ภาคผนวก

ภาคผนวก 2

หนังสือแจ้งการเปลี่ยนชื่อโครงการ

ที่ กท ๑๑๐๔/๓๕๐๖

คณะกรรมการผู้ชำนาญการพิจารณา
รายงานการวิเคราะห์ผลกระทบ
สิ่งแวดล้อม ด้านอาคาร การจัดสรรที่ดิน
และบริการชุมชน กรุงเทพมหานคร
กองจัดการคุณภาพอากาศและเสียง
อาคารธานีนพรัตน์ ชั้น ๑๑
๑๑๑ ถนนมิตรไมตรี เขตดินแดง กทม. ๑๐๔๐๐

๔ พฤษภาคม ๒๕๖๑

เรื่อง ขอแจ้งการเปลี่ยนแปลงชื่อโครงการ U DELIGHT CHARAN 81 (ยูดีไลท์ จรัญ 81) ของบริษัท แกรนด์ ยูนิตี้ ดิเวลล็อปเมนท์ จำกัด

เรียน กรรมการผู้จัดการบริษัท แกรนด์ ยูนิตี้ ดิเวลล็อปเมนท์ จำกัด

อ้างถึง หนังสือสำนักงานนโยบายและแผนทรัพยากรธรรมชาติและสิ่งแวดล้อม ที่ ทส ๑๐๐๙.๕/๑๐๖๗ ลงวันที่ ๒๙ มกราคม ๒๕๖๑

ตามหนังสือที่อ้างถึง สำนักงานนโยบายและแผนทรัพยากรธรรมชาติและสิ่งแวดล้อม มีหนังสือขอเปลี่ยนแปลงชื่อโครงการ U DELIGHT CHARAN 81 (ยูดีไลท์ จรัญ 81) ของบริษัท แกรนด์ ยูนิตี้ ดิเวลล็อปเมนท์ จำกัด ซึ่งคณะกรรมการผู้ชำนาญการการพิจารณารายงานการวิเคราะห์ผลกระทบสิ่งแวดล้อม ด้านอาคาร การจัดสรรที่ดิน และบริการชุมชน กรุงเทพมหานคร มีมติให้ความเห็นชอบรายงานการวิเคราะห์ผลกระทบสิ่งแวดล้อม โครงการ U DELIGHT CHARAN 81 (ยูดีไลท์ จรัญ 81) ของบริษัท แกรนด์ ยูนิตี้ ดิเวลล็อปเมนท์ จำกัด ตั้งอยู่ที่ถนนจรัญสนิทวงศ์ แขวงบางอ้อ เขตบางพลัด กรุงเทพมหานคร ในการประชุมครั้งที่ ๓๓/๒๕๖๐ เมื่อวันที่ ๗ กันยายน ๒๕๖๐ โดยบริษัท แกรนด์ ยูนิตี้ ดิเวลล็อปเมนท์ จำกัด แจ้งความประสงค์ขอเปลี่ยนแปลงชื่อโครงการ “U DELIGHT CHARAN 81 (ยูดีไลท์ จรัญ 81)” เป็น “De LAPIS Charan 81 (เดอ ลาพีส จรัญ 81)” เนื่องจากต้องการใช้ชื่อเรียกขานในตลาดที่มีความสละสลวย นั้น

กรุงเทพมหานคร ได้นำเรื่องดังกล่าวเสนอต่อคณะกรรมการผู้ชำนาญการพิจารณารายงานการวิเคราะห์ผลกระทบสิ่งแวดล้อมด้านอาคาร การจัดสรรที่ดิน และบริการชุมชน กรุงเทพมหานคร พิจารณาในการประชุมครั้งที่ ๒๐/๒๕๖๑ เมื่อวันที่ ๒๖ เมษายน ๒๕๖๑ คณะกรรมการผู้ชำนาญการฯ มีมติรับทราบการขอแจ้งการเปลี่ยนชื่อโครงการจาก “U DELIGHT CHARAN 81 (ยูดีไลท์ จรัญ 81)” เป็น “De LAPIS Charan 81 (เดอ ลาพีส จรัญ 81)” โดยบริษัท แกรนด์ ยูนิตี้ ดิเวลล็อปเมนท์ จำกัด ต้องยึดถือปฏิบัติตามมาตรการป้องกันและแก้ไขผลกระทบสิ่งแวดล้อม และมาตรการติดตามตรวจสอบผลกระทบสิ่งแวดล้อมตามที่เคยได้รับความเห็นชอบรายงานฯ อย่างเคร่งครัด

/จึงเรียนมา...

จึงเรียนมาเพื่อโปรดพิจารณาดำเนินการต่อไป

ขอแสดงความนับถือ

[redacted]

(นางเติมศิริ จงพูนผล)
ผู้อำนวยการกองจัดการคุณภาพอากาศและเสียง
สำนักสิ่งแวดล้อม
เลขานุการคณะกรรมการ

กองจัดการคุณภาพอากาศและเสียง
โทร ๐ ๒๑๒๖ ๖๙๐๖
โทรสาร ๐ ๒๑๒๖ ๖๙๐๖

ภาคผนวก 3

เอกสารจดทะเบียนนิติบุคคลอาคารชุด

ตามแบบ ยผ. ๑ เลขรับที่ ๑๐๕
ลงวันที่ ๒๙ กันยายน ๒๕๖๐

แบบ ยผ. ๔

ด่วนมาก

โดยไม่ยื่นคำขอรับใบอนุญาตตาม มาตรา 39 ทวิ

ใบรับแจ้งการก่อสร้าง ดัดแปลง หรือรื้อถอนอาคาร ตามมาตรา ๓๙ ตรี

เลขที่ ๑๐๕/๒๕๖๐

ได้รับแจ้งจาก บริษัท แกรนด์ ยูนิตี้ ดิเวลล็อปเมนท์ จำกัด โดย นายวรวรรต ศรีสอ้าน และ นายสิริพงศ์ ศรีสว่างวงศ์
เจ้าของอาคารหรือตัวแทนเจ้าของอาคาร/ผู้ครอบครองอาคาร อยู่บ้านเลขที่ ๙๐๐ อาคารต้นสนทาวเวอร์ ชั้น ๗ หมู่ที่ -
ตรอก/ซอย - ถนน เพลินจิต ตำบล/แขวง ลุมพินี
อำเภอ/เขต ปทุมวัน จังหวัด กรุงเทพมหานคร ดังข้อความต่อไปนี้

ข้อ ๑ ทำการ

- ☑ ก่อสร้างอาคาร
- ☐ ดัดแปลงอาคาร
- ☐ รื้อถอนอาคาร

ที่บ้านเลขที่ - ตรอก/ซอย จรัญสนิทวงศ์ ๘๑ ถนน จรัญสนิทวงศ์
หมู่ที่ - ตำบล/แขวง บางอ้อ อำเภอ/เขต บางพลัด
จังหวัด กรุงเทพมหานคร ในที่ดินโฉนดที่ดินเลขที่/น.ส.๓ เลขที่/ส.ค.๑ เลขที่ ๓๔๖๖-๗,๕๖๑๘,๖๔๖๖-๗๐
๗๓๔๓,๙๒๐๘-๑๑,๙๒๔๑,๙๔๕๗-๖๒,๙๘๑๗
เป็นที่ดินของ บริษัท แกรนด์ ยูนิตี้ ดิเวลล็อปเมนท์ จำกัด

ข้อ ๒ เป็นอาคาร

๒.๑ ชนิด ค.ส.ล. ๓๒ ชั้น (อาคาร A) จำนวน ๑ หลัง เพื่อใช้เป็น อาคารชุดอยู่อาศัย (๖๓๕ ห้อง) และจอดรถยนต์
มีพื้นที่รวมกัน ๓๐,๓๘๒.๐๐ ตารางเมตร ที่จอดรถ ที่กลับรถ และทางเข้าออกของรถ จำนวน ๓๕ คัน
มีพื้นที่ ๑,๗๑๔.๐๐ ตารางเมตร (ทั้งโครงการ) ท่อระบายน้ำยาว ๗๕๐.๐๐ เมตร

๒.๒ ชนิด ค.ส.ล. ๘ ชั้น (อาคาร B) จำนวน ๑ หลัง เพื่อใช้เป็น อาคารจอดรถยนต์
มีพื้นที่รวมกัน ๗,๒๔๑.๐๐ ตารางเมตร ที่จอดรถ ที่กลับรถ และทางเข้าออกของรถ จำนวน ๒๒๕ คัน
มีพื้นที่ - ตารางเมตร

๒.๓ ชนิด ค.ส.ล. ๑ ชั้น (อาคาร C) จำนวน ๑ หลัง เพื่อใช้เป็น พาณิชยกรรม (ร้านค้า ๒ ห้อง)
มีพื้นที่รวมกัน ๓๒๘.๐๐ เมตร ที่จอดรถ ที่กลับรถ และทางเข้าออกของรถ จำนวน - คัน
มีพื้นที่ - ตารางเมตร

[redacted] หน้า ๑ ของ ยผ.๔ เลขที่ ๑๐๕/๒๕๖๐ ลงวันที่ ๒๙ กันยายน ๒๕๖๐) **ฉบับแก้ไข**

(นายณัฐฐ[redacted]ศรัฐพานิชธนันท์)
ผู้อำนวยการสำนักการโยธา
ปฏิบัติราชการแทนผู้ว่าราชการกรุงเทพมหานคร
เจ้าพนักงานท้องถิ่น

๑ ๖ พค ๒๕๖๑

ตามแบบ ยผ. ๑ เลขรับที่ ๑๐๕
ลงวันที่ ๒๙ กันยายน ๒๕๖๐

แบบ ยผ. ๔

ด่วนมาก

โดยไม่ยื่นคำขอรับใบอนุญาตตาม มาตรา 39 ทวิ

ใบรับแจ้งการก่อสร้าง ดัดแปลง หรือรื้อถอนอาคาร ตามมาตรา ๓๙ ตรี

เลขที่ ๑๐๕/๒๕๖๐

ได้รับแจ้งจาก บริษัท แกรนด์ ยูนิตี้ ดิเวลล็อปเมนท์ จำกัด โดย นายวรวรรต ศรีสอ้าน และ นายสิริพงศ์ ศรีสว่างวงศ์ เจ้าของอาคารหรือตัวแทนเจ้าของอาคาร/ผู้ครอบครองอาคาร อยู่บ้านเลขที่ ๙๐๐ อาคารต้นสนทาวเวอร์ ชั้น ๗ หมู่ที่ - ตรอก/ซอย - ถนน เพลินจิต ตำบล/แขวง ลุมพินี อำเภอ/เขต ปทุมวัน จังหวัด กรุงเทพมหานคร ดังข้อความต่อไปนี้

ข้อ ๑ ทำการ

- ☑ ก่อสร้างอาคาร
- ☐ ดัดแปลงอาคาร
- ☐ รื้อถอนอาคาร

ที่บ้านเลขที่ - ตรอก/ซอย จรัญสนิทวงศ์ ๘๑ ถนน จรัญสนิทวงศ์
หมู่ที่ - ตำบล/แขวง บางอ้อ อำเภอ/เขต บางพลัด
จังหวัด กรุงเทพมหานคร ในที่ดินโฉนดที่ดินเลขที่/น.ส.๓ เลขที่/ส.ค.๑ เลขที่ ๓๔๖๖-๗,๕๖๑๘,๖๔๖๖-๗๐ ๗๓๔๓,๙๒๐๘-๑๑,๙๒๔๑,๙๔๕๗-๖๒,๙๘๑๗
เป็นที่ดินของ บริษัท แกรนด์ ยูนิตี้ ดิเวลล็อปเมนท์ จำกัด

ข้อ ๒ เป็นอาคาร และจอดรถยนต์

๒.๑ ชนิด ค.ส.ล. ๓๒ ชั้น จำนวน ๑ หลัง เพื่อใช้เป็น อาคารชุดอยู่อาศัย (๖๓๕ ห้อง)
มีพื้นที่รวมกัน ๓๐,๓๘๒.๐๐ ตารางเมตร ที่จอดรถ ที่กลับรถ และทางเข้าออกของรถ จำนวน ๓๕ คัน
มีพื้นที่ ๑,๗๑๔.๐๐ ตารางเมตร (ทั้งโครงการ) ท่อระบายน้ำยาว ๗๕๐.๐๐ เมตร

๒.๒ ชนิด ค.ส.ล. ๘ ชั้น จำนวน ๑ หลัง เพื่อใช้เป็น อาคารจอดรถยนต์
มีพื้นที่รวมกัน ๗,๒๔๑.๐๐ ตารางเมตร ที่จอดรถ ที่กลับรถ และทางเข้าออกของรถ จำนวน ๒๒๕ คัน
มีพื้นที่ - ตารางเมตร

๒.๓ ชนิด ค.ส.ล. ๑ ชั้น จำนวน ๑ หลัง เพื่อใช้เป็น พาณิชยกรรม (ร้านค้า ๑ ห้อง)
มีพื้นที่รวมกัน ๓๒๘.๐๐ เมตร ที่จอดรถ ที่กลับรถ และทางเข้าออกของรถ จำนวน - คัน
มีพื้นที่ - ตารางเมตร

[redacted]ยกเลิก (หน้า ๑ ของ ยผ.๔ เลขที่ ๑๐๕/๒๕๖๐ ลงวันที่ ๒๙ กันยายน ๒๕๖๐)

(นายณัฏฐ์ ศรีสุคนธนันท์)
ผู้อำนวยการสำนักการโยธา
ปฏิบัติราชการแทนผู้ว่าราชการกรุงเทพมหานคร
เจ้าพนักงานท้องถิ่น
๑ ๖ พ.ค. ๒๕๖๑

ข้อ ๓ โดยมี

☑ นายศรัทธา ตั้งสถิตย์ธรรม ว-สถ.๔๘๙ เป็นสถาปนิกผู้ออกแบบ

☑ นายรังสรรค์ ปัญญาพรวิทยา ส-สถ.๑๙๔๘ เป็นสถาปนิกผู้ควบคุมงาน

☑ นายสมจิตร์ เปี่ยมเปรมสุข วย.๑๘๕๑ เป็นวิศวกรผู้ออกแบบโครงสร้าง

☑ นายสิทธิพล สุรอังกูร สย.๗๐๒๒ เป็นวิศวกรผู้ควบคุมงานโครงสร้าง

☑ นายสันติ อุดมไพบูลย์สุข วก.๖๒๕ เป็นวิศวกรผู้ออกแบบระบบปรับภาวะอากาศและระบบระบายอากาศ และระบบป้องกันเพลิงไหม้

☑ นายธวัช ผุดผ่อง สก.๒๒๒๗ เป็นวิศวกรผู้ควบคุมงานระบบปรับภาวะอากาศและระบบระบายอากาศ และระบบป้องกันเพลิงไหม้

☑ นายมนู เมฆโสภาวรรณกุล วส.๖๗ เป็นวิศวกรผู้ออกแบบระบบบำบัดน้ำเสียและการระบายน้ำทิ้ง

☑ นายโอภาศ ศรีวงศิตานนท์ สส.๓๑๓ เป็นวิศวกรผู้ควบคุมงานระบบบำบัดน้ำเสียและการระบายน้ำทิ้ง

☑ นายมนู เมฆโสภาวรรณกุล วส.๖๗ เป็นวิศวกรผู้ออกแบบระบบประปา

☑ นายโอภาศ ศรีวงศิตานนท์ สส.๓๑๓ เป็นวิศวกรผู้ควบคุมงานระบบประปา

☑ นายพงค์ศักดิ์ ปรีชาธนะศักดิ์ วฟก.๗๔๖ เป็นวิศวกรผู้ออกแบบระบบลิฟต์

☑ นายธวัช ผุดผ่อง สก.๒๒๒๗ เป็นวิศวกรผู้ควบคุมงานระบบลิฟต์

☑ นายพงค์ศักดิ์ ปรีชาธนะศักดิ์ วฟก.๗๔๖ เป็นวิศวกรผู้ออกแบบระบบไฟฟ้า

☑ นายเถลิงเกียรติ จิตราทร สฟก.๑๗๔๒ เป็นวิศวกรผู้ควบคุมงานระบบไฟฟ้า

☑ นายภิเศก มุกข์ดาแดงเข้ม วย.๑๘๙๓ เป็นวิศวกรผู้ดำเนินการตรวจสอบงานออกแบบและคำนวณส่วนต่างๆ ของโครงสร้างอาคาร

ข้อ ๔ กำหนดแล้วเสร็จใน ๗๓๐ วัน โดยจะเริ่มต้นก่อสร้างอาคาร/ดัดแปลงอาคาร/รื้อถอนอาคาร วันที่ ๒๙ กันยายน ๒๕๖๐ และจะแล้วเสร็จวันที่ ๒๙ กันยายน ๒๕๖๒

ข้อ ๕ ค่าธรรมเนียมในการตรวจแบบก่อสร้าง / ดัดแปลง

(๑) อาคาร จำนวนเงิน ๑๕๑,๘๐๔.๐๐ บาท

(๒) ท่อระบายน้ำ รั้ว เขื่อน กำแพงหรืออื่นๆ จำนวนเงิน ๗๕๐.๐๐ บาท

(๓) ทางวิ่งหรือที่จอดรถยนต์ภายนอกอาคาร จำนวนเงิน ๘๕๗.๐๐ บาท

(๔) ป้าย จำนวนเงิน - บาท

(๕) ค่าธรรมเนียมใบรับแจ้งก่อสร้าง จำนวนเงิน ๒๐.๐๐ บาท

รวมทั้งสิ้น จำนวนเงิน ๑๕๓,๔๓๑.๐๐ บาท

ข้อ ๖ ผู้แจ้งต้องปฏิบัติตามหลักเกณฑ์ วิธีการ และเงื่อนไขตามที่กำหนดในกฎกระทรวง ข้อบัญญัติท้องถิ่น ซึ่งออกตามความในมาตรา ๘ (๑๑) มาตรา ๙ หรือมาตรา ๑๐ แห่งพระราชบัญญัติควบคุมอาคาร พ.ศ.๒๕๒๒ และกฎหมายอื่นที่เกี่ยวข้อง

ข้อ ๗ ในกรณีที่ผู้แจ้งไม่ก่อสร้าง ดัดแปลง หรือรื้อถอนอาคารตามที่ได้แจ้งไว้ภายในหนึ่งร้อยยี่สิบวัน นับแต่วันที่ได้ออกใบรับแจ้ง ให้ถือว่าผู้แจ้งไม่ประสงค์จะก่อสร้าง ดัดแปลง หรือรื้อถอนอาคารตามใบรับแจ้ง อีกต่อไป และให้ใบรับแจ้งเป็นอันยกเลิก

ข้อ ๘ ภายในหนึ่งร้อยยี่สิบวันนับแต่วันที่ได้ออกใบรับแจ้งตามมาตรา ๓๙ ทวิ หรือนับแต่วันที่เริ่มการก่อสร้าง ดัดแปลง หรือรื้อถอนอาคาร แล้วแต่กรณี หากเจ้าพนักงานท้องถิ่นตรวจพบเหตุไม่ถูกต้อง เจ้าพนักงานท้องถิ่นยังคงมีอำนาจสั่งให้ผู้แจ้งดำเนินการ ดังต่อไปนี้

(๑) กรณีที่ผู้แจ้งได้แจ้งข้อมูลหรือยื่นเอกสารและหลักฐานตามมาตรา ๓๙ ทวิ ไว้ไม่ถูกต้อง เจ้าพนักงานท้องถิ่นจะมีหนังสือแจ้งข้อทักท้วงให้ผู้แจ้งดำเนินการแก้ไขข้อมูล เอกสารและหลักฐานให้ถูกต้อง ครบถ้วน ทั้งนี้ ภายในสิบห้าวันนับแต่วันที่ได้รับแจ้ง ในกรณีที่ผู้แจ้งไม่ดำเนินการแก้ไขให้แล้วเสร็จภายใน ระยะเวลาที่กำหนด และมีการก่อสร้าง ดัดแปลง หรือรื้อถอนอาคารแล้ว เจ้าพนักงานท้องถิ่นจะดำเนินการ ตามมาตรา ๔๐ (๑) และหากอาคารได้ก่อสร้าง หรือดัดแปลง จนแล้วเสร็จตามที่ได้แจ้งไว้ เจ้าพนักงานท้องถิ่น จะดำเนินการตามมาตรา ๔๐ (๒) จนกว่าจะดำเนินการแก้ไขให้ถูกต้อง

(๒) กรณีที่แผนผังบริเวณ แบบแปลน รายการประกอบแบบแปลน หรือรายการคำนวณ ของอาคารที่ผู้แจ้งได้ยื่นไว้ตามมาตรา ๓๙ ทวิ ไม่ถูกต้องตามบทบัญญัติแห่งพระราชบัญญัตินี้ กฎกระทรวง หรือข้อบัญญัติท้องถิ่นที่ออกตามพระราชบัญญัตินี้ หรือกฎหมายอื่นที่เกี่ยวข้อง เจ้าพนักงานท้องถิ่นจะมี หนังสือแจ้งข้อทักท้วงให้ผู้แจ้งแก้ไขแผนผังบริเวณ แบบแปลน รายการประกอบแบบแปลน หรือรายการคำนวณ ให้ถูกต้องตามบทบัญญัติแห่งพระราชบัญญัตินี้ กฎกระทรวงหรือข้อบัญญัติท้องถิ่นที่ออกตามพระราชบัญญัตินี้ หรือกฎหมายอื่นที่เกี่ยวข้อง ภายในระยะเวลาที่เจ้าพนักงานท้องถิ่นกำหนดแต่ต้องไม่น้อยกว่าสามสิบวัน

(๓) กรณีการก่อสร้าง ดัดแปลง หรือรื้อถอนอาคารที่ได้แจ้งไว้ไม่ถูกต้องตามบทบัญญัติ แห่งพระราชบัญญัตินี้ กฎกระทรวงหรือข้อบัญญัติท้องถิ่นที่ออกตามพระราชบัญญัตินี้ หรือกฎหมายอื่นที่เกี่ยวข้อง เจ้าพนักงานท้องถิ่นจะมีหนังสือแจ้งข้อทักท้วงให้ผู้แจ้งดำเนินการก่อสร้าง ดัดแปลง หรือรื้อถอนอาคารดังกล่าว ให้ถูกต้องตามบทบัญญัติแห่งพระราชบัญญัตินี้ กฎกระทรวงหรือข้อบัญญัติท้องถิ่นที่ออกตามพระราชบัญญัตินี้ หรือกฎหมายอื่นที่เกี่ยวข้องภายในระยะเวลาที่เจ้าพนักงานท้องถิ่นกำหนดแต่ต้องไม่น้อยกว่าสามสิบวัน และในระหว่างระยะเวลาที่ผู้แจ้งดำเนินการแก้ไขตามหนังสือแจ้งข้อทักท้วง ให้ผู้แจ้งระงับการก่อสร้าง ดัดแปลง หรือรื้อถอนอาคารในส่วนที่ไม่ถูกต้องนั้นจนกว่าจะได้ปฏิบัติให้ถูกต้อง เว้นแต่เป็นการกระทำ เพื่อแก้ไขให้เป็นไปตามข้อทักท้วงของเจ้าพนักงานท้องถิ่น ในกรณีที่ผู้แจ้งไม่ดำเนินการแก้ไขให้แล้วเสร็จภายใน ระยะเวลาที่เจ้าพนักงานท้องถิ่นได้กำหนดไว้ในหนังสือแจ้งข้อทักท้วง ให้ถือว่าผู้แจ้งไม่ประสงค์จะก่อสร้าง ดัดแปลง หรือรื้อถอนอาคารตามที่ได้แจ้งไว้นั้นอีกต่อไป และให้เจ้าพนักงานท้องถิ่นมีคำสั่งยกเลิกใบรับแจ้ง ที่ได้ออกไว้และมีอำนาจดำเนินการตามมาตรา ๔๐ (๑) และ (๒) และมาตรา ๔๒ แล้วแต่กรณี

(๔) ถ้าเจ้าพนักงานท้องถิ่นมิได้มีหนังสือแจ้งข้อทักท้วงให้ผู้แจ้งตามมาตรา ๓๙ ทวิ ทราบภายในหนึ่งร้อยยี่สิบวันนับแต่วันที่ได้ออกใบรับแจ้งตามมาตรา ๓๙ ทวิ หรือนับแต่วันที่เริ่มการก่อสร้าง ดัดแปลง รื้อถอนอาคาร แล้วแต่กรณี ให้ถือว่าการก่อสร้าง ดัดแปลง หรือรื้อถอนอาคารดังกล่าว ได้รับอนุญาตจากเจ้าพนักงานท้องถิ่นแล้ว เว้นแต่กรณีดังต่อไปนี้ เจ้าพนักงานท้องถิ่นมีอำนาจแจ้งข้อทักท้วง ได้ตลอดเวลา

(๔.๑) กรณีเกี่ยวกับการรุกล้ำที่สาธารณะ

(๔.๒) กรณีเกี่ยวกับระยะ หรือระดับระหว่างอาคารกับถนน ตรอก ซอย ทางเท้า หรือที่สาธารณะ ที่เป็นการฝ่าฝืนกฎกระทรวง ประกาศ หรือข้อบัญญัติท้องถิ่นที่ออกตามพระราชบัญญัตินี้ หรือกฎหมายอื่นที่เกี่ยวข้องที่ใช้บังคับอยู่ในขณะที่ผู้แจ้งได้ยื่นแจ้ง หรือ

(๔.๓) กรณีเกี่ยวกับข้อกำหนดในการห้ามก่อสร้าง ดัดแปลง รื้อถอน ใช้ หรือเปลี่ยนการใช้อาคารชนิดใดหรือประเภทใดที่เป็นการฝ่าฝืนกฎกระทรวง ประกาศ หรือข้อบัญญัติท้องถิ่นที่ออกตามพระราชบัญญัตินี้ หรือกฎหมายอื่นที่เกี่ยวข้องที่ใช้บังคับอยู่ในขณะที่ผู้แจ้งได้ยื่นแจ้ง

ข้อ ๙ ผู้แจ้งยังคงมีหน้าที่ต้องขออนุญาตเกี่ยวกับอาคารนั้น ตามกฎหมายอื่นในส่วนที่เกี่ยวข้องต่อไปด้วย

ข้อ ๑๐ ห้ามทำการก่อสร้าง ดัดแปลง รื้อถอน เคลื่อนย้ายอาคาร หรือใช้อาคารให้ผิดไปจากที่ได้แจ้งไว้

ข้อ ๑๑ ผู้แจ้งต้องปฏิบัติตามมาตรการป้องกันแก้ไขผลกระทบสิ่งแวดล้อมและมาตรการติดตามตรวจสอบผลกระทบสิ่งแวดล้อมที่เสนอไว้ในรายงานการวิเคราะห์ผลกระทบสิ่งแวดล้อมอย่างเคร่งครัด ตามหนังสือสำนักงานนโยบายและแผนทรัพยากรธรรมชาติและสิ่งแวดล้อม ที่ ทส ๑๐๐๙.๕/๑๒๙๗๑ ลงวันที่ ๑๑ ตุลาคม ๒๕๖๐

ออกให้ ณ วันที่ ๒๙ ก.ย. ๒๕๖๐

นายไทวุฒิ ขันแก้ว

(นายไทวุฒิ ขันแก้ว)
รองผู้อำนวยการสำนักการโยธา
รักษาราชการแทนผู้อำนวยการสำนักการโยธา
ปฏิบัติราชการแทนผู้ว่าราชการกรุงเทพมหานคร
เจ้าพนักงานท้องถิ่น

(นายณัฏฐ์ ศรีสุคนธนันท์)
ผู้อำนวยการสำนักการโยธา
ปฏิบัติราชการแทน ผู้ว่าราชการกรุงเทพมหานคร
เจ้าพนักงานท้องถิ่น

(๔) ถ้าเจ้าพนักงานท้องถิ่นมิได้มีหนังสือแจ้งข้อทักท้วงให้ผู้แจ้งตามมาตรา ๓๙ ทวิ ทราบภายในหนึ่งร้อยยี่สิบวันนับแต่วันที่ได้ออกใบรับแจ้งตามมาตรา ๓๙ ทวิ หรือนับแต่วันที่เริ่มการก่อสร้าง ดัดแปลง รื้อถอนอาคาร แล้วแต่กรณี ให้ถือว่าการก่อสร้าง ดัดแปลง หรือรื้อถอนอาคารดังกล่าว ได้รับอนุญาตจากเจ้าพนักงานท้องถิ่นแล้ว เว้นแต่กรณีดังต่อไปนี้ เจ้าพนักงานท้องถิ่นมีอำนาจแจ้งข้อทักท้วง ได้ตลอดเวลา

(๔.๑) กรณีเกี่ยวกับการรุกล้ำที่สาธารณะ

(๔.๒) กรณีเกี่ยวกับระยะ หรือระดับระหว่างอาคารกับถนน ตรอก ซอย ทางเท้า หรือที่สาธารณะ ที่เป็นการฝ่าฝืนกฎกระทรวง ประกาศ หรือข้อบัญญัติท้องถิ่นที่ออกตามพระราชบัญญัตินี้ หรือกฎหมายอื่นที่เกี่ยวข้องที่ใช้บังคับอยู่ในขณะที่ผู้แจ้งได้ยื่นแจ้ง หรือ

(๔.๓) กรณีเกี่ยวกับข้อกำหนดในการห้ามก่อสร้าง ดัดแปลง รื้อถอน ใช้ หรือเปลี่ยนการใช้อาคารชนิดใดหรือประเภทใดที่เป็นการฝ่าฝืนกฎกระทรวง ประกาศ หรือข้อบัญญัติท้องถิ่นที่ออกตามพระราชบัญญัตินี้ หรือกฎหมายอื่นที่เกี่ยวข้องที่ใช้บังคับอยู่ในขณะที่ผู้แจ้งได้ยื่นแจ้ง

ข้อ ๙ ผู้แจ้งยังคงมีหน้าที่ต้องขออนุญาตเกี่ยวกับอาคารนั้น ตามกฎหมายอื่นในส่วนที่เกี่ยวข้องต่อไปด้วย

ข้อ ๑๐ ห้ามทำการก่อสร้าง ดัดแปลง รื้อถอน เคลื่อนย้ายอาคาร หรือใช้อาคารให้ผิดไปจากที่ได้แจ้งไว้

ข้อ ๑๑ ผู้แจ้งต้องปฏิบัติตามมาตรการป้องกันแก้ไขผลกระทบสิ่งแวดล้อมและมาตรการติดตามตรวจสอบคุณภาพสิ่งแวดล้อมตามรายงานการวิเคราะห์ผลกระทบสิ่งแวดล้อมที่ได้รับความเห็นชอบจากคณะกรรมการผู้ชำนาญการพิจารณารายงานการวิเคราะห์ผลกระทบสิ่งแวดล้อม ด้านอาคาร การจัดสรรที่ดินและบริการชุมชน กรุงเทพมหานคร ตามมติที่ประชุม ครั้งที่ ๓๓/๒๕๖๐ วันพฤหัสบดีที่ ๗ กันยายน ๒๕๖๐

ออกให้ ณ วันที่ ๒๙ ก.ย. ๒๕๖๐

(นายไทวุฒิ ขันแก้ว)
รองผู้อำนวยการสำนักการโยธา
รักษาราชการแทนผู้อำนวยการสำนักการโยธา
ปฏิบัติราชการแทนผู้ว่าราชการกรุงเทพมหานคร

(นายณัฏฐ์ ศรีสุคนธนันท์)
ผู้อำนวยการสำนักการโยธา
ปฏิบัติราชการแทน ผู้ว่าราชการกรุงเทพมหานคร
เจ้าพนักงานท้องถิ่น

ยกเลิก (หน้า ๔ ของ ยผ.๔ เลขที่ ๑๐๕/๒๕๖๐ ลงวันที่ ๒๙ กันยายน ๒๕๖๐)

คำเตือน

๑. ถ้าผู้แจ้งจะบอกเลิกตัวผู้ควบคุมงานที่ระบุชื่อไว้ในใบแจ้ง หรือผู้ควบคุมงานจะบอกเลิกการเป็นผู้ควบคุมงาน ให้มีหนังสือให้เจ้าพนักงานท้องถิ่นทราบ ทั้งนี้ ไม่เป็นการกระทบถึงสิทธิและหน้าที่ทางแพ่งระหว่างผู้แจ้งกับผู้ควบคุมงานนั้น ในการบอกเลิกตัวผู้ควบคุมงานนี้ผู้แจ้งจะต้องระงับการดำเนินการก่อสร้าง ดัดแปลง รื้อถอน หรือเคลื่อนย้ายอาคารไว้ก่อนจนกว่าจะมีผู้ควบคุมงานคนใหม่และมีหนังสือแจ้งพร้อมกับส่งมอบหนังสือแสดงความยินยอมของผู้ควบคุมงานคนใหม่ให้แก่เจ้าพนักงานท้องถิ่นแล้ว

๒. เมื่อผู้แจ้งก่อสร้างหรือดัดแปลงอาคารประเภทควบคุมการใช้ได้ทำการตามที่ได้แจ้งเสร็จแล้ว ต้องแจ้งเป็นหนังสือให้เจ้าพนักงานท้องถิ่นทราบ ตามแบบที่เจ้าพนักงานท้องถิ่นกำหนด เพื่อทำการตรวจสอบการก่อสร้างหรือดัดแปลงอาคารนั้น และห้ามมิให้ใช้อาคารนั้น เพื่อกิจการดังที่ได้แจ้งไว้ ภายในกำหนด ๓๐ วัน นับตั้งแต่วันที่เจ้าพนักงานท้องถิ่นได้รับแจ้ง เว้นแต่จะได้ใบรับรองการก่อสร้างหรือดัดแปลงจากเจ้าพนักงานท้องถิ่นแล้ว

อาคารประเภทควบคุมการใช้ ตามมาตรา ๓๒
ชุด (อยู่อาศัย)
อาคารเพื่อพาณิชยกรรม

แบบ อ.๖

000016

คำเตือน

ให้จัดส่งรายงานผลการตรวจสอบใหญ่ของอาคาร ตามกฎกระทรวง
ด้วยหลักเกณฑ์การตรวจสอบอาคาร พ.ศ. 2548 ภายใน 30 วัน
จนใบรับรองการก่อสร้างอาคารจะมีระยะเวลาครบ 1 ปี

ใบรับรองการก่อสร้างอาคาร ดัดแปลงอาคาร หรือเคลื่อนย้ายอาคาร

เลขที่ ๖๐ / ๒๕๖๒ โดย นายปิยวัฒ คงศาลา (ผู้รับมอบอำนาจ)

ใบรับรองฉบับนี้แสดงว่า บริษัท แกรนด์ ยูนิตี้ ดิเวลล็อปเมนท์ จำกัด เจ้าของอาคาร/ผู้ครอบครองอาคาร

อยู่บ้านเลขที่ ๙๐๐ อาคารต้นสนทาวเวอร์ ชั้น ๗ ตรอก/ซอย - ถนน เพลินจิต หมู่ที่ -

ตำบล/แขวง ลุมพินี อำเภอ เขต ปทุมวัน จังหวัด กรุงเทพมหานคร

ได้ทำการ ก่อสร้าง อาคาร เป็นไปโดยถูกต้องตามที่ได้รับอนุญาตในใบอนุญาต ตามแบบ ยผ. ๔

เลขที่ ๑๐๕ / ๒๕๖๐ ลงวันที่ ๒๙ เดือน กันยายน พ.ศ. ๒๕๖๐

ซึ่งอาคารดังกล่าวเป็นอาคารประเภทควบคุมการใช้ เจ้าพนักงานท้องถิ่นจึงออกใบรับรองให้ดังต่อไปนี้

ข้อ ๑ เป็นอาคาร

(๑) ชนิด ค.ส.ล. ๓๒ ชั้น (อาคาร A) จำนวน ๑ หลัง เพื่อใช้เป็น อาคารชุดอยู่อาศัย (๖๓๕ ห้อง) และจอดรถยนต์

โดยมีที่จอดรถ ที่กลับรถ และทางเข้าออกของรถ จำนวน ๓๕ คัน

(๒) ชนิด ค.ส.ล. ๘ ชั้น (อาคาร B) จำนวน ๑ หลัง เพื่อใช้เป็น อาคารจอดรถยนต์

โดยมีที่จอดรถ ที่กลับรถ และทางเข้าออกของรถ จำนวน ๒๒๕ คัน

(๓) ชนิด ค.ส.ล. ๑ ชั้น (อาคาร C) จำนวน ๑ หลัง เพื่อใช้เป็น พาณิชยกรรม (ร้านค้า ๒ ห้อง)

โดยมีที่จอดรถ ที่กลับรถ และทางเข้าออกของรถ จำนวน - คัน

ที่บ้านเลขที่ - ตรอก/ซอย จรัญสนิทวงศ์ ๘๑ ถนน จรัญสนิทวงศ์

หมู่ที่ - ตำบล/แขวง บางอ้อ อำเภอ/เขต บางพลัด จังหวัด กรุงเทพมหานคร

โดย บริษัท แกรนด์ ยูนิตี้ ดิเวลล็อปเมนท์ จำกัด เป็นเจ้าของอาคาร และ บริษัท แกรนด์ ยูนิตี้ ดิเวลล็อปเมนท์ จำกัด

เป็นผู้ครอบครองอาคาร อยู่ในที่ดิน โฉนดที่ดิน เลขที่ น.ส. ๓ เลขที่ ส.ค. ๑ เลขที่ ๓๔๖๖-๗, ๕๖๑๘, ๖๔๖๖-๗๐, ๗๓๔๓, ๙๒๐๘-๑๑, ๙๒๔๑, ๙๔๕๗-๖๒, ๙๘๑๗

เป็นที่ดินของ บริษัท แกรนด์ ยูนิตี้ ดิเวลล็อปเมนท์ จำกัด

ค่าธรรมเนียมใบรับรองการก่อสร้างอาคาร ฉบับละ ๑๐.๐๐ บาท

ข้อ ๒ ผู้ได้รับใบรับรองต้องปฏิบัติตามเงื่อนไข ดังต่อไปนี้

(๑) ผู้ได้รับใบรับรองต้องปฏิบัติตามหลักเกณฑ์ วิธีการ และเงื่อนไขตามที่กำหนดในกฎกระทรวง และหรือข้อบัญญัติท้องถิ่น ซึ่งออกตามความในมาตรา ๘ (๑๑) มาตรา ๙ หรือมาตรา ๑๐ แห่งพระราชบัญญัติควบคุมอาคาร พ.ศ. ๒๕๒๒ แก้ไขเพิ่มเติมตามพระราชบัญญัติควบคุมอาคาร (ฉบับที่ ๒) พ.ศ. ๒๕๓๕ และ (ฉบับที่ ๓) พ.ศ.๒๕๔๓

(๒) ต้องปฏิบัติตามเงื่อนไขแนบท้ายใบรับรองฉบับนี้

[redacted] ห้ ณ วันที่ ..... เดือน - ๓ เม.ย. ๒๕๖๒ พ.ศ. .....

(ลายมือชื่อ) [redacted]

(นายศักดิ์ชัย บุญมา)

(ผู้อำนวยการสำนักการโยธา)

ปฏิบัติราชการแทนผู้ว่าราชการกรุงเทพมหานคร

ตำแหน่ง .....

เจ้าพนักงานท้องถิ่นผู้อนุญาต

โครงการ ยู ดีไลท์ จรัญ ๘๑

อ.ช.๑๐

โฉนดที่ดินเลขที่ ๖๔๖๖,๖๔๖๗,๖๔๖๘,
๖๔๖๙,๖๔๗๐,๗๓๔๓,๙๒๐๘,๙๒๐๙,
๙๒๑๐,๙๒๑๑,๙๒๔๑,๙๔๕๗,๙๔๕๘,
๙๔๕๙,๙๔๖๐,๙๔๖๑,๙๔๖๒,
๙๘๑๗

หนังสือสำคัญการจดทะเบียนอาคารชุด

สำนักงานที่ดินจังหวัดกรุงเทพมหานคร สาขาบางกอกน้อย
วันที่ ๓ เดือน พฤษภาคม พ.ศ. ๒๕๖๒

หนังสือนี้ออกให้เพื่อแสดงว่าพนักงานเจ้าหน้าที่ได้จดทะเบียนอาคารชุดตามพระราชบัญญัติอาคารชุด พ.ศ.๒๕๒๒ ตามคำขอของผู้มีกรรมสิทธิ์ในที่ดินและอาคาร ชื่อ บริษัท แกรนด์ ยูนิตี้ ดิเวลล็อปเมนท์ จำกัด ทะเบียนเลขที่ ๔/๒๕๖๒ วันที่ ๓ เดือน พฤษภาคม พ.ศ. ๒๕๖๒ โดยมีรายการ ดังนี้

๑. ชื่ออาคารชุด เดอ ลาพีส จรัญ ๘๑

๒. โฉนดที่ดินเลขที่ ๓๔๖๖,๓๔๖๗,๕๖๑๘, ตำบล/แขวง บางอ้อ อำเภอ/เขต บางพลัด จังหวัด กรุงเทพมหานคร

๓. จำนวนอาคาร ๓ หลัง

๔. จำนวนห้องชุด ๖๓๗ ห้องชุด

๕. บันทึกรายละเอียด (รายการทรัพย์ส่วนกลาง เฉพาะทรัพย์ส่วนกลางตามมาตรา ๑๕ (๕), (๖), (๗))
ปรากฏตามบัญชีรายละเอียดทรัพย์ส่วนกลางแนบท้าย

๖. ทรัพย์ส่วนบุคคล

ห้องชุดเพื่ออยู่อาศัย จำนวน ๖๓๕ ห้องชุด
ห้องชุดเพื่อประกอบการค้า จำนวน ๒ ห้องชุด
ที่จอดรถส่วนบุคคล จำนวน - คัน
อื่น ๆ

(ลงชื่อ) [redacted] พนักงานเจ้าหน้าที่
(นายนิสิต หมันเตะ)
ตำแหน่ง เจ้าพนักงานที่ดินกรุงเทพมหานคร สาขาบางกอกน้อย

แบบพิมพ์หมายเลข 0176

รายการจดทะเบียนแต่งตั้ง / เปลี่ยนแปลงกรรมการนิติบุคคลอาคารชุด และเปลี่ยนแปลงผู้จัดการนิติบุคคลอาคารชุด

ลำดับที่	ประเภท	อาคารชุด		นิติบุคคลอาคารชุด		ชื่อผู้พ้นจากตำแหน่ง	ชื่อผู้ได้รับแต่งตั้งใหม่	พนักงานเจ้าหน้าที่จดทะเบียน วัน เดือน ปี
		ชื่อ	ทะเบียนเลขที่	ชื่อ	ทะเบียนเลขที่			
๘.	หมายเหตุ กรรมการ	เดอ ลาพีส จัม ๘๑	๔/๒๕๖๒	เดอ ลาพีส จัม ๘๑	๓/๒๕๖๒	บริษัท การ์เดียน	นาย ศิรมวิชม์, คชมะเริง	[redacted]
	ทำหน้าที่ เป็น ผู้จัดการ					พร็อพ เพอร์ตี้		นางสาวภูมรินทร์ สัมฤทธิ์เสมอ
	ตามมาตรา ๓๙ (๒)					แม เนจ เม้นท์ จำกัด		๒ ๑ ก.ค. ๒๕๖๘
						โดยนายนพพร ศิริสวัสดิ์		
						เป็นผู้ดำเนินการแทน		
						ในฐานะ ผู้จัดการนิติบุคคล		
						อาคารชุด		
								สำเนาถูกต้อง
								[redacted]
								(นายประสพ การกระสัง)
								เจ้าพนักงานที่ดินปฏิบัติงาน
								- 9 ม.ค. 2569

อ.ช.๑๓

หนังสือสำคัญการจดทะเบียนนิติบุคคลอาคารชุด

สำนักงานที่ดินจังหวัด กรุงเทพมหานคร สาขาบางกอกน้อย
วันที่ ๑๕ เดือน พฤษภาคม พ.ศ. ๒๕๖๒

หนังสือสำคัญฉบับนี้ออกให้เพื่อแสดงว่า พนักงานเจ้าหน้าที่ได้จดทะเบียนนิติบุคคลอาคารชุด ตามพระราชบัญญัติอาคารชุด พ.ศ.๒๕๒๒ ทะเบียนเลขที่ ๓/๒๕๖๒ เมื่อวันที่ ๑๕ เดือน พฤษภาคม พ.ศ. ๒๕๖๒ โดยมีรายการ ดังนี้

๑. ชื่อนิติบุคคลอาคารชุด เดอ ลาฟีส จรัญ ๘๑

๒. มีวัตถุประสงค์นิติบุคคลอาคารชุดเป็นไปตามมาตรา ๓๓ แห่งพระราชบัญญัติอาคารชุด พ.ศ. ๒๕๒๒ ซึ่งบัญญัติว่า เพื่อจัดการและดูแลรักษาทรัพย์ส่วนกลางและให้มีอำนาจกระทำการใด ๆ เพื่อประโยชน์ตามวัตถุประสงค์ดังกล่าว ทั้งนี้ตามมติของเจ้าของร่วมภายใต้บังคับแห่งพระราชบัญญัตินี้

๓. ที่ตั้งสำนักงานอยู่ที่ เลขที่ ๗๑๙ หมู่ที่ - ตรอก/ซอย - ถนน จรัญสนิทวงศ์ ตำบล/แขวง บางออ อำเภอ/เขต บางพลัด จังหวัด กรุงเทพมหานคร รหัสไปรษณีย์ ๑๐๗๐๐ โทรศัพท์

(ลงชื่อ) [redacted] พนักงานเจ้าหน้าที่
(นายนิติ หนันโต)
ตำแหน่ง เจ้าพนักงานที่ดินกรุงเทพมหานคร สาขาบางกอกน้อย

แบบพิมพ์หมายเลข 0425

เลขที่ ๒๕๖๘/๒๕๖๙

รายงานผลการตรวจสอบใหญ่
ตามใบรับรองการตรวจสอบประจำปี (ล่าสุด)
เลขที่ ๑๓๗๙/๒๕๖๗ ลงวันที่ ๒๒ เมษายน ๒๕๖๗

แบบ ร.๑
ตามใบรับรองการตรวจสอบใหญ่เลขที่ ๑๓๕๕/๒๕๖๓
ลงวันที่ ๓๑ มีนาคม ๒๕๖๓

ใบรับรองการตรวจสอบอาคาร

ใบรับรองฉบับนี้ออกให้เพื่อแสดงว่า

อาคาร ชุด เดอ ลาพีส จรัญ ๘๑ โดย นิติบุคคลอาคารชุด เดอ ลาพีส จรัญ ๘๑
ตั้งอยู่เลขที่ ๗๙ ตรอก/ซอย - ถนน จรัญสนิทวงศ์ หมู่ที่ - ตำบล/แขวง บางอ้อ อำเภอ/เขต บางพลัด จังหวัด กรุงเทพมหานคร
ได้ผ่านการตรวจสอบอาคาร ตามพระราชบัญญัติควบคุมอาคาร พ.ศ. ๒๕๒๒ แล้ว

เจ้าพนักงานท้องถิ่นได้พิจารณาผลการตรวจสอบอาคาร ซึ่งทำการตรวจสอบโดยผู้ตรวจสอบชื่อ นายสิริพงศ์ เกิดบุญมา เลขทะเบียน บ.๓๐๓๒/๒๕๖๑ ออกให้ ณ วันที่ ๗ มิถุนายน ๒๕๖๗ แล้วเห็นว่า อาคารนี้มีสภาพปลอดภัยในการใช้งาน

ออกให้ ณ วันที่ ..... เดือน ๓๑ ก.ค. ๒๕๖๘ พ.ศ. .....
ใบรับรองฉบับนี้ให้ใช้ได้จนถึงวันที่ ๓๐ เดือน มีนาคม พ.ศ. ๒๕๖๙

คำเตือน

๑. ใบรับรองฉบับนี้เป็นการรับรองเฉพาะการตรวจสอบอาคาร มิได้เป็นการรับรองความถูกต้องการก่อสร้างอาคาร ดัดแปลงอาคาร หรือเคลื่อนย้ายอาคารแต่อย่างใด
๒. ให้จัดส่งรายงานผลการตรวจสอบอาคารภายใน ๓๐ วัน ก่อนใบรับรองการตรวจสอบอาคาร (แบบ ร.๑) จะมีระยะเวลาครบ ๑ ปี

[redacted]

(นายธวัชชัย นภาศักดิ์ศรี)
ตำแหน่ง ผู้อำนวยการสำนักการโยธา
ปฏิบัติราชการแทนผู้ว่าราชการกรุงเทพมหานคร
เจ้าพนักงานท้องถิ่น

BID 995B42150B83

ภาคผนวก 4

คู่มือผู้พักอาศัย

De LAPIS

CHARAN 81

คู่มือพักอาศัย เดอ ลาพีส จรัญ 81

De LAPIS
CHARAN 81

สารบัญ

สารจากผู้บริหาร 1
บทนำ 2
ข้อมูลโครงการ 3
สิ่งอำนวยความสะดวกภายในอาคาร 4
ห้อง Co - Working Space 5
ห้องประชุม 6
ห้อง Sky Lounge 7
ห้องซาวน่า 8
สระว่ายน้ำ 9
ห้องออกกำลังกาย 10
Playground 11
กฎระเบียบการใช้พื้นที่จอดรถ 12
กฎระเบียบทั่วไปของอาคาร 14
• ระเบียบการอยู่อาศัย และการใช้ทรัพย์ส่วนบุคคล 14
• ระเบียบการอยู่อาศัย และการใช้ทรัพย์ส่วนกลาง 15
• ระเบียบการรักษาความสะอาด และทิ้งขยะ 16
การใช้ลิฟท์และล็อบบี้ 17
การย้ายเข้า-การย้ายออก 18
• ระเบียบการย้ายของเข้า-ออก 18
• กุญแจ 18
การบริการต่างๆ ของนิติบุคคลอาคารชุด 19
• การรักษาความปลอดภัย 19
• ข้อควรปฏิบัติของผู้มาติดต่อ 19
• การรักษาความสะอาด 19
• การบริการกำจัดแมลง 19
• การบริการสวนหย่อม และภูมิทัศน์ 19
• การบริการซ่อมบำรุง 19
• การแจ้งซ่อมภายในห้องชุดหลังโอนกรรมสิทธิ์ 20
• การบริการจัดส่งไปรษณีย์ 21
การขอหนังสือรับรองการปลอดหนี้ 21
การให้เช่าและผู้เช่า 21
การประกันภัย 23
• การเรียกเก็บและการชำระค่าใช้จ่าย 23
เหตุฉุกเฉินต่างๆ 25
• กรณีเกิดอัคคีภัย 25
• กรณีเกิดเหตุแผ่นดินไหว 25
• กรณีเกิดเหตุขู่วางระเบิด 26
• กรณีเกิดโรคติดต่อทางเดินหายใจ 26
การดูแลบำรุงรักษาทรัพย์ส่วนบุคคลเบื้องต้น 27
• สุขภัณฑ์ภายในห้องน้ำ 27
• ระบบปรับอากาศ 28
ระเบียบและข้อตกลงการเข้าตกแต่งห้องชุด 29
ข้อควรปฏิบัติเพื่อรณรงค์กับการอนุรักษ์พลังงาน 34

สารจากผู้บริหาร

เรียน เจ้าของร่วม และผู้พักอาศัยทุกท่าน
โครงการ เดอ ลาพีส จรัญ 81

ในนามผู้บริหาร และพนักงานของบริษัท แกรนด์ ยูนิตี้ ดิเวลล็อปเมนท์ จำกัด โครงการ เดอ ลาพีส จรัญ 81 ขอต้อนรับท่านเจ้าของร่วมทุกท่านด้วยความอบอุ่นจากใจ และรู้สึกเป็นเกียรติอย่างยิ่งที่ท่านได้ตัดสินใจซื้อพื้นที่ห้องชุดของอาคารเป็นสถานที่พักอาศัยของท่าน พร้อมความยินดีที่ท่านได้ร่วมเป็นหนึ่งในครอบครัวเดียวกันกับแกรนด์ ยูนิตี้

บริษัท แกรนด์ ยูนิตี้ ดิเวลล็อปเมนท์ จำกัด ได้จัดให้มีผู้บริหารจัดการอาคารอย่างมืออาชีพ เข้ามาดำเนินการบริหารจัดการโครงการ เดอ ลาพีส จรัญ 81 พร้อมกันนี้ ตัวแทนฝ่ายจัดการอาคาร ได้จัดทำคู่มือพักอาศัยในอาคาร เพื่อให้ท่านเจ้าของร่วมได้เข้าใจการอยู่ร่วมกันอย่างมีความสุข พร้อมทั้งได้รับความสะดวกสบาย และความเป็นระเบียบเรียบร้อยภายในโครงการฯ ทั้งนี้ บริษัทฯ ได้ตระหนักถึงความปลอดภัยในชีวิตและทรัพย์สินของท่านเจ้าของร่วม ผู้พักอาศัย และทรัพย์สินส่วนกลาง เป็นประการสำคัญ

จากที่ได้กล่าวไว้ข้างต้น โครงการ เดอ ลาพีส จรัญ 81 ได้ตั้งเป้าหมายที่จะมอบสิ่งที่ดีที่สุดให้กับท่านเจ้าของร่วม และผู้พักอาศัยทุกๆท่าน โดยหากท่านไม่ได้รับความสะดวกสบายในการอยู่อาศัย หรือมีข้อแนะนำ รวมไปถึงคำติชมต่างๆ ในการให้บริการ โปรดแจ้งให้ฝ่ายจัดการอาคาร โดยบริษัท เซนเซส พร็อพเพอร์ตี้ แมเนจเม้นท์ จำกัด รับทราบได้ที่หมายเลขโทรศัพท์ 02-116-6081 โทรสาร 02-116-6083 บริษัทฯ ขอน้อมรับคำติชมต่างๆ ของท่านเจ้าของร่วม/ผู้พักอาศัย และจะนำไปดำเนินการด้วยความเต็มใจอย่างยิ่ง

ขอแสดงความนับถือ
(ปัฐวิน วงศ์เสถียร)
ในนามบริษัท แกรนด์ ยูนิตี้ ดิเวลล็อปเมนท์ จำกัด

บทนำ

บริษัท เซนเซส พร็อพเพอร์ตี้ แมเนจเม้นท์ จำกัด ในฐานะผู้บริหารโครงการ เดอ ลาพีส จรัญ 81 ขอต้อนรับเจ้าของร่วม/ผู้พักอาศัย ทุกท่านด้วยความยินดี และมุ่งมั่นให้บริการด้วยความจริงใจ ทั้งจะอำนวยความสะดวกให้กับเจ้าของร่วม/ผู้พักอาศัย เพื่อความเป็นระเบียบเรียบร้อยของโครงการฯ อย่างเต็มความสามารถ

ทั้งนี้ เพื่อประโยชน์ในการใช้บริการของอาคารได้อย่างเต็มประสิทธิภาพเสริมสร้างความเข้าใจในการพักอาศัยร่วมกันของเจ้าของร่วม/ผู้พักอาศัย และรักษามาตรฐานอาคารพักอาศัยที่ดีที่สุดแห่งหนึ่งในกรุงเทพมหานคร ฝ่ายจัดการอาคาร จึงได้จัดวางหลักเกณฑ์ระเบียบการเข้าพักอาศัยที่เป็นมาตรฐานขึ้นให้สอดคล้องกับอาคาร จึงได้รวบรวมสาระสำคัญ รายละเอียดต่างๆ เกี่ยวกับระเบียบปฏิบัติในการใช้พื้นที่ การดูแลรักษาและการใช้ทรัพย์สินส่วนกลาง การใช้บริการสิ่งอำนวยความสะดวกของอาคาร รวมถึงข้อปฏิบัติการระงับเหตุฉุกเฉินเบื้องต้นของเจ้าของร่วม / ผู้พักอาศัย

คู่มือฉบับนี้ จะเป็นบรรทัดฐานของการบริหารจัดการอาคารชุดให้เกิดประสิทธิภาพสูงสุด ในการพักอาศัยร่วมกันอย่างมีความสุขในโครงการ เดอ ลาพีส จรัญ 81 อย่างไรก็ตาม ระเบียบและข้อกำหนดต่างๆ ที่ปรากฏในเอกสารคู่มือฉบับนี้ อาจมีการปรับปรุง เปลี่ยนแปลงแก้ไขได้ตามความเหมาะสมในอนาคต และโปรดศึกษารายละเอียดในคู่มือฉบับนี้ พร้อมอธิบายรายละเอียดต่างๆ ให้กับสมาชิกในครอบครัวของท่านให้ทราบโดยทั่วกันด้วย หากมีข้อสงสัยหรือประสงค์จะทราบข้อมูลเพิ่มเติมประการใด กรุณาติดต่อฝ่ายจัดการอาคารได้ที่หมายเลขโทรศัพท์ 02-116-6081

ฝ่ายจัดการอาคาร
นิติบุคคลอาคารชุด เดอ ลาพีส จรัญ 81

ข้อมูลโครงการ

เจ้าของโครงการ	บริษัท แกรนด์ ยูนิตี้ ดิเวลล็อปเมนท์ จำกัด
ที่ตั้งโครงการ	ถนนจรัญสนิทวงศ์
ลักษณะโครงการ	อาคารพักอาศัยสูง 32 ชั้น 1 อาคาร ร้านค้า 1 อาคาร อาคารจอดรถ 1 อาคาร
จำนวนยูนิต	ห้องพักอาศัย 635 ยูนิต และร้านค้า 2 ยูนิต
พื้นที่โครงการ	3-1-3.7 ไร่

ประเภทห้องชุด

STUDIO	26.00 ตร.ม.
1 BEDROOM	26.00 ตร.ม.
1 BEDROOM CORNER	34.50 ตร.ม.
1 BEDROOM PLUS	34.50 ตร.ม.
2 BEDROOM	60.00 ตร.ม.

สิ่งอำนวยความสะดวก

ล็อบบี้
ห้อง Co - Working Space
ห้องประชุม
ห้อง Sky Lounge
Laundry Area
ห้องซาวน่า
สระว่ายน้ำ
ห้องออกกำลังกาย
สวนพักผ่อน
สวนดาดฟ้า
Playground

สิ่งอำนวยความสะดวกภายในอาคาร

สิ่งอำนวยความสะดวกต่างๆ ภายในอาคารชุดจัดไว้สำหรับเจ้าของร่วม / ผู้พักอาศัยและสมาชิกในครอบครัวเท่านั้น แขกของเจ้าของร่วมจะใช้บริการได้ก็ต่อเมื่อมาพร้อมกับเจ้าของร่วมเท่านั้น ซึ่งการใช้ทรัพย์สินดังกล่าว ขอให้มีความระมัดระวัง และช่วยกันรักษามิให้ทรัพย์สินเกิดความเสียหายและมีสภาพการใช้งานที่ยืนยาว อนึ่ง หากเจ้าของร่วม มิได้อาศัยอยู่ในอาคารชุด ก็สามารถให้สิทธิ์ในการใช้สิ่งอำนวยความสะดวกต่างๆ ภายในโครงการกับผู้พักอาศัย / ผู้เช่าได้เช่นกัน

ระเบียบทั่วไปในการใช้สิ่งอำนวยความสะดวกในอาคารชุด มีดังนี้

1. สิ่งอำนวยความสะดวกภายในอาคารชุด ให้สิทธิ์ในการใช้เฉพาะเจ้าของร่วม / ผู้พักอาศัย สมาชิกในครอบครัวภายในอาคารชุดเท่านั้น
2. ในกรณีแขกของเจ้าของร่วมมีความประสงค์จะใช้สิ่งอำนวยความสะดวกของอาคารชุด เจ้าของร่วมจะต้องแจ้งให้ทราบถึงกฎระเบียบที่ได้ตกลงกัน ระหว่างฝ่ายจัดการอาคารและเจ้าของร่วมให้แขกได้รับทราบก่อนใช้บริการทุกครั้ง
3. ในกรณีเด็กที่มีอายุต่ำกว่า 12 ปี ต้องการใช้สิ่งอำนวยความสะดวก จะต้องมีผู้ปกครองหรือผู้ดูแลควบคุมในการใช้อยู่ตลอดเวลา
4. ควรระมัดระวังการใช้เสียงให้อยู่ในระดับที่เหมาะสม ทั้งนี้เพื่อหลีกเลี่ยงการรบกวนบุคคลอื่นๆ ที่ใช้สิ่งอำนวยความสะดวกข้างเคียง
5. ไม่อนุญาตให้เล่นฟุตบอล โรลเลอร์สเก็ต โรลเลอร์เบลด และสเก็ตบอร์ด ภายในสนามหญ้า ห้องออกกำลังกาย และพื้นที่สาธารณะ
6. ให้ร่วมกันรักษาความสะอาด ในการใช้สิ่งอำนวยความสะดวกทั้งก่อนและหลังการใช้บริการ
7. การให้บริการใช้สิ่งอำนวยความสะดวกต่างๆ จะเปิดบริการทุกวัน ตามเวลาที่กำหนด เว้นแต่ในกรณีบำรุงรักษาหรือซ่อมแซม
8. ฝ่ายจัดการอาคาร จะไม่รับผิดชอบต่อความเสียหาย สูญหายใดๆ ของทรัพย์สินของบุคคลใดๆ อันเกิดจากการใช้สิ่งอำนวยความสะดวก รวมถึงกรณีการบาดเจ็บหรือเสียชีวิต อันเนื่องมาจากการใช้สิ่งอำนวยความสะดวกนั้นๆ
9. ฝ่ายจัดการอาคาร ขอสงวนสิทธิ์ในการเปลี่ยนแปลง กฎ ระเบียบ ในการใช้สิ่งอำนวยความสะดวก ในกรณีมีเหตุอันจำเป็น โดยจะแจ้งเป็นหนังสือให้เจ้าของร่วม / ผู้พักอาศัยทราบล่วงหน้า

ห้อง Co - Working Space

ระเบียบการใช้บริการห้อง Co - Working Space

1. ห้อง Co - Working Space เปิดให้บริการทุกวัน ระหว่างเวลา 06.00 – 22.00 น.
2. ห้อง Co - Working Space นี้ใช้สำหรับอ่านหนังสือและทำงานเท่านั้น
3. ผู้มีสิทธิ์ใช้ห้อง Co - Working Space
   3.1 เจ้าของร่วมหรือผู้พักอาศัย และสมาชิกในครอบครัวเท่านั้น
   3.2 แขกของเจ้าของร่วมหรือผู้พักอาศัย จะได้รับอนุญาตให้ใช้บริการต่อเมื่อมาใช้บริการพร้อมกับเจ้าของร่วมหรือผู้พักอาศัยเท่านั้น
   3.3 ผู้ใช้บริการอายุต่ำกว่า 12 ปี ต้องมีผู้ปกครองดูแลอย่างใกล้ชิด
   3.4 ห้ามพนักงานหรือลูกจ้างของเจ้าของร่วมใช้บริการ
4. ห้ามนำอาหาร และเครื่องดื่มที่มีแอลกอฮอล์เข้ามาในห้อง
5. ห้ามนำสัตว์เลี้ยงเข้ามาภายในห้อง Co - Working Space
6. ห้ามส่งเสียงรบกวนผู้อื่น
7. ผู้ใช้บริการต้องไม่ละเมิดสิทธิส่วนบุคคลของผู้อื่น
8. ห้องนี้เป็นทรัพย์ส่วนกลาง จึงอาจต้องใช้บริการร่วมกับผู้อื่น
9. ห้ามเคลื่อนย้ายอุปกรณ์ต่างๆ ก่อนได้รับอนุญาต
10. หากเกิดความเสียหายแก่ทรัพย์ส่วนกลางอื่นใด หรือทรัพย์สินของบุคคลอื่นโดยท่านหรือบุคคลในการปกครอง ท่านจะต้องเป็นผู้ชดใช้ค่าเสียหาย ตามมูลค่าที่เกิดขึ้นจริง
11. ฝ่ายจัดการอาคารขอสงวนสิทธิ์ไม่รับผิดชอบต่อความเสียหายหรืออุบัติเหตุอันเกิดแก่ผู้ใช้บริการและระงับการให้บริการกับบุคคลที่ไม่ทำตามระเบียบที่กำหนดไว้

ห้องประชุม

ระเบียบการใช้บริการห้องประชุม

1. ห้องประชุมเปิดให้บริการทุกวัน ระหว่างเวลา 06.00 – 22.00 น.
2. ห้องนี้ใช้สำหรับจัดประชุมหรือกิจกรรมที่เกี่ยวข้องเท่านั้น
3. ผู้มีสิทธิ์ใช้ห้องประชุม
   3.1 เจ้าของร่วมหรือผู้พักอาศัย และสมาชิกในครอบครัวเท่านั้น
   3.2 แขกของเจ้าของร่วมหรือผู้พักอาศัย จะได้รับอนุญาตให้ใช้บริการต่อเมื่อมาใช้บริการร่วมกับเจ้าของร่วมหรือผู้พักอาศัยเท่านั้น
   3.3 ผู้ใช้บริการอายุต่ำกว่า 12 ปี ต้องมีผู้ปกครองดูแลอย่างใกล้ชิด
   3.4 ห้ามพนักงานหรือลูกจ้างของเจ้าของร่วมใช้บริการ
4. กรุณาลงทะเบียนทุกครั้งที่ใช้บริการ หรือติดต่อฝ่ายจัดการอาคาร
5. กรณีที่ผู้ใช้บริการได้นำอาหารว่างและเครื่องดื่มเข้ามาภายในห้องประชุม ท่านจะต้องดูแลทำความสะอาดและความเรียบร้อยก่อนออกจากห้องประชุมทุกครั้ง
6. กรณีเจ้าของร่วมหรือผู้พักอาศัยมีความประสงค์ใช้บริการโดยต้องการความเป็นส่วนตัว โปรดติดต่อฝ่ายจัดการอาคารเพื่อรับทราบกฎระเบียบ
7. ผู้ใช้บริการต้องไม่ละเมิดสิทธิส่วนบุคคลของผู้อื่น
8. ห้ามนำสัตว์เลี้ยงเข้ามาภายในห้องประชุม
9. ห้ามเคลื่อนย้ายอุปกรณ์ต่างๆ ก่อนได้รับอนุญาต
10. หากเกิดความเสียหายแก่ทรัพย์ส่วนกลางอื่นใด หรือทรัพย์สินของบุคคลอื่นโดยท่านหรือบุคคลในการปกครอง ท่านจะต้องเป็นผู้ชดใช้ค่าเสียหาย ตามมูลค่าที่เกิดขึ้นจริง
11. ฝ่ายจัดการอาคารขอสงวนสิทธิ์ไม่รับผิดชอบต่อความเสียหายหรืออุบัติเหตุอันเกิดแก่ผู้ใช้บริการและระงับการใช้บริการของบุคคลที่ไม่ทำตามระเบียบที่กำหนดไว้

ห้อง Sky Lounge

ระเบียบการใช้บริการห้อง Sky Lounge

1. ห้อง Sky Lounge การเปิดบริการทุกวัน ระหว่างเวลา 06.00 – 22.00 น.
2. ห้องนี้ใช้สำหรับสันทนาการและกิจกรรมที่เกี่ยวข้องเท่านั้น
3. ผู้มีสิทธิ์ใช้ห้อง Sky Lounge
   3.1 เจ้าของร่วมหรือผู้อาศัย และสมาชิกในครอบครัวเท่านั้น
   3.2 แขกของเจ้าของร่วมหรือผู้อาศัย จะได้รับอนุญาตให้ใช้บริการต่อเมื่อมาใช้บริการร่วมกับเจ้าของร่วมหรือผู้พักอาศัยเท่านั้น
   3.3 ผู้ใช้บริการอายุต่ำกว่า 12 ปี ต้องมีผู้ปกครองดูแลอย่างใกล้ชิด
   3.4 ห้ามพนักงานหรือลูกจ้างของเจ้าของร่วมมาใช้บริการ
4. กรุณาลงทะเบียนทุกครั้งที่ใช้บริการหรือติดต่อฝ่ายจัดการอาคาร
5. กรณีเจ้าของร่วมหรือผู้พักอาศัย มีความประสงค์ใช้บริการ โดยต้องการความเป็นส่วนตัว โปรดติดต่อฝ่ายจัดการอาคาร เพื่อรับทราบกฎระเบียบ
6. ผู้ใช้บริการต้องไม่ละเมิดสิทธิส่วนตัวของผู้อื่น
7. ห้ามนำสัตว์เลี้ยงเข้ามาในห้อง Sky Lounge
8. ห้องนี้เป็นทรัพย์ส่วนกลาง จึงอาจต้องใช้บริการร่วมกับผู้อื่น
9. ห้ามเคลื่อนย้ายอุปกรณ์ต่างๆ ก่อนได้รับอนุญาต
10. หากเกิดความเสียหายแก่ทรัพย์ส่วนกลางอื่นใด หรือทรัพย์สินของบุคคลอื่นโดยท่านหรือบุคคลในการปกครอง ท่านจะต้องเป็นผู้ชดใช้ค่าเสียหาย ตามมูลค่าที่เกิดขึ้นจริง
11. ฝ่ายจัดการอาคารขอสงวนสิทธิ์ไม่รับผิดชอบต่อความเสียหายหรืออุบัติเหตุอันเกิดแก่ผู้ใช้บริการ และระงับการให้บริการของบุคคลที่ไม่ทำตามกฎระเบียบที่กำหนดไว้

ห้องซาวน่า

ระเบียบการใช้ห้องซาวน่า

1. ห้องซาวน่าเปิดให้บริการทุกวัน ระหว่างเวลา 06.00 – 22.00 น.
2. บุคคลต่อไปนี้ ห้ามใช้ห้องซาวน่าโดยเด็ดขาด
   2.1 ผู้ป่วยที่ร่างกายไม่แข็งแรงหรืออยู่ในระหว่างพักฟื้น
   2.2 ผู้ป่วยที่เป็นโรคติดต่อทุกชนิด
   2.3 ผู้ป่วยที่เป็นโรคความดันโลหิตสูงและโรคหัวใจ
   2.4 ผู้ที่ดื่มแอลกอฮอล์ และมีอาการมึนเมา
   2.5 ห้ามพนักงานหรือลูกจ้างของเจ้าของร่วมใช้บริการ
3. ผู้มีสิทธิ์ใช้ห้องซาวน่า
   3.1 เจ้าของร่วมหรือผู้พักอาศัย และสมาชิกในครอบครัวเท่านั้น
   3.2 แขกของเจ้าของร่วมหรือผู้พักอาศัย จะได้รับอนุญาตให้ใช้บริการต่อเมื่อมาใช้บริการพร้อมกับเจ้าของร่วมหรือผู้พักอาศัยเท่านั้น
   3.3 เด็กที่อายุต่ำกว่า 12 ปี จะอนุญาตให้ใช้บริการโดยมีผู้ปกครองหรือผู้ดูแลควบคุมอย่างใกล้ชิดตลอดเวลา
4. ห้ามนำอาหารและเครื่องดื่มทุกชนิด รวมทั้งวัสดุ อุปกรณ์ สมุนไพร โลชั่น และเครื่องบำรุงผิวพรรณทุกชนิด เข้าไปในห้องซาวน่าโดยเด็ดขาด
5. ผู้ใช้บริการจะต้องรักษาความสะอาดและโปรดใช้อุปกรณ์ด้วยความสุภาพเรียบร้อย รวมทั้งไม่เป็นการรบกวนผู้อื่น
6. ผู้ใช้บริการต้องใช้อุปกรณ์ของห้องซาวน่าตามวิธีการที่ถูกต้อง หากเกิดความเสียหายหรือไม่สะดวก กรุณาแจ้งฝ่ายจัดการอาคารทราบทันที
7. กรณีที่ผู้ใช้บริการทำอุปกรณ์ห้องซาวน่าเสียหาย ผู้ใช้บริการจะต้องรับผิดชอบชดใช้ค่าเสียหายดังกล่าวตามมูลค่าที่เกิดขึ้นจริง
8. ฝ่ายจัดการอาคารขอสงวนสิทธิ์ไม่รับผิดชอบต่อความเสียหายและอุบัติเหตุอันเกิดจากผู้ใช้บริการ และระงับการให้บริการกับบุคคลที่ไม่ปฏิบัติตามระเบียบที่กำหนดไว้

สระว่ายน้ำ

ระเบียบการใช้สระว่ายน้ำ

1. สระว่ายน้ำ เปิดให้บริการทุกวัน ระหว่างเวลา 06.00 – 22.00 น.
2. ผู้มีสิทธิ์ใช้บริการสระว่ายน้ำ
   2.1 เจ้าของร่วมหรือผู้พักอาศัย และสมาชิกในครอบครัวเท่านั้น
   2.2 แขกของเจ้าของร่วมหรือผู้พักอาศัย จะได้รับอนุญาต ให้ใช้บริการต่อเมื่อมาใช้บริการพร้อมกับเจ้าของร่วมหรือผู้พักอาศัยเท่านั้น โดยฝ่ายจัดการอาคาร จะเป็นผู้รักษาสิทธิ์ในการจำกัดจำนวนแขกที่ได้รับอนุญาตให้ใช้บริการ ในกรณีที่มีการใช้หนาแน่น
   2.3 เด็กที่อายุต่ำกว่า 12 ปี จะอนุญาตให้ใช้บริการโดยมีผู้ปกครองหรือผู้ดูแลควบคุมอย่างใกล้ชิดตลอดเวลา
   2.4 พนักงานหรือ ลูกจ้าง ของเจ้าของร่วม จะไม่ได้รับอนุญาตให้ใช้บริการ
3. ห้ามนำอุปกรณ์อิเล็กทรอนิกส์ เช่น วิทยุ โทรทัศน์ คอมพิวเตอร์พกพา เครื่องบันทึกเสียง และอุปกรณ์เครื่องเสียงต่าง ๆ เข้าใน บริเวณสระว่ายน้ำ
4. ไม่อนุญาตให้เล่นเกมที่ใช้ลูกบอล (โปโลน้ำ แฮนด์บอล ฯลฯ) บริเวณโดยรอบของสระว่ายน้ำ
5. ห้ามบ้วนน้ำลายหรือเสมหะลงในสระว่ายน้ำ
6. ห้ามสวมใส่รองเท้าเข้ามาในบริเวณสระว่ายน้ำ
7. ห้ามนำอาหาร เครื่องดื่มที่มีแอลกอฮอล์ มารับประทานในบริเวณโดยรอบสระว่ายน้ำ
8. ห้ามนำสัตว์เลี้ยงเข้ามาในบริเวณนี้โดยเด็ดขาด
9. ห้ามสูบบุหรี่ เสพสิ่งเสพติด บริเวณสระว่ายน้ำ
10. การใช้บริการสระว่ายน้ำ เป็นความสมัครใจของผู้ใช้บริการเอง ฝ่ายจัดการอาคารจะไม่รับผิดชอบต่ออุบัติเหตุหรือความบาดเจ็บใดๆ ในชีวิตและทรัพย์สินไม่ว่าจะเป็นเจ้าของร่วมหรือผู้พักอาศัย สมาชิกหรือแขกของเจ้าของร่วมหรือผู้พักอาศัยหรืออื่นๆที่เกิดขึ้นโดยตรงหรือโดยอ้อม
11. ผู้ใช้บริการจะต้องปฏิบัติตามกฎระเบียบที่ประกาศโดยฝ่ายจัดการอาคาร
12. ฝ่ายจัดการอาคาร ขอสงวนสิทธิ์ที่จะห้ามและระงับการใช้บริการของบุคคลที่ไม่ปฏิบัติตามกฎระเบียบที่กำหนดไว้

ข้อปฏิบัติของ ผู้ใช้สระว่ายน้ำ มีดังนี้

1. สวมใส่ชุดว่ายน้ำที่เหมาะสมทุกครั้งก่อนลงสระ
2. ใช้โลชั่นกันแดดในปริมาณที่พอเหมาะ
3. ควรอาบน้ำทุกครั้งก่อนลงสระว่ายน้ำ
4. ใช้อุปกรณ์ช่วยชีวิตในเวลาฉุกเฉินเท่านั้น

ข้อห้ามในการใช้สระว่ายน้ำ มีดังนี้

1. ใช้บริการสระว่ายน้ำในขณะที่เจ็บป่วยด้วยโรคที่สามารถติดต่อได้
2. ทำสิ่งที่จะเป็นภัย กีดขวาง ไม่สะดวก หรือกวนใจกับบุคคลใดๆ ในขณะที่อยู่บริเวณสระน้ำ
3. ทิ้งวัสดุเหลือใช้ เช่น กระดาษ ขยะ ลงในสระว่ายน้ำ

ห้องออกกำลังกาย

ระเบียบการใช้บริการห้องออกกำลังกาย

1. ห้องออกกำลังกาย เปิดให้บริการทุกวัน ระหว่างเวลา 06.00 – 22.00 น.
2. เจ้าของร่วมหรือผู้พักอาศัย จะต้องลงชื่อในสมุดทุกครั้งที่ใช้บริการ
3. ผู้มีสิทธิ์ใช้ห้องออกกำลังกาย
   3.1 เจ้าของร่วมหรือผู้พักอาศัย และสมาชิกในครอบครัวใช้ประโยชน์เท่านั้น
   3.2 แขกของเจ้าของร่วมหรือผู้พักอาศัย จะได้รับอนุญาต ให้ใช้บริการต่อเมื่อมาใช้บริการพร้อมกับเจ้าของร่วมหรือผู้พักอาศัยเท่านั้น
   3.3 ฝ่ายจัดการอาคาร จะเป็นผู้รักษาสิทธิ์ในการจำกัดจำนวนแขกที่ได้รับอนุญาตให้ใช้บริการ หากอุปกรณ์อำนวยความสะดวก มีผู้มาใช้บริการมากเกินไป
   3.4 เด็กที่อายุต่ำกว่า 12 ปี จะอนุญาตให้ใช้บริการโดยมีผู้ปกครองหรือผู้ดูแลควบคุมอย่างใกล้ชิดและตลอดเวลา
   3.5 พนักงานหรือลูกจ้างของเจ้าของร่วม จะไม่ได้รับอนุญาตให้มีสิทธิ์ในการใช้บริการ
4. ฝ่ายจัดการอาคารขอแนะนำให้ผู้ใช้บริการทำการตรวจสุขภาพก่อนการใช้บริการห้องออกกำลังกาย
5. ผู้ใช้บริการจะต้องสวมใส่ชุดออกกำลังกายที่เหมาะสม รองเท้าที่ใช้สำหรับออกกำลังกาย และจะต้องน้ำผ้าเช็ดตัวส่วนตัวมาด้วยทุกครั้งในการเข้าใช้ห้องออกกำลังกาย
6. ก่อนใช้อุปกรณ์ผู้ใช้บริการควรศึกษาคู่มือแนะนำที่จัดไว้ให้
7. หากพบอุปกรณ์ออกกำลังกายไม่สามารถใช้งานได้ หรือพบว่าได้รับความเสียหาย ขอความกรุณาเจ้าของร่วม / ผู้พักอาศัย แจ้งฝ่ายจัดการอาคารทันที
8. ผู้ใช้บริการจะต้องปฏิบัติตามคำแนะนำ หรือข้อกำหนดในการใช้อุปกรณ์ต่างๆ อย่างเคร่งครัดภายหลังการใช้อุปกรณ์ออกกำลังกาย ผู้ใช้บริการจะต้องจัดเก็บอุปกรณ์ให้อยู่ในสภาพเดิม ตามจุดที่จัดเตรียมไว้ให้ และห้ามเคลื่อนย้ายอุปกรณ์ใดๆ ออกจากห้องออกกำลังกาย
9. ฝ่ายจัดการอาคารมีสิทธิ์กำหนดช่วงเวลาในการใช้อุปกรณ์ออกกำลังกาย รวมทั้งกำหนดบทลงโทษในกรณีที่ฝ่าฝืนกฎระเบียบ
10. ห้ามนำสัตว์เลี้ยงเข้ามาในบริเวณห้องออกกำลังกายโดยเด็ดขาด
11. ห้ามรับประทานอาหาร หรือเครื่องดื่มที่มีแอลกอฮอล์ ในบริเวณพื้นที่ของห้องออกกำลังกาย
12. ผู้ใช้บริการต้องปฏิบัติตามกฎระเบียบที่ประกาศโดยฝ่ายจัดการอาคาร
13. การใช้อุปกรณ์ใดๆ ผิดวัตถุประสงค์ในลักษณะที่ก่อให้เกิดความเสียหาย เจ้าของร่วม / ผู้พักอาศัยที่ใช้บริการในขณะนั้นจะต้องรับผิดชอบต่อความเสียหายที่เกิดขึ้นต่อทั้งอุปกรณ์และบุคคลที่ 3
14. ผู้ใช้บริการห้องออกกำลังกายจะต้องใช้อุปกรณ์ด้วยความระมัดระวัง โดยคำนึงถึงความปลอดภัยของตนเองฝ่ายจัดการอาคารจะไม่รับผิดชอบต่ออุบัติเหตุ การบาดเจ็บใดๆ หรือการเสียชีวิตที่เกิดขึ้นต่อเจ้าของร่วม / ผู้พักอาศัย และสมาชิกทั้งที่เกิดขึ้นโดยตรงหรือโดยอ้อมหรือที่เกี่ยวเนื่องกับการใช้ห้องออกกำลังกายหรืออุปกรณ์เครื่องมือ ในบริเวณห้องออกกำลังกายไม่ว่าจะเกิดจากความประมาทเลินเล่อหรือไม่ก็ตาม
15. ต้องไม่รบกวนสมาธิหรือละเมิดสิทธิส่วนบุคคลของผู้อื่นที่ต้องการออกกำลังกาย
16. ห้ามผู้ที่เป็นโรคผิวหนังและโรคติดต่อ ใช้งานห้องออกกำลังกาย
17. ฝ่ายจัดการอาคาร ขอสงวนสิทธิ์ในการห้ามบุคคลใดๆ ใช้อุปกรณ์ ไม่ว่าจะเป็นเจ้าของร่วม / ผู้พักอาศัย หรือบุคคลอื่นๆ ซึ่งไม่ปฏิบัติตามระเบียบข้อบังคับ หรือผู้ที่ปฏิบัติตนในลักษณะที่ไม่รับผิดชอบ ไม่สุภาพทั้งกาย วาจา การแต่งกายและการกระทำที่ไม่เหมาะสม

Playground

ระเบียบการใช้บริการสนามเด็กเล่น

1. สนามเด็กเล่นเปิดให้บริการทุกวัน ระหว่างเวลา 06.00 –19.00 น.
2. สนามเด็กเล่นนี้ใช้สำหรับกิจกรรมที่เกี่ยวข้องกับเด็กเท่านั้น
3. ผู้มีสิทธิ์ใช้สนามเด็กเล่น
   3.1 เจ้าของร่วมหรือผู้พักอาศัย และสมาชิกในครอบครัวเท่านั้น
   3.2 แขกของเจ้าของร่วมหรือผู้พักอาศัย จะได้รับอนุญาตให้ใช้บริการต่อเมื่อมาใช้บริการพร้อมกับเจ้าของร่วมหรือผู้พักอาศัยเท่านั้น
   3.3 ห้ามพนักงานหรือลูกจ้างของเจ้าของร่วมใช้บริการ
4. ผู้ใช้บริการอายุต่ำกว่า 12 ปี ต้องมีผู้ปกครองหรือพี่เลี้ยงดูแลอย่างใกล้ชิด
5. กรณีที่เจ้าของร่วมหรือผู้พักอาศัยได้นำอาหารและเครื่องดื่มเข้ามาภายในบริเวณสนามเด็กเล่น
   ท่านจะต้องดูแลทำความสะอาดและความเรียบร้อยก่อนออกจากสนามเด็กเล่นทุกครั้ง
6. ผู้ใช้บริการต้องไม่ละเมิดสิทธิ์ส่วนบุคคลของผู้อื่น
7. ห้ามนำสัตว์เลี้ยงเข้ามาภายในบริเวณสนามเด็กเล่น
8. ห้ามเคลื่อนย้ายอุปกรณ์ต่างๆ ก่อนได้รับอนุญาต
9. กรณีเกิดความเสียหายแก่ทรัพย์ส่วนกลางอื่นใดโดยท่านหรือบุคคลโดยปกครอง ท่านจะต้องเป็นผู้ชดใช้ค่าเสียหายตามมูลค่าที่เกิดขึ้นจริง
10. ฝ่ายจัดการอาคารขอสงวนสิทธิ์ไม่รับผิดชอบต่อความเสียหายหรืออุบัติเหตุอันเกิดแก่ผู้ใช้บริการและระงับการใช้บริการของบุคคล
    ที่ไม่ทำตามระเบียบที่กำหนดไว้

กฎระเบียบการใช้พื้นที่จอดรถ

เพื่อเป็นการอำนวยความสะดวกและการจัดระเบียบในการใช้พื้นที่จอดรถให้กับเจ้าของร่วม และผู้พักอาศัยในอาคาร นิติบุคคลอาคารชุดฯ จึงขอแจ้งกฎระเบียบในการใช้พื้นที่จอดรถ โดยมีรายละเอียดดังนี้

1. สิทธิ์การจอดรถในอาคารชุดสำหรับเจ้าของร่วม ให้เป็นไปตามสัญญาจะซื้อจะขายระหว่างเจ้าของโครงการกับผู้ซื้อ โดยให้เจ้าของร่วมมาลงทะเบียนแจ้งสิทธิ์จอดรถตามสัญญาจะซื้อจะขายห้องชุดกับฝ่ายจัดการอาคาร ทั้งนี้นิติบุคคลอาคารชุดฯ ไม่อนุญาตให้จำหน่ายจ่ายโอนสิทธิ์ดังกล่าวให้แก่ผู้อื่น เว้นแต่เป็นการให้สิทธิ์การจอดรถแก่ผู้เช่าห้องชุดของเจ้าของร่วม กรณีที่เจ้าของร่วมมีรถยนต์และรถจักรยานยนต์ เจ้าของร่วมจะต้องเลือกประเภทของรถโดยใช้สิทธิ์ได้อย่างหนึ่งอย่างใดเท่านั้น หากเจ้าของร่วมใดนำรถเข้ามาจอดในอาคารชุดเกินสิทธิ์จอด ต้องชำระค่าชดเชยการจัดการพื้นที่จอดรถในอัตราเดียวกับผู้มาติดต่อ (Visitor) โดยเจ้าของร่วมจะได้รับสิทธิ์จอดรถ ดังนี้
   1.1 ห้องชุด Studio ได้รับสิทธิ์จอดรถ 1 คัน
   1.2 ห้องชุด 1 ห้องนอน ได้รับสิทธิ์จอดรถ 1 คัน
   1.3 ห้องชุด 2 ห้องนอน ได้รับสิทธิ์จอดรถ 2 คัน
2. นิติบุคคลอาคารชุดฯ จะดำเนินการออกสติ๊กเกอร์ให้กับเจ้าของร่วมหรือตัวแทนเจ้าของร่วมที่ขอใช้สิทธิ์จอดรถ โดยไม่มีค่าใช้จ่าย โดยเจ้าของร่วมหรือตัวแทนเจ้าของร่วมจะต้องจัดเตรียมเอกสารให้กับนิติบุคคลอาคารชุดฯ ดังนี้
   2.1 แสดงสำเนาหนังสือกรรมสิทธิ์ห้องชุด
   2.2 สำเนาบัตรประชาชน
   2.3 สำเนาทะเบียนรถ
   2.4 กรณีผู้ยื่นขอมิใช่เจ้าของร่วม ให้แสดงหนังสือมอบอำนาจจากเจ้าของร่วม

โดยเจ้าของร่วมหรือผู้ใช้สิทธิ์ จะต้องติดสติ๊กเกอร์จอดรถที่กระจกด้านขวามือของรถยนต์ ท่านสามารถจอดรถยนต์ในพื้นที่ที่นิติบุคคลอาคารชุดฯ กำหนด และสำหรับรถจักรยานยนต์ให้ติดที่บังโคลนหน้าหรือในตำแหน่งที่แสดงให้เห็นได้อย่างชัดเจน ท่านสามารถจอดรถจักรยานยนต์ในพื้นที่ที่นิติบุคคลอาคารชุดฯ กำหนด

กรณีสติ๊กเกอร์สูญหายหรือชำรุด เจ้าของร่วมจะต้องแจ้งเป็นลายลักษณ์อักษร โดยแจ้งความลงบันทึกประจำวัน และยื่นเรื่องขอรับสติ๊กเกอร์ใหม่ที่นิติบุคคลอาคารชุดฯ โดยเสียค่าธรรมเนียมใบละ 100.- บาท (หนึ่งร้อยบาทถ้วน)

3. ผู้มาติดต่อ (Visitor) ซึ่งนำรถเข้ามาภายในบริเวณอาคารชุด จะต้องรับบัตร Visitor สำหรับวางที่กระจกด้านหน้ารถ และบัตรผ่านเข้าออก โดยแลกบัตรประจำตัวประชาชน หรือบัตรที่หน่วยงานราชการออกให้ ไว้กับเจ้าหน้าที่รักษาความปลอดภัย และต้องจอดรถในพื้นที่จอดรถ Visitor ที่กำหนดไว้เท่านั้น โดยชำระค่าชดเชยการจัดการพื้นที่จอดรถ ดังนี้
   3.1 รถยนต์
      3.1.1 บัตรผ่านเข้าออก ที่ไม่มีการประทับตรานิติบุคคลอาคารชุดฯ คิดค่าชดเชยการจัดการพื้นที่จอดรถในอัตราชั่วโมงละ 50.- บาท (ห้าสิบบาทถ้วน) เศษของชั่วโมงคิดเป็น 1 ชั่วโมง
      3.1.2 บัตรผ่านเข้าออก ที่ประทับตรานิติบุคคลอาคารชุดฯ 3 ชั่วโมงแรกจอดฟรี ชั่วโมงต่อไปชั่วโมงละ 20.- บาท (ยี่สิบบาทถ้วน) เศษของชั่วโมงคิดเป็น 1 ชั่วโมง
   3.2 รถจักรยานยนต์
      3.2.1 บัตรผ่านเข้าออก ที่ไม่มีการประทับตรานิติบุคคลอาคารชุดฯ คิดค่าชดเชยการจัดการพื้นที่จอดรถในอัตราชั่วโมงละ 20.- บาท (ยี่สิบบาทถ้วน) เศษของชั่วโมงคิดเป็น 1 ชั่วโมง
      3.2.2 บัตรผ่านเข้าออก ที่ประทับตรานิติบุคคลอาคารชุดฯ 3 ชั่วโมงแรกจอดฟรี ชั่วโมงต่อไปชั่วโมงละ 10.- บาท (สิบบาทถ้วน) เศษของชั่วโมงคิดเป็น 1 ชั่วโมง

กรณีที่เจ้าของร่วมมีความประสงค์จะให้ผู้มาติดต่อ (Visitor) ซึ่งเป็นแขกของเจ้าของร่วมจอดรถค้างคืน ท่านเจ้าของร่วมสามารถ ติดต่อสำนักงานนิติบุคคลอาคารชุดฯ ภายในเวลาทำการ (ไม่เกินเวลา 18.00 น.) เพื่อชำระค่าชดเชยการจัดการพื้นที่จอดรถแบบ เหมาจ่าย ดังนี้ รถยนต์คืนละ 200 บาท (สองร้อยบาทถ้วน) รถจักรยานยนต์คืนละ 100 บาท (หนึ่งร้อยบาทถ้วน) โดยใช้สิทธิ์จอดได้ ไม่เกิน 12.00 น. ของวันถัดไป

กรณีจอดเกินเวลาดังกล่าว จะคิดค่าชดเชยการจัดการพื้นที่จอดรถ ดังนี้

- รถยนต์ จะคิดค่าชดเชยการจัดการพื้นที่จอดรถในอัตราชั่วโมงละ 20.- บาท (ยี่สิบบาทถ้วน) เศษของชั่วโมง คิดเป็น 1 ชั่วโมง
- รถจักรยานยนต์ จะคิดค่าชดเชยการจัดการพื้นที่จอดรถในอัตราชั่วโมงละ 10.- บาท (สิบบาทถ้วน) เศษของชั่วโมง คิดเป็น 1 ชั่วโมง

ผู้มาติดต่อ (Visitor) มีหน้าที่ต้องเก็บรักษาบัตรผ่านเข้า-ออก ไว้เป็นหลักฐานแสดงต่อเจ้าหน้าที่รักษาความปลอดภัย ในการนำรถออกจากลานจอด หากบัตรผ่านเข้า-ออก สูญหาย นิติบุคคลอาคารชุดฯ สงวนสิทธิ์ไม่อนุญาตให้นำรถออกจากพื้นที่ จนกว่าผู้ขับขี่จะนำหลักฐานการครอบครองรถมาแสดงต่อนิติบุคคลอาคารชุด และกรอกแบบฟอร์มการขออนุญาตนำรถออกจากอาคารชุด พร้อมชำระค่าบัตรผ่านหาย จำนวน 200.-บาท (สองร้อยบาทถ้วน) และค่าชดเชยการจัดการพื้นที่จอดรถตามระเบียบนับแต่เวลาที่นำรถเข้าจนถึงเวลาที่นำรถออก

4. ผู้ใดฝ่าฝืนกฎระเบียบนี้ไม่ว่าข้อหนึ่งข้อใด และนิติบุคคลอาคารชุดฯ ได้ดำเนินการแจ้งเตือนเป็นลายลักษณ์อักษรแล้ว ท่านยังเพิกเฉยไม่ปฏิบัติตามกฎระเบียบดังกล่าว นิติบุคคลอาคารชุดฯ จะดำเนินมาตรการดังต่อไปนี้
   - 4.1 นิติบุคคลอาคารชุดฯ จะทำการล็อคล้อรถที่ฝ่าฝืนจอดรถในพื้นที่ที่ไม่ได้รับอนุญาต หรือพื้นที่ห้ามจอด หรือไม่ปฏิบัติตามข้อกำหนด หรือลักลอบนำรถยนต์เข้ามาจอดในอาคารชุด โดยไม่ได้รับอนุญาต ผู้ฝ่าฝืนต้องชำระค่าปลดล็อคล้อครั้งละ 1,000.-บาท (หนึ่งพันบาทถ้วน) และค่าปรับวันละ 200.- บาท (สองร้อยบาทถ้วน) ตลอดระยะเวลาที่ท่านทำการฝ่าฝืนกฎระเบียบของนิติบุคคลอาคารชุดฯ
   - 4.2 หากการฝ่าฝืนกฎระเบียบนี้ได้ก่อให้เกิดความเสียหายต่อทรัพย์ส่วนกลาง นิติบุคคลอาคารชุดฯ ขอสงวนสิทธิ์ในการเรียกร้องค่าเสียหายกับผู้ฝ่าฝืนด้วย
5. การใช้พื้นที่จอดรถภายในอาคารชุด ตามที่กำหนดไว้ในกฎระเบียบนี้ไม่ถือว่าเป็นการรับฝากรถ หากเกิดกรณีรถหรือทรัพย์สินใดๆภายในรถสูญหายหรือเสียหาย เจ้าของรถต้องเป็นผู้รับผิดชอบเองและไม่มีสิทธิ์เรียกร้องค่าเสียหายใดๆ จากนิติบุคคลอาคารชุดฯ ทั้งสิ้น
6. กรณีนิติบุคคลอาคารชุดฯ ตรวจพบว่ามีท่านเจ้าของร่วมหรือตัวแทนเจ้าของร่วมปลอมแปลงสติ๊กเกอร์ หรือทะเบียนรถไม่ตรงกับรถที่แจ้งไว้ นิติบุคคลอาคารชุดฯ ขอสงวนสิทธิ์ที่จะยกเลิกการให้สิทธิ์ที่จอดรถดังกล่าวทันที จนกว่าท่านจะปฏิบัติตามกฎระเบียบที่นิติบุคคลอาคารชุดฯ กำหนดไว้
7. หากนิติบุคคลอาคารชุดฯ ตรวจพบว่าเจ้าของห้องชุดจำหน่ายจ่ายโอนสิทธิ์การจอดรถในอาคารชุดให้แก่ผู้อื่น อันเป็นการฝ่าฝืนระเบียบตามข้อ 1. นิติบุคคลอาคารชุดฯ ขอสงวนสิทธิ์ในการระงับการใช้สิทธิ์จอดรถของผู้ฝ่าฝืนระเบียบดังกล่าวทันที
8. นิติบุคคลอาคารชุดฯ ได้จัดสถานที่สำหรับจอดรถตามประเภทของรถ ดังนี้
   - 8.1 รถยนต์ที่ได้รับสิทธิ์การจอดรถ ท่านสามารถนำรถยนต์เข้าไปจอดภายในอาคารลานจอดรถในพื้นที่ที่นิติบุคคลอาคารชุดฯ กำหนด
   - 8.2 รถจักรยานยนต์ที่ได้รับสิทธิ์การจอดรถ ท่านสามารถนำรถจักรยานยนต์ไปจอดในพื้นที่ที่นิติบุคคลอาคารชุดฯ กำหนดไว้
   - 8.3 รถจักรยาน ท่านสามารถนำรถจักรยานไปจอดในพื้นที่ที่นิติบุคคลอาคารชุดฯ กำหนดไว้
   - 8.4 รถยนต์ที่ขออนุญาตใช้สิทธิ์จอดรถค้างคืน ท่านสามารถนำรถยนต์ไปจอดยังสถานที่ที่นิติบุคคลอาคารชุดฯ กำหนดไว้
   - 8.5 รถ Visitor ที่เข้ามาติดต่อท่านเจ้าของร่วมหรือผู้พักอาศัย ท่านสามารถจอดรถได้บริเวณที่มีป้ายระบุว่า ที่จอดรถ Visitor เท่านั้น

กฎระเบียบทั่วไปของอาคาร

ระเบียบการอยู่อาศัย และการใช้ทรัพย์ส่วนบุคคล

1. เจ้าของร่วมจะต้องดูแลรักษาห้องชุด และทรัพย์ส่วนบุคคลของตนให้อยู่ในสภาพที่ดี และไม่กระทำใดๆ ให้เป็นที่กระทบต่อสิทธิ์ ก่อให้เกิดความเดือดร้อน ความเสียหาย ตลอดจนการรบกวนต่อความสงบสุขในการอยู่อาศัยของผู้อื่น หรือทรัพย์ส่วนกลางของอาคาร
2. ไม่อนุญาตให้เลี้ยงสุนัข แมว นก และสัตว์เลี้ยงที่มีขนาดใหญ่อื่นๆ รวมถึงสัตว์เลื้อยคลานต่างๆ หรือสัตว์ที่อาจก่อให้เกิดความรำคาญ หรือเป็นอันตรายต่อบุคคลอื่นไว้ภายในห้องชุดหรือบริเวณพื้นที่ส่วนกลางของอาคาร
3. เจ้าของร่วม / ผู้พักอาศัย ต้องไม่ส่งเสียงรบกวนผู้อื่น โดยเฉพาะระหว่างเวลา 21.00 น. – 07.00 น.
4. ห้ามเปลี่ยนแปลงหรือเคลื่อนย้ายระบบเตือนภัย ระบบป้องกันอัคคีภัย และระบบอื่นๆ ที่ใช้ร่วมกัน เว้นแต่มีความจำเป็นโดยจะต้องแจ้งให้ฝ่ายจัดการอาคาร ทราบและตรวจสอบก่อน และจะดำเนินการได้ต่อเมื่อ ได้รับความเห็นชอบจากฝ่ายจัดการอาคารแล้วเท่านั้น
5. การติดตั้งเครื่องปรับอากาศจะต้องได้รับคำยินยอมจากฝ่ายจัดการอาคารก่อน และในกรณีใดๆ ก็ตาม ต้องไม่วางตำแหน่งเครื่องคอนเดนเซอร์ให้ส่วนบนอยู่เหนือราวระเบียง หรือปล่อยให้อากาศควบแน่นไหลเข้าไปในสถานที่ตั้งใดๆ นอกเหนือไปจากช่องระบายน้ำบนระเบียงที่จัดให้
6. ห้ามสกัด เจาะ หรือดัดแปลงแก้ไขพื้น เพดาน และผนังห้องชุดด้านที่ติดกับทางเดินส่วนกลาง และระเบียงหรือผนังด้านข้างที่ใช้ร่วมกับห้องชุดอื่น
7. ห้ามก่อสร้างหรือดัดแปลงสิ่งใดเพิ่มเติมบนราวระเบียงห้องชุด รวมทั้งการติดตั้งลูกกรงเหล็กดัด
8. ไม่อนุญาต ให้ทำการติดตั้งเครื่องป้องกันหน้าต่าง ร่มเงาภายนอก หรือผ้าใบกันแดด การติดตั้งเสาอากาศโทรทัศน์ภายนอกและจานดาวเทียม หรือการติดตั้งใดๆ ที่ยื่นออกมานอกกำแพง หรือยื่นออกนอกแนวระเบียงอาคาร หรือในลักษณะที่สูงกว่า หรือเกินกว่าขอบระเบียง
9. ห้ามดัดแปลงหรือเพิ่มเติมในส่วนของโครงสร้างหรือทาสีภายนอก เปลี่ยนประตู กระจกหรือกรอบหน้าต่างด้านนอก การติดฟิล์มสะท้อนแสง หรือฟิล์มประเภทอื่นๆ รวมถึงการกระทำสิ่งใดๆ ที่เป็นการดัดแปลง และอาจมีผลกระทบต่อรูปลักษณ์ภายนอกของอาคารชุด
10. เจ้าของร่วม / ผู้พักอาศัย ควรใช้โถชักโครก ท่อระบายน้ำ และห้องน้ำทุกห้อง ตามวัตถุประสงค์ที่เหมาะสมและสมควร ไม่ควรทิ้งเศษขยะน้ำปูน น้ำที่เป็นตะกอนจับแข็ง เศษดินทรายลงในนั้น หากมีการอุดตันหรือการรั่วไหล หรือความเสียหายใดๆ ที่เกิดจากการใช้ผิดวัตถุประสงค์ ค่าใช้จ่ายจากการซ่อมจะเรียกเก็บจากบุคคลที่ต้องรับผิดชอบ หรือเจ้าของร่วม ทั้งนี้รวมถึงบริเวณอื่นๆ เช่น อ่างล้างจาน รางน้ำระเบียงด้านนอก เป็นต้น
11. เจ้าของร่วม / ผู้พักอาศัย ห้ามแก้ไขดัดแปลง ประตูห้องชุด ยกเว้นการติดตั้งล็อคประตูเพิ่มเติม
12. ห้ามทิ้งสิ่งของต่างๆ เทน้ำหรือขยะ ออกนอกระเบียงหรือหน้าต่างของท่าน
13. ห้ามนำวัสดุอุปกรณ์การก่อสร้างมาวางไว้บริเวณพื้นที่ส่วนกลาง
14. ห้ามนำเศษวัสดุก่อสร้าง มาวางไว้บริเวณพื้นที่ส่วนกลาง
15. ห้ามนำเศษวัสดุก่อสร้าง และตกแต่งออกนอกระเบียงห้องชุด
16. ห้ามแขวนเสื้อผ้าหรือสิ่งอื่นภายนอกห้องชุด โดยเฉพาะที่ระเบียงซึ่งสามารถมองเห็นจากภายนอกอาคาร นอกเหนือจากบริเวณซักล้างของห้องชุด
17. ห้ามปิดแผ่นภาพป้ายชื่อหรือป้ายโฆษณาบริเวณผนัง หรือระเบียงด้านนอกห้องชุด ซึ่งอาจมีผลกระทบต่อรูปลักษณ์ภายนอกของอาคารชุด
18. ห้ามวางสิ่งของบนระเบียง ซึ่งอาจจะตกหล่นมายังด้านล่าง อันจะก่อให้เกิดอันตราย หรือเสียหายแก่ผู้อื่นหรือทรัพย์ส่วนกลางได้ รวมถึงการปลูกต้นไม้ใหญ่ซึ่งมีความสูงเกินกว่าราวระเบียง
19. ห้ามประกอบอาหาร บริเวณระเบียงของห้องชุด
20. ห้ามประกอบอาหารที่มีกลิ่นแรง ซึ่งเป็นการรบกวนเจ้าของร่วม / ผู้พักอาศัยรายอื่นๆในอาคารชุด
21. ห้ามรดน้ำต้นไม้ให้ไหลลงมายังพื้นด้านล่าง หรือพื้นที่ส่วนกลาง อันก่อให้เกิดความสกปรกและเสียหายต่อทรัพย์สินของผู้อื่นหรือทรัพย์ส่วนกลางได้
22. เจ้าของร่วม / ผู้พักอาศัย ต้องให้ความยินยอม ฝ่ายจัดการอาคาร หรือฝ่ายวิศวกรรมเข้าทำการตรวจสอบภายในห้องชุด และซ่อมแซมแก้ไขในกรณีที่ทรัพย์สินส่วนกลาง หรือห้องชุดข้างเคียงได้รับความเสียหาย หรือมีผลกระทบกระเทือนอันเนื่องมาจาก วัสดุอุปกรณ์ภายในห้องชุดชำรุดบกพร่อง
23. เจ้าของร่วม / ผู้พักอาศัย ต้องรับผิดชอบความเสียหายต่อทรัพย์สินส่วนกลาง และทรัพย์สินของห้องชุดข้างเคียงหรือห้องชุดชั้นบนและล่าง อันเนื่องมาจากการต่อเติม ตกแต่ง ซ่อมแซมแก้ไข หรือการเปลี่ยนแปลงเคลื่อนย้ายระบบสาธารณูปโภค ระบบป้องกันอัคคีภัยหรือความเสียหายใดๆ ที่เกิดจากห้องชุดนั้นเป็นเหตุ
24. เจ้าของร่วม / ผู้พักอาศัย ต้องรับผิดชอบต่อการซ่อมแซมภายในห้องชุดของตนเอง และควรรักษาให้อยู่ในสภาพดีและสะอาดตลอดเวลา
25. ห้ามติดตั้งเตาแก๊ส ไม่ว่ากรณีใดๆ ก็ตาม

26. ห้ามเก็บวัตถุไวไฟในห้องชุด และไม่วางวัตถุที่สามารถติดไฟได้หรือง่ายต่อการติดไฟ ไว้ที่ระเบียงหลังห้อง ซึ่งอาจปลิวร่วงหล่นไปยังอาคารข้างเคียง
27. เจ้าของร่วมทุกท่าน ต้องแจ้งฝ่ายจัดการอาคารให้ทราบชื่อของบุคคลที่เป็นผู้พักอาศัยตามปกติในห้องชุด โดยกรอกแบบฟอร์มลงทะเบียนผู้อยู่อาศัย เมื่อมีการเปลี่ยนแปลงเกี่ยวกับการครอบครอง การเช่าหรือกรรมสิทธิ์ เพื่อให้ฝ่ายจัดการอาคารได้ปรับปรุงข้อมูลให้เป็นปัจจุบันอยู่เสมอ
28. เจ้าของร่วม / ผู้พักอาศัย ควรจัดหาการคุ้มครองจากการประกันภัยที่เหมาะสมกับเหตุอัคคีภัย การโจรกรรมลักทรัพย์และความเสียหายจากเหตุอื่นใดที่มีต่อทรัพย์สินส่วนบุคคล เฟอร์นิเจอร์ เครื่องประดับตกแต่งภายในห้องชุด ยานพาหนะ และทรัพย์สินส่วนบุคคลอื่นๆ นอกจากนั้น เจ้าของร่วม / ผู้พักอาศัย ต้องจัดหาความคุ้มครองประกันภัยจากความเสี่ยงต่างๆ ของตนเอง ลูกจ้างในครอบครัว และบุคคลที่สามตามความเหมาะสม
29. เจ้าของร่วม / ผู้พักอาศัย จะต้องใช้ห้องชุด ตามที่ข้อบังคับนิติบุคคลอาคารชุดนี้ กำหนดเท่านั้น
30. เจ้าของร่วม / ผู้พักอาศัย ต้องตรวจสอบความเรียบร้อยของระบบต่างๆ เช่น ระบบไฟฟ้า น้ำประปา รวมถึงการปิดล็อคประตูหน้าต่าง เตาหุงต้ม ก่อนออกจากห้องชุดให้เรียบร้อยทุกครั้ง
31. ในกรณีที่เกิดเหตุฉุกเฉินนอกเวลาทำงานปกติ เจ้าของร่วม / ผู้พักอาศัย สามารถแจ้งพนักงานรักษาความปลอดภัยที่ประจำอยู่บริเวณเคาเตอร์ล็อบบี้ของอาคาร เพื่อประสานงานไปยังฝ่ายจัดการอาคาร

ระเบียบการอยู่อาศัย และการใช้พื้นที่ส่วนกลาง

1. เจ้าของร่วม / ผู้พักอาศัย ต้องมีความเกรงใจต่อเพื่อนบ้าน โดยทั่วไป ไม่ควรกระทำการใดๆ ที่มีแนวโน้มจะก่อให้เกิดความเสียหายที่เป็นการรบกวน ทำให้เกิดความรำคาญ หรืออื่นๆ ที่ก้าวก่ายต่อสิทธิ์ ความสงบหรือความสะดวกของผู้อยู่อาศัยอื่นๆ
2. เจ้าของร่วม / ผู้พักอาศัย
   2.1 ต้องไม่วางทรัพย์สินส่วนบุคคล สิ่งของส่วนบุคคล (รวมทั้งรองเท้า) ไว้บริเวณโถงทางเดินของพื้นที่ส่วนกลางหน้าห้องชุด
   2.2 เพื่อความปลอดภัย ไม่ควรวางทรัพย์สินส่วนบุคคลโดยไม่ดูแล ในบริเวณที่จอดรถ หรือภายในพื้นที่ส่วนกลาง เช่น รถเข็นเด็ก จักรยาน ของเล่นต่างๆ อุปกรณ์ล้างรถ เป็นต้น ควรเก็บทรัพย์สินดังกล่าวไว้ภายในบริเวณห้องชุดเท่านั้น
   2.3 ฝ่ายจัดการอาคาร มีสิทธิ์ย้ายวัสดุใดที่ผิดระเบียบข้อบังคับ หรือสิ่งกีดขวางใดๆ ออกไปโดยไม่ต้องแจ้งล่วงหน้าและไม่ต้องรับผิดชอบต่อความเสียหาย ที่จะเกิดขึ้นจากการเคลื่อนย้าย
3. เจ้าของร่วม / ผู้พักอาศัย ต้องไม่อนุญาตให้คนภายนอกในที่พักอาศัยอยู่ เดินเตร็ดเตร่ในบริเวณพื้นที่ส่วนกลาง ซึ่งจะเป็นการรบกวนหรือก่อให้เกิดความรำคาญต่อผู้ครอบครองอื่นๆ
4. เจ้าของร่วม / ผู้พักอาศัย ต้องไม่สร้างความเสียหายต่อบริเวณพื้นที่ส่วนกลาง หรืออุปกรณ์อำนวยความสะดวกต่างๆ
5. ไม่อนุญาตให้นำอาหาร เครื่องดื่มทุกชนิด มารับประทานในล็อบบี้ ภายในลิฟต์ และพื้นที่ส่วนกลางอื่นๆ
6. ไม่อนุญาตให้สูบบุหรี่ บริเวณพื้นที่ส่วนกลาง ในล็อบบี้ ภายในลิฟต์ ล็อบบี้ลิฟต์ พื้นที่จอดรถ หรือสำนักงานนิติบุคคลฯ
7. ไม่อนุญาตให้เด็กๆ เล่นในล็อบบี้ ภายในลิฟต์ ล็อบบี้ลิฟต์ บันได และโถงทางเดินอาคาร รวมถึงการเล่น โรลเลอร์สเก็ต หรือ สเก็ตบอร์ด ในพื้นที่ส่วนกลาง หากเกิดความเสียหาย หรือเปรอะเปื้อนต่อสิ่งประดับตกแต่งใดๆ เจ้าของร่วมหรือผู้ปกครองนั้นๆ จะต้องรับผิดชอบตามมูลค่าความเสียหายที่เกิดขึ้นจริง
8. เจ้าของร่วม / ผู้พักอาศัย ไม่สามารถสั่งการให้เจ้าหน้าที่ของฝ่ายจัดการอาคารคนใดคนหนึ่งก็ตาม ออกไปนอกอาคาร เพื่อปฏิบัติภารกิจหรือจุดประสงค์ส่วนตัวของตนเอง หรือออกนอกอาคาร โดยไม่มีวัตถุประสงค์ที่จะทำให้ประสิทธิภาพในการดำเนินงานโดยรวมของอาคารชุดเพิ่มมากขึ้น
9. ไม่ฝากเงินกับพนักงานฝ่ายจัดการอาคาร (นอกจากที่กำหนด) เพื่อชำระค่าใช้จ่ายใดๆ ก็ตามและฝ่ายจัดการอาคาร จะไม่รับผิดชอบต่อความเสียหายใดๆ ทั้งสิ้น
10. คำร้องเรียนหรือคำแนะนำเรื่องใดๆ ที่เกี่ยวข้องกับอาคาร และการทำงานของฝ่ายจัดการอาคาร เจ้าของร่วม / ผู้พักอาศัย สามารถสอบถามจากฝ่ายจัดการอาคาร โดยการแจ้งเป็นลายลักษณ์อักษรในเวลาทำการ

ระเบียบการรักษาความสะอาด และทิ้งขยะ

เพื่อความเป็น ระเบียบเรียบร้อยและคงไว้ ซึ่งความสวยงามของอาคารชุด และเป็นประโยชน์ในการอยู่อาศัยร่วมกัน จึงใคร่ขอความร่วมมือจากเจ้าของร่วมทุกท่านเกี่ยวกับการรักษาความสะอาด โดยปฏิบัติดังนี้

1. ไม่ปัดกวาดเศษผงหรือขยะจากห้องชุดของท่านออกมาในบริเวณโถงทางเดินด้านหน้าห้องชุด หรือบริเวณพื้นที่ส่วนกลาง
2. ไม่นำขยะหรือเศษสิ่งของเหลือใช้วางไว้นอกอาคารชุด การทิ้งเศษขยะหรือขยะมูลฝอยทุกครั้งต้องบรรจุลงในถุงพลาสติกและผูกปากถุงให้เรียบร้อย นำไปทิ้งในสถานที่ที่ได้จัดเตรียมไว้ให้ ณ ห้องพักขยะของแต่ละชั้น
3. ก้นบุหรี่หรือวัสดุที่ยังติดไฟอยู่ให้ทำการดับให้เรียบร้อย และทิ้งลงในถังสำหรับทิ้งก้นบุหรี่เท่านั้น ห้ามทิ้งลงในถังขยะ
4. ไม่ทิ้งเศษอาหารหรือสิ่งของต่างๆ ลงในท่อน้ำทิ้ง เพราะจะทำให้เกิดการอุดตัน และเกิดความเสียหายต่อท่านและส่วนรวมได้
5. เมื่อนำขยะหรือเศษสิ่งของไปทิ้งในภาชนะที่จัดไว้ต้องปิดฝาและประตูห้องพักขยะให้เรียบร้อยทุกครั้ง
6. ขอความร่วมมือในการคัดแยกขยะ เพื่อให้เป็นไปตามนโยบายของกรุงเทพมหานคร
7. ในกรณีที่มีผู้รับเหมาเข้าตกแต่งห้องชุด ห้ามล้างหรือทิ้งเศษวัสดุก่อสร้าง เช่น ปูน ปูนขาว ซิลิโคน หรือวัสดุอื่นใด ลงในท่อน้ำทิ้ง เพราะอาจจะทำให้ท่ออุดตัน และเกิดความเสียหายต่อส่วนรวม หากฝ่ายจัดการอาคาร ตรวจสอบพบว่า เป็นการกระทำของห้องชุดใด ห้องชุดดังกล่าวต้องรับผิดชอบในความเสียหายนั้นๆ เองทั้งสิ้น

การใช้ลิฟต์และล็อบบี้

ข้อควรปฏิบัติในการใช้ลิฟต์

เพื่อให้การใช้ลิฟต์ของอาคารเป็นไปอย่างถูกวิธี และก่อให้เกิดประโยชน์ร่วมกัน คงไว้ซึ่งทรัพย์สินของอาคารที่มีมูลค่าสูง ฝ่ายจัดการอาคาร ขอความกรุณาปฏิบัติตามระเบียบดังนี้

1. ลิฟต์ของอาคารเปิดบริการ 24 ชั่วโมง
2. ห้ามกระทำการใดๆ เพื่อการขัดขวางไม่ให้ลิฟต์ทำงานตามปกติ หากท่านมีความประสงค์ที่จะต้องเปิดประตูลิฟต์นานกว่าปกติ กรุณาแจ้งฝ่ายจัดการอาคาร เป็นผู้ดำเนินการเท่านั้น หากเกิดความเสียหายใดๆ อันเกิดจากการกระทำดังกล่าว ผู้ใช้ลิฟต์จะต้องรับผิดชอบในความเสียหายที่เกิดขึ้น
3. กรณีที่มีความประสงค์ที่จะใช้ลิฟต์สำหรับขนของ ขอให้ท่านกรอกแบบฟอร์มการขอใช้ลิฟต์ที่ฝ่ายจัดการอาคารล่วงหน้าทุกครั้ง เพื่อความรวดเร็วของท่าน
4. หากวัสดุอุปกรณ์ที่ท่านต้องการย้ายมีขนาดใหญ่เกินกว่าขนาดของลิฟต์ ท่านต้องตัดทอนลงให้มีขนาดพอเหมาะ ที่สามารถดำเนินการขนย้ายได้ หากไม่สามารถตัดทอนได้ ต้องขนย้ายทางบันไดหนีไฟของอาคารชุด และควรระมัดระวังในการขนย้าย ซึ่งอาจจะทำให้เกิดความเสียหายจากผนัง หลอดไฟแสงสว่าง หรือทรัพย์ส่วนกลางต่างๆได้ หากเกิดความเสียหาย ท่านต้องเป็นผู้ชดใช้ค่าเสียหายที่เกิดขึ้นจริง
5. กรุณาอย่าขีดเขียน นำรูปภาพโฆษณาต่างๆ หรือสิ่งพิมพ์ใดๆ มาติดภายในห้องโดยสารลิฟต์ ซึ่งอาจก่อให้เกิดความเสียหาย หากฝ่ายจัดการอาคาร ตรวจพบจะทำการเรียกเก็บค่าเสียหายที่เกิดขึ้นจริง
6. ห้ามสูบบุหรี่ภายในห้องโดยสารลิฟต์
7. อย่าให้เด็กที่มีอายุต่ำกว่า 12 ปี ใช้ลิฟต์โดยลำพัง

ข้อควรปฏิบัติในการใช้ล็อบบี้

1. ไม่อนุญาตให้นำอาหาร อาหารแห้ง ผลไม้ที่มีกลิ่นแรง เข้ามาในบริเวณล็อบบี้ลิฟต์ หากมีความจำเป็น จะต้องใส่บรรจุภัณฑ์ที่มิดชิด
2. ไม่อนุญาตให้แขก / ผู้มาติดต่อ นำสัตว์เลี้ยงเข้ามาในอาคารชุดโดยเด็ดขาด
3. ไม่อนุญาตให้สูบบุหรี่ รับประทานอาหาร เครื่องดื่มที่มีแอลกอฮอล์ภายในล็อบบี้
4. ไม่อนุญาตให้ใช้ปลั๊กเชื่อมต่ออุปกรณ์ไฟฟ้า

การย้ายเข้า – การย้ายออก

ฝ่ายจัดการอาคาร ขอความร่วมมือจากเจ้าของร่วม / ผู้พักอาศัย เรื่องการย้ายเข้า-ย้ายออก ในอาคาร โปรดแจ้งให้ฝ่ายจัดการอาคารทราบเป็นลายลักษณ์อักษรล่วงหน้าอย่างน้อย 7-15 วัน เพื่อประสานงานกับผู้ที่เกี่ยวข้อง ในการอำนวยความสะดวกให้กับเจ้าของร่วม / ผู้พักอาศัย

ระเบียบการย้ายของเข้า-ออก

1. อนุญาตให้ดำเนินการขนย้ายของในช่วงเวลาระหว่าง 09.00-17.30 น. วันจันทร์-ศุกร์ (ยกเว้นวันหยุดราชการ)
2. กรณีวัสดุอุปกรณ์ขนาดใหญ่ ให้ใช้วัสดุป้องกันการกระแทก และทำการเก็บเศษวัสดุ อุปกรณ์ต่างๆ ให้เรียบร้อยเมื่อเสร็จสิ้นการขนย้าย รวมทั้งควรทำความสะอาดหลังการใช้งาน
3. ไม่อนุญาตให้ทำการล็อคลิฟต์โดยเด็ดขาด
4. เจ้าของร่วม / ผู้พักอาศัย จะต้องรับผิดชอบต่อความประพฤติของพนักงานที่ทำการขนย้าย โดยไม่ก่อให้เกิดความรำคาญ รบกวนผู้อื่นในอาคารชุด
5. พนักงานที่ทำการขนย้าย จะต้องแต่งกายให้สุภาพเรียบร้อย
6. เจ้าของร่วม / ผู้พักอาศัย จะต้องรับผิดชอบความเสียหายต่อทรัพย์ส่วนกลาง และบุคคลที่ 3 ที่เกิดขึ้นขณะทำการขนย้าย
7. ไม่อนุญาตให้พนักงานที่ทำการขนย้าย สูบบุหรี่ รับประทานอาหาร เครื่องดื่มในบริเวณพื้นที่ส่วนกลางโดยเด็ดขาด
8. ฝ่ายจัดการอาคารจะเป็นผู้ประสานงานในการขนย้ายสิ่งของตลอดจนให้คำแนะนำกับท่าน เพื่อป้องกันมิให้เกิดความเสียหายที่อาจเกิดขึ้นกับอาคารชุด หรือลิฟต์ขนของ
9. ฝ่ายจัดการอาคาร ขอสงวนสิทธิ์ในการนำสิ่งของออกนอกอาคาร ในกรณีที่ไม่ใช่เจ้าของห้องชุด เพื่อความปลอดภัยของเจ้าของร่วม / ผู้พักอาศัย

กุญแจ

เพื่อความปลอดภัยต่อทรัพย์สินของเจ้าของร่วม / ผู้พักอาศัย โปรดเก็บรักษากุญแจของท่านไว้ในที่ปลอดภัย กรณีที่ไม่มีผู้พักอาศัยในห้องชุด เนื่องจากเจ้าของร่วมเดินทางไปทำธุรกิจต่างจังหวัดหรือต่างประเทศ ฝ่ายจัดการอาคารขอความร่วมมือจากท่านโปรดมอบชื่อบุคคลที่ท่านมอบหมายให้เก็บรักษากุญแจห้องชุด พร้อมหมายเลขโทรศัพท์ของบุคคลที่สามารถติดต่อและดำเนินการแทนท่านได้ในกรณีที่เกิดเหตุฉุกเฉิน ขณะที่ท่านไม่อยู่ในอาคารชุด กรณีที่ห้องชุดเกิดทรัพย์สินสูญหาย หรือถูกงโมย กรุณาแจ้งให้ฝ่ายจัดการอาคารโดยเร็วที่สุด

การบริการต่าง ๆ ของนิติบุคคลอาคารชุด

การรักษาความปลอดภัย

ฝ่ายจัดการอาคารตระหนักถึงความปลอดภัยในชีวิต โดยจัดระบบการรักษาความปลอดภัย จัดให้มีเจ้าหน้าที่รักษาความปลอดภัยจากบริษัทที่มีความชำนาญดูแลด้านความปลอดภัย ซึ่งจะตรวจตราความเรียบร้อยภายในอาคาร อำนวยความสะดวกให้กับเจ้าของร่วม / ผู้พักอาศัยตลอด 24 ชั่วโมง โดยอยู่ภายใต้การควบคุมดูแลของฝ่ายจัดการอาคาร

ทั้งนี้เพื่อเพิ่มประสิทธิภาพในระบบรักษาความปลอดภัย อาคารชุดมีการติดตั้งระบบการควบคุมประตูเข้า-ออก อัตโนมัติ ซึ่งเจ้าของร่วม / ผู้พักอาศัย สามารถดำเนินการควบคุมได้ด้วยตนเอง รวมทั้งมีการติดตั้งระบบโทรทัศน์วงจรปิด

ข้อควรปฏิบัติของผู้มาติดต่อ

เพื่อความปลอดภัยของเจ้าของร่วม / ผู้พักอาศัย ฝ่ายจัดการอาคารและเจ้าหน้าที่รักษาความปลอดภัยจำเป็นต้องตรวจสอบผู้มาติดต่อทุกท่าน จึงขอความกรุณาเจ้าของร่วม / ผู้พักอาศัย ชี้แจงต่อผู้มาติดต่อให้ทราบ

การรักษาความสะอาด

เพื่อความประทับใจครั้งแรกของผู้ที่เข้ามาในอาคารชุด ฝ่ายจัดการอาคารได้จัดให้มีเจ้าหน้าที่รักษาความสะอาดจากบริษัทที่มีความชำนาญการดูแลความสะอาดโดยเฉพาะ โดยอยู่ภายใต้การควบคุมดูแลของฝ่ายจัดการอาคาร ซึ่งมีการดูแลความสะอาดพื้นที่ส่วนกลางของอาคารให้ได้มาตรฐาน ดังนี้

1. บริเวณล็อบบี้ ทางเข้า ล็อบบี้ลิฟต์ และภายในห้องโดยสารลิฟต์
2. บริเวณทางเดินรถ ทางเดินในอาคาร ประตูรั้วด้านนอกอาคาร และประตูทางเข้าด้านหน้าอาคาร
3. ผนังกระจกด้านนอกอาคาร และขอบผนัง
4. บริเวณพื้นที่ลานจอดทั้งหมด
5. ห้องน้ำส่วนกลางทั้งหมด
6. บริเวณพื้นที่สิ่งอำนวยความสะดวกในอาคาร
7. สำนักงานฝ่ายจัดการอาคาร
8. พื้นที่ส่วนกลางอื่นๆ

หมายเหตุ:

1. ฝ่ายจัดการอาคารไม่อนุญาตให้พนักงานรักษาความสะอาดส่วนกลางของอาคาร ทำงานภายในห้องชุดของเจ้าของร่วม / ผู้พักอาศัยในเวลาทำงานปติ
2. ในกรณีเจ้าของร่วม / ผู้พักอาศัย ได้ว่าจ้างพนักงานรักษาความสะอาดของฝ่ายจัดการอาคารไปทำงานส่วนตัว ฝ่ายจัดการอาคารจะไม่รับผิดชอบต่อความเสียหาย สูญหายใดๆ ที่เกิดขึ้นกับทรัพย์สิน / ห้องชุดของท่าน

การบริการกำจัดแมลง

ฝ่ายจัดการอาคารจะจัดหาบริษัทให้บริการกำจัดแมลง โดยมีหน้าที่รับผิดชอบในส่วนของพื้นที่ส่วนกลางในอาคารชุด ห้องเครื่อง บันไดหนีไฟ ล็อบบี้ บริเวณพื้นที่อำนวยความสะดวก สันทนาการ โดยกำหนดให้เข้าบริการอย่างต่อเนื่อง อย่างน้อยเดือนละ 1 ครั้ง และหากท่านเจ้าของร่วม / ผู้พักอาศัย มีความประสงค์จะรับบริการกำจัดแมลงภายในห้องชุด สามารถแจ้งความประสงค์มายังฝ่ายจัดการอาคาร หลังจากที่ได้รับหนังสือแจ้ง และ/หรือประกาศล่วงหน้าอย่างน้อย 7 วัน (ค่าใช้จ่ายที่เกิดขึ้น เจ้าของห้องชุดเป็นผู้รับผิดชอบ)

การบริการสวนหย่อม และภูมิทัศน์

ฝ่ายจัดการอาคารจะจัดหาบริษัทดูแลบำรุงรักษาสวนหย่อม และภูมิทัศน์ในพื้นที่ส่วนกลางเท่านั้น

การบริการซ่อมบำรุง

ฝ่ายจัดการอาคารมีหน้าที่ความรับผิดชอบในส่วนของการจัดการดูแล และซ่อมบำรุงรักษาอาคารชุดอันครอบคลุมงานระบบวิศวกรรมอาคารที่กำหนดไว้ อุปกรณ์ พื้นที่จอดรถ ลิฟต์ ทางเดิน ห้องน้ำ บันไดหนีไฟ ประตูทางเข้า-ออก ห้องสันทนาการ สระว่ายน้ำ และพื้นที่ส่วนกลางหรือพื้นที่อเนกประสงค์อื่นๆ ของอาคารชุด หรือทรัพย์สินอื่นใดในอาคารชุด ที่มีไว้สำหรับใช้ประโยชน์ร่วมกัน ตลอดจนสิ่งอำนวยความสะดวกซึ่งจัดเตรียมไว้สำหรับบริการเจ้าของร่วม / ผู้พักอาศัย

เจ้าของร่วม / ผู้พักอาศัย จะต้องเป็นผู้ดูแลรับผิดชอบ ในการซ่อมแซมอุปกรณ์เครื่องมือเครื่องใช้ต่างๆ ภายในห้องชุดของท่านเอง ทั้งนี้ช่างอาคารจะสามารถให้การช่วยเหลือซ่อมแซมเบื้องต้น ในกรณีฉุกเฉินกรุณาติดต่อโดยตรงที่ผู้จัดการอาคาร โปรดอย่าแจ้งกับพนักงานช่างโดยตรง เพื่อป้องกันการเข้าใจข้อมูลผิดพลาดที่อาจเกิดขึ้นได้ ทั้งนี้ฝ่ายจัดการอาคารยินดีที่จะช่วยเหลือให้ข้อมูลในการติดต่อผู้รับเหมา

เจ้าของร่วม / ผู้พักอาศัย โปรดสังเกตบัตรประจำตัวพนักงานฝ่ายจัดการอาคารและฝ่ายช่างอาคาร ทั้งนี้ พนักงานจะต้องสวมชุดยูนิฟอร์ม ซึ่งมีเครื่องหมายของบริษัท เพื่อให้เจ้าของร่วม / ผู้พักอาศัย ได้มีการตรวจสอบก่อนทุกครั้ง ก่อนที่จะอนุญาตให้บุคคลใดบุคคลหนึ่งเข้าไปภายในห้องชุด สำหรับดำเนินการใดๆ

การแจ้งซ่อมภายในห้องชุดหลังโอนกรรมสิทธิ์ (ช่วงการรับประกันภายในห้องชุด)

ผู้พักอาศัยสามารถเลือกช่องทางการแจ้งซ่อมภายในห้องชุดได้ดังนี้

1. โทรศัพท์แจ้งเรื่องไปยัง Contact Center ที่เบอร์ 02-652-4000 กด 2 ได้ตั้งแต่วันจันทร์ - วันศุกร์ เวลา 09.00 - 17.00 น. เพื่อนัดหมายการซ่อม ยกเว้นกรณีที่หมดระยะเวลาการรับประกัน หรือต้องประสานงานไปยังส่วนอื่น หรือในกรณีที่ต้องได้รับการอนุมัติจากหัวหน้างาน จะมีเจ้าหน้าที่ติดต่อกลับเพื่อนัดหมายการซ่อมต่อไป
2. การแจ้งซ่อมผ่าน Mobile application โดยสามารถดาวน์โหลด application ได้ทั้งในรูปแบบของ IOS หรือ Android ทำการติดตั้ง ลงทะเบียน และเข้าไปใช้งานในหมวด “My Room” ซึ่งจะสามารถถ่ายรูป พร้อมระบุรายละเอียดปัญหาลงใน Application ได้อย่างง่ายดาย จากนั้นกดปุ่มส่ง โดยจะมีเจ้าหน้าที่ติดต่อกลับภายใน 1-3 วันทำการ (ไม่นับวันเสาร์-อาทิตย์ และวันหยุดนักขัตฤกษ์)

การบริการจัดส่งไปรษณีย์

ฝ่ายจัดการอาคาร ได้จัดเจ้าหน้าที่ คัดแยกเอกสาร และไปรษณีย์ภัณฑ์ต่างๆ ตามประเภทดังนี้

1. ไปรษณีย์ภัณฑ์ และเอกสารทั่วไปทุกประเภท จะคัดแยกใส่ตู้จดหมายของแต่ละห้องชุดที่ชั้น 1 ของอาคาร
2. ไปรษณีย์ภัณฑ์ลงทะเบียนต่างๆ จะจัดเก็บไว้ที่สำนักงานนิติบุคคลอาคารชุดฯ และส่งหนังสือแจ้งให้ท่านทราบโดยใส่ไว้ในตู้จดหมายตามหมายเลขห้องชุด เพื่อให้ท่านหรือตัวแทนของท่านนำหนังสือดังกล่าวมาแสดงเป็นหลักฐานในการติดต่อขอรับไปรษณีย์ลงทะเบียน ที่สำนักงานนิติบุคคลอาคารชุดฯ ในเวลาทำการ ไปรษณีย์ภัณฑ์ลงทะเบียนต่างๆ จะจัดเก็บรักษาไว้ไม่เกิน 30 วัน นับจากวันรับไปรษณีย์ภัณฑ์ลงทะเบียนดังกล่าว หากพ้นกำหนดจะถือว่าท่านไม่ประสงค์จะรับไปรษณีย์ภัณฑ์ลงทะเบียนดังกล่าว ฝ่ายจัดการอาคารจะดำเนินการส่งคืนให้กับเจ้าหน้าที่ รับ-ส่ง จดหมายของไปรษณีย์ต่อไป

การขอหนังสือรับรองการปลอดหนี้

เจ้าของร่วมที่มีความประสงค์จะขายห้องชุดหรือโอนห้องชุดให้แก่บุคคลอื่น

จะต้องมีหนังสือยันยันการไม่มีหนี้ค้างชำระกับนิติบุคคลอาคารชุด เพื่อใช้ประกอบการโอนห้องชุดต่อเจ้าพนักงานที่ดิน จึงจะสามารถโอนห้องชุดแก่ผู้รับโอนได้ โดยมีขั้นตอนการขอเอกสาร ดังนี้

1. กรอกแบบฟอร์มขอหนังสือรับรองการปลอดหนี้ ยื่นให้กับนิติบุคคลอาคารชุดฯ ล่วงหน้าอย่างน้อย 7 วัน พร้อมแนบเอกสาร ดังนี้
   - สำเนาบัตรประชาชนของเจ้าของห้องชุดและผู้รับโอนกรรมสิทธิ์
   - สำเนาทะเบียนบ้านของเจ้าของห้องชุดและผู้รับโอนกรรมสิทธิ์
   - สำเนาหนังสือกรรมสิทธิ์ห้องชุด
   - หนังสือมอบอำนาจ (กรณีดำเนินการแทน)
   - สำเนาบัตรประชาชนของผู้รับมอบอำนาจ
2. ชำระค่าใช้จ่ายที่ค้างชำระ (ถ้ามี) กับนิติบุคคลอาคารชุด

   หลังจากโอนกรรมสิทธิ์ จะต้องสำเนาหนังสือแสดงกรรมสิทธิ์ห้องชุด (อช.2) มายื่นที่สำนักงานนิติบุคคคลอาคารชุด

การให้เช่าและผู้เช่า

การจัดทำทะเบียนผู้อยู่อาศัย

เมื่อเริ่มย้ายเข้าอยู่หรือมีผู้เข้าอยู่อาศัยในห้องชุด เจ้าของร่วมต้องแจ้งข้อมูลผู้อยู่อาศัยทั้งหมดต่อนิติบุคคลอาคารชุด เพื่อจัดทำทะเบียนผู้อยู่อาศัยภายในอาคารชุด และช่วยให้นิติบุคคลอาคารชุดสามารถบริหารจัดการสิ่งอำนวยความสะดวกและดูแลความปลอดภัยให้เจ้าของร่วมได้เหมาะสม เพื่อ

- บริหารจัดการพื้นที่ส่วนกลาง ได้แก่ พื้นที่จอดรถ พื้นที่สันทนาการต่างๆ
- ป้องกันบุคคลภายนอกเข้ามาสวมสิทธิ์
- ตรวจสอบและดูแลความปลอดภัยจากมิจฉาชีพที่แฝงตัวเข้ามาภายในอาคารชุด
- เป็นข้อมูลเพื่อใช้ติดต่อเจ้าของห้องชุดได้ทันที ในกรณีที่เกิดเหตุฉุกเฉิน
- นิติบุคคลอาคารชุดสามารถสร้างสรรค์กิจกรรมเพื่อส่งเสริมการมีส่วนร่วมภายในอาคารชุดได้เหมาะสม

การลงทะเบียนผู้เช่ากับนิติบุคคลอาคารชุด

เจ้าของร่วมสามารถกรอกแบบฟอร์มขึ้นทะเบียนพักอาศัยได้ที่สำนักงานนิติบุคคลอาคารชุด ทุกวันระหว่างเวลา 08:30-18:00 น.

> ***เกิดเหตุสงสัย*** *ว่าจะมีอันตรายภายในห้องชุดในขณะที่เจ้าของห้องไม่อยู่ ผู้จัดการนิติบุคคลอาคารชุดมีสิทธิ์เข้าไปในห้องโดยไม่แจ้งล่วงหน้าได้หรือไม่?*
> ***ได้ เพราะ*** *ในกรณีที่ไม่มีผู้พักอาศัยหรือไม่มีบุคคลใดอยู่ภายในห้องชุด และมีเหตุอันควรสงสัยว่ามีสิ่งอันอาจก่อให้เกิดความเสียหายต่อทรัพย์ส่วนกลางหรือทรัพย์ส่วนบุคคลของเจ้าของร่วมอื่น เจ้าของร่วมต้องยินยอมให้ผู้จัดการหรือเจ้าหน้าที่ผู้ได้รับมอบหมายเข้าไปภายในห้องชุดเพื่อตรวจสอบ ป้องกัน และระงับเหตุดังกล่าวได้ทันทีโดยไม่ต้องแจ้งล่วงหน้า ทั้งนี้ ไม่ถือเป็นการบุกรุก หรือละเมิดต่อเจ้าของร่วมหรือผู้ครอบครองห้องชุด*

ข้อแนะนำเมื่อให้เช่าห้องชุด

1. ตรวจสอบประวัติผู้เช่าก่อนลงนามในสัญญาเช่า เพื่อป้องกันปัญหาที่อาจเกิดจากการกระทำผิดกฎหมายภายในห้องชุด
2. จัดทำสัญญาเช่าเป็นหลักฐาน โดยระบุสาระสำคัญดังนี้
   - ชื่อ ที่อยู่ เบอร์โทรศัพท์ที่ติดต่อได้ของผู้เช่า
   - รายละเอียดห้องชุด พร้อมรายการเฟอร์นิเจอร์และเครื่องใช้ไฟฟ้าภายในห้องที่ให้เช่า
   - กำหนดระยะเวลาการเช่า
   - อัตราค่าเช่า และกำหนดการชำระค่าเช่ารายเดือน
   - ต้องมีการลงนามระหว่างผู้เช่าและผู้ให้เช่า
3. แจ้งกฎระเบียบการพักอาศัยในอาคารชุดแก่ผู้เช่า เพื่อไม่ให้เกิดการละเมิดสิทธิเจ้าของร่วมคนอื่น หรือ สร้างความเสียหายแก่ห้องชุด
4. ตรวจสอบความพร้อมของสาธารณูปโภคภายในห้องชุดก่อนส่งมอบห้องชุดให้กับผู้เช่า

5. ส่งข้อมูลผู้เช่าให้กับนิติบุคคลอาคารชุดเพื่อทำทะเบียนการพักอาศัย โดยยื่นเอกสารประกอบการแจ้งเข้าพักดังนี้
   - สำเนาสัญญาเช่าห้องชุด
   - สำเนาทะเบียนบ้านของผู้เช่า
   - สำเนาบัตรประชาชน / สำเนาหนังสือเดินทาง (เฉพาะบุคคลต่างด้าว)
   - แจ้งจำนวนผู้พักอาศัย
6. กรณีที่เป็นผู้เช่าต่างชาติ ต้องแจ้งข้อมูลผู้เช่าให้สำนักงานตรวจคนเข้าเมือง (สตม.) ทราบภายใน 24 ชม.นับตั้งแต่เข้าพักอาศัย

การจัดทำทะเบียนผู้อาศัย (สำหรับห้องปล่อยเช่า)

กรณีเจ้าของร่วมปล่อยห้องให้เช่าหรือผู้อื่นเข้ามาอยู่อาศัยร่วมภายในห้องชุด เจ้าของร่วมจะต้องแจ้งการเข้าอยู่อาศัยต่อนิติบุคคลอาคารชุด พร้อมยื่นเอกสารประกอบ ดังนี้

1. สำเนาสัญญาเช่าห้องชุด
2. เอกสารยินยอมให้พักอาศัยภายในห้องชุด (แบบฟอร์มขอได้ที่สำนักงานนิติบุคคลอาคารชุด)
3. สำเนาบัตรประชาชนและสำเนาทะเบียนบ้านของผู้อาศัยทุกคน
4. ในกรณีผู้พักอาศัยเป็นบุคคลต่างด้าว ต้องส่งเอกสารเพิ่มเติมได้แก่
   4.1 สำเนาบัตรประจำตัวคนต่างด้าวหรือหนังสือเดินทาง
   4.2 สำเนาใบรับรองการแจ้งรับคนต่างด้าวเข้าพักอาศัย

หน้าที่สำคัญของเจ้าของร่วม

1. ตรวจสอบ ดูแล และชำระค่าใช้จ่ายดังต่อไปนี้
   1.1 ค่าใช้จ่ายส่วนกลาง
   1.2 ค่าเบี้ยประกันภัย
   1.3 ค่ารักษามิเตอร์น้ำ
2. ตรวจสอบสภาพห้องชุด เฟอร์นิเจอร์ เครื่องใช้ไฟฟ้า และระบบสาธารณูปโภคให้อยู่ในสภาพพร้อมใช้งานทุกครั้ง ก่อนส่งมอบให้ผู้เช่าในวันเข้าอยู่
3. ตรวจสอบการชำระค่าเช่า ค่าสาธารณูปโภคต่างๆ ของผู้เช่า และติดตามการชำระค่าเช่าด้วยตัวเองตลอดอายุสัญญาเช่า
4. ตรวจรับสภาพห้องชุด เฟอร์นิเจอร์ เครื่องใช้ไฟฟ้า และระบบสาธารณูปโภควันที่ผู้เช่า ย้ายออก และประเมินค่าเสียหายเพื่อหักเงินประกันการเช่า (กรณีเกิดความเสียหายกับห้องชุดหรือทรัพย์สินอื่นๆ)
5. เมื่อไม่มีผู้เช่า เจ้าของห้องชุดต้องดูแลและชำระค่าสาธารณูปโภคตามปกติ เพื่อป้องกันการค้างชำระและอาจเกิดค่าใช้จ่ายอื่นๆตามมา

สิทธิและหน้าที่ของผู้เช่า

เจ้าของร่วมจะต้องแจ้งให้ผู้เช่าทราบถึงสิทธิและหน้าที่ ดังนี้

1. สิทธิ์การจอดรถภายในอาคารชุดผู้เช่าที่ได้รับสิทธิ์นี้จะต้องปฏิบัติตามข้อบังคับและระเบียบของนิติบุคคลอาคารชุดเสมือนการใช้สิทธิ์ของเจ้าของร่วม
   1.1 ขอจัดทำสติ๊กเกอร์จอดรถและติดที่กระจกหน้ารถยนต์ เพื่อแสดงสิทธิ์การเข้าจอดรถยนต์ภายในอาคารชุด
   1.2 กรณีอาคารชุดที่มีระบบไม้กั้นอัตโนมัติ ผู้เช่าต้องได้รับคีย์การ์ดจากผู้ให้เช่าเพื่อใช้ระบบ
   1.3 ชำระค่าชดเชยการใช้พื้นที่จอดรถ (ตามระเบียบอาคารชุด)
2. สิทธิ์การใช้บริการสันทนาการภายในอาคารชุดผู้เช่าที่ได้รับสิทธิ์การใช้บริการสันทนาการภายในอาคารชุด เช่น สระว่ายน้ำ ห้องออกกำลังกาย จะต้องปฏิบัติตามระเบียบ ดังนี้
   2.1 แต่งกายให้เหมาะสมกับประเภทของสันทนาการตามที่ระบุไว้ในแต่ละพื้นที่
   2.2 ไม่นำอาหารและเครื่องดื่มเข้ารับประทานในบริเวณส่วนสันทนาการ
   2.3 ระเบียบข้อบังคับอื่นๆ ที่เกี่ยวข้อง
3. สิทธิ์การใช้ทรัพย์สินในห้องชุดและทรัพย์สินส่วนกลางผู้เช่าจะต้องร่วมดูแลและใช้ทรัพย์สินในห้องชุดและทรัพย์สินส่วนกลางด้วยความระมัดระวัง หากเกิดความเสียหาย ผู้เช่าจะต้องเป็นผู้รับผิดชอบเสมือนเป็นเจ้าของร่วม

การประกันภัย

ฝ่ายจัดการอาคารขอแนะนำให้เจ้าของร่วม / ผู้พักอาศัย จัดหาการประกันภัยที่เหมาะสมกับเหตุอัคคีภัย การลักทรัพย์ และความเสียหายอื่นใดที่มีกับทรัพย์สินส่วนบุคคล นอกจากนั้นเจ้าของร่วม / ผู้พักอาศัย ควรจัดหาความคุ้มครองจากการประกันความเสี่ยงต่างๆ ของตน ลูกจ้าง และบุคคลที่สาม ตามความเหมาะสม ซึ่งฝ่ายจัดการอาคารยินดีให้คำปรึกษาเรื่องดังกล่าว

การเรียกเก็บและการชำระค่าใช้จ่าย

การเรียกเก็บค่าใช้จ่าย

1.เงินกองทุน

เป็นเงินที่ "นิติบุคคลอาคารชุด เดอ ลาพีส จรัญ 81" เรียกเก็บจากเจ้าของร่วมทุกห้องไว้เป็นกองทุนสำรอง เพื่อใช้ในการบำรุงรักษาหรือซ่อมแซมทรัพย์ส่วนกลางที่มีอยู่ทั้งหมด หรืออาจจะจัดซื้อทรัพย์สินส่วนกลางเพิ่มเติมขึ้นในภายหลัง โดยนำเงินฝากธนาคาร ในนาม"นิติบุคคลอาคารชุด เดอ ลาพีส จรัญ 81" ซึ่งดอกเบี้ยสามารถถอนออกมาใช้ ในยามจำเป็น โดยความเห็นชอบของคณะกรรมการนิติบุคคลอาคารชุด หรือมติที่ประชุมเจ้าของร่วม เงินกองทุนนี้เจ้าของร่วมจะต้องชำระ ณ วันที่โอนกรรมสิทธิ์ห้องชุดตามข้อบังคับนิติบุคคลอาคารชุด ซึ่งเรียกเก็บ ณ วันโอนกรรมสิทธิ์ในอัตรา 500 บาท ต่อตารางเมตร

2. เงินค่าใช้จ่ายส่วนกลาง

เป็นเงินที่พระราชบัญญัติอาคารชุด กำหนดให้เจ้าของร่วมทุกท่านต้องชำระเพื่อนำไปใช้จ่ายในการจัดการพื้นที่ส่วนกลาง เช่น บริเวณล็อบบี้ ลานจอดรถยนต์ สระว่ายน้ำ ห้องออกกำลังกาย การดูแลสวน การรักษาความปลอดภัย การรักษาความสะอาด ค่าสาธารณูปโภคส่วนกลาง เป็นต้น โดยให้เจ้าของร่วมชำระค่าใช้จ่ายส่วนกลาง ทั้งนี้ในปีแรก ให้ชำระล่วงหน้า 1 ปี (12 เดือน) มีกำหนดชำระทั้งจำนวนในวันโอนกรรมสิทธิ์ห้องชุดครั้งแรกจากเจ้าของโครงการ สำหรับในปีต่อๆไป ให้เจ้าของร่วมชำระค่าใช้จ่ายดังกล่าวโดยชำระล่วงหน้า 1 ปี (12 เดือน) ตามระยะเวลาที่นิติบุคคลอาคารชุดกำหนด ในอัตราเดือนละ 60 บาทต่อตารางเมตร ในกรณีที่เจ้าของร่วมไม่ชำระเงินตามมาตรา 18 ตามพระราชบัญญัติอาคารชุด ภายในเวลาที่กำหนด ต้องเสียเงินเพิ่มในอัตราร้อยละ 12 ต่อปีของเงินที่ค้างชำระโดยไม่คิดทบต้น ทั้งนี้ตามที่กำหนดในข้อบังคับ เจ้าของร่วมที่ค้างชำระเงินตามมาตรา 18 แห่งพระราชบัญญัติอาคารชุด ตั้งแต่หกเดือนขึ้นไปต้องเสียเงินเพิ่มในอัตราร้อยละ 20 ต่อปี และถูกระงับการให้บริการส่วนรวม หรือการใช้ทรัพย์ส่วนกลางตามที่กำหนดในข้อบังคับ รวมทั้งไม่มีสิทธิ์ออกเสียงในการประชุมใหญ่ เงินเพิ่มดังกล่าวให้ถือเป็นค่าใช้จ่ายตามมาตรา 18 ส่วนค่าใช้จ่ายอื่นๆ ตามที่ข้อบังคับกำหนด เจ้าของร่วมทุกห้องจะต้องร่วมกันจ่าย โดยแบ่งจ่ายตามอัตราส่วนกรรมสิทธิ์ของแต่ละห้อง เป็นครั้งๆไป

3. ค่าสาธารณูปโภค

ค่าน้ำประปา	นิติบุคคลอาคารชุด จะเรียกเก็บค่าน้ำประปาจากเจ้าของร่วมทุกห้อง โดยการจดบันทึกมิเตอร์น้ำประปา ตามปริมาณการใช้ที่เกิดขึ้นจริงของห้องชุดนั้นๆ ซึ่งค่าใช้จ่ายจะประกอบไปด้วย - ค่าน้ำอัตราหน่วยละ 20 บาท (การเปลี่ยนแปลงอัตราค่าน้ำประปาให้เป็นไปตามข้อบังคับนิติบุคคลอาคารชุด) - ค่ารักษามิเตอร์น้ำเดือนละ 25 บาท เรียกเก็บล่วงหน้า 12 เดือน
ค่าไฟฟ้า	เจ้าของร่วมต้องชำระเงินโดยตรงที่การไฟฟ้านครหลวง นับตั้งแต่วันที่ได้รับมอบห้องชุดและวันที่รับโอนกรรมสิทธิ์ ใบแจ้งหนี้ค่าไฟฟ้าจะถูกส่งมาที่สำนักงานนิติบุคคลอาคารชุดฯ และฝ่ายจัดการอาคารจะดำเนินการคัดแยกใส่ตู้จดหมายของแต่ละห้องชุด
ค่าโทรศัพท์สายตรง	เจ้าของร่วมต้องชำระเงินโดยตรงกับผู้ให้บริการโทรศัพท์ หรือการสื่อสารแห่งประเทศไทย ใบแจ้งหนี้ค่าโทรศัพท์จะถูกส่งมาที่สำนักงานนิติบุคคลอาคารชุดฯ และฝ่ายจัดการอาคารจะดำเนินการคัดแยกใส่ตู้จดหมายของแต่ละห้องชุด

***หมายเหตุ: การชำระค่าใช้จ่ายที่นอกเหนือจากที่ต้องการชำระแก่นิติบุคคลอาคารชุด เจ้าหน้าที่ฝ่ายจัดการอาคารทุกท่านจะงดรับฝากชำระเงินเพื่อดำเนินการแทนให้กับเจ้าของร่วม / ผู้พักอาศัย เด็ดขาด

การชำระค่าใช้จ่าย

1. ค่าใช้จ่ายที่นิติบุคคลอาคารชุดออกใบแจ้งหนี้เรียกเก็บ เจ้าของร่วม / ผู้พักอาศัย จะต้องมาชำระเงินที่สำนักงานนิติบุคคลอาคารชุดฯ ภายใน 30 วัน หลังจากการได้รับใบแจ้งหนี้
2. เจ้าของร่วม / ผู้พักอาศัย สามารถชำระเงินได้โดยเช็คขีดคร่อม สั่งจ่ายในนาม “นิติบุคคลอาคารชุด เดอ ลาพีส จรัญ 81” โดยลงวันที่ไม่เกินกำหนดชำระเงิน ที่สำนักงานนิติบุคคลอาคารชุดฯ (กรณีสั่งจ่ายเช็ค ฝ่ายจัดการอาคารจะออกใบเสร็จตัวจริงให้เมื่อขึ้นเงินตามเช็คได้)
3. ฝ่ายจัดการอาคาร ไม่มีนโยบายการจัดเก็บค่าใช้จ่ายภายนอกสถานที่ ดังนั้น เจ้าของร่วม / ผู้พักอาศัย โปรดชำระค่าใช้จ่ายที่สำนักงานนิติบุคคลอาคารชุดฯ เท่านั้น
4. เจ้าของร่วม / ผู้พักอาศัย ต้องเรียกรับใบเสร็จรับเงินทุกครั้งที่มาชำระเงิน
5. เจ้าของร่วม / ผู้พักอาศัย ต้องชำระเงินกับเจ้าหน้าที่การเงินในเวลาทำการของฝ่ายจัดการอาคารเท่านั้น

การชำระค่าใช้จ่ายล่าช้า หรือการผิดนัดไม่ชำระค่าใช้จ่าย

การชำระเงินค่าใช้จ่ายให้กับนิติบุคคลอาคารชุดล่าช้า เจ้าของร่วม / ผู้พักอาศัย จะต้องเสียเงินเพิ่มให้กับนิติบุคคลอาคารชุดตามที่ข้อบังคับกำหนด

เหตุฉุกเฉินต่าง ๆ

กรณีเกิดอัคคีภัย (เพลิงไหม้)

อาคารชุดแห่งนี้ได้รับการออกแบบและติดตั้งระบบป้องกันเพลิงไหม้เป็นไปตามมาตรฐานความปลอดภัย อย่างไรก็ตาม ฝ่ายจัดการอาคารขอแนะนำให้เจ้าของร่วม / ผู้พักอาศัย ศึกษาและทำความคุ้นเคยกับกฎระเบียบและขั้นตอนปฏิบัติต่างๆ เพื่อนำมาปฏิบัติในกรณีเกิดเหตุเพลิงไหม้

ระบบสัญญาณเตือนภัยในอาคารมีดังนี้

- ระบบสัญญาณเตือนภัยแบบระบบมือดึง
- ระบบตรวจจับความร้อนและควันอัตโนมัติ

ข้อปฏิบัติเมื่อเกิดเหตุเพลิงไหม้

1. ผู้พบเห็นเหตุเพลิงไหม้ จะต้องแจ้งโดยการดึงสัญญาณเตือนภัยระบบมือดึง ณ จุดที่ใกล้ที่สุด เพื่อแจ้งเหตุเพลิงไหม้ไปยังตู้ควบคุมของอาคาร และพยายามใช้อุปกรณ์ดับเพลิงที่อาคารจัดไว้เพื่อดับไฟเบื้องต้น แต่ต้องมั่นใจว่าจะไม่เกิดอันตรายหรือการเสี่ยงภัยกับตนเอง
2. เมื่อได้ยินเสียงสัญญาณเตือน ให้ตั้งสติ อย่าตื่นตระหนกตกใจขณะที่เกิดเพลิงไหม้ ให้ตรงไปยังบันไดหนีไฟที่ใกล้ที่สุด และตรงไปยังจุดรวมพล “ห้ามใช้ลิฟต์โดยเด็ดขาด”
3. เจ้าของร่วม / ผู้พักอาศัย ในอาคารทุกคน จะต้องออกมารวมกันในจุดรวมพลที่กำหนดสำหรับกรณีเกิดเหตุเพลิงไหม้ และจะต้องมีพื้นที่ว่างสำหรับรถดับเพลิงเพื่อผ่านเข้าไปในจุดที่เกิดเพลิงไหม้ได้
4. ในขณะที่อยู่ ณ จุดรวมพล ห้ามกลับเข้าไปในตัวอาคารเด็ดขาด เว้นแต่ได้รับสัญญาณเจ้าหน้าที่ดับเพลิงว่าพื้นที่ปลอดภัย
5. กรณีฝึกอพยพออกจากอาคารเมื่อเกิดเหตุเพลิงไหม้
   5.1 ฝ่ายจัดการอาคาร จะจัดให้มีการฝึกอพยพหนีไฟปีละ 1 ครั้ง
   5.2 เจ้าของร่วม / ผู้พักอาศัย ต้องเข้าร่วมการฝึกซ้อมอพยพหนีไฟ ทั้งทางทฤษฎีและปฏิบัติ
   5.3 ฝ่ายจัดการอาคาร จะแจ้งให้หน่วยงานราชการ หน่วยงานดับเพลิงและอาคารข้างเคียง ทราบกำหนดการฝึกซ้อมล่วงหน้า ไม่น้อยกว่า 7 วัน
6. เจ้าของร่วม / ผู้พักอาศัย ควรจดจำและเรียนรู้วิธีการเหล่านี้ จากการฝึกซ้อมอพยพหนีไฟ
   6.1 วิธีการแจ้งเหตุเพลิงไหม้ และการดึงสัญญาณเตือนภัยระบบมือดึงโดยไม่ล่าช้า
   6.2 ต้องทำอย่างไร ในขณะเกิดเพลิงไหม้ เพื่อไม่ให้เกิดความตื่นตระหนกตกใจ และสับสน
   6.3 วิธีการใช้และสถานที่เก็บอุปกรณ์ดับเพลิงที่ใกล้ที่สุด
   6.4 วิธีการหนีไฟขณะเกิดเพลิงไหม้ และไม่ให้มีสิ่งกีดขวางในบริเวณช่องทางบันไดหนีไฟและทางหนีอื่นๆ

กรณีเกิดเหตุแผ่นดินไหว

ความรุนแรงของแผ่นดินไหวหลายระดับตั้งแต่การสั่นสะเทือนอย่างเบาบาง จนถึงการสั่นสะเทือนอย่างรุนแรง จนส่งผลให้โครงสร้างอาคารชุดเสียหาย ภัยที่เกิดจากแผ่นดินไหวประการอื่นได้แก่ ความเสียหายที่อาจเกิดขึ้นหลังจากแผ่นดินไหวเกิดขึ้นแล้ว เป็นชั่วโมงหรือแม้กระทั่งเป็นวัน

ข้อปฏิบัติเมื่อเกิดแผ่นดินไหว

1. ควรหลบอยู่ภายในอาคารเท่าที่จะทำได้ อย่าพยายามออกไปข้างนอกอาคารระหว่างเกิดแผ่นดินไหว
2. เนื่องจากความสั่นสะเทือนที่เกิดจากแผ่นดินไหวอาจทำให้ปูนแตก กระจกและหลอดไฟแตก ควรหลบใต้เฟอร์นิเจอร์ที่แข็งแรง เช่น โต๊ะทำงาน เก้าอี้รับแขก นำตัวเองไปใกล้บริเวณทางออกประตูหรือมุมห้อง (อยู่ชิดกำแพงให้มากที่สุด) ที่ห่างไกลจากหน้าต่าง ประตูกระจก และกระจกโค้งเหนือเพดาน
3. ห้ามวิ่งเข้าไปหลบในห้องเก็บของสูงๆ หรือระหว่างตัวอาคาร ซึ่งอาจมีสิ่งของร่วงหล่นมาได้
4. หากอยู่ภายนอกอาคารแล้ว ควรอยู่ในที่โล่ง ห่างจากตัวอาคารและเสาไฟฟ้าแรงสูง
5. ติดต่อขอความช่วยเหลือจากหน่วยงานฉุกเฉินให้เร็วที่สุดเท่าที่จะทำได้

ข้อควรปฏิบัติหลังเกิดแผ่นดินไหว

1. ปิดล็อคประตูห้องเมื่อออกจากห้องชุดแล้ว
2. ใช้ประตูหนีไฟที่ใกล้ที่สุด
3. พยายามอย่าพูดคุยกันในขณะหลบหนี

4. ห้ามสูบบุหรี่ หรือกิจกรรมใดๆ ที่อาจก่อให้เกิดประกายไฟ
5. เดินจับราวบันไดตลอดเวลาเมื่อเดินลงมาด้านล่าง
6. ฟังและปฏิบัติตามขั้นตอนที่ทางฝ่ายจัดการอาคารประกาศ
7. การเคลื่อนย้ายผู้พิการหรือช่วยเหลือตัวเองไม่ได้ จะต้องกระทำโดยผู้เชี่ยวชาญเท่านั้น
8. เมื่อออกจากอาคารแล้ว พยายามอยู่ให้ห่างไกล จากตัวอาคารและเสาไฟฟ้าแรงสูงให้มากที่สุด
9. ไม่กลับเข้าสู่ตัวอาคารเด็ดขาด จนกว่าจะได้รับสัญญาณว่าปลอดภัยจากเจ้าหน้าที่

กรณีเกิดเหตุถูกขู่วางระเบิด

การขู่วางระเบิด ผู้ขู่จะใช้โทรศัพท์ในการติดต่อสื่อสาร เพื่อไม่ให้เกิดความตื่นตระหนก การปฏิบัติตัวให้ถูกต้องของบุคลากรในการรับรู้ข่าว และวิเคราะห์ข่าวเป็นสิ่งจำเป็นอย่างยิ่ง และข้อมูลที่เป็นประโยชน์ต่อเจ้าหน้าที่ตำรวจ

ข้อควรปฏิบัติเมื่อได้รับข่าวการขู่วางระเบิด

1. ระงับอารมณ์อย่าตระหนกตกใจ
2. ตั้งใจฟังอย่าขัดจังหวะการพูด
3. จดจำคำพูดให้หมด
4. พูดจาสุภาพกับผู้ที่โทรมาขู่
5. ถ่วงเวลาในการพูดคุยให้นานที่สุด
6. พยายามอัดเทปบันทึกการพูดไว้ถ้าเป็นไปได้
7. สังเกตเสียงสอดแทรกเข้ามาขณะพูดคุยว่ามีเสียงรอบข้างอะไรบ้าง เช่น เสียงรถยนต์ เสียงเพลง ฯลฯ
8. เสียงของผู้โทรขู่เป็นเพศหญิงหรือเพศชาย ดัดเสียงหรือไม่
9. น้ำเสียงแสดงความนุ่มนวล จริงจัง หรือโกรธแค้น
10. พยายามถามรายละเอียดต่างๆ เช่น อยู่แถวไหน โกรธแค้นอะไร เพราะเหตุใดจึงทำเช่นนี้
11. พูดแสดงความเห็นอกเห็นใจ ขอให้กลับใจ โดยอ้างถึงผู้บริสุทธิ์อีกหลายๆคน
12. แจ้งให้ฝ่ายจัดการอาคารทราบทันที มิให้แจ้งผู้ที่ไม่เกี่ยวข้องโดยเด็ดขาด

กรณีเกิดโรคติดต่อทางเดินหายใจ

โรคติดต่อที่เกิดขึ้นจากระบบทางเดินหายใจ เช่น ไข้หวัดใหญ่ ซาร์ส ไข้หวัดนก ฯลฯ ซึ่งส่วนใหญ่เกิดจากเชื้อไวรัส ที่อาจอยู่ในเสมหะ น้ำมูก น้ำลาย ทำให้มีไข้สูง ปวดเมื่อยตามร่างกาย หรือหายใจลำบาก การติดต่อกัน โดยการไอ การจามรดกัน การสัมผัสกับเชื้อโรคที่ปนเปื้อน อยู่กับของใช้ส่วนตัว และเชื้อโรคที่ปะปนอยู่ในอากาศ

ข้อควรปฏิบัติ และป้องกันการติดโรคระบาดเกี่ยวกับทางเดินหายใจ

1. รักษาสุขภาพให้แข็งแรงอยู่เสมอ ด้วยการรับประทานอาหารที่มีประโยชน์ ออกกำลังกายสม่ำเสมอ พักผ่อนให้เพียงพอ พยายามลดความเครียด ลดการสูบบุหรี่ และงดการดื่มแอลกอฮอล์
2. ใช้ผ้าปิดปาก ปิดจมูกทุกครั้งเมื่อไอหรือจาม ขณะที่มีอาการเป็นหวัดควรใช้หน้ากากอนามัยอยู่เสมอ โดยเฉพาะอย่างยิ่งเมื่ออยู่กับผู้อื่น และพบแพทย์ทันที
3. ควรล้างมือบ่อยๆ ด้วยน้ำและสบู่ โดยเฉพาะหลังจากไอ จาม เช็ดน้ำมูก ไม่ควรใช้มือขยี้ตา จมูกหรือปาก
4. อย่าใช้ผ้าเช็ดตัวหรือผ้าเช็ดหน้าร่วมกับผู้อื่น ถ้าใช้กระดาษเช็ดน้ำมูกควรทิ้งในถังขยะที่มีฝาปิด
5. ใช้ช้อนกลางเมื่อรับประทานอาหารร่วมกับผู้อื่น
6. รักษาบ้านเรือนให้สะอาด เช็ดเครื่องเรือนและของใช้ภายในบ้าน โดยเฉพาะโทรศัพท์เป็นประจำ อย่างน้อยวันละครั้งด้วยน้ำสะอาดหรือแอลกอฮอล์
7. เปิดประตูหน้าต่างให้อากาศภายในห้องชุดถ่ายเทสะดวก
8. ในระยะนี้ควรหลีกเลี่ยงสถานที่ที่มีคนหนาแน่น
9. ในขณะเดินทางในรถโดยสารสาธารณะ หรือยานพาหนะที่อาจมีผู้ป่วย หรือผู้เดินทางมาจากพื้นที่ ที่มีการระบาด ควรใช้หน้ากากอนามัย
10. หากมีอาการไม่สบาย เช่น มีไข้ ปวดศรีษะ หนาวสั่น ปวดเมื่อย เจ็บคอ ไอ ขอให้รีบไปปรึกษาแพทย์ทันที และขอให้แจ้งแพทย์ด้วยว่า ทำงานในฟาร์มเลี้ยงสัตว์ปีกที่ป่วยหรือตายด้วยหรือไม่

การดูแลบำรุงรักษาทรัพย์ส่วนบุคคลเบื้องต้น

สุขภัณฑ์ภายในห้องน้ำ

การขจัดคราบสกปรกต่างๆ ในห้องน้ำเป็นเรื่องยุ่งยากพอควร ไม่ว่าจะเป็นคราบสนิม คราบหินปูน หรือคราบดำตามร่องกระเบื้องในห้องน้ำ เพราะการใช้น้ำยาล้างห้องน้ำทั่วไปไม่สามารถขจัดคราบสกปรกออกไปได้ ต้องทำความรู้จักผลิตภัณฑ์ทำความสะอาดที่มีประสิทธิภาพสูงและเหมาะสมกับการใช้

1.1 คราบสนิมและคราบหินปูน - ผสมน้ำยาขจัดคราบสนิมและหินปูนกับน้ำในอัตราส่วน 1 ต่อ 10 คนให้เข้ากัน จากนั้นใช้แผ่นฟองน้ำจุ่มในน้ำยาให้ชุ่ม แล้วนำไปเช็ดถูบริเวณพื้นผิวที่ต้องการทิ้งไว้ราว 2-3 นาที ล้างออกด้วยน้ำสะอาด แต่ถ้ามีคราบสกปรกมาก ก็ไม่ต้องผสมน้ำยากับน้ำ และควรหมั่นทำความสะอาดอย่างสม่ำเสมอ ประมาณสัปดาห์ละครั้งด้วยน้ำยาทำความสะอาดแบบธรรมดาทั่วไป

1.2 คราบตะกรัน – คราบตะกรันภายในโถชักโครกให้ใช้ผลิตภัณฑ์ทำความสะอาดโถสุขภัณฑ์ ซึ่งมีให้เลือกทั้งชนิดก้อนและชนิดน้ำ (สีน้ำเงิน) ชนิดก้อนจะใช้งานง่ายเพียงใส่ผลิตภัณฑ์ดังกล่าว ลงในถังพักน้ำ จากนั้นเมื่อกดชักโครก น้ำจะกลายเป็นสีฟ้า เพื่อช่วยทำความสะอาดและให้กลิ่นหอมทุกครั้งที่กดน้ำใช้ ส่วนชนิดน้ำจะมีประสิทธิภาพพอๆกัน แต่การใช้งานจะยุ่งยากกว่าเล็กน้อย โดยต้องแขวนไว้ที่ข้างขอบโถเพื่อให้ตรงกับบริเวณที่น้ำไหลผ่าน แต่เมื่อของเหลวหมด สามารถถอดออกมาแล้วเปลี่ยนขวดใหม่ได้ และผนังตามร่องยาแนวในห้องน้ำให้ใช้สเปรย์น้ำยาสูตรฆ่าเชื้อราทิ้งไว้สักครู่ แล้วใช้แปรงขัดทำความสะอาด จากนั้นล้างออกด้วยน้ำ แต่ถ้าสิ่งสกปรกบนร่องยาแนวเกิดจากคราบฝุ่นฝังแน่น คราบสบู่หรือคราบไขมัน ให้ใช้ผลิตภัณฑ์สูตรทำความสะอาดยาแนวเฉพาะ โดยผสมกับน้ำในอัตราส่วน 1 ต่อ 4 แล้วนำไปเช็ดตามร่องยาแนวทิ้งไว้ประมาณ 10 นาที จากนั้นขัดด้วยแปรงที่ขนไม่แข็งมากเกินไป จนทำให้กระเบื้องด่าง แล้วล้างออกด้วยน้ำสะอาด

1.3 สแตนเลสและโครเมียม - เบื้องต้นให้ใช้ผ้าแห้ง ชุบน้ำยาหรือครีมขัดเงาอเนกประสงค์เช็ดถูพื้นบริเวณที่ต้องการ หรือใช้ผลิตภัณฑ์ทำความสะอาดและเคลือบเงาสแตนเลสโดยเฉพาะก็ได้ เพียงฉีดหรือใช้ผ้าแห้งสะอาดๆ ชุบน้ำยาแล้วนำไปเช็ดคราบรอยเปื้อนต่างๆ นอกจากนี้ยังใช้ได้กับวัสดุประเภทพลาสติกหรือไฟเบอร์กลาสได้ด้วย

หมายเหตุ: น้ำยาขจัดคราบสกปรกส่วนใหญ่เป็นอันตรายต่อดวงตาและระบบทางเดินหายใจ ดังนั้นจึงควรสวมถุงมือยางทุกครั้งที่ใช้งานหรือเครื่องป้องกันอื่นๆ เพื่อความปลอดภัยจากสารเคมีดังกล่าว

ขั้นตอนการดูแลทำความสะอาด

1. ส่วนที่เป็นเซรามิก ได้แก่ กระเบื้องปูพื้น ผนัง อ่างต่างๆ และโถสุขภัณฑ์ ใช้น้ำยาล้างโถสุขภัณฑ์หรือผงขัด โดยใช้แผ่นวัสดุที่ไม่มีคมขัดถู ถ้ามีรอยเปื้อนที่เป็นคราบประเภทต่างๆ ให้ทำความสะอาดด้วยวิธีเหล่านี้ คราบน้ำกระด้าง หรือคราบสบู่ ให้ใช้แอมโมเนียหรือน้ำส้มสายชูผสมในอัตรา 1:1 เช็ดให้ทั่วหรือใช้น้ำยาล้างสุขภัณฑ์อย่างอ่อนๆ แล้วทำให้แห้ง คราบสีให้ใช้ทินเนอร์ราดทิ้งไว้ ขูดออกด้วยเหล็กขูดสี แล้วเช็ดให้สะอาด
2. ส่วนที่เป็นพลาสติก เช่น ฝารองนั่งใช้ผ้าชนิดอ่อนนุ่มหรือฟองน้ำ ชุบน้ำสะอาดหรือน้ำสบู่ หรือน้ำยาล้างจานเช็ดถู ห้ามใช้น้ำยาล้างสุขภัณฑ์ ผงขัด หรือผงซักฟอก
3. ส่วนที่เป็นโครเมียม เช่น ก๊อกน้ำ ตะขอแขวนผ้า ใช้ผ้าแห้งขัดด้วยยาขัดโครเมียมหรือโลหะ หรือน้ำยาขัดเงารถ
4. ถ้าสุขภัณฑ์เปื้อนคราบสี หรือเศษปูนใช้เหล็กขูดสีขูดออก แล้วเช็ดด้วยทินเนอร์ คราบน้ำมันเครื่อง และน้ำมันพืช ใช้โซเดียมคาร์บอเนต 10% ผสมน้ำหรือใช้โซเดียมไฮดรอกไซด์ 5% เช็ดถูออก ควรทำความสะอาดอย่างน้อยสัปดาห์ละ 2 ครั้ง

ระบบปรับอากาศ

การบำรุงรักษาเครื่องปรับอากาศภายในห้องชุดหลังจากติดตั้งใช้งานไปแล้วควรมีการตรวจบำรุงรักษา

- Fan Coil Unit คือส่วนที่อยู่ภายในบ้าน เนื่องจากสภาพอากาศในปัจจุบัน มีละอองฝุ่นค่อนข้างมาก ทั้งภายในและภายนอกบ้าน จึงทำให้เครื่องปรับอากาศได้รับผลกระทบจากเหตุนี้ ชิ้นส่วนแรกคือ Filter (ฟิลเตอร์) หรือแผ่นกรองอากาศ ซึ่งเป็นจุดสำคัญจุดหนึ่ง ควรทำความสะอาดอย่างน้อยเดือนละ 1 ครั้ง ท่านสามารถทำความสะอาดได้ด้วยตนเอง โดยการเปิดฝาครอบแล้วนำฟิลเตอร์มาล้างน้ำ ปล่อยให้แห้งและใส่กลับที่เดิม
- Condensing Unit คือส่วนที่อยู่ภายนอกบ้าน ตั้งอยู่ภายนอกอาคารจึงมีโอกาสถูกละอองฝุ่นมากกว่า เราจะสังเกตได้โดยการมองที่ช่องระบายอากาศ ซึ่งเป็นแถบเหล็กห่วงที่หุ้มท่อเหล็กที่บรรจุน้ำยาแอร์ จะเห็นได้ว่ามีคราบฝุ่นเกาะติดในบริเวณนี้ค่อนข้างมาก ถ้าไม่ได้ทำการล้างบ่อยๆ จะมีฝุ่นเกาะมาก ทำให้การระบายความร้อนไม่มีประสิทธิภาพ และจะทำให้สูญเสียการทำความเย็นได้เช่นกัน วิธีล้างส่วนคอนเดนซิ่ง (Condensing) ก่อนอื่นเพื่อความปลอดภัยท่านต้องสับเบรคเกอร์ (Breaker) จุดควบคุมแอร์ให้อยู่ในตำแหน่ง Off เพราะบางครั้ง ช่างติดตั้งอาจจะไม่ได้เดินสายดินไว้ แล้วจึงใช้น้ำฉีดบริเวณแถบระบายความร้อนดังกล่าว จนผงฝุ่นหลุดออก แล้วทิ้งไว้ประมาณ 30 นาที ค่อยเปิดใช้งาน

วิธีการดูแลรักษาเครื่องปรับอากาศให้มีอายุการใช้งานที่นาน และให้ประสิทธิภาพสูงสุดในการให้ความเย็นคือ การทำความสะอาดแผ่นกรองอากาศ หรือฟิลเตอร์ที่มีหน้าที่ดักฝุ่น

1. ปิดเครื่องปรับอากาศก่อนทำการถอดแผ่นฟิลเตอร์กรองฝุ่นออกจากตัวเครื่อง
2. ปลดคลิปล็อคแผ่นใต้ท้องเครื่องปรับอากาศ แล้วค่อยๆเปิดออก ระวังฝุ่นต่างๆ ปลิวกระจายหากทำแรงหรือกระแทกโดนแผ่นปิดใต้เครื่อง
3. ดึงแผ่นฟิลเตอร์เครื่องปรับอากาศ สังเกตได้โดยจะเป็นแผ่นใยสังเคราะห์ ดึงออกตามทิศทางที่กำหนดในตัวเครื่องของแต่ละรุ่นไม่เหมือนกัน
4. นำแผ่นฟิลเตอร์ออกมาเป่าฝุ่น หรือเคาะฝุ่นออก แล้วนำไปล้างในภาชนะใส่น้ำ ซักด้วยน้ำยาซักผ้าหรือแปรงขนนุ่ม ไม่ควรใช้แปรงขนแข็ง จะทำให้เส้นใยสำหรับกรองฝุ่นขาด ซักล้างจนสะอาดแล้วล้างน้ำสะอาดอีกครั้ง
5. นำแผ่นฟิลเตอร์มาผึ่งให้แห้ง และทำความสะอาด ตัวเครื่องและแผ่นปิดใต้ท้องเครื่องด้วยแปรงปัดฝุ่นและเช็ดด้วยผ้าชุบน้ำหมาดๆ หรือใช้เครื่องดูดฝุ่นก็ได้
6. ประกอบแผ่นฟิลเตอร์เข้าในเครื่องปรับอากาศตามเดิม ตรวจสอบความเรียบร้อยอีกครั้งปิดแผ่นใต้เครื่องให้แน่น และทดสอบการเดินเครื่อง

ระเบียบและข้อตกลงการเข้าตกแต่งห้องชุด

1. การเข้าตกแต่งห้องชุด

1.1 จัดส่งแบบแปลนการตกแต่งภายในเพื่อพิจารณาและอนุมัติดำเนินการโดยมีมาตราส่วน 1:100 ให้กับฝ่ายจัดการอาคารไม่น้อยกว่า 15 วัน ก่อนการเข้าดำเนินการตกแต่ง ทั้งนี้เพื่อให้การดำเนินงานนั้น ไม่กระทบต่องานระบบต่างๆ ตลอดจนโครงสร้างของอาคาร รวมทั้งพิจารณาถึงวิธีการและขั้นตอนการดำเนินงาน ทั้งการติดตั้งและซ่อมบำรุงในอนาคต ทั้งนี้นับได้ว่าเป็น ส่วนหนึ่งในการให้บริการของฝ่ายจัดการอาคาร ในด้านการให้คำปรึกษา และแนะนำวิธีการรวมถึงการแก้ปัญหาต่างๆ ฉะนั้นการดำเนินการตกแต่งภายในห้องชุด จะต้องได้รับการอนุมัติจากฝ่ายจัดการอาคารก่อน

1.2 การวางเงินค้ำประกันการตกแต่ง และความเสียหายต่อทรัพย์สินส่วนกลาง

1.2.1 การวางเงินค้ำประกัน : เจ้าของห้องชุดหรือผู้รับเหมาจะต้องวางเงินค้ำประกันก่อนการเข้าตกแต่งห้องชุดนี้ โดย

- ห้องชุดที่มีพื้นที่ไม่ถึง 40 ตร.ม. จำนวนเงิน 30,000 บาท (สามหมื่นบาทถ้วน)
- ห้องชุดที่มีพื้นที่ตั้งแต่ 40 ตร.ม. ขึ้นไป จำนวนเงิน 50,000 บาท (ห้าหมื่นบาทถ้วน)
- ชำระเงินเป็นแคชเชียร์เช็คสั่งจ่ายในนามนิติบุคคลอาคารชุด เดอ ลาพีส จรัญ 81 จนกว่าการตกแต่งจะแล้วเสร็จ ในกรณีที่ผู้รับเหมาไม่ปฏิบัติตามกฎระเบียบ หรือเกิดความเสียหายต่อทรัพย์สินส่วนกลางขณะทำการตกแต่งไม่ว่ากรณีใดๆ จะถูกหักเงินตามส่วนและได้รับเงินค้ำประกันคืนเป็นเช็คเมื่องานเสร็จแล้ว

1.2.2 การชำระค่าบริการ : ผู้รับเหมาทุกรายจะต้องชำระเงินค่าบริการส่วนกลางให้กับนิติบุคคลอาคารชุดฯ ก่อนเข้าทำการตกแต่งห้องชุดโดยใช้ระยะเวลาในการตกแต่ง ไม่เกิน 90 วัน ค่าบริการต่างๆ ได้แก่ การรักษาความปลอดภัย การดูแลรักษาความสะอาด การบริการลิฟต์ การบริการของฝ่ายจัดการอาคาร เป็นต้น โดยมีค่าบริการส่วนกลาง ดังนี้

- ห้องชุดที่มีพื้นที่ไม่ถึง 40 ตร.ม. จำนวนเงิน 2,000 บาท ต่อเดือน
- ห้องชุดที่มีพื้นที่ตั้งแต่ 40 ตร.ม. ขึ้นไป จำนวนเงิน 3,000 บาท ต่อเดือน
- ทำงานไม่เกิน 15 วัน คิดเป็นครึ่งเดือน
- ทำงานเกิน 15 วันแต่ไม่ถึง 30 วัน คิดเป็น 1 เดือน

1.3 ขั้นตอนการขออนุญาตตกแต่งพื้นที่ห้องชุด ฝ่ายจัดการอาคาร ได้จัดทำแบบฟอร์มในการเข้าตกแต่งห้องชุดให้ผู้รับเหมากรอกรายละเอียดในการขออนุญาตเข้าตกแต่งภายในห้องชุด เพื่อให้การดำเนินการเป็นไปอย่างมีระเบียบ และปลอดภัยโดยมีขั้นตอนดังนี้

1.3.1 เจ้าของร่วม แจ้งความประสงค์ขอตกแต่งห้องชุด พร้อมยื่นแบบ เพื่อขอพิจารณาอนุมัติจากฝ่ายจัดการอาคาร

1.3.2 ฝ่ายจัดการอาคารร่วมกับฝ่ายวิศวกรรม พิจารณาอนุมัติแบบการตกแต่งระยะเวลา 15 วัน นับจากวันที่ได้รับแบบ และแบบฟอร์มขออนุญาตตกแต่ง

1.3.3 เมื่อแบบผ่านการอนุมัติ ฝ่ายจัดการอาคารจะแจ้งให้ผู้รับเหมาทราบ เพื่อมาวางเงินค้ำประกันความเสียหาย ค่าบริการและการตกแต่งห้องพักอาศัยจำนวนตามข้อ 1.2.1 และ 1.2.2 โดยหลักฐานที่ฝ่ายจัดการอาคารจะออกให้ผู้รับเหมา ได้แก่

- ใบเสร็จรับเงิน – ค่าค้ำประกันการตกแต่งห้องชุดฉบับจริง
- ใบเสร็จรับเงิน – ค่าบริการส่วนกลาง
- สำเนาใบแจ้งความประสงค์และแต่งตั้งผู้รับเหมา
- สำเนาใบอนุญาตเข้าตกแต่งพื้นที่ / ระเบียบการตกแต่ง

1.3.4 การเข้าทำการตกแต่งห้องชุด

- กรอกแบบฟอร์มขออนุญาตทำงานในพื้นที่ และแลกบัตรเข้าทำงาน
- กรอกแบบฟอร์มขออนุญาตนำอุปกรณ์ และสิ่งของเข้า - ออก หน่วยงาน
- ระหว่างการตกแต่ง ฝ่ายจัดการอาคาร จะเข้าตรวจสอบพื้นที่การตกแต่ง โดยจะต้องสรุปความเรียบร้อยระหว่างการตกแต่งลงในแบบฟอร์ม

1.3.5 เอกสารที่ต้องจัดส่งพร้อมหนังสือขอตกแต่งห้องชุดเพื่อพิจารณาอนุมัติ

- หนังสือกรรมสิทธิ์ห้องชุด (อช.2) พร้อมสำเนาบัตรประชาชนเจ้าของร่วม
- แบบแปลนเดิม 1 ชุด และแบบแปลนการตกแต่งใหม่ 3 ชุด
- ใบแต่งตั้งผู้รับเหมา / ใบอนุญาตเข้าพื้นที่ / บัตรประชาชนผู้รับเหมา

1.4 ขั้นตอนการขอคืนเงินค้ำประกันการตกแต่งห้องชุด (เมื่อดำเนินการตกแต่งห้องชุดเสร็จสิ้น)

1.4.1 ผู้รับเหมาแจ้งความประสงค์ขอคืนเงินค้ำประกันความเสียหาย การตกแต่งห้องชุด

- เจ้าของห้องชุด หรือผู้รับเหมา กรอกแบบฟอร์มการแจ้งออกจากพื้นที่การตกแต่ง
- จัดส่ง As-Built Drawings ของงานระบบทุกระบบ ให้ฝ่ายจัดการอาคาร ตรวจสอบและพิจารณาเพื่อจัดเก็บข้อมูลในการซ่อมบำรุง อย่างน้อย 1 ชุด

หลักฐานที่ผู้รับเหมาต้องนำมา

- ใบเสร็จรับเงินค่าค้ำประกันการตกแต่งห้องชุดฉบับ กรณีใบเสร็จรับเงินฉบับจริงดังกล่าวสูญหาย ผู้ขอคืนเงินค้ำประกันต้องนำสำเนาใบแจ้งความลงบันทึกประจำวัน มาแสดงแทนใบเสร็จฉบับจริง

1.4.2 ฝ่ายจัดการอาคาร จะทำเช็คคืนภายใน 30 วัน หลังจากการตรวจห้องชุดโดยเจ้าหน้าที่ฝ่ายจัดการอาคารที่ได้รับมอบหมายและไม่พบความเสียหาย หรือกระทบกับระบบและโครงสร้างใดๆ ของอาคาร หากเจ้าหน้าที่ตรวจพบความเสียหาย ฝ่ายจัดการอาคารจะระงับการคืนเงินค้ำประกันเป็นการชั่วคราว โดยจะจ่ายเช็คคืนต่อเมื่อได้รับการยินยอมชดใช้ค่าเสียหายที่เกิดขึ้นจริง ที่ผู้รับเหมาต้องทำเมื่อตกแต่งผิดกฎระเบียบ

- ฝ่ายจัดการอาคารจะแจ้งให้ผู้รับเหมาทราบ
- ผู้รับเหมาจะต้องดำเนินการแก้ไขให้ถูกต้องตามแบบที่ขอ โดยไม่ผิดระเบียบและทำให้รูปลักษณ์ภายนอกของอาคารเปลี่ยนไป
- หากผู้รับเหมาไม่ดำเนินการตามที่ฝ่ายจัดการอาคารแจ้ง ฝ่ายจัดการอาคารจะไม่คืนเงินค่าค้ำประกัน

1.4.3 เมื่อตรวจสอบดูความเรียบร้อยของพื้นที่ผ่านแล้ว ฝ่ายจัดการอาคารจะแจ้งให้ผู้รับเหมามารับเช็คค้ำประกันการตกแต่งห้องชุดตามวันและเวลาที่กำหนด

2. ระเบียบการปฏิบัติในการเข้าตกแต่งภายในห้องชุดและพื้นที่ส่วนกลาง

วันและเวลาที่อนุญาตให้ปฏิบัติงาน

2.1 กำหนดการขออนุญาตเข้าทำงานของผู้รับเหมา

- กรณีที่ไม่มีการพักอาศัย ระหว่างการก่อสร้างตกแต่งพื้นที่ส่วนกลาง กำหนดให้ทำงานวันจันทร์ - วันอาทิตย์ ระหว่างเวลา 08.00 น. – 17.00 น. การทำงานล่วงเวลาไม่เกิน 22.00 น. และต้องกรอกแบบฟอร์มขออนุญาตทำงานล่วงเวลาให้ฝ่ายจัดการอาคารอนุมัติก่อน 16.00 น. ของทุกวันที่ประสงค์จะปฏิบัติงาน
- กรณีที่มีการพักอาศัยเมื่อการก่อสร้างพื้นที่ส่วนกลางแล้วเสร็จ คงเหลือการก่อสร้าง และตกแต่งห้องชุด โดยมีการพักอาศัยของเจ้าของห้องชุดบางส่วน กำหนดให้ทำงานได้ใน วันจันทร์ - วันศุกร์ เวลา 08.30 น. – 17.00 น. หยุดทำงานวันเสาร์ - อาทิตย์และวันหยุดนักขัตฤกษ์ (ยกเว้นกรณีฉุกเฉิน และได้รับการอนุญาตจากฝ่ายจัดการอาคาร) ทั้งนี้ เพื่อมิให้เกิดการรบกวนกับผู้พักอาศัยท่านอื่นๆ ภายในอาคาร ยกเว้นแต่การปรับปรุงห้องชุดเพื่อการส่งมอบห้อง ให้ใช้กรณีแรก โดยความเห็นชอบของนิติบุคคลอาคารชุดฯ

3. ระเบียบปฏิบัติของผู้รับเหมา

3.1 ผู้รับเหมาจะต้องชำระค่าทำความสะอาดพื้นที่ส่วนกลาง ค่ารักษาความปลอดภัย และค่าบริการต่างๆ ตามที่ฝ่ายจัดการอาคารกำหนด

3.2 ผู้รับเหมาต้องจัดเตรียมเงินค้ำประกันในการตกแต่งห้องชุด ตามที่ฝ่ายจัดการอาคารกำหนด โดยกรอกแบบฟอร์มขออนุญาตตกแต่งและต้องได้รับการพิจารณาอนุมัติก่อนเข้าดำเนินการ ทั้งนี้เพื่อเป็นการป้องกันความเสียหายต่างๆ ที่เกิดขึ้นในพื้นที่ส่วนกลาง

3.3 กรณีที่การตกแต่งแล้วเสร็จ ผู้รับเหมาจะต้องกรอกแบบฟอร์ม การขอคืนเงินค้ำประกันการตกแต่ง ซึ่งฝ่ายจัดการอาคารจะทำการตรวจสอบ ซึ่งจะต้องไม่พบความเสียหายกับพื้นที่ส่วนกลาง ก่อนดำเนินการในขั้นตอนการคืนเงินค้ำประกัน

3.4 ห้ามผู้รับเหมาดำเนินการใดๆ ที่เป็นเหตุทำให้เกิดรอยขีด หรือสกปรกอย่างถาวรบนผนัง และกระจกรอบด้านของอาคาร

3.5 ห้ามผู้รับเหมาดำเนินการใดๆ ที่เป็นเหตุทำให้สูญเสียความแข็งแรงของโครงสร้าง และผนังคอนกรีต เนื่องจากบางพื้นที่ของอาคารจะใช้สลิงยึดไว้ จึงห้ามดำเนินการ เช่น การเจาะสกัดและการใช้ค้อนปอน ยกเว้นจะได้รับอนุญาตจากฝ่ายจัดการอาคาร

3.6 ผู้รับเหมาต้องจัดหาอุปกรณ์ความปลอดภัยในการทำงาน เพื่อป้องกันอุบัติเหตุในการทำงาน ได้แก่ อุปกรณ์ Safety ตามมาตรฐาน, Safety Belt ขณะปฏิบัติงานในที่สูง

3.7 การตกแต่งห้องชุดใดๆ จะต้องไม่กีดขวาง บดบัง หรือปิดกั้นสายฉีดน้ำดับเพลิง ประตูหนีไฟ หรือกระดิ่งเตือนภัย และเครื่องอุปกรณ์เตือนภัยต่างๆ

3.8 ห้ามนำวัสดุอุปกรณ์ใดๆ มาวางนอกห้องชุดที่ทำการตกแต่ง หรือพื้นที่ส่วนกลางโดยเด็ดขาด ในกรณีที่ฝ่ายจัดการอาคารได้แจ้งให้ทราบแล้วยังมิได้มีการดำเนินการใดๆ ฝ่ายจัดการอาคารมีสิทธิ์ที่จะสั่งระงับการตกแต่งจนกว่าจะได้ทำการย้ายวัสดุนั้นๆ ออกจากส่วนกลางเป็นที่เรียบร้อยแล้ว

3.9 ในการตกแต่งห้องชุด ผู้รับเหมาจะต้องดำเนินการปิดประตู และหน้าต่างก่อนออกจากพื้นที่ทุกครั้ง โดยก่อนปิดประตูให้ประสานงานกับฝ่ายจัดการอาคาร เพื่อให้เจ้าหน้าที่ตรวจสอบความเรียบร้อยก่อนทุกครั้ง

3.10 ฝ่ายจัดการอาคาร จะไม่รับผิดชอบต่อการสูญเสีย หรือเสียหายของเครื่องมือ อุปกรณ์ และวัสดุที่ใช้ในการตกแต่งต่างๆ ของผู้รับเหมา

3.11 ผู้รับเหมาต้องจัดเตรียมมิเตอร์สำหรับต่อกระแสไฟฟ้าในจุดที่ฝ่ายจัดการอาคารกำหนดเท่านั้น

3.12 ผู้รับเหมาที่มีความประสงค์ขอใช้ไฟฟ้า และน้ำประปาส่วนกลาง ต้องกรอกใบขออนุญาต และได้รับการอนุญาตจากฝ่ายจัดการอาคารก่อนทุกครั้ง โดยหากตรวจสอบพบการลักลอบใช้ไฟฟ้า ใช้น้ำประปา โดยไม่ได้รับอนุญาตจากฝ่ายจัดการอาคาร ผู้รับเหมาจะต้องเสียค่าปรับ 10,000 บาท/ครั้ง โดยไม่มีข้อยกเว้น

3.13 ผู้รับเหมาจะต้องใช้สิ่งอำนวยความสะดวกที่ฝ่ายจัดการอาคารจัดไว้ให้ตามจุดต่างๆ เท่านั้น เช่นห้องน้ำ ที่ทิ้งขยะ ที่พักขยะ จุดอนุญาตสูบบุหรี่ รับประทานอาหาร งานบริการต่างๆ โดยผู้รับเหมาจะต้องเป็นผู้รับผิดชอบค่าใช้จ่ายทั้งหมด

3.14 ห้ามผู้รับเหมาเดินเท้าเปล่า ใส่รองเท้าแตะ ถอดเสื้อ เป็นต้น ที่ส่อให้เห็นถึงความไม่เรียบร้อย นอกห้องชุดที่ดำเนินการอยู่ หากฝ่าฝืนฝ่ายจัดการอาคารจะระงับการปฏิบัติงานในทันที

3.15 ขยะมูลฝอย หรือเศษวัสดุที่เกิดขึ้นจากการดำเนินการตกแต่ง หลังจากที่เจ้าของร่วมได้มอบสิทธิ์แล้วนั้น จะต้องอยู่ในความรับผิดชอบของผู้รับเหมา ซึ่งจะต้องขนออกจากห้องชุดที่ดำเนินการ และออกจากอาคารทุกวัน หากไม่มีการขนขยะมูลฝอย หรือเศษวัสดุก่อสร้างภายใน 7 วัน ฝ่ายจัดการอาคาร จะระงับการทำงานของผู้รับเหมา จนกว่าจะขนเศษวัสดุดังกล่าวออกจากอาคาร

3.16 อนุญาตให้ผู้รับเหมาสูบบุหรี่ในบริเวณที่ฝ่ายจัดการอาคารกำหนดให้เท่านั้น ห้ามสูบบุหรี่ในบริเวณที่นอกเหนือจากที่ป้ายประกาศกำหนดสถานที่สูบบุหรี่ และห้ามสูบบุหรี่บนอาคาร และภายในห้องชุดโดยเด็ดขาด ฝ่าฝืนปรับ 5,000 บาท/ครั้ง

3.17 ห้ามผู้รับเหมาเทขยะอุดตัน หรือสารเคมีใดๆ ทุกชนิดลงในท่อ และตามต้นไม้ทุกจุดในอาคารโดยเด็ดขาด ฝ่าฝืนปรับ 5,000 บาท

3.18 ให้ผู้รับเหมาเข้าดำเนินการในบริเวณที่แจ้งทำงานเท่านั้น ห้ามเข้าบริเวณห้องชุดอื่นหรืออาคารอื่นโดยเด็ดขาด ฝ่าฝืนปรับ 1,000 บาท/ครั้ง

3.19 ผู้รับเหมาต้องดำเนินการแลกบัตรก่อนเข้าอาคารทุกครั้ง และติดบัตรดังกล่าวให้สามารถตรวจสอบและเห็นได้ชัดเจน อนุญาตให้ผ่านเข้า-ออก เฉพาะช่องทางและชั้นที่กำหนดไว้เท่านั้น

3.20 ผู้รับเหมาต้องปฏิบัติตามคำแนะนำของเจ้าหน้าที่ฝ่ายจัดการอาคารที่กำหนดให้เป็นผู้ประสานงานในการสั่งระงับงานหรือ ว่ากล่าวตักเตือนอย่างเคร่งครัด

3.21 หัวหน้างานผู้รับเหมาจะต้องรับผิดชอบต่อการกระทำใดๆ ของคนงานทุกกรณี

3.22 ห้ามมิให้ผู้รับเหมานอนค้างคืนในอาคารโดยเด็ดขาด

3.23 ห้ามเล่นการพนันทุกชนิดในบริเวณอาคาร หากฝ่าฝืนฝ่ายจัดการอาคารจะดำเนินการตามกฎหมายทันที

3.24 ห้ามนำสุรา หรือสิ่งมึนเมาเข้ามาในพื้นที่ปฏิบัติงาน หรือขณะปฏิบัติงาน ฝ่าฝืนปรับ 1,000 บาท/ครั้ง

3.25 ห้ามเปิดวิทยุ เครื่องเสียง หรือดำเนินการใดๆ ที่ก่อให้เกิดเสียงดังก่อความรำคาญแก่ผู้อื่น

3.26 ห้ามพกพาอาวุธทุกชนิด เข้ามาในบริเวณอาคารโดยเด็ดขาด

3.27 ห้ามปัสสาวะ หรืออุจจาระ ในสถานที่ที่มิใช่ห้องน้ำ ฝ่าฝืนปรับ 1,000 บาท

3.28 ห้ามติดตั้งเคลื่อนย้าย เพิ่มเติม หรือถอดเก็บเครื่องมือป้องกันอัคคีภัย และอุปกรณ์ใดๆ ที่ติดตั้งในห้องชุด และพื้นที่ส่วนกลางโดยไม่ได้รับอนุญาตจากฝ่ายจัดการอาคาร

3.29 ผู้รับเหมาต้องระวังป้องกันความผิดพลาดเสียหายใดๆ อันจะเกิดแก่เครื่องมือป้องกันอัคคีภัยเนื่องมาจากการปฏิบัติงาน

3.30 ห้ามกระทำใดๆ ที่มีผลทำให้ระบบสัญญาณเตือนภัยทำงาน โดยไม่มีเหตุฉุกเฉิน ฝ่าฝืนปรับครั้งละ 5,000 บาท

3.31 ห้ามมิให้ผู้รับเหมา หรือคนงานใช้ลิฟต์โดยสารในการขนของ นอกจากลิฟต์ที่กำหนดโดยฝ่ายจัดการอาคารเท่านั้น

3.32 การติดตั้งอ่างล้างจานต้องติดตั้งชุด P-Tap ของระบบน้ำทิ้งรวมทั้งติดตั้ง Grease Trapขนาดที่เหมาะสมกับปริมาณการใช้งานเพื่อดักไขมัน และท่อน้ำทิ้งที่อาคารจัดเตรียมไว้โดยจะต้องปิดรอยต่อให้สนิท เพื่อป้องกันกลิ่นเหม็นรบกวนออกมาภายนอก

3.33 ไม่อนุญาตให้เคลื่อนย้าย และตัดต่อระบบสุขาภิบาล

3.34 เมื่อเจ้าของร่วมได้รับสิทธิ์เป็นเจ้าของโดยสมบูรณ์แล้ว ท่านจะต้องรับผิดชอบต่อการรักษาความปลอดภัยในห้องชุดของท่านเอง ผู้รับเหมาควรรับทราบชัดเจนถึงความสำคัญในการดูแลความปลอดภัยในห้องชุด

3.35 ฝ่ายจัดการอาคาร จะไม่รับผิดชอบต่อความสูญเสีย หรือเสียหายต่อวัสดุ อุปกรณ์และสิ่งใดๆ ภายในห้องชุดที่เกี่ยวข้องกับการตกแต่งหลังจากการส่งมอบห้องชุดแก่เจ้าของห้องชุดแล้ว

3.36 ผู้รับเหมาของเจ้าของห้องชุด จะต้องรับผิดชอบในการควบคุมงานของผู้รับเหมา และให้ปิดประตูในระหว่างที่ปฏิบัติงานตลอดเวลา

3.37 ฝ่ายจัดการอาคาร ได้รับมอบหมายจากโครงการในการจัดเก็บกุญแจห้องชุด เพื่อทำการส่งมอบกุญแจห้องชุดให้ท่านเจ้าของร่วมทั้งหมด 3 ชุด สำหรับห้องชุดที่มีการโอนห้องชุดเรียบร้อยแล้ว ในกรณีที่ท่านเจ้าของร่วมจะดำเนินการตกแต่งภายในห้องชุด ท่านเจ้าของร่วมจะต้องเป็นผู้ดูแลการปิด-เปิด หรือมอบหมายให้ผู้รับเหมาดูแลการเปิด-ปิดเองตามแต่ท่านเจ้าของร่วมเห็นสมควร

3.38 ในกรณีที่ตรวจสอบพบว่าในขณะที่ผู้รับเหมา หรือคนงานปฏิบัติงานอยู่ และเป็นงานที่มีความเสี่ยง โดยไม่มีหัวหน้างานผู้ควบคุม ฝ่ายจัดการอาคารขอสงวนสิทธิ์ให้หยุดงานได้ทันที เนื่องจากถือว่าเป็นการเสี่ยงต่อความเสียหาย และอาจเกิดอันตรายได้

3.39 วัสดุอุปกรณ์ต่างๆ จะต้องเก็บไว้บริเวณห้องชุดที่กำลังดำเนินการตกแต่งอยู่เท่านั้น หากต้องการนำวัสดุอุปกรณ์ผ่านพื้นที่ส่วนกลาง หรือ พื้นที่ ที่ไม่เกี่ยวข้อง จะต้องได้รับอนุญาตจากฝ่ายจัดการอาคารก่อนทุกครั้ง ฝ่าฝืนปรับวันละ 1,000 บาท

3.40 ผู้รับเหมา หรือ คนงาน รวมทั้ง การขนถ่ายวัสดุอุปกรณ์ที่ใช้ในการตกแต่ง ให้ใช้ช่องทางบริการที่ฝ่ายจัดการอาคารจัดไว้ให้เท่านั้น โดยการขนถ่ายวัสดุอุปกรณ์ดังกล่าวจะต้องไม่ก่อให้เกิดความเสียหายต่อระบบลิฟต์ หรือบริเวณอื่นๆ ที่ผ่านไม่ว่ากรณีใดๆ ทั้งสิ้น หากเกิดความเสียหายจากการดำเนินการดังกล่าวฝ่ายจัดการอาคาร จะดำเนินการซ่อมแซมโดยคิดค่าใช้จ่ายจากบริษัทผู้รับเหมา ฝ่ายจัดการอาคารไม่อนุญาตให้ใช้ลิฟต์โดยสารเพื่อการนี้ เว้นแต่จะได้รับอนุญาตจากฝ่ายจัดการอาคารแล้วเท่านั้น เวลาการใช้ลิฟต์ระหว่าง 08.00-10.00 น. และเวลา 16.00-17.00 น.

3.41 หากมีการร้องเรียนจากการดำเนินการตกแต่งภายใน หรือการขนย้ายวัสดุซึ่งก่อให้เกิด กลิ่น เสียง รวมทั้งการกระทำใดๆ ที่ก่อให้เกิดความรำคาญ หรือรบกวนผู้อื่น จะถูกให้ระงับการดำเนินการนั้นๆ ทันที

3.42 หากผู้รับเหมา หรือคนงานไม่ปฏิบัติตามระเบียบอย่างเคร่งครัด ฝ่ายจัดการอาคารขอสงวนสิทธิ์ในการระงับการดำเนินการได้ทันที และไม่อนุญาตให้บุคคลนั้นเข้ามาในบริเวณอาคาร ในกรณีที่กระทำผิดเป็นครั้งที่สองเมื่อมีการตรวจสอบพบ

4. การดำเนินงานที่เกี่ยวข้องกับระบบโครงสร้าง

4.1 ไม่อนุญาตให้เจาะ ทุบ รื้อ ถอนในส่วนที่เป็นผนังโครงสร้าง พื้น เสา คาน ของอาคารโดยเด็ดขาด

4.2 ไม่อนุญาตให้ทำการติดตั้งเพิ่มเติมอุปกรณ์ หรือสิ่งอื่นใดออกนอกตัวอาคาร โดยเด็ดขาด

4.3 ห้ามทาสี หรือเปลี่ยนสีในบริเวณที่เป็นพื้นที่ส่วนกลาง หรือเปลี่ยนรูปแบบและสีของประตูห้องชุด

4.4 ห้ามทาสี เปลี่ยน สี หรือเปลี่ยนวัสดุ ระเบียง ห้องชุด

4.5 ห้ามทาสี เปลี่ยนสี หรือ เปลี่ยนวัสดุกรอบหน้าต่าง ตลอดจนสีผนังภายนอก

4.6 ฝ่ายจัดการอาคารอนุญาตให้ทำงานที่เสียงดังได้ในระหว่าง 10.00-16.00 น. เท่านั้น

5. การดำเนินงานที่เกี่ยวข้องกับระบบป้องกันอัคคีภัย

5.1 การดำเนินงานตกแต่งใดๆ จะต้องไม่กีดขวาง ปิดกั้น ถอดถอน ตู้ดับเพลิง หัวฉีดน้ำดับเพลิงอัตโนมัติ และอุปกรณ์เตือนภัยต่างๆ หากจำเป็นจะต้องมีการดำเนินการใดๆ เกี่ยวกับระบบป้องกันอัคคีภัย จะต้องเป็นการดำเนินการโดยผู้รับเหมาที่ได้รับการแต่งตั้งจากฝ่ายจัดการอาคาร โดยได้รับความเห็นชอบจากฝ่ายวิศวกรรมของฝ่ายจัดการอาคารแล้วเท่านั้น และผู้รับเหมาต้องเตรียมถังดับเพลิงมาประจำในห้องชุดที่กำลังตกแต่งอยู่อย่างน้อย 2 ถังๆละ 15 ปอนด์ขึ้นไป โดยกำหนดให้มี ถังดับเพลิงแห้ง 1 ถัง และ CO_2 1 ถัง

5.2 ห้ามเก็บเชื้อเพลิง หรือ วัสดุไวไฟ ไว้ในห้องชุด และต้องนำกลับทุกครั้ง

5.3 ห้ามจุด หรือต่อไฟ และกระทำการใดๆ ที่ทำให้เกิดประกายไฟ อันเป็นเหตุที่จะทำให้เกิดอันตราย หรือก่อให้เกิดอัคคีภัยได้ในบริเวณตัวอาคาร ฝ่าฝืนปรับขั้นต่ำ 5,000 บาท/ครั้ง หรือเท่ากับความเสียหายที่เกิดขึ้น

5.4 ห้ามผู้รับเหมานำน้ำจากระบบดับเพลิงมาใช้งานไม่ว่ากรณีใดๆ ทั้งสิ้น

5.5 กรณีที่ไม่นำถังเพลิงเข้ามาประจำในห้องชุด ฝ่ายจัดการอาคารจะเป็นผู้จัดหาโดยคิดค่าจัดการ 100 บาทต่อวันต่อถังจนกว่าผู้รับเหมาจะจัดหามาเอง

5.6 กรณีผู้รับเหมาดึงอุปกรณ์สัญญาณเตือนภัยโดยเจตนา หรือไม่เจตนา ส่งผลให้สัญญาณเตือนภัยอาคารดัง ผู้รับเหมาจะต้องถูกปรับเป็นจำนวนเงิน 10,000 บาท (หนึ่งหมื่นบาท) ต่อครั้ง

6. การดำเนินงานที่เกี่ยวข้องกับระบบไฟฟ้าภายในอาคาร

6.1 ผู้รับเหมาจะต้องจัดเตรียมอุปกรณ์ควบคุมการใช้ไฟฟ้าชั่วคราว เช่น แผงควบคุมไฟฟ้า(Circuit Breaker) กรณีที่ไม่มีการติดตั้งไว้

6.2 ไม่อนุญาตให้ทำการต่อเชื่อมการใช้กระแสไฟฟ้าจากจุดต่อในส่วนของพื้นที่ส่วนกลาง นอกจากจะได้รับอนุญาตจากฝ่ายจัดการอาคาร โดยเสียค่าใช้จ่าย 500 บาทต่อวัน

6.3 ผู้รับเหมาจะต้องเดินสายไฟฟ้าภายในท่อร้อยสายชนิดโลหะ (EMT: Electrical Metallic Tubing, IMC : Intermediate Metal Conduit, Conduit Tube) รวมทั้งใช้อุปกรณ์ประกอบการให้ถูกต้องตามมาตราฐาน

6.4 การใช้สายไฟฟ้า และอุปกรณ์ต่างๆ จะต้องถูกต้องตามชนิดของการใช้ และขนาดของอัตราการใช้กระแสไฟฟ้า

6.5 จุดต่อสายไฟฟ้า และอุปกรณ์ต่างๆ จะต้องใช้อุปกรณ์ที่ถูกต้องให้เป็นไปตามมาตรฐานความปลอดภัยของการไฟฟ้าเท่านั้น

6.6 การติดตั้งดวงโคม ปลั๊กไฟฟ้า หรือจุดต่อต่างๆ จะต้องต่อลงดิน

6.7 จะต้องดำเนินการให้เป็นไปตามแบบที่กำหนดไว้อย่างเคร่งครัด

7. การดำเนินงานที่เกี่ยวข้องกับระบบปรับอากาศ

ห้องชุดของท่านถูกติดตั้งด้วยเครื่องปรับอากาศแบบ Air Cool Split type พร้อม Remote Control เพื่อควบคุมการเปิด-ปิดเครื่องปรับอากาศ หากเจ้าของห้องชุดมีความประสงค์ที่จะดำเนินการบำรุงรักษา และซ่อมแซม ฝ่ายจัดการอาคารสามารถตรวจสอบระบบดังกล่าวให้เบื้องต้น โดยเจ้าของห้องชุดสามารถติดต่อบริษัท หรือผู้รับเหมาผู้ให้บริการเข้าดำเนินการได้ โดยดำเนินการตามขั้นตอนของระเบียบการขออนุญาตเข้าพื้นที่ต่อไป

8. การดำเนินงานที่เกี่ยวข้องกับระบบสุขาภิบาล

8.1 ไม่อนุญาตให้เปลี่ยนแปลงเพิ่มเติม หรือตัดต่อระบบสุขาภิบาลภายในห้องชุด นอกจากจะได้รับการพิจารณาอนุมัติจากฝ่ายจัดการอาคารแล้วเท่านั้น

8.2 ในกรณีที่ผู้รับเหมาต้องการเดรนน้ำทิ้งเพื่อย้ายหรือเปลี่ยนหัวสปริงเกอร์ใหม่ ฝ่ายจัดการอาคารจะคิดค่าเดรนน้ำทิ้งครั้งละ 5,000 บาทต่อครั้ง

8.3 ห้ามทิ้งเศษปูน ทราย วัสดุก่อสร้าง ลงในโถสุขภัณฑ์ ท่อระบายน้ำภายในห้องชุด หรือพื้นที่ส่วนกลางและห้องน้ำ ฝ่าฝืนมีโทษปรับ 5,000 บาท และต้องดำเนินการแก้ไขให้แล้วเสร็จ

8.4 การเดินท่อประปาจะต้องเดินผ่านมิเตอร์น้ำที่จัดเตรียมไว้ให้เท่านั้น

8.5 การวางตำแหน่งของส่วนประกอบการเดินท่อ เช่น วาล์วน้ำ และอื่นๆ จะต้องวางให้อยู่ในตำแหน่งที่เหมาะสมและสามารถถอดซ่อมบำรุงรักษาหรือเปลี่ยนได้ง่าย

9. ความรับผิดชอบ

9.1 ความเสียหายที่เกิดขึ้นต่อทรัพย์สินส่วนกลาง เช่น พื้นเพดาน ผนังประตู หน้าต่าง หรือสิ่งอื่นใดก็ตามจะต้องซ่อมแซมให้ดีเหมือนเดิม โดยค่าใช้จ่ายในการซ่อมแซมดังกล่าว ผู้รับเหมาจะต้องรับผิดชอบ

9.2 ผู้รับเหมาจะต้องรับผิดชอบงานในส่วนของระบบต่างๆ ภายในห้องชุดที่มีการตกแต่งภายใน รวมทั้งการปฏิบัติของคนงานให้เป็นไปตามระเบียบอย่างเคร่งครัด

9.3 ผู้รับเหมาจะต้องชดใช้ค่าเสียหายให้กับฝ่ายจัดการอาคาร หากมีการซ่อมแซมในพื้นที่ส่วนกลางอันเนื่องจากผลกระทบต่อเนื่องจากการตกแต่งภายในห้องชุดของท่าน หลังจากงานแล้วเสร็จภายในระยะเวลา 30 วัน

9.4 ในกรณีมีการเปลี่ยนแปลงแบบแปลนต่างๆ นอกเหนือจากที่ได้รับอนุญาตจะต้องแจ้งให้ฝ่ายจัดการอาคารทราบ ซึ่งหากพบความเสียหายที่อาจจะส่งผลกระทบและก่อให้เกิดความเสียหายต่อทรัพย์สินส่วนกลางอันสืบเนื่องจากการเปลี่ยนแปลงแบบโดยมิได้รับอนุญาต เจ้าของร่วม และหรือผู้รับเหมาจะต้องรับภาระซ่อมแซมความเสียหายดังกล่าวให้กลับสู่สภาพเดิม

10. การเข้าตรวจสอบพื้นที่ก่อนการเข้าตกแต่ง และระหว่างการตกแต่ง

10.1 เจ้าของห้องชุด หรือผู้รับเหมา ยินยอม และอนุญาตให้เจ้าหน้าที่ฝ่ายจัดการอาคาร เข้าตรวจสอบระบบอุปกรณ์ต่างๆ อาทิ ระบบป้องกันอัคคีภัย และโครงสร้างภายในห้องชุด ร่วมกับผู้รับเหมา เพื่อตรวจสภาพความเรียบร้อยก่อนการเข้าตกแต่ง

10.2 เจ้าของห้องชุด หรือผู้รับเหมา ยินยอมและอนุญาตให้เจ้าหน้าที่ฝ่ายจัดการอาคาร เข้าตรวจสอบพื้นที่ภายในห้องชุดที่อยู่ระหว่างการเข้าตกแต่ง

10.3 หากการตรวจพบว่าผู้รับเหมาดำเนินการตกแต่งซึ่งอาจจะส่งผลกระทบ ความเสียหายต่อทรัพย์สินส่วนกลาง ฝ่ายจัดการอาคารขอสงวนสิทธิ์ในการระงับการตกแต่งเป็นการชั่วคราวจนกว่าจะได้รับการแก้ไขให้แล้วเสร็จ

ข้อควรปฏิบัติเพื่อรณรงค์ด้านการอนุรักษ์พลังงาน

1. การประหยัดพลังงานไฟฟ้า

1.1 หลอดไฟหรืออุปกรณ์ไฟฟ้าให้เลือกใช้อุปกรณ์ประหยัดพลังงาน เช่น หลอดผอม อุปกรณ์ไฟฟ้ารุ่นประหยัดไฟเบอร์ 5 ใช้บัลลาสต์ประหยัดไฟคู่กับหลอดผอม จะช่วยเพิ่มประสิทธิภาพในการประหยัดไฟ ใช้โคมไฟแบบมีแผ่นสะท้อนแสง ในห้องต่างๆ เพื่อช่วยให้แสงสว่างจากหลอดไฟ กระจายได้อย่างเต็มประสิทธิภาพ ทำให้ไม่จำเป็นต้องใช้หลอดไฟฟ้าวัตต์สูง ช่วยประหยัดพลังงาน

1.2 หมั่นทำความสะอาดหลอดไฟภายในห้องพัก เพราะจะช่วยเพิ่มแสงสว่างโดยไม่ต้องใช้พลังงานมากขึ้น ควรทำอย่างน้อย 4 ครั้งต่อปี

1.3 ปิดสวิตช์ไฟ และเครื่องใช้ไฟฟ้าทุกชนิดเมื่อเลิกใช้งาน เพื่อสร้างให้เป็นนิสัยในการดับไฟทุกครั้งที่ออกจากห้อง

1.4 ซ่อมบำรุงอุปกรณ์ไฟฟ้า ให้อยู่ในสภาพที่ใช้งานได้ และหมั่นทำความสะอาดเครื่องใช้ไฟฟ้าอยู่เสมอ จะทำให้ลดการสิ้นเปลืองไฟได้

1.5 ลดการใช้พลังงานในบ้านด้วยการปิดทีวี คอมพิวเตอร์ เครื่องเสียงและเครื่องใช้ไฟฟ้าต่างๆ เมื่อไม่ได้ใช้งาน จะช่วยลดคาร์บอนไดออกไซด์ได้นับ 1 พันปอนด์ต่อปี

1.6 ลดการสูญเสียพลังงานในโหมดแสตนด์บาย เครื่องเสียงระบบไฮไฟ โทรทัศน์ เครื่องบันทึกวิดิโอ คอมพิวเตอร์ตั้งโต๊ะ และอุปกรณ์พ่วงต่างๆ ที่ติดมาด้วยการดึงปลั๊กออก หรือใช้ปลั๊กเสียบพ่วงที่ตัดไฟด้วยตนเอง

1.7 เลือกซื้อเครื่องใช้ไฟฟ้า ที่ได้มาตรฐานดูฉลากแสดงประสิทธิภาพให้แน่ใจทุกครั้งก่อนการตัดสินใจซื้อ หากมีอุปกรณ์ไฟฟ้าเบอร์ 5 ต้องเลือกใช้เบอร์ 5

1.8 ปิดเครื่องปรับอากาศทุกครั้งที่จะไม่อยู่ในห้องเกิน 1 ชั่วโมง สำหรับเครื่องปรับอากาศทั่วไปและ 30 นาที สำหรับเครื่องปรับอากาศเบอร์ 5

1.9 ตั้งอุณหภูมิที่ 25 องศาเซลเซียส ซึ่งเป็นอุณหภูมิที่กำลังสบาย เพราะอุณหภูมิที่เพิ่มขึ้น 1 องศา ต้องใช้พลังงานเพิ่มขึ้นร้อยละ 5-10

1.10 หมั่นทำความสะอาดแผ่นกรองอากาศ ของเครื่องปรับอากาศบ่อยๆ เพื่อลดการเปลืองไฟในการทำงานของเครื่องปรับอากาศและไม่ควรปล่อยให้มีความเย็นรั่วไหล จากห้องที่ติดตั้งเครื่องปรับอากาศ ตรวจสอบและอุดรอยรั่วตามผนัง ฝ้าเพดาน ประตูช่องแสง และปิดประตูห้องทุกครั้งที่เปิดเครื่องปรับอากาศ

1.11 ใช้มู่ลี่กันสาด ป้องกันแสงแดดส่องเข้าห้องพัก เพื่อไม่ให้เครื่องปรับอากาศทำงานหนักเกินไป

1.12 เปิดหน้าต่างรับลมแทนเปิดเครื่องปรับอากาศ ลดการปลดปล่อยคาร์บอนไดออกไซด์ จากการใช้ไฟฟ้า เพื่อเปิดเครื่องปรับอากาศ

1.13 เลือกซื้อพัดลมที่มีเครื่องหมายมาตรฐานรับรอง เพราะพัดลมที่ไม่ได้คุณภาพ มักเสียง่าย ทำให้สิ้นเปลือง

1.14 ถ้าใช้พัดลมที่มีรีโมทคอนโทรล ต้องถอดปลั๊กทุกครั้งเมื่อเลิกใช้งาน

1.15 ทำความสะอาดใบพัด ตะแกรงครอบและแผงหุ้ม มอเตอร์พัดลม อย่าให้มีฝุ่นเกาะ

1.16 ตั้งพัดลมในที่ที่มีอากาศถ่ายเทสะดวก

1.17 เลือกขนาดตู้เย็นให้เหมาะสมกับขนาดครอบครัว อย่าใช้ตู้เย็นใหญ่เกินความจำเป็น เพราะกินไฟมากเกินไป และควรตั้งตู้เย็นไว้ให้ห่างจากผนังบ้าน 15 ซม.

1.18 ปิดตู้เย็นให้สนิท ทำความสะอาดภายในตู้เย็น และแผ่นระบายความร้อนหลังตู้เย็นสม่ำเสมอ เพื่อให้ตู้เย็นไม่ต้องทำงานหนักและเปลืองไฟ

1.19 อย่าเปิดตู้เย็นบ่อย อย่านำของร้อนเข้าแช่ในตู้เย็น เพราะจะทำให้ตู้เย็นทำงานมากขึ้น กินไฟเพิ่มมากขึ้น

1.20 ตรวจสอบขอบยางประตูของตู้เย็นไม่ให้เสื่อมสภาพ เพราะจะทำให้ความเย็นรั่วออกมาได้ ทำให้สิ้นเปลืองไฟมากกว่าที่จำเป็น

1.21 ละลายน้ำแข็งในตู้เย็นสม่ำเสมอ การปล่อยให้น้ำแข็งจับหนาเกินไป ทำให้เครื่องต้องทำงานหนัก ทำให้กินไฟมาก

1.22 ตั้งสวิตช์ควบคุมอุณหภูมิของตู้เย็นให้เหมาะสม การตั้งที่ตัวเลขต่ำเกินไป อุณหภูมิจะเย็นน้อย ถ้าตั้งที่ตัวเลขสูงเกินไปจะเย็นมาก เพื่อให้ประหยัดพลังงานควรตั้ง ที่เลขต่ำที่มีอุณหภูมิพอเหมาะ

1.23 โละตู้เย็นรุ่นเก่าที่ผลิตเมื่อ 10 กว่าปีที่แล้ว เพราะใช้ไฟฟ้ามากเป็น 2 เท่าของตู้เย็นในปัจจุบัน ที่มีคุณภาพสูง ช่วยประหยัดพลังงาน ค่าไฟฟ้าลงได้มาก และลดการปล่อยก๊าซคาร์บอนไดออกไซด์

1.24 ยืดอายุตู้เย็นด้วยการใช้ประโยชน์อย่างมีประสิทธิภาพ โดยไม่นำอาหารร้อนเข้าตู้เย็น หลีกเลี่ยงการนำถุงพลาสติกใส่ของในตู้เย็น เพราะจะทำให้ตู้เย็นจ่ายความเย็นได้ไม่ทั่วถึงอาหาร ควรย้ายตู้เย็นออกจากห้องที่ใช้เครื่องปรับอากาศ ละลายน้ำแข็งที่เกาะในตู้เย็นเป็นประจำ เพราะตู้เย็นจะกินไฟมากขึ้นเมื่อมีน้ำแข็งเกาะ และทำความสะอาดตู้เย็นทุกสัปดาห์

1.25 ไม่พรมน้ำจนแฉะเวลารีดผ้า เพราะต้องใช้ความร้อนในการรีดมากขึ้น เสียพลังงานมากขึ้น เสียค่าไฟเพิ่มขึ้น

1.26 รีดผ้าหรือซักผ้าในคราวเดียวเป็นจำนวนมาก

1.27 เสียบปลั๊กครั้งเดียว ต้องรีดเสื้อให้เสร็จ ไม่ควรเสียบและถอดปลั๊กเตารีดบ่อยๆ เพราะการทำให้เตารีดร้อนแต่ละครั้งนั้นกินไฟมาก และควรดึงปลั๊กออกก่อนการรีดผ้าเสร็จ เพราะความร้อนที่เหลือในเตารีด ยังสามารถรีดต่อได้จนกระทั่งเสร็จ

1.28 แช่ผ้าก่อนเข้าเครื่อง เพราะสิ่งสกปรกจะออกง่ายขึ้น ลดการซักผ้าซ้ำ ไม่สิ้นเปลืองไฟ

1.29 ไม่ควรใช้เครื่องซักผ้าแบบที่มีเครื่องอบแห้งด้วยไฟฟ้าในตัว เพราะสิ้นเปลืองไฟฟ้ามาก ควรตากผ้ากับแสงแดดหรือในที่ที่มีลมถ่ายเทได้ดี

1.30 ตั้งโปรแกรมซักผ้าให้เหมาะสมกับชนิดของผ้าทุกครั้ง

1.31 เครื่องดูดฝุ่น ก่อนใช้งานตรวจสอบข้อต่อของท่อดูดหรือชิ้นส่วนต่างๆ ให้แน่นไม่ต้องเกิดการรั่วของอากาศ มอเตอร์อาจทำงานหนักและไหม้ได้

1.32 เปิดประตูหน้าต่างขณะดูดฝุ่น เพื่อให้มีการระบายความร้อนของตัวเครื่องได้ดี

1.33 เลือกขนาดเครื่องดูดฝุ่นตามความจำเป็นในการใช้งาน เช่น ถ้าดูดฝุ่นสำหรับพื้นที่เป็นพรมหรือเก้าอี้ที่ทำด้วยผ้าควรใช้เครื่องที่มีกำลังดูดสูง แต่ถ้าจะดูดฝุ่นทั่วๆไป ไม่ควรใช้เครื่องกำลังดูดสูง

1.34 ไม่เปิดคอมพิวเตอร์ทิ้งไว้นานๆ ควรปิดจอภาพเมื่อไม่ใช้งานนานเกินกว่า 15 นาที และถอดปลั๊กออกเมื่อเลิกใช้งาน

1.35 ตั้งคอมพิวเตอร์ในบริเวณที่มี การระบายความร้อนได้ดี

1.36 ควรตั้งระบบ Screen Saver เพื่อรักษาคุณภาพของหน้าจอ

1.37 ควมพิวเตอร์โน๊ตบุคสามารถประหยัดไฟได้มากกว่าแบบตั้งโต๊ะ

1.38 การใช้กระติกน้ำร้อนไฟฟ้า หรือกาต้มน้ำไฟฟ้า ควรใส่น้ำให้พอเหมาะกับปริมาณที่ต้องการใช้ เมื่อเลิกใช้ควรถอดปลั๊กทันที

1.39 ไม่ต้มน้ำในห้องที่มีการปรับอากาศ และไม่ควรนำน้ำที่มีความเย็นมากๆ ไปต้มทันที

1.40 โทรทัศน์ที่มีระบบรีโมทคอนโทรล จะใช้ไฟฟ้ามากกว่าระบบทั่วไปในขนาดเดียวกันแม้ว่าจะไม่ใช้เครื่อง ก็ควรปิดสวิตช์ที่ตัวเครื่องไม่ปิดด้วยรีโมท ไม่ควรเสียบปลั๊กทิ้งไว้เมื่อไม่ใช้งาน

1.41 ขึ้น-ลงอาคารชั้นเดียว ใช้บันไดแทนลิฟต์

2. การใช้น้ำอย่างประหยัด

2.1 ไม่ปล่อยให้น้ำไหลตลอดเวลา ตอนล้างหน้า แปรงฟัน โกนหนวด และถูสบู่ตอนอาบน้ำ เพราะจะสูญน้ำไปโดยเปล่าประโยชน์ นาทีละหลายลิตร

2.2 ใช้สบู่เหลวแทนสบู่ก้อนเวลาล้างมือ เพราะการใช้สบู่ก้อนล้างมือ จะใช้เวลามากกว่าสบู่เหลว และการใช้สบู่เหลวที่ไม่เข้มข้น จะใช้น้ำน้อยกว่าการล้างมือด้วยสบู่เหลวที่เข้มข้น

2.3 หากซักผ้าด้วยเครื่อง ให้ใส่ผ้าเต็มกำลังของเครื่อง เพราะซัก 1 ครั้งก็ใช้ปริมาณน้ำ และน้ำยาเท่ากัน

2.4 หากซักผ้าด้วยมือ รองน้ำใส่ภาชนะแค่พอใช้ อย่าเปิดน้ำไหลทิ้งไว้ตลอดเวลาซัก เพราะสิ้นเปลืองกว่าการซักโดยวิธีการขังน้ำไว้ในภาชนะ

2.5 ล้างพืชผักและผลไม้ในอ่างหรือภาชนะ ที่มีการกักเก็บน้ำไว้เพียงพอ เพราะการล้างด้วยน้ำที่ไหลจาก ก๊อกน้ำโดยตรง จะใช้น้ำมากกว่าการล้างด้วยน้ำที่บรรจุไว้ในภาชนะถึงร้อยละ 50

2.6 ล้างจานในภาชนะที่ขังน้ำไว้ ช่วยประหยัดน้ำได้มากกว่าการล้างจานด้วยวิธีที่ปล่อยให้น้ำไหลจากก๊อกน้ำตลอดเวลา

2.7 อย่าทิ้งน้ำดื่มที่เหลือในแก้วโดยไม่เกิดประโยชน์ใดๆ นำไปใช้รดน้ำต้นไม้ ใช้ชำระล้างพื้นผิว หรือทำความสะอาดสิ่งต่างๆ

2.8 ตรวจสอบชักโครกว่ามีจุดรั่วซึมหรือไม่ ให้ลองหยดสีผสมอาหารลงในถังพักน้ำ แล้วสังเกตุดูที่คอห่าน หากมีน้ำสีลงมาโดยที่ไม่ได้กดชักโครก ให้รีบจัดการซ่อมโดยทันที

2.9 ไม่ทิ้งเศษอาหาร กระดาษ สารเคมีทุกชนิด ลงชักโครกเพราะจะทำให้สูญเสียน้ำจากการชักโครก เพื่อไล่สิ่งของลงท่อ

2.10 ติด Aerator หรืออุปกรณ์เติมอากาศที่หัวก๊อก เพื่อช่วยเพิ่มอากาศให้แก่น้ำที่ไหลออกจากหัวก๊อก ลดปริมาณการไหลของน้ำ ช่วยประหยัดน้ำ

GRAND
UNITY
SIMPLY MAKES SENSE.

02 652 4000
www.grandunity.co.th

ภาคผนวก 5

เอกสารแบบบันทึกรายละเอียดของสถิติและขอมูลซึ่งแสดงผลการ ทำงานของระบบบำบัดน้ำเสีย (ทส.1) และรายงานสรุปผลการทำงานของระบบบำบัดน้ำเสีย (ทส. 2)

แบบ ทส. ๑

แบบบันทึกรายละเอียดของสถิติและข้อมูลซึ่งแสดงผลการทำงานของระบบบำบัดน้ำเสีย ของแหล่งกำเนิดมลพิษ

แหล่งกำเนิดมลพิษ ตั้งอยู่เลขที่ 9 หมู่ที่ - ซอย 81
ถนน จรัญสนิทวงศ์ แขวง/ตำบล บางอ้อ เขต/อำเภอ บางพลัด
จังหวัด กรุงเทพมหานคร โทรศัพท์ 02-1166081 โทรสาร -
มี นิติบุคคลอาคารชุด เดอลาพีส จรัญสนิทวงศ์ 81 เป็นเจ้าของหรือผู้ครอบครองหล่งกำเนิดมลพิษ
ประกอบกิจการประเภท อาคารชุดพักอาศัย 635 ห้อง
ใบอนุญาตเลขที่ (ถ้ามี) 8/2564 ออกให้โดย กรมที่ดินสาขาจตุจักร หมดอายุ -
ซึ่งมีแผนผังแสดงการทำงานของระบบบำบัดน้ำเสีย ดังนี้

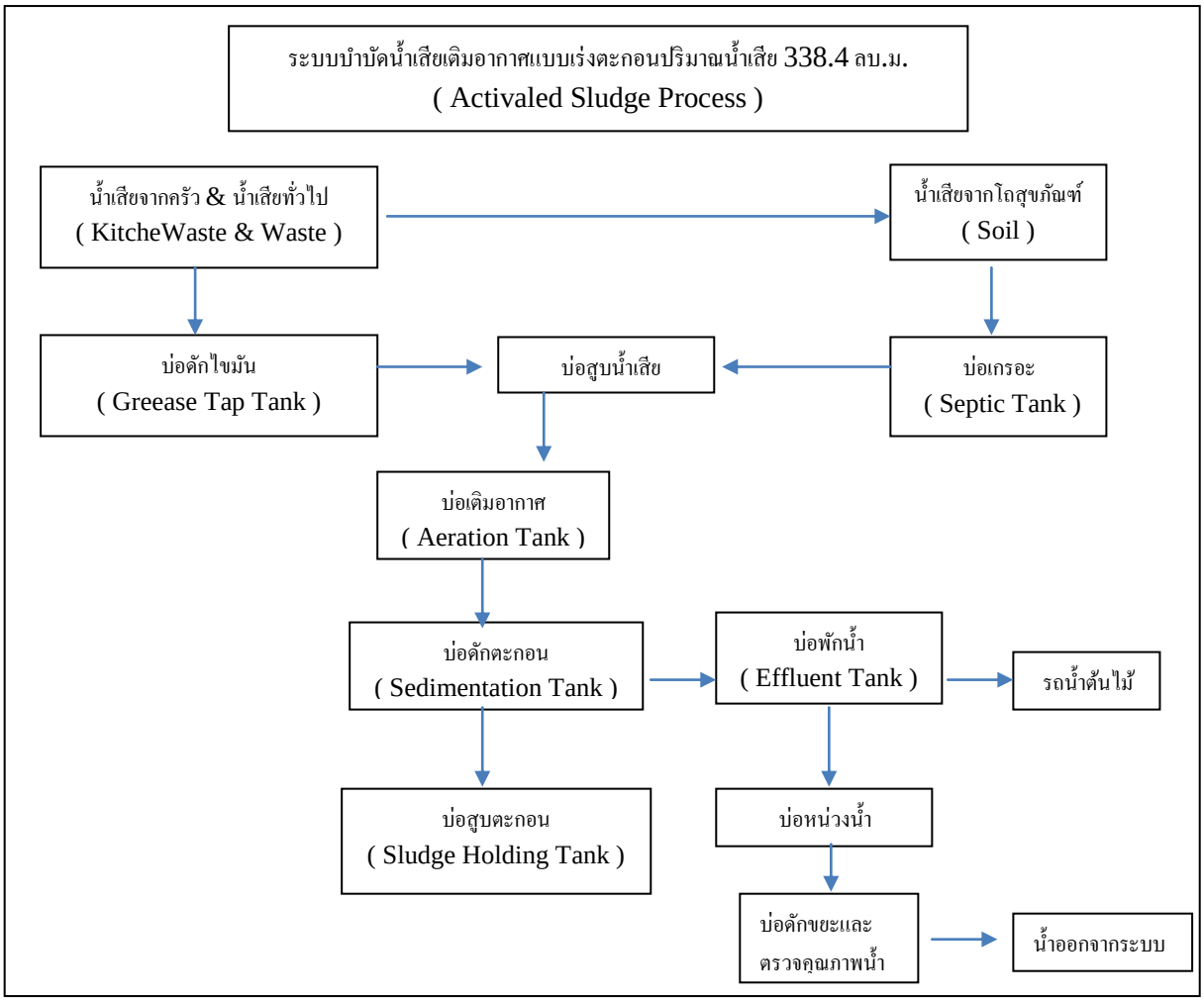

ได้จัดเก็บสถิติและข้อมูลแสดงผลการทำงานของระบบบำบัดน้ำเสียปรากฏตามตาราง ดังนี้

วัน เดือน ปี	สถิติและข้อมูลที่เก็บจากแหล่งกำเนิดมลพิษ														ลายมือชื่อ ผู้บันทึก
	ปริมาณการใช้ไฟฟ้าของระบบบำบัดน้ำเสีย (หน่วย)	ปริมาณน้ำใช้ในทุกกิจกรรมของแหล่งกำเนิดมลพิษ (ลบ.ม.)	ปริมาณน้ำเสียที่เข้าระบบบำบัดน้ำเสีย (ลบ.ม.)	การระบายน้ำทิ้งจากระบบบำบัดน้ำเสีย (ระบาย/ไม่ระบาย)	ปริมาณสารเคมีหรือสารสกัดชีวภาพที่ใช้ (ชื่อ/ปริมาณ) (ลิตรหรือกิโลกรัม)	การทำงานของระบบบำบัดน้ำเสีย							ปริมาณตะกอนส่วนเกินที่เกิดขึ้นจากระบบบำบัดน้ำเสียที่นำไปกำจัด (ลบ.ม.)	ปัญหาอุปสรรคและแนวทางแก้ไข	
						ระบบบำบัดน้ำเสีย (ปกติ/ผิดปกติ)	เครื่องสูบน้ำ (ปกติ/ผิดปกติ)	เครื่องเติมอากาศ (ปกติ/ผิดปกติ)	เครื่องกวน/ผสมน้ำเสีย (ปกติ/ผิดปกติ)	เครื่องกวน/ผสมสารเคมี (ปกติ/ผิดปกติ)	เครื่องสูบตะกอน (ปกติ/ผิดปกติ)	อื่นๆ (ระบุ) (ปกติ/ผิดปกติ)			
1-7-68	1	90	72	ระบาย	-	ปกติ	ปกติ	ปกติ	ปกติ	-	ปกติ	-	-	-	วศิน
2-7-68	1	90	72	ระบาย	-	ปกติ	ปกติ	ปกติ	ปกติ	-	ปกติ	-	-	-	วศิน
3-7-68	1	91	72.8	ระบาย	-	ปกติ	ปกติ	ปกติ	ปกติ	-	ปกติ	-	-	-	วศิน
4-7-68	1	94	75.2	ระบาย	-	ปกติ	ปกติ	ปกติ	ปกติ	-	ปกติ	-	-	-	วศิน
5-7-68	1	108	86.4	ระบาย	-	ปกติ	ปกติ	ปกติ	ปกติ	-	ปกติ	-	-	-	วศิน
6-7-68	1	123	98.4	ระบาย	-	ปกติ	ปกติ	ปกติ	ปกติ	-	ปกติ	-	-	-	วศิน
7-7-68	1	127	101.6	ระบาย	-	ปกติ	ปกติ	ปกติ	ปกติ	-	ปกติ	-	-	-	วศิน
8-7-68	1	75	60	ระบาย	-	ปกติ	ปกติ	ปกติ	ปกติ	-	ปกติ	-	-	-	วศิน
9-7-68	1	134	107.2	ระบาย	-	ปกติ	ปกติ	ปกติ	ปกติ	-	ปกติ	-	-	-	วศิน
10-7-68	0	112	89.6	ระบาย	-	ปกติ	ปกติ	ปกติ	ปกติ	-	ปกติ	-	-	-	วศิน
11-7-68	1	113	90.4	ระบาย	-	ปกติ	ปกติ	ปกติ	ปกติ	-	ปกติ	-	-	-	วศิน
12-7-68	1	111	88.8	ระบาย	-	ปกติ	ปกติ	ปกติ	ปกติ	-	ปกติ	-	-	-	วศิน
13-7-68	1	112	89.6	ระบาย	-	ปกติ	ปกติ	ปกติ	ปกติ	-	ปกติ	-	-	-	วศิน
14-7-68	1	151	120.8	ระบาย	-	ปกติ	ปกติ	ปกติ	ปกติ	-	ปกติ	-	-	-	วศิน
15-7-68	1	127	101.6	ระบาย	-	ปกติ	ปกติ	ปกติ	ปกติ	-	ปกติ	-	-	-	วศิน
16-7-68	3	79	63.2	ระบาย	-	ปกติ	ปกติ	ปกติ	ปกติ	-	ปกติ	-	-	-	วศิน

วัน เดือน ปี	สถิติและข้อมูลที่เก็บจากแหล่งกำเนิดมลพิษ														ลายมือชื่อ ผู้บันทึก
	ปริมาณการใช้ไฟฟ้าของระบบบำบัดน้ำเสีย (หน่วย)	ปริมาณน้ำใช้ในทุกกิจกรรมของแหล่งกำเนิดมลพิษ (ลบ.ม.)	ปริมาณน้ำเสียที่เข้าระบบบำบัดน้ำเสีย (ลบ.ม.)	การระบายน้ำทิ้งจากระบบบำบัดน้ำเสีย (ระบาย/ไม่ระบาย)	ปริมาณสารเคมีหรือสารสกัดชีวภาพที่ใช้ (ชื่อ/ปริมาณ) (ลิตรหรือกิโลกรัม)	การทำงานของระบบบำบัดน้ำเสีย							ปริมาณตะกอนส่วนเกินที่เกิดขึ้นจากระบบบำบัดน้ำเสียที่นำไปกำจัด (ลบ.ม.)	ปัญหาอุปสรรคและแนวทางแก้ไข	
						ระบบบำบัดน้ำเสีย (ปกติ/ผิดปกติ)	เครื่องสูบน้ำ (ปกติ/ผิดปกติ)	เครื่องเติมอากาศ (ปกติ/ผิดปกติ)	เครื่องกวน/ผสมน้ำเสีย (ปกติ/ผิดปกติ)	เครื่องกวน/ผสมสารเคมี (ปกติ/ผิดปกติ)	เครื่องสูบตะกอน (ปกติ/ผิดปกติ)	อื่นๆ (ระบุ) (ปกติ/ผิดปกติ)			
17-7-68	6	155	124	ระบาย	-	ปกติ	ปกติ	ปกติ	ปกติ	-	ปกติ	-	-	-	วศิน
18-7-68	5	136	108.8	ระบาย	-	ปกติ	ปกติ	ปกติ	ปกติ	-	ปกติ	-	-	-	วศิน
19-7-68	5	156	124.8	ระบาย	-	ปกติ	ปกติ	ปกติ	ปกติ	-	ปกติ	-	-	-	วศิน
20-7-68	5	138	110.4	ระบาย	-	ปกติ	ปกติ	ปกติ	ปกติ	-	ปกติ	-	-	-	วศิน
21-7-68	5	142	113.6	ระบาย	-	ปกติ	ปกติ	ปกติ	ปกติ	-	ปกติ	-	-	-	วศิน
22-7-68	5	79	63.2	ระบาย	-	ปกติ	ปกติ	ปกติ	ปกติ	-	ปกติ	-	-	-	วศิน
23-7-68	5	131	104.8	ระบาย	-	ปกติ	ปกติ	ปกติ	ปกติ	-	ปกติ	-	-	-	วศิน
24-7-68	5	79	63.2	ระบาย	-	ปกติ	ปกติ	ปกติ	ปกติ	-	ปกติ	-	-	-	วศิน
25-7-68	5	127	101.6	ระบาย	-	ปกติ	ปกติ	ปกติ	ปกติ	-	ปกติ	-	-	-	วศิน
26-7-68	5	139	111.2	ระบาย	-	ปกติ	ปกติ	ปกติ	ปกติ	-	ปกติ	-	-	-	วศิน
27-7-68	5	152	121.6	ระบาย	-	ปกติ	ปกติ	ปกติ	ปกติ	-	ปกติ	-	-	-	วศิน
28-7-68	5	59	47.2	ระบาย	-	ปกติ	ปกติ	ปกติ	ปกติ	-	ปกติ	-	-	-	วศิน
29-7-68	4	121	96.8	ระบาย	-	ปกติ	ปกติ	ปกติ	ปกติ	-	ปกติ	-	-	-	วศิน
30-7-68	4	76	60.8	ระบาย	-	ปกติ	ปกติ	ปกติ	ปกติ	-	ปกติ	-	-	-	วศิน
31-7-68	3	132	105.6	ระบาย	-	ปกติ	ปกติ	ปกติ	ปกติ	-	ปกติ	-	-	-	วศิน

หมายเหตุ **๑. ให้กรอกสถิติและข้อมูลเฉพาะในกรณีที่มีสถิติและข้อมูลนั้น ๆ ในแต่ละวัน**

๒. ในกรณีระบบบำบัดน้ำเสียที่มีการติดตั้งเครื่องตรวจวัดคุณภาพน้ำทิ้งแบบอัตโนมัติ ให้แนบผลการตรวจวัดคุณภาพน้ำทิ้งทุกวันแยกตามพารามิเตอร์ที่ตรวจวัด และทำการสรุปผลเป็นสถิติและข้อมูลรายเดือน

ขอรับรองว่าการบันทึกสถิติและข้อมูลตามตารางข้างต้นถูกต้องทุกประการ

..... เจ้าของหรือผู้ครอบครองแหล่งกำเนิดมลพิษ

(.....)

.....ผู้ควบคุมระบบบำบัดน้ำเสีย

(.....)

ใบอนุญาตเลขที่ .....8/2564..... หมดอายุ .....-.....

ออกให้โดย.....กรมที่ดินสาขาจตุจักร.....

..... ผู้รับจ้างให้บริการบำบัดน้ำเสีย

(.....)

ใบอนุญาตเลขที่ ..... หมดอายุ .....

ออกให้โดย .....

แบบ ทส. ๒

รายงานสรุปผลการทำงานของระบบบำบัดน้ำเสีย

๑. ข้อมูลทั่วไป

แหล่งกำเนิดมลพิษ ตั้งอยู่เลขที่ 9 หมู่ที่ - ซอย จรัญสนิทวงศ์ 81 ถนน จรัญสนิทวงศ์ แขวง/ตำบล บางอ้อ เขต/อำเภอ บางพลัด จังหวัด กทม. โทรศัพท์ 093-635-7447 โทรสาร - มี นิติบุคคลอาคารชุด เดอลาพีส จรัญสนิทวงศ์ 81 เป็นเจ้าของหรือผู้ครอบครองหล่งกำเนิดมลพิษ ประกอบกิจการประเภท อาคารชุดพักอาศัย 635 ห้อง ใบอนุญาตเลขที่ (ถ้ามี) 8/2564 ออกให้โดย กรมที่ดินสาขาจตุจักร หมดอายุ -

ในการนี้ขอรายงานสรุปผลการทำงานของระบบบำบัดน้ำเสียของแหล่งกำเนิดมลพิษสำหรับเดือน มิถุนายน พ.ศ. 2568 ตามที่ได้กำหนดในมาตรา ๘๐ แห่งพระราชบัญญัติส่งเสริมและรักษาคุณภาพสิ่งแวดล้อมแห่งชาติ พ.ศ. ๒๕๓๕ ในฐานะ

..... เจ้าของหรือผู้ครอบครองแหล่งกำเนิดมลพิษ

(.....)

..... ผู้ควบคุมระบบบำบัดน้ำเสีย

(.....)

ใบอนุญาตเลขที่ .....8/2564..... หมดอายุ .....-.....

ออกให้โดย .....กรมที่ดิน สาขาจตุจักร.....

..... ผู้รับจ้างให้บริการบำบัดน้ำเสีย

(.....)

ใบอนุญาตเลขที่ ..... หมดอายุ .....

ออกให้โดย .....

๒. ข้อมูลเกี่ยวกับระบบบำบัดน้ำเสีย และแหล่งรองรับน้ำทิ้ง

(๑) ประเภท/ชนิดของระบบบำบัดน้ำเสีย Aerated Lagoon หรือ AL

ความสามารถในการรองรับน้ำเสียของระบบบำบัดน้ำเสีย 338.4 ลบ.ม./วัน

(๒) การทำงานของระบบบำบัดน้ำเสีย ☑ แบบต่อเนื่อง 24 ชั่วโมง/วัน

☐ แบบไม่ต่อเนื่อง (ระบุ).....

(๓) อุปกรณ์และเครื่องมือที่ใช้ในระบบบำบัดน้ำเสีย ☑ เครื่องสูบน้ำ ☑ เครื่องเติมอากาศ

☑ เครื่องกวน/ผสมน้ำเสีย ☐ เครื่องกวน/ผสมสารเคมี

☑ เครื่องสูบตะกอน ☐ อื่น ๆ (ระบุ) .....

(๔) แหล่งรองรับน้ำทิ้ง (ระบุ) . กรุงเทพมหานคร

(๕) วิธีจัดการตะกอนที่เกิดขึ้นจากระบบบำบัดน้ำเสียและวิธีการกำจัด สูบกลับบำบัด

๓. สรุปผลการทำงานของระบบบำบัดน้ำเสียเป็นรายเดือน

(๑) ปริมาณการใช้ไฟฟ้าของระบบบำบัดน้ำเสีย (หน่วย) 89 หน่วย

(๒) ปริมาณน้ำใช้ทุกกิจกรรมในแหล่งกำเนิดมลพิษ (ลบ.ม.) 3559 ลบ.ม.

(๓) ปริมาณน้ำเสียที่เข้าระบบบำบัดน้ำเสีย (ลบ.ม.) 2847.2 ลบ.ม.

(๔) การระบายน้ำทิ้งจากระบบบำบัดน้ำเสีย ระบายทุกวัน

(๕) ปริมาณสารเคมีหรือสารสกัดชีวภาพที่ใช้ (ลิตรหรือกิโลกรัม) -

(๖) การทำงานของระบบบำบัดน้ำเสียและอุปกรณ์

- ระบบบำบัดน้ำเสีย ☑ ปกติ ☐ ผิดปกติ (ระบุ)
- เครื่องสูบน้ำ ☑ ปกติ ☐ ผิดปกติ (ระบุ)
- เครื่องเติมอากาศ ☑ ปกติ ☐ ผิดปกติ (ระบุ)
- เครื่องกวน/ผสมน้ำเสีย ☑ ปกติ ☐ ผิดปกติ (ระบุ)
- เครื่องกวน/ผสมสารเคมี ☐ ปกติ ☐ ผิดปกติ (ระบุ)
- เครื่องสูบตะกอน ☑ ปกติ ☐ ผิดปกติ (ระบุ)
- อื่นๆ ☐ ปกติ ☐ ผิดปกติ (ระบุ)

(๗) ปริมาณตะกอนส่วนเกินจากระบบบำบัดน้ำเสียที่นำไปกำจัด (ลบ.ม.) -

(๘) ปัญหา อุปสรรค และแนวทางแก้ไข -

คำเตือน **๑. เจ้าของหรือผู้ครอบครองแหล่งกำเนิดมลพิษ ผู้ควบคุมระบบบำบัดน้ำเสีย หรือผู้รับจ้างให้บริการบำบัดน้ำเสียผู้ใดไม่จัดเก็บสถิติ ข้อมูล หรือไม่ทำบันทึกหรือรายงานตามมาตรา ๘๐ ต้องระวางโทษจำคุกไม่เกินหนึ่งเดือน หรือปรับไม่เกินหนึ่งหมื่นบาท หรือทั้งจำทั้งปรับตามมาตรา ๑๐๖**

๒. ผู้ควบคุมระบบบำบัดน้ำเสียหรือผู้รับจ้างให้บริการบำบัดน้ำเสียผู้ใดทำบันทึกหรือรายงานโดยแสดงข้อความอันเป็นเท็จ ต้องระวางโทษจำคุกไม่เกินหนึ่งปี หรือปรับไม่เกินหนึ่งแสนบาท หรือทั้งจำทั้งปรับตามมาตรา ๑๐๗

แบบ ทส. ๑

แบบบันทึกรายละเอียดของสถิติและข้อมูลซึ่งแสดงผลการทำงานของระบบบำบัดน้ำเสีย ของแหล่งกำเนิดมลพิษ

แหล่งกำเนิดมลพิษ ตั้งอยู่เลขที่ 9 หมู่ที่ - ซอย 81
ถนน จรัญสนิทวงศ์ แขวง/ตำบล บางอ้อ เขต/อำเภอ บางพลัด
จังหวัด กรุงเทพมหานคร โทรศัพท์ 02-1166081 โทรสาร -
มี นิติบุคคลอาคารชุด เดอลาพีส จรัญสนิทวงศ์ 81 เป็นเจ้าของหรือผู้ครอบครองหล่งกำเนิดมลพิษ
ประกอบกิจการประเภท อาคารชุดพักอาศัย 635 ห้อง
ใบอนุญาตเลขที่ (ถ้ามี) 8/2564 ออกให้โดย กรมที่ดินสาขาจตุจักร หมดอายุ -
ซึ่งมีแผนผังแสดงการทำงานของระบบบำบัดน้ำเสีย ดังนี้

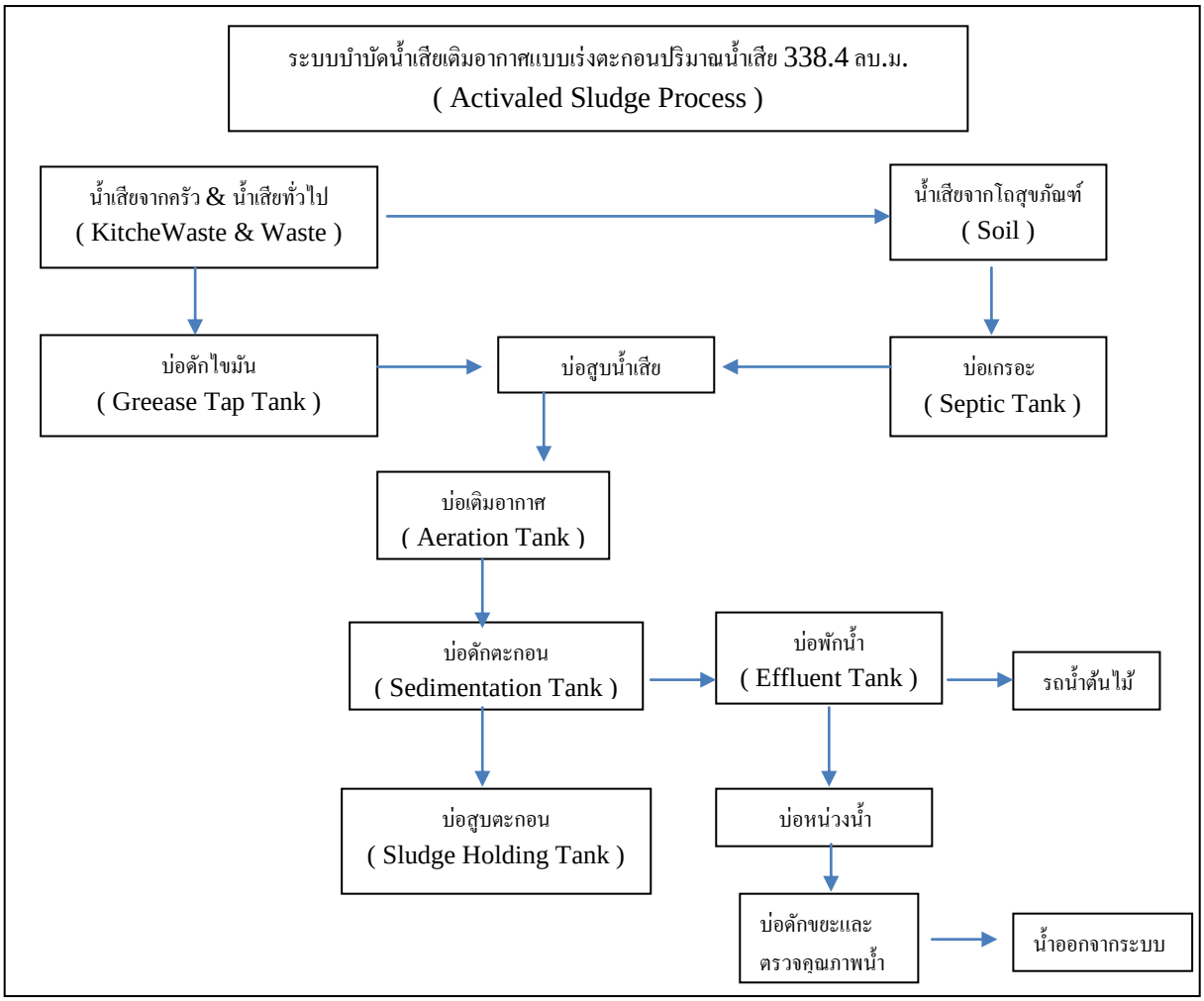

ได้จัดเก็บสถิติและข้อมูลแสดงผลการทำงานของระบบบำบัดน้ำเสียปรากฏตามตาราง ดังนี้

วัน เดือน ปี	สถิติและข้อมูลที่เก็บจากแหล่งกำเนิดมลพิษ														ลายมือชื่อ ผู้บันทึก
	ปริมาณการใช้ไฟฟ้าของระบบบำบัดน้ำเสีย (หน่วย)	ปริมาณน้ำใช้ในทุกกิจกรรมของแหล่งกำเนิดมลพิษ (ลบ.ม.)	ปริมาณน้ำเสียที่เข้าระบบบำบัดน้ำเสีย (ลบ.ม.)	การระบายน้ำทิ้งจากระบบบำบัดน้ำเสีย (ระบาย/ไม่ระบาย)	ปริมาณสารเคมีหรือสารสกัดชีวภาพที่ใช้ (ชื่อ/ปริมาณ) (ลิตรหรือกิโลกรัม)	การทำงานของระบบบำบัดน้ำเสีย							ปริมาณตะกอนส่วนเกินที่เกิดขึ้นจากระบบบำบัดน้ำเสียที่นำไปกำจัด (ลบ.ม.)	ปัญหาอุปสรรคและแนวทางแก้ไข	
						ระบบบำบัดน้ำเสีย (ปกติ/ผิดปกติ)	เครื่องสูบน้ำ (ปกติ/ผิดปกติ)	เครื่องเติมอากาศ (ปกติ/ผิดปกติ)	เครื่องกวน/ผสมน้ำเสีย (ปกติ/ผิดปกติ)	เครื่องกวน/ผสมสารเคมี (ปกติ/ผิดปกติ)	เครื่องสูบตะกอน (ปกติ/ผิดปกติ)	อื่นๆ (ระบุ) (ปกติ/ผิดปกติ)			
1-8-68	2	76	60.8	ระบาย	-	ปกติ	ปกติ	ปกติ	ปกติ	-	ปกติ	-	-	-	ศุภณัฐ
2-8-68	3	121	96.8	ระบาย	-	ปกติ	ปกติ	ปกติ	ปกติ	-	ปกติ	-	-	-	ศุภณัฐ
3-8-68	3	142	113.6	ระบาย	-	ปกติ	ปกติ	ปกติ	ปกติ	-	ปกติ	-	-	-	ศุภณัฐ
4-8-68	3	119	95.2	ระบาย	-	ปกติ	ปกติ	ปกติ	ปกติ	-	ปกติ	-	-	-	ศุภณัฐ
5-8-68	3	81	64.8	ระบาย	-	ปกติ	ปกติ	ปกติ	ปกติ	-	ปกติ	-	-	-	ศุภณัฐ
6-8-68	2	140	112	ระบาย	-	ปกติ	ปกติ	ปกติ	ปกติ	-	ปกติ	-	-	-	ศุภณัฐ
7-8-68	3	145	116	ระบาย	-	ปกติ	ปกติ	ปกติ	ปกติ	-	ปกติ	-	-	-	ศุภณัฐ
8-8-68	3	144	115.2	ระบาย	-	ปกติ	ปกติ	ปกติ	ปกติ	-	ปกติ	-	-	-	ศุภณัฐ
9-8-68	3	66	52.8	ระบาย	-	ปกติ	ปกติ	ปกติ	ปกติ	-	ปกติ	-	-	-	ศุภณัฐ
10-8-68	2	144	115.2	ระบาย	-	ปกติ	ปกติ	ปกติ	ปกติ	-	ปกติ	-	-	-	ศุภณัฐ
11-8-68	3	69	55.2	ระบาย	-	ปกติ	ปกติ	ปกติ	ปกติ	-	ปกติ	-	-	-	ศุภณัฐ
12-8-68	3	139	111.2	ระบาย	-	ปกติ	ปกติ	ปกติ	ปกติ	-	ปกติ	-	-	-	ศุภณัฐ
13-8-68	2	91	72.8	ระบาย	-	ปกติ	ปกติ	ปกติ	ปกติ	-	ปกติ	-	-	-	ศุภณัฐ
14-8-68	4	111	88.8	ระบาย	-	ปกติ	ปกติ	ปกติ	ปกติ	-	ปกติ	-	-	-	ศุภณัฐ
15-8-68	3	139	111.2	ระบาย	-	ปกติ	ปกติ	ปกติ	ปกติ	-	ปกติ	-	-	-	ศุภณัฐ
16-8-68	3	71	56.8	ระบาย	-	ปกติ	ปกติ	ปกติ	ปกติ	-	ปกติ	-	-	-	ศุภณัฐ

วัน	สถิติและข้อมูลที่เก็บจากแหล่งกำเนิดมลพิษ	ลายมือชื่อ

เดือน ปี	ปริมาณการใช้ไฟฟ้าของระบบบำบัดน้ำเสีย (หน่วย)	ปริมาณน้ำใช้ในทุกกิจกรรมของแหล่งกำเนิดมลพิษ (ลบ.ม.)	ปริมาณน้ำเสียที่เข้าระบบบำบัดน้ำเสีย (ลบ.ม.)	การระบายน้ำทิ้งจากระบบบำบัดน้ำเสีย (ระบาย/ไม่ระบาย)	ปริมาณสารเคมีหรือสารสกัดชีวภาพที่ใช้ (ชื่อ/ปริมาณ) (ลิตรหรือกิโลกรัม)	การทำงานของระบบบำบัดน้ำเสีย							ปริมาณตะกอนส่วนเกินที่เกิดขึ้นจากระบบบำบัดน้ำเสียที่นำไปกำจัด (ลบ.ม.)	ปัญหาอุปสรรคและแนวทางแก้ไข	ผู้บันทึก
						ระบบบำบัดน้ำเสีย (ปกติ/ผิดปกติ)	เครื่องสูบน้ำ (ปกติ/ผิดปกติ)	เครื่องเติมอากาศ (ปกติ/ผิดปกติ)	เครื่องกวน/ผสมน้ำเสีย (ปกติ/ผิดปกติ)	เครื่องกวน/ผสมสารเคมี (ปกติ/ผิดปกติ)	เครื่องสูบตะกอน (ปกติ/ผิดปกติ)	อื่นๆ (ระบุ) (ปกติ/ผิดปกติ)			
17-8-68	3	134	107.2	ระบาย	-	ปกติ	ปกติ	ปกติ	ปกติ	-	ปกติ	-	-	-	ศุภณัฐ
18-8-68	4	111	88.8	ระบาย	-	ปกติ	ปกติ	ปกติ	ปกติ	-	ปกติ	-	-	-	ศุภณัฐ
19-8-68	3	84	67.2	ระบาย	-	ปกติ	ปกติ	ปกติ	ปกติ	-	ปกติ	-	-	-	ศุภณัฐ
20-8-68	3	138	110.4	ระบาย	-	ปกติ	ปกติ	ปกติ	ปกติ	-	ปกติ	-	-	-	ศุภณัฐ
21-8-68	3	69	55.2	ระบาย	-	ปกติ	ปกติ	ปกติ	ปกติ	-	ปกติ	-	-	-	ศุภณัฐ
22-8-68	4	141	112.8	ระบาย	-	ปกติ	ปกติ	ปกติ	ปกติ	-	ปกติ	-	-	-	ศุภณัฐ
23-8-68	3	71	56.8	ระบาย	-	ปกติ	ปกติ	ปกติ	ปกติ	-	ปกติ	-	-	-	ศุภณัฐ
24-8-68	3	140	112	ระบาย	-	ปกติ	ปกติ	ปกติ	ปกติ	-	ปกติ	-	-	-	ศุภณัฐ
25-8-68	3	80	64	ระบาย	-	ปกติ	ปกติ	ปกติ	ปกติ	-	ปกติ	-	-	-	ศุภณัฐ
26-8-68	4	135	108	ระบาย	-	ปกติ	ปกติ	ปกติ	ปกติ	-	ปกติ	-	-	-	ศุภณัฐ
27-8-68	3	104	83.2	ระบาย	-	ปกติ	ปกติ	ปกติ	ปกติ	-	ปกติ	-	-	-	ศุภณัฐ
28-8-68	3	101	80.8	ระบาย	-	ปกติ	ปกติ	ปกติ	ปกติ	-	ปกติ	-	-	-	ศุภณัฐ
29-8-68	4	126	100.8	ระบาย	-	ปกติ	ปกติ	ปกติ	ปกติ	-	ปกติ	-	-	-	ศุภณัฐ
30-8-68	3	72	57.6	ระบาย	-	ปกติ	ปกติ	ปกติ	ปกติ	-	ปกติ	-	-	-	ศุภณัฐ
31-8-68	1	139	111.2	ระบาย	-	ปกติ	ปกติ	ปกติ	ปกติ	-	ปกติ	-	-	-	ศุภณัฐ

หมายเหตุ **๑. ให้กรอกสถิติและข้อมูลเฉพาะในกรณีที่มีสถิติและข้อมูลนั้น ๆ ในแต่ละวัน**

๒. ในกรณีระบบบำบัดน้ำเสียที่มีการติดตั้งเครื่องตรวจวัดคุณภาพน้ำทิ้งแบบอัตโนมัติ ให้แนบผลการตรวจวัดคุณภาพน้ำทิ้งทุกวันแยกตามพารามิเตอร์ที่ตรวจวัด และทำการสรุปผลเป็นสถิติและข้อมูลรายเดือน

ขอรับรองว่าการบันทึกสถิติและข้อมูลตามตารางข้างต้นถูกต้องทุกประการ

..... เจ้าของหรือผู้ครอบครองแหล่งกำเนิดมลพิษ

(.....)

.....ผู้ควบคุมระบบบำบัดน้ำเสีย

(.....)

ใบอนุญาตเลขที่ .....8/2564..... หมดอายุ .....-.....

ออกให้โดย.....กรมที่ดินสาขาจตุจักร.....

..... ผู้รับจ้างให้บริการบำบัดน้ำเสีย

(.....)

ใบอนุญาตเลขที่ ..... หมดอายุ .....

ออกให้โดย .....

แบบ ทส. ๒

รายงานสรุปผลการทำงานของระบบบำบัดน้ำเสีย

๑. ข้อมูลทั่วไป

แหล่งกำเนิดมลพิษ ตั้งอยู่เลขที่ 9 หมู่ที่ - ซอย จรัญสนิทวงศ์ 81 ถนน จรัญสนิทวงศ์ แขวง/ตำบล บางอ้อ เขต/อำเภอ บางพลัด จังหวัด กทม. โทรศัพท์ 093-635-7447 โทรสาร - มี นิติบุคคลอาคารชุด เดอลาพีส จรัญสนิทวงศ์ 81 เป็นเจ้าของหรือผู้ครอบครองหล่งกำเนิดมลพิษ ประกอบกิจการประเภท อาคารชุดพักอาศัย 635 ห้อง ใบอนุญาตเลขที่ (ถ้ามี) 8/2564 ออกให้โดย กรมที่ดินสาขาจตุจักร หมดอายุ -

ในการนี้ขอรายงานสรุปผลการทำงานของระบบบำบัดน้ำเสียของแหล่งกำเนิดมลพิษสำหรับเดือน มิถุนายน พ.ศ. 2568 ตามที่ได้กำหนดในมาตรา ๘๐ แห่งพระราชบัญญัติส่งเสริมและรักษาคุณภาพสิ่งแวดล้อมแห่งชาติ พ.ศ. ๒๕๓๕ ในฐานะ

..... เจ้าของหรือผู้ครอบครองแหล่งกำเนิดมลพิษ

(.....)

..... ผู้ควบคุมระบบบำบัดน้ำเสีย

(.....)

ใบอนุญาตเลขที่ .....8/2564..... หมดอายุ .....-.....

ออกให้โดย .....กรมที่ดิน สาขาจตุจักร.....

..... ผู้รับจ้างให้บริการบำบัดน้ำเสีย

(.....)

ใบอนุญาตเลขที่ ..... หมดอายุ .....

ออกให้โดย .....

๒. ข้อมูลเกี่ยวกับระบบบำบัดน้ำเสีย และแหล่งรองรับน้ำทิ้ง

(๑) ประเภท/ชนิดของระบบบำบัดน้ำเสีย Aerated Lagoon หรือ AL

ความสามารถในการรองรับน้ำเสียของระบบบำบัดน้ำเสีย 338.4 ลบ.ม./วัน

(๒) การทำงานของระบบบำบัดน้ำเสีย ☑ แบบต่อเนื่อง 24 ชั่วโมง/วัน

☐ แบบไม่ต่อเนื่อง (ระบุ).....

(๓) อุปกรณ์และเครื่องมือที่ใช้ในระบบบำบัดน้ำเสีย ☑ เครื่องสูบน้ำ ☑ เครื่องเติมอากาศ

☑ เครื่องกวน/ผสมน้ำเสีย ☐ เครื่องกวน/ผสมสารเคมี

☑ เครื่องสูบตะกอน ☐ อื่น ๆ (ระบุ) .....

(๔) แหล่งรองรับน้ำทิ้ง (ระบุ) . กรุงเทพมหานคร

(๕) วิธีจัดการตะกอนที่เกิดขึ้นจากระบบบำบัดน้ำเสียและวิธีการกำจัด สูบกลับบำบัด

๓. สรุปผลการทำงานของระบบบำบัดน้ำเสียเป็นรายเดือน

(๑) ปริมาณการใช้ไฟฟ้าของระบบบำบัดน้ำเสีย (หน่วย) 92 หน่วย

(๒) ปริมาณน้ำใช้ทุกกิจกรรมในแหล่งกำเนิดมลพิษ (ลบ.ม.) 3443 ลบ.ม.

(๓) ปริมาณน้ำเสียที่เข้าระบบบำบัดน้ำเสีย (ลบ.ม.) 2754.40 ลบ.ม.

(๔) การระบายน้ำทิ้งจากระบบบำบัดน้ำเสีย ระบายทุกวัน

(๕) ปริมาณสารเคมีหรือสารสกัดชีวภาพที่ใช้ (ลิตรหรือกิโลกรัม) -

(๖) การทำงานของระบบบำบัดน้ำเสียและอุปกรณ์

- ระบบบำบัดน้ำเสีย ☑ ปกติ ☐ ผิดปกติ (ระบุ)
- เครื่องสูบน้ำ ☑ ปกติ ☐ ผิดปกติ (ระบุ)
- เครื่องเติมอากาศ ☑ ปกติ ☐ ผิดปกติ (ระบุ)
- เครื่องกวน/ผสมน้ำเสีย ☑ ปกติ ☐ ผิดปกติ (ระบุ)
- เครื่องกวน/ผสมสารเคมี ☐ ปกติ ☐ ผิดปกติ (ระบุ)
- เครื่องสูบตะกอน ☑ ปกติ ☐ ผิดปกติ (ระบุ)
- อื่นๆ ☐ ปกติ ☐ ผิดปกติ (ระบุ)

(๗) ปริมาณตะกอนส่วนเกินจากระบบบำบัดน้ำเสียที่นำไปกำจัด (ลบ.ม.) -

(๘) ปัญหา อุปสรรค และแนวทางแก้ไข -

คำเตือน **๑. เจ้าของหรือผู้ครอบครองแหล่งกำเนิดมลพิษ ผู้ควบคุมระบบบำบัดน้ำเสีย หรือผู้รับจ้างให้บริการบำบัดน้ำเสียผู้ใดไม่จัดเก็บสถิติ ข้อมูล หรือไม่ทำบันทึกหรือรายงานตามมาตรา ๘๐ ต้องระวางโทษจำคุกไม่เกินหนึ่งเดือน หรือปรับไม่เกินหนึ่งหมื่นบาท หรือทั้งจำทั้งปรับตามมาตรา ๑๐๖**

๒. ผู้ควบคุมระบบบำบัดน้ำเสียหรือผู้รับจ้างให้บริการบำบัดน้ำเสียผู้ใดทำบันทึกหรือรายงานโดยแสดงข้อความอันเป็นเท็จ ต้องระวางโทษจำคุกไม่เกินหนึ่งปี หรือปรับไม่เกินหนึ่งแสนบาท หรือทั้งจำทั้งปรับตามมาตรา ๑๐๗

แบบ ทส. ๑

แบบบันทึกรายละเอียดของสถิติและข้อมูลซึ่งแสดงผลการทำงานของระบบบำบัดน้ำเสีย ของแหล่งกำเนิดมลพิษ

แหล่งกำเนิดมลพิษ ตั้งอยู่เลขที่ 9 หมู่ที่ - ซอย 81
ถนน จรัญสนิทวงศ์ แขวง/ตำบล บางอ้อ เขต/อำเภอ บางพลัด
จังหวัด กรุงเทพมหานคร โทรศัพท์ 02-1166081 โทรสาร -
มี นิติบุคคลอาคารชุด เดอลาพีส จรัญสนิทวงศ์ 81 เป็นเจ้าของหรือผู้ครอบครองหล่งกำเนิดมลพิษ
ประกอบกิจการประเภท อาคารชุดพักอาศัย 635 ห้อง
ใบอนุญาตเลขที่ (ถ้ามี) 8/2564 ออกให้โดย กรมที่ดินสาขาจตุจักร หมดอายุ -
ซึ่งมีแผนผังแสดงการทำงานของระบบบำบัดน้ำเสีย ดังนี้

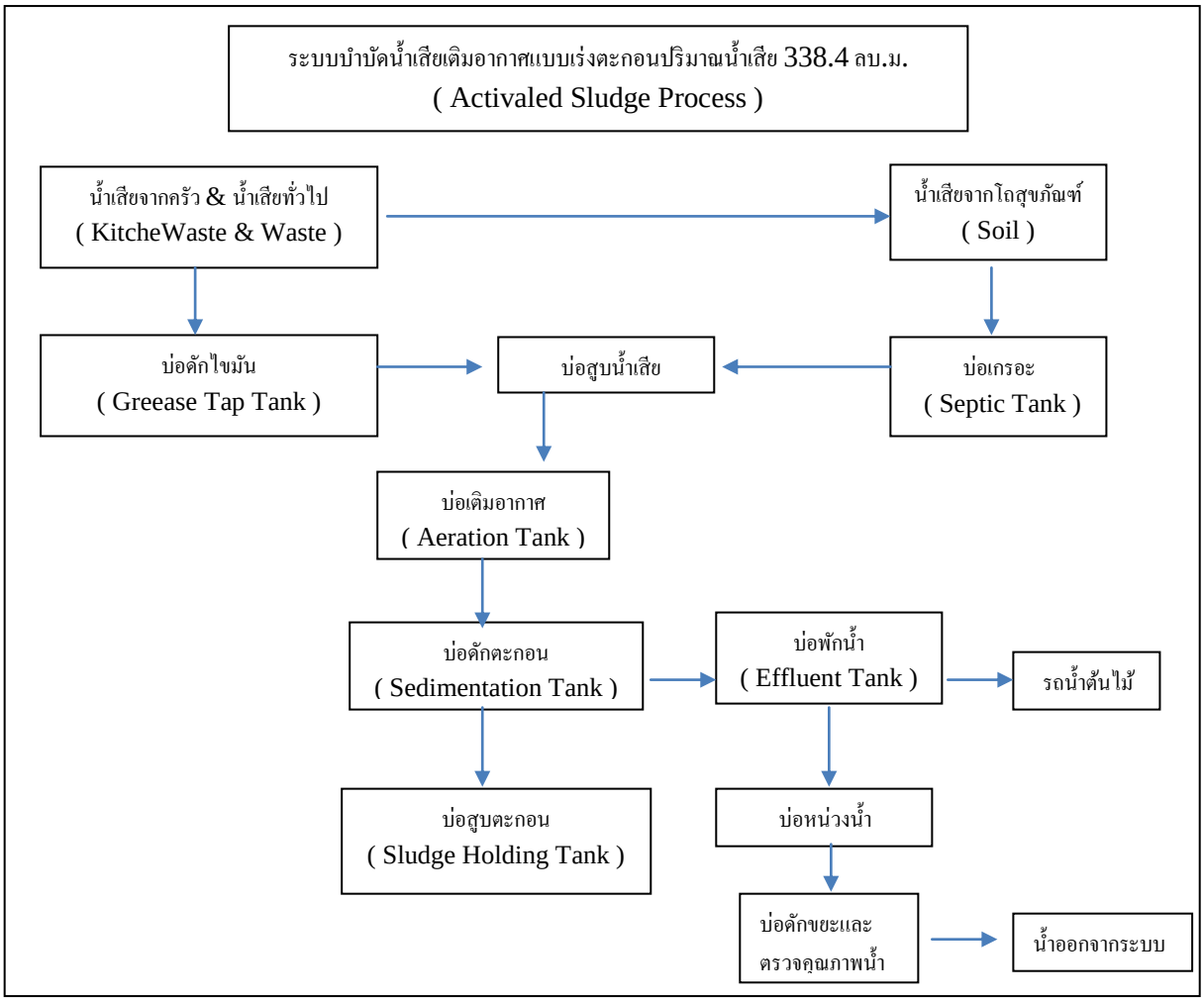

ได้จัดเก็บสถิติและข้อมูลแสดงผลการทำงานของระบบบำบัดน้ำเสียปรากฏตามตาราง ดังนี้

วัน เดือน ปี	สถิติและข้อมูลที่เก็บจากแหล่งกำเนิดมลพิษ														ลายมือชื่อ ผู้บันทึก
	ปริมาณการใช้ไฟฟ้าของระบบบำบัดน้ำเสีย (หน่วย)	ปริมาณน้ำใช้ในทุกกิจกรรมของแหล่งกำเนิดมลพิษ (ลบ.ม.)	ปริมาณน้ำเสียที่เข้าระบบบำบัดน้ำเสีย (ลบ.ม.)	การระบายน้ำทิ้งจากระบบบำบัดน้ำเสีย (ระบาย/ไม่ระบาย)	ปริมาณสารเคมีหรือสารสกัดชีวภาพที่ใช้ (ชื่อ/ปริมาณ) (ลิตรหรือกิโลกรัม)	การทำงานของระบบบำบัดน้ำเสีย							ปริมาณตะกอนส่วนเกินที่เกิดขึ้นจากระบบบำบัดน้ำเสียที่นำไปกำจัด (ลบ.ม.)	ปัญหาอุปสรรคและแนวทางแก้ไข	
						ระบบบำบัดน้ำเสีย (ปกติ/ผิดปกติ)	เครื่องสูบน้ำ (ปกติ/ผิดปกติ)	เครื่องเติมอากาศ (ปกติ/ผิดปกติ)	เครื่องกวน/ผสมน้ำเสีย (ปกติ/ผิดปกติ)	เครื่องกวน/ผสมสารเคมี (ปกติ/ผิดปกติ)	เครื่องสูบตะกอน (ปกติ/ผิดปกติ)	อื่นๆ (ระบุ) (ปกติ/ผิดปกติ)			
1-9-68	1	72	57.6	ระบาย	-	ปกติ	ปกติ	ปกติ	ปกติ	-	ปกติ	-	-	-	วศิน
2-9-68	2	144	115.2	ระบาย	-	ปกติ	ปกติ	ปกติ	ปกติ	-	ปกติ	-	-	-	วศิน
3-9-68	1	77	61.6	ระบาย	-	ปกติ	ปกติ	ปกติ	ปกติ	-	ปกติ	-	-	-	วศิน
4-9-68	1	155	124	ระบาย	-	ปกติ	ปกติ	ปกติ	ปกติ	-	ปกติ	-	-	-	วศิน
5-9-68	2	47	37.6	ระบาย	-	ปกติ	ปกติ	ปกติ	ปกติ	-	ปกติ	-	-	-	วศิน
6-9-68	5	137	109.6	ระบาย	-	ปกติ	ปกติ	ปกติ	ปกติ	-	ปกติ	-	-	-	วศิน
7-9-68	6	71	56.8	ระบาย	-	ปกติ	ปกติ	ปกติ	ปกติ	-	ปกติ	-	-	-	วศิน
8-9-68	7	139	111.2	ระบาย	-	ปกติ	ปกติ	ปกติ	ปกติ	-	ปกติ	-	-	-	วศิน
9-9-68	6	69	55.2	ระบาย	-	ปกติ	ปกติ	ปกติ	ปกติ	-	ปกติ	-	-	-	วศิน
10-9-68	7	131	104.8	ระบาย	-	ปกติ	ปกติ	ปกติ	ปกติ	-	ปกติ	-	-	-	วศิน
11-9-68	7	66	52.8	ระบาย	-	ปกติ	ปกติ	ปกติ	ปกติ	-	ปกติ	-	-	-	วศิน
12-9-68	7	145	116	ระบาย	-	ปกติ	ปกติ	ปกติ	ปกติ	-	ปกติ	-	-	-	วศิน
13-9-68	6	67	53.6	ระบาย	-	ปกติ	ปกติ	ปกติ	ปกติ	-	ปกติ	-	-	-	วศิน
14-9-68	7	142	113.6	ระบาย	-	ปกติ	ปกติ	ปกติ	ปกติ	-	ปกติ	-	-	-	วศิน
15-9-68	7	98	78.4	ระบาย	-	ปกติ	ปกติ	ปกติ	ปกติ	-	ปกติ	-	-	-	วศิน
16-9-68	6	134	107.2	ระบาย	-	ปกติ	ปกติ	ปกติ	ปกติ	-	ปกติ	-	-	-	วศิน

วัน เดือน ปี	สถิติและข้อมูลที่เก็บจากแหล่งกำเนิดมลพิษ														ลายมือชื่อ ผู้บันทึก
	ปริมาณการใช้ไฟฟ้าของระบบบำบัดน้ำเสีย (หน่วย)	ปริมาณน้ำใช้ในทุกกิจกรรมของแหล่งกำเนิดมลพิษ (ลบ.ม.)	ปริมาณน้ำเสียที่เข้าระบบบำบัดน้ำเสีย (ลบ.ม.)	การระบายน้ำทิ้งจากระบบบำบัดน้ำเสีย (ระบาย/ไม่ระบาย)	ปริมาณสารเคมีหรือสารสกัดชีวภาพที่ใช้ (ชื่อ/ปริมาณ) (ลิตรหรือกิโลกรัม)	การทำงานของระบบบำบัดน้ำเสีย							ปริมาณตะกอนส่วนเกินที่เกิดขึ้นจากระบบบำบัดน้ำเสียที่นำไปกำจัด (ลบ.ม.)	ปัญหาอุปสรรคและแนวทางแก้ไข	
						ระบบบำบัดน้ำเสีย (ปกติ/ผิดปกติ)	เครื่องสูบน้ำ (ปกติ/ผิดปกติ)	เครื่องเติมอากาศ (ปกติ/ผิดปกติ)	เครื่องกวน/ผสมน้ำเสีย (ปกติ/ผิดปกติ)	เครื่องกวน/ผสมสารเคมี (ปกติ/ผิดปกติ)	เครื่องสูบตะกอน (ปกติ/ผิดปกติ)	อื่นๆ (ระบุ) (ปกติ/ผิดปกติ)			
17-9-68	7	92	73.6	ระบาย	-	ปกติ	ปกติ	ปกติ	ปกติ	-	ปกติ	-	-	-	วศิน
18-9-68	6	140	112	ระบาย	-	ปกติ	ปกติ	ปกติ	ปกติ	-	ปกติ	-	-	-	วศิน
19-9-68	6	71	56.8	ระบาย	-	ปกติ	ปกติ	ปกติ	ปกติ	-	ปกติ	-	-	-	วศิน
20-9-68	6	90	72	ระบาย	-	ปกติ	ปกติ	ปกติ	ปกติ	-	ปกติ	-	-	-	วศิน
21-9-68	7	72	57.6	ระบาย	-	ปกติ	ปกติ	ปกติ	ปกติ	-	ปกติ	-	-	-	วศิน
22-9-68	6	144	115.2	ระบาย	-	ปกติ	ปกติ	ปกติ	ปกติ	-	ปกติ	-	-	-	วศิน
23-9-68	6	83	66.4	ระบาย	-	ปกติ	ปกติ	ปกติ	ปกติ	-	ปกติ	-	-	-	วศิน
24-9-68	7	124	99.2	ระบาย	-	ปกติ	ปกติ	ปกติ	ปกติ	-	ปกติ	-	-	-	วศิน
25-9-68	6	80	64	ระบาย	-	ปกติ	ปกติ	ปกติ	ปกติ	-	ปกติ	-	-	-	วศิน
26-9-68	6	128	102.4	ระบาย	-	ปกติ	ปกติ	ปกติ	ปกติ	-	ปกติ	-	-	-	วศิน
27-9-68	7	134	107.2	ระบาย	-	ปกติ	ปกติ	ปกติ	ปกติ	-	ปกติ	-	-	-	วศิน
28-9-68	6	140	112	ระบาย	-	ปกติ	ปกติ	ปกติ	ปกติ	-	ปกติ	-	-	-	วศิน
29-9-68	6	114	91.2	ระบาย	-	ปกติ	ปกติ	ปกติ	ปกติ	-	ปกติ	-	-	-	วศิน
30-9-68	7	92	73.6	ระบาย	-	ปกติ	ปกติ	ปกติ	ปกติ	-	ปกติ	-	-	-	วศิน
รวม	167	3198	2558.40												

หมายเหตุ **๑. ให้กรอกสถิติและข้อมูลเฉพาะในกรณีที่มีสถิติและข้อมูลนั้น ๆ ในแต่ละวัน**

๒. ในกรณีระบบบำบัดน้ำเสียที่มีการติดตั้งเครื่องตรวจวัดคุณภาพน้ำทิ้งแบบอัตโนมัติ ให้แนบผลการตรวจวัดคุณภาพน้ำทิ้งทุกวันแยกตามพารามิเตอร์ที่ตรวจวัด และทำการสรุปผลเป็นสถิติและข้อมูลรายเดือน

ขอรับรองว่าการบันทึกสถิติและข้อมูลตามตารางข้างต้นถูกต้องทุกประการ

..... เจ้าของหรือผู้ครอบครองแหล่งกำเนิดมลพิษ

(.....)

.....ผู้ควบคุมระบบบำบัดน้ำเสีย

(.....)

ใบอนุญาตเลขที่ .....8/2564..... หมดอายุ .....-.....

ออกให้โดย.....กรมที่ดินสาขาจตุจักร.....

..... ผู้รับจ้างให้บริการบำบัดน้ำเสีย

(.....)

ใบอนุญาตเลขที่ ..... หมดอายุ .....

ออกให้โดย .....

แบบ ทส. ๒

รายงานสรุปผลการทำงานของระบบบำบัดน้ำเสีย

๑. ข้อมูลทั่วไป

แหล่งกำเนิดมลพิษ ตั้งอยู่เลขที่ 9 หมู่ที่ - ซอย จรัญสนิทวงศ์ 81 ถนน จรัญสนิทวงศ์ แขวง/ตำบล บางอ้อ เขต/อำเภอ บางพลัด จังหวัด กทม. โทรศัพท์ 093-635-7447 โทรสาร - มี นิติบุคคลอาคารชุด เดอลาพีส จรัญสนิทวงศ์ 81 เป็นเจ้าของหรือผู้ครอบครองหล่งกำเนิดมลพิษ ประกอบกิจการประเภท อาคารชุดพักอาศัย 635 ห้อง ใบอนุญาตเลขที่ (ถ้ามี) 8/2564 ออกให้โดย กรมที่ดินสาขาจตุจักร หมดอายุ -

ในการนี้ขอรายงานสรุปผลการทำงานของระบบบำบัดน้ำเสียของแหล่งกำเนิดมลพิษสำหรับเดือน มิถุนายน พ.ศ. 2568 ตามที่ได้กำหนดในมาตรา ๘๐ แห่งพระราชบัญญัติส่งเสริมและรักษาคุณภาพสิ่งแวดล้อมแห่งชาติ พ.ศ. ๒๕๓๕ ในฐานะ

..... เจ้าของหรือผู้ครอบครองแหล่งกำเนิดมลพิษ

(.....)

..... ผู้ควบคุมระบบบำบัดน้ำเสีย

(.....)

ใบอนุญาตเลขที่ .....8/2564..... หมดอายุ .....-.....

ออกให้โดย .....กรมที่ดิน สาขาจตุจักร.....

..... ผู้รับจ้างให้บริการบำบัดน้ำเสีย

(.....)

ใบอนุญาตเลขที่ ..... หมดอายุ .....

ออกให้โดย .....

๒. ข้อมูลเกี่ยวกับระบบบำบัดน้ำเสีย และแหล่งรองรับน้ำทิ้ง

(๑) ประเภท/ชนิดของระบบบำบัดน้ำเสีย Aerated Lagoon หรือ AL ความสามารถในการรองรับน้ำเสียของระบบบำบัดน้ำเสีย 338.4 ลบ.ม./วัน

(๒) การทำงานของระบบบำบัดน้ำเสีย ☑ แบบต่อเนื่อง 24 ชั่วโมง/วัน

☐ แบบไม่ต่อเนื่อง (ระบุ).....

(๓) อุปกรณ์และเครื่องมือที่ใช้ในระบบบำบัดน้ำเสีย ☑ เครื่องสูบน้ำ ☑ เครื่องเติมอากาศ

☑ เครื่องกวน/ผสมน้ำเสีย ☐ เครื่องกวน/ผสมสารเคมี

☑ เครื่องสูบตะกอน ☐ อื่น ๆ (ระบุ) .....

(๔) แหล่งรองรับน้ำทิ้ง (ระบุ) . กรุงเทพมหานคร

(๕) วิธีจัดการตะกอนที่เกิดขึ้นจากระบบบำบัดน้ำเสียและวิธีการกำจัด สูบกลับบำบัด

๓. สรุปผลการทำงานของระบบบำบัดน้ำเสียเป็นรายเดือน

(๑) ปริมาณการใช้ไฟฟ้าของระบบบำบัดน้ำเสีย (หน่วย) 167 หน่วย

(๒) ปริมาณน้ำใช้ทุกกิจกรรมในแหล่งกำเนิดมลพิษ (ลบ.ม.) 3198 ลบ.ม.

(๓) ปริมาณน้ำเสียที่เข้าระบบบำบัดน้ำเสีย (ลบ.ม.) 2558.40 ลบ.ม.

(๔) การระบายน้ำทิ้งจากระบบบำบัดน้ำเสีย ระบายทุกวัน

(๕) ปริมาณสารเคมีหรือสารสกัดชีวภาพที่ใช้ (ลิตรหรือกิโลกรัม) -

(๖) การทำงานของระบบบำบัดน้ำเสียและอุปกรณ์

- ระบบบำบัดน้ำเสีย ☑ ปกติ ☐ ผิดปกติ (ระบุ)
- เครื่องสูบน้ำ ☑ ปกติ ☐ ผิดปกติ (ระบุ)
- เครื่องเติมอากาศ ☑ ปกติ ☐ ผิดปกติ (ระบุ)
- เครื่องกวน/ผสมน้ำเสีย ☑ ปกติ ☐ ผิดปกติ (ระบุ)
- เครื่องกวน/ผสมสารเคมี ☐ ปกติ ☐ ผิดปกติ (ระบุ)
- เครื่องสูบตะกอน ☑ ปกติ ☐ ผิดปกติ (ระบุ)
- อื่นๆ ☐ ปกติ ☐ ผิดปกติ (ระบุ)

(๗) ปริมาณตะกอนส่วนเกินจากระบบบำบัดน้ำเสียที่นำไปกำจัด (ลบ.ม.) -

(๘) ปัญหา อุปสรรค และแนวทางแก้ไข -

คำเตือน **๑. เจ้าของหรือผู้ครอบครองแหล่งกำเนิดมลพิษ ผู้ควบคุมระบบบำบัดน้ำเสีย หรือผู้รับจ้างให้บริการบำบัดน้ำเสียผู้ใดไม่จัดเก็บสถิติ ข้อมูล หรือไม่ทำบันทึกหรือรายงานตามมาตรา ๘๐ ต้องระวางโทษจำคุกไม่เกินหนึ่งเดือน หรือปรับไม่เกินหนึ่งหมื่นบาท หรือทั้งจำทั้งปรับตามมาตรา ๑๐๖**

๒. ผู้ควบคุมระบบบำบัดน้ำเสียหรือผู้รับจ้างให้บริการบำบัดน้ำเสียผู้ใดทำบันทึกหรือรายงานโดยแสดงข้อความอันเป็นเท็จ ต้องระวางโทษจำคุกไม่เกินหนึ่งปี หรือปรับไม่เกินหนึ่งแสนบาท หรือทั้งจำทั้งปรับตามมาตรา ๑๐๗

แบบ ทส. ๑

แบบบันทึกรายละเอียดของสถิติและข้อมูลซึ่งแสดงผลการทำงานของระบบบำบัดน้ำเสีย ของแหล่งกำเนิดมลพิษ

แหล่งกำเนิดมลพิษ ตั้งอยู่เลขที่ 9 หมู่ที่ - ซอย 81
ถนน จรัญสนิทวงศ์ แขวง/ตำบล บางอ้อ เขต/อำเภอ บางพลัด
จังหวัด กรุงเทพมหานคร โทรศัพท์ 02-1166081 โทรสาร -
มี นิติบุคคลอาคารชุด เดอลาพีส จรัญสนิทวงศ์ 81 เป็นเจ้าของหรือผู้ครอบครองหล่งกำเนิดมลพิษ
ประกอบกิจการประเภท อาคารชุดพักอาศัย 635 ห้อง
ใบอนุญาตเลขที่ (ถ้ามี) 8/2564 ออกให้โดย กรมที่ดินสาขาจตุจักร หมดอายุ -
ซึ่งมีแผนผังแสดงการทำงานของระบบบำบัดน้ำเสีย ดังนี้

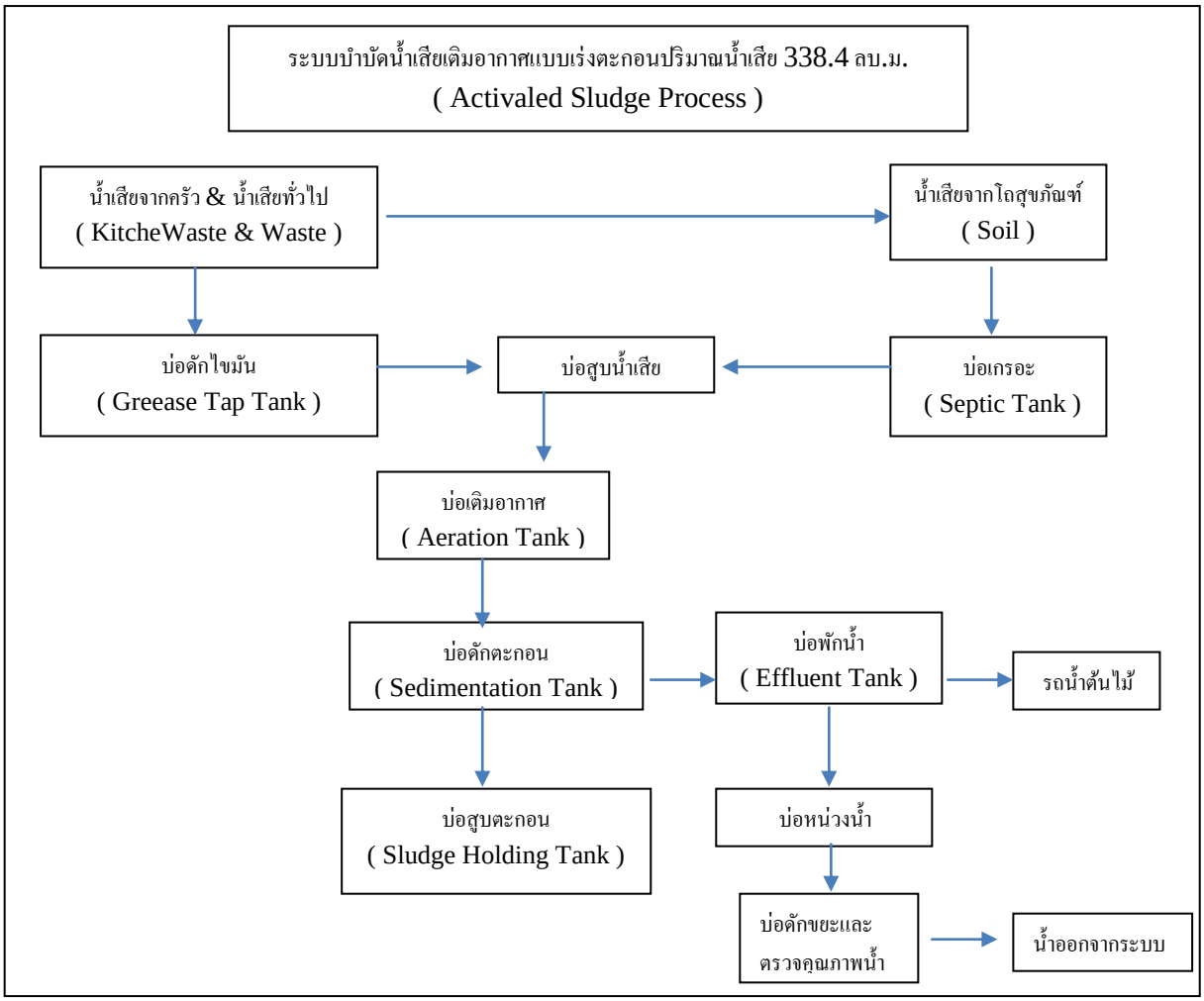

ได้จัดเก็บสถิติและข้อมูลแสดงผลการทำงานของระบบบำบัดน้ำเสียปรากฏตามตาราง ดังนี้

วัน เดือน ปี	สถิติและข้อมูลที่เก็บจากแหล่งกำเนิดมลพิษ														ลายมือชื่อ ผู้บันทึก
	ปริมาณการใช้ไฟฟ้าของระบบบำบัดน้ำเสีย (หน่วย)	ปริมาณน้ำใช้ในทุกกิจกรรมของแหล่งกำเนิดมลพิษ (ลบ.ม.)	ปริมาณน้ำเสียที่เข้าระบบบำบัดน้ำเสีย (ลบ.ม.)	การระบายน้ำทิ้งจากระบบบำบัดน้ำเสีย (ระบาย/ไม่ระบาย)	ปริมาณสารเคมีหรือสารสกัดชีวภาพที่ใช้ (ชื่อ/ปริมาณ) (ลิตรหรือกิโลกรัม)	การทำงานของระบบบำบัดน้ำเสีย							ปริมาณตะกอนส่วนเกินที่เกิดขึ้นจากระบบบำบัดน้ำเสียที่นำไปกำจัด (ลบ.ม.)	ปัญหาอุปสรรคและแนวทางแก้ไข	
						ระบบบำบัดน้ำเสีย (ปกติ/ผิดปกติ)	เครื่องสูบน้ำ (ปกติ/ผิดปกติ)	เครื่องเติมอากาศ (ปกติ/ผิดปกติ)	เครื่องกวน/ผสมน้ำเสีย (ปกติ/ผิดปกติ)	เครื่องกวน/ผสมสารเคมี (ปกติ/ผิดปกติ)	เครื่องสูบตะกอน (ปกติ/ผิดปกติ)	อื่นๆ (ระบุ) (ปกติ/ผิดปกติ)			
1-10-68	6	131	104.8	ระบาย	-	ปกติ	ปกติ	ปกติ	ปกติ	-	ปกติ	-	-	-	วศิน
2-10-68	6	63	50.4	ระบาย	-	ปกติ	ปกติ	ปกติ	ปกติ	-	ปกติ	-	-	-	วศิน
3-10-68	7	109	87.2	ระบาย	-	ปกติ	ปกติ	ปกติ	ปกติ	-	ปกติ	-	-	-	วศิน
4-10-68	6	89	71.2	ระบาย	-	ปกติ	ปกติ	ปกติ	ปกติ	-	ปกติ	-	-	-	วศิน
5-10-68	5	134	107.2	ระบาย	-	ปกติ	ปกติ	ปกติ	ปกติ	-	ปกติ	-	-	-	วศิน
6-10-68	6	66	52.8	ระบาย	-	ปกติ	ปกติ	ปกติ	ปกติ	-	ปกติ	-	-	-	วศิน
7-10-68	6	140	112	ระบาย	-	ปกติ	ปกติ	ปกติ	ปกติ	-	ปกติ	-	-	-	วศิน
8-10-68	6	106	84.8	ระบาย	-	ปกติ	ปกติ	ปกติ	ปกติ	-	ปกติ	-	-	-	วศิน
9-10-68	5	69	55.2	ระบาย	-	ปกติ	ปกติ	ปกติ	ปกติ	-	ปกติ	-	-	-	วศิน
10-10-68	6	140	112	ระบาย	-	ปกติ	ปกติ	ปกติ	ปกติ	-	ปกติ	-	-	-	วศิน
11-10-68	6	61	48.8	ระบาย	-	ปกติ	ปกติ	ปกติ	ปกติ	-	ปกติ	-	-	-	วศิน
12-10-68	6	140	112	ระบาย	-	ปกติ	ปกติ	ปกติ	ปกติ	-	ปกติ	-	-	-	วศิน
13-10-68	6	70	56	ระบาย	-	ปกติ	ปกติ	ปกติ	ปกติ	-	ปกติ	-	-	-	วศิน
14-10-68	6	90	72	ระบาย	-	ปกติ	ปกติ	ปกติ	ปกติ	-	ปกติ	-	-	-	วศิน
15-10-68	6	134	107.2	ระบาย	-	ปกติ	ปกติ	ปกติ	ปกติ	-	ปกติ	-	-	-	วศิน
16-10-68	6	101	80.8	ระบาย	-	ปกติ	ปกติ	ปกติ	ปกติ	-	ปกติ	-	-	-	วศิน

วัน	สถิติและข้อมูลที่เก็บจากแหล่งกำเนิดมลพิษ	ลายมือชื่อ

เดือน ปี	ปริมาณการใช้ไฟฟ้าของระบบบำบัดน้ำเสีย (หน่วย)	ปริมาณน้ำใช้ในทุกกิจกรรมของแหล่งกำเนิดมลพิษ (ลบ.ม.)	ปริมาณน้ำเสียที่เข้าระบบบำบัดน้ำเสีย (ลบ.ม.)	การระบายน้ำทิ้งจากระบบบำบัดน้ำเสีย (ระบาย/ไม่ระบาย)	ปริมาณสารเคมีหรือสารสกัดชีวภาพที่ใช้ (ชื่อ/ปริมาณ) (ลิตรหรือกิโลกรัม)	การทำงานของระบบบำบัดน้ำเสีย							ปริมาณตะกอนส่วนเกินที่เกิดขึ้นจากระบบบำบัดน้ำเสียที่นำไปกำจัด (ลบ.ม.)	ปัญหาอุปสรรคและแนวทางแก้ไข	ผู้บันทึก
						ระบบบำบัดน้ำเสีย (ปกติ/ผิดปกติ)	เครื่องสูบน้ำ (ปกติ/ผิดปกติ)	เครื่องเติมอากาศ (ปกติ/ผิดปกติ)	เครื่องกวน/ผสมน้ำเสีย (ปกติ/ผิดปกติ)	เครื่องกวน/ผสมสารเคมี (ปกติ/ผิดปกติ)	เครื่องสูบตะกอน (ปกติ/ผิดปกติ)	อื่นๆ (ระบุ) (ปกติ/ผิดปกติ)			
17-10-68	6	63	50.4	ระบาย	-	ปกติ	ปกติ	ปกติ	ปกติ	-	ปกติ	-	-	-	วศิน
18-10-68	6	141	112.8	ระบาย	-	ปกติ	ปกติ	ปกติ	ปกติ	-	ปกติ	-	-	-	วศิน
19-10-68	6	71	56.8	ระบาย	-	ปกติ	ปกติ	ปกติ	ปกติ	-	ปกติ	-	-	-	วศิน
20-10-68	6	138	110.4	ระบาย	-	ปกติ	ปกติ	ปกติ	ปกติ	-	ปกติ	-	-	-	วศิน
21-10-68	6	83	66.4	ระบาย	-	ปกติ	ปกติ	ปกติ	ปกติ	-	ปกติ	-	-	-	วศิน
22-10-68	6	127	101.6	ระบาย	-	ปกติ	ปกติ	ปกติ	ปกติ	-	ปกติ	-	-	-	วศิน
23-10-68	6	73	58.4	ระบาย	-	ปกติ	ปกติ	ปกติ	ปกติ	-	ปกติ	-	-	-	วศิน
24-10-68	6	137	109.6	ระบาย	-	ปกติ	ปกติ	ปกติ	ปกติ	-	ปกติ	-	-	-	วศิน
25-10-68	6	127	101.6	ระบาย	-	ปกติ	ปกติ	ปกติ	ปกติ	-	ปกติ	-	-	-	วศิน
26-10-68	6	67	53.6	ระบาย	-	ปกติ	ปกติ	ปกติ	ปกติ	-	ปกติ	-	-	-	วศิน
27-10-68	6	142	113.6	ระบาย	-	ปกติ	ปกติ	ปกติ	ปกติ	-	ปกติ	-	-	-	วศิน
28-10-68	5	77	61.6	ระบาย	-	ปกติ	ปกติ	ปกติ	ปกติ	-	ปกติ	-	-	-	วศิน
29-10-68	6	141	112.8	ระบาย	-	ปกติ	ปกติ	ปกติ	ปกติ	-	ปกติ	-	-	-	วศิน
30-10-68	6	72	57.6	ระบาย	-	ปกติ	ปกติ	ปกติ	ปกติ	-	ปกติ	-	-	-	วศิน
31-10-68	6	153	122.4	ระบาย	-	ปกติ	ปกติ	ปกติ	ปกติ	-	ปกติ	-	-	-	วศิน

หมายเหตุ **๑. ให้กรอกสถิติและข้อมูลเฉพาะในกรณีที่มีสถิติและข้อมูลนั้น ๆ ในแต่ละวัน**

๒. ในกรณีระบบบำบัดน้ำเสียที่มีการติดตั้งเครื่องตรวจวัดคุณภาพน้ำทิ้งแบบอัตโนมัติ ให้แนบผลการตรวจวัดคุณภาพน้ำทิ้งทุกวันแยกตามพารามิเตอร์ที่ตรวจวัด และทำการสรุปผลเป็นสถิติและข้อมูลรายเดือน

ขอรับรองว่าการบันทึกสถิติและข้อมูลตามตารางข้างต้นถูกต้องทุกประการ

..... เจ้าของหรือผู้ครอบครองแหล่งกำเนิดมลพิษ

(.....)

.....ผู้ควบคุมระบบบำบัดน้ำเสีย

(.....)

ใบอนุญาตเลขที่ .....8/2564..... หมดอายุ .....-.....

ออกให้โดย.....กรมที่ดินสาขาจตุจักร.....

..... ผู้รับจ้างให้บริการบำบัดน้ำเสีย

(.....)

ใบอนุญาตเลขที่ ..... หมดอายุ .....

ออกให้โดย .....

แบบ ทส. ๒

รายงานสรุปผลการทำงานของระบบบำบัดน้ำเสีย

๑. ข้อมูลทั่วไป

แหล่งกำเนิดมลพิษ ตั้งอยู่เลขที่ 9 หมู่ที่ - ซอย จรัญสนิทวงศ์ 81 ถนน จรัญสนิทวงศ์ แขวง/ตำบล บางอ้อ เขต/อำเภอ บางพลัด จังหวัด กทม. โทรศัพท์ 093-635-7447 โทรสาร - มี นิติบุคคลอาคารชุด เดอลาพีส จรัญสนิทวงศ์ 81 เป็นเจ้าของหรือผู้ครอบครองหล่งกำเนิดมลพิษ ประกอบกิจการประเภท อาคารชุดพักอาศัย 635 ห้อง ใบอนุญาตเลขที่ (ถ้ามี) 8/2564 ออกให้โดย กรมที่ดินสาขาจตุจักร หมดอายุ -

ในการนี้ขอรายงานสรุปผลการทำงานของระบบบำบัดน้ำเสียของแหล่งกำเนิดมลพิษสำหรับเดือน มิถุนายน พ.ศ. 2568 ตามที่ได้กำหนดในมาตรา ๘๐ แห่งพระราชบัญญัติส่งเสริมและรักษาคุณภาพสิ่งแวดล้อมแห่งชาติ พ.ศ. ๒๕๓๕ ในฐานะ

..... เจ้าของหรือผู้ครอบครองแหล่งกำเนิดมลพิษ

(.....)

..... ผู้ควบคุมระบบบำบัดน้ำเสีย

(.....)

ใบอนุญาตเลขที่ .....8/2564..... หมดอายุ .....-.....

ออกให้โดย .....กรมที่ดิน สาขาจตุจักร.....

..... ผู้รับจ้างให้บริการบำบัดน้ำเสีย

(.....)

ใบอนุญาตเลขที่ ..... หมดอายุ .....

ออกให้โดย .....

๒. ข้อมูลเกี่ยวกับระบบบำบัดน้ำเสีย และแหล่งรองรับน้ำทิ้ง

(๑) ประเภท/ชนิดของระบบบำบัดน้ำเสีย Aerated Lagoon หรือ AL

ความสามารถในการรองรับน้ำเสียของระบบบำบัดน้ำเสีย 338.4 ลบ.ม./วัน

(๒) การทำงานของระบบบำบัดน้ำเสีย ☑ แบบต่อเนื่อง 24 ชั่วโมง/วัน

☐ แบบไม่ต่อเนื่อง (ระบุ).....

(๓) อุปกรณ์และเครื่องมือที่ใช้ในระบบบำบัดน้ำเสีย ☑ เครื่องสูบน้ำ ☑ เครื่องเติมอากาศ

☑ เครื่องกวน/ผสมน้ำเสีย ☐ เครื่องกวน/ผสมสารเคมี

☑ เครื่องสูบตะกอน ☐ อื่น ๆ (ระบุ) .....

(๔) แหล่งรองรับน้ำทิ้ง (ระบุ) . กรุงเทพมหานคร

(๕) วิธีจัดการตะกอนที่เกิดขึ้นจากระบบบำบัดน้ำเสียและวิธีการกำจัด สูบกลับบำบัด

๓. สรุปผลการทำงานของระบบบำบัดน้ำเสียเป็นรายเดือน

(๑) ปริมาณการใช้ไฟฟ้าของระบบบำบัดน้ำเสีย (หน่วย) 184 หน่วย

(๒) ปริมาณน้ำใช้ทุกกิจกรรมในแหล่งกำเนิดมลพิษ (ลบ.ม.) 3255 ลบ.ม.

(๓) ปริมาณน้ำเสียที่เข้าระบบบำบัดน้ำเสีย (ลบ.ม.) 2604.0 ลบ.ม.

(๔) การระบายน้ำทิ้งจากระบบบำบัดน้ำเสีย ระบายทุกวัน

(๕) ปริมาณสารเคมีหรือสารสกัดชีวภาพที่ใช้ (ลิตรหรือกิโลกรัม) -

(๖) การทำงานของระบบบำบัดน้ำเสียและอุปกรณ์

- ระบบบำบัดน้ำเสีย ☑ ปกติ ☐ ผิดปกติ (ระบุ)
- เครื่องสูบน้ำ ☑ ปกติ ☐ ผิดปกติ (ระบุ)
- เครื่องเติมอากาศ ☑ ปกติ ☐ ผิดปกติ (ระบุ)
- เครื่องกวน/ผสมน้ำเสีย ☑ ปกติ ☐ ผิดปกติ (ระบุ)
- เครื่องกวน/ผสมสารเคมี ☐ ปกติ ☐ ผิดปกติ (ระบุ)
- เครื่องสูบตะกอน ☑ ปกติ ☐ ผิดปกติ (ระบุ)
- อื่นๆ ☐ ปกติ ☐ ผิดปกติ (ระบุ)

(๗) ปริมาณตะกอนส่วนเกินจากระบบบำบัดน้ำเสียที่นำไปกำจัด (ลบ.ม.) -

(๘) ปัญหา อุปสรรค และแนวทางแก้ไข -

คำเตือน **๑. เจ้าของหรือผู้ครอบครองแหล่งกำเนิดมลพิษ ผู้ควบคุมระบบบำบัดน้ำเสีย หรือผู้รับจ้างให้บริการบำบัดน้ำเสียผู้ใดไม่จัดเก็บสถิติ ข้อมูล หรือไม่ทำบันทึกหรือรายงานตามมาตรา ๘๐ ต้องระวางโทษจำคุกไม่เกินหนึ่งเดือน หรือปรับไม่เกินหนึ่งหมื่นบาท หรือทั้งจำทั้งปรับตามมาตรา ๑๐๖**

๒. ผู้ควบคุมระบบบำบัดน้ำเสียหรือผู้รับจ้างให้บริการบำบัดน้ำเสียผู้ใดทำบันทึกหรือรายงานโดยแสดงข้อความอันเป็นเท็จ ต้องระวางโทษจำคุกไม่เกินหนึ่งปี หรือปรับไม่เกินหนึ่งแสนบาท หรือทั้งจำทั้งปรับตามมาตรา ๑๐๗

แบบ ทส. ๑

แบบบันทึกรายละเอียดของสถิติและข้อมูลซึ่งแสดงผลการทำงานของระบบบำบัดน้ำเสีย ของแหล่งกำเนิดมลพิษ

แหล่งกำเนิดมลพิษ ตั้งอยู่เลขที่ 9 หมู่ที่ - ซอย 81
ถนน จรัญสนิทวงศ์ แขวง/ตำบล บางอ้อ เขต/อำเภอ บางพลัด
จังหวัด กรุงเทพมหานคร โทรศัพท์ 02-1166081 โทรสาร -
มี นิติบุคคลอาคารชุด เดอลาพีส จรัญสนิทวงศ์ 81 เป็นเจ้าของหรือผู้ครอบครองหล่งกำเนิดมลพิษ
ประกอบกิจการประเภท อาคารชุดพักอาศัย 635 ห้อง
ใบอนุญาตเลขที่ (ถ้ามี) 8/2564 ออกให้โดย กรมที่ดินสาขาจตุจักร หมดอายุ -
ซึ่งมีแผนผังแสดงการทำงานของระบบบำบัดน้ำเสีย ดังนี้

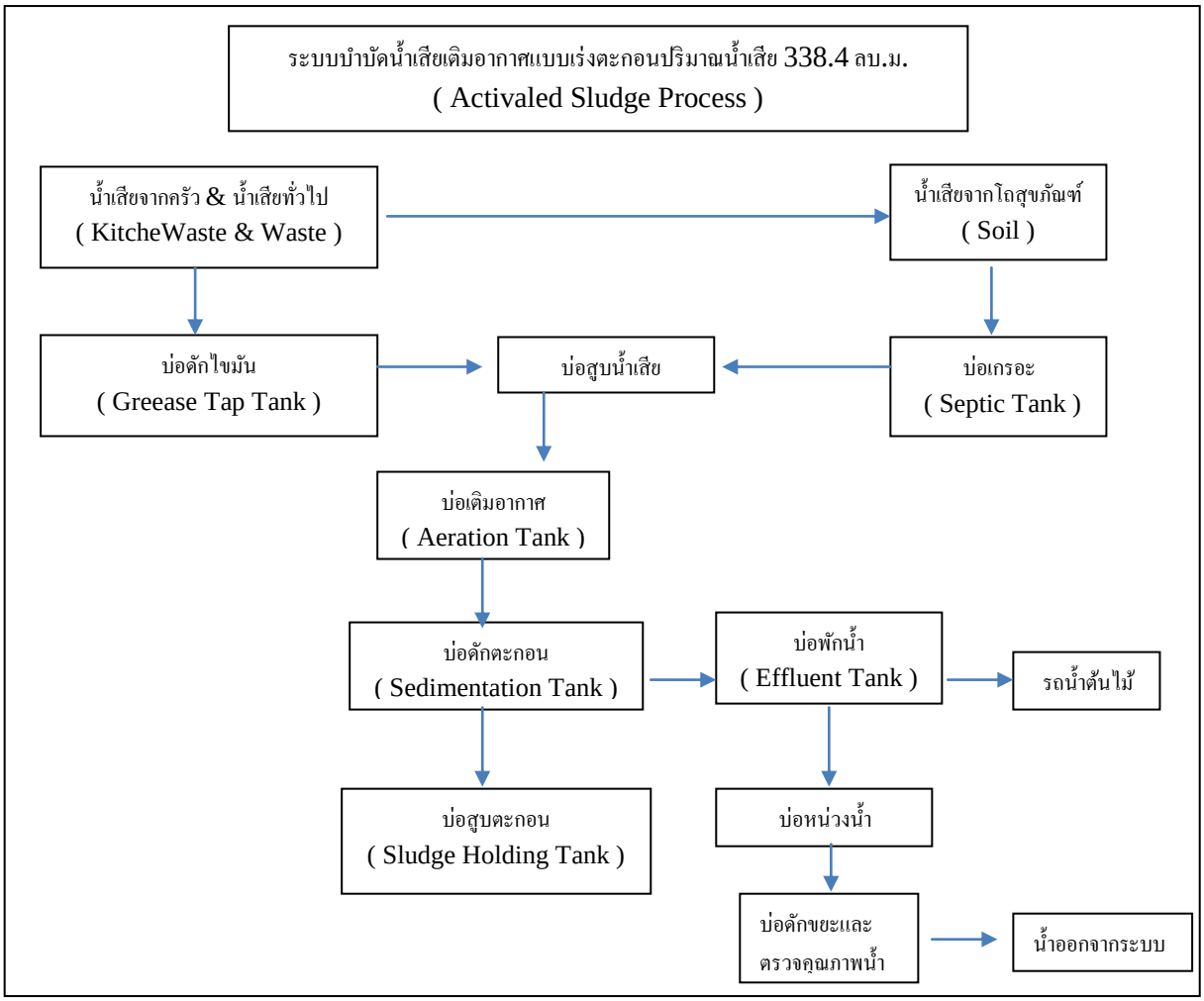

ได้จัดเก็บสถิติและข้อมูลแสดงผลการทำงานของระบบบำบัดน้ำเสียปรากฏตามตาราง ดังนี้

วัน เดือน ปี	สถิติและข้อมูลที่เก็บจากแหล่งกำเนิดมลพิษ														ลายมือชื่อ ผู้บันทึก
	ปริมาณการใช้ไฟฟ้าของระบบบำบัดน้ำเสีย (หน่วย)	ปริมาณน้ำใช้ในทุกกิจกรรมของแหล่งกำเนิดมลพิษ (ลบ.ม.)	ปริมาณน้ำเสียที่เข้าระบบบำบัดน้ำเสีย (ลบ.ม.)	การระบายน้ำทิ้งจากระบบบำบัดน้ำเสีย (ระบาย/ไม่ระบาย)	ปริมาณสารเคมีหรือสารสกัดชีวภาพที่ใช้ (ชื่อ/ปริมาณ) (ลิตรหรือกิโลกรัม)	การทำงานของระบบบำบัดน้ำเสีย							ปริมาณตะกอนส่วนเกินที่เกิดขึ้นจากระบบบำบัดน้ำเสียที่นำไปกำจัด (ลบ.ม.)	ปัญหาอุปสรรคและแนวทางแก้ไข	
						ระบบบำบัดน้ำเสีย (ปกติ/ผิดปกติ)	เครื่องสูบน้ำ (ปกติ/ผิดปกติ)	เครื่องเติมอากาศ (ปกติ/ผิดปกติ)	เครื่องกวน/ผสมน้ำเสีย (ปกติ/ผิดปกติ)	เครื่องกวน/ผสมสารเคมี (ปกติ/ผิดปกติ)	เครื่องสูบตะกอน (ปกติ/ผิดปกติ)	อื่นๆ (ระบุ) (ปกติ/ผิดปกติ)			
1-11-68	6	71	56.8	ระบาย	-	ปกติ	ปกติ	ปกติ	ปกติ	-	ปกติ	-	-	-	ศุภณัฐ
2-11-68	6	118	94.4	ระบาย	-	ปกติ	ปกติ	ปกติ	ปกติ	-	ปกติ	-	-	-	ศุภณัฐ
3-11-68	6	96	76.8	ระบาย	-	ปกติ	ปกติ	ปกติ	ปกติ	-	ปกติ	-	-	-	ศุภณัฐ
4-11-68	6	138	110.4	ระบาย	-	ปกติ	ปกติ	ปกติ	ปกติ	-	ปกติ	-	-	-	ศุภณัฐ
5-11-68	6	69	55.2	ระบาย	-	ปกติ	ปกติ	ปกติ	ปกติ	-	ปกติ	-	-	-	ศุภณัฐ
6-11-68	6	138	110.4	ระบาย	-	ปกติ	ปกติ	ปกติ	ปกติ	-	ปกติ	-	-	-	ศุภณัฐ
7-11-68	6	65	52	ระบาย	-	ปกติ	ปกติ	ปกติ	ปกติ	-	ปกติ	-	-	-	ศุภณัฐ
8-11-68	5	145	116	ระบาย	-	ปกติ	ปกติ	ปกติ	ปกติ	-	ปกติ	-	-	-	ศุภณัฐ
9-11-68	6	71	56.8	ระบาย	-	ปกติ	ปกติ	ปกติ	ปกติ	-	ปกติ	-	-	-	ศุภณัฐ
10-11-68	6	143	114.4	ระบาย	-	ปกติ	ปกติ	ปกติ	ปกติ	-	ปกติ	-	-	-	ศุภณัฐ
11-11-68	6	83	66.4	ระบาย	-	ปกติ	ปกติ	ปกติ	ปกติ	-	ปกติ	-	-	-	ศุภณัฐ
12-11-68	6	124	99.2	ระบาย	-	ปกติ	ปกติ	ปกติ	ปกติ	-	ปกติ	-	-	-	ศุภณัฐ
13-11-68	6	93	74.4	ระบาย	-	ปกติ	ปกติ	ปกติ	ปกติ	-	ปกติ	-	-	-	ศุภณัฐ
14-11-68	6	103	82.4	ระบาย	-	ปกติ	ปกติ	ปกติ	ปกติ	-	ปกติ	-	-	-	ศุภณัฐ
15-11-68	6	126	100.8	ระบาย	-	ปกติ	ปกติ	ปกติ	ปกติ	-	ปกติ	-	-	-	ศุภณัฐ
16-11-68	6	76	60.8	ระบาย	-	ปกติ	ปกติ	ปกติ	ปกติ	-	ปกติ	-	-	-	ศุภณัฐ

วัน	สถิติและข้อมูลที่เก็บจากแหล่งกำเนิดมลพิษ	ลายมือชื่อ

เดือน ปี	ปริมาณการใช้ไฟฟ้าของระบบบำบัดน้ำเสีย (หน่วย)	ปริมาณน้ำใช้ในทุกกิจกรรมของแหล่งกำเนิดมลพิษ (ลบ.ม.)	ปริมาณน้ำเสียที่เข้าระบบบำบัดน้ำเสีย (ลบ.ม.)	การระบายน้ำทิ้งจากระบบบำบัดน้ำเสีย (ระบาย/ไม่ระบาย)	ปริมาณสารเคมีหรือสารสกัดชีวภาพที่ใช้ (ชื่อ/ปริมาณ) (ลิตรหรือกิโลกรัม)	การทำงานของระบบบำบัดน้ำเสีย							ปริมาณตะกอนส่วนเกินที่เกิดขึ้นจากระบบบำบัดน้ำเสียที่นำไปกำจัด (ลบ.ม.)	ปัญหาอุปสรรคและแนวทางแก้ไข	ผู้บันทึก
						ระบบบำบัดน้ำเสีย (ปกติ/ผิดปกติ)	เครื่องสูบน้ำ (ปกติ/ผิดปกติ)	เครื่องเติมอากาศ (ปกติ/ผิดปกติ)	เครื่องกวน/ผสมน้ำเสีย (ปกติ/ผิดปกติ)	เครื่องกวน/ผสมสารเคมี (ปกติ/ผิดปกติ)	เครื่องสูบตะกอน (ปกติ/ผิดปกติ)	อื่นๆ (ระบุ) (ปกติ/ผิดปกติ)			
17-11-68	6	144	115.2	ระบาย	-	ปกติ	ปกติ	ปกติ	ปกติ	-	ปกติ	-	-	-	ศุภณัฐ
18-11-68	6	75	60	ระบาย	-	ปกติ	ปกติ	ปกติ	ปกติ	-	ปกติ	-	-	-	ศุภณัฐ
19-11-68	6	143	114.4	ระบาย	-	ปกติ	ปกติ	ปกติ	ปกติ	-	ปกติ	-	-	-	ศุภณัฐ
20-11-68	7	86	68.8	ระบาย	-	ปกติ	ปกติ	ปกติ	ปกติ	-	ปกติ	-	-	-	ศุภณัฐ
21-11-68	7	140	112	ระบาย	-	ปกติ	ปกติ	ปกติ	ปกติ	-	ปกติ	-	-	-	ศุภณัฐ
22-11-68	8	105	84	ระบาย	-	ปกติ	ปกติ	ปกติ	ปกติ	-	ปกติ	-	-	-	ศุภณัฐ
23-11-68	7	124	99.2	ระบาย	-	ปกติ	ปกติ	ปกติ	ปกติ	-	ปกติ	-	-	-	ศุภณัฐ
24-11-68	7	77	61.6	ระบาย	-	ปกติ	ปกติ	ปกติ	ปกติ	-	ปกติ	-	-	-	ศุภณัฐ
25-11-68	7	79	63.2	ระบาย	-	ปกติ	ปกติ	ปกติ	ปกติ	-	ปกติ	-	-	-	ศุภณัฐ
26-11-68	7	0	0	ระบาย	-	ปกติ	ปกติ	ปกติ	ปกติ	-	ปกติ	-	-	-	ศุภณัฐ
27-11-68	8	66	52.8	ระบาย	-	ปกติ	ปกติ	ปกติ	ปกติ	-	ปกติ	-	-	-	ศุภณัฐ
28-11-68	7	222	177.6	ระบาย	-	ปกติ	ปกติ	ปกติ	ปกติ	-	ปกติ	-	-	-	ศุภณัฐ
29-11-68	7	203	162.4	ระบาย	-	ปกติ	ปกติ	ปกติ	ปกติ	-	ปกติ	-	-	-	ศุภณัฐ
30-11-68	7	291	232.8	ระบาย	-	ปกติ	ปกติ	ปกติ	ปกติ	-	ปกติ	-	-	-	ศุภณัฐ

หมายเหตุ **๑. ให้กรอกสถิติและข้อมูลเฉพาะในกรณีที่มีสถิติและข้อมูลนั้น ๆ ในแต่ละวัน**

๒. ในกรณีระบบบำบัดน้ำเสียที่มีการติดตั้งเครื่องตรวจวัดคุณภาพน้ำทิ้งแบบอัตโนมัติ ให้แนบผลการตรวจวัดคุณภาพน้ำทิ้งทุกวันแยกตามพารามิเตอร์ที่ตรวจวัด และทำการสรุปผลเป็นสถิติและข้อมูลรายเดือน

ขอรับรองว่าการบันทึกสถิติและข้อมูลตามตารางข้างต้นถูกต้องทุกประการ

..... เจ้าของหรือผู้ครอบครองแหล่งกำเนิดมลพิษ

(.....)

.....ผู้ควบคุมระบบบำบัดน้ำเสีย

(.....)

ใบอนุญาตเลขที่ .....8/2564..... หมดอายุ .....-.....

ออกให้โดย.....กรมที่ดินสาขาจตุจักร.....

..... ผู้รับจ้างให้บริการบำบัดน้ำเสีย

(.....)

ใบอนุญาตเลขที่ ..... หมดอายุ .....

ออกให้โดย .....

แบบ ทส. ๒

รายงานสรุปผลการทำงานของระบบบำบัดน้ำเสีย

๑. ข้อมูลทั่วไป

แหล่งกำเนิดมลพิษ ตั้งอยู่เลขที่ 9 หมู่ที่ - ซอย จรัญสนิทวงศ์ 81 ถนน จรัญสนิทวงศ์ แขวง/ตำบล บางอ้อ เขต/อำเภอ บางพลัด จังหวัด กทม. โทรศัพท์ 093-635-7447 โทรสาร - มี นิติบุคคลอาคารชุด เดอลาพีส จรัญสนิทวงศ์ 81 เป็นเจ้าของหรือผู้ครอบครองหล่งกำเนิดมลพิษ ประกอบกิจการประเภท อาคารชุดพักอาศัย 635 ห้อง ใบอนุญาตเลขที่ (ถ้ามี) 8/2564 ออกให้โดย กรมที่ดินสาขาจตุจักร หมดอายุ -

ในการนี้ขอรายงานสรุปผลการทำงานของระบบบำบัดน้ำเสียของแหล่งกำเนิดมลพิษสำหรับเดือน มิถุนายน พ.ศ. 2568 ตามที่ได้กำหนดในมาตรา ๘๐ แห่งพระราชบัญญัติส่งเสริมและรักษาคุณภาพสิ่งแวดล้อมแห่งชาติ พ.ศ. ๒๕๓๕ ในฐานะ

..... เจ้าของหรือผู้ครอบครองแหล่งกำเนิดมลพิษ

(.....)

..... ผู้ควบคุมระบบบำบัดน้ำเสีย

(.....)

ใบอนุญาตเลขที่ .....8/2564..... หมดอายุ .....-.....

ออกให้โดย .....กรมที่ดิน สาขาจตุจักร.....

..... ผู้รับจ้างให้บริการบำบัดน้ำเสีย

(.....)

ใบอนุญาตเลขที่ ..... หมดอายุ .....

ออกให้โดย .....

๒. ข้อมูลเกี่ยวกับระบบบำบัดน้ำเสีย และแหล่งรองรับน้ำทิ้ง

(๑) ประเภท/ชนิดของระบบบำบัดน้ำเสีย Aerated Lagoon หรือ AL

ความสามารถในการรองรับน้ำเสียของระบบบำบัดน้ำเสีย 338.4 ลบ.ม./วัน

(๒) การทำงานของระบบบำบัดน้ำเสีย ☑ แบบต่อเนื่อง 24 ชั่วโมง/วัน

☐ แบบไม่ต่อเนื่อง (ระบุ).....

(๓) อุปกรณ์และเครื่องมือที่ใช้ในระบบบำบัดน้ำเสีย ☑ เครื่องสูบน้ำ ☑ เครื่องเติมอากาศ

☑ เครื่องกวน/ผสมน้ำเสีย ☐ เครื่องกวน/ผสมสารเคมี

☑ เครื่องสูบตะกอน ☐ อื่น ๆ (ระบุ) .....

(๔) แหล่งรองรับน้ำทิ้ง (ระบุ) . กรุงเทพมหานคร

(๕) วิธีจัดการตะกอนที่เกิดขึ้นจากระบบบำบัดน้ำเสียและวิธีการกำจัด สูบกลับบำบัด

๓. สรุปผลการทำงานของระบบบำบัดน้ำเสียเป็นรายเดือน

(๑) ปริมาณการใช้ไฟฟ้าของระบบบำบัดน้ำเสีย (หน่วย) 192 หน่วย

(๒) ปริมาณน้ำใช้ทุกกิจกรรมในแหล่งกำเนิดมลพิษ (ลบ.ม.) 3414 ลบ.ม.

(๓) ปริมาณน้ำเสียที่เข้าระบบบำบัดน้ำเสีย (ลบ.ม.) 2731.20 ลบ.ม.

(๔) การระบายน้ำทิ้งจากระบบบำบัดน้ำเสีย ระบายทุกวัน

(๕) ปริมาณสารเคมีหรือสารสกัดชีวภาพที่ใช้ (ลิตรหรือกิโลกรัม) -

(๖) การทำงานของระบบบำบัดน้ำเสียและอุปกรณ์

- ระบบบำบัดน้ำเสีย ☑ ปกติ ☐ ผิดปกติ (ระบุ)
- เครื่องสูบน้ำ ☑ ปกติ ☐ ผิดปกติ (ระบุ)
- เครื่องเติมอากาศ ☑ ปกติ ☐ ผิดปกติ (ระบุ)
- เครื่องกวน/ผสมน้ำเสีย ☑ ปกติ ☐ ผิดปกติ (ระบุ)
- เครื่องกวน/ผสมสารเคมี ☐ ปกติ ☐ ผิดปกติ (ระบุ)
- เครื่องสูบตะกอน ☑ ปกติ ☐ ผิดปกติ (ระบุ)
- อื่นๆ ☐ ปกติ ☐ ผิดปกติ (ระบุ)

(๗) ปริมาณตะกอนส่วนเกินจากระบบบำบัดน้ำเสียที่นำไปกำจัด (ลบ.ม.) -

(๘) ปัญหา อุปสรรค และแนวทางแก้ไข -

คำเตือน **๑. เจ้าของหรือผู้ครอบครองแหล่งกำเนิดมลพิษ ผู้ควบคุมระบบบำบัดน้ำเสีย หรือผู้รับจ้างให้บริการบำบัดน้ำเสียผู้ใดไม่จัดเก็บสถิติ ข้อมูล หรือไม่ทำบันทึกหรือรายงานตามมาตรา ๘๐ ต้องระวางโทษจำคุกไม่เกินหนึ่งเดือน หรือปรับไม่เกินหนึ่งหมื่นบาท หรือทั้งจำทั้งปรับตามมาตรา ๑๐๖**

๒. ผู้ควบคุมระบบบำบัดน้ำเสียหรือผู้รับจ้างให้บริการบำบัดน้ำเสียผู้ใดทำบันทึกหรือรายงานโดยแสดงข้อความอันเป็นเท็จ ต้องระวางโทษจำคุกไม่เกินหนึ่งปี หรือปรับไม่เกินหนึ่งแสนบาท หรือทั้งจำทั้งปรับตามมาตรา ๑๐๗

แบบ ทส. ๑

แบบบันทึกรายละเอียดของสถิติและข้อมูลซึ่งแสดงผลการทำงานของระบบบำบัดน้ำเสีย ของแหล่งกำเนิดมลพิษ

แหล่งกำเนิดมลพิษ ตั้งอยู่เลขที่ 9 หมู่ที่ - ซอย 81
ถนน จรัญสนิทวงศ์ แขวง/ตำบล บางอ้อ เขต/อำเภอ บางพลัด
จังหวัด กรุงเทพมหานคร โทรศัพท์ 02-1166081 โทรสาร -
มี นิติบุคคลอาคารชุด เดอลาพีส จรัญสนิทวงศ์ 81 เป็นเจ้าของหรือผู้ครอบครองหล่งกำเนิดมลพิษ
ประกอบกิจการประเภท อาคารชุดพักอาศัย 635 ห้อง
ใบอนุญาตเลขที่ (ถ้ามี) 8/2564 ออกให้โดย กรมที่ดินสาขาจตุจักร หมดอายุ -
ซึ่งมีแผนผังแสดงการทำงานของระบบบำบัดน้ำเสีย ดังนี้

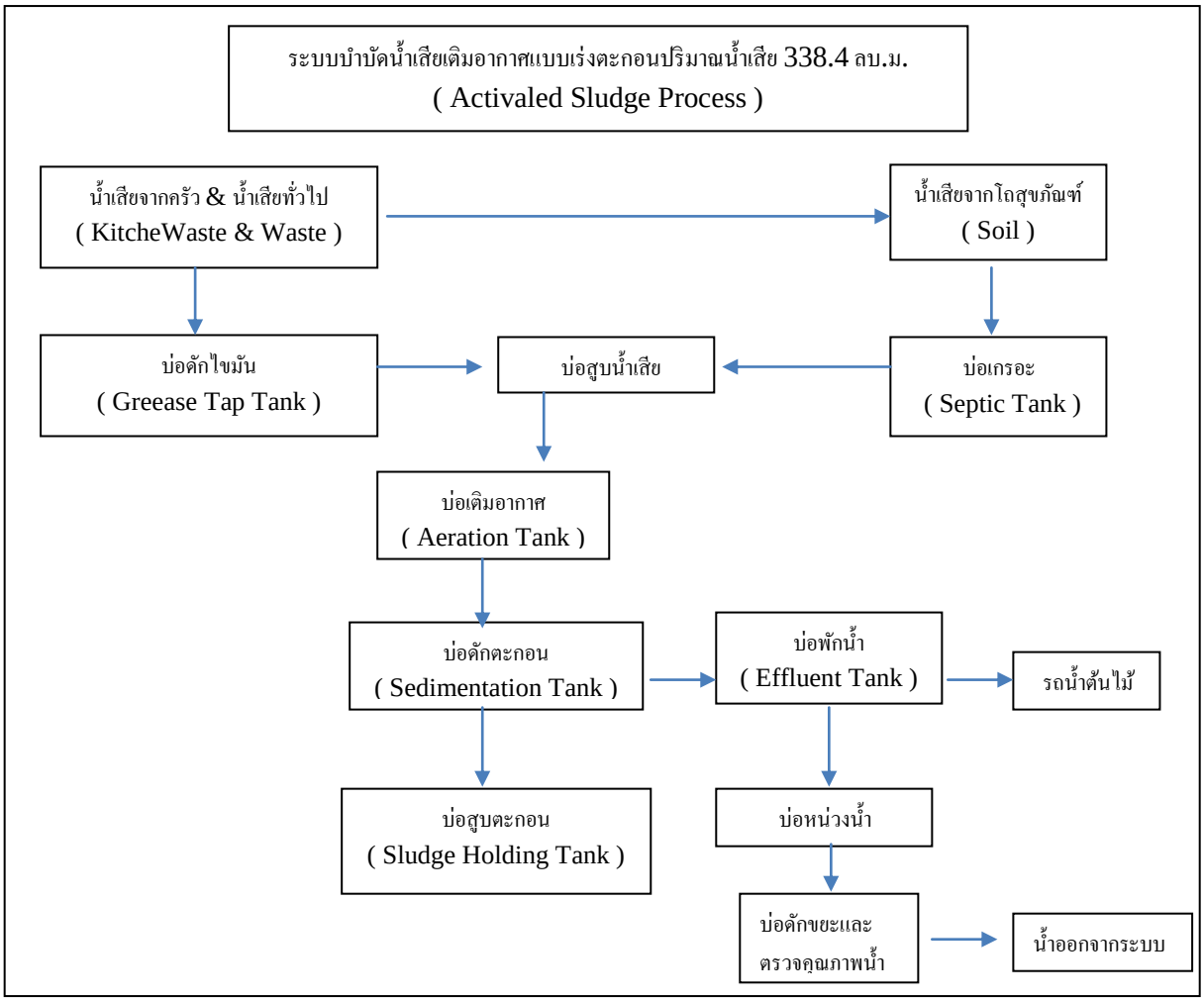

ได้จัดเก็บสถิติและข้อมูลแสดงผลการทำงานของระบบบำบัดน้ำเสียปรากฏตามตาราง ดังนี้

วัน เดือน ปี	สถิติและข้อมูลที่เก็บจากแหล่งกำเนิดมลพิษ														ลายมือชื่อ ผู้บันทึก
	ปริมาณการใช้ไฟฟ้าของระบบบำบัดน้ำเสีย (หน่วย)	ปริมาณน้ำใช้ในทุกกิจกรรมของแหล่งกำเนิดมลพิษ (ลบ.ม.)	ปริมาณน้ำเสียที่เข้าระบบบำบัดน้ำเสีย (ลบ.ม.)	การระบายน้ำทิ้งจากระบบบำบัดน้ำเสีย (ระบาย/ไม่ระบาย)	ปริมาณสารเคมีหรือสารสกัดชีวภาพที่ใช้ (ชื่อ/ปริมาณ) (ลิตรหรือกิโลกรัม)	การทำงานของระบบบำบัดน้ำเสีย							ปริมาณตะกอนส่วนเกินที่เกิดขึ้นจากระบบบำบัดน้ำเสียที่นำไปกำจัด (ลบ.ม.)	ปัญหาอุปสรรคและแนวทางแก้ไข	
						ระบบบำบัดน้ำเสีย (ปกติ/ผิดปกติ)	เครื่องสูบน้ำ (ปกติ/ผิดปกติ)	เครื่องเติมอากาศ (ปกติ/ผิดปกติ)	เครื่องกวน/ผสมน้ำเสีย (ปกติ/ผิดปกติ)	เครื่องกวน/ผสมสารเคมี (ปกติ/ผิดปกติ)	เครื่องสูบตะกอน (ปกติ/ผิดปกติ)	อื่นๆ (ระบุ) (ปกติ/ผิดปกติ)			
1-12-68	8	145	116	ระบาย	-	ปกติ	ปกติ	ปกติ	ปกติ	-	ปกติ	-	-	-	ศุภณัฐ
2-12-68	7	90	72	ระบาย	-	ปกติ	ปกติ	ปกติ	ปกติ	-	ปกติ	-	-	-	ศุภณัฐ
3-12-68	7	44	35.2	ระบาย	-	ปกติ	ปกติ	ปกติ	ปกติ	-	ปกติ	-	-	-	ศุภณัฐ
4-12-68	7	45	36	ระบาย	-	ปกติ	ปกติ	ปกติ	ปกติ	-	ปกติ	-	-	-	ศุภณัฐ
5-12-68	4	156	124.8	ระบาย	-	ปกติ	ปกติ	ปกติ	ปกติ	-	ปกติ	-	-	-	ศุภณัฐ
6-12-68	6	111	88.8	ระบาย	-	ปกติ	ปกติ	ปกติ	ปกติ	-	ปกติ	-	-	-	ศุภณัฐ
7-12-68	6	69	55.2	ระบาย	-	ปกติ	ปกติ	ปกติ	ปกติ	-	ปกติ	-	-	-	ศุภณัฐ
8-12-68	6	70	56	ระบาย	-	ปกติ	ปกติ	ปกติ	ปกติ	-	ปกติ	-	-	-	ศุภณัฐ
9-12-68	6	217	173.6	ระบาย	-	ปกติ	ปกติ	ปกติ	ปกติ	-	ปกติ	-	-	-	ศุภณัฐ
10-12-68	6	69	55.2	ระบาย	-	ปกติ	ปกติ	ปกติ	ปกติ	-	ปกติ	-	-	-	ศุภณัฐ
11-12-68	6	163	130.4	ระบาย	-	ปกติ	ปกติ	ปกติ	ปกติ	-	ปกติ	-	-	-	ศุภณัฐ
12-12-68	6	130	104	ระบาย	-	ปกติ	ปกติ	ปกติ	ปกติ	-	ปกติ	-	-	-	ศุภณัฐ
13-12-68	5	61	48.8	ระบาย	-	ปกติ	ปกติ	ปกติ	ปกติ	-	ปกติ	-	-	-	ศุภณัฐ
14-12-68	6	177	141.6	ระบาย	-	ปกติ	ปกติ	ปกติ	ปกติ	-	ปกติ	-	-	-	ศุภณัฐ
15-12-68	5	100	80	ระบาย	-	ปกติ	ปกติ	ปกติ	ปกติ	-	ปกติ	-	-	-	ศุภณัฐ
16-12-68	7	76	60.8	ระบาย	-	ปกติ	ปกติ	ปกติ	ปกติ	-	ปกติ	-	-	-	ศุภณัฐ

วัน	สถิติและข้อมูลที่เก็บจากแหล่งกำเนิดมลพิษ	ลายมือชื่อ

เดือน ปี	ปริมาณการใช้ไฟฟ้าของระบบบำบัดน้ำเสีย (หน่วย)	ปริมาณน้ำใช้ในทุกกิจกรรมของแหล่งกำเนิดมลพิษ (ลบ.ม.)	ปริมาณน้ำเสียที่เข้าระบบบำบัดน้ำเสีย (ลบ.ม.)	การระบายน้ำทิ้งจากระบบบำบัดน้ำเสีย (ระบาย/ไม่ระบาย)	ปริมาณสารเคมีหรือสารสกัดชีวภาพที่ใช้ (ชื่อ/ปริมาณ) (ลิตรหรือกิโลกรัม)	การทำงานของระบบบำบัดน้ำเสีย							ปริมาณตะกอนส่วนเกินที่เกิดขึ้นจากระบบบำบัดน้ำเสียที่นำไปกำจัด (ลบ.ม.)	ปัญหาอุปสรรคและแนวทางแก้ไข	ผู้บันทึก
						ระบบบำบัดน้ำเสีย (ปกติ/ผิดปกติ)	เครื่องสูบน้ำ (ปกติ/ผิดปกติ)	เครื่องเติมอากาศ (ปกติ/ผิดปกติ)	เครื่องกวน/ผสมน้ำเสีย (ปกติ/ผิดปกติ)	เครื่องกวน/ผสมสารเคมี (ปกติ/ผิดปกติ)	เครื่องสูบตะกอน (ปกติ/ผิดปกติ)	อื่นๆ (ระบุ) (ปกติ/ผิดปกติ)			
17-12-68	7	72	57.6	ระบาย	-	ปกติ	ปกติ	ปกติ	ปกติ	-	ปกติ	-	-	-	ศุภณัฐ
18-12-68	7	64	51.2	ระบาย	-	ปกติ	ปกติ	ปกติ	ปกติ	-	ปกติ	-	-	-	ศุภณัฐ
19-12-68	7	87	69.6	ระบาย	-	ปกติ	ปกติ	ปกติ	ปกติ	-	ปกติ	-	-	-	ศุภณัฐ
20-12-68	8	165	132	ระบาย	-	ปกติ	ปกติ	ปกติ	ปกติ	-	ปกติ	-	-	-	ศุภณัฐ
21-12-68	0	198	158.4	ระบาย	-	ปกติ	ปกติ	ปกติ	ปกติ	-	ปกติ	-	-	-	ศุภณัฐ
22-12-68	14	88	70.4	ระบาย	-	ปกติ	ปกติ	ปกติ	ปกติ	-	ปกติ	-	-	-	ศุภณัฐ
23-12-68	7	81	64.8	ระบาย	-	ปกติ	ปกติ	ปกติ	ปกติ	-	ปกติ	-	-	-	ศุภณัฐ
24-12-68	7	91	72.8	ระบาย	-	ปกติ	ปกติ	ปกติ	ปกติ	-	ปกติ	-	-	-	ศุภณัฐ
25-12-68	7	118	94.4	ระบาย	-	ปกติ	ปกติ	ปกติ	ปกติ	-	ปกติ	-	-	-	ศุภณัฐ
26-12-68	7	144	115.2	ระบาย	-	ปกติ	ปกติ	ปกติ	ปกติ	-	ปกติ	-	-	-	ศุภณัฐ
27-12-68	7	145	116	ระบาย	-	ปกติ	ปกติ	ปกติ	ปกติ	-	ปกติ	-	-	-	ศุภณัฐ
28-12-68	7	75	60	ระบาย	-	ปกติ	ปกติ	ปกติ	ปกติ	-	ปกติ	-	-	-	ศุภณัฐ
29-12-68	7	77	61.6	ระบาย	-	ปกติ	ปกติ	ปกติ	ปกติ	-	ปกติ	-	-	-	ศุภณัฐ
30-12-68	7	96	76.8	ระบาย	-	ปกติ	ปกติ	ปกติ	ปกติ	-	ปกติ	-	-	-	ศุภณัฐ
31-12-68	7	106	84.8	ระบาย	-	ปกติ	ปกติ	ปกติ	ปกติ	-	ปกติ	-	-	-	ศุภณัฐ

หมายเหตุ **๑. ให้กรอกสถิติและข้อมูลเฉพาะในกรณีที่มีสถิติและข้อมูลนั้น ๆ ในแต่ละวัน**

๒. ในกรณีระบบบำบัดน้ำเสียที่มีการติดตั้งเครื่องตรวจวัดคุณภาพน้ำทิ้งแบบอัตโนมัติ ให้แนบผลการตรวจวัดคุณภาพน้ำทิ้งทุกวันแยกตามพารามิเตอร์ที่ตรวจวัด และทำการสรุปผลเป็นสถิติและข้อมูลรายเดือน

ขอรับรองว่าการบันทึกสถิติและข้อมูลตามตารางข้างต้นถูกต้องทุกประการ

..... เจ้าของหรือผู้ครอบครองแหล่งกำเนิดมลพิษ

(.....)

.....ผู้ควบคุมระบบบำบัดน้ำเสีย

(.....)

ใบอนุญาตเลขที่ .....8/2564..... หมดอายุ .....-.....

ออกให้โดย.....กรมที่ดินสาขาจตุจักร.....

..... ผู้รับจ้างให้บริการบำบัดน้ำเสีย

(.....)

ใบอนุญาตเลขที่ ..... หมดอายุ .....

ออกให้โดย .....

แบบ ทส. ๒

รายงานสรุปผลการทำงานของระบบบำบัดน้ำเสีย

๑. ข้อมูลทั่วไป

แหล่งกำเนิดมลพิษ ตั้งอยู่เลขที่ 9 หมู่ที่ - ซอย จรัญสนิทวงศ์ 81 ถนน จรัญสนิทวงศ์ แขวง/ตำบล บางอ้อ เขต/อำเภอ บางพลัด จังหวัด กทม. โทรศัพท์ 093-635-7447 โทรสาร - มี นิติบุคคลอาคารชุด เดอลาพีส จรัญสนิทวงศ์ 81 เป็นเจ้าของหรือผู้ครอบครองหล่งกำเนิดมลพิษ ประกอบกิจการประเภท อาคารชุดพักอาศัย 635 ห้อง ใบอนุญาตเลขที่ (ถ้ามี) 8/2564 ออกให้โดย กรมที่ดินสาขาจตุจักร หมดอายุ -

ในการนี้ขอรายงานสรุปผลการทำงานของระบบบำบัดน้ำเสียของแหล่งกำเนิดมลพิษสำหรับเดือน มิถุนายน พ.ศ. 2568 ตามที่ได้กำหนดในมาตรา ๘๐ แห่งพระราชบัญญัติส่งเสริมและรักษาคุณภาพสิ่งแวดล้อมแห่งชาติ พ.ศ. ๒๕๓๕ ในฐานะ

..... เจ้าของหรือผู้ครอบครองแหล่งกำเนิดมลพิษ

(.....)

..... ผู้ควบคุมระบบบำบัดน้ำเสีย

(.....)

ใบอนุญาตเลขที่ .....8/2564..... หมดอายุ .....-.....

ออกให้โดย .....กรมที่ดิน สาขาจตุจักร.....

..... ผู้รับจ้างให้บริการบำบัดน้ำเสีย

(.....)

ใบอนุญาตเลขที่ ..... หมดอายุ .....

ออกให้โดย .....

๒. ข้อมูลเกี่ยวกับระบบบำบัดน้ำเสีย และแหล่งรองรับน้ำทิ้ง

(๑) ประเภท/ชนิดของระบบบำบัดน้ำเสีย Aerated Lagoon หรือ AL

ความสามารถในการรองรับน้ำเสียของระบบบำบัดน้ำเสีย 338.4 ลบ.ม./วัน

(๒) การทำงานของระบบบำบัดน้ำเสีย ☑ แบบต่อเนื่อง 24 ชั่วโมง/วัน

☐ แบบไม่ต่อเนื่อง (ระบุ).....

(๓) อุปกรณ์และเครื่องมือที่ใช้ในระบบบำบัดน้ำเสีย ☑ เครื่องสูบน้ำ ☑ เครื่องเติมอากาศ

☑ เครื่องกวน/ผสมน้ำเสีย ☐ เครื่องกวน/ผสมสารเคมี

☑ เครื่องสูบตะกอน ☐ อื่น ๆ (ระบุ) .....

(๔) แหล่งรองรับน้ำทิ้ง (ระบุ) . กรุงเทพมหานคร

(๕) วิธีจัดการตะกอนที่เกิดขึ้นจากระบบบำบัดน้ำเสียและวิธีการกำจัด สูบกลับบำบัด

๓. สรุปผลการทำงานของระบบบำบัดน้ำเสียเป็นรายเดือน

(๑) ปริมาณการใช้ไฟฟ้าของระบบบำบัดน้ำเสีย (หน่วย) 204 หน่วย

(๒) ปริมาณน้ำใช้ทุกกิจกรรมในแหล่งกำเนิดมลพิษ (ลบ.ม.) 3330 ลบ.ม.

(๓) ปริมาณน้ำเสียที่เข้าระบบบำบัดน้ำเสีย (ลบ.ม.) 2664.00 ลบ.ม.

(๔) การระบายน้ำทิ้งจากระบบบำบัดน้ำเสีย ระบายทุกวัน

(๕) ปริมาณสารเคมีหรือสารสกัดชีวภาพที่ใช้ (ลิตรหรือกิโลกรัม) -

(๖) การทำงานของระบบบำบัดน้ำเสียและอุปกรณ์

- ระบบบำบัดน้ำเสีย ☑ ปกติ ☐ ผิดปกติ (ระบุ)
- เครื่องสูบน้ำ ☑ ปกติ ☐ ผิดปกติ (ระบุ)
- เครื่องเติมอากาศ ☑ ปกติ ☐ ผิดปกติ (ระบุ)
- เครื่องกวน/ผสมน้ำเสีย ☑ ปกติ ☐ ผิดปกติ (ระบุ)
- เครื่องกวน/ผสมสารเคมี ☐ ปกติ ☐ ผิดปกติ (ระบุ)
- เครื่องสูบตะกอน ☑ ปกติ ☐ ผิดปกติ (ระบุ)
- อื่นๆ ☐ ปกติ ☐ ผิดปกติ (ระบุ)

(๗) ปริมาณตะกอนส่วนเกินจากระบบบำบัดน้ำเสียที่นำไปกำจัด (ลบ.ม.) -

(๘) ปัญหา อุปสรรค และแนวทางแก้ไข -

คำเตือน **๑. เจ้าของหรือผู้ครอบครองแหล่งกำเนิดมลพิษ ผู้ควบคุมระบบบำบัดน้ำเสีย หรือผู้รับจ้างให้บริการบำบัดน้ำเสียผู้ใดไม่จัดเก็บสถิติ ข้อมูล หรือไม่ทำบันทึกหรือรายงานตามมาตรา ๘๐ ต้องระวางโทษจำคุกไม่เกินหนึ่งเดือน หรือปรับไม่เกินหนึ่งหมื่นบาท หรือทั้งจำทั้งปรับตามมาตรา ๑๐๖**

๒. ผู้ควบคุมระบบบำบัดน้ำเสียหรือผู้รับจ้างให้บริการบำบัดน้ำเสียผู้ใดทำบันทึกหรือรายงานโดยแสดงข้อความอันเป็นเท็จ ต้องระวางโทษจำคุกไม่เกินหนึ่งปี หรือปรับไม่เกินหนึ่งแสนบาท หรือทั้งจำทั้งปรับตามมาตรา ๑๐๗

ภาคผนวก 6

เอกสารการตรวจสอบระบบบำบัดน้ำเสีย

Preventive Maintenance Waste Water Treatment (WWT)

LPP property management

แบบฟอร์มตรวจสอบการบำรุงรักษาเชิงป้องกันระบบบำบัดน้ำเสีย

โครงการ : เดอะคาพีร์ วรีญ 81	Location/สถานที่ : วรีญ 81	ตรวจสอบครั้งที่	PM PLAN
เครื่องจักร : Equalization Pump SE 1,2	No. 1,2	ประเภท ☐ แอกทิเวเต็ดสลัดจ์ ☐ SBR	M 2M Q H Y

	Description	Plan	Status N	Status AB	Status F	Maintenance By :	Remark
	รายการตรวจสอบประจำเดือน						
1	การทดสอบปั๊ม ตัวที่ 1 SE 1						
	ขนาดปั๊ม 2.2 KW Capacity=	M	✓				
	บันทึกค่ากระแสไฟฟ้า R 44 A S 44 A T 45 A	M	✓				
	ค่า Overload Setting = 5.1 A	M	✓				1.1 - 1.25 เท่าของพิกัดกระแสปกติ
	ตรวจสอบความเป็นฉนวนของขดลวด (หน่วย MegaOhm)	M	✓				
	U-G=..... V-G=..... W-G=.....	M	✓				
	U-V=..... V-W=..... U-W=.....	M	✓				
2	การทดสอบปั๊ม ตัวที่ 2 SE2						
	ขนาดปั๊ม = 2.2 KW Capacity=	M	✓				
	บันทึกค่ากระแสไฟฟ้า R 45 A S 46 A T 46 A	M	✓				
	ค่า Overload Setting = 5.1 A	M	✓				
	ตรวจสอบความเป็นฉนวนของขดลวด (หน่วย MegaOhm)	M	✓				
	U-G=..... V-G=..... W-G=.....	M	✓				
	U-V=..... V-W=..... U-W=.....	M	✓				
3	ตรวจสอบการทำงานของเช็ควาล์ว	M	✓				
4	ตรวจสอบสภาพสายไฟ จุดเชื่อมต่อสายไฟ	M	✓				
5	ตรวจสอบสภาพโซ่ฉุดปั๊ม	M	✓				
6	สภาพ GUIDE RAIL	M	✓				
7	สภาพฝาบ่อ ปิดสนิท ไม่มีกลิ่นย้อน	M	✓				
8	ตรวจสอบหัวดูดอากาศเข้าระบบ (Air silencer) กรณีเป็นปั๊มเติมอากาศ	M	✓				
	รายการตรวจสอบรายไตรมาส และครึ่งปี						
9	ยกปั๊ม ตรวจสภาพ สิ่งสกปรกอุดตันใบพัด และทำความสะอาด	Q					
10	เปลี่ยนน้ำมันหล่อลื่นปั๊ม ปีละ 1 ครั้ง (จัดจ้าง)	Y					

ช่อง Status โปรดระบุ N = Normal/ปกติ AB = Abnormal/ไม่ปกติ F = Fail / ไม่สามารถใช้งานได้

ข้อเสนอแนะ/บันทึกการแก้ไข

.....

.....

SAFETY NOTE :
1) ต้องมั่นใจว่าตัดกระแสไฟฟ้าแล้ว ก่อนที่จะสัมผัสส่วนที่มีไฟฟ้าจ่าย
2) ต้องแน่ใจว่าได้มีการติดป้ายเตือนบริเวณตู้ควบคุมต่างๆ ที่ดำเนินการ
3) ต้องแน่ใจว่าระบบอยู่ในสภาวะปกติ หลังจากดำเนินการข้างต้น

รายการอุปกรณ์
1 เครื่องวัด SV30 2 ดิจิตอลมิเตอร์ 3 ถุงมือ 4 ไขควงเช็คไฟ
5 แว่นตา 6 ใบตรวจเช็ค 7 ปากกา 8 อุปกรณ์ทำความสะอาด

บำรุงรักษาโดย	ตรวจสอบโดย	รับทราบโดย
1... [redacted]		
2... [redacted]	( )	( )
วิศวกร / ช่างเทคนิค	ผู้จัดการอาคาร / ผช.ผู้จัดการอาคาร	ผู้จัดการอาคาร / ผช.ผู้จัดการอาคาร
Date : 16/07/68	Date : ...../...../.....	Date : ...../...../.....

Preventive Maintenance Waste Water Treatment (WWT)

LPP property

แบบฟอร์มตรวจสอบการบำรุงรักษาเชิงป้องกันระบบบำบัดน้ำเสีย

โครงการ : เดอลาพีซ จรัญ 81	Location/สถานที่ : จรัญ 81	ตรวจสอบครั้งที่	PM PLAN
เครื่องจักร : Equalization Pump SE3	No.	ประเภท ☐ แอกทิเวเต็ดสลัดจ์ ☐ SBR	M 2M Q H Y

	Description	Plan	Status N	Status AB	Status F	Maintenance By :	Remark
	รายการตรวจสอบประจำเดือน						
1	การทดสอบปั๊ม ตัวที่ 1 SE3						
	ขนาดปั๊ม = 22 KW Capacity=	M	✓				
	บันทึกค่ากระแสไฟฟ้า R 45 A S 46 A T 45 A	M	✓				
	ค่า Overload Setting = 51 A	M	✓				1.1 1.25 เท่าของพิกัดกระแสปกติ
	ตรวจสอบความเป็นฉนวนของขดลวด (หน่วย MegaOhm)	M	✓				
	U-G=..... V-G=..... W-G=.....	M	✓				
	U-V=..... V-W=..... U-W=.....	M	✓				
2	การทดสอบปั๊ม ตัวที่ 2						
	ขนาดปั๊ม = ...KW Capacity=	M					
	บันทึกค่ากระแสไฟฟ้า R.....A S.....A T.....A	M					
	ค่า Overload Setting = ...A	M					
	ตรวจสอบความเป็นฉนวนของขดลวด (หน่วย MegaOhm)	M					
	U-G=..... V-G=..... W-G=.....	M					
	U-V=..... V-W=..... U-W=.....	M					
3	ตรวจสอบการทำงานของเช็ควาล์ว	M					
4	ตรวจสอบสภาพสายไฟ จุดเชื่อมต่อสายไฟ	M					
5	ตรวจสอบสภาพโซ่ฉุดปั๊ม	M					
6	สภาพ GUIDE RAIL	M					
7	สภาพฝาบ่อ ปิดสนิท ไม่มีกลิ่นย้อน	M					
8	ตรวจสอบหัวดูดอากาศเข้าระบบ (Air silencer) กรณีเป็นปั๊มเติมอากาศ	M					
	รายการตรวจสอบรายไตรมาส และครึ่งปี						
9	ยกปั๊ม ตรวจสภาพ สิ่งสกปรกอุดตันใบพัด และทำความสะอาด	Q					
10	เปลี่ยนน้ำมันหล่อลื่นปั๊ม ปีละ 1 ครั้ง (จัดจ้าง)	Y					

ช่อง Status โปรดระบุ N = Normal/ปกติ AB = Abnormal/ไม่ปกติ F = Fail / ไม่สามารถใช้งานได้

ข้อเสนอแนะ/บันทึกการแก้ไข

.....

.....

SAFETY NOTE :
1) ต้องมั่นใจว่าตัดกระแสไฟฟ้าแล้ว ก่อนที่จะสัมผัสส่วนที่มีไฟฟ้าจ่าย
2) ต้องแน่ใจว่าได้มีการติดป้ายเตือนบริเวณตู้ควบคุมต่างๆ ที่ดำเนินการ
3) ต้องแน่ใจว่าระบบอยู่ในสภาวะปกติ หลังจากดำเนินการข้างต้น

รายการอุปกรณ์
1 เครื่องวัด SV30 2 ดิจิตอลมิเตอร์ 3 ถุงมือ 4 ไขควงเช็คไฟ
5 แว่นตา 6 ใบตรวจเช็ค 7 ปากกา 8 อุปกรณ์ทำความสะอาด

บำรุงรักษาโดย	ตรวจสอบโดย	รับทราบโดย
1. [redacted]		
2. [redacted]	( )	( )
วิศวกร / ช่างเทคนิค	ผู้จัดการอาคาร / ผช.ผู้จัดการอาคาร	ผู้จัดการอาคาร / ผช.ผู้จัดการอาคาร
Date : 15/07/68	Date : ...../...../.....	Date : ...../...../.....

Preventive Maintenance Waste Water Treatment (WWT)

LPP property

แบบฟอร์มตรวจสอบการบำรุงรักษาเชิงป้องกันระบบบำบัดน้ำเสีย

โครงการ : เอดวาน์ซ ทรีม ๕๑	Location/สถานที่ : ทรีม ๕๑	ตรวจสอบครั้งที่	PM PLAN
เครื่องจักร : Equalization Pump SSP1 1,2	No. 1,2	ประเภท ☐ แอกทิเวเต็ดสลัดจ์ ☐ SBR	M / 2M / Q / H / Y

	Description	Plan	Status N	Status AB	Status F	Maintenance By :	Remark
	รายการตรวจสอบประจำเดือน						
1	การทดสอบปั๊ม ตัวที่ 1 SSP 1						
	ขนาดปั๊ม = 0.75 KW Capacity=	M	✓				
	บันทึกค่ากระแสไฟฟ้า R 1.6 A S 1.6 A T 1.6 A	M	✓				
	ค่า Overload Setting = 2.5 A	M	✓				1.1 - 1.25 เท่าของพิกัดกระแสปกติ
	ตรวจสอบความเป็นฉนวนของขดลวด (หน่วย MegaOhm)	M	✓				
	U-G=..... V-G=..... W-G=.....	M	✓				
	U-V=..... V-W=..... U-W=.....	M	✓				
2	การทดสอบปั๊ม ตัวที่ 2 SSP 2.						
	ขนาดปั๊ม = 0.75 KW Capacity=	M	✓				
	บันทึกค่ากระแสไฟฟ้า R 1.6 A S 1.6 A T 1.5 A	M	✓				
	ค่า Overload Setting = 2.5 A	M	✓				
	ตรวจสอบความเป็นฉนวนของขดลวด (หน่วย MegaOhm)	M	✓				
	U-G=..... V-G=..... W-G=.....	M	✓				
	U-V=..... V-W=..... U-W=.....	M	✓				
3	ตรวจสอบการทำงานของเช็ควาล์ว	M	✓				
4	ตรวจสอบสภาพสายไฟ จุดเชื่อมต่อสายไฟ	M	✓				
5	ตรวจสอบสภาพโซ่ฉุดปั๊ม	M	✓				
6	สภาพ GUIDE RAIL	M	✓				
7	สภาพฝาบ่อ ปิดสนิท ไม่มีกลิ่นย้อน	M	✓				
8	ตรวจสอบหัวดูดอากาศเข้าระบบ (Air silencer) กรณีเป็นปั๊มเติมอากาศ	M	✓				
	รายการตรวจสอบรายไตรมาส และครึ่งปี						
9	ยกปั๊ม ตรวจสภาพ สิ่งสกปรกอุดตันใบพัด และทำความสะอาด	Q					
10	เปลี่ยนน้ำมันหล่อลื่นปั๊ม ปีละ 1 ครั้ง (จัดจ้าง)	Y					

ช่อง Status โปรดระบุ N = Normal/ปกติ AB = Abnormal/ไม่ปกติ F = Fail / ไม่สามารถใช้งานได้

ข้อเสนอแนะ/บันทึกการแก้ไข

.....

.....

SAFETY NOTE :
1) ต้องมั่นใจว่าตัดกระแสไฟฟ้าแล้ว ก่อนที่จะสัมผัสส่วนที่มีไฟฟ้าจ่าย
2) ต้องแน่ใจว่าได้มีการติดป้ายเตือนบริเวณตู้ควบคุมต่างๆ ที่ดำเนินการ
3) ต้องแน่ใจว่าระบบอยู่ในสภาวะปกติ หลังจากดำเนินการข้างต้น

รายการอุปกรณ์
1 เครื่องวัด SV30 2 ดิจิตอลมิเตอร์ 3 ถุงมือ 4 ไขควงเช็คไฟ
5 แว่นตา 6 ใบตรวจเช็ค 7 ปากกา 8 อุปกรณ์ทำความสะอาด

บำรุงรักษาโดย	ตรวจสอบโดย	รับทราบโดย
1. [redacted]	( )	( )
2. [redacted]		
วิศวกร / ช่างเทคนิค	ผู้จัดการอาคาร / ผช.ผู้จัดการอาคาร	ผู้จัดการอาคาร / ผช.ผู้จัดการอาคาร
Date : 15 / 04 / 68	Date : ...../...../.....	Date : ...../...../.....

Preventive Maintenance Waste Water Treatment (WWT)

LPP property management

แบบฟอร์มตรวจสอบการบำรุงรักษาเชิงป้องกันระบบบำบัดน้ำเสีย

โครงการ : เดอะคาพีร์ สุขุม 81	Location/สถานที่ : สุขุม 81	ตรวจสอบครั้งที่	PM PLAN
เครื่องจักร : Equalization Pump SRP 1,2	No. 1,2	ประเภท ☐ แอกทิเวเต็ดสลัดจ์ ☐ SBR	☑ M / 2M / Q / H / Y

	Description	Plan	Status N	Status AB	Status F	Maintenance By :	Remark
	รายการตรวจสอบประจำเดือน						
1	การทดสอบปั๊ม ตัวที่ 1 SRP 1						
	ขนาดปั๊ม = 0.75 KW Capacity=	M	✓				
	บันทึกค่ากระแสไฟฟ้า R 1.7 A S 1.6 A T 1.7 A	M	✓				
	ค่า Overload Setting = 2 A	M	✓				1.1 - 1.25 เท่าของพิกัดกระแสปกติ
	ตรวจสอบความเป็นฉนวนของขดลวด (หน่วย MegaOhm)	M	✓				
	U-G=..... V-G=..... W-G=.....	M	✓				
	U-V=..... V-W=..... U-W=.....	M	✓				
2	การทดสอบปั๊ม ตัวที่ 2 SRP2						
	ขนาดปั๊ม = 0.75 KW Capacity=	M	✓				
	บันทึกค่ากระแสไฟฟ้า R 1.7 A S 1.6 A T 1.6 A	M	✓				
	ค่า Overload Setting = 2 A	M	✓				
	ตรวจสอบความเป็นฉนวนของขดลวด (หน่วย MegaOhm)	M	✓				
	U-G=..... V-G=..... W-G=.....	M	✓				
	U-V=..... V-W=..... U-W=.....	M	✓				
3	ตรวจสอบการทำงานของเช็ควาล์ว	M	✓				
4	ตรวจสอบสภาพสายไฟ จุดเชื่อมต่อสายไฟ	M	✓				
5	ตรวจสอบสภาพโซ่ฉุดปั๊ม	M	✓				
6	สภาพ GUIDE RAIL	M	✓				
7	สภาพฝาบ่อ ปิดสนิท ไม่มีกลิ่นย้อน	M	✓				
8	ตรวจสอบหัวดูดอากาศเข้าระบบ (Air silencer) กรณีเป็นปั๊มเติมอากาศ	M					
	รายการตรวจสอบรายไตรมาส และครึ่งปี						
9	ยกปั๊ม ตรวจสภาพ สิ่งสกปรกอุดตันใบพัด และทำความสะอาด	Q					
10	เปลี่ยนน้ำมันหล่อลื่นปั๊ม ปีละ 1 ครั้ง (จัดจ้าง)	Y					

ช่อง Status โปรดระบุ N = Normal/ปกติ AB = Abnormal/ไม่ปกติ F = Fail / ไม่สามารถใช้งานได้

ข้อเสนอแนะ/บันทึกการแก้ไข

.....

.....

SAFETY NOTE :
1) ต้องมั่นใจว่าตัดกระแสไฟฟ้าแล้ว ก่อนที่จะสัมผัสส่วนที่มีไฟฟ้าจ่าย
2) ต้องแน่ใจว่าได้มีการติดป้ายเตือนบริเวณตู้ควบคุมต่างๆ ที่ดำเนินการ
3) ต้องแน่ใจว่าระบบอยู่ในสภาวะปกติ หลังจากดำเนินการข้างต้น

รายการอุปกรณ์
1 เครื่องวัด SV30 2 ดิจิตอลมิเตอร์ 3 ถุงมือ 4 ไขควงเช็คไฟ
5 แว่นตา 6 ใบตรวจเช็ค 7 ปากกา 8 อุปกรณ์ทำความสะอาด

บำรุงรักษาโดย	ตรวจสอบโดย	รับทราบโดย
1.....[redacted].....	( )	( )
2.....[redacted].....		
วิศวกร / ช่างเทคนิค	ผู้จัดการอาคาร / ผช.ผู้จัดการอาคาร	ผู้จัดการอาคาร / ผช.ผู้จัดการอาคาร
Date : 15/07/68	Date : ...../...../.....	Date : ...../...../.....

Preventive Maintenance Waste Water Treatment (WWT)

LPP property

แบบฟอร์มตรวจสอบการบำรุงรักษาเชิงป้องกันระบบบำบัดน้ำเสีย

โครงการ : เดอคาสิโน จรัญ 81	Location/สถานที่ : จรัญ 81	ตรวจสอบครั้งที่	PM PLAN
เครื่องจักร : Equalization Pump SE 1,2	No. 1,2	ประเภท ☐ แอกทิเวเต็ดสลัดจ์ ☐ SBR	M / 2M / Q / H / Y

	Description	Plan	Status N	Status AB	Status F	Maintenance By :	Remark
	รายการตรวจสอบประจำเดือน						
1	การทดสอบปั๊ม ตัวที่ 1 SE 1						
	ขนาดปั๊ม = 2.2 KW Capacity=	M	/				
	บันทึกค่ากระแสไฟฟ้า R 4.4 A S 4.4 A T 4.5 A	M	/				
	ค่า Overload Setting = 5.1 A	M	/				1.1 - 1.25 เท่าของพิกัดกระแสปกติ
	ตรวจสอบความเป็นฉนวนของขดลวด (หน่วย MegaOhm)	M	/				
	U-G=..... V-G=..... W-G=.....	M	/				
	U-V=..... V-W=..... U-W=.....	M	/				
2	การทดสอบปั๊ม ตัวที่ 2 SE 2						
	ขนาดปั๊ม = 2.2 KW Capacity=	M	/				
	บันทึกค่ากระแสไฟฟ้า R 4.5 A S 4.5 A T 4.6 A	M	/				
	ค่า Overload Setting = 5.1 A	M	/				
	ตรวจสอบความเป็นฉนวนของขดลวด (หน่วย MegaOhm)	M	/				
	U-G=..... V-G=..... W-G=.....	M	/				
	U-V=..... V-W=..... U-W=.....	M	/				
3	ตรวจสอบการทำงานของเช็ควาล์ว	M	/				
4	ตรวจสอบสภาพสายไฟ จุดเชื่อมต่อสายไฟ	M	/				
5	ตรวจสอบสภาพโซ่ฉุดปั๊ม	M	/				
6	สภาพ GUIDE RAIL	M	/				
7	สภาพฝาบ่อ ปิดสนิท ไม่มีกลิ่นย้อน	M	/				
8	ตรวจสอบหัวดูดอากาศเข้าระบบ (Air silencer) กรณีเป็นปั๊มเติมอากาศ	M	/				
	รายการตรวจสอบรายไตรมาส และครึ่งปี						
9	ยกปั๊ม ตรวจสภาพ สิ่งสกปรกอุดตันใบพัด และทำความสะอาด	Q					
10	เปลี่ยนน้ำมันหล่อลื่นปั๊ม ปีละ 1 ครั้ง (จัดจ้าง)	Y					

ช่อง Status โปรดระบุ N = Normal/ปกติ AB = Abnormal/ไม่ปกติ F = Fail / ไม่สามารถใช้งานได้

ข้อเสนอแนะ/บันทึกการแก้ไข

.....

.....

SAFETY NOTE :
1) ต้องมั่นใจว่าตัดกระแสไฟฟ้าแล้ว ก่อนที่จะสัมผัสส่วนที่มีไฟฟ้าจ่าย
2) ต้องแน่ใจว่าได้มีการติดป้ายเตือนบริเวณตู้ควบคุมต่างๆ ที่ดำเนินการ
3) ต้องแน่ใจว่าระบบอยู่ในสภาวะปกติ หลังจากดำเนินการข้างต้น

รายการอุปกรณ์
1 เครื่องวัด SV30 2 ดิจิตอลมิเตอร์ 3 ถุงมือ 4 ไขควงเช็คไฟ
5 แว่นตา 6 ใบตรวจเช็ค 7 ปากกา 8 อุปกรณ์ทำความสะอาด

บำรุงรักษาโดย	ตรวจสอบโดย	รับทราบโดย
1. [redacted]		
2.	( )	( )
วิศวกร / ช่างเทคนิค	ผู้จัดการอาคาร / ผช.ผู้จัดการอาคาร	ผู้จัดการอาคาร / ผช.ผู้จัดการอาคาร
Date : 17 / 06 / 68	Date : ...../...../.....	Date : ...../...../.....

Preventive Maintenance Waste Water Treatment (WWT)

LPP property management

แบบฟอร์มตรวจสอบการบำรุงรักษาเชิงป้องกันระบบบำบัดน้ำเสีย

โครงการ : เอกตาวีย์ กลิ่น 41	Location/สถานที่ : กลิ่น 41	ตรวจสอบครั้งที่	PM PLAN
เครื่องจักร : Equalization Pump SE 3	No.	ประเภท ☐ แอกทิเวเต็ดสลัดจ์ ☐ SBR	M 2M Q H Y

	Description	Plan	Status N	Status AB	Status F	Maintenance By :	Remark
	รายการตรวจสอบประจำเดือน						
1	การทดสอบปั๊ม ตัวที่ 1 SE 3						
	ขนาดปั๊ม = 2.2 KW Capacity=	M	/				
	บันทึกค่ากระแสไฟฟ้า R 4.6 A S 4.5 A T 4.5 A	M	/				
	ค่า Overload Setting = 5.1 A	M	/				1.1 - 1.25 เท่าของพิกัดกระแสปกติ
	ตรวจสอบความเป็นฉนวนของขดลวด (หน่วย MegaOhm)	M	/				
	U-G=..... V-G=..... W-G=.....	M	/				
	U-V=..... V-W=..... U-W=.....	M	/				
2	การทดสอบปั๊ม ตัวที่ 2						
	ขนาดปั๊ม = ... KW Capacity=	M					
	บันทึกค่ากระแสไฟฟ้า R.....A S.....A T.....A	M					
	ค่า Overload Setting = ...A	M					
	ตรวจสอบความเป็นฉนวนของขดลวด (หน่วย MegaOhm)	M					
	U-G=..... V-G=..... W-G=.....	M					
	U-V=..... V-W=..... U-W=.....	M					
3	ตรวจสอบการทำงานของเช็ควาล์ว	M					
4	ตรวจสอบสภาพสายไฟ จุดเชื่อมต่อสายไฟ	M					
5	ตรวจสอบสภาพโซ่ฉุดปั๊ม	M					
6	สภาพ GUIDE RAIL	M					
7	สภาพฝาบ่อ ปิดสนิท ไม่มีกลิ่นย้อน	M					
8	ตรวจสอบหัวดูดอากาศเข้าระบบ (Air silencer) กรณีเป็นปั๊มเติมอากาศ	M					
	รายการตรวจสอบรายไตรมาส และครึ่งปี						
9	ยกปั๊ม ตรวจสภาพ สิ่งสกปรกอุดตันใบพัด และทำความสะอาด	Q					
10	เปลี่ยนน้ำมันหล่อลื่นปั๊ม ปีละ 1 ครั้ง (จัดจ้าง)	Y					

ช่อง Status โปรดระบุ N = Normal/ปกติ AB = Abnormal/ไม่ปกติ F = Fail / ไม่สามารถใช้งานได้

ข้อเสนอแนะ/บันทึกการแก้ไข

.....

.....

SAFETY NOTE :
1) ต้องมั่นใจว่าตัดกระแสไฟฟ้าแล้ว ก่อนที่จะสัมผัสส่วนที่มีไฟฟ้าจ่าย
2) ต้องแน่ใจว่าได้มีการติดป้ายเตือนบริเวณตู้ควบคุมต่างๆ ที่ดำเนินการ
3) ต้องแน่ใจว่าระบบอยู่ในสภาวะปกติ หลังจากดำเนินการข้างต้น

รายการอุปกรณ์
1 เครื่องวัด SV30 2 ดิจิตอลมิเตอร์ 3 ถุงมือ 4 ไขควงเช็คไฟ
5 แว่นตา 6 ใบตรวจเช็ค 7 ปากกา 8 อุปกรณ์ทำความสะอาด

บำรุงรักษาโดย	ตรวจสอบโดย	รับทราบโดย
1..... [redacted] ..... 2.....	( )	( )
วิศวกร / ช่างเทคนิค	ผู้จัดการอาคาร / ผช.ผู้จัดการอาคาร	ผู้จัดการอาคาร / ผช.ผู้จัดการอาคาร
Date : 16 / 06 / 68	Date : ...../...../.....	Date : ...../...../.....

Preventive Maintenance Waste Water Treatment (WWT)

LPP property management

แบบฟอร์มตรวจสอบการบำรุงรักษาเชิงป้องกันระบบบำบัดน้ำเสีย

โครงการ : เดอ ลาทีซ จรัญ 81	Location/สถานที่ : จรัญ 81	ตรวจสอบครั้งที่	PM PLAN
เครื่องจักร : Equalization Pump SSP 1,2	No. 1,2	ประเภท ☐ แอกทิเวเต็ดสลัดจ์ ☐ SBR	M 2M Q H Y

	Description	Plan	Status N	Status AB	Status F	Maintenance By :	Remark
	รายการตรวจสอบประจำเดือน						
1	การทดสอบปั๊ม ตัวที่ 1 SSP 1.						
	ขนาดปั๊ม = 0.76 KW Capacity=	M	✓				
	บันทึกค่ากระแสไฟฟ้า R 1.6 A S 1.6 A T 1.6 A	M	✓				
	ค่า Overload Setting = 2.5 A	M	✓				1.1 - 1.25 เท่าของพิกัดกระแสปกติ
	ตรวจสอบความเป็นฉนวนของขดลวด (หน่วย MegaOhm)	M	✓				
	U-G=..... V-G=..... W-G=.....	M	✓				
	U-V=..... V-W=..... U-W=.....	M	✓				
2	การทดสอบปั๊ม ตัวที่ 2 SSP 2.						
	ขนาดปั๊ม = 0.75 KW Capacity=	M	✓				
	บันทึกค่ากระแสไฟฟ้า R 1.5 A S 1.5 A T 1.6 A	M	✓				
	ค่า Overload Setting = 2.5 A	M	✓				
	ตรวจสอบความเป็นฉนวนของขดลวด (หน่วย MegaOhm)	M	✓				
	U-G=..... V-G=..... W-G=.....	M	✓				
	U-V=..... V-W=..... U-W=.....	M	✓				
3	ตรวจสอบการทำงานของเช็ควาล์ว	M	✓				
4	ตรวจสอบสภาพสายไฟ จุดเชื่อมต่อสายไฟ	M	✓				
5	ตรวจสอบสภาพโซ่ฉุดปั๊ม	M	✓				
6	สภาพ GUIDE RAIL	M	✓				
7	สภาพฝาบ่อ ปิดสนิท ไม่มีกลิ่นย้อน	M	✓				
8	ตรวจสอบหัวดูดอากาศเข้าระบบ (Air silencer) กรณีเป็นปั๊มเติมอากาศ	M	✓				
	รายการตรวจสอบรายไตรมาส และครึ่งปี						
9	ยกปั๊ม ตรวจสภาพ สิ่งสกปรกอุดตันใบพัด และทำความสะอาด	Q					
10	เปลี่ยนน้ำมันหล่อลื่นปั๊ม ปีละ 1 ครั้ง (จัดจ้าง)	Y					

ช่อง Status โปรดระบุ N = Normal/ปกติ AB = Abnormal/ไม่ปกติ F = Fail / ไม่สามารถใช้งานได้

ข้อเสนอแนะ/บันทึกการแก้ไข

.....

.....

SAFETY NOTE :
1) ต้องมั่นใจว่าตัดกระแสไฟฟ้าแล้ว ก่อนที่จะสัมผัสส่วนที่มีไฟฟ้าจ่าย
2) ต้องแน่ใจว่าได้มีการติดป้ายเตือนบริเวณตู้ควบคุมต่างๆ ที่ดำเนินการ
3) ต้องแน่ใจว่าระบบอยู่ในสภาวะปกติ หลังจากดำเนินการข้างต้น

รายการอุปกรณ์
1 เครื่องวัด SV30 2 ดิจิตอลมิเตอร์ 3 ถุงมือ 4 ไขควงเช็คไฟ
5 แว่นตา 6 ใบตรวจเช็ค 7 ปากกา 8 อุปกรณ์ทำความสะอาด

บำรุงรักษาโดย	ตรวจสอบโดย	รับทราบโดย
1. [redacted]		
2.	( )	( )
วิศวกร / ช่างเทคนิค	ผู้จัดการอาคาร / ผช.ผู้จัดการอาคาร	ผู้จัดการอาคาร / ผช.ผู้จัดการอาคาร
Date : 15/08/68	Date : ...../...../.....	Date : ...../...../.....

Preventive Maintenance Waste Water Treatment (WWT)

LPP property management

แบบฟอร์มตรวจสอบการบำรุงรักษาเชิงป้องกันระบบบำบัดน้ำเสีย

โครงการ : เดอ คอนิช ศรีนครินทร์ 81	Location/สถานที่ : ศรีนครินทร์ 81	ตรวจสอบครั้งที่	PM PLAN
เครื่องจักร : Equalization Pump SRP 1,2	No. 1,2	ประเภท ☐ แอกทิเวเต็ดสลัดจ์ ☐ SBR	M 2M Q H Y

	Description	Plan	Status N	Status AB	Status F	Maintenance By :	Remark
	รายการตรวจสอบประจำเดือน						
1	การทดสอบปั๊ม ตัวที่ 1 SRP 1						
	ขนาดปั๊ม = 0.75 KW Capacity=	M	/				
	บันทึกค่ากระแสไฟฟ้า R 1.7 A S 1.7 A T 1.6 A	M	/				
	ค่า Overload Setting = 2 A	M	/				1 1 1.25 เท่าของพิกัดกระแสปกติ
	ตรวจสอบความเป็นฉนวนของขดลวด (หน่วย MegaOhm)	M	/				
	U-G=..... V-G=..... W-G=.....	M	/				
	U-V=..... V-W=..... U-W=.....	M	/				
2	การทดสอบปั๊ม ตัวที่ 2 SRP2.						
	ขนาดปั๊ม = 0.75 KW Capacity=	M	/				
	บันทึกค่ากระแสไฟฟ้า R 1.7 A S 1.7 A T 1.7 A	M	/				
	ค่า Overload Setting = 2. A	M	/				
	ตรวจสอบความเป็นฉนวนของขดลวด (หน่วย MegaOhm)	M	/				
	U-G=..... V-G=..... W-G=.....	M	/				
	U-V=..... V-W=..... U-W=.....	M	/				
3	ตรวจสอบการทำงานของเช็ควาล์ว	M	/				
4	ตรวจสอบสภาพสายไฟ จุดเชื่อมต่อสายไฟ	M	/				
5	ตรวจสอบสภาพโซ่ฉุดปั๊ม	M	/				
6	สภาพ GUIDE RAIL	M	/				
7	สภาพฝาบ่อ ปิดสนิท ไม่มีกลิ่นย้อน	M	/				
8	ตรวจสอบหัวดูดอากาศเข้าระบบ (Air silencer) กรณีเป็นปั๊มเติมอากาศ	M	/				
	รายการตรวจสอบรายไตรมาส และครึ่งปี						
9	ยกปั๊ม ตรวจสภาพ สิ่งสกปรกอุดตันใบพัด และทำความสะอาด	Q					
10	เปลี่ยนน้ำมันหล่อลื่นปั๊ม ปีละ 1 ครั้ง (จัดจ้าง)	Y					

ช่อง Status โปรดระบุ N = Normal/ปกติ AB = Abnormal/ไม่ปกติ F = Fail / ไม่สามารถใช้งานได้

ข้อเสนอแนะ/บันทึกการแก้ไข

.....

.....

SAFETY NOTE :
1) ต้องมั่นใจว่าตัดกระแสไฟฟ้าแล้ว ก่อนที่จะสัมผัสส่วนที่มีไฟฟ้าจ่าย
2) ต้องแน่ใจว่าได้มีการติดป้ายเตือนบริเวณตู้ควบคุมต่างๆ ที่ดำเนินการ
3) ต้องแน่ใจว่าระบบอยู่ในสภาวะปกติ หลังจากดำเนินการข้างต้น

รายการอุปกรณ์
1 เครื่องวัด SV30 2 ดิจิตอลมิเตอร์ 3 ถุงมือ 4 ไขควงเช็คไฟ
5 แว่นตา 6 ใบตรวจเช็ค 7 ปากกา 8 อุปกรณ์ทำความสะอาด

บำรุงรักษาโดย	ตรวจสอบโดย	รับทราบโดย
1. [redacted]		
2. [redacted]	( )	( )
วิศวกร / ช่างเทคนิค	ผู้จัดการอาคาร / ผช.ผู้จัดการอาคาร	ผู้จัดการอาคาร / ผช.ผู้จัดการอาคาร
Date : 16/08/68	Date : ...../...../.....	Date : ...../...../.....

Preventive Maintenance Waste Water Treatment (WWT)

LPP property management

แบบฟอร์มตรวจสอบการบำรุงรักษาเชิงป้องกันระบบบำบัดน้ำเสีย

โครงการ : เดอ ลคพีช จรัญ 81	Location/สถานที่ : จรัญ 81	ตรวจสอบครั้งที่	PM PLAN
เครื่องจักร : Equalization Pump SRP 1,2	No. 1,2	ประเภท ☐ แอกทิเวเต็ดสลัดจ์ ☐ SBR	M 2M Q H Y

	Description	Plan	Status N	Status AB	Status F	Maintenance By :	Remark
	รายการตรวจสอบประจำเดือน						
1	การทดสอบปั๊ม ตัวที่ 1 SRP 1						
	ขนาดปั๊ม = 0.75 KW Capacity=	M	✓				
	บันทึกค่ากระแสไฟฟ้า R 1.7 A S 1.7 A T 1.6 A	M	✓				
	ค่า Overload Setting = 2 A	M	✓				1.1 - 1.25 เท่าของพิกัดกระแสปกติ
	ตรวจสอบความเป็นฉนวนของขดลวด (หน่วย MegaOhm)	M	✓				
	U-G= ..... V-G= ..... W-G=	M	✓				
	U-V= ..... V-W= ..... U-W=	M	✓				
2	การทดสอบปั๊ม ตัวที่ 2 SRP 2.						
	ขนาดปั๊ม = 0.75 KW Capacity=	M	✓				
	บันทึกค่ากระแสไฟฟ้า R 1.6 A S 1.7 A T 1.6 A	M	✓				
	ค่า Overload Setting = 2. A	M	✓				
	ตรวจสอบความเป็นฉนวนของขดลวด (หน่วย MegaOhm)	M	✓				
	U-G= ..... V-G= ..... W-G=	M	✓				
	U-V= ..... V-W= ..... U-W=	M	✓				
3	ตรวจสอบการทำงานของเช็ควาล์ว	M	✓				
4	ตรวจสอบสภาพสายไฟ จุดเชื่อมต่อสายไฟ	M	✓				
5	ตรวจสอบสภาพโซ่ฉุดปั๊ม	M	✓				
6	สภาพ GUIDE RAIL	M	✓				
7	สภาพฝาบ่อ ปิดสนิท ไม่มีกลิ่นย้อน	M	✓				
8	ตรวจสอบหัวดูดอากาศเข้าระบบ (Air silencer) กรณีเป็นปั๊มเติมอากาศ	M	✓				
	รายการตรวจสอบรายไตรมาส และครึ่งปี						
9	ยกปั๊ม ตรวจสภาพ สิ่งสกปรกอุดตันใบพัด และทำความสะอาด	Q					
10	เปลี่ยนน้ำมันหล่อลื่นปั๊ม ปีละ 1 ครั้ง (จัดจ้าง)	Y					

ช่อง Status โปรดระบุ N = Normal/ปกติ AB = Abnormal/ไม่ปกติ F = Fail / ไม่สามารถใช้งานได้

ข้อเสนอแนะ/บันทึกการแก้ไข

.....

.....

SAFETY NOTE :
1) ต้องมั่นใจว่าตัดกระแสไฟฟ้าแล้ว ก่อนที่จะสัมผัสส่วนที่มีไฟฟ้าจ่าย
2) ต้องแน่ใจว่าได้มีการติดป้ายเตือนบริเวณตู้ควบคุมต่างๆ ที่ดำเนินการ
3) ต้องแน่ใจว่าระบบอยู่ในสภาวะปกติ หลังจากดำเนินการข้างต้น

รายการอุปกรณ์
1 เครื่องวัด SV30 2 ดิจิตอลมิเตอร์ 3 ถุงมือ 4 ไขควงเช็คไฟ
5 แว่นตา 6 ใบตรวจเช็ค 7 ปากกา 8 อุปกรณ์ทำความสะอาด

บำรุงรักษาโดย	ตรวจสอบโดย	รับทราบโดย
1. [redacted]		
2.	( )	( )
วิศวกร / ช่างเทคนิค	ผู้จัดการอาคาร / ผช.ผู้จัดการอาคาร	ผู้จัดการอาคาร / ผช.ผู้จัดการอาคาร
Date : 11 / 09 / 68	Date : ...../...../.....	Date : ...../...../.....

Preventive Maintenance Waste Water Treatment (WWT)

LPP property

แบบฟอร์มตรวจสอบการบำรุงรักษาเชิงป้องกันระบบบำบัดน้ำเสีย

โครงการ : เดอคาพีช จรัญ 81	Location/สถานที่ : จรัญ 81	ตรวจสอบครั้งที่	PM PLAN
เครื่องจักร : Equalization Pump SE 1,2	No. 1,2	ประเภท ☐ แอกทิเวเต็ดสลัดจ์ ☐ SBR	M 2M Q H Y

	Description	Plan	Status N	Status AB	Status F	Maintenance By :	Remark
	รายการตรวจสอบประจำเดือน						
1	การทดสอบปั๊ม ตัวที่ 1 SE 1						
	ขนาดปั๊ม = 2.2 KW Capacity=	M	✓				
	บันทึกค่ากระแสไฟฟ้า R 4.5 A S 4.5 A T 4.4 A	M	✓				
	ค่า Overload Setting = 5.1 A	M	✓				1.1 1.25 เท่าของพิกัดกระแสปกติ
	ตรวจสอบความเป็นฉนวนของขดลวด (หน่วย MegaOhm)	M	✓				
	U-G=..... V-G=..... W-G=.....	M	✓				
	U-V=..... V-W=..... U-W=.....	M	✓				
2	การทดสอบปั๊ม ตัวที่ 2 SE 2						
	ขนาดปั๊ม = 2.2 KW Capacity=	M	✓				
	บันทึกค่ากระแสไฟฟ้า R 4.5 A S 4.5 A T 4.6 A	M	✓				
	ค่า Overload Setting = 5.1 A	M	✓				
	ตรวจสอบความเป็นฉนวนของขดลวด (หน่วย MegaOhm)	M	✓				
	U-G=..... V-G=..... W-G=.....	M	✓				
	U-V=..... V-W=..... U-W=.....	M	✓				
3	ตรวจสอบการทำงานของเช็ควาล์ว	M	✓				
4	ตรวจสอบสภาพสายไฟ จุดเชื่อมต่อสายไฟ	M	✓				
5	ตรวจสอบสภาพโซ่ฉุดปั๊ม	M	✓				
6	สภาพ GUIDE RAIL	M	✓				
7	สภาพฝาบ่อ ปิดสนิท ไม่มีกลิ่นย้อน	M	✓				
8	ตรวจสอบหัวดูดอากาศเข้าระบบ (Air silencer) กรณีเป็นปั๊มเติมอากาศ	M	✓				
	รายการตรวจสอบรายไตรมาส และครึ่งปี						
9	ยกปั๊ม ตรวจสภาพ สิ่งสกปรกอุดตันใบพัด และทำความสะอาด	Q					
10	เปลี่ยนน้ำมันหล่อลื่นปั๊ม ปีละ 1 ครั้ง (จัดจ้าง)	Y					

ช่อง Status โปรดระบุ N = Normal/ปกติ AB = Abnormal/ไม่ปกติ F = Fail / ไม่สามารถใช้งานได้

ข้อเสนอแนะ/บันทึกการแก้ไข

.....

.....

SAFETY NOTE :
1) ต้องมั่นใจว่าตัดกระแสไฟฟ้าแล้ว ก่อนที่จะสัมผัสส่วนที่มีไฟฟ้าจ่าย
2) ต้องแน่ใจว่าได้มีการติดป้ายเตือนบริเวณตู้ควบคุมต่างๆ ที่ดำเนินการ
3) ต้องแน่ใจว่าระบบอยู่ในสภาวะปกติ หลังจากดำเนินการข้างต้น

รายการอุปกรณ์
1 เครื่องวัด SV30 2 ดิจิตอลมิเตอร์ 3 ถุงมือ 4 ไขควงเช็คไฟ
5 แว่นตา 6 ใบตรวจเช็ค 7 ปากกา 8 อุปกรณ์ทำความสะอาด

บำรุงรักษาโดย	ตรวจสอบโดย	รับทราบโดย
1.... [redacted]		
2.... [redacted]	( )	( )
วิศวกร / ช่างเทคนิค	ผู้จัดการอาคาร / ผช.ผู้จัดการอาคาร	ผู้จัดการอาคาร / ผช.ผู้จัดการอาคาร
Date : 12/09/68	Date : ...../...../.....	Date : ...../...../.....

Preventive Maintenance Waste Water Treatment (WWT)

LPP property

แบบฟอร์มตรวจสอบการบำรุงรักษาเชิงป้องกันระบบบำบัดน้ำเสีย

โครงการ : เทวลาฟิช ชั้น 81	Location/สถานที่ : วิญญา	ตรวจสอบครั้งที่	PM PLAN
เครื่องจักร : Equalization Pump SE 3	No. 3 ..... ประเภท ☐ แอกทิเวเต็ดสลัดจ์ ☐ SBR		M / 2M / Q / H / Y

	Description	Plan	Status N	Status AB	Status F	Maintenance By	Remark
	รายการตรวจสอบประจำเดือน						
1	การทดสอบปั๊ม ตัวที่ 1 SE 3						
	ขนาดปั๊ม = 2.7 KW Capacity=	M	/				
	บันทึกค่ากระแสไฟฟ้า R 4.6 A S 4.6 A T 4.5 A	M	/				
	ค่า Overload Setting = 5.1 A	M	/				1.1 - 1.25 เท่าของพิกัดกระแสปกติ
	ตรวจสอบความเป็นฉนวนของขดลวด (หน่วย MegaOhm)	M	/				
	U-G= ..... V-G= ..... W-G=	M	/				
	U-V= ..... V-W= ..... U-W=	M	/				
2	การทดสอบปั๊ม ตัวที่ 2						
	ขนาดปั๊ม = ... KW Capacity=	M					
	บันทึกค่ากระแสไฟฟ้า R ..... A S ..... A T ..... A	M					
	ค่า Overload Setting = ... A	M					
	ตรวจสอบความเป็นฉนวนของขดลวด (หน่วย MegaOhm)	M					
	U-G= ..... V-G= ..... W-G=	M					
	U-V= ..... V-W= ..... U-W=	M					
3	ตรวจสอบการทำงานของเช็ควาล์ว	M					
4	ตรวจสอบสภาพสายไฟ จุดเชื่อมต่อสายไฟ	M					
5	ตรวจสอบสภาพโซ่ฉุดปั๊ม	M					
6	สภาพ GUIDE RAIL	M					
7	สภาพฝาบ่อ ปิดสนิท ไม่มีกลิ่นย้อน	M					
8	ตรวจสอบหัวดูดอากาศเข้าระบบ (Air silencer) กรณีเป็นปั๊มเติมอากาศ	M					
	รายการตรวจสอบรายไตรมาส และครึ่งปี						
9	ยกปั๊ม ตรวจสภาพ สิ่งสกปรกอุดตันใบพัด และทำความสะอาด	Q					
10	เปลี่ยนน้ำมันหล่อลื่นปั๊ม ปีละ 1 ครั้ง (จัดจ้าง)	Y					

ช่อง Status โปรดระบุ N = Normal/ปกติ AB = Abnormal/ไม่ปกติ F = Fail / ไม่สามารถใช้งานได้

ข้อเสนอแนะ/บันทึกการแก้ไข

.....

.....

SAFETY NOTE :
1) ต้องมั่นใจว่าตัดกระแสไฟฟ้าแล้ว ก่อนที่จะสัมผัสส่วนที่มีไฟฟ้าจ่าย
2) ต้องแน่ใจว่าได้มีการติดป้ายเตือนบริเวณตู้ควบคุมต่างๆ ที่ดำเนินการ
3) ต้องแน่ใจว่าระบบอยู่ในสภาวะปกติ หลังจากดำเนินการซ่างต้น

รายการอุปกรณ์
1 เครื่องวัด SV30 2 ดิจิตอลมิเตอร์ 3 ถุงมือ 4 ไขควงเช็คไฟ
5 แว่นตา 6 ใบตรวจเช็ค 7 ปากกา 8 อุปกรณ์ทำความสะอาด

บำรุงรักษาโดย	ตรวจสอบโดย	รับทราบโดย
1. [redacted]		
2. [redacted]	( )	( )
วิศวกร / ช่างเทคนิค	ผู้จัดการอาคาร / ผช.ผู้จัดการอาคาร	ผู้จัดการอาคาร / ผช.ผู้จัดการอาคาร
Date : 09 / 09 / 68	Date : ...../...../.....	Date : ...../...../.....

Preventive Maintenance Waste Water Treatment (WWT)

LPP property management

แบบฟอร์มตรวจสอบการบำรุงรักษาเชิงป้องกันระบบบำบัดน้ำเสีย

โครงการ : เดอ ลาพีซ จรัญ 81	Location/สถานที่ : จรัญ 81	ตรวจสอบครั้งที่	PM PLAN
เครื่องจักร : Equalization Pump SSP 1,2	No. 1,2	ประเภท ☐ แอกทิเวเต็ดสลัดจ์ ☐ SBR	M 2M Q H Y

	Description	Plan	Status N	Status AB	Status F	Maintenance By :	Remark
	รายการตรวจสอบประจำเดือน						
1	การทดสอบปั๊ม ตัวที่ 1 SSP 1						
	ขนาดปั๊ม = 0.75 KW Capacity=	M	✓				
	บันทึกค่ากระแสไฟฟ้า R 1.7 A S 1.7 A T 1.6 A	M	✓				
	ค่า Overload Setting = 2.5 A	M	✓				1.1 - 1.25 เท่าของพิกัดกระแสปกติ
	ตรวจสอบความเป็นฉนวนของขดลวด (หน่วย MegaOhm)	M	✓				
	U-G=..... V-G=..... W-G=.....	M	✓				
	U-V=..... V-W=..... U-W=.....	M	✓				
2	การทดสอบปั๊ม ตัวที่ 2 SSP 2						
	ขนาดปั๊ม = 0.75 KW Capacity=	M	✓				
	บันทึกค่ากระแสไฟฟ้า R 1.6 A S 1.6 A T 1.5 A	M	✓				
	ค่า Overload Setting = 2.5 A	M	✓				
	ตรวจสอบความเป็นฉนวนของขดลวด (หน่วย MegaOhm)	M	✓				
	U-G=..... V-G=..... W-G=.....	M	✓				
	U-V=..... V-W=..... U-W=.....	M	✓				
3	ตรวจสอบการทำงานของเช็ควาล์ว	M	✓				
4	ตรวจสอบสภาพสายไฟ จุดเชื่อมต่อสายไฟ	M	✓				
5	ตรวจสอบสภาพโซ่ฉุดปั๊ม	M	✓				
6	สภาพ GUIDE RAIL	M	✓				
7	สภาพฝาบ่อ ปิดสนิท ไม่มีกลิ่นย้อน	M	✓				
8	ตรวจสอบหัวดูดอากาศเข้าระบบ (Air silencer) กรณีเป็นปั๊มเติมอากาศ	M	✓				
	รายการตรวจสอบรายไตรมาส และครึ่งปี						
9	ยกปั๊ม ตรวจสภาพ สิ่งสกปรกอุดตันใบพัด และทำความสะอาด	Q					
10	เปลี่ยนน้ำมันหล่อลื่นปั๊ม ปีละ 1 ครั้ง (จัดจ้าง)	Y					

ช่อง Status โปรดระบุ N = Normal/ปกติ AB = Abnormal/ไม่ปกติ F = Fail / ไม่สามารถใช้งานได้

ข้อเสนอแนะ/บันทึกการแก้ไข

.....

.....

SAFETY NOTE :
1) ต้องมั่นใจว่าตัดกระแสไฟฟ้าแล้ว ก่อนที่จะสัมผัสส่วนที่มีไฟฟ้าจ่าย
2) ต้องแน่ใจว่าได้มีการติดป้ายเตือนบริเวณตู้ควบคุมต่างๆ ที่ดำเนินการ
3) ต้องแน่ใจว่าระบบอยู่ในสภาวะปกติ หลังจากดำเนินการข้างต้น

รายการอุปกรณ์
1 เครื่องวัด SV30 2 ดิจิตอลมิเตอร์ 3 ถุงมือ 4 ไขควงเช็คไฟ
5 แว่นตา 6 ใบตรวจเช็ค 7 ปากกา 8 อุปกรณ์ทำความสะอาด

บำรุงรักษาโดย	ตรวจสอบโดย	รับทราบโดย
1... [redacted]		
2... [redacted]	( )	( )
วิศวกร / ช่างเทคนิค	ผู้จัดการอาคาร / ผช.ผู้จัดการอาคาร	ผู้จัดการอาคาร / ผช.ผู้จัดการอาคาร
Date : 10/09/68	Date : ...../...../.....	Date : ...../...../.....

Preventive Maintenance Waste Water Treatment (WWT)

LPP property management

แบบฟอร์มตรวจสอบการบำรุงรักษาเชิงป้องกันระบบบำบัดน้ำเสีย

โครงการ : เดอ ซีร กรีน ซ.	Location/สถานที่ : ซ.81	ตรวจสอบครั้งที่	PM PLAN
เครื่องจักร : Equalization Pump SE 1,7	No. 1,2	ประเภท ☐ แอกทิเวเต็ดสลัดจ์ ☐ SBR	M 2M Q H Y

	Description	Plan	Status N	Status AB	Status F	Maintenance By :	Remark
	รายการตรวจสอบประจำเดือน						
1	การทดสอบปั๊ม ตัวที่ 1 SE 1						
	ขนาดปั๊ม = 2.2 KW Capacity=	M	✓				
	บันทึกค่ากระแสไฟฟ้า R 4.5 A S 4.5 A T 4.5 A	M	✓				
	ค่า Overload Setting = 5.1 A	M	✓				1.1 - 1.25 เท่าของพิกัดกระแสปกติ
	ตรวจสอบความเป็นฉนวนของขดลวด (หน่วย MegaOhm)	M	✓				
	U-G=..... V-G=..... W-G=.....	M	✓				
	U-V=..... V-W=..... U-W=.....	M	✓				
2	การทดสอบปั๊ม ตัวที่ 2 SE 2						
	ขนาดปั๊ม = 2.2 KW Capacity=	M	✓				
	บันทึกค่ากระแสไฟฟ้า R 4.6 A S 4.6 A T 4.5 A	M	✓				
	ค่า Overload Setting = 5.1 A	M	✓				
	ตรวจสอบความเป็นฉนวนของขดลวด (หน่วย MegaOhm)	M	✓				
	U-G=..... V-G=..... W-G=.....	M	✓				
	U-V=..... V-W=..... U-W=.....	M	✓				
3	ตรวจสอบการทำงานของเช็ควาล์ว	M	✓				
4	ตรวจสอบสภาพสายไฟ จุดเชื่อมต่อสายไฟ	M	✓				
5	ตรวจสอบสภาพโซ่ฉุดปั๊ม	M	✓				
6	สภาพ GUIDE RAIL	M	✓				
7	สภาพฝาบ่อ ปิดสนิท ไม่มีกลิ่นย้อน	M	✓				
8	ตรวจสอบหัวดูดอากาศเข้าระบบ (Air silencer) กรณีเป็นปั๊มเติมอากาศ	M	✓				
	รายการตรวจสอบรายไตรมาส และครึ่งปี						
9	ยกปั๊ม ตรวจสภาพ สิ่งสกปรกอุดตันใบพัด และทำความสะอาด	Q					
10	เปลี่ยนน้ำมันหล่อลื่นปั๊ม ปีละ 1 ครั้ง (จัดจ้าง)	Y					

ช่อง Status โปรดระบุ N = Normal/ปกติ AB = Abnormal/ไม่ปกติ F = Fail / ไม่สามารถใช้งานได้

ข้อเสนอแนะ/บันทึกการแก้ไข

.....

.....

SAFETY NOTE :
1) ต้องมั่นใจว่าตัดกระแสไฟฟ้าแล้ว ก่อนที่จะสัมผัสส่วนที่มีไฟฟ้าจ่าย
2) ต้องแน่ใจว่าได้มีการติดป้ายเตือนบริเวณตู้ควบคุมต่างๆ ที่ดำเนินการ
3) ต้องแน่ใจว่าระบบอยู่ในสภาวะปกติ หลังจากดำเนินการซ่างดัน

รายการอุปกรณ์
1 เครื่องวัด SV30 2 ดิจิตอลมิเตอร์ 3 ถุงมือ 4 ไขควงเช็คไฟ
5 แว่นตา 6 ใบตรวจเช็ค 7 ปากกา 8 อุปกรณ์ทำความสะอาด

บำรุงรักษาโดย	ตรวจสอบโดย	รับทราบโดย
1. [redacted]		
2. [redacted]	( )	( )
วิศวกร / ช่างเทคนิค	ผู้จัดการอาคาร / ผช.ผู้จัดการอาคาร	ผู้จัดการอาคาร / ผช.ผู้จัดการอาคาร
Date : 11 / 10 / 68	Date : ...../...../.....	Date : ...../...../.....

Preventive Maintenance Waste Water Treatment (WWT)

LPP property management

แบบฟอร์มตรวจสอบการบำรุงรักษาเชิงป้องกันระบบบำบัดน้ำเสีย

โครงการ : เดอลาพีซ จรัญ 81	Location/สถานที่ : จรัญ 81	ตรวจสอบครั้งที่	PM PLAN
เครื่องจักร : Equalization Pump SE 3	No. 3	ประเภท ☐ แอกทิเวเต็ดสลัดจ์ ☐ SBR	M 2M Q H Y

	Description	Plan	Status N	Status AB	Status F	Maintenance By :	Remark
	รายการตรวจสอบประจำเดือน						
1	การทดสอบปั๊ม ตัวที่ 1 SE 3						
	ขนาดปั๊ม = 2.2 KW Capacity=	M	/				
	บันทึกค่ากระแสไฟฟ้า R 4.6 A S 4.7 A T 4.5 A	M	/				
	ค่า Overload Setting = 5.1 A	M	/				1.1 1.25 เท่าของพิกัดกระแสปกติ
	ตรวจสอบความเป็นฉนวนของขดลวด (หน่วย MegaOhm)	M	/				
	U-G=..... V-G=..... W-G=.....	M	/				
	U-V=..... V-W=..... U-W=.....	M	/				
2	การทดสอบปั๊ม ตัวที่ 2						
	ขนาดปั๊ม = ... KW Capacity=	M					
	บันทึกค่ากระแสไฟฟ้า R..... A S..... A T..... A	M					
	ค่า Overload Setting = ... A	M					
	ตรวจสอบความเป็นฉนวนของขดลวด (หน่วย MegaOhm)	M					
	U-G=..... V-G=..... W-G=.....	M					
	U-V=..... V-W=..... U-W=.....	M					
3	ตรวจสอบการทำงานของเช็ควาล์ว	M					
4	ตรวจสอบสภาพสายไฟ จุดเชื่อมต่อสายไฟ	M					
5	ตรวจสอบสภาพโซ่ฉุดปั๊ม	M					
6	สภาพ GUIDE RAIL	M					
7	สภาพฝาบ่อ ปิดสนิท ไม่มีกลิ่นย้อน	M					
8	ตรวจสอบหัวดูดอากาศเข้าระบบ (Air silencer) กรณีเป็นปั๊มเติมอากาศ	M					
	รายการตรวจสอบรายไตรมาส และครึ่งปี						
9	ยกปั๊ม ตรวจสภาพ สิ่งสกปรกอุดตันใบพัด และทำความสะอาด	Q					
10	เปลี่ยนน้ำมันหล่อลื่นปั๊ม ปีละ 1 ครั้ง (จัดจ้าง)	Y					

ช่อง Status โปรดระบุ N = Normal/ปกติ AB = Abnormal/ไม่ปกติ F = Fail / ไม่สามารถใช้งานได้

ข้อเสนอแนะ/บันทึกการแก้ไข

.....

.....

SAFETY NOTE :
1) ต้องมั่นใจว่าตัดกระแสไฟฟ้าแล้ว ก่อนที่จะสัมผัสส่วนที่มีไฟฟ้าจ่าย
2) ต้องแน่ใจว่าได้มีการติดป้ายเตือนบริเวณตู้ควบคุมต่างๆ ที่ดำเนินการ
3) ต้องแน่ใจว่าระบบอยู่ในสภาวะปกติ หลังจากดำเนินการข้างต้น

รายการอุปกรณ์
1 เครื่องวัด SV30 2 ดิจิตอลมิเตอร์ 3 ถุงมือ 4 ไขควงเช็คไฟ
5 แว่นตา 6 ใบตรวจเช็ค 7 ปากกา 8 อุปกรณ์ทำความสะอาด

บำรุงรักษาโดย	ตรวจสอบโดย	รับทราบโดย
1... [redacted]		
2... [redacted]	( )	( )
วิศวกร / ช่างเทคนิค	ผู้จัดการอาคาร / ผช.ผู้จัดการอาคาร	ผู้จัดการอาคาร / ผช.ผู้จัดการอาคาร
Date : 12/10/68	Date : ...../...../.....	Date : ...../...../.....

Preventive Maintenance Waste Water Treatment (WWT)

LPP property management

แบบฟอร์มตรวจสอบการบำรุงรักษาเชิงป้องกันระบบบำบัดน้ำเสีย

โครงการ : เดอลาพีร์ จรัญ 81	Location/สถานที่ : จรัญ 81	ตรวจสอบครั้งที่	PM PLAN
เครื่องจักร : Equalization Pump SSP 1,2	No. 1,2	ประเภท ☐ แอกทิเวเต็ดสลัดจ์ ☐ SBR	M 2M Q H Y

	Description	Plan	Status N	Status AB	Status F	Maintenance By :	Remark
	รายการตรวจสอบประจำเดือน						
1	การทดสอบปั๊ม ตัวที่ 1 SSP 1						
	ขนาดปั๊ม = 0.75 KW Capacity=	M	/				
	บันทึกค่ากระแสไฟฟ้า R 1.7 A S 1.7 A T 1.7 A	M	/				
	ค่า Overload Setting = 2.5 A	M	/				1.1 1.25 เท่าของพิกัดกระแสปกติ
	ตรวจสอบความเป็นฉนวนของขดลวด (หน่วย MegaOhm)	M	/				
	U-G=..... V-G=..... W-G=.....	M	/				
	U-V=..... V-W=..... U-W=.....	M	/				
2	การทดสอบปั๊ม ตัวที่ 2 SSP 2						
	ขนาดปั๊ม = 0.75 KW Capacity=	M	/				
	บันทึกค่ากระแสไฟฟ้า R 1.6 A S 1.7 A T 1.7 A	M	/				
	ค่า Overload Setting = 2.5 A	M	/				
	ตรวจสอบความเป็นฉนวนของขดลวด (หน่วย MegaOhm)	M	/				
	U-G=..... V-G=..... W-G=.....	M	/				
	U-V=..... V-W=..... U-W=.....	M	/				
3	ตรวจสอบการทำงานของเช็ควาล์ว	M	/				
4	ตรวจสอบสภาพสายไฟ จุดเชื่อมต่อสายไฟ	M	/				
5	ตรวจสอบสภาพโซ่ฉุดปั๊ม	M	/				
6	สภาพ GUIDE RAIL	M	/				
7	สภาพฝาบ่อ ปิดสนิท ไม่มีกลิ่นย้อน	M	/				
8	ตรวจสอบหัวดูดอากาศเข้าระบบ (Air silencer) กรณีเป็นปั๊มเติมอากาศ	M	/				
	รายการตรวจสอบรายไตรมาส และครึ่งปี						
9	ยกปั๊ม ตรวจสภาพ สิ่งสกปรกอุดตันใบพัด และทำความสะอาด	Q					
10	เปลี่ยนน้ำมันหล่อลื่นปั๊ม ปีละ 1 ครั้ง (จัดจ้าง)	Y					

ช่อง Status โปรดระบุ N = Normal/ปกติ AB = Abnormal/ไม่ปกติ F = Fail / ไม่สามารถใช้งานได้

ข้อเสนอแนะ/บันทึกการแก้ไข

.....

.....

SAFETY NOTE :
1) ต้องมั่นใจว่าตัดกระแสไฟฟ้าแล้ว ก่อนที่จะสัมผัสส่วนที่มีไฟฟ้าจ่าย
2) ต้องแน่ใจว่าได้มีการติดป้ายเตือนบริเวณตู้ควบคุมต่างๆ ที่ดำเนินการ
3) ต้องแน่ใจว่าระบบอยู่ในสภาวะปกติ หลังจากดำเนินการข้างต้น

รายการอุปกรณ์
1 เครื่องวัด SV30 2 ดิจิตอลมิเตอร์ 3 ถุงมือ 4 ไขควงเช็คไฟ
5 แว่นตา 6 ใบตรวจเช็ค 7 ปากกา 8 อุปกรณ์ทำความสะอาด

บำรุงรักษาโดย	ตรวจสอบโดย	รับทราบโดย
1. [redacted]		
2.	( )	( )
วิศวกร / ช่างเทคนิค	ผู้จัดการอาคาร / ผช.ผู้จัดการอาคาร	ผู้จัดการอาคาร / ผช.ผู้จัดการอาคาร
Date : 13/10/18	Date : ...../...../.....	Date : ...../...../.....

Preventive Maintenance Waste Water Treatment (WWT)

LPP property management

แบบฟอร์มตรวจสอบการบำรุงรักษาเชิงป้องกันระบบบำบัดน้ำเสีย

โครงการ : เดอคาพีร์ จรัญ 21	Location/สถานที่ : จรัญ P1	ตรวจสอบครั้งที่	PM PLAN
เครื่องจักร : Equalization Pump SRP 1, 2	No. 1, 2	ประเภท ☐ แอกทิเวเต็ดสลัดจ์ ☐ SBR	M / 2M / Q / H / Y

	Description	Plan	Status N	Status AB	Status F	Maintenance By :	Remark
	รายการตรวจสอบประจำเดือน						
1	การทดสอบปั๊ม ตัวที่ 1 SRP 1						
	ขนาดปั๊ม = 0.75 KW Capacity=	M	N				
	บันทึกค่ากระแสไฟฟ้า R 1.6 A S 1.6 A T 1.7 A	M	N				
	ค่า Overload Setting = 2. A	M	N				1.1 - 1.25 เท่าของพิกัดกระแสปกติ
	ตรวจสอบความเป็นฉนวนของขดลวด (หน่วย MegaOhm)	M	N				
	U-G=..... V-G=..... W-G=.....	M	N				
	U-V=..... V-W=..... U-W=.....	M	N				
2	การทดสอบปั๊ม ตัวที่ 2 SRP 2.						
	ขนาดปั๊ม = 0.75 KW Capacity=	M	N				
	บันทึกค่ากระแสไฟฟ้า R 1.6 A S 1.7 A T 1.7 A	M	N				
	ค่า Overload Setting = 2. A	M	N				
	ตรวจสอบความเป็นฉนวนของขดลวด (หน่วย MegaOhm)	M	N				
	U-G=..... V-G=..... W-G=.....	M	N				
	U-V=..... V-W=..... U-W=.....	M	N				
3	ตรวจสอบการทำงานของเช็ควาล์ว	M	N				
4	ตรวจสอบสภาพสายไฟ จุดเชื่อมต่อสายไฟ	M	N				
5	ตรวจสอบสภาพโซ่ฉุดปั๊ม	M	N				
6	สภาพ GUIDE RAIL	M	N				
7	สภาพฝาบ่อ ปิดสนิท ไม่มีกลิ่นย้อน	M	N				
8	ตรวจสอบหัวดูดอากาศเข้าระบบ (Air silencer) กรณีเป็นปั๊มเติมอากาศ	M	N				
	รายการตรวจสอบรายไตรมาส และครึ่งปี						
9	ยกปั๊ม ตรวจสภาพ สิ่งสกปรกอุดตันใบพัด และทำความสะอาด	Q					
10	เปลี่ยนน้ำมันหล่อลื่นปั๊ม ปีละ 1 ครั้ง (จัดจ้าง)	Y					

ช่อง Status โปรดระบุ N = Normal/ปกติ AB = Abnormal/ไม่ปกติ F = Fail / ไม่สามารถใช้งานได้

ข้อเสนอแนะ/บันทึกการแก้ไข

.....

.....

SAFETY NOTE :
1) ต้องมั่นใจว่าตัดกระแสไฟฟ้าแล้ว ก่อนที่จะสัมผัสส่วนที่มีไฟฟ้าจ่าย
2) ต้องแน่ใจว่าได้มีการติดป้ายเตือนบริเวณตู้ควบคุมต่างๆ ที่ดำเนินการ
3) ต้องแน่ใจว่าระบบอยู่ในสภาวะปกติ หลังจากดำเนินการข้างต้น

รายการอุปกรณ์
1 เครื่องวัด SV30 2 ดิจิตอลมิเตอร์ 3 ถุงมือ 4 ไขควงเช็คไฟ
5 แว่นตา 6 ใบตรวจเช็ค 7 ปากกา 8 อุปกรณ์ทำความสะอาด

บำรุงรักษาโดย	ตรวจสอบโดย	รับทราบโดย
1. [redacted]		
2. [redacted]	( )	( )
วิศวกร / ช่างเทคนิค	ผู้จัดการอาคาร / ผช.ผู้จัดการอาคาร	ผู้จัดการอาคาร / ผช.ผู้จัดการอาคาร
Date : 14/10/68	Date : ...../...../.....	Date : ...../...../.....

Preventive Maintenance Waste Water Treatment (WWT)

LPP property management

แบบฟอร์มตรวจสอบการบำรุงรักษาเชิงป้องกันระบบบำบัดน้ำเสีย

โครงการ : เดอ คาสิโน ศรีจัน 51	Location/สถานที่ : ศรีจัน 51	ตรวจสอบครั้งที่	PM PLAN
เครื่องจักร : Equalization Pump SE 1,2	No. 1,2	ประเภท ☐ แอกทิเวเต็ดสลัดจ์ ☐ SBR	M / 2M / Q / H / Y

	Description	Plan	Status N	Status AB	Status F	Maintenance By :	Remark
	รายการตรวจสอบประจำเดือน						
1	**การทดสอบปั๊ม ตัวที่** 1 SE 1						
	ขนาดปั๊ม = 2.2 KW Capacity=	M	N				
	บันทึกค่ากระแสไฟฟ้า R 4.5 A S 4.5 A T 4.6 A	M	N				
	ค่า Overload Setting = 5.1 A	M	N				1.1 - 1.25 เท่าของพิกัดกระแสปกติ
	ตรวจสอบความเป็นฉนวนของขดลวด (หน่วย MegaOhm)	M	N				
	U-G=..... V-G=..... W-G=.....	M	N				
	U-V=..... V-W=..... U-W=.....	M	N				
2	**การทดสอบปั๊ม ตัวที่** 2 SE 2						
	ขนาดปั๊ม = 2.2 KW Capacity=	M	N				
	บันทึกค่ากระแสไฟฟ้า R 4.5 A S 4.5 A T 4.5 A	M	N				
	ค่า Overload Setting = 5.1 A	M	N				
	ตรวจสอบความเป็นฉนวนของขดลวด (หน่วย MegaOhm)	M	N				
	U-G=..... V-G=..... W-G=.....	M	N				
	U-V=..... V-W=..... U-W=.....	M	N				
3	**ตรวจสอบการทำงานของเช็ควาล์ว**	M	N				
4	**ตรวจสอบสภาพสายไฟ จุดเชื่อมต่อสายไฟ**	M	N				
5	**ตรวจสอบสภาพโซ่ฉุดปั๊ม**	M	N				
6	**สภาพ** GUIDE RAIL	M	N				
7	**สภาพฝาบ่อ ปิดสนิท ไม่มีกลิ่นย้อน**	M	N				
8	**ตรวจสอบหัวดูดอากาศเข้าระบบ** (Air silencer) **กรณีเป็นปั๊มเติมอากาศ**	M	N				
	รายการตรวจสอบรายไตรมาส และครึ่งปี						
9	**ยกปั๊ม ตรวจสภาพ สิ่งสกปรกอุดตันใบพัด และทำความสะอาด**	Q					
10	**เปลี่ยนน้ำมันหล่อลื่นปั๊ม ปีละ** 1 **ครั้ง** (จัดจ้าง)	Y					

ช่อง Status โปรดระบุ N = Normal/ปกติ AB = Abnormal/ไม่ปกติ F = Fail / ไม่สามารถใช้งานได้

ข้อเสนอแนะ/บันทึกการแก้ไข

.....

.....

SAFETY NOTE :
1) ต้องมั่นใจว่าตัดกระแสไฟฟ้าแล้ว ก่อนที่จะสัมผัสส่วนที่มีไฟฟ้าจ่าย
2) ต้องแน่ใจว่าได้มีการติดป้ายเตือนบริเวณตู้ควบคุมต่างๆ ที่ดำเนินการ
3) ต้องแน่ใจว่าระบบอยู่ในสภาวะปกติ หลังจากดำเนินการซ่างดัน

รายการอุปกรณ์
1 เครื่องวัด SV30 2 ดิจิตอลมิเตอร์ 3 ถุงมือ 4 ไขควงเช็คไฟ
5 แว่นตา 6 ใบตรวจเช็ค 7 ปากกา 8 อุปกรณ์ทำความสะอาด

บำรุงรักษาโดย	ตรวจสอบโดย	รับทราบโดย
1. [redacted]		
2.	( )	( )
วิศวกร / ช่างเทคนิค	ผู้จัดการอาคาร / ผช.ผู้จัดการอาคาร	ผู้จัดการอาคาร / ผช.ผู้จัดการอาคาร
Date : 20/11/68	Date : ...../...../.....	Date : ...../...../.....

Preventive Maintenance Waste Water Treatment (WWT)

LPP property management

แบบฟอร์มตรวจสอบการบำรุงรักษาเชิงป้องกันระบบบำบัดน้ำเสีย

โครงการ : เดอลาพีช จรัญ 81	Location/สถานที่ : จรัญ 81	ตรวจสอบครั้งที่	PM PLAN
เครื่องจักร : Equalization Pump SE 3	No. 3	ประเภท ☐ แอกทิเวเต็ดสลัดจ์ ☐ SBR	M 2M Q H Y

	Description	Plan	Status N	Status AB	Status F	Maintenance By :	Remark
	รายการตรวจสอบประจำเดือน						
1	การทดสอบปั๊ม ตัวที่ 1 SE 3						
	ขนาดปั๊ม = 2.2 KW Capacity=	M	N				
	บันทึกค่ากระแสไฟฟ้า R 4.6 A S 4.5 A T 4.6 A	M	N				
	ค่า Overload Setting = 5.1 A	M	N				1.1 - 1.25 เท่าของพิกัดกระแสปกติ
	ตรวจสอบความเป็นฉนวนของขดลวด (หน่วย MegaOhm)	M	N				
	U-G=..... V-G=..... W-G=.....	M	N				
	U-V=..... V-W=..... U-W=.....	M	N				
2	การทดสอบปั๊ม ตัวที่ 2						
	ขนาดปั๊ม = ...KW Capacity=	M					
	บันทึกค่ากระแสไฟฟ้า R.....A S.....A T.....A	M					
	ค่า Overload Setting = ...A	M					
	ตรวจสอบความเป็นฉนวนของขดลวด (หน่วย MegaOhm)	M					
	U-G=..... V-G=..... W-G=.....	M					
	U-V=..... V-W=..... U-W=.....	M					
3	ตรวจสอบการทำงานของเช็ควาล์ว	M					
4	ตรวจสอบสภาพสายไฟ จุดเชื่อมต่อสายไฟ	M					
5	ตรวจสอบสภาพโซ่ฉุดปั๊ม	M					
6	สภาพ GUIDE RAIL	M					
7	สภาพฝาบ่อ ปิดสนิท ไม่มีกลิ่นย้อน	M					
8	ตรวจสอบหัวดูดอากาศเข้าระบบ (Air silencer) กรณีเป็นปั๊มเติมอากาศ	M					
	รายการตรวจสอบรายไตรมาส และครึ่งปี						
9	ยกปั๊ม ตรวจสภาพ สิ่งสกปรกอุดตันใบพัด และทำความสะอาด	Q					
10	เปลี่ยนน้ำมันหล่อลื่นปั๊ม ปีละ 1 ครั้ง (จัดจ้าง)	Y					

ช่อง Status โปรดระบุ N = Normal/ปกติ AB = Abnormal/ไม่ปกติ F = Fail / ไม่สามารถใช้งานได้

ข้อเสนอแนะ/บันทึกการแก้ไข

.....

.....

SAFETY NOTE :
1) ต้องมั่นใจว่าตัดกระแสไฟฟ้าแล้ว ก่อนที่จะสัมผัสส่วนที่มีไฟฟ้าจ่าย
2) ต้องแน่ใจว่าได้มีการติดป้ายเตือนบริเวณตู้ควบคุมต่างๆ ที่ดำเนินการ
3) ต้องแน่ใจว่าระบบอยู่ในสภาวะปกติ หลังจากดำเนินการข้างต้น

รายการอุปกรณ์
1 เครื่องวัด SV30 2 ดิจิตอลมิเตอร์ 3 ถุงมือ 4 ไขควงเช็คไฟ
5 แว่นตา 6 ใบตรวจเช็ค 7 ปากกา 8 อุปกรณ์ทำความสะอาด

บำรุงรักษาโดย	ตรวจสอบโดย	รับทราบโดย
1. [redacted]		
2.	( )	( )
วิศวกร / ช่างเทคนิค	ผู้จัดการอาคาร / ผช.ผู้จัดการอาคาร	ผู้จัดการอาคาร / ผช.ผู้จัดการอาคาร
Date : 27/11/68	Date : ...../...../.....	Date : ...../...../.....

Preventive Maintenance Waste Water Treatment (WWT)

LPP property management

แบบฟอร์มตรวจสอบการบำรุงรักษาเชิงป้องกันระบบบำบัดน้ำเสีย

โครงการ : เดอลาพีร ซัญ 81	Location/สถานที่ : ซัญ 81	ตรวจสอบครั้งที่	PM PLAN
เครื่องจักร : Equalization Pump SSP 1,2	No. 1,2	ประเภท ☐ แอกทิเวเต็ดสลัดจ์ ☐ SBR	M 2M Q H Y

	Description	Plan	Status N	Status AB	Status F	Maintenance By :	Remark
	รายการตรวจสอบประจำเดือน						
1	การทดสอบปั๊ม ตัวที่ 1 SSP1						
	ขนาดปั๊ม = 0.75 KW Capacity=	M	N				
	บันทึกค่ากระแสไฟฟ้า R 1.7 A S 1.6 A T 1.6 A	M	N				
	ค่า Overload Setting = 2.5 A	M	N				1.1 - 1.25 เท่าของพิกัดกระแสปกติ
	ตรวจสอบความเป็นฉนวนของขดลวด (หน่วย MegaOhm)	M	N				
	U-G=..... V-G=..... W-G=.....	M	N				
	U-V=..... V-W=..... U-W=.....	M	N				
2	การทดสอบปั๊ม ตัวที่ 2 SSP 2						
	ขนาดปั๊ม = 0.75 KW Capacity=	M	N				
	บันทึกค่ากระแสไฟฟ้า R 1.6 A S 1.7 A T 1.7 A	M	N				
	ค่า Overload Setting = 2.5 A	M	N				
	ตรวจสอบความเป็นฉนวนของขดลวด (หน่วย MegaOhm)	M	N				
	U-G=..... V-G=..... W-G=.....	M	N				
	U-V=..... V-W=..... U-W=.....	M	N				
3	ตรวจสอบการทำงานของเช็ควาล์ว	M	N				
4	ตรวจสอบสภาพสายไฟ จุดเชื่อมต่อสายไฟ	M	N				
5	ตรวจสอบสภาพโซ่ฉุดปั๊ม	M	N				
6	สภาพ GUIDE RAIL	M	N				
7	สภาพฝาบ่อ ปิดสนิท ไม่มีกลิ่นย้อน	M	N				
8	ตรวจสอบหัวดูดอากาศเข้าระบบ (Air silencer) กรณีเป็นปั๊มเติมอากาศ	M	N				
	รายการตรวจสอบรายไตรมาส และครึ่งปี						
9	ยกปั๊ม ตรวจสภาพ สิ่งสกปรกอุดตันใบพัด และทำความสะอาด	Q					
10	เปลี่ยนน้ำมันหล่อลื่นปั๊ม ปีละ 1 ครั้ง (จัดจ้าง)	Y					

ช่อง Status โปรดระบุ N = Normal/ปกติ AB = Abnormal/ไม่ปกติ F = Fail / ไม่สามารถใช้งานได้

ข้อเสนอแนะ/บันทึกการแก้ไข

.....

.....

SAFETY NOTE :
1) ต้องมั่นใจว่าตัดกระแสไฟฟ้าแล้ว ก่อนที่จะสัมผัสส่วนที่มีไฟฟ้าจ่าย
2) ต้องแน่ใจว่าได้มีการติดป้ายเตือนบริเวณตู้ควบคุมต่างๆ ที่ดำเนินการ
3) ต้องแน่ใจว่าระบบอยู่ในสภาวะปกติ หลังจากดำเนินการข้างต้น

รายการอุปกรณ์
1 เครื่องวัด SV30 2 ดิจิตอลมิเตอร์ 3 ถุงมือ 4 ไขควงเช็คไฟ
5 แว่นตา 6 ใบตรวจเช็ค 7 ปากกา 8 อุปกรณ์ทำความสะอาด

บำรุงรักษาโดย	ตรวจสอบโดย	รับทราบโดย
1. [redacted]		
2.	( )	( )
วิศวกร / ช่างเทคนิค	ผู้จัดการอาคาร / ผช.ผู้จัดการอาคาร	ผู้จัดการอาคาร / ผช.ผู้จัดการอาคาร
Date : 22/11/68	Date : ...../...../.....	Date : ...../...../.....

Preventive Maintenance Waste Water Treatment (WWT)

LPP property

แบบฟอร์มตรวจสอบการบำรุงรักษาเชิงป้องกันระบบบำบัดน้ำเสีย

โครงการ : เดอ คาพีซ จรัญ 81	Location/สถานที่ : จรัญ 81	ตรวจสอบครั้งที่	PM PLAN
เครื่องจักร : Equalization Pump SRP 1,2	No. 1,2	ประเภท ☐ แอกทิเวเต็ดสลัดจ์ ☐ SBR	M 2M Q H Y

	Description	Plan	Status N	Status AB	Status F	Maintenance By :	Remark
	รายการตรวจสอบประจำเดือน						
1	การทดสอบปั๊ม ตัวที่ 1 SRP 1						
	ขนาดปั๊ม = 0.75 KW Capacity=	M	N				
	บันทึกค่ากระแสไฟฟ้า R 1.7 A S 1.7 A T 1.6 A	M	N				
	ค่า Overload Setting = 2 A	M	N				1.1 - 1.25 เท่าของพิกัดกระแสปกติ
	ตรวจสอบความเป็นฉนวนของขดลวด (หน่วย MegaOhm)	M	N				
	U-G= ..... V-G= ..... W-G=	M	N				
	U-V= ..... V-W= ..... U-W=	M	N				
2	การทดสอบปั๊ม ตัวที่ 2 SRP 2						
	ขนาดปั๊ม = 0.75 KW Capacity=	M	N				
	บันทึกค่ากระแสไฟฟ้า R 1.7 A S 1.2 A T 1.7 A	M	N				
	ค่า Overload Setting = 2 A	M	N				
	ตรวจสอบความเป็นฉนวนของขดลวด (หน่วย MegaOhm)	M	N				
	U-G= ..... V-G= ..... W-G=	M	N				
	U-V= ..... V-W= ..... U-W=	M	N				
3	ตรวจสอบการทำงานของเช็ควาล์ว	M	N				
4	ตรวจสอบสภาพสายไฟ จุดเชื่อมต่อสายไฟ	M	N				
5	ตรวจสอบสภาพโซ่ฉุดปั๊ม	M	N				
6	สภาพ GUIDE RAIL	M	N				
7	สภาพฝาบ่อ ปิดสนิท ไม่มีกลิ่นย้อน	M	N				
8	ตรวจสอบหัวดูดอากาศเข้าระบบ (Air silencer) กรณีเป็นปั๊มเติมอากาศ	M	N				
	รายการตรวจสอบรายไตรมาส และครึ่งปี						
9	ยกปั๊ม ตรวจสภาพ สิ่งสกปรกอุดตันใบพัด และทำความสะอาด	Q					
10	เปลี่ยนน้ำมันหล่อลื่นปั๊ม ปีละ 1 ครั้ง (จัดจ้าง)	Y					

ช่อง Status โปรดระบุ N = Normal/ปกติ AB = Abnormal/ไม่ปกติ F = Fail / ไม่สามารถใช้งานได้

ข้อเสนอแนะ/บันทึกการแก้ไข

.....

.....

SAFETY NOTE :
1) ต้องมั่นใจว่าตัดกระแสไฟฟ้าแล้ว ก่อนที่จะสัมผัสส่วนที่มีไฟฟ้าจ่าย
2) ต้องแน่ใจว่าได้มีการติดป้ายเตือนบริเวณตู้ควบคุมต่างๆ ที่ดำเนินการ
3) ต้องแน่ใจว่าระบบอยู่ในสภาวะปกติ หลังจากดำเนินการข้างต้น

รายการอุปกรณ์
1 เครื่องวัด SV30 2 ดิจิตอลมิเตอร์ 3 ถุงมือ 4 ไขควงเช็คไฟ
5 แว่นตา 6 ใบตรวจเช็ค 7 ปากกา 8 อุปกรณ์ทำความสะอาด

บำรุงรักษาโดย	ตรวจสอบโดย	รับทราบโดย
1. [redacted]		
2.	( )	( )
วิศวกร / ช่างเทคนิค	ผู้จัดการอาคาร / ผช.ผู้จัดการอาคาร	ผู้จัดการอาคาร / ผช.ผู้จัดการอาคาร
Date : 23/11/68	Date : ...../...../.....	Date : ...../...../.....

Preventive Maintenance Waste Water Treatment (WWT)

LPP property management

แบบฟอร์มตรวจสอบการบำรุงรักษาเชิงป้องกันระบบบำบัดน้ำเสีย

โครงการ : ...ทวิน ลาดพร้าว ซอย 87...	Location/สถานที่ : ...ซอย 87...	ตรวจสอบครั้งที่	PM PLAN
เครื่องจักร : Equalization Pump SE 1,2	No. ...1,2...	ประเภท ☐ แอกทิเวเต็ดสลัดจ์ ☐ SBR	M 2M Q H Y

	Description	Plan	Status N	Status AB	Status F	Maintenance By :	Remark
	รายการตรวจสอบประจำเดือน						
1	การทดสอบปั๊ม ตัวที่ 1 SE 1						
	ขนาดปั๊ม = 2.2 KW Capacity=	M	✓				
	บันทึกค่ากระแสไฟฟ้า R 4.5 A S 4.5 A T 4.5 A	M	✓				
	ค่า Overload Setting = 5.7 A	M	✓				1.1 1.25 เท่าของพิกัดกระแสปกติ
	ตรวจสอบความเป็นฉนวนของขดลวด (หน่วย MegaOhm)	M	✓				
	U-G=..... V-G=..... W-G=.....	M	✓				
	U-V=..... V-W=..... U-W=.....	M	✓				
2	การทดสอบปั๊ม ตัวที่ 2 SE 2						
	ขนาดปั๊ม = 2.2 KW Capacity=	M	✓				
	บันทึกค่ากระแสไฟฟ้า R 4.6 A S 4.6 A T 4.5 A	M	✓				
	ค่า Overload Setting = 5.7 A	M	✓				
	ตรวจสอบความเป็นฉนวนของขดลวด (หน่วย MegaOhm)	M	✓				
	U-G=..... V-G=..... W-G=.....	M	✓				
	U-V=..... V-W=..... U-W=.....	M	✓				
3	ตรวจสอบการทำงานของเช็ควาล์ว	M	✓				
4	ตรวจสอบสภาพสายไฟ จุดเชื่อมต่อสายไฟ	M	✓				
5	ตรวจสอบสภาพโซ่ฉุดปั๊ม	M	✓				
6	สภาพ GUIDE RAIL	M	✓				
7	สภาพฝาบ่อ ปิดสนิท ไม่มีกลิ่นย้อน	M	✓				
8	ตรวจสอบหัวดูดอากาศเข้าระบบ (Air silencer) กรณีเป็นปั๊มเติมอากาศ	M	✓				
	รายการตรวจสอบรายไตรมาส และครึ่งปี						
9	ยกปั๊ม ตรวจสภาพ สิ่งสกปรกอุดตันใบพัด และทำความสะอาด	Q					
10	เปลี่ยนน้ำมันหล่อลื่นปั๊ม ปีละ 1 ครั้ง (จัดจ้าง)	Y					

ช่อง Status โปรดระบุ N = Normal/ปกติ AB = Abnormal/ไม่ปกติ F = Fail / ไม่สามารถใช้งานได้

ข้อเสนอแนะ/บันทึกการแก้ไข

.....

.....

SAFETY NOTE :
1) ต้องมั่นใจว่าตัดกระแสไฟฟ้าแล้ว ก่อนที่จะสัมผัสส่วนที่มีไฟฟ้าจ่าย
2) ต้องแน่ใจว่าได้มีการติดป้ายเตือนบริเวณตู้ควบคุมต่างๆ ที่ดำเนินการ
3) ต้องแน่ใจว่าระบบอยู่ในสภาวะปกติ หลังจากดำเนินการข้างต้น

รายการอุปกรณ์
1 เครื่องวัด SV30 2 ดิจิตอลมิเตอร์ 3 ถุงมือ 4 ไขควงเช็คไฟ
5 แว่นตา 6 ใบตรวจเช็ค 7 ปากกา 8 อุปกรณ์ทำความสะอาด

บำรุงรักษาโดย	ตรวจสอบโดย	รับทราบโดย
1. [redacted]		
2.	( )	( )
วิศวกร / ช่างเทคนิค	ผู้จัดการอาคาร / ผช.ผู้จัดการอาคาร	ผู้จัดการอาคาร / ผช.ผู้จัดการอาคาร
Date : 19 / 12 / 68	Date : ...../...../.....	Date : ...../...../.....

Preventive Maintenance Waste Water Treatment (WWT)

LPP property

แบบฟอร์มตรวจสอบการบำรุงรักษาเชิงป้องกันระบบบำบัดน้ำเสีย

โครงการ :	Location/สถานที่ :	ตรวจสอบครั้งที่	PM PLAN
เครื่องจักร : Equalization Pump SE 3	No. 3	ประเภท ☐ แอกทิเวเต็ดสลัดจ์ ☐ SBR	M / 2M / Q / H / Y

	Description	Plan	Status N	Status AB	Status F	Maintenance By :	Remark
	รายการตรวจสอบประจำเดือน						
1	การทดสอบปั๊ม ตัวที่ 1 SE 3						
	ขนาดปั๊ม = 22 KW Capacity=	M	✓				
	บันทึกค่ากระแสไฟฟ้า R 47 A S 46 A T 46 A	M	✓				
	ค่า Overload Setting = 51 A	M	✓				1.1 - 1.25 เท่าของพิกัดกระแสปกติ
	ตรวจสอบความเป็นฉนวนของขดลวด (หน่วย MegaOhm)	M	✓				
	U-G=..... V-G=..... W-G=.....	M	✓				
	U-V=..... V-W=..... U-W=.....	M	✓				
2	การทดสอบปั๊ม ตัวที่ 2						
	ขนาดปั๊ม = ... KW Capacity=	M					
	บันทึกค่ากระแสไฟฟ้า R.....A S.....A T.....A	M					
	ค่า Overload Setting = ...A	M					
	ตรวจสอบความเป็นฉนวนของขดลวด (หน่วย MegaOhm)	M					
	U-G=..... V-G=..... W-G=.....	M					
	U-V=..... V-W=..... U-W=.....	M					
3	ตรวจสอบการทำงานของเช็ควาล์ว	M					
4	ตรวจสอบสภาพสายไฟ จุดเชื่อมต่อสายไฟ	M					
5	ตรวจสอบสภาพโซ่ฉุดปั๊ม	M					
6	สภาพ GUIDE RAIL	M					
7	สภาพฝาบ่อ ปิดสนิท ไม่มีกลิ่นย้อน	M					
8	ตรวจสอบหัวดูดอากาศเข้าระบบ (Air silencer) กรณีเป็นปั๊มเติมอากาศ	M					
	รายการตรวจสอบรายไตรมาส และครึ่งปี						
9	ยกปั๊ม ตรวจสภาพ สิ่งสกปรกอุดตันใบพัด และทำความสะอาด	Q					
10	เปลี่ยนน้ำมันหล่อลื่นปั๊ม ปีละ 1 ครั้ง (จัดจ้าง)	Y					

ช่อง Status โปรดระบุ N = Normal/ปกติ AB = Abnormal/ไม่ปกติ F = Fail / ไม่สามารถใช้งานได้

ข้อเสนอแนะ/บันทึกการแก้ไข

.....

.....

SAFETY NOTE :
1) ต้องมั่นใจว่าตัดกระแสไฟฟ้าแล้ว ก่อนที่จะสัมผัสส่วนที่มีไฟฟ้าจ่าย
2) ต้องแน่ใจว่าได้มีการติดป้ายเตือนบริเวณตู้ควบคุมต่างๆ ที่ดำเนินการ
3) ต้องแน่ใจว่าระบบอยู่ในสภาวะปกติ หลังจากดำเนินการข้างต้น

รายการอุปกรณ์
1 เครื่องวัด SV30 2 ดิจิตอลมิเตอร์ 3 ถุงมือ 4 ไขควงเช็คไฟ
5 แว่นตา 6 ใบตรวจเช็ค 7 ปากกา 8 อุปกรณ์ทำความสะอาด

บำรุงรักษาโดย	ตรวจสอบโดย	รับทราบโดย
1. [redacted]		
2.	( )	( )
วิศวกร / ช่างเทคนิค	ผู้จัดการอาคาร / ผช.ผู้จัดการอาคาร	ผู้จัดการอาคาร / ผช.ผู้จัดการอาคาร
Date : 20 / 12 / 68	Date : ...../...../.....	Date : ...../...../.....

Preventive Maintenance Waste Water Treatment (WWT)

LPP property

แบบฟอร์มตรวจสอบการบำรุงรักษาเชิงป้องกันระบบบำบัดน้ำเสีย

โครงการ : เดอ ลกพีซ ศรัญ 81	Location/สถานที่ : ศรัญ 81	ตรวจสอบครั้งที่	PM PLAN
เครื่องจักร : Equalization Pump SSP 1,2	No. 1,2	ประเภท ☐ แอกทิเวเต็ดสลัดจ์ ☐ SBR	M 2M Q H Y

	Description	Plan	Status N	Status AB	Status F	Maintenance By :	Remark
	รายการตรวจสอบประจำเดือน						
1	การทดสอบปั๊ม ตัวที่ 1 SSP 1						
	ขนาดปั๊ม = 0.75 KW Capacity=	M	N				
	บันทึกค่ากระแสไฟฟ้า R 1.7 A S 1.7 A T 1.6 A	M	N				
	ค่า Overload Setting = 2.5 A	M	N				1.1 - 1.25 เท่าของพิกัดกระแสปกติ
	ตรวจสอบความเป็นฉนวนของขดลวด (หน่วย MegaOhm)	M	N				
	U-G=..... V-G=..... W-G=.....	M	N				
	U-V=..... V-W=..... U-W=.....	M	N				
2	การทดสอบปั๊ม ตัวที่ 2 SSP 2						
	ขนาดปั๊ม = 0.75 KW Capacity=	M	N				
	บันทึกค่ากระแสไฟฟ้า R 1.6 A S 1.7 A T 1.7 A	M	N				
	ค่า Overload Setting = 2.5 A	M	N				
	ตรวจสอบความเป็นฉนวนของขดลวด (หน่วย MegaOhm)	M	N				
	U-G=..... V-G=..... W-G=.....	M	N				
	U-V=..... V-W=..... U-W=.....	M	N				
3	ตรวจสอบการทำงานของเช็ควาล์ว	M	N				
4	ตรวจสอบสภาพสายไฟ จุดเชื่อมต่อสายไฟ	M	N				
5	ตรวจสอบสภาพโซ่ฉุดปั๊ม	M	N				
6	สภาพ GUIDE RAIL	M	N				
7	สภาพฝาบ่อ ปิดสนิท ไม่มีกลิ่นย้อน	M	N				
8	ตรวจสอบหัวดูดอากาศเข้าระบบ (Air silencer) กรณีเป็นปั๊มเติมอากาศ	M	N				
	รายการตรวจสอบรายไตรมาส และครึ่งปี						
9	ยกปั๊ม ตรวจสภาพ สิ่งสกปรกอุดตันใบพัด และทำความสะอาด	Q					
10	เปลี่ยนน้ำมันหล่อลื่นปั๊ม ปีละ 1 ครั้ง (จัดจ้าง)	Y					

ช่อง Status โปรดระบุ N = Normal/ปกติ AB = Abnormal/ไม่ปกติ F = Fail / ไม่สามารถใช้งานได้

ข้อเสนอแนะ/บันทึกการแก้ไข

.....

.....

SAFETY NOTE :
1) ต้องมั่นใจว่าตัดกระแสไฟฟ้าแล้ว ก่อนที่จะสัมผัสส่วนที่มีไฟฟ้าจ่าย
2) ต้องแน่ใจว่าได้มีการติดป้ายเตือนบริเวณตู้ควบคุมต่างๆ ที่ดำเนินการ
3) ต้องแน่ใจว่าระบบอยู่ในสภาวะปกติ หลังจากดำเนินการข้างต้น

รายการอุปกรณ์
1 เครื่องวัด SV30 2 ดิจิตอลมิเตอร์ 3 ถุงมือ 4 ไขควงเช็คไฟ
5 แว่นตา 6 ใบตรวจเช็ค 7 ปากกา 8 อุปกรณ์ทำความสะอาด

บำรุงรักษาโดย	ตรวจสอบโดย	รับทราบโดย
1.....		
2.....	( )	( )
วิศวกร / ช่างเทคนิค	ผู้จัดการอาคาร / ผช.ผู้จัดการอาคาร	ผู้จัดการอาคาร / ผช.ผู้จัดการอาคาร
Date : 21/12/68	Date : ...../...../.....	Date : ...../...../.....

Preventive Maintenance Waste Water Treatment (WWT)

LPP property

แบบฟอร์มตรวจสอบการบำรุงรักษาเชิงป้องกันระบบบำบัดน้ำเสีย

โครงการ : 120 มาลีนี ...	Location/สถานที่ : กรุ๊ป 81	ตรวจสอบครั้งที่	PM PLAN
เครื่องจักร : Equalization Pump GRP 1,2	No. 1,2	ประเภท ☐ แอกทิเวเต็ดสลัดจ์ ☐ SBR	M 2M Q H Y

	Description	Plan	Status N	Status AB	Status F	Maintenance By :	Remark
	รายการตรวจสอบประจำเดือน						
1	การทดสอบปั๊ม ตัวที่ 1 GRP 1						
	ขนาดปั๊ม = 0.75 KW Capacity=	M	✓				
	บันทึกค่ากระแสไฟฟ้า R 1.7 A S 1.7 A T 1.7 A	M	✓				
	ค่า Overload Setting = 2 A	M	✓				1.1 - 1.25 เท่าของพิกัดกระแสปกติ
	ตรวจสอบความเป็นฉนวนของขดลวด (หน่วย MegaOhm)	M	✓				
	U-G=..... V-G=..... W-G=.....	M	✓				
	U-V=..... V-W=..... U-W=.....	M	✓				
2	การทดสอบปั๊ม ตัวที่ 2 GRP 2						
	ขนาดปั๊ม = 0.75 KW Capacity=	M	✓				
	บันทึกค่ากระแสไฟฟ้า R 1.7 A S 1.7 A T 1.6 A	M	✓				
	ค่า Overload Setting = 2 A	M	✓				
	ตรวจสอบความเป็นฉนวนของขดลวด (หน่วย MegaOhm)	M	✓				
	U-G=..... V-G=..... W-G=.....	M	✓				
	U-V=..... V-W=..... U-W=.....	M	✓				
3	ตรวจสอบการทำงานของเช็ควาล์ว	M	✓				
4	ตรวจสอบสภาพสายไฟ จุดเชื่อมต่อสายไฟ	M	✓				
5	ตรวจสอบสภาพโซ่ฉุดปั๊ม	M	✓				
6	สภาพ GUIDE RAIL	M	✓				
7	สภาพฝาบ่อ ปิดสนิท ไม่มีกลิ่นย้อน	M	✓				
8	ตรวจสอบหัวดูดอากาศเข้าระบบ (Air silencer) กรณีเป็นปั๊มเติมอากาศ	M	✓				
	รายการตรวจสอบรายไตรมาส และครึ่งปี						
9	ยกปั๊ม ตรวจสภาพ สิ่งสกปรกอุดตันใบพัด และทำความสะอาด	Q					
10	เปลี่ยนน้ำมันหล่อลื่นปั๊ม ปีละ 1 ครั้ง (จัดจ้าง)	Y					

ช่อง Status โปรดระบุ N = Normal/ปกติ AB = Abnormal/ไม่ปกติ F = Fail / ไม่สามารถใช้งานได้

ข้อเสนอแนะ/บันทึกการแก้ไข

.....

.....

SAFETY NOTE :
1) ต้องมั่นใจว่าตัดกระแสไฟฟ้าแล้ว ก่อนที่จะสัมผัสส่วนที่มีไฟฟ้าจ่าย
2) ต้องแน่ใจว่าได้มีการติดป้ายเตือนบริเวณตู้ควบคุมต่างๆ ที่ดำเนินการ
3) ต้องแน่ใจว่าระบบอยู่ในสภาวะปกติ หลังจากดำเนินการข้างต้น

รายการอุปกรณ์
1 เครื่องวัด SV30 2 ดิจิตอลมิเตอร์ 3 ถุงมือ 4 ไขควงเช็คไฟ
5 แว่นตา 6 ใบตรวจเช็ค 7 ปากกา 8 อุปกรณ์ทำความสะอาด

บำรุงรักษาโดย	ตรวจสอบโดย	รับทราบโดย
1. [redacted]		
2.	( )	( )
วิศวกร / ช่างเทคนิค	ผู้จัดการอาคาร / ผช.ผู้จัดการอาคาร	ผู้จัดการอาคาร / ผช.ผู้จัดการอาคาร
Date : 29/12/68	Date : ...../...../.....	Date : ...../...../.....

ภาคผนวก 7

เอกสารการตรวจสอบระบบป้องกันอัคคีภัย

Preventive Maintenance Fire Alarm System

LPP property management

แบบฟอร์มตรวจสอบการบำรุงรักษาเชิงป้องกันระบบสัญญาณแจ้งเหตุเพลิงไหม้

โครงการ 600 ศาลาสิริ ชั้น 81 07/07/18	Location/สถานที่.....	Brand/ยี่ห้อ.....	PM PLAN
เครื่องจักร : FCP, ACM , GA No.....	จำนวนโซน.....	☐ Hard Wire ☐ Multiplex (Semi)	M 2M Q H Y

	Description	Plan	Status N	Status AB	Status F	Maintenance By :	Remark
	Visual check และตรวจสอบ						
1	สภาพทั่วไป	M	✓				ไม่มีกลิ่นไหม้ เสียงผิดปกติ
2	ตรวจสอบสถานะ Trouble ค้า จำนวน 6 จุด	M					
3	ตรวจสอบสถานะ Fire alarm (จำนวน 0 จุด	M	✓				
3	ตรวจสอบสถานะ Disable ค้า จำนวน 0 จุด	M	✓				
4	ทดสอบฟังก์ชั่นและ Step การทำงาน						
	Step 1 (Floor Alarm) 5 นาที	H					
	Step 2 (Floor Alarm) 3 นาที	H					
	Step 3 (Floor Alarm) 2 นาที	H					
5	ตรวจสอบอุปกรณ์พ่วงกับระบบ Fire Alarm						
	5.1 ลิฟต์โดยสารวิ่งลงชั้น G ทุกตัว เมื่อกระดิ่งดัง	H					
	5.2 พัดลมอัดอากาศทำงานเมื่อกระดิ่งดัง	H					
	5.3 ประตูคีย์การ์ด , ไม้กั้น ปลดออก เมื่อกระดิ่งดัง	H					
	5.4 ไม้กั้น ปลดออก เมื่อกระดิ่งดัง	H					
6	ตรวจสอบ Alarm Control Module	M					
7	ทดสอบ Graphic Annunciator						
	TEST LAMP ติดทุกดวง	M					
8	ทดสอบและทำความสะอาดอุปกรณ์ตรวจจับ (Smoke , Heat)	Y					ตรวจครบ 100 % (เอกสารแนบ)
	ทดสอบฉีด Smoke check						

ช่อง Status โปรดระบุ N = Normal/ปกติ AB = Abnormal/ไม่ปกติ F = Fail / ไม่สามารถใช้งานได้

ข้อเสนอแนะ/บันทึกการแก้ไข

.....

.....

SAFETY NOTE :
1) ต้องมั่นใจว่าตัดกระแสไฟฟ้าแล้ว ก่อนที่จะสัมผัสส่วนที่มีไฟฟ้าจ่าย
2) ต้องแน่ใจว่าได้มีการติดป้ายเตือนบริเวณตู้ควบคุมต่างๆ ที่ดำเนินการ
3) ต้องแน่ใจว่าระบบอยู่ในสภาวะปกติ หลังจากดำเนินการข้างต้น

รายการอุปกรณ์
1 ประแจ 2 เครื่องวัด PI , Turn ratio 3 ถุงมือ 4 ไขควง
5 ผ้าปิดปาก 6 Thermo scan 7 ใบตรวจเช็ค 8 ปากกา

บำรุงรักษาโดย	ตรวจสอบโดย	รับทราบโดย

1.....[redacted]..... 2..... วิศวกร / ช่างเทคนิค Date : 07/07/68.	( ) ผู้จัดการอาคาร / ผช.ผู้จัดการอาคาร Date : ...../...../.....	( ) ผู้จัดการอาคาร / ผช.ผู้จัดการอาคาร Date : ...../...../.....

Preventive Maintenance Fire Alarm System

LPP property management

แบบฟอร์มตรวจสอบการบำรุงรักษาเชิงป้องกันระบบสัญญาณแจ้งเหตุเพลิงไหม้

โครงการ 16/08/68	Location/สถานที่.....	Brand/ยี่ห้อ.....	PM PLAN
เครื่องจักร : FCP, ACM , GA No.....	จำนวนโซน.....	☐ Hard Wire ☐ Multiplex (Semi)	M 2M Q H Y

	Description	Plan	Status N	Status AB	Status F	Maintenance By :	Remark
	Visual check และตรวจสอบ						
1	สภาพทั่วไป	M	/				ไม่มีกลิ่นไหม้ เสียงผิดปกติ
2	ตรวจสอบสถานะ Trouble ค้าจำนวน 6 จุด	M	/				
3	ตรวจสอบสถานะ Fire alarm เจำนวน 0 จุด	M	/				
3	ตรวจสอบสถานะ Disable ค้าจำนวน 0 จุด	M	/				
4	ทดสอบฟังก์ชั่นและ Step การทำงาน						
	Step 1 (Floor Alarm) 5 นาที	H					
	Step 2 (Floor Alarm) 3 นาที	H					
	Step 3 (Floor Alarm) 2 นาที	H					
5	ตรวจสอบอุปกรณ์พ่วงกับระบบ Fire Alarm						
	5.1 ลิฟต์โดยสารวิ่งลงชั้น G ทุกตัว เมื่อกระดิ่งดัง	H					
	5.2 พัดลมอัดอากาศทำงานเมื่อกระดิ่งดัง	H					
	5.3 ประตูคีย์การ์ด , ไม้กั้น ปลดออก เมื่อกระดิ่งดัง	H					
	5.4 ไม้กั้น ปลดออก เมื่อกระดิ่งดัง	H					
6	ตรวจสอบ Alarm Control Module	M					
7	ทดสอบ Graphic Annunciator						
	TEST LAMP ติดทุกดวง	M					
8	ทดสอบและทำความสะอาดอุปกรณ์ตรวจจับ (Smoke , Heat)	Y					ตรวจครบ 100 % (เอกสารแนบ)
	ทดสอบฉีด Smoke check						

ช่อง Status โปรดระบุ N = Normal/ปกติ AB = Abnormal/ไม่ปกติ F = Fail / ไม่สามารถใช้งานได้

ข้อเสนอแนะ/บันทึกการแก้ไข

.....

.....

SAFETY NOTE :
1) ต้องมั่นใจว่าตัดกระแสไฟฟ้าแล้ว ก่อนที่จะสัมผัสส่วนที่มีไฟฟ้าจ่าย
2) ต้องแน่ใจว่าได้มีการติดป้ายเตือนบริเวณตู้ควบคุมต่างๆ ที่ดำเนินการ
3) ต้องแน่ใจว่าระบบอยู่ในสภาวะปกติ หลังจากดำเนินการข้างต้น

รายการอุปกรณ์
1 ประแจ 2 เครื่องวัด PI ,Turn ratio 3 ถุงมือ 4 ไขควง
5 ผ้าปิดปาก 6 Thermo scan 7 ใบตรวจเช็ค 8 ปากกา

บำรุงรักษาโดย	ตรวจสอบโดย	รับทราบโดย

1.....[redacted]..... 2..... วิศวกร / ช่างเทคนิค Date : 16/08/68	( ) ผู้จัดการอาคาร / ผช.ผู้จัดการอาคาร Date : ...../...../.....	( ) ผู้จัดการอาคาร / ผช.ผู้จัดการอาคาร Date : ...../...../.....

Preventive Maintenance Fire Alarm System

LPP property

แบบฟอร์มตรวจสอบการบำรุงรักษาเชิงป้องกันระบบสัญญาณแจ้งเหตุเพลิงไหม้

โครงการ เดอ คา พีส 15/09/68	Location/สถานที่.....	Brand/ยี่ห้อ.....	PM PLAN
เครื่องจักร : FCP, ACM , GA No.....	จำนวนโซน.....	☐ Hard Wire ☐ Multiplex (Semi)	M 2M Q H Y

	Description	Plan	Status N	Status AB	Status F	Maintenance By :	Remark
	Visual check และตรวจสอบ						
1	สภาพทั่วไป	M	✓				ไม่มีกลิ่นไหม้ เสียงผิดปกติ
2	ตรวจสอบสถานะ Trouble ค้า จำนวน 6 จุด	M	✓				
3	ตรวจสอบสถานะ Fire alarm (จำนวน 0 จุด	M	✓				
3	ตรวจสอบสถานะ Disable ค้า จำนวน 0 จุด	M	✓				
4	ทดสอบฟังก์ชั่นและ Step การทำงาน						
	Step 1 (Floor Alarm) 5 นาที	H					
	Step 2 (Floor Alarm) 3 นาที	H					
	Step 3 (Floor Alarm) 2 นาที	H					
5	ตรวจสอบอุปกรณ์พ่วงกับระบบ Fire Alarm						
	5.1 ลิฟต์โดยสารวิ่งลงชั้น G ทุกตัว เมื่อกระดิ่งดัง	H					
	5.2 พัดลมอัดอากาศทำงานเมื่อกระดิ่งดัง	H					
	5.3 ประตูคีย์การ์ด , ไม้กั้น ปลดออก เมื่อกระดิ่งดัง	H					
	5.4 ไม้กั้น ปลดออก เมื่อกระดิ่งดัง	H					
6	ตรวจสอบ Alarm Control Module	M					
7	ทดสอบ Graphic Annunciator						
	TEST LAMP ติดทุกดวง	M					
8	ทดสอบและทำความสะอาดอุปกรณ์ตรวจจับ (Smoke , Heat)	Y					ตรวจครบ 100 % (เอกสารแนบ)
	ทดสอบฉีด Smoke check						

ช่อง Status โปรดระบุ N = Normal/ปกติ AB = Abnormal/ไม่ปกติ F = Fail / ไม่สามารถใช้งานได้

ข้อเสนอแนะ/บันทึกการแก้ไข

.....

.....

SAFETY NOTE :
1) ต้องมั่นใจว่าตัดกระแสไฟฟ้าแล้ว ก่อนที่จะสัมผัสส่วนที่มีไฟฟ้าจ่าย
2) ต้องแน่ใจว่าได้มีการติดป้ายเตือนบริเวณตู้ควบคุมต่างๆ ที่ดำเนินการ
3) ต้องแน่ใจว่าระบบอยู่ในสภาวะปกติ หลังจากดำเนินการข้างต้น

รายการอุปกรณ์
1 ประแจ 2 เครื่องวัด PI ,Turn ratio 3 ถุงมือ 4 ไขควง
5 ผ้าปิดปาก 6 Thermo scan 7 ใบตรวจเช็ค 8 ปากกา

บำรุงรักษาโดย	ตรวจสอบโดย	รับทราบโดย

Preventive Maintenance Fire Alarm System

LPP property

แบบฟอร์มตรวจสอบการบำรุงรักษาเชิงป้องกันระบบสัญญาณแจ้งเหตุเพลิงไหม้

โครงการ เดอ คาฟิส 81 15/10/68	Location/สถานที่.....	Brand/ยี่ห้อ.....	PM PLAN
เครื่องจักร : FCP, ACM , GA No.....	จำนวนโซน.....	☐ Hard Wire ☐ Multiplex (Semi)	M 2M Q H Y

	Description	Plan	Status N	Status AB	Status F	Maintenance By :	Remark
	Visual check และตรวจสอบ						
1	สภาพทั่วไป	M	/				ไม่มีกลิ่นไหม้ เสียงผิดปกติ
2	ตรวจสอบสถานะ Trouble ค้า จำนวน 6 จุด	M	/				
3	ตรวจสอบสถานะ Fire alarm เจำนวน 0 จุด	M	/				
3	ตรวจสอบสถานะ Disable ค้า จำนวน 0 จุด	M	/				
4	ทดสอบฟังก์ชั่นและ Step การทำงาน						
	Step 1 (Floor Alarm) 5 นาที	H					
	Step 2 (Floor Alarm) 3 นาที	H					
	Step 3 (Floor Alarm) 2 นาที	H					
5	ตรวจสอบอุปกรณ์พ่วงกับระบบ Fire Alarm						
	5.1 ลิฟต์โดยสารวิ่งลงชั้น G ทุกตัว เมื่อกระดิ่งดัง	H					
	5.2 พัดลมอัดอากาศทำงานเมื่อกระดิ่งดัง	H					
	5.3 ประตูคีย์การ์ด , ไม้กั้น ปลดออก เมื่อกระดิ่งดัง	H					
	5.4 ไม้กั้น ปลดออก เมื่อกระดิ่งดัง	H					
6	ตรวจสอบ Alarm Control Module	M					
7	ทดสอบ Graphic Annunciator						
	TEST LAMP ติดทุกดวง	M					
8	ทดสอบและทำความสะอาดอุปกรณ์ตรวจจับ (Smoke , Heat)	Y					ตรวจครบ 100 % (เอกสารแนบ)
	ทดสอบฉีด Smoke check						

ช่อง Status โปรดระบุ N = Normal/ปกติ AB = Abnormal/ไม่ปกติ F = Fail / ไม่สามารถใช้งานได้

ข้อเสนอแนะ/บันทึกการแก้ไข

.....

.....

SAFETY NOTE :
1) ต้องมั่นใจว่าตัดกระแสไฟฟ้าแล้ว ก่อนที่จะสัมผัสส่วนที่มีไฟฟ้าจ่าย
2) ต้องแน่ใจว่าได้มีการติดป้ายเตือนบริเวณตู้ควบคุมต่างๆ ที่ดำเนินการ
3) ต้องแน่ใจว่าระบบอยู่ในสภาวะปกติ หลังจากดำเนินการข้างต้น

รายการอุปกรณ์
1 ประแจ 2 เครื่องวัด PI ,Turn ratio 3 ถุงมือ 4 ไขควง
5 ผ้าปิดปาก 6 Thermo scan 7 ใบตรวจเช็ค 8 ปากกา

บำรุงรักษาโดย	ตรวจสอบโดย	รับทราบโดย

Preventive Maintenance Fire Alarm System

LPP property management

แบบฟอร์มตรวจสอบการบำรุงรักษาเชิงป้องกันระบบสัญญาณแจ้งเหตุเพลิงไหม้

โครงการ เดอ คาซิส 81 16/11/68	Location/สถานที่.....	Brand/ยี่ห้อ.....	PM PLAN
เครื่องจักร : FCP, ACM , GA No.....	จำนวนโซน.....	☐ Hard Wire ☐ Multiplex (Semi)	M 2M Q H Y

	Description	Plan	Status N	AB	F	Maintenance By :	Remark
	Visual check และตรวจสอบ						
1	สภาพทั่วไป	M	/				ไม่มีกลิ่นไหม้ เสียงผิดปกติ
2	ตรวจสอบสถานะ Trouble ค้า จำนวน 6 จุด	M	/				
3	ตรวจสอบสถานะ Fire alarm (จำนวน 0 จุด	M	/				
3	ตรวจสอบสถานะ Disable ค้า จำนวน 0 จุด	M	/				
4	ทดสอบฟังก์ชั่นและ Step การทำงาน						
	Step 1 (Floor Alarm) 5 นาที	H					
	Step 2 (Floor Alarm) 3 นาที	H					
	Step 3 (Floor Alarm) 2 นาที	H					
5	ตรวจสอบอุปกรณ์พ่วงกับระบบ Fire Alarm						
	5.1 ลิฟต์โดยสารวิ่งลงชั้น G ทุกตัว เมื่อกระดิ่งดัง	H					
	5.2 พัดลมอัดอากาศทำงานเมื่อกระดิ่งดัง	H					
	5.3 ประตูคีย์การ์ด , ไม้กั้น ปลดออก เมื่อกระดิ่งดัง	H					
	5.4 ไม้กั้น ปลดออก เมื่อกระดิ่งดัง	H					
6	ตรวจสอบ Alarm Control Module	M					
7	ทดสอบ Graphic Annunciator						
	TEST LAMP ติดทุกดวง	M					
8	ทดสอบและทำความสะอาดอุปกรณ์ตรวจจับ (Smoke , Heat)	Y					ตรวจครบ 100 % (เอกสารแนบ)
	ทดสอบฉีด Smoke check						

ช่อง Status โปรดระบุ N = Normal/ปกติ AB = Abnormal/ไม่ปกติ F = Fail / ไม่สามารถใช้งานได้

ข้อเสนอแนะ/บันทึกการแก้ไข

.....

.....

SAFETY NOTE :
1) ต้องมั่นใจว่าตัดกระแสไฟฟ้าแล้ว ก่อนที่จะสัมผัสส่วนที่มีไฟฟ้าจ่าย
2) ต้องแน่ใจว่าได้มีการติดป้ายเตือนบริเวณตู้ควบคุมต่างๆ ที่ดำเนินการ
3) ต้องแน่ใจว่าระบบอยู่ในสภาวะปกติ หลังจากดำเนินการข้างต้น

รายการอุปกรณ์
1.ประแจ 2.เครื่องวัด PL,Turn ratio 3.ถุงมือ 4.ไขควง
5.ผ้าปิดปาก 6.Thermo scan 7.ใบตรวจเช็ค 8.ปากกา

บำรุงรักษาโดย	ตรวจสอบโดย	รับทราบโดย

Preventive Maintenance Fire Alarm System

LPP property

แบบฟอร์มตรวจสอบการบำรุงรักษาเชิงป้องกันระบบสัญญาณแจ้งเหตุเพลิงไหม้

โครงการ เดอ ศิส 81 17/12/68	Location/สถานที่.....	Brand/ยี่ห้อ.....	PM PLAN
เครื่องจักร : FCP, ACM , GA No.....	จำนวนโซน.....	☐ Hard Wire ☐ Multiplex (Semi)	M 2M Q H Y

	Description	Plan	Status N	Status AB	Status F	Maintenance By :	Remark
	Visual check และตรวจสอบ						
1	สภาพทั่วไป	M	✓				ไม่มีกลิ่นไหม้ เสียงผิดปกติ
2	ตรวจสอบสถานะ Trouble ค้า จำนวน 6 จุด	M	✓				
3	ตรวจสอบสถานะ Fire alarm เจำนวน 0 จุด	M	✓				
3	ตรวจสอบสถานะ Disable ค้า จำนวน 0 จุด	M	✓				
4	ทดสอบฟังก์ชั่นและ Step การทำงาน						
	Step 1 (Floor Alarm) 5 นาที	H					
	Step 2 (Floor Alarm) 3 นาที	H					
	Step 3 (Floor Alarm) 2 นาที	H					
5	ตรวจสอบอุปกรณ์พ่วงกับระบบ Fire Alarm						
	5.1 ลิฟต์โดยสารวิ่งลงชั้น G ทุกตัว เมื่อกระดิ่งดัง	H					
	5.2 พัดลมอัดอากาศทำงานเมื่อกระดิ่งดัง	H					
	5.3 ประตูคีย์การ์ด , ไม้กั้น ปลดออก เมื่อกระดิ่งดัง	H					
	5.4 ไม้กั้น ปลดออก เมื่อกระดิ่งดัง	H					
6	ตรวจสอบ Alarm Control Module	M					
7	ทดสอบ Graphic Annunciator						
	TEST LAMP ติดทุกดวง	M					
8	ทดสอบและทำความสะอาดอุปกรณ์ตรวจจับ (Smoke , Heat)	Y					ตรวจครบ 100 % (เอกสารแนบ)
	ทดสอบฉีด Smoke check						

ช่อง Status โปรดระบุ N = Normal/ปกติ AB = Abnormal/ไม่ปกติ F = Fail / ไม่สามารถใช้งานได้

ข้อเสนอแนะ/บันทึกการแก้ไข

.....

.....

SAFETY NOTE :
1) ต้องมั่นใจว่าตัดกระแสไฟฟ้าแล้ว ก่อนที่จะสัมผัสส่วนที่มีไฟฟ้าจ่าย
2) ต้องแน่ใจว่าได้มีการติดป้ายเตือนบริเวณตู้ควบคุมต่างๆ ที่ดำเนินการ
3) ต้องแน่ใจว่าระบบอยู่ในสภาวะปกติ หลังจากดำเนินการซ่างต้น

รายการอุปกรณ์
1 ประแจ 2 เครื่องวัด PI ,Turn ratio 3 ถุงมือ 4 ไขควง
5 ผ้าปิดปาก 6 Thermo scan 7 ใบตรวจเช็ค 8 ปากกา

บำรุงรักษาโดย	ตรวจสอบโดย	รับทราบโดย

1..... [redacted] ..... 2..... วิศวกร / ช่างเทคนิค Date : 17 / 12 / 68	( ) ผู้จัดการอาคาร / ผช.ผู้จัดการอาคาร Date : ...../...../.....	( ) ผู้จัดการอาคาร / ผช.ผู้จัดการอาคาร Date : ...../...../.....

ภาคผนวก 9

เอกสารการตรวจสอบระบบเครื่องสูบน้ำของโครงการ

Preventive Maintenance Cold Water Pump (CWP)

LPP property management

แบบฟอร์มตรวจสอบการบำรุงรักษาเชิงป้องกันปั๊มน้ำดี

โครงการ : 100 ม สีส 81			Location/สถานที่.....		ยี่ห้อปั๊ม.....		PM PLAN				
เครื่องจักร : CWP	No. 1	.....PSI	.....Amp	kW.....	ยี่ห้อมอเตอร์.....		M	2M	Q	H	Y

	Description	Plan	Status N	Status AB	Status F	Maintenance By :	Remark
	Visual check และตรวจสอบ						
1	ตรวจสอบสภาพทั่วไป	M	✓				ไม่มีกลิ่นไหม้ เสียงผิดปกติ
2	ตรวจสอบตู้ควบคุม เช็ค selector switch	M	✓				อยู่ในตำแหน่ง Auto
3	ฟังเสียงขณะเดินเครื่องปั๊ม	M	✓				
4	ตรวจสอบหลอดสัญญาณไฟ	M	✓				
5	ซีลเพลาของปั๊ม MECHANICAL SEAL (หารอยน้ำรั่วซึม)	M	✓				
6	ข้อต่ออ่อน และอื่นๆ (หารอยน้ำรั่วซึม)	M	✓				
7	บันทึกค่ากระแสไฟฟ้า R.16.8 A S.17.0 A T.16.9 A	M	✓				
8	บันทึกค่าแรงดันไฟฟ้า RS.399 V ST.399 V RT.400 V	M	✓				
9	ขยับก้านวาล์ว (exercise)	M	✓				
10	แรงดันน้ำเข้า / ออกปั๊ม IN 0 PSI / OUT 175 PSI	M	✓				
11	ตรวจสอบความเป็นฉนวนของขดล(หน่วย MegaOhm)	M	✓				
	U1-G=..... V1-G=..... W1-G=.....	M	✓				หากขดลวดมอเตอร์อ่านค่าได้ต่ำกว่า 40 เมกกะโอห์มให้ทำการ OVERHUAL ทันที
	U1-V2=..... U1-W2=..... Overload=26 A	M	✓				
12	ตรวจสอบความเป็นฉนวนของขดล(หน่วย MegaOhm)	M	✓				
	U1-G=..... V1-G=..... W1-G=.....	M	✓				
	U1-V2=..... U1-W2=..... Overload=26 A	M	✓				
13	ตรวจสอบสนิมการผุกร่อน ฐาน น็อตยึดฐานชุดมอเตอร์ปั๊ม	H					
14	ตรวจสอบตั้งศูนย์คัปปิ้ง(ระหว่างมอเตอร์กับปั๊ม)	H					
15	อัดจาระบีลูกปืนมอเตอร์ปั๊ม	H					
16	ทำความสะอาดฝาครอบมอเตอร์(พัดลม)	H					
17	ตรวจสอบจุดขันต่างๆ	H					
18	ตรวจสอบขันทอล์ค	Y					
19	อุปกรณ์ยึดแนวท่อ การสึกหรอ สนิม	Y					
20	ตรวจสอบบันทึกค่าเกจวัดความดัน (สอบเทียบ Calibrate)	Y					
21	ตรวจสอบไส้กรองและทำความสะอาด (STRAINER)	Y					

ช่อง Status โปรดระบุ N = Normal/ปกติ AB = Abnormal/ไม่ปกติ F = Fail / ไม่สามารถใช้งานได้

ข้อเสนอแนะ/บันทึกการแก้ไข

.....

.....

SAFETY NOTE :
1) ต้องมั่นใจว่าตัดกระแสไฟฟ้าแล้ว ก่อนที่จะสัมผัสส่วนที่มีไฟฟ้าจ่าย
2) ต้องแน่ใจว่าได้มีการติดป้ายเตือนบริเวณตู้ควบคุมต่างๆ ที่ดำเนินการ
3) ต้องแน่ใจว่าระบบอยู่ในสภาวะปกติ หลังจากดำเนินการซ่างดัน

รายการอุปกรณ์
1 ประแจทอล์ค 2 ดิจิตอลมิเตอร์ 3 ถุงมือ 4 ไขควงเช็คไฟ
5 แว่นตา 6 ใบตรวจเช็ค 7 ปากกา 8 อุปกรณ์ทำความสะอาด

บำรุงรักษาโดย	ตรวจสอบโดย	รับทราบโดย
1.....[redacted]		
2.....	( )	( )
วิศวกร / ช่างเทคนิค	ผู้จัดการอาคาร / ผช.ผู้จัดการอาคาร	ผู้จัดการอาคาร / ผช.ผู้จัดการอาคาร
Date : 09/07/68	Date : ...../...../.....	Date : ...../...../.....

Preventive Maintenance Cold Water Pump (CWP)

LPP property management

แบบฟอร์มตรวจสอบการบำรุงรักษาเชิงป้องกันปั๊มน้ำดี

โครงการ : เดอ ลา ทีส 81			Location/สถานที่.....		ยี่ห้อปั๊ม.....		PM PLAN				
เครื่องจักร : CWP	No. 2	.....PSI	.....Amp	kW.....	ยี่ห้อมอเตอร์.....		M	2M	Q	H	Y

	Description	Plan	Status N	Status AB	Status F	Maintenance By :	Remark
	Visual check และตรวจสอบ						
1	ตรวจสอบสภาพทั่วไป	M	/				ไม่มีกลิ่นไหม้ เสียงผิดปกติ
2	ตรวจสอบตู้ควบคุม เช็ค selector switch	M	/				อยู่ในตำแหน่ง Auto
3	ฟังเสียงขณะเดินเครื่องปั๊ม	M	/				
4	ตรวจสอบหลอดสัญญาณไฟ	M	/				
5	ซีลเพลาของปั๊ม MECHANICAL SEAL (หารอยน้ำรั่วซึม)	M	/				
6	ข้อต่ออ่อน และอื่นๆ (หารอยน้ำรั่วซึม)	M	/				
7	บันทึกค่ากระแสไฟฟ้า R. 16.7 A S. 17.0 A T. 16.9 A	M	/				
8	บันทึกค่าแรงดันไฟฟ้า RS. 377 V ST. 400 V RT. 379 V	M	/				
9	ขยับก้านวาล์ว (exercise)	M	/				
10	แรงดันน้ำเข้า / ออกปั๊ม IN 0 PSI / OUT 175 PSI	M	/				
11	ตรวจสอบความเป็นฉนวนของขดล(หน่วย MegaOhm)	M	/				
	U1-G=..... V1-G=..... W1-G=.....	M	/				หากขดลวดมอเตอร์อ่านค่าได้ต่ำกว่า 40 เมกกะโอห์มให้ทำการ OVERHUAL ทันที
	U1-V2=..... U1-W2=..... Overload= 2.6 A	M	/				
12	ตรวจสอบความเป็นฉนวนของขดล(หน่วย MegaOhm)	M	/				
	U1-G=..... V1-G=..... W1-G=.....	M	/				
	U1-V2=..... U1-W2=..... Overload= 2.6 A	M	/				
13	ตรวจสอบสนิมการผุกร่อน ฐาน น็อตยึดฐานชุดมอเตอร์ปั๊ม	H					
14	ตรวจสอบตั้งศูนย์คัปปิ้ง(ระหว่างมอเตอร์กับปั๊ม)	H					
15	อัดจาระบีลูกปืนมอเตอร์ปั๊ม	H					
16	ทำความสะอาดฝาครอบมอเตอร์(พัดลม)	H					
17	ตรวจสอบจุดขันต่างๆ	H					
18	ตรวจสอบขันทอล์ค	Y					
19	อุปกรณ์ยึดแนวท่อ การสึกหรอ สนิม	Y					
20	ตรวจสอบบันทึกค่าเกจวันความดัน (สอบเทียบ Calibrate)	Y					
21	ตรวจสอบไส้กรองและทำความสะอาด (STRAINER)	Y					

ช่อง Status โปรดระบุ N = Normal/ปกติ AB = Abnormal/ไม่ปกติ F = Fail / ไม่สามารถใช้งานได้

ข้อเสนอแนะ/บันทึกการแก้ไข

.....

.....

SAFETY NOTE :
1) ต้องมั่นใจว่าตัดกระแสไฟฟ้าแล้ว ก่อนที่จะสัมผัสส่วนที่มีไฟฟ้าจ่าย
2) ต้องแน่ใจว่าได้มีการติดป้ายเตือนบริเวณตู้ควบคุมต่างๆ ที่ดำเนินการ
3) ต้องแน่ใจว่าระบบอยู่ในสภาวะปกติ หลังจากดำเนินการข้างต้น

รายการอุปกรณ์
1 ประแจทอล์ค 2 ดิจิตอลมิเตอร์ 3 ถุงมือ 4 ไขควงเช็คไฟ
5 แว่นตา 6 ใบตรวจเช็ค 7 ปากกา 8 อุปกรณ์ทำความสะอาด

บำรุงรักษาโดย	ตรวจสอบโดย	รับทราบโดย
1..... [redacted]		
2.....	( )	( )
วิศวกร / ช่างเทคนิค	ผู้จัดการอาคาร / ผช.ผู้จัดการอาคาร	ผู้จัดการอาคาร / ผช.ผู้จัดการอาคาร
Date : 07 / 07 / 68	Date : ...../...../.....	Date : ...../...../.....

Preventive Maintenance Cold Water Pump (CWP)

LPP property management

แบบฟอร์มตรวจสอบการบำรุงรักษาเชิงป้องกันปั๊มน้ำดี

โครงการ : 600 ลาดพร้าว 81		Location/สถานที่.....		ยี่ห้อปั๊ม..... /		PM PLAN
เครื่องจักร : CWP	No.....1.....	.....PSI	.....Amp	kW.....	ยี่ห้อมอเตอร์..... /	M / 2M / Q / H / Y

	Description	Plan	Status N	Status AB	Status F	Maintenance By :	Remark
	Visual check และตรวจสอบ						
1	ตรวจสอบสภาพทั่วไป	M	/				ไม่มีกลิ่นไหม้ เสียงผิดปกติ
2	ตรวจสอบตู้ควบคุม เช็ค selector switch	M	/				อยู่ในตำแหน่ง Auto
3	ฟังเสียงขณะเดินเครื่องปั๊ม	M	/				
4	ตรวจสอบหลอดสัญญาณไฟ	M	/				
5	ซีลเพลาของปั๊ม MECHANICAL SEAL (หารอยน้ำรั่วซึม)	M	/				
6	ข้อต่ออ่อน และอื่นๆ (หารอยน้ำรั่วซึม)	M	/				
7	บันทึกค่ากระแสไฟฟ้า R..16.7..A S..17.0..A T..16.9..A	M	/				
8	บันทึกค่าแรงดันไฟฟ้า RS..399..V ST..398..V RT..399..V	M	/				
9	ขยับก้านวาล์ว (exercise)	M	/				
10	แรงดันน้ำเข้า / ออกปั๊ม IN ....0.... PSI / OUT ..178.. PSI	M	/				
11	ตรวจสอบความเป็นฉนวนของขดล(หน่วย MegaOhm)	M	/				หากขดลวดมอเตอร์อ่านค่าได้ต่ำกว่า 40 เมกกะโอห์มให้ทำการ OVERHUAL ทันที
	U1-G=..... V1-G=..... W1-G=.....	M	/				
	U1-V2=..... U1-W2=..... Overload=..26..A	M	/				
12	ตรวจสอบความเป็นฉนวนของขดล(หน่วย MegaOhm)	M	/				
	U1-G=..... V1-G=..... W1-G=.....	M	/				
	U1-V2=..... U1-W2=..... Overload=..26..A	M	/				
13	ตรวจสอบสนิมการผุกร่อน ฐาน น็อตยึดฐานชุดมอเตอร์ปั๊ม	H					
14	ตรวจสอบตั้งศูนย์คัปปิ้ง(ระหว่างมอเตอร์กับปั๊ม)	H					
15	อัดจาระบีลูกปืนมอเตอร์ปั๊ม	H					
16	ทำความสะอาดฝาครอบมอเตอร์(พัดลม)	H					
17	ตรวจสอบจุดขันต่างๆ	H					
18	ตรวจสอบขันทอล์ค	Y					
19	อุปกรณ์ยึดแนวท่อ การสึกหรอ สนิม	Y					
20	ตรวจสอบบันทึกค่าเกจวัดความดัน (สอบเทียบ Calibrate)	Y					
21	ตรวจสอบไส้กรองและทำความสะอาด (STRAINER)	Y					

ช่อง Status โปรดระบุ N = Normal/ปกติ AB = Abnormal/ไม่ปกติ F = Fail / ไม่สามารถใช้งานได้

ข้อเสนอแนะ/บันทึกการแก้ไข

.....

.....

SAFETY NOTE :
1) ต้องมั่นใจว่าตัดกระแสไฟฟ้าแล้ว ก่อนที่จะสัมผัสส่วนที่มีไฟฟ้าจ่าย
2) ต้องแน่ใจว่าได้มีการติดป้ายเตือนบริเวณตู้ควบคุมต่างๆ ที่ดำเนินการ
3) ต้องแน่ใจว่าระบบอยู่ในสภาวะปกติ หลังจากดำเนินการซ่างดัน

รายการอุปกรณ์
1 ประแจทอล์ค 2 ดิจิตอลมิเตอร์ 3 ถุงมือ 4 ไขควงเช็คไฟ
5 แว่นตา 6 ใบตรวจเช็ค 7 ปากกา 8 อุปกรณ์ทำความสะอาด

บำรุงรักษาโดย	ตรวจสอบโดย	รับทราบโดย
1..... [redacted]		
2.....	( )	( )
วิศวกร / ช่างเทคนิค	ผู้จัดการอาคาร / ผช.ผู้จัดการอาคาร	ผู้จัดการอาคาร / ผช.ผู้จัดการอาคาร
Date : 10 / 08 / 68	Date : ...../...../.....	Date : ...../...../.....

Preventive Maintenance Cold Water Pump (CWP)

LPP property management

แบบฟอร์มตรวจสอบการบำรุงรักษาเชิงป้องกันปั๊มน้ำดี

โครงการ : 608 คา ฟิล			Location/สถานที่.....		ยี่ห้อปั๊ม.....		PM PLAN				
เครื่องจักร : CWP	No. 2	.....PSI	.....Amp	kW.....	ยี่ห้อมอเตอร์.....		M	2M	Q	H	Y

	Description	Plan	Status N	Status AB	Status F	Maintenance By :	Remark
	Visual check และตรวจสอบ						
1	ตรวจสอบสภาพทั่วไป	M	✓				ไม่มีกลิ่นไหม้ เสียงผิดปกติ
2	ตรวจสอบตู้ควบคุม เช็ค selector switch	M	✓				อยู่ในตำแหน่ง Auto
3	ฟังเสียงขณะเดินเครื่องปั๊ม	M	✓				
4	ตรวจสอบหลอดสัญญาณไฟ	M	✓				
5	ซีลเพลาของปั๊ม MECHANICAL SEAL (หารอยน้ำรั่วซึม)	M	✓				
6	ข้อต่ออ่อน และอื่นๆ (หารอยน้ำรั่วซึม)	M	✓				
7	บันทึกค่ากระแสไฟฟ้า R. 16.9 A S. 17.7 A T. 16.1 A	M	✓				
8	บันทึกค่าแรงดันไฟฟ้า RS. 399 V ST. 400 V RT. 400 V	M	✓				
9	ขยับก้านวาล์ว (exercise)	M	✓				
10	แรงดันน้ำเข้า / ออกปั๊ม IN 0 PSI / OUT 175 PSI	M	✓				
11	ตรวจสอบความเป็นฉนวนของขดล(หน่วย MegaOhm)	M	✓				
	U1-G=..... V1-G=..... W1-G=.....	M	✓				หากขดลวดมอเตอร์อ่านค่าได้ต่ำกว่า 40 เมกกะโอห์มให้ทำการ OVERHUAL ทันที
	U1-V2=..... U1-W2=..... Overload= 20 A	M	✓				
12	ตรวจสอบความเป็นฉนวนของขดล(หน่วย MegaOhm)	M	✓				
	U1-G=..... V1-G=..... W1-G=.....	M	✓				
	U1-V2=..... U1-W2=..... Overload= 26 A	M	✓				
13	ตรวจสอบสนิมการผุกร่อน ฐาน น็อตยึดฐานชุดมอเตอร์ปั๊ม	H					
14	ตรวจสอบดั้งศูนย์คัปปิ้ง(ระหว่างมอเตอร์กับปั๊ม)	H					
15	อัดจาระบีลูกปืนมอเตอร์ปั๊ม	H					
16	ทำความสะอาดฝาครอบมอเตอร์(พัดลม)	H					
17	ตรวจสอบจุดขันต่างๆ	H					
18	ตรวจสอบขันทอล์ค	Y					
19	อุปกรณ์ยึดแนวท่อ การสึกหรอ สนิม	Y					
20	ตรวจสอบบันทึกค่าเกจวันความดัน (สอบเทียบ Calibrate)	Y					
21	ตรวจสอบไส้กรองและทำความสะอาด (STRAINER)	Y					

ช่อง Status โปรดระบุ N = Normal/ปกติ AB = Abnormal/ไม่ปกติ F = Fail / ไม่สามารถใช้งานได้

ข้อเสนอแนะ/บันทึกการแก้ไข

.....

.....

SAFETY NOTE :
1) ต้องมั่นใจว่าตัดกระแสไฟฟ้าแล้ว ก่อนที่จะสัมผัสส่วนที่มีไฟฟ้าจ่าย
2) ต้องแน่ใจว่าได้มีการติดป้ายเตือนบริเวณตู้ควบคุมต่างๆ ที่ดำเนินการ
3) ต้องแน่ใจว่าระบบอยู่ในสภาวะปกติ หลังจากดำเนินการข้างต้น

รายการอุปกรณ์
1 ประแจทอล์ค 2 ดิจิตอลมิเตอร์ 3 ถุงมือ 4 ไขควงเช็คไฟ
5 แว่นตา 6 ใบตรวจเช็ค 7 ปากกา 8 อุปกรณ์ทำความสะอาด

บำรุงรักษาโดย	ตรวจสอบโดย	รับทราบโดย
1..... [redacted]		
2.....	( )	( )
วิศวกร / ช่างเทคนิค	ผู้จัดการอาคาร / ผช.ผู้จัดการอาคาร	ผู้จัดการอาคาร / ผช.ผู้จัดการอาคาร
Date : 10 / 08 / 68	Date : ...../...../.....	Date : ...../...../.....

Preventive Maintenance Cold Water Pump (CWP)

LPP property management

แบบฟอร์มตรวจสอบการบำรุงรักษาเชิงป้องกันปั๊มน้ำดี

โครงการ : เดอ ลา พีส 81			Location/สถานที่.....		ยี่ห้อปั๊ม.....		PM PLAN
เครื่องจักร : CWP	No. 1	.....PSI	.....Amp	kW.....	ยี่ห้อมอเตอร์.....		M / 2M / Q / H / Y

	Description	Plan	Status N	Status AB	Status F	Maintenance By :	Remark
	Visual check และตรวจสอบ						
1	ตรวจสอบสภาพทั่วไป	M	✓				ไม่มีกลิ่นไหม้ เสียงผิดปกติ
2	ตรวจสอบตู้ควบคุม เช็ค selector switch	M	✓				อยู่ในตำแหน่ง Auto
3	ฟังเสียงขณะเดินเครื่องปั๊ม	M	✓				
4	ตรวจสอบหลอดสัญญาณไฟ	M	✓				
5	ซีลเพลาของปั๊ม MECHANICAL SEAL (หารอยน้ำรั่วซึม)	M	✓				
6	ข้อต่ออ่อน และอื่นๆ (หารอยน้ำรั่วซึม)	M	✓				
7	บันทึกค่ากระแสไฟฟ้า R 16.7 A S 16.9 A T 17.0 A	M	✓				
8	บันทึกค่าแรงดันไฟฟ้า RS 400 V ST 399 V RT 399 V	M	✓				
9	ขยับก้านวาล์ว (exercise)	M	✓				
10	แรงดันน้ำเข้า / ออกปั๊ม IN 0 PSI / OUT 175 PSI	M	✓				
11	ตรวจสอบความเป็นฉนวนของขดล(หน่วย MegaOhm)	M	✓				หากขดลวดมอเตอร์อ่านค่าได้ต่ำกว่า 40 เมกกะโอห์มให้ทำการ OVERHUAL ทันที
	U1-G=..... V1-G=..... W1-G=.....	M	✓				
	U1-V2=..... U1-W2=..... Overload= 26 A	M	✓				
12	ตรวจสอบความเป็นฉนวนของขดล(หน่วย MegaOhm)	M	✓				
	U1-G=..... V1-G=..... W1-G=.....	M	✓				
	U1-V2=..... U1-W2=..... Overload= 26 A	M	✓				
13	ตรวจสอบสนิมการผุกร่อน ฐาน น็อตยึดฐานชุดมอเตอร์ปั๊ม	H					
14	ตรวจสอบตั้งศูนย์คัปปิ้ง(ระหว่างมอเตอร์กับปั๊ม)	H					
15	อัดจาระบีลูกปืนมอเตอร์ปั๊ม	H					
16	ทำความสะอาดฝาครอบมอเตอร์(พัดลม)	H					
17	ตรวจสอบจุดขันต่างๆ	H					
18	ตรวจสอบขันทอล์ค	Y					
19	อุปกรณ์ยึดแนวท่อ การสึกหรอ สนิม	Y					
20	ตรวจสอบบันทึกค่าเกจวันความดัน (สอบเทียบ Calibrate)	Y					
21	ตรวจสอบไส้กรองและทำความสะอาด (STRAINER)	Y					

ช่อง Status โปรดระบุ N = Normal/ปกติ AB = Abnormal/ไม่ปกติ F = Fail / ไม่สามารถใช้งานได้

ข้อเสนอแนะ/บันทึกการแก้ไข

.....

.....

SAFETY NOTE :
1) ต้องมั่นใจว่าตัดกระแสไฟฟ้าแล้ว ก่อนที่จะสัมผัสส่วนที่มีไฟฟ้าจ่าย
2) ต้องแน่ใจว่าได้มีการติดป้ายเตือนบริเวณตู้ควบคุมต่างๆ ที่ดำเนินการ
3) ต้องแน่ใจว่าระบบอยู่ในสภาวะปกติ หลังจากดำเนินการข้างต้น

รายการอุปกรณ์
1 ประแจทอล์ค 2 ดิจิตอลมิเตอร์ 3 ถุงมือ 4 ไขควงเช็คไฟ
5 แว่นตา 6 ใบตรวจเช็ค 7 ปากกา 8 อุปกรณ์ทำความสะอาด

บำรุงรักษาโดย	ตรวจสอบโดย	รับทราบโดย
1. [redacted]	( )	( )
2.		
วิศวกร / ช่างเทคนิค	ผู้จัดการอาคาร / ผช.ผู้จัดการอาคาร	ผู้จัดการอาคาร / ผช.ผู้จัดการอาคาร
Date : 10 / 09 / 68	Date : ...../...../.....	Date : ...../...../.....

Preventive Maintenance Cold Water Pump (CWP)

LPP property management

แบบฟอร์มตรวจสอบการบำรุงรักษาเชิงป้องกันปั๊มน้ำดี

โครงการ : 600 ถ ศรี 91			Location/สถานที่.....		ยี่ห้อปั๊ม.....		PM PLAN				
เครื่องจักร : CWP	No. 2	.....PSI	.....Amp	kW.....	ยี่ห้อมอเตอร์.....		M	2M	Q	H	Y

	Description	Plan	Status N	Status AB	Status F	Maintenance By :	Remark
	Visual check และตรวจสอบ						
1	ตรวจสอบสภาพทั่วไป	M	/				ไม่มีกลิ่นไหม้ เสียงผิดปกติ
2	ตรวจสอบตู้ควบคุม เช็ค selector switch	M	/				อยู่ในตำแหน่ง Auto
3	ฟังเสียงขณะเดินเครื่องปั๊ม	M	/				
4	ตรวจสอบหลอดสัญญาณไฟ	M	/				
5	ซีลเพลาของปั๊ม MECHANICAL SEAL (หารอยน้ำรั่วซึม)	M	/				
6	ข้อต่ออ่อน และอื่นๆ (หารอยน้ำรั่วซึม)	M	/				
7	บันทึกค่ากระแสไฟฟ้า R 167 A S 170 A T 169 A	M	/				
8	บันทึกค่าแรงดันไฟฟ้า RS 398 V ST 400 V RT 400 V	M	/				
9	ขยับก้านวาล์ว (exercise)	M	/				
10	แรงดันน้ำเข้า / ออกปั๊ม IN 0 PSI / OUT 75 PSI	M	/				
11	ตรวจสอบความเป็นฉนวนของขดล(หน่วย MegaOhm)	M	/				
	U1-G=..... V1-G=..... W1-G=.....	M	/				หากขดลวดมอเตอร์อ่านค่าได้ต่ำกว่า 40 เมกกะโอห์มให้ทำการ OVERHUAL ทันที
	U1-V2=..... U1-W2=..... Overload=20 A	M	/				
12	ตรวจสอบความเป็นฉนวนของขดล(หน่วย MegaOhm)	M	/				
	U1-G=..... V1-G=..... W1-G=.....	M	/				
	U1-V2=..... U1-W2=..... Overload=26 A	M	/				
13	ตรวจสอบสนิมการผุกร่อน ฐาน น็อตยึดฐานชุดมอเตอร์ปั๊ม	H					
14	ตรวจสอบตั้งศูนย์คัปปิ้ง(ระหว่างมอเตอร์กับปั๊ม)	H					
15	อัดจาระบีลูกปืนมอเตอร์ปั๊ม	H					
16	ทำความสะอาดฝาครอบมอเตอร์(พัดลม)	H					
17	ตรวจสอบจุดขันต่างๆ	H					
18	ตรวจสอบขันทอล์ค	Y					
19	อุปกรณ์ยึดแนวท่อ การสึกหรอ สนิม	Y					
20	ตรวจสอบบันทึกค่าเกจวันความดัน (สอบเทียบ Calibrate)	Y					
21	ตรวจสอบไส้กรองและทำความสะอาด (STRAINER)	Y					

ช่อง Status โปรดระบุ N = Normal/ปกติ AB = Abnormal/ไม่ปกติ F = Fail / ไม่สามารถใช้งานได้

ข้อเสนอแนะ/บันทึกการแก้ไข

.....

.....

SAFETY NOTE :
1) ต้องมั่นใจว่าตัดกระแสไฟฟ้าแล้ว ก่อนที่จะสัมผัสส่วนที่มีไฟฟ้าจ่าย
2) ต้องแน่ใจว่าได้มีการติดป้ายเตือนบริเวณตู้ควบคุมต่างๆ ที่ดำเนินการ
3) ต้องแน่ใจว่าระบบอยู่ในสภาวะปกติ หลังจากดำเนินการซ่างต้น

รายการอุปกรณ์
1 ประแจทอล์ค 2 ดิจิตอลมิเตอร์ 3 ถุงมือ 4 ไขควงเช็คไฟ
5 แว่นตา 6 ใบตรวจเช็ค 7 ปากกา 8 อุปกรณ์ทำความสะอาด

บำรุงรักษาโดย	ตรวจสอบโดย	รับทราบโดย
1..... [redacted]		
2.....	( )	( )
วิศวกร / ช่างเทคนิค	ผู้จัดการอาคาร / ผช.ผู้จัดการอาคาร	ผู้จัดการอาคาร / ผช.ผู้จัดการอาคาร
Date : 10 / 09 / 68	Date : ...../...../.....	Date : ...../...../.....

Preventive Maintenance Cold Water Pump (CWP)

LPP property management

แบบฟอร์มตรวจสอบการบำรุงรักษาเชิงป้องกันปั๊มน้ำดี

โครงการ : เทอมเสีย 91		Location/สถานที่.....		ยี่ห้อปั๊ม.....		PM PLAN	
เครื่องจักร : CWP	No. 1	.....PSI	.....Amp	kW.....	ยี่ห้อมอเตอร์.....	M 2M Q H Y	

	Description	Plan	Status N	Status AB	Status F	Maintenance By :	Remark
	Visual check และตรวจสอบ						
1	ตรวจสอบสภาพทั่วไป	M	✓				ไม่มีกลิ่นไหม้ เสียงผิดปกติ
2	ตรวจสอบตู้ควบคุม เช็ค selector switch	M	✓				อยู่ในตำแหน่ง Auto
3	ฟังเสียงขณะเดินเครื่องปั๊ม	M	✓				
4	ตรวจสอบหลอดสัญญาณไฟ	M	✓				
5	ซีลเพลาของปั๊ม MECHANICAL SEAL (หารอยน้ำรั่วซึม)	M	✓				
6	ข้อต่ออ่อน และอื่นๆ (หารอยน้ำรั่วซึม)	M	✓				
7	บันทึกค่ากระแสไฟฟ้า R 17.0 A S 17.1 A T 6.9 A	M	✓				
8	บันทึกค่าแรงดันไฟฟ้า RS 399 V ST 398 V RT 400 V	M	✓				
9	ขยับก้านวาล์ว (exercise)	M	✓				
10	แรงดันน้ำเข้า / ออกปั๊ม IN 0 PSI / OUT 175 PSI	M	✓				
11	ตรวจสอบความเป็นฉนวนของขดล(หน่วย MegaOhm)	M	✓				หากขดลวดมอเตอร์อ่านค่าได้ต่ำกว่า 40 เมกกะโอห์มให้ทำการ OVERHUAL ทันที
	U1-G=..... V1-G=..... W1-G=.....	M	✓				
	U1-V2=..... U1-W2=..... Overload= 2.6 A	M	✓				
12	ตรวจสอบความเป็นฉนวนของขดล(หน่วย MegaOhm)	M	✓				
	U1-G=..... V1-G=..... W1-G=.....	M	✓				
	U1-V2=..... U1-W2=..... Overload= 2.6 A	M	✓				
13	ตรวจสอบสนิมการผุกร่อน ฐาน น็อตยึดฐานชุดมอเตอร์ปั๊ม	H					
14	ตรวจสอบตั้งศูนย์คัปปิ้ง(ระหว่างมอเตอร์กับปั๊ม)	H					
15	อัดจาระบีลูกปืนมอเตอร์ปั๊ม	H					
16	ทำความสะอาดฝาครอบมอเตอร์(พัดลม)	H					
17	ตรวจสอบจุดขันต่างๆ	H					
18	ตรวจสอบขันทอล์ค	Y					
19	อุปกรณ์ยึดแนวท่อ การสึกหรอ สนิม	Y					
20	ตรวจสอบบันทึกค่าเกจวันความดัน (สอบเทียบ Calibrate)	Y					
21	ตรวจสอบไส้กรองและทำความสะอาด (STRAINER)	Y					

ช่อง Status โปรดระบุ N = Normal/ปกติ AB = Abnormal/ไม่ปกติ F = Fail / ไม่สามารถใช้งานได้

ข้อเสนอแนะ/บันทึกการแก้ไข

.....

.....

SAFETY NOTE :
1) ต้องมั่นใจว่าตัดกระแสไฟฟ้าแล้ว ก่อนที่จะสัมผัสส่วนที่มีไฟฟ้าจ่าย
2) ต้องแน่ใจว่าได้มีการติดป้ายเตือนบริเวณตู้ควบคุมต่างๆ ที่ดำเนินการ
3) ต้องแน่ใจว่าระบบอยู่ในสภาวะปกติ หลังจากดำเนินการข้างต้น

รายการอุปกรณ์
1 ประแจทอล์ค 2 ดิจิตอลมิเตอร์ 3 ถุงมือ 4 ไขควงเช็คไฟ
5 แว่นตา 6 ใบตรวจเช็ค 7 ปากกา 8 อุปกรณ์ทำความสะอาด

บำรุงรักษาโดย	ตรวจสอบโดย	รับทราบโดย
1.....	( )	( )
2.....		
วิศวกร / ช่างเทคนิค	ผู้จัดการอาคาร / ผช.ผู้จัดการอาคาร	ผู้จัดการอาคาร / ผช.ผู้จัดการอาคาร
Date : 11 / 10 / 68	Date : ...../...../.....	Date : ...../...../.....

Preventive Maintenance Cold Water Pump (CWP)

LPP property

แบบฟอร์มตรวจสอบการบำรุงรักษาเชิงป้องกันปั๊มน้ำดี

โครงการ : เดอ คาซ่า 91			Location/สถานที่.....		ยี่ห้อปั๊ม.....		PM PLAN				
เครื่องจักร : CWP	No. 2	.....PSI	.....Amp	kW.....	ยี่ห้อมอเตอร์.....		M	2M	Q	H	Y

	Description	Plan	Status N	Status AB	Status F	Maintenance By :	Remark
	Visual check และตรวจสอบ						
1	ตรวจสอบสภาพทั่วไป	M	/				ไม่มีกลิ่นไหม้ เสียงผิดปกติ
2	ตรวจสอบตู้ควบคุม เช็ค selector switch	M	/				อยู่ในตำแหน่ง Auto
3	ฟังเสียงขณะเดินเครื่องปั๊ม	M	/				
4	ตรวจสอบหลอดสัญญาณไฟ	M	/				
5	ซีลเพลาของปั๊ม MECHANICAL SEAL (หารอยน้ำรั่วซึม)	M	/				
6	ข้อต่ออ่อน และอื่นๆ (หารอยน้ำรั่วซึม)	M	/				
7	บันทึกค่ากระแสไฟฟ้า R 17.0 A S 16.9 A T 16.9 A	M	/				
8	บันทึกค่าแรงดันไฟฟ้า RS 399 V ST 399 V RT 400 V	M	/				
9	ขยับก้านวาล์ว (exercise)	M	/				
10	แรงดันน้ำเข้า / ออกปั๊ม IN 0 PSI / OUT 175 PSI	M	/				
11	ตรวจสอบความเป็นฉนวนของขดล(หน่วย MegaOhm)	M	/				
	U1-G=..... V1-G=..... W1-G=.....	M	/				หากขดลวดมอเตอร์อ่านค่าได้ต่ำกว่า 40 เมกกะโอห์มให้ทำการ OVERHUAL ทันที
	U1-V2=..... U1-W2=..... Overload 26 A	M	/				
12	ตรวจสอบความเป็นฉนวนของขดล(หน่วย MegaOhm)	M	/				
	U1-G=..... V1-G=..... W1-G=.....	M	/				
	U1-V2=..... U1-W2=..... Overload 26 A	M	/				
13	ตรวจสอบสนิมการผุกร่อน ฐาน น็อตยึดฐานชุดมอเตอร์ปั๊ม	H					
14	ตรวจสอบตั้งศูนย์คัปปิ้ง(ระหว่างมอเตอร์กับปั๊ม)	H					
15	อัดจาระบีลูกปืนมอเตอร์ปั๊ม	H					
16	ทำความสะอาดฝาครอบมอเตอร์(พัดลม)	H					
17	ตรวจสอบจุดขันต่างๆ	H					
18	ตรวจสอบขันทอล์ค	Y					
19	อุปกรณ์ยึดแนวท่อ การสึกหรอ สนิม	Y					
20	ตรวจสอบบันทึกค่าเกจวันความดัน (สอบเทียบ Calibrate)	Y					
21	ตรวจสอบไส้กรองและทำความสะอาด (STRAINER)	Y					

ช่อง Status โปรดระบุ N = Normal/ปกติ AB = Abnormal/ไม่ปกติ F = Fail / ไม่สามารถใช้งานได้

ข้อเสนอแนะ/บันทึกการแก้ไข

.....

.....

SAFETY NOTE :
1) ต้องมั่นใจว่าตัดกระแสไฟฟ้าแล้ว ก่อนที่จะสัมผัสส่วนที่มีไฟฟ้าจ่าย
2) ต้องแน่ใจว่าได้มีการติดป้ายเตือนบริเวณตู้ควบคุมต่างๆ ที่ดำเนินการ
3) ต้องแน่ใจว่าระบบอยู่ในสภาวะปกติ หลังจากดำเนินการข้างต้น

รายการอุปกรณ์
1 ประแจทอล์ค 2 ดิจิตอลมิเตอร์ 3 ถุงมือ 4 ไขควงเช็คไฟ
5 แว่นตา 6 ใบตรวจเช็ค 7 ปากกา 8 อุปกรณ์ทำความสะอาด

บำรุงรักษาโดย	ตรวจสอบโดย	รับทราบโดย
1..... [redacted]		
2.....	( )	( )
วิศวกร / ช่างเทคนิค	ผู้จัดการอาคาร / ผช.ผู้จัดการอาคาร	ผู้จัดการอาคาร / ผช.ผู้จัดการอาคาร
Date : 11 / 10 / 68	Date : ...../...../.....	Date : ...../...../.....

Preventive Maintenance Cold Water Pump (CWP)

LPP property management

แบบฟอร์มตรวจสอบการบำรุงรักษาเชิงป้องกันปั๊มน้ำดี

โครงการ : เดอ ลา ฟีส 81			Location/สถานที่.....		ยี่ห้อปั๊ม.....		PM PLAN
เครื่องจักร : CWP	No. 2	.....PSI	.....Amp	kW.....	ยี่ห้อมอเตอร์.....		M / 2M / Q / H / Y

	Description	Plan	Status N	Status AB	Status F	Maintenance By :	Remark
	Visual check และตรวจสอบ						
1	ตรวจสอบสภาพทั่วไป	M	✓				ไม่มีกลิ่นไหม้ เสียงผิดปกติ
2	ตรวจสอบตู้ควบคุม เช็ค selector switch	M	✓				อยู่ในตำแหน่ง Auto
3	ฟังเสียงขณะเดินเครื่องปั๊ม	M	✓				
4	ตรวจสอบหลอดสัญญาณไฟ	M	✓				
5	ซีลเพลาของปั๊ม MECHANICAL SEAL (หารอยน้ำรั่วซึม)	M	✓				
6	ข้อต่ออ่อน และอื่นๆ (หารอยน้ำรั่วซึม)	M	✓				
7	บันทึกค่ากระแสไฟฟ้า R 170 A S 16.9 A T 16.7 A	M	✓				
8	บันทึกค่าแรงดันไฟฟ้า RS 399 V ST 400 V RT 400 V	M	✓				
9	ขยับก้านวาล์ว (exercise)	M	✓				
10	แรงดันน้ำเข้า / ออกปั๊ม IN 0 PSI / OUT 175 PSI	M	✓				
11	ตรวจสอบความเป็นฉนวนของขดล(หน่วย MegaOhm)	M	✓				หากขดลวดมอเตอร์อ่านค่าได้ต่ำกว่า 40 เมกกะโอห์มให้ทำการ OVERHUAL ทันที
	U1-G=..... V1-G=..... W1-G=.....	M	✓				
	U1-V2=..... U1-W2=..... Overload=26 A	M	✓				
12	ตรวจสอบความเป็นฉนวนของขดล(หน่วย MegaOhm)	M	✓				
	U1-G=..... V1-G=..... W1-G=.....	M	✓				
	U1-V2=..... U1-W2=..... Overload=26 A	M	✓				
13	ตรวจสอบสนิมการผุกร่อน ฐาน น็อตยึดฐานชุดมอเตอร์ปั๊ม	H					
14	ตรวจสอบตั้งศูนย์คัปปิ้ง(ระหว่างมอเตอร์กับปั๊ม)	H					
15	อัดจาระบีลูกปืนมอเตอร์ปั๊ม	H					
16	ทำความสะอาดฝาครอบมอเตอร์(พัดลม)	H					
17	ตรวจสอบจุดขันต่างๆ	H					
18	ตรวจสอบขันทอล์ค	Y					
19	อุปกรณ์ยึดแนวท่อ การสึกหรอ สนิม	Y					
20	ตรวจสอบบันทึกค่าเกจวันความดัน (สอบเทียบ Calibrate)	Y					
21	ตรวจสอบไส้กรองและทำความสะอาด (STRAINER)	Y					

ช่อง Status โปรดระบุ N = Normal/ปกติ AB = Abnormal/ไม่ปกติ F = Fail / ไม่สามารถใช้งานได้

ข้อเสนอแนะ/บันทึกการแก้ไข

.....

.....

SAFETY NOTE :
1) ต้องมั่นใจว่าตัดกระแสไฟฟ้าแล้ว ก่อนที่จะสัมผัสส่วนที่มีไฟฟ้าจ่าย
2) ต้องแน่ใจว่าได้มีการติดป้ายเตือนบริเวณตู้ควบคุมต่างๆ ที่ดำเนินการ
3) ต้องแน่ใจว่าระบบอยู่ในสภาวะปกติ หลังจากดำเนินการข้างต้น

รายการอุปกรณ์
1 ประแจทอล์ค 2 ดิจิตอลมิเตอร์ 3 ถุงมือ 4 ไขควงเช็คไฟ
5 แว่นตา 6 ใบตรวจเช็ค 7 ปากกา 8 อุปกรณ์ทำความสะอาด

บำรุงรักษาโดย	ตรวจสอบโดย	รับทราบโดย
1..... [redacted]		
2.....	( )	( )
วิศวกร / ช่างเทคนิค	ผู้จัดการอาคาร / ผช.ผู้จัดการอาคาร	ผู้จัดการอาคาร / ผช.ผู้จัดการอาคาร
Date : 12 / 11 / 68	Date : ...../...../.....	Date : ...../...../.....

Preventive Maintenance Cold Water Pump (CWP)

LPP property management

แบบฟอร์มตรวจสอบการบำรุงรักษาเชิงป้องกันปั๊มน้ำดี

โครงการ : 100 ลา ฟิส 81			Location/สถานที่.....		ยี่ห้อปั๊ม.....		PM PLAN
เครื่องจักร : CWP	No. 1	.....PSI	.....Amp	kW.....	ยี่ห้อมอเตอร์.....		M 2M Q H Y

	Description	Plan	Status N	Status AB	Status F	Maintenance By :	Remark
	Visual check และตรวจสอบ						
1	ตรวจสอบสภาพทั่วไป	M	/				ไม่มีกลิ่นไหม้ เสียงผิดปกติ
2	ตรวจสอบตู้ควบคุม เช็ค selector switch	M	/				อยู่ในตำแหน่ง Auto
3	ฟังเสียงขณะเดินเครื่องปั๊ม	M	/				
4	ตรวจสอบหลอดสัญญาณไฟ	M	/				
5	ซีลเพลาของปั๊ม MECHANICAL SEAL (หารอยน้ำรั่วซึม)	M	/				
6	ข้อต่ออ่อน และอื่นๆ (หารอยน้ำรั่วซึม)	M	/				
7	บันทึกค่ากระแสไฟฟ้า R 16.9 A S 17.0 A T 17.1 A	M	/				
8	บันทึกค่าแรงดันไฟฟ้า RS 399 V ST 398 V RT 399 V	M	/				
9	ขยับก้านวาล์ว (exercise)	M	/				
10	แรงดันน้ำเข้า / ออกปั๊ม IN 0 PSI / OUT 175 PSI	M	/				
11	ตรวจสอบความเป็นฉนวนของขดล(หน่วย MegaOhm)	M	/				
	U1-G=..... V1-G=..... W1-G=.....	M	/				หากขดลวด มอเตอร์อ่านค่าได้ ต่ำกว่า 40 เมกกะ โอห์มให้ทำการ OVERHUAL ทันที
	U1-V2=..... U1-W2=..... Overload= 2.6 A	M	/				
12	ตรวจสอบความเป็นฉนวนของขดล(หน่วย MegaOhm)	M	/				
	U1-G=..... V1-G=..... W1-G=.....	M	/				
	U1-V2=..... U1-W2=..... Overload= 2.6 A	M	/				
13	ตรวจสอบสนิมการผุกร่อน ฐาน น็อตยึดฐานชุดมอเตอร์ปั๊ม	H					
14	ตรวจสอบตั้งศูนย์คัปปิ้ง(ระหว่างมอเตอร์กับปั๊ม)	H					
15	อัดจาระบีลูกปืนมอเตอร์ปั๊ม	H					
16	ทำความสะอาดฝาครอบมอเตอร์(พัดลม)	H					
17	ตรวจสอบจุดขันต่างๆ	H					
18	ตรวจสอบขันทอล์ค	Y					
19	อุปกรณ์ยึดแนวท่อ การสึกหรอ สนิม	Y					
20	ตรวจสอบบันทึกค่าเกจวันความดัน (สอบเทียบ Calibrate)	Y					
21	ตรวจสอบไส้กรองและทำความสะอาด (STRAINER)	Y					

ช่อง Status โปรดระบุ N = Normal/ปกติ AB = Abnormal/ไม่ปกติ F = Fail / ไม่สามารถใช้งานได้

ข้อเสนอแนะ/บันทึกการแก้ไข

.....

.....

SAFETY NOTE :
1) ต้องมั่นใจว่าตัดกระแสไฟฟ้าแล้ว ก่อนที่จะสัมผัสส่วนที่มีไฟฟ้าจ่าย
2) ต้องแน่ใจว่าได้มีการติดป้ายเตือนบริเวณตู้ควบคุมต่างๆ ที่ดำเนินการ
3) ต้องแน่ใจว่าระบบอยู่ในสภาวะปกติ หลังจากดำเนินการข้างต้น

รายการอุปกรณ์
1 ประแจทอล์ค 2 ดิจิตอลมิเตอร์ 3 ถุงมือ 4 ไขควงเช็คไฟ
5 แว่นตา 6 ใบตรวจเช็ค 7 ปากกา 8 อุปกรณ์ทำความสะอาด

บำรุงรักษาโดย	ตรวจสอบโดย	รับทราบโดย
1. [redacted]		
2.	( )	( )
วิศวกร / ช่างเทคนิค	ผู้จัดการอาคาร / ผช.ผู้จัดการอาคาร	ผู้จัดการอาคาร / ผช.ผู้จัดการอาคาร
Date : 11 / 12 / 68	Date : ...../...../.....	Date : ...../...../.....

Preventive Maintenance Cold Water Pump (CWP)

LPP property management

แบบฟอร์มตรวจสอบการบำรุงรักษาเชิงป้องกันปั๊มน้ำดี

โครงการ : เดอ ลา ฟิต 81			Location/สถานที่.....		ยี่ห้อปั๊ม.....		PM PLAN				
เครื่องจักร : CWP	No. 2	.....PSI	.....Amp	kW.....	ยี่ห้อมอเตอร์.....		M	2M	Q	H	Y

	Description	Plan	Status N	Status AB	Status F	Maintenance By :	Remark
	Visual check และตรวจสอบ						
1	ตรวจสอบสภาพทั่วไป	M	/				ไม่มีกลิ่นไหม้ เสียงผิดปกติ
2	ตรวจสอบตู้ควบคุม เช็ค selector switch	M	/				อยู่ในตำแหน่ง Auto
3	ฟังเสียงขณะเดินเครื่องปั๊ม	M	/				
4	ตรวจสอบหลอดสัญญาณไฟ	M	/				
5	ซีลเพลาของปั๊ม MECHANICAL SEAL (หารอยน้ำรั่วซึม)	M	/				
6	ข้อต่อออ่อน และอื่นๆ (หารอยน้ำรั่วซึม)	M	/				
7	บันทึกค่ากระแสไฟฟ้า R 169 A S 170 A T 169 A	M	/				
8	บันทึกค่าแรงดันไฟฟ้า RS 398 V ST 399 V RT 400 V	M	/				
9	ขยับก้านวาล์ว (exercise)	M	/				
10	แรงดันน้ำเข้า / ออกปั๊ม IN 0 PSI / OUT 195 PSI	M	/				
11	ตรวจสอบความเป็นฉนวนของขดล(หน่วย MegaOhm)	M	/				
	U1-G=..... V1-G=..... W1-G=.....	M	/				หากขดลวดมอเตอร์อ่านค่าได้ต่ำกว่า 40 เมกกะโอห์มให้ทำการ OVERHUAL ทันที
	U1-V2=..... U1-W2=..... Overload=26 A	M	/				
12	ตรวจสอบความเป็นฉนวนของขดล(หน่วย MegaOhm)	M	/				
	U1-G=..... V1-G=..... W1-G=.....	M	/				
	U1-V2=..... U1-W2=..... Overload=26 A	M	/				
13	ตรวจสอบสนิมการผุกร่อน ฐาน น็อตยึดฐานชุดมอเตอร์ปั๊ม	H					
14	ตรวจสอบตั้งศูนย์คัปปิ้ง(ระหว่างมอเตอร์กับปั๊ม)	H					
15	อัดจาระบีลูกปืนมอเตอร์ปั๊ม	H					
16	ทำความสะอาดฝาครอบมอเตอร์(พัดลม)	H					
17	ตรวจสอบจุดขันต่างๆ	H					
18	ตรวจสอบขันทอล์ค	Y					
19	อุปกรณ์ยึดแนวท่อ การสึกหรอ สนิม	Y					
20	ตรวจสอบบันทึกค่าเกจวันความดัน (สอบเทียบ Calibrate)	Y					
21	ตรวจสอบไส้กรองและทำความสะอาด (STRAINER)	Y					

ช่อง Status โปรดระบุ N = Normal/ปกติ AB = Abnormal/ไม่ปกติ F = Fail / ไม่สามารถใช้งานได้

ข้อเสนอแนะ/บันทึกการแก้ไข

.....

.....

SAFETY NOTE :
1) ต้องมั่นใจว่าตัดกระแสไฟฟ้าแล้ว ก่อนที่จะสัมผัสส่วนที่มีไฟฟ้าจ่าย
2) ต้องแน่ใจว่าได้มีการติดป้ายเตือนบริเวณตู้ควบคุมต่างๆ ที่ดำเนินการ
3) ต้องแน่ใจว่าระบบอยู่ในสภาวะปกติ หลังจากดำเนินการข้างต้น

รายการอุปกรณ์
1 ประแจทอล์ค 2 ดิจิตอลมิเตอร์ 3 ถุงมือ 4 ไขควงเช็คไฟ
5 แว่นตา 6 ใบตรวจเช็ค 7 ปากกา 8 อุปกรณ์ทำความสะอาด

บำรุงรักษาโดย	ตรวจสอบโดย	รับทราบโดย
1..... [redacted]		
2.....	( )	( )
วิศวกร / ช่างเทคนิค	ผู้จัดการอาคาร / ผช.ผู้จัดการอาคาร	ผู้จัดการอาคาร / ผช.ผู้จัดการอาคาร
Date : 11/12/68	Date : ...../...../.....	Date : ...../...../.....

ภาคผนวก 10

เอกสารการตรวจสอบระบบไฟฟ้าของโครงการ

Preventive Maintenance Main Distribution Board

LPP property management

แบบฟอร์มตรวจสอบการบำรุงรักษาเชิงป้องกันตู้แผงจ่ายไฟฟ้าหลัก

โครงการ 600 ถ ทิส 81	Location/สถานที่.....	ยี่ห้อ.....	รุ่น.....	PM PLAN
เครื่องจักร : MDB 1 No.....	Transformer No.....	Main Breaker .....Amp		✓M 2M Q H Y

	Description	Plan	Status N	Status AB	Status F	Maintenance By :	Remark
	Visual check และตรวจสอบ						
1	สภาพทั่วไป	M	✓				ไม่มีกลิ่นไหม้ เสียงผิดปกติ
2	ตรวจสอบ หลอดไฟแสดงสถานะ (ติดทุกดวง)	M	✓				เปลี่ยนอุปกรณ์ถ้าจำเป็น
	กระแสไฟฟ้า R 103 Amp , S 140 Amp , T 122 Amp	M	✓				
	แรงดันไฟฟ้า RS 398 V , RT 399 V , ST 399 V	M	✓				
3	บันทึกค่า แรงดันไฟฟ้า RN 220 V , TN 221 V , SN 222 V	M	✓				
	กำลังไฟฟ้า 75.400 kW	M	✓				
	ชุดควบคุม คาปาซิเตอร์ P.F. 0.99	M	✓				
4	ตรวจสอบ และทำความสะอาดห้อง	M	✓				
5	ตรวจสอบสายกราวด์และจุดต่อลงดินของตู้	Q					ปกติ ไม่สูญหาย
6	Thermo scan ภายในตู้ (ก่อนดำเนินการ)	Y				By vendor	
7	เปิดฝาตู้ทำความสะอาดภายใน	Y				By vendor	
8	ตรวจสอบจุดต่อต่างๆ ทั้งวงจรไฟฟ้ากำลังและวงจรควบคุม	Y				By vendor	
9	ตรวจสอบชุด Control และอุปกรณ์ต่างๆเช่น Fuse link , Relay	Y				By vendor	
10	ทดสอบการ Transfer ของ ATS	Y				By vendor	
11	ทดสอบการทำงานชุดควบคุม TRIP UNIT ของ ACB ตามค่าที่ตั้งไว้	Y				By vendor	ใช้เครื่องมือทดสอบ
12	ตรวจสอบการทำงานชุด Under Voltage และ Time Delay	Y				By vendor	
13	ตรวจสอบจุดขันทอล์ค	Y				By vendor	ขั้นซ้ำให้แน่นด้วยประแจทอล์ค
14	ตรวจสอบความเป็นฉนวนของบัสบาร์ (ทดสอบที่แรงดัน 500 Vdc)	Y				By vendor	
15	ตรวจสอบการทำงานของเบรกเกอร์ ชุด Tie	Y				By vendor	ทดสอบ On , Off , Trip
16	ตรวจเช็คสายกราวด์ภายในตู้	Y				By vendor	
17	Thermo scan ภายในตู้ (หลังดำเนินการ)	Y				By vendor	

ช่อง Status โปรดระบุ N = Normal/ปกติ AB = Abnormal/ไม่ปกติ F = Fail / ไม่สามารถใช้งานได้

ข้อเสนอแนะ/บันทึกการแก้ไข

.....

.....

SAFETY NOTE :
1) ต้องมั่นใจว่าตัดกระแสไฟฟ้าแล้ว ก่อนที่จะสัมผัสส่วนที่มีไฟฟ้าจ่าย
2) ต้องแน่ใจว่าได้มีการติดป้ายเตือนบริเวณตู้ควบคุมต่างๆ ที่ดำเนินการ
3) ต้องแน่ใจว่าระบบอยู่ในสภาวะปกติ หลังจากดำเนินการข้างต้น

รายการอุปกรณ์
1.ประแจทอล์ค 2.เมกโอห์มมิเตอร์ 3.ถุงมือ 4.ไขควง
5.ดิจิตอลมิเตอร์ 6.Thermo scan 7.ใบตรวจเช็ค 8.ปากกา

บำรุงรักษาโดย	ตรวจสอบโดย	รับทราบโดย
1.....[redacted].....	( )	( )
2.....	ผู้จัดการอาคาร / ผช.ผู้จัดการอาคาร	ผู้จัดการอาคาร / ผช.ผู้จัดการอาคาร
วิศวกร / ช่างเทคนิค	Date : ...../...../.....	Date : ...../...../.....
Date : 08 / 07 / 68		

Preventive Maintenance Main Distribution Board

LPP property management

แบบฟอร์มตรวจสอบการบำรุงรักษาเชิงป้องกันตู้แผงจ่ายไฟฟ้าหลัก

โครงการ 600 ลาดิช ซอย 81	Location/สถานที่.....	ยี่ห้อ.....	รุ่น.....	PM PLAN
เครื่องจักร : MDB 2 No.....	Transformer No.....	Main Breaker .....Amp		M 2M Q H Y

	Description	Plan	Status N	Status AB	Status F	Maintenance By :	Remark
	Visual check และตรวจสอบ						
1	สภาพทั่วไป	M	N				มีกลิ่นไหม้ เสียงผิดป
2	ตรวจสอบ หลอดไฟแสดงสถานะ (ติดทุกดวง)	M	N				ปลี่ยนอุปกรณ์ถ้าจำเป็
	กระแสไฟฟ้า R 175 Amp , S 178 Amp , T 150 A	M	N				
	แรงดันไฟฟ้า RS 399 V , RT 399 V , ST 398 V	M	N				
3	บันทึกค่า แรงดันไฟฟ้า RN 221 V , TN 220 V , SN 221 V	M	N				
	กำลังไฟฟ้า 133 kW	M	N				
	ชุดควบคุม คาปาซิเตอร์ P.F. 0.99	M	N				
4	ตรวจสอบ และทำความสะอาดห้อง	M	N				
5	ตรวจสอบสายกราวด์และจุดต่อลงดินของตู้	Q					ปกติ ไม่สูญหาย
6	Thermo scan ภายในตู้ (ก่อนดำเนินการ)	Y				By vendor	
7	เปิดฝาตู้ทำความสะอาดภายใน	Y				By vendor	
8	ตรวจสอบจุดต่อต่างๆ ทั้งวงจรไฟฟ้ากำลังและวงจรคว	Y				By vendor	
9	ตรวจสอบชุด Control และอุปกรณ์ต่างๆเช่น Fuse link , Rela	Y				By vendor	
10	ทดสอบการ Transfer ของ ATS	Y				By vendor	
11	ทดสอบการทำงานชุดควบคุม TRIP UNIT ของ ACB ตามค	Y				By vendor	ใช้เครื่องมือทดสอบ
12	ตรวจสอบการทำงานชุด Under Voltage และ Time Delay	Y				By vendor	
13	ตรวจสอบจุดขันทอล์ค	Y				By vendor	ซ้ำให้แน่นด้วยประแจทอ
14	ตรวจสอบความเป็นฉนวนของบัสบาร์ (ทดสอบที่แรงดั	Y				By vendor	
15	ตรวจสอบการทำงานของเบรกเกอร์ ชุด Tie	Y				By vendor	ทดสอบ On , Off , Trip
16	ตรวจเช็คสายกราวด์ภายในตู้	Y				By vendor	
17	Thermo scan ภายในตู้ (หลังดำเนินการ)	Y				By vendor	

ช่อง Status โปรดระบุ N = Normal/ปกติ AB = Abnormal/ไม่ปกติ F = Fail / ไม่สามารถใช้งานได้

ข้อเสนอแนะ/บันทึกการแก้ไข

.....

.....

SAFETY NOTE :
1) ต้องมั่นใจว่าตัดกระแสไฟฟ้าแล้ว ก่อนที่จะสัมผัสส่วนที่มีไฟฟ้าจ
2) ต้องแน่ใจว่าได้มีการติดป้ายเตือนบริเวณตู้ควบคุมต่างๆ ที่ดำเนิน
3) ต้องแน่ใจว่าระบบอยู่ในสภาวะปกติ หลังจากดำเนินการข้างต้น

รายการอุปกรณ์
1.ประแจทอล์ค 2.เมกโอห์มมิเต 3.ถุงมือ 4.ไขควง
5.ดิจิตอลมิเตอร์ 6.Thermo scan 7.ใบตรวจเช็ค 8.ปากกา

บำรุงรักษาโดย	ตรวจสอบโดย	รับทราบโดย
1.....[redacted].....	( )	( )
2.....		
วิศวกร / ช่างเทคนิค	ผู้จัดการอาคาร / ผช.ผู้จัดการอาคาร	ผู้จัดการอาคาร / ผช.ผู้จัดการอาคาร
Date : 08/07/68	Date : ...../...../.....	Date : ...../...../.....

Preventive Maintenance Main Distribution Board

LPP property management

แบบฟอร์มตรวจสอบการบำรุงรักษาเชิงป้องกันตู้แผงจ่ายไฟฟ้าหลัก

โครงการ.....เอง ศาลีร์ ๙๑.....	Location/สถานที่.....	ยี่ห้อ.....	รุ่น.....	PM PLAN
เครื่องจักร : MDB 1 No.....	Transformer No.....	Main Breaker .....Amp		~~M~~ 2M Q H Y

	Description	Plan	Status N	Status AB	Status F	Maintenance By :	Remark
	Visual check และตรวจสอบ						
1	สภาพทั่วไป	M	✓				ไม่มีกลิ่นไหม้ เสียงผิดปกติ
2	ตรวจสอบ หลอดไฟแสดงสถานะ (ติดทุกดวง)	M	✓				เปลี่ยนอุปกรณ์ถ้าจำเป็น
	กระแสไฟฟ้า R.110 Amp , S.145 Amp , T.120 Amp	M	/				
	แรงดันไฟฟ้า RS.399 V , RT.399 V , ST.398 V	M	/				
3	บันทึกค่า แรงดันไฟฟ้า RN.220 V , TN.221 V , SN.221 V	M	/				
	กำลังไฟฟ้า 80 kW	M	/				
	ชุดควบคุม คาปาซิเตอร์ P.F. 0.99	M	✓				
4	ตรวจสอบ และทำความสะอาดห้อง	M	✓				
5	ตรวจสอบสายกราวด์และจุดต่อลงดินของตู้	Q					ปกติ ไม่สูญหาย
6	Thermo scan ภายในตู้ (ก่อนดำเนินการ)	Y				By vendor	
7	เปิดฝาตู้ทำความสะอาดภายใน	Y				By vendor	
8	ตรวจสอบจุดต่อต่างๆ ทั้งวงจรไฟฟ้ากำลังและวงจรควบคุม	Y				By vendor	
9	ตรวจสอบชุด Control และอุปกรณ์ต่างๆเช่น Fuse link , Relay	Y				By vendor	
10	ทดสอบการ Transfer ของ ATS	Y				By vendor	
11	ทดสอบการทำงานชุดควบคุม TRIP UNIT ของ ACB ตามค่าที่ตั้งไว้	Y				By vendor	ใช้เครื่องมือทดสอบ
12	ตรวจสอบการทำงานชุด Under Voltage และ Time Delay	Y				By vendor	
13	ตรวจสอบจุดขันทอล์ค	Y				By vendor	ขั้นซ้ำให้แน่นด้วยประแจทอล์ค
14	ตรวจสอบความเป็นฉนวนของบัสบาร์ (ทดสอบที่แรงดัน 500 Vdc)	Y				By vendor	
15	ตรวจสอบการทำงานของเบรกเกอร์ ชุด Tie	Y				By vendor	ทดสอบ On , Off , Trip
16	ตรวจเช็คสายกราวด์ภายในตู้	Y				By vendor	
17	Thermo scan ภายในตู้ (หลังดำเนินการ)	Y				By vendor	

ช่อง Status โปรดระบุ N = Normal/ปกติ AB = Abnormal/ไม่ปกติ F = Fail / ไม่สามารถใช้งานได้

ข้อเสนอแนะ/บันทึกการแก้ไข

.....

.....

SAFETY NOTE :
1) ต้องมั่นใจว่าตัดกระแสไฟฟ้าแล้ว ก่อนที่จะสัมผัสส่วนที่มีไฟฟ้าจ่าย
2) ต้องแน่ใจว่าได้มีการติดป้ายเตือนบริเวณตู้ควบคุมต่างๆ ที่ดำเนินการ
3) ต้องแน่ใจว่าระบบอยู่ในสภาวะปกติ หลังจากดำเนินการข้างต้น

รายการอุปกรณ์
1.ประแจทอล์ค 2.เมกโอห์มมิเตอร์ 3.ถุงมือ 4.ไขควง
5.ดิจิตอลมิเตอร์ 6.Thermo scan 7.ใบตรวจเช็ค 8.ปากกา

บำรุงรักษาโดย	ตรวจสอบโดย	รับทราบโดย
1.....[redacted].....	( )	( )
2.....		
วิศวกร / ช่างเทคนิค	ผู้จัดการอาคาร / ผช.ผู้จัดการอาคาร	ผู้จัดการอาคาร / ผช.ผู้จัดการอาคาร
Date : 09/08/68	Date : ...../...../.....	Date : ...../...../.....

Preventive Maintenance Main Distribution Board

LPP property management

แบบฟอร์มตรวจสอบการบำรุงรักษาเชิงป้องกันตู้แผงจ่ายไฟฟ้าหลัก

โครงการ เอ็ม ลาพีซ จรัญ 81	Location/สถานที่.....	ยี่ห้อ.....	รุ่น.....	PM PLAN
เครื่องจักร : MDB 2 No.....	Transformer No.....	Main Breaker .....Amp		M 2M Q H Y

	Description	Plan	Status N	Status AB	Status F	Maintenance By :	Remark
	Visual check และตรวจสอบ						
1	สภาพทั่วไป	M	✓				มีกลิ่นไหม้ เสียงผิดป
2	ตรวจสอบ หลอดไฟแสดงสถานะ (ติดทุกดวง)	M	✓				ปลี่ยนอุปกรณ์ถ้าจำเป็
	กระแสไฟฟ้า R.173 Amp , S.179 Amp , T.145 A	M	✓				
	แรงดันไฟฟ้า RS.398 V , RT.399 V , ST.399 V	M	✓				
3	บันทึกค่า แรงดันไฟฟ้า RN.220 V , TN.220 V , SN.220 V	M	✓				
	กำลังไฟฟ้า 136 kW	M	✓				
	ชุดควบคุม คาปาซิเตอร์ P.F. 0.99	M	✓				
4	ตรวจสอบ และทำความสะอาดห้อง	M	✓				
5	ตรวจสอบสายกราวด์และจุดต่อลงดินของตู้	Q					ปกติ ไม่สูญหาย
6	Thermo scan ภายในตู้ (ก่อนดำเนินการ)	Y				By vendor	
7	เปิดฝาตู้ทำความสะอาดภายใน	Y				By vendor	
8	ตรวจสอบจุดต่อต่างๆ ทั้งวงจรไฟฟ้ากำลังและวงจรคว	Y				By vendor	
9	ตรวจสอบชุด Control และอุปกรณ์ต่างๆเช่น Fuse link , Rela	Y				By vendor	
10	ทดสอบการ Transfer ของ ATS	Y				By vendor	
11	ทดสอบการทำงานชุดควบคุม TRIP UNIT ของ ACB ตามค	Y				By vendor	ใช้เครื่องมือทดสอบ
12	ตรวจสอบการทำงานชุด Under Voltage และ Time Delay	Y				By vendor	
13	ตรวจสอบจุดขันทอล์ค	Y				By vendor	ซ้ำให้แน่นด้วยประแจทอ
14	ตรวจสอบความเป็นฉนวนของบัสบาร์ (ทดสอบที่แรงดั	Y				By vendor	
15	ตรวจสอบการทำงานของเบรกเกอร์ ชุด Tie	Y				By vendor	ทดสอบ On , Off , Trip
16	ตรวจเช็คสายกราวด์ภายในตู้	Y				By vendor	
17	Thermo scan ภายในตู้ (หลังดำเนินการ)	Y				By vendor	

ช่อง Status โปรดระบุ N = Normal/ปกติ AB = Abnormal/ไม่ปกติ F = Fail / ไม่สามารถใช้งานได้

ข้อเสนอแนะ/บันทึกการแก้ไข

.....

.....

SAFETY NOTE :
1) ต้องมั่นใจว่าตัดกระแสไฟฟ้าแล้ว ก่อนที่จะสัมผัสส่วนที่มีไฟฟ้าจ
2) ต้องแน่ใจว่าได้มีการติดป้ายเตือนบริเวณตู้ควบคุมต่างๆ ที่ดำเนิน
3) ต้องแน่ใจว่าระบบอยู่ในสภาวะปกติ หลังจากดำเนินการข้างต้น

รายการอุปกรณ์
1.ประแจทอล์ค 2.เมกโอห์มมิเต 3.ถุงมือ 4.ไขควง
5.ดิจิตอลมิเตอร์ 6.Thermo scan 7.ใบตรวจเช็ค 8.ปากกา

บำรุงรักษาโดย	ตรวจสอบโดย	รับทราบโดย
1.....[redacted].....	( )	( )
2.....		
วิศวกร / ช่างเทคนิค	ผู้จัดการอาคาร / ผช.ผู้จัดการอาคาร	ผู้จัดการอาคาร / ผช.ผู้จัดการอาคาร
Date : 09/08/68	Date : ...../...../.....	Date : ...../...../.....

Preventive Maintenance Main Distribution Board

LPP property management

แบบฟอร์มตรวจสอบการบำรุงรักษาเชิงป้องกันตู้แผงจ่ายไฟฟ้าหลัก

โครงการ 600 คาพีส 81	Location/สถานที่.....	ยี่ห้อ.....	รุ่น.....	PM PLAN
เครื่องจักร : MDB 1 No.....	Transformer No.....	Main Breaker .....Amp		M 2M Q H Y

	Description	Plan	Status N	Status AB	Status F	Maintenance By :	Remark
	Visual check และตรวจสอบ						
1	สภาพทั่วไป	M	/				ไม่มีกลิ่นไหม้ เสียงผิดปกติ
2	ตรวจสอบ หลอดไฟแสดงสถานะ (ติดทุกดวง)	M	/				เปลี่ยนอุปกรณ์ถ้าจำเป็น
3	บันทึกค่า กระแสไฟฟ้า R 105 Amp , S 145 Amp , T 120 Amp	M	/				
	แรงดันไฟฟ้า RS 398 V , RT 399 V , ST 399 V	M	/				
	แรงดันไฟฟ้า RN 220 V , TN 221 V , SN 222 V	M	/				
	กำลังไฟฟ้า 75 kW	M	/				
	ชุดควบคุม คาปาซิเตอร์ P.F. 0.99	M	/				
4	ตรวจสอบ และทำความสะอาดห้อง	M	/				
5	ตรวจสอบสายกราวด์และจุดต่อลงดินของตู้	Q					ปกติ ไม่สูญหาย
6	Thermo scan ภายในตู้ (ก่อนดำเนินการ)	Y				By vendor	
7	เปิดฝาตู้ทำความสะอาดภายใน	Y				By vendor	
8	ตรวจสอบจุดต่อต่างๆ ทั้งวงจรไฟฟ้ากำลังและวงจรควบคุม	Y				By vendor	
9	ตรวจสอบชุด Control และอุปกรณ์ต่างๆเช่น Fuse link , Relay	Y				By vendor	
10	ทดสอบการ Transfer ของ ATS	Y				By vendor	
11	ทดสอบการทำงานชุดควบคุม TRIP UNIT ของ ACB ตามค่าที่ตั้งไว้	Y				By vendor	ใช้เครื่องมือทดสอบ
12	ตรวจสอบการทำงานชุด Under Voltage และ Time Delay	Y				By vendor	
13	ตรวจสอบจุดขันทอล์ค	Y				By vendor	ขั้นซ้ำให้แน่นด้วยประแจทอล์ค
14	ตรวจสอบความเป็นฉนวนของบัสบาร์ (ทดสอบที่แรงดัน 500 Vdc)	Y				By vendor	
15	ตรวจสอบการทำงานของเบรกเกอร์ ชุด Tie	Y				By vendor	ทดสอบ On , Off , Trip
16	ตรวจเช็คสายกราวด์ภายในตู้	Y				By vendor	
17	Thermo scan ภายในตู้ (หลังดำเนินการ)	Y				By vendor	

ช่อง Status โปรดระบุ N = Normal/ปกติ AB = Abnormal/ไม่ปกติ F = Fail / ไม่สามารถใช้งานได้

ข้อเสนอแนะ/บันทึกการแก้ไข

.....

.....

SAFETY NOTE :
1) ต้องมั่นใจว่าตัดกระแสไฟฟ้าแล้ว ก่อนที่จะสัมผัสส่วนที่มีไฟฟ้าจ่าย
2) ต้องแน่ใจว่าได้มีการติดป้ายเตือนบริเวณตู้ควบคุมต่างๆ ที่ดำเนินการ
3) ต้องแน่ใจว่าระบบอยู่ในสภาวะปกติ หลังจากดำเนินการข้างต้น

รายการอุปกรณ์
1.ประแจทอล์ค 2.เมกโอห์มมิเตอร์ 3.ถุงมือ 4.ไขควง
5.ดิจิตอลมิเตอร์ 6.Thermo scan 7.ใบตรวจเช็ค 8.ปากกา

บำรุงรักษาโดย	ตรวจสอบโดย	รับทราบโดย
1.....[redacted].....	( )	( )
2.....	ผู้จัดการอาคาร / ผช.ผู้จัดการอาคาร	ผู้จัดการอาคาร / ผช.ผู้จัดการอาคาร
วิศวกร / ช่างเทคนิค	Date : ...../...../.....	Date : ...../...../.....
Date : 09/09/68		

Preventive Maintenance Main Distribution Board

LPP property management

แบบฟอร์มตรวจสอบการบำรุงรักษาเชิงป้องกันตู้แผงจ่ายไฟฟ้าหลัก

โครงการ เอ ดพีซี ครั้ง ๘๑	Location/สถานที่.....	ยี่ห้อ.....	รุ่น.....	PM PLAN
เครื่องจักร : MDB 2 No.....	Transformer No.....	Main Breaker .....Amp	M / 2M / Q / H / Y	

	Description	Plan	Status N	Status AB	Status F	Maintenance By :	Remark
	Visual check และตรวจสอบ						
1	สภาพทั่วไป	M	N				มีกลิ่นไหม้ เสียงผิดป
2	ตรวจสอบ หลอดไฟแสดงสถานะ (ติดทุกดวง)	M	N				ปลี่ยนอุปกรณ์ถ้าจำเป็
	กระแสไฟฟ้า R.178 Amp , S.175 Amp , T.150 A	M	N				
	แรงดันไฟฟ้า RS.399 V , RT.399 V , ST.398 V	M	N				
3	บันทึกค่า แรงดันไฟฟ้า RN.220 V , TN.222 V , SN.221 V	M	N				
	กำลังไฟฟ้า 134 kW	M	N				
	ชุดควบคุม คาปาซิเตอร์ P.F. 0.99	M	N				
4	ตรวจสอบ และทำความสะอาดห้อง	M	N				
5	ตรวจสอบสายกราวด์และจุดต่อลงดินของตู้	Q					ปกติ ไม่สูญหาย
6	Thermo scan ภายในตู้ (ก่อนดำเนินการ)	Y				By vendor	
7	เปิดฝาตู้ทำความสะอาดภายใน	Y				By vendor	
8	ตรวจสอบจุดต่อต่างๆ ทั้งวงจรไฟฟ้ากำลังและวงจรคว	Y				By vendor	
9	ตรวจสอบชุด Control และอุปกรณ์ต่างๆเช่น Fuse link , Rela	Y				By vendor	
10	ทดสอบการ Transfer ของ ATS	Y				By vendor	
11	ทดสอบการทำงานชุดควบคุม TRIP UNIT ของ ACB ตามค	Y				By vendor	ใช้เครื่องมือทดสอบ
12	ตรวจสอบการทำงานชุด Under Voltage และ Time Delay	Y				By vendor	
13	ตรวจสอบจุดขันทอล์ค	Y				By vendor	ซ้ำให้แน่นด้วยประแจทอ
14	ตรวจสอบความเป็นฉนวนของบัสบาร์ (ทดสอบที่แรงดั	Y				By vendor	
15	ตรวจสอบการทำงานของเบรกเกอร์ ชุด Tie	Y				By vendor	ทดสอบ On , Off , Trip
16	ตรวจเช็คสายกราวด์ภายในตู้	Y				By vendor	
17	Thermo scan ภายในตู้ (หลังดำเนินการ)	Y				By vendor	

ช่อง Status โปรดระบุ N = Normal/ปกติ AB = Abnormal/ไม่ปกติ F = Fail / ไม่สามารถใช้งานได้

ข้อเสนอแนะ/บันทึกการแก้ไข

.....

.....

SAFETY NOTE :
1) ต้องมั่นใจว่าตัดกระแสไฟฟ้าแล้ว ก่อนที่จะสัมผัสส่วนที่มีไฟฟ้าจ
2) ต้องแน่ใจว่าได้มีการติดป้ายเตือนบริเวณตู้ควบคุมต่างๆ ที่ดำเนิน
3) ต้องแน่ใจว่าระบบอยู่ในสภาวะปกติ หลังจากดำเนินการข้างต้น

รายการอุปกรณ์
1.ประแจทอล์ค 2.เมกโอห์มมิเต 3.ถุงมือ 4.ไขควง
5.ดิจิตอลมิเตอร์ 6.Thermo scan 7.ใบตรวจเช็ค 8.ปากกา

บำรุงรักษาโดย	ตรวจสอบโดย	รับทราบโดย
1 [redacted] ..... 2..... วิศวกร / ช่างเทคนิค Date : 09 / 09 / 68	( ) ผู้จัดการอาคาร / ผช.ผู้จัดการอาคาร Date : ...../...../.....	( ) ผู้จัดการอาคาร / ผช.ผู้จัดการอาคาร Date : ...../...../.....

Preventive Maintenance Main Distribution Board

LPP property management

แบบฟอร์มตรวจสอบการบำรุงรักษาเชิงป้องกันตู้แผงจ่ายไฟฟ้าหลัก

โครงการ เดอ ดา ฟิส 81	Location/สถานที่.....	ยี่ห้อ.....	รุ่น.....	PM PLAN
เครื่องจักร : MDB 1 No.....	Transformer No.....	Main Breaker .....Amp		M 2M Q H Y

	Description	Plan	Status N	Status AB	Status F	Maintenance By :	Remark
	Visual check และตรวจสอบ						
1	สภาพทั่วไป	M	✓				ไม่มีกลิ่นไหม้ เสียงผิดปกติ
2	ตรวจสอบ หลอดไฟแสดงสถานะ (ติดทุกดวง)	M	✓				เปลี่ยนอุปกรณ์ถ้าจำเป็น
3	บันทึกค่า กระแสไฟฟ้า R 104 Amp , S 140 Amp , T 122 Amp	M	✓				
	แรงดันไฟฟ้า RS 399 V , RT 397 V , ST 399 V	M	✓				
	แรงดันไฟฟ้า RN 220 V , TN 221 V , SN 220 V	M	✓				
	กำลังไฟฟ้า 81 kW	M	✓				
	ชุดควบคุม คาปาซิเตอร์ P.F. 0.99	M	✓				
4	ตรวจสอบ และทำความสะอาดห้อง	M	✓				
5	ตรวจสอบสายกราวด์และจุดต่อลงดินของตู้	Q					ปกติ ไม่สูญหาย
6	Thermo scan ภายในตู้ (ก่อนดำเนินการ)	Y				By vendor	
7	เปิดฝาตู้ทำความสะอาดภายใน	Y				By vendor	
8	ตรวจสอบจุดต่อต่างๆ ทั้งวงจรไฟฟ้ากำลังและวงจรควบคุม	Y				By vendor	
9	ตรวจสอบชุด Control และอุปกรณ์ต่างๆเช่น Fuse link , Relay	Y				By vendor	
10	ทดสอบการ Transfer ของ ATS	Y				By vendor	
11	ทดสอบการทำงานชุดควบคุม TRIP UNIT ของ ACB ตามค่าที่ตั้งไว้	Y				By vendor	ใช้เครื่องมือทดสอบ
12	ตรวจสอบการทำงานชุด Under Voltage และ Time Delay	Y				By vendor	
13	ตรวจสอบจุดขันทอล์ค	Y				By vendor	ขั้นซ้ำให้แน่นด้วยประแจทอล์ค
14	ตรวจสอบความเป็นฉนวนของบัสบาร์ (ทดสอบที่แรงดัน 500 Vdc)	Y				By vendor	
15	ตรวจสอบการทำงานของเบรกเกอร์ ชุด Tie	Y				By vendor	ทดสอบ On , Off , Trip
16	ตรวจเช็คสายกราวด์ภายในตู้	Y				By vendor	
17	Thermo scan ภายในตู้ (หลังดำเนินการ)	Y				By vendor	

ช่อง Status โปรดระบุ N = Normal/ปกติ AB = Abnormal/ไม่ปกติ F = Fail / ไม่สามารถใช้งานได้

ข้อเสนอแนะ/บันทึกการแก้ไข

.....

.....

SAFETY NOTE :
1) ต้องมั่นใจว่าตัดกระแสไฟฟ้าแล้ว ก่อนที่จะสัมผัสส่วนที่มีไฟฟ้าจ่าย
2) ต้องแน่ใจว่าได้มีการติดป้ายเตือนบริเวณตู้ควบคุมต่างๆ ที่ดำเนินการ
3) ต้องแน่ใจว่าระบบอยู่ในสภาวะปกติ หลังจากดำเนินการข้างต้น

รายการอุปกรณ์
1.ประแจทอล์ค 2.เมกโอห์มมิเตอร์ 3.ถุงมือ 4.ไขควง
5.ดิจิตอลมิเตอร์ 6.Thermo scan 7.ใบตรวจเช็ค 8.ปากกา

บำรุงรักษาโดย	ตรวจสอบโดย	รับทราบโดย
1..... 2..... วิศวกร / ช่างเทคนิค Date : 09 / 10 / 68	( ) ผู้จัดการอาคาร / ผช.ผู้จัดการอาคาร Date : ...../...../.....	( ) ผู้จัดการอาคาร / ผช.ผู้จัดการอาคาร Date : ...../...../.....

Preventive Maintenance Main Distribution Board

LPP property management

แบบฟอร์มตรวจสอบการบำรุงรักษาเชิงป้องกันตู้แผงจ่ายไฟฟ้าหลัก

โครงการ.....เอก ศรี กรีน ซ1.....	Location/สถานที่.....	ยี่ห้อ.....	รุ่น.....	PM PLAN
เครื่องจักร : MDB 2 No.....	Transformer No.....	Main Breaker .....Amp	M / 2M / Q / H / Y	

	Description	Plan	Status N	Status AB	Status F	Maintenance By :	Remark
	Visual check และตรวจสอบ						
1	สภาพทั่วไป	M	✓				มีกลิ่นไหม้ เสียงผิดป
2	ตรวจสอบ หลอดไฟแสดงสถานะ (ติดทุกดวง)	M	✓				ปลี่ยนอุปกรณ์ถ้าจำเป็
	กระแสไฟฟ้า R.175..Amp , S.172..Amp , T.155..A	M	✓				
	แรงดันไฟฟ้า RS.399.....V , RT.399.....V , ST.399.....V	M	✓				
3	บันทึกค่า แรงดันไฟฟ้า RN.220.....V , TN.222.....V , SN.220.....V	M	✓				
	กำลังไฟฟ้า 140 kW	M	✓				
	ชุดควบคุม คาปาซิเตอร์ P.F. 0.99.....	M	✓				
4	ตรวจสอบ และทำความสะอาดห้อง	M	✓				
5	ตรวจสอบสายกราวด์และจุดต่อลงดินของตู้	Q					ปกติ ไม่สูญหาย
6	Thermo scan ภายในตู้ (ก่อนดำเนินการ)	Y				By vendor	
7	เปิดฝาตู้ทำความสะอาดภายใน	Y				By vendor	
8	ตรวจสอบจุดต่อต่างๆ ทั้งวงจรไฟฟ้ากำลังและวงจรคว	Y				By vendor	
9	ตรวจสอบชุด Control และอุปกรณ์ต่างๆเช่น Fuse link , Rela	Y				By vendor	
10	ทดสอบการ Transfer ของ ATS	Y				By vendor	
11	ทดสอบการทำงานชุดควบคุม TRIP UNIT ของ ACB ตามค	Y				By vendor	ใช้เครื่องมือทดสอบ
12	ตรวจสอบการทำงานชุด Under Voltage และ Time Delay	Y				By vendor	
13	ตรวจสอบจุดขันทอล์ค	Y				By vendor	ซ้ำให้แน่นด้วยประแจท
14	ตรวจสอบความเป็นฉนวนของบัสบาร์ (ทดสอบที่แรงดั	Y				By vendor	
15	ตรวจสอบการทำงานของเบรกเกอร์ ชุด Tie	Y				By vendor	ทดสอบ On , Off , Trip
16	ตรวจเช็คสายกราวด์ภายในตู้	Y				By vendor	
17	Thermo scan ภายในตู้ (หลังดำเนินการ)	Y				By vendor	

ช่อง Status โปรดระบุ N = Normal/ปกติ AB = Abnormal/ไม่ปกติ F = Fail / ไม่สามารถใช้งานได้

ข้อเสนอแนะ/บันทึกการแก้ไข

.....

.....

SAFETY NOTE :
1) ต้องมั่นใจว่าตัดกระแสไฟฟ้าแล้ว ก่อนที่จะสัมผัสส่วนที่มีไฟฟ้า
2) ต้องแน่ใจว่าได้มีการติดป้ายเตือนบริเวณตู้ควบคุมต่างๆ ที่ดำเนิน
3) ต้องแน่ใจว่าระบบอยู่ในสภาวะปกติ หลังจากดำเนินการข้างต้น

รายการอุปกรณ์
1.ประแจทอล์ค 2.เมกโอห์มมิเต 3.ถุงมือ 4.ไขควง
5.ดิจิตอลมิเตอร์ 6.Thermo scan 7.ใบตรวจเช็ค 8.ปากกา

บำรุงรักษาโดย	ตรวจสอบโดย	รับทราบโดย
1.....[redacted].....	( )	( )
2.....		
วิศวกร / ช่างเทคนิค	ผู้จัดการอาคาร / ผช.ผู้จัดการอาคาร	ผู้จัดการอาคาร / ผช.ผู้จัดการอาคาร
Date : 09.../10.../68...	Date : ...../...../.....	Date : ...../...../.....

Preventive Maintenance Main Distribution Board

LPP property management

แบบฟอร์มตรวจสอบการบำรุงรักษาเชิงป้องกันตู้แผงจ่ายไฟฟ้าหลัก

โครงการ 600 ลาพีส 81	Location/สถานที่.....	ยี่ห้อ.....	รุ่น.....	PM PLAN
เครื่องจักร : MDB 1 No.....	Transformer No.....	Main Breaker .....Amp		M 2M Q H Y

	Description	Plan	Status N	Status AB	Status F	Maintenance By :	Remark
	Visual check และตรวจสอบ						
1	สภาพทั่วไป	M	✓				ไม่มีกลิ่นไหม้ เสียงผิดปกติ
2	ตรวจสอบ หลอดไฟแสดงสถานะ (ติดทุกดวง)	M	✓				เปลี่ยนอุปกรณ์ถ้าจำเป็น
3	บันทึกค่า กระแสไฟฟ้า R 103 Amp , S 145 Amp , T 123 Amp	M	✓				
	แรงดันไฟฟ้า RS 399 V , RT 398 V , ST 377 V	M	✓				
	แรงดันไฟฟ้า RN 221 V , TN 220 V , SN 222 V	M	✓				
	กำลังไฟฟ้า 80 kW	M	✓				
	ชุดควบคุม คาปาซิเตอร์ P.F. 0.99	M	✓				
4	ตรวจสอบ และทำความสะอาดห้อง	M	✓				
5	ตรวจสอบสายกราวด์และจุดต่อลงดินของตู้	Q					ปกติ ไม่สูญหาย
6	Thermo scan ภายในตู้ (ก่อนดำเนินการ)	Y				By vendor	
7	เปิดฝาตู้ทำความสะอาดภายใน	Y				By vendor	
8	ตรวจสอบจุดต่อต่างๆ ทั้งวงจรไฟฟ้ากำลังและวงจรควบคุม	Y				By vendor	
9	ตรวจสอบชุด Control และอุปกรณ์ต่างๆเช่น Fuse link , Relay	Y				By vendor	
10	ทดสอบการ Transfer ของ ATS	Y				By vendor	
11	ทดสอบการทำงานชุดควบคุม TRIP UNIT ของ ACB ตามค่าที่ตั้งไว้	Y				By vendor	ใช้เครื่องมือทดสอบ
12	ตรวจสอบการทำงานชุด Under Voltage และ Time Delay	Y				By vendor	
13	ตรวจสอบจุดขันทอล์ค	Y				By vendor	ขั้นซ้ำให้แน่นด้วยประแจทอล์ค
14	ตรวจสอบความเป็นฉนวนของบัสบาร์ (ทดสอบที่แรงดัน 500 Vdc)	Y				By vendor	
15	ตรวจสอบการทำงานของเบรกเกอร์ ชุด Tie	Y				By vendor	ทดสอบ On , Off , Trip
16	ตรวจเช็คสายกราวด์ภายในตู้	Y				By vendor	
17	Thermo scan ภายในตู้ (หลังดำเนินการ)	Y				By vendor	

ช่อง Status โปรดระบุ N = Normal/ปกติ AB = Abnormal/ไม่ปกติ F = Fail / ไม่สามารถใช้งานได้

ข้อเสนอแนะ/บันทึกการแก้ไข

.....

.....

SAFETY NOTE :
1) ต้องมั่นใจว่าตัดกระแสไฟฟ้าแล้ว ก่อนที่จะสัมผัสส่วนที่มีไฟฟ้าจ่าย
2) ต้องแน่ใจว่าได้มีการติดป้ายเตือนบริเวณตู้ควบคุมต่างๆ ที่ดำเนินการ
3) ต้องแน่ใจว่าระบบอยู่ในสภาวะปกติ หลังจากดำเนินการข้างต้น

รายการอุปกรณ์
1.ประแจทอล์ค 2.เมกโอห์มมิเตอร์ 3.ถุงมือ 4.ไขควง
5.ดิจิตอลมิเตอร์ 6.Thermo scan 7.ใบตรวจเช็ค 8.ปากกา

บำรุงรักษาโดย	ตรวจสอบโดย	รับทราบโดย
1..... [redacted] ..... 2..... วิศวกร / ช่างเทคนิค Date : 10 / 11 / 68	( ) ผู้จัดการอาคาร / ผช.ผู้จัดการอาคาร Date : ...../...../.....	( ) ผู้จัดการอาคาร / ผช.ผู้จัดการอาคาร Date : ...../...../.....

Preventive Maintenance Main Distribution Board

LPP property management

แบบฟอร์มตรวจสอบการบำรุงรักษาเชิงป้องกันตู้แผงจ่ายไฟฟ้าหลัก

โครงการ.....เอ ดาฟิช ลาดพร้าว.....	Location/สถานที่.....	ยี่ห้อ.....	รุ่น.....	PM PLAN
เครื่องจักร : MDB 2 No.....	Transformer No.....	Main Breaker .....Amp		M / 2M / Q / H / Y

	Description	Plan	Status N	Status AB	Status F	Maintenance By :	Remark
	Visual check และตรวจสอบ						
1	สภาพทั่วไป	M	✓				มีกลิ่นไหม้ เสียงผิดป
2	ตรวจสอบ หลอดไฟแสดงสถานะ (ติดทุกดวง)	M	✓				ปลี่ยนอุปกรณ์ถ้าจำเป็
	กระแสไฟฟ้า R.172 Amp , S.175 Amp , T.145 A	M	✓				
	แรงดันไฟฟ้า RS.399 V , RT.399 V , ST.399 V	M	✓				
3	บันทึกค่า แรงดันไฟฟ้า RN.221 V , TN.221 V , SN.220 V	M	✓				
	กำลังไฟฟ้า 141 kW	M	✓				
	ชุดควบคุม คาปาซิเตอร์ P.F. 0.99	M	✓				
4	ตรวจสอบ และทำความสะอาดห้อง	M	✓				
5	ตรวจสอบสายกราวด์และจุดต่อลงดินของตู้	Q					ปกติ ไม่สูญหาย
6	Thermo scan ภายในตู้ (ก่อนดำเนินการ)	Y				By vendor	
7	เปิดฝาตู้ทำความสะอาดภายใน	Y				By vendor	
8	ตรวจสอบจุดต่อต่างๆ ทั้งวงจรไฟฟ้ากำลังและวงจรคว	Y				By vendor	
9	ตรวจสอบชุด Control และอุปกรณ์ต่างๆเช่น Fuse link , Rela	Y				By vendor	
10	ทดสอบการ Transfer ของ ATS	Y				By vendor	
11	ทดสอบการทำงานชุดควบคุม TRIP UNIT ของ ACB ตามค	Y				By vendor	ใช้เครื่องมือทดสอบ
12	ตรวจสอบการทำงานชุด Under Voltage และ Time Delay	Y				By vendor	
13	ตรวจสอบจุดขันทอล์ค	Y				By vendor	ซ้ำให้แน่นด้วยประแจทอ
14	ตรวจสอบความเป็นฉนวนของบัสบาร์ (ทดสอบที่แรงดั	Y				By vendor	
15	ตรวจสอบการทำงานของเบรกเกอร์ ชุด Tie	Y				By vendor	ทดสอบ On , Off , Trip
16	ตรวจเช็คสายกราวด์ภายในตู้	Y				By vendor	
17	Thermo scan ภายในตู้ (หลังดำเนินการ)	Y				By vendor	

ช่อง Status โปรดระบุ N = Normal/ปกติ AB = Abnormal/ไม่ปกติ F = Fail / ไม่สามารถใช้งานได้

ข้อเสนอแนะ/บันทึกการแก้ไข

.....

.....

SAFETY NOTE :
1) ต้องมั่นใจว่าตัดกระแสไฟฟ้าแล้ว ก่อนที่จะสัมผัสส่วนที่มีไฟฟ้า
2) ต้องแน่ใจว่าได้มีการติดป้ายเตือนบริเวณตู้ควบคุมต่างๆ ที่ดำเนิน
3) ต้องแน่ใจว่าระบบอยู่ในสภาวะปกติ หลังจากดำเนินการข้างต้น

รายการอุปกรณ์
1.ประแจทอล์ค 2.เมกโอห์มมิเต 3.ถุงมือ 4.ไขควง
5.ดิจิตอลมิเตอร์ 6.Thermo scan 7.ใบตรวจเช็ค 8.ปากกา

บำรุงรักษาโดย	ตรวจสอบโดย	รับทราบโดย
1..... [redacted] ..... 2..... วิศวกร / ช่างเทคนิค Date : 10/11/68	( ) ผู้จัดการอาคาร / ผช.ผู้จัดการอาคาร Date : ...../...../.....	( ) ผู้จัดการอาคาร / ผช.ผู้จัดการอาคาร Date : ...../...../.....

Preventive Maintenance Main Distribution Board

LPP property management

แบบฟอร์มตรวจสอบการบำรุงรักษาเชิงป้องกันตู้แผงจ่ายไฟฟ้าหลัก

โครงการ 100 สาพีส	Location/สถานที่.....	ยี่ห้อ.....	รุ่น.....	PM PLAN
เครื่องจักร : MDB 1 No.....	Transformer No.....	Main Breaker .....Amp		M / 2M / Q / H / Y

	Description	Plan	Status N	Status AB	Status F	Maintenance By :	Remark
	Visual check และตรวจสอบ						
1	สภาพทั่วไป	M	✓				ไม่มีกลิ่นไหม้ เสียงผิดปกติ
2	ตรวจสอบ หลอดไฟแสดงสถานะ (ติดทุกดวง)	M	✓				เปลี่ยนอุปกรณ์ถ้าจำเป็น
3	บันทึกค่า กระแสไฟฟ้า R 111 Amp , S 143 Amp , T 124 Amp	M	✓				
	แรงดันไฟฟ้า RS 399 V , RT 398 V , ST 397 V	M	✓				
	แรงดันไฟฟ้า RN 221 V , TN 220 V , SN 222 V	M	✓				
	กำลังไฟฟ้า 74 kW	M	✓				
	ชุดควบคุม คาปาซิเตอร์ P.F. 0.99	M	✓				
4	ตรวจสอบ และทำความสะอาดห้อง	M	✓				
5	ตรวจสอบสายกราวด์และจุดต่อลงดินของตู้	Q					ปกติ ไม่สูญหาย
6	Thermo scan ภายในตู้ (ก่อนดำเนินการ)	Y				By vendor	
7	เปิดฝาตู้ทำความสะอาดภายใน	Y				By vendor	
8	ตรวจสอบจุดต่อต่างๆ ทั้งวงจรไฟฟ้ากำลังและวงจรควบคุม	Y				By vendor	
9	ตรวจสอบชุด Control และอุปกรณ์ต่างๆเช่น Fuse link , Relay	Y				By vendor	
10	ทดสอบการ Transfer ของ ATS	Y				By vendor	
11	ทดสอบการทำงานชุดควบคุม TRIP UNIT ของ ACB ตามค่าที่ตั้งไว้	Y				By vendor	ใช้เครื่องมือทดสอบ
12	ตรวจสอบการทำงานชุด Under Voltage และ Time Delay	Y				By vendor	
13	ตรวจสอบจุดขันทอล์ค	Y				By vendor	ขั้นซ้ำให้แน่นด้วยประแจทอล์ค
14	ตรวจสอบความเป็นฉนวนของบัสบาร์ (ทดสอบที่แรงดัน 500 Vdc)	Y				By vendor	
15	ตรวจสอบการทำงานของเบรกเกอร์ ชุด Tie	Y				By vendor	ทดสอบ On , Off , Trip
16	ตรวจเช็คสายกราวด์ภายในตู้	Y				By vendor	
17	Thermo scan ภายในตู้ (หลังดำเนินการ)	Y				By vendor	

ช่อง Status โปรดระบุ N = Normal/ปกติ AB = Abnormal/ไม่ปกติ F = Fail / ไม่สามารถใช้งานได้

ข้อเสนอแนะ/บันทึกการแก้ไข

.....

.....

SAFETY NOTE :
1) ต้องมั่นใจว่าตัดกระแสไฟฟ้าแล้ว ก่อนที่จะสัมผัสส่วนที่มีไฟฟ้าจ่าย
2) ต้องแน่ใจว่าได้มีการติดป้ายเตือนบริเวณตู้ควบคุมต่างๆ ที่ดำเนินการ
3) ต้องแน่ใจว่าระบบอยู่ในสภาวะปกติ หลังจากดำเนินการข้างต้น

รายการอุปกรณ์
1.ประแจทอล์ค 2.เมกโอห์มมิเตอร์ 3.ถุงมือ 4.ไขควง
5.ดิจิตอลมิเตอร์ 6.Thermo scan 7.ใบตรวจเช็ค 8.ปากกา

บำรุงรักษาโดย	ตรวจสอบโดย	รับทราบโดย
1.....[redacted].....	( )	( )
2.....	ผู้จัดการอาคาร / ผช.ผู้จัดการอาคาร	ผู้จัดการอาคาร / ผช.ผู้จัดการอาคาร
วิศวกร / ช่างเทคนิค	Date : ...../...../.....	Date : ...../...../.....
Date : 11/12/68.		

Preventive Maintenance Main Distribution Board

LPP property management

แบบฟอร์มตรวจสอบการบำรุงรักษาเชิงป้องกันตู้แผงจ่ายไฟฟ้าหลัก

โครงการ ...เอ็ม ดาพีช ศรีจัน ฮา...	Location/สถานที่.....	ยี่ห้อ.....	รุ่น.....	PM PLAN
เครื่องจักร : MDB 2 No.....	Transformer No.....	Main Breaker .....Amp		M / 2M / Q / H / Y

	Description	Plan	Status N	Status AB	Status F	Maintenance By :	Remark
	Visual check และตรวจสอบ						
1	สภาพทั่วไป	M	✓				มีกลิ่นไหม้ เสียงผิดป
2	ตรวจสอบ หลอดไฟแสดงสถานะ (ติดทุกดวง)	M	✓				ปลี่ยนอุปกรณ์ถ้าจำเป็
	กระแสไฟฟ้า R.145 Amp , S.175 Amp , T.175 A	M	✓				
	แรงดันไฟฟ้า RS.399 V , RT.399 V , ST.397 V	M	✓				
3	บันทึกค่า แรงดันไฟฟ้า RN.221 V , TN.221 V , SN.220 V	M	✓				
	กำลังไฟฟ้า 132 kW	M	✓				
	ชุดควบคุม คาปาซิเตอร์ P.F. 0.99	M	✓				
4	ตรวจสอบ และทำความสะอาดห้อง	M	✓				
5	ตรวจสอบสายกราวด์และจุดต่อลงดินของตู้	Q					ปกติ ไม่สูญหาย
6	Thermo scan ภายในตู้ (ก่อนดำเนินการ)	Y				By vendor	
7	เปิดฝาตู้ทำความสะอาดภายใน	Y				By vendor	
8	ตรวจสอบจุดต่อต่างๆ ทั้งวงจรไฟฟ้ากำลังและวงจรคว	Y				By vendor	
9	ตรวจสอบชุด Control และอุปกรณ์ต่างๆเช่น Fuse link , Rela	Y				By vendor	
10	ทดสอบการ Transfer ของ ATS	Y				By vendor	
11	ทดสอบการทำงานชุดควบคุม TRIP UNIT ของ ACB ตามค	Y				By vendor	ใช้เครื่องมือทดสอบ
12	ตรวจสอบการทำงานชุด Under Voltage และ Time Delay	Y				By vendor	
13	ตรวจสอบจุดขันทอล์ค	Y				By vendor	ซ้ำให้แน่นด้วยประแจทอ
14	ตรวจสอบความเป็นฉนวนของบัสบาร์ (ทดสอบที่แรงดั	Y				By vendor	
15	ตรวจสอบการทำงานของเบรกเกอร์ ชุด Tie	Y				By vendor	ทดสอบ On , Off , Trip
16	ตรวจเช็คสายกราวด์ภายในตู้	Y				By vendor	
17	Thermo scan ภายในตู้ (หลังดำเนินการ)	Y				By vendor	

ช่อง Status โปรดระบุ N = Normal/ปกติ AB = Abnormal/ไม่ปกติ F = Fail / ไม่สามารถใช้งานได้

ข้อเสนอแนะ/บันทึกการแก้ไข

.....

.....

SAFETY NOTE :
1) ต้องมั่นใจว่าตัดกระแสไฟฟ้าแล้ว ก่อนที่จะสัมผัสส่วนที่มีไฟฟ้า
2) ต้องแน่ใจว่าได้มีการติดป้ายเตือนบริเวณตู้ควบคุมต่างๆ ที่ดำเนิน
3) ต้องแน่ใจว่าระบบอยู่ในสภาวะปกติ หลังจากดำเนินการข้างต้น

รายการอุปกรณ์
1.ประแจทอล์ค 2.เมกโอห์มมิเต 3.ถุงมือ 4.ไขควง
5.ดิจิตอลมิเตอร์ 6.Thermo scan 7.ใบตรวจเช็ค 8.ปากกา

บำรุงรักษาโดย	ตรวจสอบโดย	รับทราบโดย
1.....[redacted].....	( )	( )
2.....		
วิศวกร / ช่างเทคนิค	ผู้จัดการอาคาร / ผช.ผู้จัดการอาคาร	ผู้จัดการอาคาร / ผช.ผู้จัดการอาคาร
Date : 11/12/68	Date : ...../...../.....	Date : ...../...../.....

Preventive Maintenance Generator

แบบฟอร์มตรวจสอบการบำรุงรักษาเชิงป้องกันเครื่องกำเนิดไฟฟ้าสำรอง

LPP property management

โครงการ(ชุมชน).....เดอะกาฟิ.....สุขุมวิท..... | Location/สถานที่..... | ยี่ห้อ..... | รุ่น..... | PM PLAN

เครื่องจักร : เครื่องกำเนิดไฟฟ้าสำรอง No..... | kVA..... | kW..... | ขนาด Tank น้ำมัน..... ลิตร | M | 2M | Q | H | Y

	Description	Plan	Status N	Status AB	Status F	Maintenance By :	Remark
	1. Visual check และตรวจสอบ						
	ก่อนเดินเครื่อง						
1.1	สภาพทั่วไป	M	N				
1.2	ระดับน้ำมันเครื่อง (วัดขณะที่ก่อนและหลังการเดินเครื่อ	M	N				อยู่ระหว่าง LOW - HIGH
1.3	ระดับน้ำหล่อเย็น	M	N				อยู่ระหว่าง LOW - HIGH
1.4	อุณหภูมิน้ำหล่อเย็น	M	N				80 - 90 องศาเซลเซียส
1.5	ขั้วแบตเตอรี่และสายแบตเตอรี่	M	N				ขันแน่น ไม่สกปรก
1.6	แรงดันแบตเตอรี่ ชุดที่1.....13.....Volt	M	N				12 / 24 V
	ชุดที่2.....13.....Volt	M	N				12 / 24 V
1.7	วันที่เปลี่ยนแบตเตอรี่ .....09/09/67.....(วัน/เดือน/ปี)	M	N				
1.8	ระดับน้ำกลั่นแบตเตอรี่ (สูงท่วมแผ่นธาตุ)	M	N				
1.9	ค่าความถ่วงจำเพาะแบตเตอรี่ (ถพ.ไม่ต่ำกว่า1.250)	M	N				
1.10	ชุดชาร์ตแบตเตอรี่	M	N				
1.11	สภาพกรองอากาศ	M	N				
1.12	สายพานพัดลม , หม้อน้ำ	M	N				
1.13	เกจวัดต่างๆ ด้านเครื่องยนต์	M	N				
1.14	แผงควบคุมเครื่องกำเนิดไฟฟ้า	M	N				
1.15	สายเมนและสาย Control	M	N				
	ขณะเดินเครื่อง						
1.16	อุณหภูมิน้ำมันเครื่อง ค่าที่วัดได้ .....75.C.....(เซลเซียส)	M	N				
1.17	แรงดันน้ำมันเครื่อง ค่าที่วัดได้ .....98.6..... PSI	M	N				40 - 75 PSI
1.18	แรงดันน้ำมันเชื้อเพลิง ค่าที่วัดได้ ..... PSI	M	N				
1.19	แรงดันไฟฟ้าขณะเดินเครื่องยนต์ (380 - 400 โวลท์) ค่าที่วัดได้ R-S.398 / S-T.396 / T-R.398	M	N				
1.20	ความถี่ไฟฟ้าขณะเดินเครื่องยนต์ (50 Hz) ค่าที่วัดได้50	M	N				49 - 51 Hz
1.21	ความเร็วรอบเครื่องยนต์ ค่าที่วัดได้ .....1502..... RPM.	M	N				1470 - 1510 RPM
1.22	ตรวจสอบการทำงานของ ATS 'OFF Breaker EMDB'	M	N				
1.23	สภาพท่อเติมน้ำมันเข้าแท้งค์(ไม่ผุกร่อน) , สภาพแท้งค์	Q					
1.24	ตรวจสอบการนำเข้าของอากาศ/การระบายอากาศ	Q					
1.25	ตรวจสอบความหนาแน่น , จุดต่อทางไฟฟ้า , จุดต่อลงดิ	Y				By vendor	
	หลังเดินเครื่อง						
1.26	ตรวจสอบอุปกรณ์ตัดตอน "เบรกเกอร์ต้องอยู่ตำแหน่ง C	M	N				
1.27	ระดับน้ำมันเชื้อเพลิง (มากกว่า 75%ของแท้งค์) ปัจจุบัน	M	N				
	2. ทำความสะอาด						
2.1	ห้องเครื่องยนต์	M	N				
2.2	ขั้วของแบตเตอรี่	M	N				
2.3	ตู้ควบคุมไฟฟ้า	Y				By vendor	
2.4	พัดลมระบายอากาศและรังผึ้ง	Y				By vendor	
	3. เปลี่ยนอุปกรณ์ตามอายุการใช้งาน						
3.1	เปลี่ยนถ่ายน้ำหม้อน้ำระบายความร้อน (1 ปี)	Y				By vendor	
3.2	กรองน้ำมันเครื่อง (250 ชั่วโมงการทำงานหรือ 1 ปี)	Y				By vendor	
3.3	กรองอากาศ (250 ชั่วโมงการทำงานหรือ 1 ปี)	Y				By vendor	
3.4	กรองน้ำมันเชื้อเพลิง (250 ชั่วโมงการทำงานหรือ 1 ปี)	Y				By vendor	

ช่อง Status โปรดระบุ N = Normal/ปกติ AB = Abnormal/ไม่ปกติ F = Fail / ไม่สามารถใช้งานได้

ข้อเสนอแนะ/บันทึกการแก้ไข .....

SAFETY NOTE :
1) ต้องมั่นใจว่าตัดกระแสไฟฟ้าแล้ว ก่อนที่จะสัมผัสส่วนที่
2) ต้องแน่ใจว่าได้มีการติดป้ายเตือนบริเวณตู้ควบคุมต่างๆ
3) ต้องแน่ใจว่าระบบอยู่ในสภาวะปกติ หลังจากดำเนินการ

รายการอุปกรณ์
1.ไฮโดรมิเตอร์ 2.ดิจิตอลมิเตอ 3.ถุงมือ 4.ไขควงเช็คไฟ
5.แว่นตา 6.ที่ครอบหู 7.ใบตรวจเช็ค 8.ปากกา

บำรุงรักษาโดย	ตรวจสอบโดย	รับทราบโดย
1.....[redacted].....	( )	( )
2.....	ผู้จัดการอาคาร / ผช.ผู้จัดการอาคาร	ผู้จัดการอาคาร / ผช.ผู้จัดการอาคาร
วิศวกร / ช่างเทคนิค	Date : ...../...../.....	Date : ...../...../.....
Date : 10.../07.../67...		

Preventive Maintenance Generator

แบบฟอร์มตรวจสอบการบำรุงรักษาเชิงป้องกันเครื่องกำเนิดไฟฟ้าสำรอง

LPP property management

โครงการ(ชุมชน).....เดอ คาฟิช ชัยนาท.....	Location/สถานที่.....	ยี่ห้อ.....	รุ่น.....	PM PLAN
เครื่องจักร : เครื่องกำเนิดไฟฟ้าสำรอง No.....	kVA.....	kW.....	ขนาด Tank น้ำมัน..... ลิตร	M / 2M / Q / H / Y

	Description	Plan	Status N	Status AB	Status F	Maintenance By :	Remark
	1. Visual check และตรวจสอบ						
	ก่อนเดินเครื่อง						
1.1	สภาพทั่วไป	M	✓				
1.2	ระดับน้ำมันเครื่อง (วัดขณะที่ก่อนและหลังการเดินเครื่อ	M	✓				อยู่ระหว่าง LOW - HIGH
1.3	ระดับน้ำหล่อเย็น	M	✓				อยู่ระหว่าง LOW - HIGH
1.4	อุณหภูมิน้ำหล่อเย็น	M	✓				80 - 90 องศาเซลเซียส
1.5	ขั้วแบตเตอรี่และสายแบตเตอรี่	M	✓				ขันแน่น ไม่สกปรก
1.6	แรงดันแบตเตอรี่ ชุดที่1.....13.....Volt	M	✓				12 / 24 V
	ชุดที่2.....13.....Volt	M	✓				12 / 24 V
1.7	วันที่เปลี่ยนแบตเตอรี่ .....09/09/67.....(วัน/เดือน/ปี)	M	✓				
1.8	ระดับน้ำกลั่นแบตเตอรี่ (สูงท่วมแผ่นธาตุ)	M	✓				
1.9	ค่าความถ่วงจำเพาะแบตเตอรี่ (ถพ.ไม่ต่ำกว่า1.250)	M	✓				
1.10	ชุดชาร์ตแบตเตอรี่	M	✓				
1.11	สภาพกรองอากาศ	M	✓				
1.12	สายพานพัดลม , หม้อน้ำ	M	✓				
1.13	เกจ์วัดต่างๆ ด้านเครื่องยนต์	M	✓				
1.14	แผงควบคุมเครื่องกำเนิดไฟฟ้า	M	✓				
1.15	สายเมนและสาย Control	M	✓				
	ขณะเดินเครื่อง						
1.16	อุณหภูมิน้ำมันเครื่อง ค่าที่วัดได้ .....75..... (เซลเซียส)	M	✓				
1.17	แรงดันน้ำมันเครื่อง ค่าที่วัดได้ .....98.6..... PSI	M	✓				40 - 75 PSI
1.18	แรงดันน้ำมันเชื้อเพลิง ค่าที่วัดได้ ..... PSI	M	✓				
1.19	แรงดันไฟฟ้าขณะเดินเครื่องยนต์ (380 - 400 โวลท์)	M	✓				
	ค่าที่วัดได้ R-S.399./ S-T.399./ T-R.399.						
1.20	ความถี่ไฟฟ้าขณะเดินเครื่องยนต์ (50 Hz) ค่าที่วัดได้ .50	M	✓				49 - 51 Hz
1.21	ความเร็วรอบเครื่องยนต์ ค่าที่วัดได้ .....1502..... RPM.	M	✓				1470 - 1510 RPM
1.22	ตรวจสอบการทำงานของ ATS 'OFF Breaker EMDB'	M	✓				
1.23	สภาพท่อเติมน้ำมันเข้าแท็งค์(ไม่ผุกร่อน) , สภาพแท็งค์	Q					
1.24	ตรวจสอบการนำเข้าของอากาศ/การระบายอากาศ	Q					
1.25	ตรวจสอบความหนาแน่น , จุดต่อทางไฟฟ้า , จุดต่อลงดิ	Y				By vendor	
	หลังเดินเครื่อง						
1.26	ตรวจสอบอุปกรณ์ตัดตอน "เบรกเกอร์ต้องอยู่ตำแหน่ง (	M	✓				
1.27	ระดับน้ำมันเชื้อเพลิง (มากกว่า 75%ของแท็งค์) ปัจจุบัน	M	✓				
	2. ทำความสะอาด						
2.1	ห้องเครื่องยนต์	M	✓				
2.2	ขั้วของแบตเตอรี่	M	✓				
2.3	ตู้ควบคุมไฟฟ้า	Y				By vendor	
2.4	พัดลมระบายอากาศและรังผึ้ง	Y				By vendor	
	3. เปลี่ยนอุปกรณ์ตามอายุการใช้งาน						
3.1	เปลี่ยนถ่ายน้ำหม้อน้ำระบายความร้อน (1 ปี)	Y				By vendor	
3.2	กรองน้ำมันเครื่อง (250 ชั่วโมงการทำงานหรือ 1 ปี)	Y				By vendor	
3.3	กรองอากาศ (250 ชั่วโมงการทำงานหรือ 1 ปี)	Y				By vendor	
3.4	กรองน้ำมันเชื้อเพลิง (250 ชั่วโมงการทำงานหรือ 1 ปี)	Y				By vendor	

ช่อง Status โปรดระบุ N = Normal/ปกติ AB = Abnormal/ไม่ปกติ F = Fail / ไม่สามารถใช้งานได้

ข้อเสนอแนะ/บันทึกการแก้ไข .....

SAFETY NOTE :
1) ต้องมั่นใจว่าตัดกระแสไฟฟ้าแล้ว ก่อนที่จะสัมผัสส่วนที่
2) ต้องแน่ใจว่าได้มีการติดป้ายเตือนบริเวณตู้ควบคุมต่างๆ
3) ต้องแน่ใจว่าระบบอยู่ในสภาวะปกติ หลังจากดำเนินการ

รายการอุปกรณ์
1.ไฮโดรมิเตอร์ 2.ดิจิตอลมิเตอ 3.ถุงมือ 4.ไขควงเช็คไฟ
5.แว่นตา 6.ที่ครอบหู 7.ใบตรวจเช็ค 8.ปากกา

บำรุงรักษาโดย	ตรวจสอบโดย	รับทราบโดย
1.....[redacted].....	( )	( )
2.....	ผู้จัดการอาคาร / ผช.ผู้จัดการอาคาร	ผู้จัดการอาคาร / ผช.ผู้จัดการอาคาร
วิศวกร / ช่างเทคนิค	Date : ...../...../.....	Date : ...../...../.....
Date : 15/08/68		

Preventive Maintenance Generator

แบบฟอร์มตรวจสอบการบำรุงรักษาเชิงป้องกันเครื่องกำเนิดไฟฟ้าสำรอง

LPP property management

โครงการ(ชุมชน).....100 สาทิช ชั้น 81.....	Location/สถานที่.....	ยี่ห้อ.....	รุ่น.....	PM PLAN
เครื่องจักร : เครื่องกำเนิดไฟฟ้าสำรอง No.....	kVA.....	kW.....	ขนาด Tank น้ำมัน..... ลิตร	M 2M Q H Y

	Description	Plan	Status N	Status AB	Status F	Maintenance By :	Remark
	1. Visual check และตรวจสอบ						
	ก่อนเดินเครื่อง						
1.1	สภาพทั่วไป	M	✓				
1.2	ระดับน้ำมันเครื่อง (วัดขณะที่ก่อนและหลังการเดินเครื่อ	M	✓				อยู่ระหว่าง LOW - HIGH
1.3	ระดับน้ำหล่อเย็น	M	✓				อยู่ระหว่าง LOW - HIGH
1.4	อุณหภูมิน้ำหล่อเย็น	M	✓				80 - 90 องศาเซลเซียส
1.5	ขั้วแบตเตอรี่และสายแบตเตอรี่	M	✓				ขันแน่น ไม่สกปรก
1.6	แรงดันแบตเตอรี่ ชุดที่1.....13.....Volt	M	✓				12 / 24 V
	ชุดที่2.....13.....Volt	M	✓				12 / 24 V
1.7	วันที่เปลี่ยนแบตเตอรี่ .....09/09/67.....(วัน/เดือน/ปี)	M	✓				
1.8	ระดับน้ำกลั่นแบตเตอรี่ (สูงท่วมแผ่นธาตุ)	M	✓				
1.9	ค่าความถ่วงจำเพาะแบตเตอรี่ (ถ้พ.ไม่ต่ำกว่า1.250)	M	✓				
1.10	ชุดชาร์ตแบตเตอรี่	M	✓				
1.11	สภาพกรองอากาศ	M	✓				
1.12	สายพานพัดลม , หม้อน้ำ	M	✓				
1.13	เกจ์วัดต่างๆ ด้านเครื่องยนต์	M	✓				
1.14	แผงควบคุมเครื่องกำเนิดไฟฟ้า	M	✓				
1.15	สายเมนและสาย Control	M	✓				
	ขณะเดินเครื่อง						
1.16	อุณหภูมิน้ำมันเครื่อง ค่าที่วัดได้ .....75..... (เซลเซียส)	M	✓				
1.17	แรงดันน้ำมันเครื่อง ค่าที่วัดได้ .....98.6..... PSI	M	✓				40 - 75 PSI
1.18	แรงดันน้ำมันเชื้อเพลิง ค่าที่วัดได้ ..... PSI	M	✓				
1.19	แรงดันไฟฟ้าขณะเดินเครื่องยนต์ (380 - 400 โวล์ท)	M	✓				
	ค่าที่วัดได้ R-S.349./ S-T.348/ T-R.349						
1.20	ความถี่ไฟฟ้าขณะเดินเครื่องยนต์ (50 Hz) ค่าที่วัดได้ 50	M	✓				49 - 51 Hz
1.21	ความเร็วรอบเครื่องยนต์ ค่าที่วัดได้ .....1502..... RPM.	M	✓				1470 - 1510 RPM
1.22	ตรวจสอบการทำงานของ ATS 'OFF Breaker EMDB'	M	✓				
1.23	สภาพท่อเติมน้ำมันเข้าแท็งค์(ไม่ผุกร่อน) , สภาพแท็งค์	Q					
1.24	ตรวจสอบการนำเข้าของอากาศ/การระบายอากาศ	Q					
1.25	ตรวจสอบความหนาแน่น , จุดต่อทางไฟฟ้า , จุดต่อลงดิ	Y				By vendor	
	หลังเดินเครื่อง						
1.26	ตรวจสอบอุปกรณ์ตัดตอน "เบรกเกอร์ต้องอยู่ตำแหน่ง (	M	✓				
1.27	ระดับน้ำมันเชื้อเพลิง (มากกว่า 75%ของแท็งค์) ปัจจุบัน	M	✓				
	2. ทำความสะอาด						
2.1	ห้องเครื่องยนต์	M	✓				
2.2	ขั้วของแบตเตอรี่	M	✓				
2.3	ตู้ควบคุมไฟฟ้า	Y				By vendor	
2.4	พัดลมระบายอากาศและรังผึ้ง	Y				By vendor	
	3. เปลี่ยนอุปกรณ์ตามอายุการใช้งาน						
3.1	เปลี่ยนถ่ายน้ำหม้อน้ำระบายความร้อน (1 ปี)	Y				By vendor	
3.2	กรองน้ำมันเครื่อง (250 ชั่วโมงการทำงานหรือ 1 ปี)	Y				By vendor	
3.3	กรองอากาศ (250 ชั่วโมงการทำงานหรือ 1 ปี)	Y				By vendor	
3.4	กรองน้ำมันเชื้อเพลิง (250 ชั่วโมงการทำงานหรือ 1 ปี)	Y				By vendor	

ช่อง Status โปรดระบุ N = Normal/ปกติ AB = Abnormal/ไม่ปกติ F = Fail / ไม่สามารถใช้งานได้

ข้อเสนอแนะ/บันทึกการแก้ไข .....

SAFETY NOTE :
1) ต้องมั่นใจว่าตัดกระแสไฟฟ้าแล้ว ก่อนที่จะสัมผัสส่วนที่
2) ต้องแน่ใจว่าได้มีการติดป้ายเตือนบริเวณตู้ควบคุมต่างๆ
3) ต้องแน่ใจว่าระบบอยู่ในสภาวะปกติ หลังจากดำเนินการ

รายการอุปกรณ์
1.ไฮโดรมิเตอร์ 2.ดิจิตอลมิเตอ 3.ถุงมือ 4.ไขควงเช็คไฟ
5.แว่นตา 6.ที่ครอบหู 7.ใบตรวจเช็ค 8.ปากกา

บำรุงรักษาโดย	ตรวจสอบโดย	รับทราบโดย
1.....	( )	( )
2.....	ผู้จัดการอาคาร / ผช.ผู้จัดการอาคาร	ผู้จัดการอาคาร / ผช.ผู้จัดการอาคาร
วิศวกร / ช่างเทคนิค		
Date : 25/09/68	Date : ...../...../.....	Date : ...../...../.....

Preventive Maintenance Generator

แบบฟอร์มตรวจสอบการบำรุงรักษาเชิงป้องกันเครื่องกำเนิดไฟฟ้าสำรอง

LPP property management

โครงการ(ชุมชน)..... เจ๊ ลาน ช ๑๑๑ ๑๑	Location/สถานที่.....	ยี่ห้อ.....	รุ่น.....
เครื่องจักร : เครื่องกำเนิดไฟฟ้าสำรอง No.....	kVA.....	kW.....	ขนาด Tank น้ำมัน..... ลิตร

PM PLAN: M | 2M | Q | H | Y

	Description	Plan	Status N	Status AB	Status F	Maintenance By :	Remark
	1. Visual check และตรวจสอบ						
	ก่อนเดินเครื่อง						
1.1	สภาพทั่วไป	M	✓				
1.2	ระดับน้ำมันเครื่อง (วัดขณะที่ก่อนและหลังการเดินเครื่อ	M	✓				อยู่ระหว่าง LOW - HIGH
1.3	ระดับน้ำหล่อเย็น	M	✓				อยู่ระหว่าง LOW - HIGH
1.4	อุณหภูมิน้ำหล่อเย็น	M	✓				80 - 90 องศาเซลเซียส
1.5	ขั้วแบตเตอรี่และสายแบตเตอรี่	M	✓				ขันแน่น ไม่สกปรก
1.6	แรงดันแบตเตอรี่ ชุดที่1 ....12....Volt	M	✓				12 / 24 V
	ชุดที่2 ....12....Volt	M	✓				12 / 24 V
1.7	วันที่เปลี่ยนแบตเตอรี่ ....09/01/67....(วัน/เดือน/ปี)	M	✓				
1.8	ระดับน้ำกลั่นแบตเตอรี่ (สูงท่วมแผ่นธาตุ)	M	✓				
1.9	ค่าความถ่วงจำเพาะแบตเตอรี่ (ถพ.ไม่ต่ำกว่า1.250)	M	✓				
1.10	ชุดชาร์ตแบตเตอรี่	M	✓				
1.11	สภาพกรองอากาศ	M	✓				
1.12	สายพานพัดลม , หม้อน้ำ	M	✓				
1.13	เกจ์วัดต่างๆ ด้านเครื่องยนต์	M	✓				
1.14	แผงควบคุมเครื่องกำเนิดไฟฟ้า	M	✓				
1.15	สายเมนและสาย Control	M	✓				
	ขณะเดินเครื่อง						
1.16	อุณหภูมิน้ำมันเครื่อง ค่าที่วัดได้ ....75.... (เซลเซียส)	M	✓				
1.17	แรงดันน้ำมันเครื่อง ค่าที่วัดได้ ....99.6.... PSI	M	✓				40 - 75 PSI
1.18	แรงดันน้ำมันเชื้อเพลิง ค่าที่วัดได้ .... PSI	M	✓				
1.19	แรงดันไฟฟ้าขณะเดินเครื่องยนต์ (380 - 400 โวลท์)	M	✓				
	ค่าที่วัดได้ R-S..399../ S-T..399../ T-R..399..						
1.20	ความถี่ไฟฟ้าขณะเดินเครื่องยนต์ (50 Hz) ค่าที่วัดได้ ..50..	M	✓				49 - 51 Hz
1.21	ความเร็วรอบเครื่องยนต์ ค่าที่วัดได้ ....1502.... RPM.	M	✓				1470 - 1510 RPM
1.22	ตรวจสอบการทำงานของ ATS 'OFF Breaker EMDB'	M	✓				
1.23	สภาพท่อเติมน้ำมันเข้าแท้งค์(ไม่ผุกร่อน) , สภาพแท้งค์	Q					
1.24	ตรวจสอบการนำเข้าของอากาศ/การระบายอากาศ	Q					
1.25	ตรวจสอบความหนาแน่น , จุดต่อทางไฟฟ้า , จุดต่อลงดิ	Y				By vendor	
	หลังเดินเครื่อง						
1.26	ตรวจสอบอุปกรณ์ตัดตอน "เบรกเกอร์ต้องอยู่ตำแหน่ง C	M	✓				
1.27	ระดับน้ำมันเชื้อเพลิง (มากกว่า 75%ของแท้งค์) ปัจจุบัน	M	✓				
	2. ทำความสะอาด						
2.1	ห้องเครื่องยนต์	M	✓				
2.2	ขั้วของแบตเตอรี่	M	✓				
2.3	ตู้ควบคุมไฟฟ้า	Y				By vendor	
2.4	พัดลมระบายอากาศและรังผึ้ง	Y				By vendor	
	3. เปลี่ยนอุปกรณ์ตามอายุการใช้งาน						
3.1	เปลี่ยนถ่ายน้ำหม้อน้ำระบายความร้อน (1 ปี)	Y				By vendor	
3.2	กรองน้ำมันเครื่อง (250 ชั่วโมงการทำงานหรือ 1 ปี)	Y				By vendor	
3.3	กรองอากาศ (250 ชั่วโมงการทำงานหรือ 1 ปี)	Y				By vendor	
3.4	กรองน้ำมันเชื้อเพลิง (250 ชั่วโมงการทำงานหรือ 1 ปี)	Y				By vendor	

ช่อง Status โปรดระบุ N = Normal/ปกติ AB = Abnormal/ไม่ปกติ F = Fail / ไม่สามารถใช้งานได้

ข้อเสนอแนะ/บันทึกการแก้ไข .....

SAFETY NOTE :
1) ต้องมั่นใจว่าตัดกระแสไฟฟ้าแล้ว ก่อนที่จะสัมผัสส่วนที่
2) ต้องแน่ใจว่าได้มีการติดป้ายเตือนบริเวณตู้ควบคุมต่างๆ
3) ต้องแน่ใจว่าระบบอยู่ในสภาวะปกติ หลังจากดำเนินการ

รายการอุปกรณ์
1.ไฮโดรมิเตอร์ 2.ดิจิตอลมิเตอ 3.ถุงมือ 4.ไขควงเช็คไฟ
5.แว่นตา 6.ที่ครอบหู 7.ใบตรวจเช็ค 8.ปากกา

บำรุงรักษาโดย	ตรวจสอบโดย	รับทราบโดย
1.....[redacted].....	( )	( )
2.....	ผู้จัดการอาคาร / ผช.ผู้จัดการอาคาร	ผู้จัดการอาคาร / ผช.ผู้จัดการอาคาร
วิศวกร / ช่างเทคนิค	Date : ...../...../.....	Date : ...../...../.....
Date : ..20../..10../..68..		

Preventive Maintenance Generator

แบบฟอร์มตรวจสอบการบำรุงรักษาเชิงป้องกันเครื่องกำเนิดไฟฟ้าสำรอง

LPP property management

โครงการ(ชุมชน)....เอ.ศาฟี ซีซั่น ซี	Location/สถานที่.....	ยี่ห้อ.....	รุ่น.....	PM PLAN
เครื่องจักร : เครื่องกำเนิดไฟฟ้าสำรอง No.....	kVA.....	kW.....	ขนาด Tank น้ำมัน..... ลิตร	M / 2M / Q / H / Y

	Description	Plan	Status N	Status AB	Status F	Maintenance By :	Remark
	1. Visual check และตรวจสอบ						
	ก่อนเดินเครื่อง						
1.1	สภาพทั่วไป	M	✓				
1.2	ระดับน้ำมันเครื่อง (วัดขณะที่ก่อนและหลังการเดินเครื่อ	M	✓				อยู่ระหว่าง LOW - HIGH
1.3	ระดับน้ำหล่อเย็น	M	✓				อยู่ระหว่าง LOW - HIGH
1.4	อุณหภูมิน้ำหล่อเย็น	M	✓				80 - 90 องศาเซลเซียส
1.5	ขั้วแบตเตอรี่และสายแบตเตอรี่	M	✓				ขันแน่น ไม่สกปรก
1.6	แรงดันแบตเตอรี่ ชุดที่1.....13.....Volt	M	✓				12 / 24 V
	ชุดที่2.....13.....Volt	M	✓				12 / 24 V
1.7	วันที่เปลี่ยนแบตเตอรี่ .....09/04/67.....(วัน/เดือน/ปี)	M	✓				
1.8	ระดับน้ำกลั่นแบตเตอรี่ (สูงท่วมแผ่นธาตุ)	M	✓				
1.9	ค่าความถ่วงจำเพาะแบตเตอรี่ (ถพ.ไม่ต่ำกว่า1.250)	M	✓				
1.10	ชุดชาร์ตแบตเตอรี่	M	✓				
1.11	สภาพกรองอากาศ	M	✓				
1.12	สายพานพัดลม , หม้อน้ำ	M	✓				
1.13	เกจวัดต่างๆ ด้านเครื่องยนต์	M	✓				
1.14	แผงควบคุมเครื่องกำเนิดไฟฟ้า	M	✓				
1.15	สายเมนและสาย Control	M	✓				
	ขณะเดินเครื่อง						
1.16	อุณหภูมิน้ำมันเครื่อง ค่าที่วัดได้ .....75..... (เซลเซียส)	M	✓				
1.17	แรงดันน้ำมันเครื่อง ค่าที่วัดได้ .....47.7..... PSI	M	✓				40 - 75 PSI
1.18	แรงดันน้ำมันเชื้อเพลิง ค่าที่วัดได้ ..... PSI	M	✓				
1.19	แรงดันไฟฟ้าขณะเดินเครื่องยนต์ (380 - 400 โวลท์) ค่าที่วัดได้ R-S..399/ S-T..399/ T-R..399	M	✓				
1.20	ความถี่ไฟฟ้าขณะเดินเครื่องยนต์ (50 Hz) ค่าที่วัดได้ ..50..	M	✓				49 - 51 Hz
1.21	ความเร็วรอบเครื่องยนต์ ค่าที่วัดได้ ...1502..... RPM.	M	✓				1470 - 1510 RPM
1.22	ตรวจสอบการทำงานของ ATS 'OFF Breaker EMDB'	M	✓				
1.23	สภาพท่อเติมน้ำมันเข้าแท็งค์(ไม่ผุกร่อน) , สภาพแท็งค์	Q					
1.24	ตรวจสอบการนำเข้าของอากาศ/การระบายอากาศ	Q					
1.25	ตรวจสอบความหนาแน่น , จุดต่อทางไฟฟ้า , จุดต่อลงดิ	Y				By vendor	
	หลังเดินเครื่อง						
1.26	ตรวจสอบอุปกรณ์ตัดตอน "เบรกเกอร์ต้องอยู่ตำแหน่ง (	M	✓				
1.27	ระดับน้ำมันเชื้อเพลิง (มากกว่า 75%ของแท็งค์) ปัจจุบัน	M	✓				
	2. ทำความสะอาด						
2.1	ห้องเครื่องยนต์	M	✓				
2.2	ขั้วของแบตเตอรี่	M	✓				
2.3	ตู้ควบคุมไฟฟ้า	Y				By vendor	
2.4	พัดลมระบายอากาศและรังผึ้ง	Y				By vendor	
	3. เปลี่ยนอุปกรณ์ตามอายุการใช้งาน						
3.1	เปลี่ยนถ่ายน้ำหม้อน้ำระบายความร้อน (1 ปี)	Y				By vendor	
3.2	กรองน้ำมันเครื่อง (250 ชั่วโมงการทำงานหรือ 1 ปี)	Y				By vendor	
3.3	กรองอากาศ (250 ชั่วโมงการทำงานหรือ 1 ปี)	Y				By vendor	
3.4	กรองน้ำมันเชื้อเพลิง (250 ชั่วโมงการทำงานหรือ 1 ปี)	Y				By vendor	

ช่อง Status โปรดระบุ N = Normal/ปกติ AB = Abnormal/ไม่ปกติ F = Fail / ไม่สามารถใช้งานได้

ข้อเสนอแนะ/บันทึกการแก้ไข .....

SAFETY NOTE :
1) ต้องมั่นใจว่าตัดกระแสไฟฟ้าแล้ว ก่อนที่จะสัมผัสส่วนที่
2) ต้องแน่ใจว่าได้มีการติดป้ายเตือนบริเวณตู้ควบคุมต่างๆ
3) ต้องแน่ใจว่าระบบอยู่ในสภาวะปกติ หลังจากดำเนินการ

รายการอุปกรณ์
1.ไฮโดรมิเตอร์ 2.ดิจิตอลมิเตอ 3.ถุงมือ 4.ไขควงเช็คไฟ
5.แว่นตา 6.ที่ครอบหู 7.ใบตรวจเช็ค 8.ปากกา

บำรุงรักษาโดย	ตรวจสอบโดย	รับทราบโดย
1.....[redacted].....		
2.....	( )	( )
วิศวกร / ช่างเทคนิค	ผู้จัดการอาคาร / ผช.ผู้จัดการอาคาร	ผู้จัดการอาคาร / ผช.ผู้จัดการอาคาร
Date : 25/11/68	Date : ...../...../.....	Date : ...../...../.....

Preventive Maintenance Generator

แบบฟอร์มตรวจสอบการบำรุงรักษาเชิงป้องกันเครื่องกำเนิดไฟฟ้าสำรอง

LPP property management

โครงการ(ชุมชน)....เดอลาฟ ราชพฤกษ์....	Location/สถานที่.....	ยี่ห้อ.....	รุ่น.....	PM PLAN					
เครื่องจักร : เครื่องกำเนิดไฟฟ้าสำรอง No.....	kVA.....	kW.....	ขนาด Tank น้ำมัน..... ลิตร	M	2M	Q	H	Y	

	Description	Plan	Status N	Status AB	Status F	Maintenance By :	Remark
1. Visual check และตรวจสอบ							
	ก่อนเดินเครื่อง						
1.1	สภาพทั่วไป	M	✓				
1.2	ระดับน้ำมันเครื่อง (วัดขณะที่ก่อนและหลังการเดินเครื่อ	M	✓				อยู่ระหว่าง LOW - HIGH
1.3	ระดับน้ำหล่อเย็น	M	✓				อยู่ระหว่าง LOW - HIGH
1.4	อุณหภูมิน้ำหล่อเย็น	M	✓				80 - 90 องศาเซลเซียส
1.5	ขั้วแบตเตอรี่และสายแบตเตอรี่	M	✓				ขันแน่น ไม่สกปรก
1.6	แรงดันแบตเตอรี่ ชุดที่1.....13.....Volt	M	✓				12 / 24 V
	ชุดที่2.....13.....Volt	M	✓				12 / 24 V
1.7	วันที่เปลี่ยนแบตเตอรี่ .....(วัน/เดือน/ปี)	M	✓				
1.8	ระดับน้ำกลั่นแบตเตอรี่ (สูงท่วมแผ่นธาตุ)	M	✓				
1.9	ค่าความถ่วงจำเพาะแบตเตอรี่ (ถพ.ไม่ต่ำกว่า1.250)	M	✓				
1.10	ชุดชาร์ตแบตเตอรี่	M	✓				
1.11	สภาพกรองอากาศ	M	✓				
1.12	สายพานพัดลม , หม้อน้ำ	M	✓				
1.13	เกจวัดต่างๆ ด้านเครื่องยนต์	M	✓				
1.14	แผงควบคุมเครื่องกำเนิดไฟฟ้า	M	✓				
1.15	สายเมนและสาย Control	M	✓				
	ขณะเดินเครื่อง						
1.16	อุณหภูมิน้ำมันเครื่อง ค่าที่วัดได้ .....75..... (เซลเซียส)	M	✓				
1.17	แรงดันน้ำมันเครื่อง ค่าที่วัดได้ .....๗๓.๙..... PSI	M	✓				40 - 75 PSI
1.18	แรงดันน้ำมันเชื้อเพลิง ค่าที่วัดได้ ..... PSI	M	✓				
1.19	แรงดันไฟฟ้าขณะเดินเครื่องยนต์ (380 - 400 โวลท์)	M	✓				
	ค่าที่วัดได้ R-S.๓๙๘./ S-T.๓๙๙/ T-R...๓๙๗						
1.20	ความถี่ไฟฟ้าขณะเดินเครื่องยนต์ (50 Hz) ค่าที่วัดได้ 50	M	✓				49 - 51 Hz
1.21	ความเร็วรอบเครื่องยนต์ ค่าที่วัดได้ .....1502..... RPM.	M	✓				1470 - 1510 RPM
1.22	ตรวจสอบการทำงานของ ATS 'OFF Breaker EMDB'	M	✓				
1.23	สภาพท่อเติมน้ำมันเข้าแท็งค์(ไม่ผุกร่อน) , สภาพแท็งค์	Q					
1.24	ตรวจสอบการนำเข้าของอากาศ/การระบายอากาศ	Q					
1.25	ตรวจสอบความหนาแน่น , จุดต่อทางไฟฟ้า , จุดต่อลงดิ	Y				By vendor	
	หลังเดินเครื่อง						
1.26	ตรวจสอบอุปกรณ์ตัดตอน "เบรกเกอร์ต้องอยู่ตำแหน่ง (	M	✓				
1.27	ระดับน้ำมันเชื้อเพลิง (มากกว่า 75%ของแท็งค์) ปัจจุบัน	M	✓				
2. ทำความสะอาด							
2.1	ห้องเครื่องยนต์	M	✓				
2.2	ขั้วของแบตเตอรี่	M	✓				
2.3	ตู้ควบคุมไฟฟ้า	Y				By vendor	
2.4	พัดลมระบายอากาศและรังผึ้ง	Y				By vendor	
3. เปลี่ยนอุปกรณ์ตามอายุการใช้งาน							
3.1	เปลี่ยนถ่ายน้ำหม้อน้ำระบายความร้อน (1 ปี)	Y				By vendor	
3.2	กรองน้ำมันเครื่อง (250 ชั่วโมงการทำงานหรือ 1 ปี)	Y				By vendor	
3.3	กรองอากาศ (250 ชั่วโมงการทำงานหรือ 1 ปี)	Y				By vendor	
3.4	กรองน้ำมันเชื้อเพลิง (250 ชั่วโมงการทำงานหรือ 1 ปี)	Y				By vendor	

ช่อง Status โปรดระบุ N = Normal/ปกติ AB = Abnormal/ไม่ปกติ F = Fail / ไม่สามารถใช้งานได้

ข้อเสนอแนะ/บันทึกการแก้ไข .....

SAFETY NOTE :
1) ต้องมั่นใจว่าตัดกระแสไฟฟ้าแล้ว ก่อนที่จะสัมผัสส่วนที่
2) ต้องแน่ใจว่าได้มีการติดป้ายเตือนบริเวณตู้ควบคุมต่างๆ
3) ต้องแน่ใจว่าระบบอยู่ในสภาวะปกติ หลังจากดำเนินการ

รายการอุปกรณ์
1.ไฮโดรมิเตอร์ 2.ดิจิตอลมิเตอ 3.ถุงมือ 4.ไขควงเช็คไฟ
5.แว่นตา 6.ที่ครอบหู 7.ใบตรวจเช็ค 8.ปากกา

บำรุงรักษาโดย	ตรวจสอบโดย	รับทราบโดย
1.....[redacted].....		
2.....	( )	( )
วิศวกร / ช่างเทคนิค	ผู้จัดการอาคาร / ผช.ผู้จัดการอาคาร	ผู้จัดการอาคาร / ผช.ผู้จัดการอาคาร
Date : 10/12/68	Date : ...../...../.....	Date : ...../...../.....

ภาคผนวก 11

เอกสารการตรวจสอบสระว่ายน้ำ

เอกสารตรวจบันทึกการวัดค่าน้ำสระว่ายน้ำ

เดือน...กรกฎาคม.....ปี.....2568.....

วันที่	ค่า PH	ค่า คลอรีน	ผู้บันทึก	หมายเหตุ
1	7.5	1.5		
2	7.6	1.5		
3	7.6	1.5		
4	7.6	1.5		
5	7.6	1.7		
6	7.7	1.6		
7	7.6	1.5		
8	7.8	1.7		
9	7.6	1.5		
10	7.6	1.5		
11	7.6	1.5		
12	7.8	1.7		
13	7.8	1.7		
14	7.8	1.7		
15	7.6	1.5		
16	7.6	1.5		
17	7.7	1.6		
18	7.7	1.6		
19	7.7	1.6		
20	7.6	1.5		
21	7.6	1.5		
22	7.6	1.5		
23	7.6	1.5		
24	7.6	1.5		
25	7.6	1.5		
26	7.5	1.5		
27	7.5	1.5		
28	7.5	1.5		
29	7.6	1.5		
30	7.6	1.5		
31	7.6	1.5		

เอกสารตรวจบันทึกการวัดค่าน้ำสระว่ายน้ำ

เดือน สิงหาคม ปี 2568

วันที่	ค่า PH	ค่า คลอรีน	ผู้บันทึก	หมายเหตุ
1	7.6	1.5		
2	7.6	1.5		
3	7.6	1.5		
4	7.6	1.5		
5	7.6	1.5		
6	7.6	1.5		
7	7.8	1.7		
8	7.8	1.7		
9	7.8	1.7		
10	7.6	1.5		
11	7.6	1.5		
12	7.6	1.5		
13	7.6	1.5		
14	7.6	1.5		
15	7.7	1.6		
16	7.7	1.6		
17	7.7	1.6		
18	7.6	1.5		
19	7.6	1.5		
20	7.6	1.5		
21	7.6	1.5		
22	7.4	1.5		
23	7.4	1.5		
24	7.4	1.5		
25	7.5	1.5		
26	7.5	1.5		
27	7.5	1.5		
28	7.5	1.5		
29	7.5	1.5		
30	7.5	1.5		
31	7.5	1.5		

เอกสารตรวจบันทึกการวัดค่าน้ำสระว่ายน้ำ

เดือน กันยายน ปี 2568

วันที่	ค่า PH	ค่า คลอรีน	ผู้บันทึก	หมายเหตุ
1	7.6	1.5		
2	7.6	1.5		
3	7.8	1.6		
4	7.8	1.7		
5	7.8	1.7		
6	7.8	1.7		
7	7.8	1.7		
8	7.8	1.7		
9	7.6	1.5		
10	7.6	1.5		
11	7.6	1.5		
12	7.6	1.5		
13	7.6	1.5		
14	7.6	1.5		
15	7.6	1.5		
16	7.8	1.7		
17	7.8	1.7		
18	7.8	1.7		
19	7.8	1.7		
20	7.8	1.7		
21	7.6	1.5		
22	7.6	1.5		
23	7.6	1.5		
24	7.8	1.7		
25	7.8	1.7		
26	7.8	1.7		
27	7.6	1.5		
28	7.6	1.5		
29	7.6	1.5		
30	7.6	1.5		
31	7.6	1.5		

เอกสารตรวจบันทึกการวัดค่าน้ำสระว่ายน้ำ

เดือน....กุมภาพันธ์.....ปี....2568.....

วันที่	ค่า PH	ค่า คลอรีน	ผู้บันทึก	หมายเหตุ
1	7.6	1.6		
2	7.6	1.6		
3	7.6	1.6		
4	7.6	1.6		
5	7.5	1.5		
6	7.6	1.5		
7	7.6	1.5		
8	7.6	1.5		
9	7.6	1.5		
10	7.4	1.5		
11	7.5	1.5		
12	7.5	1.5		
13	7.6	1.5		
14	7.6	1.5		
15	7.6	1.5		
16	7.5	1.6		
17	7.6	1.6		
18	7.7	1.6		
19	7.7	1.6		
20	7.7	1.6		
21	7.6	1.5		
22	7.6	1.5		
23	7.6	1.5		
24	7.6	1.5		
25	7.6	1.5		
26	7.6	1.5		
27	7.6	1.5		
28	7.6	1.6		
29	7.6	1.6		
30	7.6	1.6		
31	7.6	1.5		

เอกสารตรวจบันทึกการวัดค่าน้ำสระว่ายน้ำ

เดือน พฤศจิกายน ปี 2568

วันที่	ค่า PH	ค่า คลอรีน	ผู้บันทึก	หมายเหตุ
1	7.6	1.5		
2	7.6	1.5		
3	7.6	1.5		
4	7.6	1.5		
5	7.6	1.5		
6	7.6	1.5		
7	7.6	1.7		
8	7.6	1.7		
9	7.6	1.7		
10	7.6	1.7		
11	7.6	1.5		
12	7.6	1.5		
13	7.6	1.5		
14	7.6	1.5		
15	7.6	1.5		
16	7.5	1.6		
17	7.5	1.6		
18	7.5	1.6		
19	7.5	1.6		
20	7.5	1.6		
21	7.5	1.6		
22	7.6	1.6		
23	7.6	1.6		
24	7.6	1.6		
25	7.6	1.5		
26	7.6	1.5		
27	7.6	1.5		
28	7.6	1.5		
29	7.6	1.5		
30	7.6	1.5		
31	7.6	1.5		

เอกสารตรวจบันทึกการวัดค่าน้ำสระว่ายน้ำ

เดือน.....มีนาคม.....ปี.....2568.....

วันที่	ค่า PH	ค่า คลอรีน	ผู้บันทึก	หมายเหตุ
1	7.6	1.5		
2	7.6	1.5		
3	7.6	1.5		
4	7.6	1.5		
5	7.6	1.5		
6	7.6	1.8		
7	7.6	1.8		
8	7.6	1.8		
9	7.6	1.8		
10	7.6	1.8		
11	7.6	1.5		
12	7.5	1.5		
13	7.5	1.5		
14	7.5	1.5		
15	7.5	1.5		
16	7.5	1.5		
17	7.6	1.7		
18	7.6	1.7		
19	7.6	1.7		
20	7.6	1.7		
21	7.6	1.7		
22	7.6	1.5		
23	7.6	1.5		
24	7.6	1.5		
25	7.6	1.5		
26	7.6	1.5		
27	7.6	1.5		
28	7.6	1.5		
29	7.6	1.5		
30	7.6	1.5		
31	7.6	1.5		

Preventive Maintenance Swimming Pool

LPP property management

แบบฟอร์มตรวจสอบการบำรุงรักษาเชิงป้องกันระบบสระว่ายน้ำ

โครงการ : 100 ลา ฟิส 81	Location/สถานที่.....	☐ ระบบเกลือ ☐ ระบบ	PM PLAN
เครื่องจักร : สระว่ายน้ำ ปั๊ม 1	ประเภทของสระ ☐ Skimmer ☐ Overflow		M / 2M / Q / H / Y

	Description	Plan	Status N	Status AB	Status F	Maintenance By :	Remark
	Visual check และตรวจสอบ						
1	ตรวจสอบสภาพทั่วไป	M	✓				
2	ตรวจสอบคุณภาพของน้ำในสระ pH 7.6 Cl 1.5 PPM	M	✓				pH 7.2-8.4 , Cl 0.6-1 PPM
3	ตรวจสอบแรงดันถังกรอง 10 PSI	M	✓				
4	ล้างทำความสะอาดถังกรอง	Q					
5	บันทึกค่ากระแสไฟฟ้าของปั๊ม R.....A S.....A T.....A	Q					
6	บันทึกค่าแรงดันไฟฟ้าของปั๊ม RS.....V ST.....V RT.....V	Q					
7	ตรวจสอบการรั่วซึมของท่อและวาล์ว	Q					
8	ตรวจสอบสภาพสนิมเครื่องเรือนปั๊ม ฐานปั๊ม และทำการขัดทาสี(ถ้าจำเป็น)	H					
9	ตรวจสอบขันจุดต่อต่างๆทั้งวงจรกำลังและวงจรควบคุม	H					
10	ตรวจสอบสภาพ และขันน็อต เครื่องสูบน้ำ	Y					

ช่อง Status โปรดระบุ N = Normal/ปกติ AB = Abnormal/ไม่ปกติ F = Fail / ไม่สามารถใช้งานได้

ข้อเสนอแนะ/บันทึกการแก้ไข

.....

.....

SAFETY NOTE :
1) ต้องมั่นใจว่าตัดกระแสไฟฟ้าแล้ว ก่อนที่จะสัมผัสส่วนที่มีไฟฟ้าจ่าย
2) ต้องแน่ใจว่าได้มีการติดป้ายเตือนบริเวณตู้ควบคุมต่างๆ ที่ดำเนินการ
3) ต้องแน่ใจว่าระบบอยู่ในสภาวะปกติ หลังจากดำเนินการข้างต้น

รายการอุปกรณ์
1 เครื่องวัดค่าน้ำ(ชุดคิท) 2 ดิจิตอลมิเตอร์ 3 ถุงมือ 4 ไขควงเช็คไฟ
5 แว่นตา 6 ใบตรวจเช็ค 7 ปากกา 8 อุปกรณ์ทำความสะอาด

บำรุงรักษาโดย	ตรวจสอบโดย	รับทราบโดย
1.....[redacted].....		
2.....		
วิศวกร / ช่างเทคนิค	ผู้จัดการอาคาร / ผช.ผู้จัดการอาคาร	ผู้จัดการอาคาร / ผช.ผู้จัดการอาคาร
Date : 20 / 07 / 68	Date : ...../...../.....	Date : ...../...../.....

Preventive Maintenance Swimming Pool

LPP property

แบบฟอร์มตรวจสอบการบำรุงรักษาเชิงป้องกันระบบสระว่ายน้ำ

โครงการ : เดอ ลาพีซ จรัญ 81	Location/สถานที่ จรัญ 81	☐ ระบบเกลือ ☐ ระบบ	PM PLAN
เครื่องจักร : สระว่ายน้ำ ปั๊ม 2	ประเภทของสระ ☐ Skimmer ☐ Overflow		M / 2M / Q / H / Y

	Description	Plan	Status N	Status AB	Status F	Maintenance By :	Remark
	Visual check และตรวจสอบ						
1	ตรวจสอบสภาพทั่วไป	M	✓				
2	ตรวจสอบคุณภาพของน้ำในสระ pH 7.6 Cl 1.5 PPM	M	✓				pH 7.2-8.4 , Cl 0.6-1 PPM
3	ตรวจสอบแรงดันถังกรอง 10 PSI	M	✓				
4	ล้างทำความสะอาดถังกรอง	Q					
5	บันทึกค่ากระแสไฟฟ้าของปั๊ม R.....A S.....A T.....A	Q					
6	บันทึกค่าแรงดันไฟฟ้าของปั๊ม RS.....V ST.....V RT.....V	Q					
7	ตรวจสอบการรั่วซึมของท่อและวาล์ว	Q					
8	ตรวจสอบสภาพสนิมเครื่องเรือนปั๊ม ฐานปั๊ม และทำการขัดทาสี(ถ้าจำเป็น)	H					
9	ตรวจสอบขันจุดต่อต่างๆทั้งวงจรกำลังและวงจรควบคุม	H					
10	ตรวจสอบสภาพ และขันน็อต เครื่องสูบน้ำ	Y					

ช่อง Status โปรดระบุ N = Normal/ปกติ AB = Abnormal/ไม่ปกติ F = Fail / ไม่สามารถใช้งานได้

ข้อเสนอแนะ/บันทึกการแก้ไข

.....

.....

SAFETY NOTE :
1) ต้องมั่นใจว่าตัดกระแสไฟฟ้าแล้ว ก่อนที่จะสัมผัสส่วนที่มีไฟฟ้าจ่าย
2) ต้องแน่ใจว่าได้มีการติดป้ายเตือนบริเวณตู้ควบคุมต่างๆ ที่ดำเนินการ
3) ต้องแน่ใจว่าระบบอยู่ในสภาวะปกติ หลังจากดำเนินการข้างต้น

รายการอุปกรณ์
1 เครื่องวัดค่าน้ำ(ชุดคิท) 2 ดิจิตอลมิเตอร์ 3 ถุงมือ 4 ไขควงเช็คไฟ
5 แว่นตา 6 ใบตรวจเช็ค 7 ปากกา 8 อุปกรณ์ทำความสะอาด

บำรุงรักษาโดย	ตรวจสอบโดย	รับทราบโดย
1. [redacted]		
2.		
วิศวกร / ช่างเทคนิค	ผู้จัดการอาคาร / ผช.ผู้จัดการอาคาร	ผู้จัดการอาคาร / ผช.ผู้จัดการอาคาร
Date : 26/07/68	Date : ...../...../.....	Date : ...../...../.....

Preventive Maintenance Swimming Pool

LPP property management

แบบฟอร์มตรวจสอบการบำรุงรักษาเชิงป้องกันระบบสระว่ายน้ำ

โครงการ : เดอ ดนิช ชั้น 21	Location/สถานที่.....	☐ ระบบเกลือ ☐ ระบบ	PM PLAN
เครื่องจักร : สระว่ายน้ำ ปั๊ม 1	ประเภทของสระ ☐ Skimmer ☐ Overflow		M / 2M / Q / H / Y

	Description	Plan	Status N	Status AB	Status F	Maintenance By :	Remark
	Visual check และตรวจสอบ						
1	ตรวจสอบสภาพทั่วไป	M	N				
2	ตรวจสอบคุณภาพของน้ำในสระ pH 7.5 Cl 1.5 PPM	M	N				pH 7.2-8.4 , Cl 0.6-1 PPM
3	ตรวจสอบแรงดันถังกรอง 10 PSI	M	N				
4	ล้างทำความสะอาดถังกรอง	Q					
5	บันทึกค่ากระแสไฟฟ้าของปั๊ม R.....A S.....A T.....A	Q					
6	บันทึกค่าแรงดันไฟฟ้าของปั๊ม RS.....V ST.....V RT.....V	Q					
7	ตรวจสอบการรั่วซึมของท่อและวาล์ว	Q					
8	ตรวจสอบสภาพสนิมเครื่องเรือนปั๊ม ฐานปั๊ม และทำการขัดทาสี(ถ้าจำเป็น)	H					
9	ตรวจสอบขันจุดต่อต่างๆทั้งวงจรกำลังและวงจรควบคุม	H					
10	ตรวจสอบสภาพ และขันน็อต เครื่องสูบน้ำ	Y					

ช่อง Status โปรดระบุ N = Normal/ปกติ AB = Abnormal/ไม่ปกติ F = Fail / ไม่สามารถใช้งานได้

ข้อเสนอแนะ/บันทึกการแก้ไข

.....

.....

SAFETY NOTE :
1) ต้องมั่นใจว่าตัดกระแสไฟฟ้าแล้ว ก่อนที่จะสัมผัสส่วนที่มีไฟฟ้าจ่าย
2) ต้องแน่ใจว่าได้มีการติดป้ายเตือนบริเวณตู้ควบคุมต่างๆ ที่ดำเนินการ
3) ต้องแน่ใจว่าระบบอยู่ในสภาวะปกติ หลังจากดำเนินการข้างต้น

รายการอุปกรณ์
1 เครื่องวัดค่าน้ำ(ชุดคิท) 2 ดิจิตอลมิเตอร์ 3 ถุงมือ 4 ไขควงเช็คไฟ
5 แว่นตา 6 ใบตรวจเช็ค 7 ปากกา 8 อุปกรณ์ทำความสะอาด

บำรุงรักษาโดย	ตรวจสอบโดย	รับทราบโดย
1..... [redacted] ..... 2..... วิศวกร / ช่างเทคนิค Date : 25/08/68	ผู้จัดการอาคาร / ผช.ผู้จัดการอาคาร Date : ...../...../.....	ผู้จัดการอาคาร / ผช.ผู้จัดการอาคาร Date : ...../...../.....

Preventive Maintenance Swimming Pool

LPP property management

แบบฟอร์มตรวจสอบการบำรุงรักษาเชิงป้องกันระบบสระว่ายน้ำ

โครงการ : เดอลาฟีล จรัญ 81	Location/สถานที่.....	☐ ระบบเกลือ ☐ ระบบ	PM PLAN
เครื่องจักร : สระว่ายน้ำ ปั๊ม 2	ประเภทของสระ ☐ Skimmer ☐ Overflow		M / 2M / Q / H / Y

	Description	Plan	Status N	Status AB	Status F	Maintenance By :	Remark
	Visual check และตรวจสอบ						
1	ตรวจสอบสภาพทั่วไป	M	N				
2	ตรวจสอบคุณภาพของน้ำในสระ pH 7.6 Cl 1.6 PPM	M	N				pH 7.2-8.4 , Cl 0.6-1 PPM
3	ตรวจสอบแรงดันถังกรอง 10 PSI	M	N				
4	ล้างทำความสะอาดถังกรอง	Q					
5	บันทึกค่ากระแสไฟฟ้าของปั๊ม R.....A S.....A T.....A	Q					
6	บันทึกค่าแรงดันไฟฟ้าของปั๊ม RS.....V ST.....V RT.....V	Q					
7	ตรวจสอบการรั่วซึมของท่อและวาล์ว	Q					
8	ตรวจสอบสภาพสนิมเครื่องเรือนปั๊ม ฐานปั๊ม และทำการขัดทาสี(ถ้าจำเป็น)	H					
9	ตรวจสอบขันจุดต่อต่างๆทั้งวงจรกำลังและวงจรควบคุม	H					
10	ตรวจสอบสภาพ และขันน็อต เครื่องสูบน้ำ	Y					

ช่อง Status โปรดระบุ N = Normal/ปกติ AB = Abnormal/ไม่ปกติ F = Fail / ไม่สามารถใช้งานได้

ข้อเสนอแนะ/บันทึกการแก้ไข

.....

.....

SAFETY NOTE :
1) ต้องมั่นใจว่าตัดกระแสไฟฟ้าแล้ว ก่อนที่จะสัมผัสส่วนที่มีไฟฟ้าจ่าย
2) ต้องแน่ใจว่าได้มีการติดป้ายเตือนบริเวณตู้ควบคุมต่างๆ ที่ดำเนินการ
3) ต้องแน่ใจว่าระบบอยู่ในสภาวะปกติ หลังจากดำเนินการซ่างตัน

รายการอุปกรณ์
1 เครื่องวัดค่าน้ำ(ชุดคิท) 2 ดิจิตอลมิเตอร์ 3 ถุงมือ 4 ไขควงเช็คไฟ
5 แว่นตา 6 ใบตรวจเช็ค 7 ปากกา 8 อุปกรณ์ทำความสะอาด

บำรุงรักษาโดย	ตรวจสอบโดย	รับทราบโดย
1..... [redacted]		
2.....		
วิศวกร / ช่างเทคนิค	ผู้จัดการอาคาร / ผช.ผู้จัดการอาคาร	ผู้จัดการอาคาร / ผช.ผู้จัดการอาคาร
Date : 25/08/68	Date : ...../...../.....	Date : ...../...../.....

Preventive Maintenance Swimming Pool

LPP property management

แบบฟอร์มตรวจสอบการบำรุงรักษาเชิงป้องกันระบบสระว่ายน้ำ

โครงการ : เดอ ลาพีน จรัญ 81	Location/สถานที่.....	☐ ระบบเกลือ ☐ ระบบ	PM PLAN
เครื่องจักร : สระว่ายน้ำ ปั๊ม 1	ประเภทของสระ ☐ Skimmer ☐ Overflow		M / 2M / Q / H / Y

	Description	Plan	Status N	Status AB	Status F	Maintenance By :	Remark
	Visual check และตรวจสอบ						
1	ตรวจสอบสภาพทั่วไป	M	✓				
2	ตรวจสอบคุณภาพของน้ำในสระ pH 7.6 Cl 1.5 PPM	M	✓				pH 7.2-8.4 , Cl 0.6-1 PPM
3	ตรวจสอบแรงดันถังกรอง 10 PSI	M	✓				
4	ล้างทำความสะอาดถังกรอง	Q					
5	บันทึกค่ากระแสไฟฟ้าของปั๊ม R.....A S.....A T.....A	Q					
6	บันทึกค่าแรงดันไฟฟ้าของปั๊ม RS.....V ST.....V RT.....V	Q					
7	ตรวจสอบการรั่วซึมของท่อและวาล์ว	Q					
8	ตรวจสอบสภาพสนิมเครื่องเรือนปั๊ม ฐานปั๊ม และทำการขัดทาสี(ถ้าจำเป็น)	H					
9	ตรวจสอบขั้นจุดต่อต่างๆทั้งวงจรกำลังและวงจรควบคุม	H					
10	ตรวจสอบสภาพ และขันน็อต เครื่องสูบน้ำ	Y					

ช่อง Status โปรดระบุ N = Normal/ปกติ AB = Abnormal/ไม่ปกติ F = Fail / ไม่สามารถใช้งานได้

ข้อเสนอแนะ/บันทึกการแก้ไข

.....

.....

SAFETY NOTE :
1) ต้องมั่นใจว่าตัดกระแสไฟฟ้าแล้ว ก่อนที่จะสัมผัสส่วนที่มีไฟฟ้าจ่าย
2) ต้องแน่ใจว่าได้มีการติดป้ายเตือนบริเวณตู้ควบคุมต่างๆ ที่ดำเนินการ
3) ต้องแน่ใจว่าระบบอยู่ในสภาวะปกติ หลังจากดำเนินการข้างต้น

รายการอุปกรณ์
1 เครื่องวัดค่าน้ำ(ชุดคิท) 2 ดิจิตอลมิเตอร์ 3 ถุงมือ 4 ไขควงเช็คไฟ
5 แว่นตา 6 ใบตรวจเช็ค 7 ปากกา 8 อุปกรณ์ทำความสะอาด

บำรุงรักษาโดย	ตรวจสอบโดย	รับทราบโดย
1..... [redacted] ..... 2..... วิศวกร / ช่างเทคนิค Date : 10 / 09 / 68	ผู้จัดการอาคาร / ผช.ผู้จัดการอาคาร Date : ...../...../.....	ผู้จัดการอาคาร / ผช.ผู้จัดการอาคาร Date : ...../...../.....

Preventive Maintenance Swimming Pool

LPP property management

แบบฟอร์มตรวจสอบการบำรุงรักษาเชิงป้องกันระบบสระว่ายน้ำ

โครงการ : เดอ คาเนีย จรัญ 81	Location/สถานที่.....	☐ ระบบเกลือ ☐ ระบบ	PM PLAN
เครื่องจักร : สระว่ายน้ำ ปั๊ม 2	ประเภทของสระ ☐ Skimmer ☐ Overflow		M / 2M / Q / H / Y

	Description	Plan	Status N	Status AB	Status F	Maintenance By :	Remark
	Visual check และตรวจสอบ						
1	ตรวจสอบสภาพทั่วไป	M	N				
2	ตรวจสอบคุณภาพของน้ำในสระ pH 7.6 Cl 1.5 PPM	M	N				pH 7.2-8.4 , Cl 0.6-1 PPM
3	ตรวจสอบแรงดันถังกรอง 10 PSI	M	N				
4	ล้างทำความสะอาดถังกรอง	Q					
5	บันทึกค่ากระแสไฟฟ้าของปั๊ม R.....A S.....A T.....A	Q					
6	บันทึกค่าแรงดันไฟฟ้าของปั๊ม RS.....V ST.....V RT.....V	Q					
7	ตรวจสอบการรั่วซึมของท่อและวาล์ว	Q					
8	ตรวจสอบสภาพสนิมเครื่องเรือนปั๊ม ฐานปั๊ม และทำการขัดทาสี(ถ้าจำเป็น)	H					
9	ตรวจสอบขั้นจุดต่อต่างๆทั้งวงจรกำลังและวงจรควบคุม	H					
10	ตรวจสอบสภาพ และขันน็อต เครื่องสูบน้ำ	Y					

ช่อง Status โปรดระบุ N = Normal/ปกติ AB = Abnormal/ไม่ปกติ F = Fail / ไม่สามารถใช้งานได้

ข้อเสนอแนะ/บันทึกการแก้ไข

.....

.....

SAFETY NOTE :
1) ต้องมั่นใจว่าตัดกระแสไฟฟ้าแล้ว ก่อนที่จะสัมผัสส่วนที่มีไฟฟ้าจ่าย
2) ต้องแน่ใจว่าได้มีการติดป้ายเตือนบริเวณตู้ควบคุมต่างๆ ที่ดำเนินการ
3) ต้องแน่ใจว่าระบบอยู่ในสภาวะปกติ หลังจากดำเนินการข้างต้น

รายการอุปกรณ์
1.เครื่องวัดค่าน้ำ(ชุดคิท) 2.ดิจิตอลมิเตอร์ 3.ถุงมือ 4.ไขควงเช็คไฟ
5.แว่นตา 6.ใบตรวจเช็ค 7.ปากกา 8.อุปกรณ์ทำความสะอาด

บำรุงรักษาโดย	ตรวจสอบโดย	รับทราบโดย
1.....[redacted].....		
2.....		
วิศวกร / ช่างเทคนิค	ผู้จัดการอาคาร / ผช.ผู้จัดการอาคาร	ผู้จัดการอาคาร / ผช.ผู้จัดการอาคาร
Date : 10/04/68	Date : ...../...../.....	Date : ...../...../.....

Preventive Maintenance Swimming Pool

LPP property management

แบบฟอร์มตรวจสอบการบำรุงรักษาเชิงป้องกันระบบสระว่ายน้ำ

โครงการ : เดอ ลาพีช วรัญ 81	Location/สถานที่.....	☐ ระบบเกลือ ☐ ระบบ	PM PLAN
เครื่องจักร : สระว่ายน้ำ ปั๊ม 1	ประเภทของสระ ☐ Skimmer ☐ Overflow		M / 2M / Q / H / Y

	Description	Plan	Status N	Status AB	Status F	Maintenance By :	Remark
	Visual check และตรวจสอบ						
1	ตรวจสอบสภาพทั่วไป	M	N				
2	ตรวจสอบคุณภาพของน้ำในสระ pH 7.6 Cl 1.5 PPM	M	N				pH 7.2-8.4 , Cl 0.6-1 PPM
3	ตรวจสอบแรงดันถังกรอง 10 PSI	M	N				
4	ล้างทำความสะอาดถังกรอง	Q					
5	บันทึกค่ากระแสไฟฟ้าของปั๊ม R.....A S.....A T.....A	Q					
6	บันทึกค่าแรงดันไฟฟ้าของปั๊ม RS.....V ST.....V RT.....V	Q					
7	ตรวจสอบการรั่วซึมของท่อและวาล์ว	Q					
8	ตรวจสอบสภาพสนิมเครื่องเรือนปั๊ม ฐานปั๊ม และทำการขัดทาสี(ถ้าจำเป็น)	H					
9	ตรวจสอบขันจุดต่อต่างๆทั้งวงจรกำลังและวงจรควบคุม	H					
10	ตรวจสอบสภาพ และขันน็อต เครื่องสูบน้ำ	Y					

ช่อง Status โปรดระบุ N = Normal/ปกติ AB = Abnormal/ไม่ปกติ F = Fail / ไม่สามารถใช้งานได้

ข้อเสนอแนะ/บันทึกการแก้ไข

.....

.....

SAFETY NOTE :
1) ต้องมั่นใจว่าตัดกระแสไฟฟ้าแล้ว ก่อนที่จะสัมผัสส่วนที่มีไฟฟ้าจ่าย
2) ต้องแน่ใจว่าได้มีการติดป้ายเตือนบริเวณตู้ควบคุมต่างๆ ที่ดำเนินการ
3) ต้องแน่ใจว่าระบบอยู่ในสภาวะปกติ หลังจากดำเนินการข้างต้น

รายการอุปกรณ์
1 เครื่องวัดค่าน้ำ(ชุดคิท) 2 ดิจิตอลมิเตอร์ 3 ถุงมือ 4 ไขควงเช็คไฟ
5 แว่นตา 6 ใบตรวจเช็ค 7 ปากกา 8 อุปกรณ์ทำความสะอาด

บำรุงรักษาโดย	ตรวจสอบโดย	รับทราบโดย
1.....[redacted].....		
2.....		
วิศวกร / ช่างเทคนิค	ผู้จัดการอาคาร / ผช.ผู้จัดการอาคาร	ผู้จัดการอาคาร / ผช.ผู้จัดการอาคาร
Date : 15/10/68	Date : ...../...../.....	Date : ...../...../.....

Preventive Maintenance Swimming Pool

LPP property

แบบฟอร์มตรวจสอบการบำรุงรักษาเชิงป้องกันระบบสระว่ายน้ำ

โครงการ : เดอ ลาฟีด จรัญ 31	Location/สถานที่.....	☐ ระบบเกลือ ☐ ระบบ	PM PLAN
เครื่องจักร : สระว่ายน้ำ ปั๊ม 2	ประเภทของสระ ☐ Skimmer ☐ Overflow		M / 2M / Q / H / Y

	Description	Plan	Status N	Status AB	Status F	Maintenance By :	Remark
	Visual check และตรวจสอบ						
1	ตรวจสอบสภาพทั่วไป	M	N				
2	ตรวจสอบคุณภาพของน้ำในสระ pH 7.6 Cl 1.6 PPM	M	N				pH 7.2-8.4 , Cl 0.6-1 PPM
3	ตรวจสอบแรงดันถังกรอง 10 PSI	M	N				
4	ล้างทำความสะอาดถังกรอง	Q					
5	บันทึกค่ากระแสไฟฟ้าของปั๊ม R.....A S.....A T.....A	Q					
6	บันทึกค่าแรงดันไฟฟ้าของปั๊ม RS.....V ST.....V RT.....V	Q					
7	ตรวจสอบการรั่วซึมของท่อและวาล์ว	Q					
8	ตรวจสอบสภาพสนิมเครื่องเรือนปั๊ม ฐานปั๊ม และทำการขัดทาสี(ถ้าจำเป็น)	H					
9	ตรวจสอบขันจุดต่อต่างๆทั้งวงจรกำลังและวงจรควบคุม	H					
10	ตรวจสอบสภาพ และขันน็อต เครื่องสูบน้ำ	Y					

ช่อง Status โปรดระบุ N = Normal/ปกติ AB = Abnormal/ไม่ปกติ F = Fail / ไม่สามารถใช้งานได้

ข้อเสนอแนะ/บันทึกการแก้ไข

.....

.....

SAFETY NOTE :
1) ต้องมั่นใจว่าตัดกระแสไฟฟ้าแล้ว ก่อนที่จะสัมผัสส่วนที่มีไฟฟ้าจ่าย
2) ต้องแน่ใจว่าได้มีการติดป้ายเตือนบริเวณตู้ควบคุมต่างๆ ที่ดำเนินการ
3) ต้องแน่ใจว่าระบบอยู่ในสภาวะปกติ หลังจากดำเนินการข้างต้น

รายการอุปกรณ์
1. เครื่องวัดค่าน้ำ(ชุดคิท) 2. ดิจิตอลมิเตอร์ 3. ถุงมือ 4. ไขควงเช็คไฟ
5. แว่นตา 6. ใบตรวจเช็ค 7. ปากกา 8. อุปกรณ์ทำความสะอาด

บำรุงรักษาโดย	ตรวจสอบโดย	รับทราบโดย
1..... [redacted] ..... 2..... วิศวกร / ช่างเทคนิค Date : 15/10/68	ผู้จัดการอาคาร / ผช.ผู้จัดการอาคาร Date : ...../...../.....	ผู้จัดการอาคาร / ผช.ผู้จัดการอาคาร Date : ...../...../.....

Preventive Maintenance Swimming Pool

LPP property

แบบฟอร์มตรวจสอบการบำรุงรักษาเชิงป้องกันระบบสระว่ายน้ำ

โครงการ : เดอ ลาฟีซ จรัญ 47	Location/สถานที่.....	☐ ระบบเกลือ ☐ ระบบ	PM PLAN
เครื่องจักร : สระว่ายน้ำ ปั๊ม 1	ประเภทของสระ ☐ Skimmer ☐ Overflow		M / 2M / Q / H / Y

	Description	Plan	Status N	Status AB	Status F	Maintenance By :	Remark
	Visual check และตรวจสอบ						
1	ตรวจสอบสภาพทั่วไป	M	✓				
2	ตรวจสอบคุณภาพของน้ำในสระ pH. 7.5 Cl. 2.6 PPM	M	✓				pH 7.2-8.4 , Cl 0.6-1 PPM
3	ตรวจสอบแรงดันถังกรอง 10 PSI	M	✓				
4	ล้างทำความสะอาดถังกรอง	Q					
5	บันทึกค่ากระแสไฟฟ้าของปั๊ม R.....A S.....A T.....A	Q					
6	บันทึกค่าแรงดันไฟฟ้าของปั๊ม RS.....V ST.....V RT.....V	Q					
7	ตรวจสอบการรั่วซึมของท่อและวาล์ว	Q					
8	ตรวจสอบสภาพสนิมเครื่องเรือนปั๊ม ฐานปั๊ม และทำการขัดทาสี(ถ้าจำเป็น)	H					
9	ตรวจสอบขันจุดต่อต่างๆทั้งวงจรกำลังและวงจรควบคุม	H					
10	ตรวจสอบสภาพ และขันน็อต เครื่องสูบน้ำ	Y					

ช่อง Status โปรดระบุ N = Normal/ปกติ AB = Abnormal/ไม่ปกติ F = Fail / ไม่สามารถใช้งานได้

ข้อเสนอแนะ/บันทึกการแก้ไข

.....

.....

SAFETY NOTE :
1) ต้องมั่นใจว่าตัดกระแสไฟฟ้าแล้ว ก่อนที่จะสัมผัสส่วนที่มีไฟฟ้าจ่าย
2) ต้องแน่ใจว่าได้มีการติดป้ายเตือนบริเวณตู้ควบคุมต่างๆ ที่ดำเนินการ
3) ต้องแน่ใจว่าระบบอยู่ในสภาวะปกติ หลังจากดำเนินการข้างต้น

รายการอุปกรณ์
1 เครื่องวัดค่าน้ำ(ชุดคิท) 2 ดิจิตอลมิเตอร์ 3 ถุงมือ 4 ไขควงเช็คไฟ
5 แว่นตา 6 ใบตรวจเช็ค 7 ปากกา 8 อุปกรณ์ทำความสะอาด

บำรุงรักษาโดย	ตรวจสอบโดย	รับทราบโดย
1.....[redacted].....		
2.....		
วิศวกร / ช่างเทคนิค	ผู้จัดการอาคาร / ผช.ผู้จัดการอาคาร	ผู้จัดการอาคาร / ผช.ผู้จัดการอาคาร
Date : 20/11/68	Date : ...../...../.....	Date : ...../...../.....

Preventive Maintenance Swimming Pool

LPP property management

แบบฟอร์มตรวจสอบการบำรุงรักษาเชิงป้องกันระบบสระว่ายน้ำ

โครงการ : เดอ ลาฟัช จรัญ 87	Location/สถานที่.....	☐ ระบบเกลือ ☐ ระบบ	PM PLAN
เครื่องจักร : สระว่ายน้ำ ปั๊ม 2	ประเภทของสระ ☐ Skimmer ☐ Overflow		M / 2M / Q / H / Y

	Description	Plan	Status N	Status AB	Status F	Maintenance By :	Remark
	Visual check และตรวจสอบ						
1	ตรวจสอบสภาพทั่วไป	M	N				
2	ตรวจสอบคุณภาพของน้ำในสระ pH 7.6 Cl 1.5 PPM	M	N				pH 7.2-8.4 , Cl 0.6-1 PPM
3	ตรวจสอบแรงดันถังกรอง 10 PSI	M	N				
4	ล้างทำความสะอาดถังกรอง	Q					
5	บันทึกค่ากระแสไฟฟ้าของปั๊ม R.....A S.....A T.....A	Q					
6	บันทึกค่าแรงดันไฟฟ้าของปั๊ม RS.....V ST.....V RT.....V	Q					
7	ตรวจสอบการรั่วซึมของท่อและวาล์ว	Q					
8	ตรวจสอบสภาพสนิมเครื่องเรือนปั๊ม ฐานปั๊ม และทำการขัดทาสี(ถ้าจำเป็น)	H					
9	ตรวจสอบขันจุดต่อต่างๆทั้งวงจรกำลังและวงจรควบคุม	H					
10	ตรวจสอบสภาพ และขันน็อต เครื่องสูบน้ำ	Y					

ช่อง Status โปรดระบุ N = Normal/ปกติ AB = Abnormal/ไม่ปกติ F = Fail / ไม่สามารถใช้งานได้

ข้อเสนอแนะ/บันทึกการแก้ไข

.....

.....

SAFETY NOTE :
1) ต้องมั่นใจว่าตัดกระแสไฟฟ้าแล้ว ก่อนที่จะสัมผัสส่วนที่มีไฟฟ้าจ่าย
2) ต้องแน่ใจว่าได้มีการติดป้ายเตือนบริเวณตู้ควบคุมต่างๆ ที่ดำเนินการ
3) ต้องแน่ใจว่าระบบอยู่ในสภาวะปกติ หลังจากดำเนินการช่างต้น

รายการอุปกรณ์
1.เครื่องวัดค่าน้ำ(ชุดคิท) 2.ดิจิตอลมิเตอร์ 3.ถุงมือ 4.ไขควงเช็คไฟ
5.แว่นตา 6.ใบตรวจเช็ค 7.ปากกา 8.อุปกรณ์ทำความสะอาด

บำรุงรักษาโดย	ตรวจสอบโดย	รับทราบโดย
1.....[redacted].....		
2.....		
วิศวกร / ช่างเทคนิค	ผู้จัดการอาคาร / ผช.ผู้จัดการอาคาร	ผู้จัดการอาคาร / ผช.ผู้จัดการอาคาร
Date : 20/11/68	Date : ...../...../.....	Date : ...../...../.....

Preventive Maintenance Swimming Pool

LPP property management

แบบฟอร์มตรวจสอบการบำรุงรักษาเชิงป้องกันระบบสระว่ายน้ำ

โครงการ : เรือลาพื้อ จรัญ 87	Location/สถานที่.....	☐ ระบบเกลือ ☐ ระบบ	PM PLAN
เครื่องจักร : สระว่ายน้ำ ปั๊ม 1	ประเภทของสระ ☐ Skimmer ☐ Overflow		M / 2M / Q / H / Y

	Description	Plan	Status N	Status AB	Status F	Maintenance By :	Remark
	Visual check และตรวจสอบ						
1	ตรวจสอบสภาพทั่วไป	M	N				
2	ตรวจสอบคุณภาพของน้ำในสระ pH 7.6 Cl 1.5 PPM	M	N				pH 7.2-8.4 , Cl 0.6-1 PPM
3	ตรวจสอบแรงดันถังกรอง 10 PSI	M	N				
4	ล้างทำความสะอาดถังกรอง	Q					
5	บันทึกค่ากระแสไฟฟ้าของปั๊ม R.....A S.....A T.....A	Q					
6	บันทึกค่าแรงดันไฟฟ้าของปั๊ม RS.....V ST.....V RT.....V	Q					
7	ตรวจสอบการรั่วซึมของท่อและวาล์ว	Q					
8	ตรวจสอบสภาพสนิมเครื่องเรือนปั๊ม ฐานปั๊ม และทำการขัดทาสี(ถ้าจำเป็น)	H					
9	ตรวจสอบขั้นจุดต่อต่างๆทั้งวงจรกำลังและวงจรควบคุม	H					
10	ตรวจสอบสภาพ และขันน็อต เครื่องสูบน้ำ	Y					

ช่อง Status โปรดระบุ N = Normal/ปกติ AB = Abnormal/ไม่ปกติ F = Fail / ไม่สามารถใช้งานได้

ข้อเสนอแนะ/บันทึกการแก้ไข

.....

.....

SAFETY NOTE :
1) ต้องมั่นใจว่าตัดกระแสไฟฟ้าแล้ว ก่อนที่จะสัมผัสส่วนที่มีไฟฟ้าจ่าย
2) ต้องแน่ใจว่าได้มีการติดป้ายเตือนบริเวณตู้ควบคุมต่างๆ ที่ดำเนินการ
3) ต้องแน่ใจว่าระบบอยู่ในสภาวะปกติ หลังจากดำเนินการข้างต้น

รายการอุปกรณ์
1 เครื่องวัดค่าน้ำ(ชุดคิท) 2 ดิจิตอลมิเตอร์ 3 ถุงมือ 4 ไขควงเช็คไฟ
5 แว่นตา 6 ใบตรวจเช็ค 7 ปากกา 8 อุปกรณ์ทำความสะอาด

บำรุงรักษาโดย	ตรวจสอบโดย	รับทราบโดย
1.....[redacted].....		
2.....		
วิศวกร / ช่างเทคนิค	ผู้จัดการอาคาร / ผช.ผู้จัดการอาคาร	ผู้จัดการอาคาร / ผช.ผู้จัดการอาคาร
Date : 15/12/64	Date : ...../...../.....	Date : ...../...../.....

Preventive Maintenance Swimming Pool

LPP property management

แบบฟอร์มตรวจสอบการบำรุงรักษาเชิงป้องกันระบบสระว่ายน้ำ

โครงการ : ...เดอ สาทิ... จริง 91	Location/สถานที่.....	☐ ระบบเกลือ ☐ ระบบ	PM PLAN
เครื่องจักร : สระว่ายน้ำ มีม 2.	ประเภทของสระ ☐ Skimmer ☐ Overflow		M / 2M / Q / H / Y

	Description	Plan	Status N	Status AB	Status F	Maintenance By :	Remark
	Visual check และตรวจสอบ						
1	ตรวจสอบสภาพทั่วไป	M	N				
2	ตรวจสอบคุณภาพของน้ำในสระ pH 7.6 Cl 1.5 PPM	M	N				pH 7.2-8.4 , Cl 0.6-1 PPM
3	ตรวจสอบแรงดันถังกรอง 10 PSI	M	N				
4	ล้างทำความสะอาดถังกรอง	Q					
5	บันทึกค่ากระแสไฟฟ้าของปั๊ม R.....A S.....A T.....A	Q					
6	บันทึกค่าแรงดันไฟฟ้าของปั๊ม RS.....V ST.....V RT.....V	Q					
7	ตรวจสอบการรั่วซึมของท่อและวาล์ว	Q					
8	ตรวจสอบสภาพสนิมเครื่องเรือนปั๊ม ฐานปั๊ม และทำการขัดทาสี(ถ้าจำเป็น)	H					
9	ตรวจสอบขันจุดต่อต่างๆทั้งวงจรกำลังและวงจรควบคุม	H					
10	ตรวจสอบสภาพ และขันน็อต เครื่องสูบน้ำ	Y					

ช่อง Status โปรดระบุ N = Normal/ปกติ AB = Abnormal/ไม่ปกติ F = Fail / ไม่สามารถใช้งานได้

ข้อเสนอแนะ/บันทึกการแก้ไข

.....

.....

SAFETY NOTE :
1) ต้องมั่นใจว่าตัดกระแสไฟฟ้าแล้ว ก่อนที่จะสัมผัสส่วนที่มีไฟฟ้าจ่าย
2) ต้องแน่ใจว่าได้มีการติดป้ายเตือนบริเวณตู้ควบคุมต่างๆ ที่ดำเนินการ
3) ต้องแน่ใจว่าระบบอยู่ในสภาวะปกติ หลังจากดำเนินการซ่างดัน

รายการอุปกรณ์
1 เครื่องวัดค่าน้ำ(ชุดคิท) 2 ดิจิตอลมิเตอร์ 3 ถุงมือ 4 ไขควงเช็คไฟ
5 แว่นตา 6 ใบตรวจเช็ค 7 ปากกา 8 อุปกรณ์ทำความสะอาด

บำรุงรักษาโดย	ตรวจสอบโดย	รับทราบโดย
1..... [redacted]		
2.....		
วิศวกร / ช่างเทคนิค	ผู้จัดการอาคาร / ผช.ผู้จัดการอาคาร	ผู้จัดการอาคาร / ผช.ผู้จัดการอาคาร
Date : 15/12/68	Date : ...../...../.....	Date : ...../...../.....

ภาคผนวก 12

เอกสารการฉีดพ่นยากำจัดปลวกและยุงภายในโครงการ

ADVANCE GROUP ASIA CO.,LTD.
บริษัท แอ๊ดวานซ์ กรุ๊ป เอเซีย จำกัด

สัญญาบริการ
CONTRACT

คู่ฉบับ ☑ ลูกค้า ☐ บริษัท

Head Office : 234/9 Seri Thai Road, Khannayao Subdistrict, Khannayao District, Thailand. Bangkok 10230
สำนักงานใหญ่ : 234/9 ถนนเสรีไทย แขวงคันนายาว เขตคันนายาว จังหวัด กรุงเทพมหานคร 10230
โทร 0-2704-5333 แฟกซ์ 0-2704-5353 Email : callcenter@advancegroupasia.com Website : www.advancegroupasia.com
TaxID : เลขประจำตัวผู้เสียภาษีอากร/เลขทะเบียนนิติบุคคล 0105555020936

รหัสลูกค้า : PC-0045038	**เลขที่ผู้เสียภาษี / Tax ID.** 0994002508511	**เลขที่สัญญา Contract No.**	CT25-0012589
นามลูกค้า : นิติบุคคลอาคารชุด เดอ ลาพีส จรัญ 81 **Customer**		**วันที่ออกสัญญา Contract Date**	16/04/2025
ที่อยู่ : เลขที่ 9 ถนนจรัญสนิทวงศ์ แขวงบางอ้อ **Address** เขตบางพลัด จังหวัด กรุงเทพมหานคร 10700 โทร 061-567-5099,02-116-6081 ผู้ติดต่อ คุณนงนุช		**ระยะสัญญา Contract Period**	27/04/2025 - 26/04/2026
		สาขาให้บริการ Branch.	พุทธมณฑล
		พนักงานขาย Saleperson.	ชัญญกัญญ์
ใบอนุญาตมีไว้ในครอบครองซึ่ง วัตถุอันตราย (วอ.8) เลขที่ 7/2555		**เอกสารอ้างอิง Document Ref.**	

รายการให้บริการ Service Detail	**ระยะเวลา Period**	**ราคาต่อหน่วย Unit Price**	**ยอดรวมตามสัญญา Amount**
PEST - General Pest/สัตว์พาหะ	เดือนละครั้ง	22,000.00	22,000.00

รอบ และ เงื่อนไขการวางบิล Billing Frequency	ครั้งเดียว จำนวน 1 งวด	**มูลค่ารวมก่อนภาษี Total Amount exc.**	22,000.00
หมายเหตุ Remarks	สัญญา 1 ปี เดือนละครั้ง (ปลวก มด แมลงสาบ หนูและยุง)	**ภาษีมูลค่าเพิ่ม Vat**	1,540.00
(สองหมื่นสามพันห้าร้อยสี่สิบบาทถ้วน)		**มูลค่ารวมทั้งสิ้น Grand Total**	23,540.00

สถานที่บริการ Service Location

ชื่อสถานที่ / Location Name	นิติบุคคลอาคารชุด เดอ ลาพีส จรัญ 81		
ที่อยู่ / Address	เลขที่ 9 ถนนจรัญสนิทวงศ์ แขวงบางอ้อ เขตบางพลัด จังหวัด กรุงเทพมหานคร		
ผู้ติดต่อ / Contact Name	คุณนงนุช	**โทร / Tel.**	061-567-5099,02-116-6081

ข้าพเจ้า อนุญาตให้ บริษัท แอ๊ดวานซ์ กรุ๊ป เอเซีย จำกัด ทำการติดตั้งอุปกรณ์และให้บริการตามที่ได้ตกลงกัน รวมถึงบริการต่อเนื่องที่เกี่ยวข้อง ให้แก่บริษัทหรือสถานที่บริการเป็นระยะเวลาการให้บริการเบื้องต้นตามที่ระบุข้างต้น นับแต่วันที่ได้ให้บริการติดตั้ง ซึ่งระยะเวลาการให้บริการเบื้องต้นนี้ จะผูกพันตลอดระยะเวลาสัญญา โดยที่คู่สัญญาไม่อาจบอกเลิกสัญญาได้ ไม่ว่าจะทั้งหมดหรือบางส่วนในระหว่างระยะเวลาเบื้องต้น สัญญานี้ทำขึ้นเป็นสองฉบับ มีข้อความตรงกัน คู่สัญญาทั้งสองฝ่ายได้ตรวจและอ่านเข้าใจข้อความในสัญญาด้านหน้าและข้อกำหนดเงื่อนไขด้านหลังสัญญานี้โดยละเอียดตลอดแล้ว เห็นว่าถูกต้องตรงตามความประสงค์ทุกประการ จึงได้ลงนามพร้อมประทับตรา (ถ้ามี) ไว้เป็นสำคัญ และยึดถือไว้ฝ่ายละหนึ่งฉบับ

I/We allow "Advance Group Asia Company Limited " Installation of Equipment and Services as agreed Including other related services for our the above location. The services are contracted for the agreed "initial period" starting from the full installation. The "initial period" will be binding throughout the contract period. The parties can not terminate the contract, whether in whole or in part. Both parties have reviewed the terms and conditions of both the front and back of this agreement. As evidence has signed with stamp (If any) and take one side each.

ผู้มีอำนาจลงนาม Authorize Person	ลงนามบริษัท แอ๊ดวานซ์ กรุ๊ป เอเซีย จำกัด For Advance Group Asia Co.,Ltd
[redacted]	จิรธนิ พวงเนตร์ [redacted]
(.....[redacted].....)	(ผู้จัดการสาขาพุทธมณฑล)
วันที่ / Date	วันที่ / Date 27/4/2025

Advance Group Asia Co., Ltd. ADVANCE บริษัท แอ๊ดวานซ์ กรุ๊ป เอเซีย จำกัด

Advance Group Asia Co.,Ltd

Tel. 02-884-1768, Fax. 02-884-1768

เอกสารแนบท้ายสัญญา

บริษัท แอ๊ดวานซ์ กรุ๊ป เอเชีย จำกัด ขอขอบพระคุณที่ท่านให้ความสนใจบริการของบริษัทฯ พร้อมกันนี้ บริษัทฯ ใคร่ขอเสนอราคาป้องกันและกำจัดปลวก มด แมลงสาบ หนู ยุง ดังรายละเอียดต่อไปนี้

สถานที่ปฏิบัติงาน

นิติบุคคลอาคารชุด เดอ ลาพีส จรัญ 81 1 อาคาร 32ชั้น จำนวน 635 ห้อง

เลขที่ 9 ถนนจรัญสนิทวงศ์ แขวงบางอ้อ เขตบางพลัด กรุงเทพมหานคร 10700

ขอบข่ายการให้บริการ

ปลวก

1 เจ้าหน้าที่ทำการปักอัดน้ำยา พร้อมสเปรย์เคมีลงดินรอบอาคารทั้งหมด หากมีรอยแตกรอบอาคารเจ้าหน้าที่จะทำการอัดน้ำยาลงตามรอยแตก

2 เจ้าหน้าที่จะทำการตรวจเช็ค พร้อมสเปรย์เคมีในรอบพื้นที่ส่วนกลาง จำนวน 1อาคาร รวมถึง ห้องพักขยะ , ช่องชาร์ป

3 ฉีดพ่นน้ำยาเคมีหรือเคมีผง บริเวณที่พบปัญหาการระบาดเพื่อเป็นการยับยั้งชั่วคราวในจุดที่พบปัญหา

4 ในกรณีที่พบปัญหาปลวก เจอตัวปลวก จะทำการติดกล่องเหยื่อล่อ เพื่อกำจัดปลวกให้ฟรี จำนวน 2 กล่อง/ปี **โดยไม่คิดค่าใช้จ่ายเพิ่มเติม**

**กรณีต้องการซื้อเหยื่อล่อปลวก จะอยู่ที่ราคา 5,000 บาท/กล่อง (ราคารวมภาษีมูลค่าเพิ่มแล้ว)

5 ***สเปรย์เคมีในห้องพักจำนวน 50 ห้องต่อเดือน (โดยจะไม่มีการชดเชยในเดือนถัดไป)***

มดและแมลงสาบ

1 เจ้าหน้าที่สเปรย์เคมีภายในและภายนอก บริเวณ ห้องพักขยะ ท่อน้ำทิ้ง โดยเน้นจุดที่สำรวจพบตัวมด แหล่งอาหาร ,รัง , ที่หลบซ่อนและแหล่งน้ำ

2 ป้ายเจลในบริเวณที่ฉีดพ่นน้ำยาไม่ได้ เช่น แผงบอร์ดสวิทช์ไฟเครื่องปรับอากาศ บริเวณรอยแตกแยก บริเวณที่มีฝุ่นละอองมาก

3 ใช้บ้านแมลงสาบในการตรวจเช็คปริมาณ

4 ***สเปรย์เคมีในห้องพักจำนวน 50 ห้องต่อเดือน (โดยจะไม่มีการชดเชยในเดือนถัดไป)***

หนู

1 เจ้าหน้าที่ทำการวางกล่องเหยื่อพิษ บริเวณโดยรอบนอกของคอนโด หรือ จุดที่เหมาะสม จำนวน 10-15 กล่อง

2 เจ้าหน้าที่วางกระดานกาวสำเร็จรูปบริเวณใต้ฝ้าหรือ ตามจุดเสี่ยงหรือจุดที่เหมาะสม หากกรณีพบหนู

ยุง

1 พื้นที่ด้านล่างรอบนอกอาคารเจ้าหน้าที่ทำการอบควัน แหล่งหลบพักของยุง เช่น บริเวณท่อน้ำเสีย และท่อน้ำทิ้งรอบนอกของอาคาร

2 ใช้เคมีกำจัดลูกน้ำตามแหล่งเพาะพันธุ์ เช่น ที่น้ำขัง หรือท่อระบายน้ำรอบๆสถานที่บริการ

เงื่อนไขการทำบริการ

1 สัญญารับประกันแก้ไขปัญหาตลอดในอายุสัญญา

2 รับแก้ไขปัญหาภายใน 24-48 ชั่วโมงทำการ (ยกเว้นปัญหายุง ไม่รับแก้ไขปัญหา)

3 สัญญาบริการ 1 ปี บริการเดือนละ 1 ครั้ง

4 บริการเดือนละ 1 ครั้ง (12 ครั้งต่อปี) กรณีตกบริการหรือไม่สามารถทำบริการภายในเดือนได้ บริษัทฯ จะทำการชดเชยภายในระยะสัญญา เท่านั้น

5 ทางบริษัทจะไม่ชดใช้ค่าเสียหายที่เกิดจากปลวก แต่บริษัทจะรับผิดชอบโดยการเข้าแก้ไขปัญหาปลวกโดยไม่คิดค่าใช้จ่ายเพิ่ม

เงื่อนไขการชำระเงิน

1 ชำระเต็มจำนวน ภายหลังเข้ารับทำบริการในครั้งแรกเสร็จสิ้นแล้ว เครดิต 30 วัน

Advance Group Asia Co.,Ltd
Tel. 02-884-1768, Fax. 02-884-1768

ตารางสารเคมี

แมลงศัตรู	ชื่อการค้า	ชื่อสามัญ	วิธีการ	เลขที่ อย.
ปลวก	Maxnum Pro	fipronil	สเปรย์ / เจาะอัด	วอส. 283/2557
	Fipforce Powder	fipronil	หยอด	อย.วอส. 435/2552
มด, แมลงสาบ	Premax 250 EC	cypermethrin	สเปรย์	อย.วอส. 1282/2554
	Maxforce forte	fipronil	หยอดเจล	อย.วอส. 1710/2554
	Maxforce Quantum	imidacloprid	หยอดเจล	อย.วอส. 316/2555
หนู	Stun	Flocoumafen	วางเหยื่อพิษ	วอส. 415/2558
	Bromadioguard	bromadiolone	วางเหยื่อพิษ	อย.วอส. 595/2553
ยุง	Fendona 10 sc	Alpha-cypermethrin	อบควัน (ภายนอก)	วอส.818/2555

ขอแสดงความนับถือ
บริษัท แอ๊ดวานซ์ กรุ๊ป เอเซีย จำกัด
Chanyakan Suthata
เจ้าหน้าที่ฝ่ายขาย สาขาพุทธมณฑล

ADVANCE GROUP ASIA CO., LTD.
บริษัท แอ๊ดวานซ์ กรุ๊ป เอเซีย จำกัด

เรื่อง จดหมายนัดเข้าทำบริการกำจัดแมลง

เรียน นิติบุคคลอาคารชุด เดอ ลาพีส จรัญ81 (งานบริการ เดือนละ 1 ครั้ง)

ที่อยู่ : เลขที่ 9 ถนนจรัญสนิทวงศ์ แขวงบางอ้อ เขตบางพลัด จังหวัดกรุงเทพมหานคร

เลขที่สัญญา : CT25-0012589 ระยะสัญญา : 27/04/2025 - 26/04/2026

บริษัท แอ๊ดวานซ์ กรุ๊ป เอเซีย จำกัด สาขาพุทธมณฑล จะทำการจัดส่งเจ้าหน้าที่เข้าทำการกำจัดแมลงประจำปี 2568-2569 ตามวันและเวลาดังต่อไปนี้

ครั้งที่	วัน	วันที่	เดือน	ปี	เวลา	บริการกำจัด
1	อาทิตย์	27	เมษายน	2025	13.00น	ทำบริการ ปลวก มด แมลงสาบ หนู ยุง (อัดน้ำยา)
2	อาทิตย์	25	พฤษภาคม	2025	13.00น	ทำบริการ ปลวก มด แมลงสาบ หนู ยุง
3	อาทิตย์	29	มิถุนายน	2025	13.00น	ทำบริการ ปลวก มด แมลงสาบ หนู ยุง
4	อาทิตย์	27	กรกฎาคม	2025	13.00น	ทำบริการ ปลวก มด แมลงสาบ หนู ยุง
5	อาทิตย์	24	สิงหาคม	2025	13.00น	ทำบริการ ปลวก มด แมลงสาบ หนู ยุง
6	อาทิตย์	28	กันยายน	2025	13.00น	ทำบริการ ปลวก มด แมลงสาบ หนู ยุง
7	อาทิตย์	26	ตุลาคม	2025	13.00น	ทำบริการ ปลวก มด แมลงสาบ หนู ยุง
8	อาทิตย์	23	พฤศจิกายน	2025	13.00น	ทำบริการ ปลวก มด แมลงสาบ หนู ยุง
9	อาทิตย์	28	ธันวาคม	2025	13.00น	ทำบริการ ปลวก มด แมลงสาบ หนู ยุง
10	อาทิตย์	25	มกราคม	2026	13.00น	ทำบริการ ปลวก มด แมลงสาบ หนู ยุง
11	อาทิตย์	1	มีนาคม	2026	13.00น	ทำบริการ ปลวก มด แมลงสาบ หนู ยุง
12	อาทิตย์	29	มีนาคม	2026	13.00น	ทำบริการ ปลวก มด แมลงสาบ หนู ยุง

จึงเรียนมาเพื่อทราบ หากท่านมีความประสงค์จะเปลี่ยนแปลงแก้ไขประการใด

โปรดแจ้งมาทาง บริษัทฯ ทราบล่วงหน้า 3 วันเพื่อทางบริษัทจะดำเนินการเปลี่ยนแปลงการเข้าทำบริการให้เหมาะสมต่อไป

บริษัท แอ๊ดวานซ์ กรุ๊ป เอเซีย จำกัด

พงศธร

(คุณพงศธร รักสนิท)

กรุณาติดต่อ เบอร์โทร 091-229-4189 , 02-884-1786

อ.ช.๑๓

หนังสือสำคัญการจดทะเบียนนิติบุคคลอาคารชุด

สำนักงานที่ดินจังหวัด กรุงเทพมหานคร สาขาบางกอกน้อย
วันที่ ๑๕ เดือน พฤษภาคม พ.ศ. ๒๕๖๒

หนังสือสำคัญฉบับนี้ออกให้เพื่อแสดงว่า พนักงานเจ้าหน้าที่ได้จดทะเบียนนิติบุคคลอาคารชุด ตามพระราชบัญญัติอาคารชุด พ.ศ.๒๕๒๒ ทะเบียนเลขที่ ๓/๒๕๖๒ เมื่อวันที่ ๑๕ เดือน พฤษภาคม พ.ศ. ๒๕๖๒ โดยมีรายการ ดังนี้

๑. ชื่อนิติบุคคลอาคารชุด เดอ ลาพีส จรัญ ๘๑

๒. มีวัตถุประสงค์นิติบุคคลอาคารชุดเป็นไปตามมาตรา ๓๓ แห่งพระราชบัญญัติอาคารชุด พ.ศ. ๒๕๒๒ ซึ่งบัญญัติว่า เพื่อจัดการและดูแลรักษาทรัพย์ส่วนกลางและให้มีอำนาจกระทำการใด ๆ เพื่อประโยชน์ตามวัตถุประสงค์ดังกล่าว ทั้งนี้ตามมติของเจ้าของร่วมภายใต้บังคับแห่งพระราชบัญญัตินี้

๓. ที่ตั้งสำนักงานอยู่ที่ เลขที่ ๗๑๔ หมู่ที่ - ตรอก/ซอย - ถนน จรัญสนิทวงศ์ ตำบล/แขวง บางอ้อ อำเภอ/เขต บางพลัด จังหวัด กรุงเทพมหานคร รหัสไปรษณีย์ ๑๐๗๐๗ โทรศัพท์

ใช้ประกอบ จัดทำสัญญา ทำการใดๆ

[redacted]

(ลงชื่อ) พนักงานเจ้าหน้าที่
(นายนิสิต หมั่นเต๊ะ)
ตำแหน่ง เจ้าพนักงานที่ดินกรุงเทพมหานคร สาขาบางกอกน้อย

แบบพิมพ์หมายเลข 0425

อ.ช.๑๐

โฉนดที่ดินเลขที่ ๖๔๖๖,๖๔๖๗,๖๔๖๘,
๖๔๖๙,๖๔๗๐,๗๓๔๓,๗๒๐๘,๗๒๐๙,
๗๒๑๐,๗๒๑๑,๗๒๔๑,๙๔๕๗,๙๔๕๘,
๙๔๕๙,๙๔๖๐,๙๔๖๑,๙๔๖๒,
๙๔๑๗

หนังสือสำคัญการจดทะเบียนอาคารชุด

สำนักงานที่ดินจังหวัดกรุงเทพมหานคร สาขาบางกอกน้อย

วันที่ ๑ เดือน พฤษภาคม พ.ศ. ๒๕๖๒

หนังสือนี้ออกให้เพื่อแสดงว่าพนักงานเจ้าหน้าที่ได้จดทะเบียนอาคารชุดตามพระราชบัญญัติอาคารชุด พ.ศ.๒๕๒๒ ตามคำขอของผู้มีกรรมสิทธิ์ในที่ดินและอาคาร ชื่อ บริษัท แกรนด์ ยูนิตี้ ดิเวลล็อปเมนท จำกัด ทะเบียนเลขที่ ๔/๒๕๖๒ วันที่ ๓ เดือน พฤษภาคม พ.ศ. ๒๕๖๒ โดยมีรายการ ดังนี้

๑. ชื่ออาคารชุด เดอ อาพีส จรัญ ๘๑

๒. โฉนดที่ดินเลขที่ ๓๔๖๖,๓๔๖๗,๕๖๑๘, ตำบล/แขวง บางอ้อ อำเภอ/เขต บางพลัด จังหวัด กรุงเทพมหานคร

๓. จำนวนอาคาร ๓ หลัง

๔. จำนวนห้องชุด ๖๓๗ ห้องชุด

๕. บันทึกรายละเอียด (รายการทรัพย์ส่วนกลาง เฉพาะทรัพย์ส่วนกลางตามมาตรา ๑๕ (๕), (๖), (๗))
ปรากฏตามบัญชีรายละเอียดทรัพยสวนกลางแนบทาย

ใช้ประกอบจิตทวสิญญา กำจัดทอ ลี

๖. ทรัพย์ส่วนบุคคล

ห้องชุดเพื่ออยู่อาศัย	จำนวน ๖๓๕	ห้องชุด
ห้องชุดเพื่อประกอบการค้า	จำนวน ๒	ห้องชุด
ที่จอดรถส่วนบุคคล	จำนวน -	คัน

อื่น ๆ

(ลงชื่อ) [redacted] พนักงานเจ้าหน้าที่

(นายนิติ พนิชเดช)

ตำแหน่ง เจ้าพนักงานที่ดินกรุงเทพมหานคร สาขาบางกอกน้อย

แบบพิมพ์หมายเลข 0176

รายการจดทะเบียนแต่งตั้ง / เปลี่ยนแปลงกรรมการนิติบุคคลอาคารชุด และเปลี่ยนแปลงผู้จัดการนิติบุคคลอาคารชุด

ลำดับที่	ประเภท	อาคารชุด		นิติบุคคลอาคารชุด		ชื่อผู้พ้นจากตำแหน่ง	ชื่อผู้ได้รับแต่งตั้งใหม่	พนักงานเจ้าหน้าที่จดทะเบียน
		ชื่อ	ทะเบียนเลขที่	ชื่อ	ทะเบียนเลขที่			
๕	จดทะเบียนเปลี่ยนแปลง	เดอ ลาฟีส จรัญ ๙๒	๔/[illegible]	เดอ ลาฟีส จรัญ ๙๒	๓/[illegible]	บริษัท เซนเนรส	บริษัท การ์เดียน	[redacted]
	ผู้จัดการนิติบุคคลอาคารชุด					พร็อพเพอร์ตี้ แมนเนเม้นท์	พร็อพเพอร์ตี้ แมนเนเม้นท์ จำกัด	
						จำกัด โดย นางสาวจันทร์เพ็ญ	โดย นายนพพร ศิริสวัสดิ์	
						ถาวรเจริญศันย์	ผู้ดำเนินการแทนในฐานะ	
						ผู้ดำเนินการแทนในฐานะ	ผู้จัดการนิติบุคคลอาคารชุด	
						ผู้จัดการนิติบุคคลอาคารชุด		

ใช้ประกอบจัดทำสัญญาสำจัดทมลง.

ภาคผนวก 13

ผลการตรวจวัดคุณภาพสิ่งแวดล้อม

SLECCO บริษัท สเปเชี่ยล แล็บ เอ็นไว แอนด์ คอนซัลแตนท์ จำกัด
SPECIAL LAB ENVI AND CONSULTANT CO.,LTD.
47/91-93 ม.3 ต.ท่าอิฐ อ.ปากเกร็ด จ.นนทบุรี 11120
47/91-93 Moo 3 Tha-it Pakkret Nonthaburi 11120
Tel.02-9246778, 02-5943320, 086-0838025 Fax.02-9246778

รายงานผลวิเคราะห์
ANALYSIS REPORT

ผู้สั่งวิเคราะห์ Client : นิติบุคคลอาคารชุด เดอ ลาพีส จรัญ 81

ที่อยู่ Address : 7,9 ถนนจรัญสนิทวงศ์ แขวงบางอ้อ เขตบางพลัด กรุงเทพมหานคร 10700

ข้อมูลติดต่อ Contact Information : โทร 02 1166081 e-mail : delapis@gpm.co.th

สถานที่เก็บตัวอย่าง Sampling Site : นิติบุคคลอาคารชุด เดอ ลาพีส จรัญ 81

ประเภทตัวอย่าง Sample Type : Wastewater

วันที่เก็บตัวอย่าง Sampling Date : 17 กรกฎาคม 2568

ผู้เก็บตัวอย่าง Sampling by : นางสาวนูร์ไลลา มะแซ ว-133-จ-0003

วันที่รับตัวอย่าง Received Date : 17 กรกฎาคม 2568

วันที่วิเคราะห์ Analysis Date : 17 - 23กรกฎาคม 2568

วันที่ออกรายงาน Issue Date : 24 กรกฎาคม 2568

เลขที่รายงาน Report No. : 170725/01320/1

ชื่อตัวอย่าง Sample Name. : S18948

รายการ Parameters	หน่วย Units	วิธีวิเคราะห์ Methods[2]	ผล/Results น้ำออกระบบบำบัดน้ำเสีย 11.00 น.	Std.[1] อาคารประเภท ก.
pH	-	Electrometric Method	7.3	5.5 - 9.0
Total Dissolved Solids	mg/l	Dried at 180°C	124	≤ 1,000
Total Suspended Solids	mg/l	Dried from 103 to 105°C	5	≤ 30
Biochemical Oxygen Demand	mg/l	5-Day BOD Test, Membrane-Electrode Method	<5	≤ 20
Sulfide	mg/l	Iodometric Method	<1.0	≤ 1.0
Total Kjeldahl Nitrogen	mg/l	Macro - Kjeldahl Method	5.88	≤ 35
Oil & Grease	mg/l	Liquid-Liquid, Partition-Gravimetric Method	<5	≤ 20

หมายเหตุ

1. "(1)" หมายถึง ค่ามาตรฐานควบคุมการระบายน้ำทิ้งจากอาคารประเภท ก. ตามประกาศกระทรวงทรัพยากรธรรมชาติและสิ่งแวดล้อม พ.ศ.2567
2. "(2)" APHA , AWWA , WEF. Standard Methods for the Examination of Water and Wastewater. 24th ed. Washington, DC: APHA, 2023

[redacted]

ทวนสอบโดย : (Miss. Natthakan Bakachot)
Reviewed By Laboratory Staff
ว-133-จ-0006

SPECIAL LAB SLECCO ENVI AND CONSULTANT CO.,LTD.

[redacted]

อนุมัติโดย : (Mr. Mapari Awaekuechi)
Approved By Laboratory Manager
ว-133-ค-0003

This report must not be advertised, cited, or disclosed without prior authorization.
Any copying, deletion, modification, or alteration of any numbers or text shall render this report invalid.
Partial reproduction of this report is strictly prohibited without written permission from the laboratory.

SLECCO บริษัท สเปเชี่ยล แล็บ เอ็นไว แอนด์ คอนซัลแตนท์ จำกัด
SPECIAL LAB ENVI AND CONSULTANT CO.,LTD.
47/91-93 ม.3 ต.ท่าอิฐ อ.ปากเกร็ด จ.นนทบุรี 11120
47/91-93 Moo 3 Tha-it Pakkret Nonthaburi 11120
Tel.02-9246778, 02-5943320, 086-0838025 Fax.02-9246778

รายงานผลวิเคราะห์
ANALYSIS REPORT

ผู้สั่งวิเคราะห์ Client : นิติบุคคลอาคารชุด เดอ ลาพีส จรัญ 81

ที่อยู่ Address : 7,9 ถนนจรัญสนิทวงศ์ แขวงบางอ้อ เขตบางพลัด กรุงเทพมหานคร 10700

ข้อมูลติดต่อ Contact Information : โทร 02 1166081 e-mail : delapis@gpm.co.th

สถานที่เก็บตัวอย่าง Sampling Site : นิติบุคคลอาคารชุด เดอ ลาพีส จรัญ 81

ประเภทตัวอย่าง Sample Type : Wastewater

วันที่เก็บตัวอย่าง Sampling Date : 17 กรกฎาคม 2568

ผู้เก็บตัวอย่าง Sampling by : นางสาวนูร์ไลลา มะแซ

วันที่รับตัวอย่าง Received Date : 17 กรกฎาคม 2568

วันที่วิเคราะห์ Analysis Date : 17 - 23กรกฎาคม 2568

วันที่ออกรายงาน Issue Date : 24 กรกฎาคม 2568

เลขที่รายงาน Report No. : 170725/01320/2

ชื่อตัวอย่าง Sample Name. : S18948

รายการ Parameters	หน่วย Units	วิธีวิเคราะห์ Methods[2]	ผล/Results น้ำออกระบบบำบัดน้ำเสีย 11.00 น.	Std.[1] อาคารประเภท ก.
Settleable Solids	ml/hr	Imholf Cone	0.0	-
Appearance	-	Physical Test	ใส	-

หมายเหตุ

1. "(1)" หมายถึง ค่ามาตรฐานควบคุมการระบายน้ำทิ้งจากอาคารประเภท ก. ตามประกาศกระทรวงทรัพยากรธรรมชาติและสิ่งแวดล้อม พ.ศ.2567
2. "(2)" APHA , AWWA , WEF. Standard Methods for the Examination of Water and Wastewater. 24th ed. Washington, DC: APHA, 2023

ทวนสอบโดย : (Miss. Natthakan Bakachot)
Reviewed By Laboratory Staff

SPECIAL LAB SLECCO ENVI AND CONSULTANT CO.,LTD.

อนุมัติโดย : (Mr. Mapari Awaekuechi)
Approved By Laboratory Manager

This report must not be advertised, cited, or disclosed without prior authorization.
Any copying, deletion, modification, or alteration of any numbers or text shall render this report invalid.
Partial reproduction of this report is strictly prohibited without written permission from the laboratory.

SLECCO บริษัท สเปเชี่ยล แล็บ เอ็นไว แอนด์ คอนซัลแตนท์ จำกัด
SPECIAL LAB ENVI AND CONSULTANT CO.,LTD.
47/91-93 ม.3 ต.ท่าอิฐ อ.ปากเกร็ด จ.นนทบุรี 11120
47/91-93 Moo 3 Tha-it Pakkret Nonthaburi 11120
Tel.02-9246778, 02-5943320, 086-0838025 Fax.02-9246778

รายงานผลวิเคราะห์
ANALYSIS REPORT

ผู้สั่งวิเคราะห์ Client : นิติบุคคลอาคารชุด เดอ ลาพีส จรัญ 81

ที่อยู่ Address : 7,9 ถนนจรัญสนิทวงศ์ แขวงบางอ้อ เขตบางพลัด กรุงเทพมหานคร 10700

ข้อมูลติดต่อ Contact Information : โทร 02 1166081 e-mail : delapis@gpm.co.th

สถานที่เก็บตัวอย่าง Sampling Site : นิติบุคคลอาคารชุด เดอ ลาพีส จรัญ 81

ประเภทตัวอย่าง Sample Type : Wastewater

วันที่เก็บตัวอย่าง Sampling Date : 17 กรกฎาคม 2568

ผู้เก็บตัวอย่าง Sampling by : นางสาวนูร์ไลลา มะแซ ว-133-จ-0003

วันที่รับตัวอย่าง Received Date : 17 กรกฎาคม 2568

วันที่วิเคราะห์ Analysis Date : 17 - 23กรกฎาคม 2568

วันที่ออกรายงาน Issue Date : 24 กรกฎาคม 2568

เลขที่รายงาน Report No. : 170725/01321/1

ชื่อตัวอย่าง Sample Name. : S18949

รายการ Parameters	หน่วย Units	วิธีวิเคราะห์ Methods[2]	ผล/Results น้ำจุดปล่อยออกนอกโครงการฯ 11.05 น.	Std.[1] อาคารประเภท ก.
pH	-	Electrometric Method	7.2	5.5 - 9.0
Total Dissolved Solids	mg/l	Dried at 180°C	126	≤ 1,000
Total Suspended Solids	mg/l	Dried from 103 to 105°C	7	≤ 30
Biochemical Oxygen Demand	mg/l	5-Day BOD Test, Membrane-Electrode Method	<5	≤ 20
Sulfide	mg/l	Iodometric Method	<1.0	≤ 1.0
Total Kjeldahl Nitrogen	mg/l	Macro - Kjeldahl Method	7.00	≤ 35
Oil & Grease	mg/l	Liquid-Liquid, Partition-Gravimetric Method	<5	≤ 20

หมายเหตุ

1. "(1)" หมายถึง ค่ามาตรฐานควบคุมการระบายน้ำทิ้งจากอาคารประเภท ก. ตามประกาศกระทรวงทรัพยากรธรรมชาติและสิ่งแวดล้อม พ.ศ.2567
2. "(2)" APHA , AWWA , WEF. Standard Methods for the Examination of Water and Wastewater. 24th ed. Washington, DC: APHA, 2023

ทวนสอบโดย : (Miss. Natthakan Bakachot)
Reviewed By Laboratory Staff
ว-133-จ-0006

SPECIAL LAB SLECCO ENVI AND CONSULTANT CO.,LTD.

อนุมัติโดย : (Mr. Mapari Awaekuechi)
Approved By Laboratory Manager
ว-133-ค-0003

This report must not be advertised, cited, or disclosed without prior authorization.
Any copying, deletion, modification, or alteration of any numbers or text shall render this report invalid.
Partial reproduction of this report is strictly prohibited without written permission from the laboratory.

SLECCO บริษัท สเปเชี่ยล แล็บ เอ็นไว แอนด์ คอนซัลแตนท์ จำกัด
SPECIAL LAB ENVI AND CONSULTANT CO.,LTD.
47/91-93 ม.3 ต.ท่าอิฐ อ.ปากเกร็ด จ.นนทบุรี 11120
47/91-93 Moo 3 Tha-it Pakkret Nonthaburi 11120
Tel.02-9246778, 02-5943320, 086-0838025 Fax.02-9246778

รายงานผลวิเคราะห์
ANALYSIS REPORT

ผู้สั่งวิเคราะห์ Client : นิติบุคคลอาคารชุด เดอ ลาพีส จรัญ 81

ที่อยู่ Address : 7,9 ถนนจรัญสนิทวงศ์ แขวงบางอ้อ เขตบางพลัด กรุงเทพมหานคร 10700

ข้อมูลติดต่อ Contact Information : โทร 02 1166081 e-mail : delapis@gpm.co.th

สถานที่เก็บตัวอย่าง Sampling Site : นิติบุคคลอาคารชุด เดอ ลาพีส จรัญ 81

ประเภทตัวอย่าง Sample Type : Wastewater

วันที่เก็บตัวอย่าง Sampling Date : 17 กรกฎาคม 2568

ผู้เก็บตัวอย่าง Sampling by : นางสาวนูร์ไฉลา มะแซ

วันที่รับตัวอย่าง Received Date : 17 กรกฎาคม 2568

วันที่วิเคราะห์ Analysis Date : 17 - 23กรกฎาคม 2568

วันที่ออกรายงาน Issue Date : 24 กรกฎาคม 2568

เลขที่รายงาน Report No. : 170725/01321/2

ชื่อตัวอย่าง Sample Name. : S18949

รายการ Parameters	หน่วย Units	วิธีวิเคราะห์ Methods[2]	ผล/Results น้ำจุดปล่อยออกนอกโครงการฯ 11.05 น.	Std.[1] อาคารประเภท ก.
Settleable Solids	ml/hr	Imholf Cone	0.0	-
Appearance	-	Physical Test	ใส	-

หมายเหตุ

1. "(1)" หมายถึง ค่ามาตรฐานควบคุมการระบายน้ำทิ้งจากอาคารประเภท ก. ตามประกาศกระทรวงทรัพยากรธรรมชาติและสิ่งแวดล้อม พ.ศ.2567
2. "(2)" APHA , AWWA , WEF. Standard Methods for the Examination of Water and Wastewater. 24th ed. Washington, DC: APHA, 2023

ทวนสอบโดย : (Miss. Natthakan Bakachot)
Reviewed By Laboratory Staff

SPECIAL LAB SLECCO ENVI AND CONSULTANT CO.,LTD.

อนุมัติโดย : (Mr. Mapari Awaekuechi)
Approved By Laboratory Manager

This report must not be advertised, cited, or disclosed without prior authorization.
Any copying, deletion, modification, or alteration of any numbers or text shall render this report invalid.
Partial reproduction of this report is strictly prohibited without written permission from the laboratory.

SLECCO บริษัท สเปเชี่ยล แล็บ เอ็นไว แอนด์ คอนซัลแตนท์ จำกัด
SPECIAL LAB ENVI AND CONSULTANT CO.,LTD.
47/91-93 ม.3 ต.ท่าอิฐ อ.ปากเกร็ด จ.นนทบุรี 11120
47/91-93 Moo 3 Tha-it Pakkret Nonthaburi 11120
Tel.02-9246778, 02-5943320, 086-0838025 Fax.02-9246778

รายงานผลวิเคราะห์
ANALYSIS REPORT

ผู้สั่งวิเคราะห์ Client : นิติบุคคลอาคารชุด เดอ ลาพีส จรัญ 81

ที่อยู่ Address : 7,9 ถนนจรัญสนิทวงศ์ แขวงบางอ้อ เขตบางพลัด กรุงเทพมหานคร 10700

ข้อมูลติดต่อ Contact Information : โทร 02 1166081 e-mail : delapis@gpm.co.th

สถานที่เก็บตัวอย่าง Sampling Site : นิติบุคคลอาคารชุด เดอ ลาพีส จรัญ 81

ประเภทตัวอย่าง Sample Type : น้ำสระว่ายน้ำ

วันที่เก็บตัวอย่าง Sampling Date : 17 กรกฎาคม 2568

ผู้เก็บตัวอย่าง Sampling by : นางสาวนูร์ไลลา มะแซ

วันที่รับตัวอย่าง Received Date : 17 กรกฎาคม 2568

วันที่วิเคราะห์ Analysis Date : 17 - 23กรกฎาคม 2568

วันที่ออกรายงาน Issue Date : 24 กรกฎาคม 2568

เลขที่รายงาน Report No. : 170725/01323

ชื่อตัวอย่าง Sample Name. : S18950-S18951

รายการ Parameters	หน่วย Units	วิธีวิเคราะห์ Methods[2]	ผล/Results น้ำสระว่ายน้ำที่มีผู้ใช้บริการเบาบาง 10.50 น.	ผล/Results น้ำสระว่ายน้ำที่มีผู้ใช้บริการหนาแน่น 10.53 น.	Std.[1]
Total Coliform Bacteria	MPN/100ml	MPN Test	<1.8	<1.8	< 10
Fecal Coliform Bacteria	CFU/100ml	Membrane Filter Technique	ND	ND	ตรวจไม่พบ
Escherichia coli	CFU/100ml	Membrane Filter Technique	ND	ND	ตรวจไม่พบ
Staphylococcus Aureus	CFU/ml	Membrane Filter Technique	ND	ND	ตรวจไม่พบ
Pseudomonas aeruginosa	CFU/ml	Membrane Filter Technique	ND	ND	ตรวจไม่พบ

หมายเหตุ

1. " (1) " หมายถึงค่ามาตรฐานตามคำแนะนำของคณะกรรมการสาธารณสุข ฉบับที่ 1 /2550 เรื่อง การควบคุมการประกอบกิจการสระว่ายน้ำ หรือกิจการอื่นๆ ในทำนองเดียวกัน
2. " (2) " APHA , AWWA , WEF. Standard Methods for the Examination of Water and Wastewater, 24th ed. Washington, DC: APHA, 2023
3. <1.8 หมายถึง ตรวจไม่พบโดยเป็นไปตามการรายงานตาม APHA , AWWA , WEF. Standard Methods for the Examination of Water and Wastewater, 24th ed. Washington, DC: APHA, 2023
4. ND = (Non Detectable) หมายถึง ตรวจไม่พบ

ทวนสอบโดย : (Miss. Natthakan Bakachot)
Reviewed By Laboratory Staff

SPECIAL LAB SLECCO ENVI AND CONSULTANT CO.,LTD.

อนุมัติโดย : (Mr. Mapari Awaekuechi)
Approved By Laboratory Manager

This report must not be advertised, cited, or disclosed without prior authorization.
Any copying, deletion, modification, or alteration of any numbers or text shall render this report invalid.
Partial reproduction of this report is strictly prohibited without written permission from the laboratory.

SLECCO บริษัท สเปเชี่ยล แล็บ เอ็นไว แอนด์ คอนซัลแตนท์ จำกัด
SPECIAL LAB ENVI AND CONSULTANT CO.,LTD.
47/91-93 ม.3 ต.ท่าอิฐ อ.ปากเกร็ด จ.นนทบุรี 11120
47/91-93 Moo 3 Tha-it Pakkret Nonthaburi 11120
Tel.02-9246778, 02-5943320, 086-0838025 Fax.02-9246778

รายงานผลวิเคราะห์
ANALYSIS REPORT

ผู้สั่งวิเคราะห์ Client	: นิติบุคคลอาคารชุด เดอ ลาพีส จรัญ 81	ผู้เก็บตัวอย่าง Sampling by	: นางสาวนูร์ไลลา มะแซ ว-133-จ-0003
ที่อยู่ Address	: 7,9 ถนนจรัญสนิทวงศ์ แขวงบางอ้อ เขตบางพลัด กรุงเทพมหานคร 10700	วันที่รับตัวอย่าง Received Date	: 17 กรกฎาคม 2568
ข้อมูลติดต่อ Contact Information	: โทร 02 1166081 e-mail : delapis@gpm.co.th	วันที่วิเคราะห์ Analysis Date	: 17 - 23กรกฎาคม 2568
สถานที่เก็บตัวอย่าง Sampling Site	: นิติบุคคลอาคารชุด เดอ ลาพีส จรัญ 81	วันที่ออกรายงาน Issue Date	: 24 กรกฎาคม 2568
ประเภทตัวอย่าง Sample Type	: Water	เลขที่รายงาน Report No.	: 170725/01323-1
วันที่เก็บตัวอย่าง Sampling Date	: 17 กรกฎาคม 2568	ชื่อตัวอย่าง Sample Name.	: S18951/1

รายการ Parameter	หน่วย Unit	วิธีวิเคราะห์ Method[1]	ผล/Results
			น้ำประปา 10.58 น.
Total Dissolved Solids	mg/l	Dried at 180°C	122

หมายเหตุ

1. "(1)" APHA , AWWA , WEF. Standard methods for the Examination of Water and Wastewater, Edition 24th ed. Washington, DC: APHA, 2023

ทวนสอบโดย : Reviewed By
(Miss. Natthakan Bakachot)
Laboratory Staff
ว-133-จ-0006

SPECIAL LAB SLECCO ENVI AND CONSULTANT CO.,LTD.

อนุมัติโดย : Approved By
(Mr. Mapari Awaekuechi)
Laboratory Manager
ว-133-ค-0003

This report must not be advertised, cited, or disclosed without prior authorization.
Any copying, deletion, modification, or alteration of any numbers or text shall render this report invalid.
Partial reproduction of this report is strictly prohibited without written permission from the laboratory.

SLECCO บริษัท สเปเชี่ยล แล็บ เอ็นไว แอนด์ คอนซัลแตนท์ จำกัด
SPECIAL LAB ENVI AND CONSULTANT CO.,LTD.
47/91-93 ม.3 ต.ท่าอิฐ อ.ปากเกร็ด จ.นนทบุรี 11120
47/91-93 Moo 3 Tha-it Pakkret Nonthaburi 11120
Tel.02-9246778, 02-5943320, 086-0838025 Fax.02-9246778

รายงานผลวิเคราะห์
ANALYSIS REPORT

ผู้สั่งวิเคราะห์ Client	: นิติบุคคลอาคารชุด เดอ ลาพีส จรัญ 81	ผู้เก็บตัวอย่าง Sampling by	: นางสาวนูร์ไลลา มะแซ ว-133-จ-0003
ที่อยู่ Address	: 7,9 ถนนจรัญสนิทวงศ์ แขวงบางอ้อ เขตบางพลัด กรุงเทพมหานคร 10700	วันที่รับตัวอย่าง Received Date	: 8 สิงหาคม 2568
ข้อมูลติดต่อ Contact Information	: โทร 02 116 6081 e-mail : delapis@gpm.co.th	วันที่วิเคราะห์ Analysis Date	: 8 - 14 สิงหาคม 2568
สถานที่เก็บตัวอย่าง Sampling Site	: นิติบุคคลอาคารชุด เดอ ลาพีส จรัญ 81	วันที่ออกรายงาน Issue Date	: 15 สิงหาคม 2568
ประเภทตัวอย่าง Sample Type	: Wastewater	เลขที่รายงาน Report No.	: 080825/01006/1
วันที่เก็บตัวอย่าง Sampling Date	: 8 สิงหาคม 2568	ชื่อตัวอย่าง Sample Name.	: S21366

รายการ Parameters	หน่วย Units	วิธีวิเคราะห์ Methods (2)	ผล/Results น้ำออกระบบบำบัดน้ำเสีย 17.50 น.	Std. (1) อาคารประเภท ก.
pH	-	Electrometric Method	7.4	5.5 - 9.0
Total Dissolved Solids	mg/l	Dried at 180°C	438	≤ 1,000
Total Suspended Solids	mg/l	Dried from 103 to 105°C	18	≤ 30
Biochemical Oxygen Demand	mg/l	5-Day BOD Test, Membrane-Electrode Method	13	≤ 20
Sulfide	mg/l	Iodometric Method	<1.0	≤ 1.0
Total Kjeldahl Nitrogen	mg/l	Macro - Kjeldahl Method	17.92	≤ 35
Oil & Grease	mg/l	Liquid-Liquid, Partition-Gravimetric Method	<5	≤ 20

หมายเหตุ

1. " (1) " หมายถึง ค่ามาตรฐานควบคุมการระบายน้ำทิ้งจากอาคารประเภท ก. ตามประกาศกระทรวงทรัพยากรธรรมชาติและสิ่งแวดล้อม พ.ศ.2567
2. " (2) " APHA , AWWA , WEF. Standard Methods for the Examination of Water and Wastewater. 24th ed. Washington, DC: APHA, 2023

ทวนสอบโดย : Reviewed By	(Miss. Natthakan Bakachot) Laboratory Staff ว-133-จ-0006	อนุมัติโดย : Approved By	(Mr. Mapari Awaekuechi) Laboratory Manager ว-133-ค-0003

SPECIAL LAB SLECCO ENVI AND CONSULTANT CO., LTD.

This report must not be advertised, cited, or disclosed without prior authorization.
Any copying, deletion, modification, or alteration of any numbers or text shall render this report invalid.
Partial reproduction of this report is strictly prohibited without written permission from the laboratory.

SLECCO บริษัท สเปเชี่ยล แล็บ เอ็นไว แอนด์ คอนซัลแตนท์ จำกัด
SPECIAL LAB ENVI AND CONSULTANT CO.,LTD.
47/91-93 ม.3 ต.ท่าอิฐ อ.ปากเกร็ด จ.นนทบุรี 11120
47/91-93 Moo 3 Tha-it Pakkret Nonthaburi 11120
Tel.02-9246778, 02-5943320, 086-0838025 Fax.02-9246778

รายงานผลวิเคราะห์
ANALYSIS REPORT

ผู้สั่งวิเคราะห์ Client	: นิติบุคคลอาคารชุด เดอ ลาพีส จรัญ 81	ผู้เก็บตัวอย่าง Sampling by	: นางสาวนูร์ไลลา มะแซ
ที่อยู่ Address	: 7,9 ถนนจรัญสนิทวงศ์ แขวงบางอ้อ เขตบางพลัด กรุงเทพมหานคร 10700	วันที่รับตัวอย่าง Received Date	: 8 สิงหาคม 2568
ข้อมูลติดต่อ Contact Information	: โทร 02 116 6081 e-mail : delapis@gpm.co.th	วันที่วิเคราะห์ Analysis Date	: 8 - 14 สิงหาคม 2568
สถานที่เก็บตัวอย่าง Sampling Site	: นิติบุคคลอาคารชุด เดอ ลาพีส จรัญ 81	วันที่ออกรายงาน Issue Date	: 15 สิงหาคม 2568
ประเภทตัวอย่าง Sample Type	: Wastewater	เลขที่รายงาน Report No.	: 080825/01006/2
วันที่เก็บตัวอย่าง Sampling Date	: 8 สิงหาคม 2568	ชื่อตัวอย่าง Sample Name.	: S21366

รายการ Parameters	หน่วย Units	วิธีวิเคราะห์ Methods[2]	ผล/Results น้ำออกระบบบำบัดน้ำเสีย 17.50 น.	Std.[1] อาคารประเภท ก.
Settleable Solids	ml/hr	Imholf Cone	0.0	-
Appearance	-	Physical Test	สีเหลืองขุ่น	-

หมายเหตุ

1. "(1)" หมายถึง ค่ามาตรฐานควบคุมการระบายน้ำทิ้งจากอาคารประเภท ก. ตามประกาศกระทรวงทรัพยากรธรรมชาติและสิ่งแวดล้อม พ.ศ.2567
2. "(2)" APHA , AWWA , WEF. Standard Methods for the Examination of Water and Wastewater. 24th ed. Washington, DC: APHA, 2023

ทวนสอบโดย : Reviewed By	(Miss. Natthakan Bakachot) Laboratory Staff	อนุมัติโดย : Approved By	(Mr. Mapari Awaekuechi) Laboratory Manager

SPECIAL LAB SLECCO ENVI AND CONSULTANT CO.,LTD.

This report must not be advertised, cited, or disclosed without prior authorization.
Any copying, deletion, modification, or alteration of any numbers or text shall render this report invalid.
Partial reproduction of this report is strictly prohibited without written permission from the laboratory.

SLECCO บริษัท สเปเชี่ยล แล็บ เอ็นไว แอนด์ คอนซัลแตนท์ จำกัด
SPECIAL LAB ENVI AND CONSULTANT CO.,LTD.
47/91-93 ม.3 ต.ท่าอิฐ อ.ปากเกร็ด จ.นนทบุรี 11120
47/91-93 Moo 3 Tha-it Pakkret Nonthaburi 11120
Tel.02-9246778, 02-5943320, 086-0838025 Fax.02-9246778

รายงานผลวิเคราะห์
ANALYSIS REPORT

ผู้สั่งวิเคราะห์ Client	: นิติบุคคลอาคารชุด เดอ ลาพีส จรัญ 81	ผู้เก็บตัวอย่าง Sampling by	: นางสาวนูร์ไลลา มะแซ ว-133-จ-0003
ที่อยู่ Address	: 7,9 ถนนจรัญสนิทวงศ์ แขวงบางอ้อ เขตบางพลัด กรุงเทพมหานคร 10700	วันที่รับตัวอย่าง Received Date	: 8 สิงหาคม 2568
ข้อมูลติดต่อ Contact Information	: โทร 02 116 6081 e-mail : delapis@gpm.co.th	วันที่วิเคราะห์ Analysis Date	: 8 - 14 สิงหาคม 2568
สถานที่เก็บตัวอย่าง Sampling Site	: นิติบุคคลอาคารชุด เดอ ลาพีส จรัญ 81	วันที่ออกรายงาน Issue Date	: 15 สิงหาคม 2568
ประเภทตัวอย่าง Sample Type	: Wastewater	เลขที่รายงาน Report No.	: 080825/01007/1
วันที่เก็บตัวอย่าง Sampling Date	: 8 สิงหาคม 2568	ชื่อตัวอย่าง Sample Name.	: S18950

รายการ Parameters	หน่วย Units	วิธีวิเคราะห์ Methods[2]	ผล/Results น้ำจุดปล่อยออกนอกโครงการฯ 11.05 น.	Std.[1] อาคารประเภท ก.
pH	-	Electrometric Method	7.2	5.5 - 9.0
Total Dissolved Solids	mg/l	Dried at 180°C	126	≤ 1,000
Total Suspended Solids	mg/l	Dried from 103 to 105°C	7	≤ 30
Biochemical Oxygen Demand	mg/l	5-Day BOD Test, Membrane-Electrode Method	<5	≤ 20
Sulfide	mg/l	Iodometric Method	<1.0	≤ 1.0
Total Kjeldahl Nitrogen	mg/l	Macro - Kjeldahl Method	7.00	≤ 35
Oil & Grease	mg/l	Liquid-Liquid, Partition-Gravimetric Method	<5	≤ 20

หมายเหตุ

1. "(1)" หมายถึง ค่ามาตรฐานควบคุมการระบายน้ำทิ้งจากอาคารประเภท ก. ตามประกาศกระทรวงทรัพยากรธรรมชาติและสิ่งแวดล้อม พ.ศ.2567
2. "(2)" APHA , AWWA , WEF. Standard Methods for the Examination of Water and Wastewater. 24th ed. Washington, DC: APHA, 2023

ทวนสอบโดย : Reviewed By	(Miss. Natthakan Bakachot) Laboratory Staff ว-133-จ-0006	อนุมัติโดย : Approved By	(Mr. Mapari Awaekuechi) Laboratory Manager ว-133-ค-0003

SPECIAL LAB SLECCO ENVI AND CONSULTANT CO.,LTD.

This report must not be advertised, cited, or disclosed without prior authorization.
Any copying, deletion, modification, or alteration of any numbers or text shall render this report invalid.
Partial reproduction of this report is strictly prohibited without written permission from the laboratory.

SLECCO บริษัท สเปเชี่ยล แล็บ เอ็นไว แอนด์ คอนซัลแตนท์ จำกัด
SPECIAL LAB ENVI AND CONSULTANT CO.,LTD.
47/91-93 ม.3 ต.ท่าอิฐ อ.ปากเกร็ด จ.นนทบุรี 11120
47/91-93 Moo 3 Tha-it Pakkret Nonthaburi 11120
Tel.02-9246778, 02-5943320, 086-0838025 Fax.02-9246778

รายงานผลวิเคราะห์
ANALYSIS REPORT

ผู้สั่งวิเคราะห์ Client	: นิติบุคคลอาคารชุด เดอ ลาพีส จรัญ 81	ผู้เก็บตัวอย่าง Sampling by	: นางสาวนูร์ไลลา มะแซ
ที่อยู่ Address	: 7,9 ถนนจรัญสนิทวงศ์ แขวงบางอ้อ เขตบางพลัด กรุงเทพมหานคร 10700	วันที่รับตัวอย่าง Received Date	: 8 สิงหาคม 2568
ข้อมูลติดต่อ Contact Information	: โทร 02 116 6081 e-mail : delapis@gpm.co.th	วันที่วิเคราะห์ Analysis Date	: 8 - 14 สิงหาคม 2568
สถานที่เก็บตัวอย่าง Sampling Site	: นิติบุคคลอาคารชุด เดอ ลาพีส จรัญ 81	วันที่ออกรายงาน Issue Date	: 15 สิงหาคม 2568
ประเภทตัวอย่าง Sample Type	: Wastewater	เลขที่รายงาน Report No.	: 080825/01007/2
วันที่เก็บตัวอย่าง Sampling Date	: 8 สิงหาคม 2568	ชื่อตัวอย่าง Sample Name.	: S18950

รายการ Parameters	หน่วย Units	วิธีวิเคราะห์ Methods[2]	ผล/Results น้ำจุดปล่อยออกนอกโครงการฯ 11.05 น.	Std.[1] อาคารประเภท ก.
Settleable Solids	ml/hr	Imholf Cone	0.0	-
Appearance	-	Physical Test	ใส	-

หมายเหตุ

1. "(1)" หมายถึง ค่ามาตรฐานควบคุมการระบายน้ำทิ้งจากอาคารประเภท ก. ตามประกาศกระทรวงทรัพยากรธรรมชาติและสิ่งแวดล้อม พ.ศ.2567
2. "(2)" APHA ,.AWWA , WEF. Standard Methods for the Examination of Water and Wastewater. 24th ed. Washington, DC: APHA, 2023

ทวนสอบโดย : (Miss. Natthakan Bakachot)
Reviewed By Laboratory Staff

อนุมัติโดย : (Mr. Mapari Awaekuechi)
Approved By Laboratory Manager

SPECIAL LAB SLECCO ENVI AND CONSULTANT CO.,LTD.

This report must not be advertised, cited, or disclosed without prior authorization.
Any copying, deletion, modification, or alteration of any numbers or text shall render this report invalid.
Partial reproduction of this report is strictly prohibited without written permission from the laboratory.

SLECCO บริษัท สเปเชี่ยล แล็บ เอ็นไว แอนด์ คอนซัลแตนท์ จำกัด
SPECIAL LAB ENVI AND CONSULTANT CO.,LTD.
47/91-93 ม.3 ต.ท่าอิฐ อ.ปากเกร็ด จ.นนทบุรี 11120
47/91-93 Moo 3 Tha-it Pakkret Nonthaburi 11120
Tel.02-9246778, 02-5943320, 086-0838025 Fax.02-9246778

รายงานผลวิเคราะห์
ANALYSIS REPORT

ผู้สั่งวิเคราะห์ Client	: นิติบุคคลอาคารชุด เดอ ลาพีส จรัญ 81	ผู้เก็บตัวอย่าง Sampling by	: นางสาวนูร์ไลลา มะแซ
ที่อยู่ Address	: 7,9 ถนนจรัญสนิทวงศ์ แขวงบางอ้อ เขตบางพลัด กรุงเทพมหานคร 10700	วันที่รับตัวอย่าง Received Date	: 8 สิงหาคม 2568
ข้อมูลติดต่อ Contact Information	: โทร 02 116 6081 e-mail : delapis@gpm.co.th	วันที่วิเคราะห์ Analysis Date	: 8 - 14 สิงหาคม 2568
สถานที่เก็บตัวอย่าง Sampling Site	: นิติบุคคลอาคารชุด เดอ ลาพีส จรัญ 81	วันที่ออกรายงาน Issue Date	: 15 สิงหาคม 2568
ประเภทตัวอย่าง Sample Type	: น้ำสระว่ายน้ำ	เลขที่รายงาน Report No.	: 080825/01009
วันที่เก็บตัวอย่าง Sampling Date	: 8 สิงหาคม 2568	ชื่อตัวอย่าง Sample Name.	: S18951 - S18952

รายการ Parameters	หน่วย Units	วิธีวิเคราะห์ Methods[2]	ผล/Results น้ำสระว่ายน้ำที่มีผู้ใช้บริการเบาบาง 10.50 น.	ผล/Results น้ำสระว่ายน้ำที่มีผู้ใช้บริการหนาแน่น 10.53 น.	Std.[1]
Total Coliform Bacteria	MPN/100ml	MPN Test	<1.8	<1.8	< 10
Fecal Coliform Bacteria	CFU/100ml	Membrane Filter Technique	ND	ND	ตรวจไม่พบ
Escherichia coli	CFU/100ml	Membrane Filter Technique	ND	ND	ตรวจไม่พบ
Staphylococcus Aureus	CFU/ml	Membrane Filter Technique	ND	ND	ตรวจไม่พบ
Pseudomonas aeruginosa	CFU/ml	Membrane Filter Technique	ND	ND	ตรวจไม่พบ

หมายเหตุ

1. "(1)" หมายถึงค่ามาตรฐานตามคำแนะนำของคณะกรรมการสาธารณสุข ฉบับที่ 1 /2550 เรื่อง การควบคุมการประกอบกิจการสระว่ายน้ำ หรือกิจการอื่นๆ ในทำนองเดียวกัน
2. "(2)" APHA , AWWA , WEF. Standard Methods for the Examination of Water and Wastewater, 24th ed. Washington, DC: APHA, 2023
3. <1.8 หมายถึง ตรวจไม่พบโดยเป็นไปตามการรายงานตาม APHA , AWWA , WEF. Standard Methods for the Examination of Water and Wastewater, 24th ed. Washington, DC: APHA, 2023
4. ND = (Non Detectable) หมายถึง ตรวจไม่พบ

ทวนสอบโดย : Reviewed By	(Miss. Natthakan Bakachot) Laboratory Staff	อนุมัติโดย : Approved By	(Mr. Mapari Awaekuechi) Laboratory Manager

SPECIAL LAB SLECCO ENVI AND CONSULTANT CO.,LTD.

This report must not be advertised, cited, or disclosed without prior authorization.
Any copying, deletion, modification, or alteration of any numbers or text shall render this report invalid.
Partial reproduction of this report is strictly prohibited without written permission from the laboratory.

SLECCO บริษัท สเปเชี่ยล แล็บ เอ็นไว แอนด์ คอนซัลแตนท์ จำกัด
SPECIAL LAB ENVI AND CONSULTANT CO.,LTD.
47/91-93 ม.3 ต.ท่าอิฐ อ.ปากเกร็ด จ.นนทบุรี 11120
47/91-93 Moo 3 Tha-it Pakkret Nonthaburi 11120
Tel.02-9246778, 02-5943320, 086-0838025 Fax.02-9246778

รายงานผลวิเคราะห์
ANALYSIS REPORT

ผู้สั่งวิเคราะห์ Client	: นิติบุคคลอาคารชุด เดอ ลาพีส จรัญ 81	ผู้เก็บตัวอย่าง Sampling by	: นางสาวนูร์ไลลา มะแซ ว-133-จ-0003
ที่อยู่ Address	: 7,9 ถนนจรัญสนิทวงศ์ แขวงบางอ้อ เขตบางพลัด กรุงเทพมหานคร 10700	วันที่รับตัวอย่าง Received Date	: 8 สิงหาคม 2568
ข้อมูลติดต่อ Contact Information	: โทร 02 116 6081 e-mail : delapis@gpm.co.th	วันที่วิเคราะห์ Analysis Date	: 8 - 14 สิงหาคม 2568
สถานที่เก็บตัวอย่าง Sampling Site	: นิติบุคคลอาคารชุด เดอ ลาพีส จรัญ 81	วันที่ออกรายงาน Issue Date	: 15 สิงหาคม 2568
ประเภทตัวอย่าง Sample Type	: Water	เลขที่รายงาน Report No.	: 080825/01009-1
วันที่เก็บตัวอย่าง Sampling Date	: 8 สิงหาคม 2568	ชื่อตัวอย่าง Sample Name.	: S18952/1

รายการ Parameter	หน่วย Unit	วิธีวิเคราะห์ Method[1]	ผล/Results น้ำประปา 10.58 น.
Total Dissolved Solids	mg/l	Dried at 180°C	122
Appearance	-	Physical Test	ใส

หมายเหตุ

1. "(1)" APHA , AWWA , WEF. Standard methods for the Examination of Water and Wastewater, Edition 24th ed. Washington, DC: APHA, 2023

ทวนสอบโดย : Reviewed By	(Miss. Natthakan Bakachot) Laboratory Staff ว-133-จ-0006	อนุมัติโดย : Approved By	(Mr. Mapari Awaekuechi) Laboratory Manager ว-133-ค-0003

SPECIAL LAB SLECCO ENVI AND CONSULTANT CO.,LTD.

This report must not be advertised, cited, or disclosed without prior authorization.
Any copying, deletion, modification, or alteration of any numbers or text shall render this report invalid.
Partial reproduction of this report is strictly prohibited without written permission from the laboratory.

SLECCO บริษัท สเปเชี่ยล แล็บ เอ็นไว แอนด์ คอนซัลแตนท์ จำกัด
SPECIAL LAB ENVI AND CONSULTANT CO.,LTD.
47/91-93 ม.3 ต.ท่าอิฐ อ.ปากเกร็ด จ.นนทบุรี 11120
47/91-93 Moo 3 Tha-it Pakkret Nonthaburi 11120
Tel.02-9246778, 02-5943320, 086-0838025 Fax.02-9246778

รายงานผลวิเคราะห์
ANALYSIS REPORT

ผู้สั่งวิเคราะห์ Client	: นิติบุคคลอาคารชุด เดอ ลาพีส จรัญ 81	ผู้เก็บตัวอย่าง Sampling by	: นางสาวนูร์ไลลา มะแซ ว-133-จ-0003
ที่อยู่ Address	: 7,9 ถนนจรัญสนิทวงศ์ แขวงบางอ้อ เขตบางพลัด กรุงเทพมหานคร 10700	วันที่รับตัวอย่าง Received Date	: 12 กันยายน 2568
ข้อมูลติดต่อ Contact Information	: โทร 02 1166081 e-mail : delapis@gpm.co.th	วันที่วิเคราะห์ Analysis Date	: 12 - 18 กันยายน 2568
สถานที่เก็บตัวอย่าง Sampling Site	: นิติบุคคลอาคารชุด เดอ ลาพีส จรัญ 81	วันที่ออกรายงาน Issue Date	: 19 กันยายน 2568
ประเภทตัวอย่าง Sample Type	: Wastewater	เลขที่รายงาน Report No.	: 120925/01203/1
วันที่เก็บตัวอย่าง Sampling Date	: 12 กันยายน 2568	ชื่อตัวอย่าง Sample Name.	: S24662

รายการ Parameters	หน่วย Units	วิธีวิเคราะห์ Methods (2)	ผล/Results น้ำออกระบบบำบัดน้ำเสีย 14.20 น.	Std. (1) อาคารประเภท ก.
pH	-	Electrometric Method	7.4	5.5 - 9.0
Total Dissolved Solids	mg/l	Dried at 180°C	418	≤ 1,000
Total Suspended Solids	mg/l	Dried from 103 to 105°C	56	≤ 30
Biochemical Oxygen Demand	mg/l	5-Day BOD Test, Membrane-Electrode Method	48	≤ 20
Sulfide	mg/l	Iodometric Method	<1.0	≤ 1.0
Total Kjeldahl Nitrogen	mg/l	Macro - Kjeldahl Method	52.92	≤ 35
Oil & Grease	mg/l	Liquid-Liquid, Partition-Gravimetric Method	<5	≤ 20

หมายเหตุ

1. "(1)" หมายถึง ค่ามาตรฐานควบคุมการระบายน้ำทิ้งจากอาคารประเภท ก. ตามประกาศกระทรวงทรัพยากรธรรมชาติและสิ่งแวดล้อม พ.ศ.2567
2. "(2)" APHA , AWWA , WEF. Standard Methods for the Examination of Water and Wastewater. 24th ed. Washington, DC: APHA, 2023

ทวนสอบโดย : Reviewed By	(Miss. Natthakan Bakachot) Laboratory Staff ว-133-จ-0006	อนุมัติโดย : Approved By	(Mr. Mapari Awaekuechi) Laboratory Manager ว-133-ค-0003

SPECIAL LAB SLECCO ENVI AND CONSULTANT CO.,LTD.

This report must not be advertised, cited, or disclosed without prior authorization.
Any copying, deletion, modification, or alteration of any numbers or text shall render this report invalid.
Partial reproduction of this report is strictly prohibited without written permission from the laboratory.

SLECCO บริษัท สเปเชี่ยล แล็บ เอ็นไว แอนด์ คอนซัลแตนท์ จำกัด
SPECIAL LAB ENVI AND CONSULTANT CO.,LTD.
47/91-93 ม.3 ต.ท่าอิฐ อ.ปากเกร็ด จ.นนทบุรี 11120
47/91-93 Moo 3 Tha-it Pakkret Nonthaburi 11120
Tel.02-9246778, 02-5943320, 086-0838025 Fax.02-9246778

รายงานผลวิเคราะห์
ANALYSIS REPORT

ผู้สั่งวิเคราะห์ Client	: นิติบุคคลอาคารชุด เดอ ลาพีส จรัญ 81	ผู้เก็บตัวอย่าง Sampling by	: นางสาวนูร์ไลลา มะแซ
ที่อยู่ Address	: 7,9 ถนนจรัญสนิทวงศ์ แขวงบางอ้อ เขตบางพลัด กรุงเทพมหานคร 10700	วันที่รับตัวอย่าง Received Date	: 12 กันยายน 2568
ข้อมูลติดต่อ Contact Information	: โทร 02 1166081 e-mail : delapis@gpm.co.th	วันที่วิเคราะห์ Analysis Date	: 12 - 18 กันยายน 2568
สถานที่เก็บตัวอย่าง Sampling Site	: นิติบุคคลอาคารชุด เดอ ลาพีส จรัญ 81	วันที่ออกรายงาน Issue Date	: 19 กันยายน 2568
ประเภทตัวอย่าง Sample Type	: Wastewater	เลขที่รายงาน Report No.	: 120925/01203/2
วันที่เก็บตัวอย่าง Sampling Date	: 12 กันยายน 2568	ชื่อตัวอย่าง Sample Name.	: S24662

รายการ Parameters	หน่วย Units	วิธีวิเคราะห์ Methods[2]	ผล/Results น้ำออกระบบบำบัดน้ำเสีย 14.20 น.	Std.[1] อาคารประเภท ก.
Settleable Solids	ml/hr	Imholf Cone	0.2	-
Appearance	-	Physical Test	สีเหลืองขุ่น	-

หมายเหตุ

1. "(1)" หมายถึง ค่ามาตรฐานควบคุมการระบายน้ำทิ้งจากอาคารประเภท ก. ตามประกาศกระทรวงทรัพยากรธรรมชาติและสิ่งแวดล้อม พ.ศ.2567
2. "(2)" APHA , AWWA , WEF. Standard Methods for the Examination of Water and Wastewater. 24th ed. Washington, DC: APHA, 2023

ทวนสอบโดย : Reviewed By	(Miss. Natthakan Bakachot) Laboratory Staff	อนุมัติโดย : Approved By	(Mr. Mapari Awaekuechi) Laboratory Manager

SPECIAL LAB SLECCO ENVI AND CONSULTANT CO.,LTD.

This report must not be advertised, cited, or disclosed without prior authorization.
Any copying, deletion, modification, or alteration of any numbers or text shall render this report invalid.
Partial reproduction of this report is strictly prohibited without written permission from the laboratory.

SLECCO บริษัท สเปเชี่ยล แล็บ เอ็นไว แอนด์ คอนซัลแตนท์ จำกัด
SPECIAL LAB ENVI AND CONSULTANT CO.,LTD.
47/91-93 ม.3 ต.ท่าอิฐ อ.ปากเกร็ด จ.นนทบุรี 11120
47/91-93 Moo 3 Tha-it Pakkret Nonthaburi 11120
Tel.02-9246778, 02-5943320, 086-0838025 Fax.02-9246778

รายงานผลวิเคราะห์
ANALYSIS REPORT

ผู้สั่งวิเคราะห์ Client	: นิติบุคคลอาคารชุด เดอ ลาพีส จรัญ 81	ผู้เก็บตัวอย่าง Sampling by	: นางสาวนูร์ไลลา มะแซ ว-133-จ-0003
ที่อยู่ Address	: 7,9 ถนนจรัญสนิทวงศ์ แขวงบางอ้อ เขตบางพลัด กรุงเทพมหานคร 10700	วันที่รับตัวอย่าง Received Date	: 12 กันยายน 2568
ข้อมูลติดต่อ Contact Information	: โทร 02 1166081 e-mail : delapis@gpm.co.th	วันที่วิเคราะห์ Analysis Date	: 12 - 18 กันยายน 2568
สถานที่เก็บตัวอย่าง Sampling Site	: นิติบุคคลอาคารชุด เดอ ลาพีส จรัญ 81	วันที่ออกรายงาน Issue Date	: 19 กันยายน 2568
ประเภทตัวอย่าง Sample Type	: Wastewater	เลขที่รายงาน Report No.	: 120925/01204/1
วันที่เก็บตัวอย่าง Sampling Date	: 12 กันยายน 2568	ชื่อตัวอย่าง Sample Name.	: S24663

รายการ Parameters	หน่วย Units	วิธีวิเคราะห์ Methods[2]	ผล/Results น้ำจุดปล่อยออกนอกโครงการฯ 14.22 น.	Std.[1] อาคารประเภท ก.
pH	-	Electrometric Method	7.3	5.5 - 9.0
Total Dissolved Solids	mg/l	Dried at 180°C	422	≤ 1,000
Total Suspended Solids	mg/l	Dried from 103 to 105°C	29	≤ 30
Biochemical Oxygen Demand	mg/l	5-Day BOD Test, Membrane-Electrode Method	17	≤ 20
Sulfide	mg/l	Iodometric Method	<1.0	≤ 1.0
Total Kjeldahl Nitrogen	mg/l	Macro - Kjeldahl Method	21.00	≤ 35
Oil & Grease	mg/l	Liquid-Liquid, Partition-Gravimetric Method	<5	≤ 20

หมายเหตุ

1. "(1)" หมายถึง ค่ามาตรฐานควบคุมการระบายน้ำทิ้งจากอาคารประเภท ก. ตามประกาศกระทรวงทรัพยากรธรรมชาติและสิ่งแวดล้อม พ.ศ.2567
2. "(2)" APHA , AWWA , WEF. Standard Methods for the Examination of Water and Wastewater. 24th ed. Washington, DC: APHA, 2023

ทวนสอบโดย : Reviewed By	(Miss. Natthakan Bakachot) Laboratory Staff ว-133-จ-0006	อนุมัติโดย : Approved By	(Mr. Mapari Awaekuechi) Laboratory Manager ว-133-ค-0003

SPECIAL LAB SLECCO ENVI AND CONSULTANT CO.,LTD.

This report must not be advertised, cited, or disclosed without prior authorization.
Any copying, deletion, modification, or alteration of any numbers or text shall render this report invalid.
Partial reproduction of this report is strictly prohibited without written permission from the laboratory.

SLECCO บริษัท สเปเชี่ยล แล็บ เอ็นไว แอนด์ คอนซัลแตนท์ จำกัด
SPECIAL LAB ENVI AND CONSULTANT CO.,LTD.
47/91-93 ม.3 ต.ท่าอิฐ อ.ปากเกร็ด จ.นนทบุรี 11120
47/91-93 Moo 3 Tha-it Pakkret Nonthaburi 11120
Tel.02-9246778, 02-5943320, 086-0838025 Fax.02-9246778

รายงานผลวิเคราะห์
ANALYSIS REPORT

ผู้สั่งวิเคราะห์ Client	: นิติบุคคลอาคารชุด เดอ ลาพีส จรัญ 81	ผู้เก็บตัวอย่าง Sampling by	: นางสาวนูร์ไลลา มะแซ
ที่อยู่ Address	: 7,9 ถนนจรัญสนิทวงศ์ แขวงบางอ้อ เขตบางพลัด กรุงเทพมหานคร 10700	วันที่รับตัวอย่าง Received Date	: 12 กันยายน 2568
ข้อมูลติดต่อ Contact Information	: โทร 02 1166081 e-mail : delapis@gpm.co.th	วันที่วิเคราะห์ Analysis Date	: 12 - 18 กันยายน 2568
สถานที่เก็บตัวอย่าง Sampling Site	: นิติบุคคลอาคารชุด เดอ ลาพีส จรัญ 81	วันที่ออกรายงาน Issue Date	: 19 กันยายน 2568
ประเภทตัวอย่าง Sample Type	: Wastewater	เลขที่รายงาน Report No.	: 120925/01204/2
วันที่เก็บตัวอย่าง Sampling Date	: 12 กันยายน 2568	ชื่อตัวอย่าง Sample Name.	: S24663

รายการ Parameters	หน่วย Units	วิธีวิเคราะห์ Methods[2]	ผล/Results น้ำจุดปล่อยออกนอกโครงการฯ 14.22 น.	Std.[1] อาคารประเภท ก.
Settleable Solids	ml/hr	Imholf Cone	0.1	-
Appearance	-	Physical Test	ใสมีตะกอนเล็กน้อย	-

หมายเหตุ

1. "(1)" หมายถึง ค่ามาตรฐานควบคุมการระบายน้ำทิ้งจากอาคารประเภท ก. ตามประกาศกระทรวงทรัพยากรธรรมชาติและสิ่งแวดล้อม พ.ศ.2567
2. "(2)" APHA , AWWA , WEF. Standard Methods for the Examination of Water and Wastewater. 24th ed. Washington, DC: APHA, 2023

ทวนสอบโดย : (Miss. Natthakan Bakachot)
Reviewed By Laboratory Staff

อนุมัติโดย : (Mr. Mapari Awaekuechi)
Approved By Laboratory Manager

SPECIAL LAB SLECCO ENVI AND CONSULTANT CO.,LTD.

This report must not be advertised, cited, or disclosed without prior authorization.
Any copying, deletion, modification, or alteration of any numbers or text shall render this report invalid.
Partial reproduction of this report is strictly prohibited without written permission from the laboratory.

SLECCO บริษัท สเปเชี่ยล แล็บ เอ็นไว แอนด์ คอนซัลแตนท์ จำกัด
SPECIAL LAB ENVI AND CONSULTANT CO.,LTD.
47/91-93 ม.3 ต.ท่าอิฐ อ.ปากเกร็ด จ.นนทบุรี 11120
47/91-93 Moo 3 Tha-it Pakkret Nonthaburi 11120
Tel.02-9246778, 02-5943320, 086-0838025 Fax.02-9246778

รายงานผลวิเคราะห์ -
ANALYSIS REPORT

ผู้สั่งวิเคราะห์ Client	: นิติบุคคลอาคารชุด เดอ ลาพีส จรัญ 81	ผู้เก็บตัวอย่าง Sampling by	: นางสาวนูร์ไลลา มะแซ
ที่อยู่ Address	: 7,9 ถนนจรัญสนิทวงศ์ แขวงบางอ้อ เขตบางพลัด กรุงเทพมหานคร 10700	วันที่รับตัวอย่าง Received Date	: 12 กันยายน 2568
ข้อมูลติดต่อ Contact Information	: โทร 02 1166081 e-mail : delapis@gpm.co.th	วันที่วิเคราะห์ Analysis Date	: 12 - 18 กันยายน 2568
สถานที่เก็บตัวอย่าง Sampling Site	: นิติบุคคลอาคารชุด เดอ ลาพีส จรัญ 81	วันที่ออกรายงาน Issue Date	: 19 กันยายน 2568
ประเภทตัวอย่าง Sample Type	: น้ำสระว่ายน้ำ	เลขที่รายงาน Report No.	: 120925/01206
วันที่เก็บตัวอย่าง Sampling Date	: 12 กันยายน 2568	ชื่อตัวอย่าง Sample Name.	: S24664 - S24665

รายการ Parameters	หน่วย Units	วิธีวิเคราะห์ Methods[2]	ผล/Results น้ำสระว่ายน้ำที่มีผู้ใช้บริการเบาบาง 14.25 น.	ผล/Results น้ำสระว่ายน้ำที่มีผู้ใช้บริการหนาแน่น 14.27 น.	Std.[1]
Total Coliform Bacteria	MPN/100ml	MPN Test	<1.8	<1.8	< 10
Fecal Coliform Bacteria	CFU/100ml	Membrane Filter Technique	ND	ND	ตรวจไม่พบ
Escherichia coli	CFU/100ml	Membrane Filter Technique	ND	ND	ตรวจไม่พบ
Staphylococcus Aureus	CFU/ml	Membrane Filter Technique	ND	ND	ตรวจไม่พบ
Pseudomonas aeruginosa	CFU/ml	Membrane Filter Technique	ND	ND	ตรวจไม่พบ
Appearance	-	Physical Test	ใส	ใส	-

หมายเหตุ

1. " (1) " หมายถึงค่ามาตรฐานตามคำแนะนำของคณะกรรมการสาธารณสุข ฉบับที่ 1 /2550 เรื่อง การควบคุมการประกอบกิจการสระว่ายน้ำ หรือกิจการอื่นๆ ในทำนองเดียวกัน
2. " (2) " APHA , AWWA , WEF. Standard Methods for the Examination of Water and Wastewater, 24th ed. Washington, DC: APHA, 2023
3. <1.8 หมายถึง ตรวจไม่พบโดยเป็นไปตามการรายงานตาม APHA , AWWA , WEF. Standard Methods for the Examination of Water and Wastewater, 24th ed. Washington, DC: APHA, 2023
4. ND = (Non Detectable) หมายถึง ตรวจไม่พบ

ทวนสอบโดย : (Miss. Natthakan Bakachot)
Reviewed By Laboratory Staff

SPECIAL LAB SLECCO ENVI AND CONSULTANT CO.,LTD.

อนุมัติโดย : (Mr. Mapari Awaekuechi)
Approved By Laboratory Manager

This report must not be advertised, cited, or disclosed without prior authorization.
Any copying, deletion, modification, or alteration of any numbers or text shall render this report invalid.
Partial reproduction of this report is strictly prohibited without written permission from the laboratory.

SLECCO บริษัท สเปเชี่ยล แล็บ เอ็นไว แอนด์ คอนซัลแตนท์ จำกัด
SPECIAL LAB ENVI AND CONSULTANT CO.,LTD.
47/91-93 ม.3 ต.ท่าอิฐ อ.ปากเกร็ด จ.นนทบุรี 11120
47/91-93 Moo 3 Tha-it Pakkret Nonthaburi 11120
Tel.02-9246778, 02-5943320, 086-0838025 Fax.02-9246778

รายงานผลวิเคราะห์
ANALYSIS REPORT

ผู้สั่งวิเคราะห์ Client	: นิติบุคคลอาคารชุด เดอ ลาพีส จรัญ 81	ผู้เก็บตัวอย่าง Sampling by	: นางสาวนูร์ไลลา มะแซ ว-133-จ-0003
ที่อยู่ Address	: 7,9 ถนนจรัญสนิทวงศ์ แขวงบางอ้อ เขตบางพลัด กรุงเทพมหานคร 10700	วันที่รับตัวอย่าง Received Date	: 12 กันยายน 2568
ข้อมูลติดต่อ Contact Information	: โทร 02 1166081 e-mail : delapis@gpm.co.th	วันที่วิเคราะห์ Analysis Date	: 12 - 18 กันยายน 2568
สถานที่เก็บตัวอย่าง Sampling Site	: นิติบุคคลอาคารชุด เดอ ลาพีส จรัญ 81	วันที่ออกรายงาน Issue Date	: 19 กันยายน 2568
ประเภทตัวอย่าง Sample Type	: Wastewater	เลขที่รายงาน Report No.	: 120925/01206-1
วันที่เก็บตัวอย่าง Sampling Date	: 12 กันยายน 2568	ชื่อตัวอย่าง Sample Name.	: S24665/1

รายการ Parameters	หน่วย Units	วิธีวิเคราะห์ Methods[1]	ผล/Results น้ำประปา 14.28 น.
Total Dissolved Solids	mg/l	Dried at 180°C	123
Appearance	-	Physical Test	ใส

หมายเหตุ

1. "(1)" APHA , AWWA , WEF. Standard methods for the Examination of Water and Wastewater, Edition 24th ed. Washington, DC: APHA, 2023

ทวนสอบโดย : (Miss. Natthakan Bakachot)
Reviewed By Laboratory Staff
ว-133-จ-0006

อนุมัติโดย : (Mr. Mapari Awaekuechi)
Approved By Laboratory Manager
ว-133-ค-0003

This report must not be advertised, cited, or disclosed without prior authorization.
Any copying, deletion, modification, or alteration of any numbers or text shall render this report invalid.
Partial reproduction of this report is strictly prohibited without written permission from the laboratory.

SLECCO บริษัท สเปเชี่ยล แล็บ เอ็นไว แอนด์ คอนซัลแตนท์ จำกัด
SPECIAL LAB ENVI AND CONSULTANT CO.,LTD.
47/91-93 ม.3 ต.ท่าอิฐ อ.ปากเกร็ด จ.นนทบุรี 11120
47/91-93 Moo 3 Tha-it Pakkret Nonthaburi 11120
Tel.02-9246778, 02-5943320, 086-0838025 Fax.02-9246778

รายงานผลวิเคราะห์
ANALYSIS REPORT

ผู้สั่งวิเคราะห์ Client	: นิติบุคคลอาคารชุด เดอ ลาพีส จรัญ 81	ผู้เก็บตัวอย่าง Sampling by	: นางสาวนูร์ไลลา มะแซ ว-133-จ-0003
ที่อยู่ Address	: 7,9 ถนนจรัญสนิทวงศ์ แขวงบางอ้อ เขตบางพลัด กรุงเทพมหานคร 10700	วันที่รับตัวอย่าง Received Date	: 20 ตุลาคม 2568
ข้อมูลติดต่อ Contact Information	: โทร 02 1166081 e-mail : delapis@gpm.co.th	วันที่วิเคราะห์ Analysis Date	: 20 - 26 ตุลาคม 2568
สถานที่เก็บตัวอย่าง Sampling Site	: นิติบุคคลอาคารชุด เดอ ลาพีส จรัญ 81	วันที่ออกรายงาน Issue Date	: 27 ตุลาคม 2568
ประเภทตัวอย่าง Sample Type	: Wastewater	เลขที่รายงาน Report No.	: 201025/01991/1
วันที่เก็บตัวอย่าง Sampling Date	: 20 ตุลาคม 2568	ชื่อตัวอย่าง Sample Name.	: S28272

รายการ Parameters	หน่วย Units	วิธีวิเคราะห์ Methods[2]	ผล/Results น้ำออกระบบบำบัดน้ำเสีย 16.41 น.	Std.[1] อาคารประเภท ก.
pH	-	Electrometric Method	7.0	5.5 - 9.0
Total Dissolved Solids	mg/l	Dried at 180°C	400	≤ 1,000
Total Suspended Solids	mg/l	Dried from 103 to 105°C	28	≤ 30
Biochemical Oxygen Demand	mg/l	5-Day BOD Test, Membrane-Electrode Method	17	≤ 20
Sulfide	mg/l	Iodometric Method	<1.0	≤ 1.0
Total Kjeldahl Nitrogen	mg/l	Macro - Kjeldahl Method	25.20	≤ 35
Oil & Grease	mg/l	Liquid-Liquid, Partition-Gravimetric Method	<5	≤ 20

หมายเหตุ

1. "(1)" หมายถึง ค่ามาตรฐานควบคุมการระบายน้ำทิ้งจากอาคารประเภท ก. ตามประกาศกระทรวงทรัพยากรธรรมชาติและสิ่งแวดล้อม พ.ศ.2567
2. "(2)" APHA , AWWA , WEF. Standard Methods for the Examination of Water and Wastewater. 24th ed. Washington, DC: APHA, 2023

SPECIAL LAB SLECCO ENVI AND CONSULTANT CO.,LTD.

ทวนสอบโดย : (Miss. Natthakan Bakachot)
Reviewed By Laboratory Staff
ว-133-จ-0006

อนุมัติโดย : (Mr. Mapari Awaekuechi)
Approved By Laboratory Manager
ว-133-ค-0003

This report must not be advertised, cited, or disclosed without prior authorization.
Any copying, deletion, modification, or alteration of any numbers or text shall render this report invalid.
Partial reproduction of this report is strictly prohibited without written permission from the laboratory.

SLECCO บริษัท สเปเชี่ยล แล็บ เอ็นไว แอนด์ คอนซัลแตนท์ จำกัด
SPECIAL LAB ENVI AND CONSULTANT CO.,LTD.
47/91-93 ม.3 ต.ท่าอิฐ อ.ปากเกร็ด จ.นนทบุรี 11120
47/91-93 Moo 3 Tha-it Pakkret Nonthaburi 11120
Tel.02-9246778, 02-5943320, 086-0838025 Fax.02-9246778

รายงานผลวิเคราะห์
ANALYSIS REPORT

ผู้สั่งวิเคราะห์ Client	: นิติบุคคลอาคารชุด เดอ ลาพีส จรัญ 81	ผู้เก็บตัวอย่าง Sampling by	: นางสาวนูร์ไลลา มะแซ
ที่อยู่ Address	: 7,9 ถนนจรัญสนิทวงศ์ แขวงบางอ้อ เขตบางพลัด กรุงเทพมหานคร 10700	วันที่รับตัวอย่าง Received Date	: 20 ตุลาคม 2568
ข้อมูลติดต่อ Contact Information	: โทร 02 1166081 e-mail : delapis@gpm.co.th	วันที่วิเคราะห์ Analysis Date	: 20 - 26 ตุลาคม 2568
สถานที่เก็บตัวอย่าง Sampling Site	: นิติบุคคลอาคารชุด เดอ ลาพีส จรัญ 81	วันที่ออกรายงาน Issue Date	: 27 ตุลาคม 2568
ประเภทตัวอย่าง Sample Type	: Wastewater	เลขที่รายงาน Report No.	: 201025/01991/2
วันที่เก็บตัวอย่าง Sampling Date	: 20 ตุลาคม 2568	ชื่อตัวอย่าง Sample Name.	: S28272

รายการ Parameters	หน่วย Units	วิธีวิเคราะห์ Methods[2]	ผล/Results น้ำออกระบบบำบัดน้ำเสีย 16.41 น.	Std.[1] อาคารประเภท ก.
Settleable Solids	ml/l/hr	Imholf Cone	0.0	-
Appearance	-	Physical Test	ใสมีตะกอน	-

หมายเหตุ

1. "(1)" หมายถึง ค่ามาตรฐานควบคุมการระบายน้ำทิ้งจากอาคารประเภท ก. ตามประกาศกระทรวงทรัพยากรธรรมชาติและสิ่งแวดล้อม พ.ศ.2567
2. "(2)" APHA , AWWA , WEF. Standard Methods for the Examination of Water and Wastewater. 24th ed. Washington, DC: APHA, 2023

ทวนสอบโดย : (Miss. Natthakan Bakachot)
Reviewed By Laboratory Staff

SPECIAL LAB SLECCO ENVI AND CONSULTANT CO.,LTD.

อนุมัติโดย : (Mr. Mapari Awaekuechi)
Approved By Laboratory Manager

This report must not be advertised, cited, or disclosed without prior authorization.
Any copying, deletion, modification, or alteration of any numbers or text shall render this report invalid.
Partial reproduction of this report is strictly prohibited without written permission from the laboratory.

SLECCO บริษัท สเปเชี่ยล แล็บ เอ็นไว แอนด์ คอนซัลแตนท์ จำกัด
SPECIAL LAB ENVI AND CONSULTANT CO.,LTD.
47/91-93 ม.3 ต.ท่าอิฐ อ.ปากเกร็ด จ.นนทบุรี 11120
47/91-93 Moo 3 Tha-it Pakkret Nonthaburi 11120
Tel.02-9246778, 02-5943320, 086-0838025 Fax.02-9246778

รายงานผลวิเคราะห์
ANALYSIS REPORT

ผู้สั่งวิเคราะห์ Client	: นิติบุคคลอาคารชุด เดอ ลาพีส จรัญ 81	ผู้เก็บตัวอย่าง Sampling by	: นางสาวนูร์ไลลา มะแซ ว-133-จ-0003
ที่อยู่ Address	: 7,9 ถนนจรัญสนิทวงศ์ แขวงบางอ้อ เขตบางพลัด กรุงเทพมหานคร 10700	วันที่รับตัวอย่าง Received Date	: 20 ตุลาคม 2568
ข้อมูลติดต่อ Contact Information	: โทร 02 1166081 e-mail : delapis@gpm.co.th	วันที่วิเคราะห์ Analysis Date	: 20 - 26 ตุลาคม 2568
สถานที่เก็บตัวอย่าง Sampling Site	: นิติบุคคลอาคารชุด เดอ ลาพีส จรัญ 81	วันที่ออกรายงาน Issue Date	: 27 ตุลาคม 2568
ประเภทตัวอย่าง Sample Type	: Wastewater	เลขที่รายงาน Report No.	: 201025/01992/1
วันที่เก็บตัวอย่าง Sampling Date	: 20 ตุลาคม 2568	ชื่อตัวอย่าง Sample Name.	: S28273

รายการ Parameters	หน่วย Units	วิธีวิเคราะห์ Methods[2]	ผล/Results น้ำจุดปล่อยออกนอกโครงการฯ 16.44 น.	Std.[1] อาคารประเภท ก.
pH	-	Electrometric Method	7.1	5.5 - 9.0
Total Dissolved Solids	mg/l	Dried at 180°C	400	≤ 1,000
Total Suspended Solids	mg/l	Dried from 103 to 105°C	26	≤ 30
Biochemical Oxygen Demand	mg/l	5-Day BOD Test, Membrane-Electrode Method	16	≤ 20
Sulfide	mg/l	Iodometric Method	<1.0	≤ 1.0
Total Kjeldahl Nitrogen	mg/l	Macro - Kjeldahl Method	22.40	≤ 35
Oil & Grease	mg/l	Liquid-Liquid, Partition-Gravimetric Method	<5	≤ 20

หมายเหตุ

1. " (1) " หมายถึง ค่ามาตรฐานควบคุมการระบายน้ำทิ้งจากอาคารประเภท ก. ตามประกาศกระทรวงทรัพยากรธรรมชาติและสิ่งแวดล้อม พ.ศ.2567
2. " (2) " APHA , AWWA , WEF. Standard Methods for the Examination of Water and Wastewater. 24th ed. Washington, DC: APHA, 2023

SPECIAL LAB SLECCO ENVI AND CONSULTANT CO.,LTD.

ทวนสอบโดย : (Miss. Natthakan Bakachot)	อนุมัติโดย : (Mr. Mapari Awaekuechi)
Reviewed By Laboratory Staff	Approved By Laboratory Manager
ว-133-จ-0006	ว-133-ค-0003

This report must not be advertised, cited, or disclosed without prior authorization.
Any copying, deletion, modification, or alteration of any numbers or text shall render this report invalid.
Partial reproduction of this report is strictly prohibited without written permission from the laboratory.

SLECCO บริษัท สเปเชี่ยล แล็บ เอ็นไว แอนด์ คอนซัลแตนท์ จำกัด
SPECIAL LAB ENVI AND CONSULTANT CO.,LTD.
47/91-93 ม.3 ต.ท่าอิฐ อ.ปากเกร็ด จ.นนทบุรี 11120
47/91-93 Moo 3 Tha-it Pakkret Nonthaburi 11120
Tel.02-9246778, 02-5943320, 086-0838025 Fax.02-9246778

รายงานผลวิเคราะห์
ANALYSIS REPORT

ผู้สั่งวิเคราะห์ Client	: นิติบุคคลอาคารชุด เดอ ลาพีส จรัญ 81	ผู้เก็บตัวอย่าง Sampling by	: นางสาวนูร์ไลลา มะแซ
ที่อยู่ Address	: 7,9 ถนนจรัญสนิทวงศ์ แขวงบางอ้อ เขตบางพลัด กรุงเทพมหานคร 10700	วันที่รับตัวอย่าง Received Date	: 20 ตุลาคม 2568
ข้อมูลติดต่อ Contact Information	: โทร 02 1166081 e-mail : delapis@gpm.co.th	วันที่วิเคราะห์ Analysis Date	: 20 - 26 ตุลาคม 2568
สถานที่เก็บตัวอย่าง Sampling Site	: นิติบุคคลอาคารชุด เดอ ลาพีส จรัญ 81	วันที่ออกรายงาน Issue Date	: 27 ตุลาคม 2568
ประเภทตัวอย่าง Sample Type	: Wastewater	เลขที่รายงาน Report No.	: 201025/01992/2
วันที่เก็บตัวอย่าง Sampling Date	: 20 ตุลาคม 2568	ชื่อตัวอย่าง Sample Name.	: S28273

รายการ Parameters	หน่วย Units	วิธีวิเคราะห์ Methods[2]	ผล/Results น้ำจุดปล่อยออกนอกโครงการฯ 16.44 น.	Std.[1] อาคารประเภท ก.
Settleable Solids	ml/l/hr	Imholf Cone	0.0	-
Appearance	-	Physical Test	ใสมีตะกอน	-

หมายเหตุ

1. "(1)" หมายถึง ค่ามาตรฐานควบคุมการระบายน้ำทิ้งจากอาคารประเภท ก. ตามประกาศกระทรวงทรัพยากรธรรมชาติและสิ่งแวดล้อม พ.ศ.2567
2. "(2)" APHA , AWWA , WEF. Standard Methods for the Examination of Water and Wastewater. 24th ed. Washington, DC: APHA, 2023

ทวนสอบโดย : (Miss. Natthakan Bakachot)
Reviewed By Laboratory Staff

SPECIAL LAB SLECCO ENVI AND CONSULTANT CO.,LTD.

อนุมัติโดย : (Mr. Mapari Awaekuechi)
Approved By Laboratory Manager

This report must not be advertised, cited, or disclosed without prior authorization.
Any copying, deletion, modification, or alteration of any numbers or text shall render this report invalid.
Partial reproduction of this report is strictly prohibited without written permission from the laboratory.

SLECCO บริษัท สเปเชี่ยล แล็บ เอ็นไว แอนด์ คอนซัลแตนท์ จำกัด
SPECIAL LAB ENVI AND CONSULTANT CO.,LTD.
47/91-93 ม.3 ต.ท่าอิฐ อ.ปากเกร็ด จ.นนทบุรี 11120
47/91-93 Moo 3 Tha-it Pakkret Nonthaburi 11120
Tel.02-9246778, 02-5943320, 086-0838025 Fax.02-9246778

รายงานผลวิเคราะห์
ANALYSIS REPORT

ผู้สั่งวิเคราะห์ Client	: นิติบุคคลอาคารชุด เดอ ลาพีส จรัญ 81	ผู้เก็บตัวอย่าง Sampling by	: นางสาวนูร์ไลลา มะแซ
ที่อยู่ Address	: 7,9 ถนนจรัญสนิทวงศ์ แขวงบางอ้อ เขตบางพลัด กรุงเทพมหานคร 10700	วันที่รับตัวอย่าง Received Date	: 20 ตุลาคม 2568
ข้อมูลติดต่อ Contact Information	: โทร 02 1166081 e-mail : delapis@gpm.co.th	วันที่วิเคราะห์ Analysis Date	: 20 - 26 ตุลาคม 2568
สถานที่เก็บตัวอย่าง Sampling Site	: นิติบุคคลอาคารชุด เดอ ลาพีส จรัญ 81	วันที่ออกรายงาน Issue Date	: 27 ตุลาคม 2568
ประเภทตัวอย่าง Sample Type	: น้ำสระว่ายน้ำ	เลขที่รายงาน Report No.	: 201025/01994
วันที่เก็บตัวอย่าง Sampling Date	: 20 ตุลาคม 2568	ชื่อตัวอย่าง Sample Name.	: S28274-S28275

รายการ Parameters	หน่วย Units	วิธีวิเคราะห์ Methods[2]	ผล/Results น้ำสระว่ายน้ำที่มีผู้ใช้บริการเบาบาง 16.48 น.	ผล/Results น้ำสระว่ายน้ำที่มีผู้ใช้บริการหนาแน่น 16.50 น.	Std.[1]
Total Coliform Bacteria	MPN/100ml	MPN Test	<1.8	<1.8	< 10
Fecal Coliform Bacteria	CFU/100ml	Membrane Filter Technique	ND	ND	ตรวจไม่พบ
Escherichia coli	CFU/100ml	Membrane Filter Technique	ND	ND	ตรวจไม่พบ
Staphylococcus Aureus	CFU/ml	Membrane Filter Technique	ND	ND	ตรวจไม่พบ
Pseudomonas aeruginosa	CFU/ml	Membrane Filter Technique	ND	ND	ตรวจไม่พบ
Appearance	-	Physical Test	ใส	ใส	-

หมายเหตุ

1. " (1) " หมายถึงค่ามาตรฐานตามคำแนะนำของคณะกรรมการสาธารณสุข ฉบับที่ 1 /2550 เรื่อง การควบคุมการประกอบกิจการสระว่ายน้ำ หรือกิจการอื่นๆ ในทำนองเดียวกัน
2. " (2) " APHA , AWWA , WEF. Standard Methods for the Examination of Water and Wastewater, 24th ed. Washington, DC: APHA, 2023
3. <1.8 หมายถึง ตรวจไม่พบโดยเป็นไปตามการรายงานตาม APHA , AWWA , WEF. Standard Methods for the Examination of Water and Wastewater, 24th ed. Washington, DC: APHA, 2023
4. ND = (Non Detectable) หมายถึง ตรวจไม่พบ

ทวนสอบโดย : Reviewed By	(Miss. Natthakan Bakachot) Laboratory Staff	อนุมัติโดย : Approved By	(Mr. Mapari Awaekuechi) Laboratory Manager

SPECIAL LAB SLECCO ENVI AND CONSULTANT CO.,LTD.

This report must not be advertised, cited, or disclosed without prior authorization.
Any copying, deletion, modification, or alteration of any numbers or text shall render this report invalid.
Partial reproduction of this report is strictly prohibited without written permission from the laboratory.

SLECCO บริษัท สเปเชี่ยล แล็บ เอ็นไว แอนด์ คอนซัลแตนท์ จำกัด
SPECIAL LAB ENVI AND CONSULTANT CO.,LTD.
47/91-93 ม.3 ต.ท่าอิฐ อ.ปากเกร็ด จ.นนทบุรี 11120
47/91-93 Moo 3 Tha-it Pakkret Nonthaburi 11120
Tel.02-9246778, 02-5943320, 086-0838025 Fax.02-9246778

รายงานผลวิเคราะห์
ANALYSIS REPORT

ผู้สั่งวิเคราะห์ Client	: นิติบุคคลอาคารชุด เดอ ลาพีส จรัญ 81	ผู้เก็บตัวอย่าง Sampling by	: นางสาวนูรีฮา สอเลาะห์ ว-133-จ-0005
ที่อยู่ Address	: 7,9 ถนนจรัญสนิทวงศ์ แขวงบางอ้อ เขตบางพลัด กรุงเทพมหานคร 10700	วันที่รับตัวอย่าง Received Date	: 5 พฤศจิกายน 2568
ข้อมูลติดต่อ Contact Information	: โทร 02 1166081 e-mail : delapis@gpm.co.th	วันที่วิเคราะห์ Analysis Date	: 5 - 11 พฤศจิกายน 2568
สถานที่เก็บตัวอย่าง Sampling Site	: นิติบุคคลอาคารชุด เดอ ลาพีส จรัญ 81	วันที่ออกรายงาน Issue Date	: 11 พฤศจิกายน 2568
ประเภทตัวอย่าง Sample Type	: Wastewater	เลขที่รายงาน Report No.	: 051125/00284/1
วันที่เก็บตัวอย่าง Sampling Date	: 5 พฤศจิกายน 2568	ชื่อตัวอย่าง Sample Name.	: S29735

รายการ Parameters	หน่วย Units	วิธีวิเคราะห์ Methods[2]	ผล/Results น้ำออกระบบบำบัดน้ำเสีย 14.00 น.	Std.[1] อาคารประเภท ก.
pH	-	Electrometric Method	6.9	5.5 - 9.0
Total Dissolved Solids	mg/l	Dried at 180°C	474	≤ 1,000
Total Suspended Solids	mg/l	Dried from 103 to 105°C	58	≤ 30
Biochemical Oxygen Demand	mg/l	5-Day BOD Test, Membrane-Electrode Method	26	≤ 20
Sulfide	mg/l	Iodometric Method	<1.0	≤ 1.0
Total Kjeldahl Nitrogen	mg/l	Macro - Kjeldahl Method	30.24	≤ 35
Oil & Grease	mg/l	Liquid-Liquid, Partition-Gravimetric Method	<5	≤ 20

หมายเหตุ

1. "(1)" หมายถึง ค่ามาตรฐานควบคุมการระบายน้ำทิ้งจากอาคารประเภท ก. ตามประกาศกระทรวงทรัพยากรธรรมชาติและสิ่งแวดล้อม พ.ศ.2567
2. "(2)" APHA , AWWA , WEF. Standard Methods for the Examination of Water and Wastewater. 24th ed. Washington, DC: APHA, 2023

SPECIAL LAB SLECCO ENVI AND CONSULTANT CO., LTD.

ทวนสอบโดย : (Miss. Natthakan Bakachot)
Reviewed By Laboratory Staff
ว-133-จ-0006

อนุมัติโดย : (Mr. Mapari Awaekuechi)
Approved By Laboratory Manager
ว-133-ค-0003

This report must not be advertised, cited, or disclosed without prior authorization.
Any copying, deletion, modification, or alteration of any numbers or text shall render this report invalid.
Partial reproduction of this report is strictly prohibited without written permission from the laboratory.

SLECCO บริษัท สเปเชี่ยล แล็บ เอ็นไว แอนด์ คอนซัลแตนท์ จำกัด
SPECIAL LAB ENVI AND CONSULTANT CO.,LTD.
47/91-93 ม.3 ต.ท่าอิฐ อ.ปากเกร็ด จ.นนทบุรี 11120
47/91-93 Moo 3 Tha-it Pakkret Nonthaburi 11120
Tel.02-9246778, 02-5943320, 086-0838025 Fax.02-9246778

รายงานผลวิเคราะห์
ANALYSIS REPORT

ผู้สั่งวิเคราะห์ Client	: นิติบุคคลอาคารชุด เดอ ลาพีส จรัญ 81	ผู้เก็บตัวอย่าง Sampling by	: นางสาวนูรีสา สอเลาะห์
ที่อยู่ Address	: 7,9 ถนนจรัญสนิทวงศ์ แขวงบางอ้อ เขตบางพลัด กรุงเทพมหานคร 10700	วันที่รับตัวอย่าง Received Date	: 5 พฤศจิกายน 2568
ข้อมูลติดต่อ Contact Information	: โทร 02 1166081 e-mail : delapis@gpm.co.th	วันที่วิเคราะห์ Analysis Date	: 5 - 11 พฤศจิกายน 2568
สถานที่เก็บตัวอย่าง Sampling Site	: นิติบุคคลอาคารชุด เดอ ลาพีส จรัญ 81	วันที่ออกรายงาน Issue Date	: 11 พฤศจิกายน 2568
ประเภทตัวอย่าง Sample Type	: Wastewater	เลขที่รายงาน Report No.	: 051125/00284/2
วันที่เก็บตัวอย่าง Sampling Date	: 5 พฤศจิกายน 2568	ชื่อตัวอย่าง Sample Name.	: S29735

รายการ Parameters	หน่วย Units	วิธีวิเคราะห์ Methods[2]	ผล/Results น้ำออกระบบบำบัดน้ำเสีย 14.00 น.	Std.[1] อาคารประเภท ก.
Settleable Solids	ml/hr	Imholf Cone	0.1	-
Appearance	-	Physical Test	สีเหลืองขุ่นมีตะกอน	-

หมายเหตุ

1. "(1)" หมายถึง ค่ามาตรฐานควบคุมการระบายน้ำทิ้งจากอาคารประเภท ก. ตามประกาศกระทรวงทรัพยากรธรรมชาติและสิ่งแวดล้อม พ.ศ.2567
2. "(2)" APHA , AWWA , WEF. Standard Methods for the Examination of Water and Wastewater. 24th ed. Washington, DC: APHA, 2023

ทวนสอบโดย : (Miss. Natthakan Bakachot)
Reviewed By Laboratory Staff

SPECIAL LAB SLECCO ENVI AND CONSULTANT CO.,LTD.

อนุมัติโดย : (Mr. Mapari Awaekuechi)
Approved By Laboratory Manager

This report must not be advertised, cited, or disclosed without prior authorization.
Any copying, deletion, modification, or alteration of any numbers or text shall render this report invalid.
Partial reproduction of this report is strictly prohibited without written permission from the laboratory.

SLECCO บริษัท สเปเชี่ยล แล็บ เอ็นไว แอนด์ คอนซัลแตนท์ จำกัด
SPECIAL LAB ENVI AND CONSULTANT CO.,LTD.
47/91-93 ม.3 ต.ท่าอิฐ อ.ปากเกร็ด จ.นนทบุรี 11120
47/91-93 Moo 3 Tha-it Pakkret Nonthaburi 11120
Tel.02-9246778, 02-5943320, 086-0838025 Fax.02-9246778

รายงานผลวิเคราะห์
ANALYSIS REPORT

ผู้สั่งวิเคราะห์ Client	: นิติบุคคลอาคารชุด เดอ ลาพีส จรัญ 81	ผู้เก็บตัวอย่าง Sampling by	: นางสาวนูรีสา สอเลาะห์ ว-133-จ-0005
ที่อยู่ Address	: 7,9 ถนนจรัญสนิทวงศ์ แขวงบางอ้อ เขตบางพลัด กรุงเทพมหานคร 10700	วันที่รับตัวอย่าง Received Date	: 5 พฤศจิกายน 2568
ข้อมูลติดต่อ Contact Information	: โทร 02 1166081 e-mail : delapis@gpm.co.th	วันที่วิเคราะห์ Analysis Date	: 5 - 11 พฤศจิกายน 2568
สถานที่เก็บตัวอย่าง Sampling Site	: นิติบุคคลอาคารชุด เดอ ลาพีส จรัญ 81	วันที่ออกรายงาน Issue Date	: 11 พฤศจิกายน 2568
ประเภทตัวอย่าง Sample Type	: Wastewater	เลขที่รายงาน Report No.	: 051125/00285/1
วันที่เก็บตัวอย่าง Sampling Date	: 5 พฤศจิกายน 2568	ชื่อตัวอย่าง Sample Name.	: S29736

รายการ Parameters	หน่วย Units	วิธีวิเคราะห์ Methods (2)	ผล/Results น้ำจุดปล่อยออกนอกโครงการฯ 14.05 น.	Std. (1) อาคารประเภท ก.
pH	-	Electrometric Method	7.0	5.5 - 9.0
Total Dissolved Solids	mg/l	Dried at 180°C	464	≤ 1,000
Total Suspended Solids	mg/l	Dried from 103 to 105°C	40	≤ 30
Biochemical Oxygen Demand	mg/l	5-Day BOD Test, Membrane-Electrode Method	25	≤ 20
Sulfide	mg/l	Iodometric Method	<1.0	≤ 1.0
Total Kjeldahl Nitrogen	mg/l	Macro - Kjeldahl Method	28.00	≤ 35
Oil & Grease	mg/l	Liquid-Liquid, Partition-Gravimetric Method	<5	≤ 20

หมายเหตุ

1. " (1) " หมายถึง ค่ามาตรฐานควบคุมการระบายน้ำทิ้งจากอาคารประเภท ก. ตามประกาศกระทรวงทรัพยากรธรรมชาติและสิ่งแวดล้อม พ.ศ.2567
2. " (2) " APHA , AWWA , WEF. Standard Methods for the Examination of Water and Wastewater. 24th ed. Washington, DC: APHA, 2023

SPECIAL LAB SLECCO ENVI AND CONSULTANT CO.,LTD.

ทวนสอบโดย : (Miss. Natthakan Bakachot)
Reviewed By Laboratory Staff
ว-133-จ-0006

อนุมัติโดย : (Mr. Mapari Awaekuechi)
Approved By Laboratory Manager
ว-133-ค-0003

This report must not be advertised, cited, or disclosed without prior authorization.
Any copying, deletion, modification, or alteration of any numbers or text shall render this report invalid.
Partial reproduction of this report is strictly prohibited without written permission from the laboratory.

SLECCO บริษัท สเปเชี่ยล แล็บ เอ็นไว แอนด์ คอนซัลแตนท์ จำกัด
SPECIAL LAB ENVI AND CONSULTANT CO.,LTD.
47/91-93 ม.3 ต.ท่าอิฐ อ.ปากเกร็ด จ.นนทบุรี 11120
47/91-93 Moo 3 Tha-it Pakkret Nonthaburi 11120
Tel.02-9246778, 02-5943320, 086-0838025 Fax.02-9246778

รายงานผลวิเคราะห์
ANALYSIS REPORT

ผู้สั่งวิเคราะห์ Client	: นิติบุคคลอาคารชุด เดอ ลาพีส จรัญ 81	ผู้เก็บตัวอย่าง Sampling by	: นางสาวนูรีสา สอเลาะห์
ที่อยู่ Address	: 7,9 ถนนจรัญสนิทวงศ์ แขวงบางอ้อ เขตบางพลัด กรุงเทพมหานคร 10700	วันที่รับตัวอย่าง Received Date	: 5 พฤศจิกายน 2568
ข้อมูลติดต่อ Contact Information	: โทร 02 1166081 e-mail : delapis@gpm.co.th	วันที่วิเคราะห์ Analysis Date	: 5 - 11 พฤศจิกายน 2568
สถานที่เก็บตัวอย่าง Sampling Site	: นิติบุคคลอาคารชุด เดอ ลาพีส จรัญ 81	วันที่ออกรายงาน Issue Date	: 11 พฤศจิกายน 2568
ประเภทตัวอย่าง Sample Type	: Wastewater	เลขที่รายงาน Report No.	: 051125/00285/2
วันที่เก็บตัวอย่าง Sampling Date	: 5 พฤศจิกายน 2568	ชื่อตัวอย่าง Sample Name.	: S29736

รายการ Parameters	หน่วย Units	วิธีวิเคราะห์ Methods[2]	ผล/Results น้ำจุดปล่อยออกนอกโครงการฯ 14.05 น.	Std.[1] อาคารประเภท ก.
Settleable Solids	ml/hr	Imholf Cone	0.1	-
Appearance	-	Physical Test	สีเหลืองขุ่นมีตะกอน	-

หมายเหตุ

1. "(1)" หมายถึง ค่ามาตรฐานควบคุมการระบายน้ำทิ้งจากอาคารประเภท ก. ตามประกาศกระทรวงทรัพยากรธรรมชาติและสิ่งแวดล้อม พ.ศ.2567
2. "(2)" APHA , AWWA , WEF. Standard Methods for the Examination of Water and Wastewater. 24th ed. Washington, DC: APHA, 2023

SPECIAL LAB SLECCO ENVI AND CONSULTANT CO., LTD.

ทวนสอบโดย : (Miss. Natthakan Bakachot)
Reviewed By Laboratory Staff

อนุมัติโดย : (Mr. Mapari Awaekuechi)
Approved By Laboratory Manager

This report must not be advertised, cited, or disclosed without prior authorization.
Any copying, deletion, modification, or alteration of any numbers or text shall render this report invalid.
Partial reproduction of this report is strictly prohibited without written permission from the laboratory.

SLECCO บริษัท สเปเชี่ยล แล็บ เอ็นไว แอนด์ คอนซัลแตนท์ จำกัด
SPECIAL LAB ENVI AND CONSULTANT CO.,LTD.
47/91-93 ม.3 ต.ท่าอิฐ อ.ปากเกร็ด จ.นนทบุรี 11120
47/91-93 Moo 3 Tha-it Pakkret Nonthaburi 11120
Tel.02-9246778, 02-5943320, 086-0838025 Fax.02-9246778

รายงานผลวิเคราะห์
ANALYSIS REPORT

ผู้สั่งวิเคราะห์ Client	: นิติบุคคลอาคารชุด เดอ ลาพีส จรัญ 81	ผู้เก็บตัวอย่าง Sampling by	: นางสาวนูรีสา สอเลาะห์ ว-133-จ-0005
ที่อยู่ Address	: 7,9 ถนนจรัญสนิทวงศ์ แขวงบางอ้อ เขตบางพลัด กรุงเทพมหานคร 10700	วันที่รับตัวอย่าง Received Date	: 5 พฤศจิกายน 2568
ข้อมูลติดต่อ Contact Information	: โทร 02 1166081 e-mail : delapis@gpm.co.th	วันที่วิเคราะห์ Analysis Date	: 5 - 11 พฤศจิกายน 2568
สถานที่เก็บตัวอย่าง Sampling Site	: นิติบุคคลอาคารชุด เดอ ลาพีส จรัญ 81	วันที่ออกรายงาน Issue Date	: 11 พฤศจิกายน 2568
ประเภทตัวอย่าง Sample Type	: น้ำสระว่ายน้ำ	เลขที่รายงาน Report No.	: 051125/00287/1
วันที่เก็บตัวอย่าง Sampling Date	: 5 พฤศจิกายน 2568	ชื่อตัวอย่าง Sample Name.	: S29737-S29738

รายการ Parameters	หน่วย Units	วิธีวิเคราะห์ Methods[2]	ผล/Results น้ำสระว่ายน้ำที่มีผู้ใช้บริการเบาบาง 14.10 น.	ผล/Results น้ำสระว่ายน้ำที่มีผู้ใช้บริการหนาแน่น 14.15 น.	Std.[1]
Total Coliform Bacteria	MPN/100ml	MPN Test	<1.8	<1.8	< 10
Fecal Coliform Bacteria	CFU/100ml	Membrane Filter Technique	ND	ND	ตรวจไม่พบ
Escherichia coli	CFU/100ml	Membrane Filter Technique	ND	ND	ตรวจไม่พบ
Staphylococcus Aureus	CFU/ml	Membrane Filter Technique	ND	ND	ตรวจไม่พบ
Pseudomonas aeruginosa	CFU/ml	Membrane Filter Technique	ND	ND	ตรวจไม่พบ

หมายเหตุ

1. "(1)" หมายถึงค่ามาตรฐานตามคำแนะนำของคณะกรรมการสาธารณสุข ฉบับที่ 1 /2550 เรื่อง การควบคุมการประกอบกิจการสระว่ายน้ำ หรือกิจการอื่นๆ ในทำนองเดียวกัน
2. "(2)" APHA , AWWA , WEF. Standard Methods for the Examination of Water and Wastewater, 24th ed. Washington, DC: APHA, 2023
3. <1.8 หมายถึง ตรวจไม่พบโดยเป็นไปตามการรายงานตาม APHA , AWWA , WEF. Standard Methods for the Examination of Water and Wastewater, 24th ed. Washington, DC: APHA, 2023
4. ND = (Non Detectable) หมายถึง ตรวจไม่พบ

SPECIAL LAB SLECCO ENVI AND CONSULTANT CO., LTD.

ทวนสอบโดย : (Miss. Natthakan Bakachot)
Reviewed By Laboratory Staff

อนุมัติโดย : (Mr. Mapari Awaekuechi)
Approved By Laboratory Manager

This report must not be advertised, cited, or disclosed without prior authorization.
Any copying, deletion, modification, or alteration of any numbers or text shall render this report invalid.
Partial reproduction of this report is strictly prohibited without written permission from the laboratory.

SLECCO บริษัท สเปเชี่ยล แล็บ เอ็นไว แอนด์ คอนซัลแตนท์ จำกัด
SPECIAL LAB ENVI AND CONSULTANT CO.,LTD.
47/91-93 ม.3 ต.ท่าอิฐ อ.ปากเกร็ด จ.นนทบุรี 11120
47/91-93 Moo 3 Tha-it Pakkret Nonthaburi 11120
Tel.02-9246778, 02-5943320, 086-0838025 Fax.02-9246778

รายงานผลวิเคราะห์
ANALYSIS REPORT

ผู้สั่งวิเคราะห์ Client	: นิติบุคคลอาคารชุด เดอ ลาพีส จรัญ 81	ผู้เก็บตัวอย่าง Sampling by	: นางสาวนูรีสา สอเลาะห์ ว-133-จ-0005
ที่อยู่ Address	: 7,9 ถนนจรัญสนิทวงศ์ แขวงบางอ้อ เขตบางพลัด กรุงเทพมหานคร 10700	วันที่รับตัวอย่าง Received Date	: 5 พฤศจิกายน 2568
ข้อมูลติดต่อ Contact Information	: โทร 02 1166081 e-mail : delapis@gpm.co.th	วันที่วิเคราะห์ Analysis Date	: 5 - 11 พฤศจิกายน 2568
สถานที่เก็บตัวอย่าง Sampling Site	: นิติบุคคลอาคารชุด เดอ ลาพีส จรัญ 81	วันที่ออกรายงาน Issue Date	: 11 พฤศจิกายน 2568
ประเภทตัวอย่าง Sample Type	: Water	เลขที่รายงาน Report No.	: 051125/00287-1
วันที่เก็บตัวอย่าง Sampling Date	: 5 พฤศจิกายน 2568	ชื่อตัวอย่าง Sample Name.	: S29738/1

รายการ Parameters	หน่วย Units	วิธีวิเคราะห์ Methods[(1)]	ผล/Results น้ำประปา 14.20 น.
Total Dissolved Solids	mg/l	Dried at 180°C	114
Appearance	-	Physical Test	ใส

หมายเหตุ

1. "(1)" APHA , AWWA , WEF. Standard methods for the Examination of Water and Wastewater, Edition 24th ed. Washington, DC: APHA, 2023

SPECIAL LAB SLECCO ENVI AND CONSULTANT CO., LTD.

ทวนสอบโดย : Reviewed By	(Miss. Natthakan Bakachot) Laboratory Staff ว-133-จ-0006	อนุมัติโดย : Approved By	(Mr. Mapari Awaekuechi) Laboratory Manager ว-133-ค-0003

This report must not be advertised, cited, or disclosed without prior authorization.
Any copying, deletion, modification, or alteration of any numbers or text shall render this report invalid.
Partial reproduction of this report is strictly prohibited without written permission from the laboratory.

SLECCO บริษัท สเปเชี่ยล แล็บ เอ็นไว แอนด์ คอนซัลแตนท์ จำกัด
SPECIAL LAB ENVI AND CONSULTANT CO.,LTD.
47/91-93 ม.3 ต.ท่าอิฐ อ.ปากเกร็ด จ.นนทบุรี 11120
47/91-93 Moo 3 Tha-it Pakkret Nonthaburi 11120
Tel.02-9246778, 02-5943320, 086-0838025 Fax.02-9246778

รายงานผลวิเคราะห์
ANALYSIS REPORT

ผู้สั่งวิเคราะห์ Client	: นิติบุคคลอาคารชุด เดอ ลาพีส จรัญ 81	ผู้เก็บตัวอย่าง Sampling by	: นางสาวนูรีสา สอเลาะห์ ว-133-จ-0005
ที่อยู่ Address	: 7,9 ถนนจรัญสนิทวงศ์ แขวงบางอ้อ เขตบางพลัด กรุงเทพมหานคร 10700	วันที่รับตัวอย่าง Received Date	: 3 ธันวาคม 2568
ข้อมูลติดต่อ Contact Information	: โทร 02 1166081 e-mail : delapis@gpm.co.th	วันที่วิเคราะห์ Analysis Date	: 3 - 9 ธันวาคม 2568
สถานที่เก็บตัวอย่าง Sampling Site	: นิติบุคคลอาคารชุด เดอ ลาพีส จรัญ 81	วันที่ออกรายงาน Issue Date	: 10 ธันวาคม 2568
ประเภทตัวอย่าง Sample Type	: Wastewater	เลขที่รายงาน Report No.	: 031225/00195/1
วันที่เก็บตัวอย่าง Sampling Date	: 3 ธันวาคม 2568	ชื่อตัวอย่าง Sample Name.	: S32317

รายการ Parameters	หน่วย Units	วิธีวิเคราะห์ Methods[2]	ผล/Results น้ำออกระบบบำบัดน้ำเสีย 5.30 น.	Std.[1] อาคารประเภท ก.
pH	-	Electrometric Method	7.5	5.5 - 9.0
Total Dissolved Solids	mg/l	Dried at 180°C	436	≤ 1,000
Total Suspended Solids	mg/l	Dried from 103 to 105°C	73	≤ 30
Biochemical Oxygen Demand	mg/l	5-Day BOD Test, Membrane-Electrode Method	29	≤ 20
Sulfide	mg/l	Iodometric Method	1.0	≤ 1.0
Total Kjeldahl Nitrogen	mg/l	Macro - Kjeldahl Method	36.40	≤ 35
Oil & Grease	mg/l	Liquid-Liquid, Partition-Gravimetric Method	6.00	≤ 20

หมายเหตุ

1. " (1) " หมายถึง ค่ามาตรฐานควบคุมการระบายน้ำทิ้งจากอาคารประเภท ก. ตามประกาศกระทรวงทรัพยากรธรรมชาติและสิ่งแวดล้อม พ.ศ.2567
2. " (2) " APHA , AWWA , WEF. Standard Methods for the Examination of Water and Wastewater. 24th ed. Washington, DC: APHA, 2023

SPECIAL LAB SLECCO ENVI AND CONSULTANT CO.,LTD.

ทวนสอบโดย : (Miss. Na[redacted])
Reviewed By Laboratory Staff
ว-133-จ-0006

อนุมัติโดย : (Mr. Mapari Awaekuechi)
Approved By Laboratory Manager
ว-133-ค-0003

This report must not be advertised, cited, or disclosed without prior authorization.
Any copying, deletion, modification, or alteration of any numbers or text shall render this report invalid.
Partial reproduction of this report is strictly prohibited without written permission from the laboratory.

SLECCO บริษัท สเปเชี่ยล แล็บ เอ็นไว แอนด์ คอนซัลแตนท์ จำกัด
SPECIAL LAB ENVI AND CONSULTANT CO.,LTD.
47/91-93 ม.3 ต.ท่าอิฐ อ.ปากเกร็ด จ.นนทบุรี 11120
47/91-93 Moo 3 Tha-it Pakkret Nonthaburi 11120
Tel.02-9246778, 02-5943320, 086-0838025 Fax.02-9246778

รายงานผลวิเคราะห์
ANALYSIS REPORT

ผู้สั่งวิเคราะห์ Client	: นิติบุคคลอาคารชุด เดอ ลาพีส จรัญ 81	ผู้เก็บตัวอย่าง Sampling by	: นางสาวนูรีสา สอเลาะห์
ที่อยู่ Address	: 7,9 ถนนจรัญสนิทวงศ์ แขวงบางอ้อ เขตบางพลัด กรุงเทพมหานคร 10700	วันที่รับตัวอย่าง Received Date	: 3 ธันวาคม 2568
ข้อมูลติดต่อ Contact Information	: โทร 02 1166081 e-mail : delapis@gpm.co.th	วันที่วิเคราะห์ Analysis Date	: 3 - 9 ธันวาคม 2568
สถานที่เก็บตัวอย่าง Sampling Site	: นิติบุคคลอาคารชุด เดอ ลาพีส จรัญ 81	วันที่ออกรายงาน Issue Date	: 10 ธันวาคม 2568
ประเภทตัวอย่าง Sample Type	: Wastewater	เลขที่รายงาน Report No.	: 031225/00195/2
วันที่เก็บตัวอย่าง Sampling Date	: 3 ธันวาคม 2568	ชื่อตัวอย่าง Sample Name.	: S32317

รายการ Parameters	หน่วย Units	วิธีวิเคราะห์ Methods[2]	ผล/Results น้ำออกระบบบำบัดน้ำเสีย 5.30 น.	Std.[1] อาคารประเภท ก.
Settleable Solids	ml/hr	Imholf Cone	0.6	-
Appearance	-	Physical Test	สีเหลืองขุ่นมีตะกอน	-

หมายเหตุ

1. "(1)" หมายถึง ค่ามาตรฐานควบคุมการระบายน้ำทิ้งจากอาคารประเภท ก. ตามประกาศกระทรวงทรัพยากรธรรมชาติและสิ่งแวดล้อม พ.ศ.2567
2. "(2)" APHA , AWWA , WEF. Standard Methods for the Examination of Water and Wastewater. 24th ed. Washington, DC: APHA, 2023

SPECIAL LAB SLECCO ENVI AND CONSULTANT CO.,LTD.

ทวนสอบโดย : (Miss. Natthakan Bakachot)
Reviewed By Laboratory Staff

อนุมัติโดย : (Mr. Mapari Awaekuechi)
Approved By Laboratory Manager

This report must not be advertised, cited, or disclosed without prior authorization.
Any copying, deletion, modification, or alteration of any numbers or text shall render this report invalid.
Partial reproduction of this report is strictly prohibited without written permission from the laboratory.

SLECCO บริษัท สเปเชี่ยล แล็บ เอ็นไว แอนด์ คอนซัลแตนท์ จำกัด
SPECIAL LAB ENVI AND CONSULTANT CO.,LTD.
47/91-93 ม.3 ต.ท่าอิฐ อ.ปากเกร็ด จ.นนทบุรี 11120
47/91-93 Moo 3 Tha-it Pakkret Nonthaburi 11120
Tel.02-9246778, 02-5943320, 086-0838025 Fax.02-9246778

รายงานผลวิเคราะห์
ANALYSIS REPORT

ผู้สั่งวิเคราะห์ Client	: นิติบุคคลอาคารชุด เดอ ลาพีส จรัญ 81	ผู้เก็บตัวอย่าง Sampling by	: นางสาวนูรีสา สอเลาะห์ ว-133-จ-0005
ที่อยู่ Address	: 7,9 ถนนจรัญสนิทวงศ์ แขวงบางอ้อ เขตบางพลัด กรุงเทพมหานคร 10700	วันที่รับตัวอย่าง Received Date	: 3 ธันวาคม 2568
ข้อมูลติดต่อ Contact Information	: โทร 02 1166081 e-mail : delapis@gpm.co.th	วันที่วิเคราะห์ Analysis Date	: 3 - 9 ธันวาคม 2568
สถานที่เก็บตัวอย่าง Sampling Site	: นิติบุคคลอาคารชุด เดอ ลาพีส จรัญ 81	วันที่ออกรายงาน Issue Date	: 10 ธันวาคม 2568
ประเภทตัวอย่าง Sample Type	: Wastewater	เลขที่รายงาน Report No.	: 031225/00196/1
วันที่เก็บตัวอย่าง Sampling Date	: 3 ธันวาคม 2568	ชื่อตัวอย่าง Sample Name.	: S32318

รายการ Parameters	หน่วย Units	วิธีวิเคราะห์ Methods (2)	ผล/Results น้ำจุดปล่อยออกนอกโครงการฯ 15.33 น.	Std. (1) อาคารประเภท ก.
pH	-	Electrometric Method	7.4	5.5 - 9.0
Total Dissolved Solids	mg/l	Dried at 180°C	434	≤ 1,000
Total Suspended Solids	mg/l	Dried from 103 to 105°C	47	≤ 30
Biochemical Oxygen Demand	mg/l	5-Day BOD Test, Membrane-Electrode Method	23	≤ 20
Sulfide	mg/l	Iodometric Method	<1.0	≤ 1.0
Total Kjeldahl Nitrogen	mg/l	Macro - Kjeldahl Method	27.16	≤ 35
Oil & Grease	mg/l	Liquid-Liquid, Partition-Gravimetric Method	<5	≤ 20

หมายเหตุ

1. " (1) " หมายถึง ค่ามาตรฐานควบคุมการระบายน้ำทิ้งจากอาคารประเภท ก. ตามประกาศกระทรวงทรัพยากรธรรมชาติและสิ่งแวดล้อม พ.ศ.2567
2. " (2) " APHA , AWWA , WEF. Standard Methods for the Examination of Water and Wastewater. 24th ed. Washington, DC: APHA, 2023

SPECIAL LAB SLECCO ENVI AND CONSULTANT CO.,LTD.

ทวนสอบโดย : (Miss. Natthakan Bakachot)
Reviewed By Laboratory Staff
ว-133-จ-0006

อนุมัติโดย : (Mr. Mapari Awaekuechi)
Approved By Laboratory Manager
ว-133-ค-0003

This report must not be advertised, cited, or disclosed without prior authorization.
Any copying, deletion, modification, or alteration of any numbers or text shall render this report invalid.
Partial reproduction of this report is strictly prohibited without written permission from the laboratory.

SLECCO บริษัท สเปเชี่ยล แล็บ เอ็นไว แอนด์ คอนซัลแตนท์ จำกัด
SPECIAL LAB ENVI AND CONSULTANT CO.,LTD.
47/91-93 ม.3 ต.ท่าอิฐ อ.ปากเกร็ด จ.นนทบุรี 11120
47/91-93 Moo 3 Tha-it Pakkret Nonthaburi 11120
Tel.02-9246778, 02-5943320, 086-0838025 Fax.02-9246778

รายงานผลวิเคราะห์
ANALYSIS REPORT

ผู้สั่งวิเคราะห์ Client	: นิติบุคคลอาคารชุด เดอ ลาพีส จรัญ 81	ผู้เก็บตัวอย่าง Sampling by	: นางสาวนูรีสา สอเลาะห์
ที่อยู่ Address	: 7,9 ถนนจรัญสนิทวงศ์ แขวงบางอ้อ เขตบางพลัด กรุงเทพมหานคร 10700	วันที่รับตัวอย่าง Received Date	: 3 ธันวาคม 2568
ข้อมูลติดต่อ Contact Information	: โทร 02 1166081 e-mail : delapis@gpm.co.th	วันที่วิเคราะห์ Analysis Date	: 3 - 9 ธันวาคม 2568
สถานที่เก็บตัวอย่าง Sampling Site	: นิติบุคคลอาคารชุด เดอ ลาพีส จรัญ 81	วันที่ออกรายงาน Issue Date	: 10 ธันวาคม 2568
ประเภทตัวอย่าง Sample Type	: Wastewater	เลขที่รายงาน Report No.	: 031225/00196/2
วันที่เก็บตัวอย่าง Sampling Date	: 3 ธันวาคม 2568	ชื่อตัวอย่าง Sample Name.	: S32318

รายการ Parameters	หน่วย Units	วิธีวิเคราะห์ Methods[2]	ผล/Results น้ำจุดปล่อยออกนอกโครงการฯ 15.33 น.	Std.[1] อาคารประเภท ก.
Settleable Solids	ml/hr	Imholf Cone	0.2	-
Appearance	-	Physical Test	สีเหลืองขุ่นมีตะกอน	-

หมายเหตุ

1. "(1)" หมายถึง ค่ามาตรฐานควบคุมการระบายน้ำทิ้งจากอาคารประเภท ก. ตามประกาศกระทรวงทรัพยากรธรรมชาติและสิ่งแวดล้อม พ.ศ.2567
2. "(2)" APHA , AWWA , WEF. Standard Methods for the Examination of Water and Wastewater. 24th ed. Washington, DC: APHA, 2023

SPECIAL LAB SLECCO ENVI AND CONSULTANT CO.,LTD.

ทวนสอบโดย : (Miss. Natthakan Bakachot)
Reviewed By Laboratory Staff

อนุมัติโดย : (Mr. Mapari Awaekuechi)
Approved By Laboratory Manager

This report must not be advertised, cited, or disclosed without prior authorization.
Any copying, deletion, modification, or alteration of any numbers or text shall render this report invalid.
Partial reproduction of this report is strictly prohibited without written permission from the laboratory.

SLECCO บริษัท สเปเชี่ยล แล็บ เอ็นไว แอนด์ คอนซัลแตนท์ จำกัด
SPECIAL LAB ENVI AND CONSULTANT CO.,LTD.
47/91-93 ม.3 ต.ท่าอิฐ อ.ปากเกร็ด จ.นนทบุรี 11120
47/91-93 Moo 3 Tha-it Pakkret Nonthaburi 11120
Tel.02-9246778, 02-5943320, 086-0838025 Fax.02-9246778

รายงานผลวิเคราะห์
ANALYSIS REPORT

ผู้สั่งวิเคราะห์ Client	: นิติบุคคลอาคารชุด เดอ ลาพีส จรัญ 81	ผู้เก็บตัวอย่าง Sampling by	: นางสาวนูรีสา สอเลาะห์
ที่อยู่ Address	: 7,9 ถนนจรัญสนิทวงศ์ แขวงบางอ้อ เขตบางพลัด กรุงเทพมหานคร 10700	วันที่รับตัวอย่าง Received Date	: 3 ธันวาคม 2568
ข้อมูลติดต่อ Contact Information	: โทร 02 1166081 e-mail : delapis@gpm.co.th	วันที่วิเคราะห์ Analysis Date	: 3 - 9 ธันวาคม 2568
สถานที่เก็บตัวอย่าง Sampling Site	: นิติบุคคลอาคารชุด เดอ ลาพีส จรัญ 81	วันที่ออกรายงาน Issue Date	: 10 ธันวาคม 2568
ประเภทตัวอย่าง Sample Type	: น้ำสระว่ายน้ำ	เลขที่รายงาน Report No.	: 031225/00198
วันที่เก็บตัวอย่าง Sampling Date	: 3 ธันวาคม 2568	ชื่อตัวอย่าง Sample Name.	: S32319-S32320

รายการ Parameters	หน่วย Units	วิธีวิเคราะห์ Methods[2]	ผล/Results น้ำสระว่ายน้ำที่มีผู้ใช้บริการเบาบาง 15.36 น.	ผล/Results น้ำสระว่ายน้ำที่มีผู้ใช้บริการหนาแน่น 15.39 น.	Std.[1]
Total Coliform Bacteria	MPN/100ml	MPN Test	<1.8	<1.8	< 10
Fecal Coliform Bacteria	CFU/100ml	Membrane Filter Technique	ND	ND	ตรวจไม่พบ
Escherichia coli	CFU/100ml	Membrane Filter Technique	ND	ND	ตรวจไม่พบ
Staphylococcus Aureus	CFU/ml	Membrane Filter Technique	ND	ND	ตรวจไม่พบ
Pseudomonas aeruginosa	CFU/ml	Membrane Filter Technique	ND	ND	ตรวจไม่พบ

หมายเหตุ

1. "(1)" หมายถึงค่ามาตรฐานตามคำแนะนำของคณะกรรมการสาธารณสุข ฉบับที่ 1 /2550 เรื่อง การควบคุมการประกอบกิจการสระว่ายน้ำ หรือกิจการอื่นๆ ในทำนองเดียวกัน
2. "(2)" APHA , AWWA , WEF. Standard Methods for the Examination of Water and Wastewater, 24th ed. Washington, DC: APHA, 2023
3. <1.8 หมายถึง ตรวจไม่พบโดยเป็นไปตามการรายงานตาม APHA , AWWA , WEF. Standard Methods for the Examination of Water and Wastewater, 24th ed. Washington, DC: APHA, 2023
4. ND = (Non Detectable) หมายถึง ตรวจไม่พบ

SPECIAL LAB SLECCO ENVI AND CONSULTANT CO.,LTD.

ทวนสอบโดย : Reviewed By	(Miss. Natthakan Bakachot) Laboratory Staff	อนุมัติโดย : Approved By	(Mr. Mapari Awaekuechi) Laboratory Manager

This report must not be advertised, cited, or disclosed without prior authorization.
Any copying, deletion, modification, or alteration of any numbers or text shall render this report invalid.
Partial reproduction of this report is strictly prohibited without written permission from the laboratory.

SLECCO บริษัท สเปเชี่ยล แล็บ เอ็นไว แอนด์ คอนซัลแตนท์ จำกัด
SPECIAL LAB ENVI AND CONSULTANT CO.,LTD.
47/91-93 ม.3 ต.ท่าอิฐ อ.ปากเกร็ด จ.นนทบุรี 11120
47/91-93 Moo 3 Tha-it Pakkret Nonthaburi 11120
Tel.02-9246778, 02-5943320, 086-0838025 Fax.02-9246778

รายงานผลวิเคราะห์
ANALYSIS REPORT

ผู้สั่งวิเคราะห์ Client	: นิติบุคคลอาคารชุด เดอ ลาพีส จรัญ 81	ผู้เก็บตัวอย่าง Sampling by	: นางสาวนูรีสา สอเลาะห์
ที่อยู่ Address	: 7,9 ถนนจรัญสนิทวงศ์ แขวงบางอ้อ เขตบางพลัด กรุงเทพมหานคร 10700	วันที่รับตัวอย่าง Received Date	: 3 ธันวาคม 2568
ข้อมูลติดต่อ Contact Information	: โทร 02 1166081 e-mail : delapis@gpm.co.th	วันที่วิเคราะห์ Analysis Date	: 3 - 9 ธันวาคม 2568
สถานที่เก็บตัวอย่าง Sampling Site	: นิติบุคคลอาคารชุด เดอ ลาพีส จรัญ 81	วันที่ออกรายงาน Issue Date	: 10 ธันวาคม 2568
ประเภทตัวอย่าง Sample Type	: น้ำสระว่ายน้ำ	เลขที่รายงาน Report No.	: 031225/00198-1
วันที่เก็บตัวอย่าง Sampling Date	: 3 ธันวาคม 2568	ชื่อตัวอย่าง Sample Name.	: S32319/1-S32320/1

รายการ Parameters	หน่วย Units	วิธีวิเคราะห์ Methods[2]	ผล/Results น้ำสระว่ายน้ำที่มีผู้ใช้บริการเบาบาง 15.36 น.	ผล/Results น้ำสระว่ายน้ำที่มีผู้ใช้บริการหนาแน่น 15.39 น.	Std.[1]
Nitrate Nitrogen	mg/l	Cadmium Reduction Method	ND	ND	≤ 50
Chloride	mg/l	Argentometric Method	426.98	439.98	≤ 600
Total Chlorine	mg/l	DPD Colorimetric Method	0.866	0.729	0.5 - 1.0
Ammonia Nitrogen	mg/l	Titrimetric Method	ND	ND	≤ 20
Total Coliform Bacteria	MPN/100ml	MPN Test	<1.8	<1.8	< 10
Fecal Coliform Bacteria	CFU/100ml	Membrane Filter Technique	ND	ND	ตรวจไม่พบ
Escherichia coli	CFU/100ml	Membrane Filter Technique	ND	ND	ตรวจไม่พบ
Staphylococcus Aureus	CFU/ml	Membrane Filter Technique	ND	ND	ตรวจไม่พบ
Pseudomonas aeruginosa	CFU/ml	Membrane Filter Technique	ND	ND	ตรวจไม่พบ

หมายเหตุ

1. " (1) " หมายถึงค่ามาตรฐานตามคำแนะนำของคณะกรรมการสาธารณสุข ฉบับที่ 1 /2550 เรื่อง การควบคุมการประกอบกิจการสระว่ายน้ำ หรือกิจการอื่นๆ ในทำนองเดียวกัน
2. " (2) " APHA , AWWA , WEF. Standard Methods for the Examination of Water and Wastewater, 24th ed. Washington, DC: APHA, 2023
3. <1.8 หมายถึง ตรวจไม่พบโดยเป็นไปตามการรายงานตาม APHA , AWWA , WEF. Standard Methods for the Examination of Water and Wastewater, 24th ed. Washington, DC: APHA, 2023
4. ND = (Non Detectable) หมายถึง ตรวจไม่พบ

SPECIAL LAB SLECCO ENVI AND CONSULTANT CO.,LTD.

ทวนสอบโดย : (Miss. Natthakan Bakachot) Reviewed By Laboratory Staff

อนุมัติโดย : (Mr. Mapari Awaekuechi) Approved By Laboratory Manager

This report must not be advertised, cited, or disclosed without prior authorization.
Any copying, deletion, modification, or alteration of any numbers or text shall render this report invalid.
Partial reproduction of this report is strictly prohibited without written permission from the laboratory.

SLECCO บริษัท สเปเชี่ยล แล็บ เอ็นไว แอนด์ คอนซัลแตนท์ จำกัด
SPECIAL LAB ENVI AND CONSULTANT CO.,LTD.
47/91-93 ม.3 ต.ท่าอิฐ อ.ปากเกร็ด จ.นนทบุรี 11120
47/91-93 Moo 3 Tha-it Pakkret Nonthaburi 11120
Tel.02-9246778, 02-5943320, 086-0838025 Fax.02-9246778

รายงานผลวิเคราะห์
ANALYSIS REPORT

ผู้สั่งวิเคราะห์ Client	: นิติบุคคลอาคารชุด เดอ ลาพีส จรัญ 81	ผู้เก็บตัวอย่าง Sampling by	: นางสาวนูรีสา สอเลาะห์ ว-133-จ-0005
ที่อยู่ Address	: 7,9 ถนนจรัญสนิทวงศ์ แขวงบางอ้อ เขตบางพลัด กรุงเทพมหานคร 10700	วันที่รับตัวอย่าง Received Date	: 3 ธันวาคม 2568
ข้อมูลติดต่อ Contact Information	: โทร 02 1166081 e-mail : delapis@gpm.co.th	วันที่วิเคราะห์ Analysis Date	: 3 - 9 ธันวาคม 2568
สถานที่เก็บตัวอย่าง Sampling Site	: นิติบุคคลอาคารชุด เดอ ลาพีส จรัญ 81	วันที่ออกรายงาน Issue Date	: 10 ธันวาคม 2568
ประเภทตัวอย่าง Sample Type	: Water	เลขที่รายงาน Report No.	: 031225/00198-1
วันที่เก็บตัวอย่าง Sampling Date	: 3 ธันวาคม 2568	ชื่อตัวอย่าง Sample Name.	: S32320/1

รายการ Parameters	หน่วย Units	วิธีวิเคราะห์ Methods[1]	ผล/Results น้ำประปา 15.42 น.
Total Dissolved Solids	mg/l	Dried at 180°C	117
Appearance	-	Physical Test	ใส

หมายเหตุ

1. "(1)" APHA , AWWA , WEF. Standard methods for the Examination of Water and Wastewater, Edition 24th ed. Washington, DC: APHA, 2023

SPECIAL LAB SLECCO ENVI AND CONSULTANT CO.,LTD.

ทวนสอบโดย : (Miss. Natthakan Bakachot)
Reviewed By Laboratory Staff
ว-133-จ-0006

อนุมัติโดย : (Mr. Mapari Awaekuechi)
Approved By Laboratory Manager
ว-133-ค-0003

This report must not be advertised, cited, or disclosed without prior authorization.
Any copying, deletion, modification, or alteration of any numbers or text shall render this report invalid.
Partial reproduction of this report is strictly prohibited without written permission from the laboratory.

ภาคผนวก 14

เอกสารขึ้นทะเบียนห้องปฏิบัติการวิเคราะห์เอกชน

ที่ อก ๐๓๑๐(๑)/ ๕๐๖

กรมโรงงานอุตสาหกรรม
ถนนพระรามที่ ๖ แขวงทุ่งพญาไท
เขตราชเทวี กรุงเทพฯ ๑๐๔๐๐

๑๘ มกราคม ๒๕๖๗

เรื่อง ต่ออายุหนังสือรับขึ้นทะเบียนห้องปฏิบัติการวิเคราะห์เอกชน

เรียน กรรมการผู้จัดการ บริษัท สเปเชี่ยล แล็บ เอ็นไว แอนด์ คอนซัลแตนท์ จำกัด

อ้างถึง คำขอขึ้นทะเบียน/ต่ออายุ/เปลี่ยนแปลงบุคลากร และชนิดสารมลพิษของห้องปฏิบัติการวิเคราะห์เอกชน ลงวันที่ ๑ พฤศจิกายน ๒๕๖๖

สิ่งที่ส่งมาด้วย เอกสารแนบท้ายหนังสือต่ออายุรับขึ้นทะเบียนห้องปฏิบัติการวิเคราะห์เอกชน บริษัท สเปเชี่ยล แล็บ เอ็นไว แอนด์ คอนซัลแตนท์ จำกัด จำนวน ๒ แผ่น

ตามหนังสือที่อ้างถึง บริษัท สเปเชี่ยล แล็บ เอ็นไว แอนด์ คอนซัลแตนท์ จำกัด ห้องปฏิบัติการวิเคราะห์เอกชน เลขทะเบียน ว-๑๓๓ สถานที่ตั้งเลขที่ ๔๗/๙๑-๙๓ หมู่ที่ ๓ ตำบลท่าอิฐ อำเภอปากเกร็ด จังหวัดนนทบุรี ต่อกรมโรงงานอุตสาหกรรม นั้น

กรมโรงงานอุตสาหกรรมพิจารณาแล้ว ให้บริษัท สเปเชี่ยล แล็บ เอ็นไว แอนด์ คอนซัลแตนท์ จำกัด ต่ออายุหนังสือรับขึ้นทะเบียนห้องปฏิบัติการวิเคราะห์เอกชน โดยมีองค์ประกอบดังนี้

ก. ผู้ควบคุมดูแลห้องปฏิบัติการวิเคราะห์

๑) นางสาวฟาตีฮะห์ สุหลง	ทะเบียนเลขที่ ว-๑๓๓-ค-๐๐๐๑
๒) นางสาวอัศวาณี ยูโซะ	ทะเบียนเลขที่ ว-๑๓๓-ค-๐๐๐๒
๓) นายมะปาริ อาแวกือจิ	ทะเบียนเลขที่ ว-๑๓๓-ค-๐๐๐๓

ข. เจ้าหน้าที่ประจำห้องปฏิบัติการวิเคราะห์

๑) นางสาวบุศรอ ยีซา	ทะเบียนเลขที่ ว-๑๓๓-จ-๐๐๐๒
๒) นางสาวนูร์ไลลา มะแซ	ทะเบียนเลขที่ ว-๑๓๓-จ-๐๐๐๓
๓) นางสาวซาอีรา สาแม	ทะเบียนเลขที่ ว-๑๓๓-จ-๐๐๐๔
๔) นางสาวนูรีสา สอเลาะห์	ทะเบียนเลขที่ ว-๑๓๓-จ-๐๐๐๕
๕) นางสาวณัฐกานต์ บากาโชติ	ทะเบียนเลขที่ ว-๑๓๓-จ-๐๐๐๖
๖) นางสาวซารีนา บูวัช	ทะเบียนเลขที่ ว-๑๓๓-จ-๐๐๐๗
๗) นางสาวบัรกีส หะยีกาจิ	ทะเบียนเลขที่ ว-๑๓๓-จ-๐๐๐๘
๘) นางสาวโนร์โซเฟีย มะนอ	ทะเบียนเลขที่ ว-๑๓๓-จ-๐๐๐๙
๙) นางสาวอามีรา แวหะแน	ทะเบียนเลขที่ ว-๑๓๓-จ-๐๐๑๐
๑๐) นางสาวนูรอัยมี อาแวกือจิ	ทะเบียนเลขที่ ว-๑๓๓-จ-๐๐๑๑
๑๑) นางสาวอิฟตีซาน หะมะ	ทะเบียนเลขที่ ว-๑๓๓-จ-๐๐๑๒
๑๒) นายเสรี จันทวี	ทะเบียนเลขที่ ว-๑๓๓-จ-๐๐๑๓

ค. ขอบข่ายสารมลพิษที่ได้รับขึ้นทะเบียนให้วิเคราะห์ในน้ำเสีย ตามสิ่งที่ส่งมาด้วย

หนังสือ...

หนังสือฉบับนี้จะหมดอายุในวันที่ ๒๕ มกราคม ๒๕๗๐ หากประสงค์จะต่ออายุหนังสือรับขึ้นทะเบียนห้องปฏิบัติการวิเคราะห์เอกชน ให้ยื่นคำขอต่ออายุพร้อมเอกสารประกอบคำขอต่อกรมโรงงานอุตสาหกรรมภายใน ๓๐ วัน ก่อนวันสิ้นอายุของหนังสือรับขึ้นทะเบียนห้องปฏิบัติการวิเคราะห์เอกชน ทั้งนี้สามารถยื่นคำขอผ่านระบบอิเล็กทรอนิกส์ได้ที่หน้าเว็บไซต์กรมโรงงานอุตสาหกรรม

จึงเรียนมาเพื่อทราบ

ขอแสดงความนับถือ

[redacted]

(นายศิระ จันทร์เฉิด)
นักวิทยาศาสตร์เชี่ยวชาญ รักษาราชการแทน
ผู้อำนวยการกองวิจัยและเตือนภัยมลพิษโรงงาน
ปฏิบัติราชการแทนอธิบดีกรมโรงงานอุตสาหกรรม

กองวิจัยและเตือนภัยมลพิษโรงงาน
กลุ่มมาตรฐานวิธีการวิเคราะห์ทดสอบมลพิษและทะเบียนห้องปฏิบัติการ
โทร. ๐ ๒๔๓๐ ๖๓๑๒ ต่อ ๒๑๐๓-๕
โทรสาร ๐ ๒๔๓๐ ๖๓๑๒ ต่อ ๒๑๙๙
ไปรษณีย์อิเล็กทรอนิกส์ saraban@diw.mail.go.th

เอกสารแนบท้ายหนังสือต่ออายุรับขึ้นทะเบียนห้องปฏิบัติการวิเคราะห์เอกชน
บริษัท สเปเชี่ยล แล็บ เอ็นไว แอนด์ คอนซัลแตนท์ จำกัด เลขทะเบียน ว-๑๓๓
ที่ อก ๐๓๑๐(๑)/ ๕๐๖ ลงวันที่ ๑๘ มกราคม ๒๕๖๗

ขอบข่ายสารมลพิษที่ได้รับขึ้นทะเบียนจากกรมโรงงานอุตสาหกรรม จำนวน ๒๖ รายการ

<u>น้ำเสีย จำนวน 26 รายการ</u>

ลำดับที่	สารมลพิษ	วิธีวิเคราะห์
1	Arsenic	Digestion, Hydride Generation/Atomic Absorption Spectrometric Method[2]
2	Barium	Digestion, Direct Nitrous Oxide-Acetylene Flame Method[2]
3	Biochemical Oxygen Demand	1) 5-Day BOD Test, Azide Modification Method[2] 2) 5-Day BOD Test, Membrane Electrode Method[2]
4	Cadmium	Digestion, Direct Air-Acetylene Flame Method[2]
5	Chemical Oxygen Demand	Closed Reflux, Colorimetric Method[2]
6	Color	ADMI Weighted-Ordinate Spectrophotometric Method[2]
7	Copper	Digestion, Direct Air-Acetylene Flame Method[2]
8	Cyanide	Distillation, Colorimetric Method[2]
9	Formaldehyde	Distillation, Colorimetric Method[1]
10	Free Chlorine	DPD Colorimetric Method[2]
11	Hexavalent Chromium	Colorimetric Method[2]
12	Lead	Digestion, Direct Air-Acetylene Flame Method[2]
13	Manganese	Digestion, Direct Air-Acetylene Flame Method[2]
14	Mercury	Digestion, Cold-Vapor Atomic Absorption Spectrometric Method[2]
15	Nickel	Digestion, Direct Air-Acetylene Flame Method[2]
16	Oil & Grease	Liquid-Liquid, Partition-Gravimetric Method[2]
17	pH	Electrometric Method[2]
18	Phenols	1) Distillation, Chloroform Extraction Method[2] 2) Distillation, Direct Photometric Method[2]
19	Selenium	Digestion, Hydride Generation/Atomic Absorption Spectrometric Method[2]
20	Sulfide	Iodometric Method[2]
21	Temperature	Laboratory and Field Methods[2]
22	Total Dissolved Solids	Dried at 180 °C[2]

23 Total Kjeldahl Nitrogen...

ลำดับที่	สารมลพิษ	วิธีวิเคราะห์
23	Total Kjeldahl Nitrogen	Macro-Kjeldahl Method[2]
24	Total Suspended Solids	Dried from 103-105 °C[2]
25	Trivalent Chromium	Digestion, Direct Air-Acetylene Flame Method; Colorimetric Method; Calculation[2]
26	Zinc	Digestion, Direct Air-Acetylene Flame Method[2]

<u>เอกสารอ้างอิง</u>

1. สมาคมวิศวกรรมสิ่งแวดล้อมแห่งประเทศไทย. **คู่มือวิเคราะห์น้ำเสีย.** พิมพ์ครั้งที่ 4. กรุงเทพฯ: เรือนแก้วการพิมพ์, 2547.

2. APHA, AWWA, WEF. **Standard Methods for the Examination of Water and Wastewater.** 24th ed. Washington, DC: APHA, 2023.

ภาคผนวก 15

เอกสารสอบเทียบเครื่องมือ

CAL
Calibratech Co.,Ltd.
7/106-7 Moo 2, Sukhaprachasan 3 Rd., Bangpood, Pakkred, Nonthaburi 11120
Tel.(02) 964-6211 Fax.(02) 964-5155, e-mail : calibratech_cal@yahoo.com, calibratech_cal@hotmail.com

NSC-TISI-TIS17025
CALIBRATION 0030

Certificate of Calibration

Certificate No. : **68-300307-6**

Submitted by : Special Lab Envi and Consultant Co., Ltd.
47/91-93 Moo 3, Tambol Tha-It, Pakkret, Nonthaburi 11120

Equipment : Burette

Manufacturer : Witeg Class : A

Capacity : 25 ml Graduation : 0.05 ml

ID No. : LB-Gw-001

Environment : Ambient Temperature : (20 ± 3) °C

Relative Humidity : (50 ± 10) %

Air Pressure : 1009.5 mbar.

Date of Received : 19 April 2025

Date of Calibration : 25 April 2025

Date of Issue : 25 April 2025

Calibrated by : Areerat Sombun

Calibration Method : In-house method CAL-M3001 based on ASTM E 542-22

Reference Standard Instruments : This certification is traceable to the International System of Units

Electronic Balance

ID No.	Cert. No.	Due Date	Traceability
241005	67-200410-4	02 Jun 2025	National Institute of Metrology (Thailand) (NIMT)

Approved by :

(Wipa Tovadee)

Supervisor

The Uncertainties are for a confidence probability of approximately 95%

This certificate may not be reproduced other than in full except with the prior written approval of the Calibratech Co.,Ltd.

CAL
Calibratech Co.,Ltd.
7/106-7 Moo 2, Sukhaprachasan 3 Rd., Bangpood, Pakkred, Nonthaburi 11120
Tel.(02) 964-6211 Fax.(02) 964-5155, e-mail : calibratech.cal@yahoo.com, calibratech.cal@hotmail.com

Certificate of Calibration

Certificate No. : **68-300307-6**

Result of Calibration : This result of true Volume is referred to standard temperature at 20 °C

UUC Condition As-Received : Good

Delivery Time : 40.04 sec.

Nominal Volume (ml)	Measuring Volume (ml)
10	10.0003
20	20.0098
25	25.0101

Uncertainty of measurement with in ± 0.0066 ml

This result of calibration was found accurate as shown on date and place of calibration only.

This reported uncertainty of measurement was based on a standard uncertainty multiplied by a coverage factor k = 2.00 , providing a level of confidence of approximately 95%

-o0o-

CAL
Calibratech Co.,Ltd.
7/106-7 Moo 2, Sukhaprachasan 3 Rd., Bangpood, Pakkred, Nonthaburi 11120
Tel.(02) 964-6211 Fax.(02) 964-5155, e-mail : calibratech_cal@yahoo.com, calibratech_cal@hotmail.com

NSC-TISI-TIS17025
CALIBRATION 0030

Certificate of Calibration

Certificate No. : **68-400236-1**

Submitted by : Special Lab Envi and Consultant Co., Ltd.
47/91-93 Moo 3,Tambol Tha-It, Pakkret, Nonthaburi 11120

Equipment : Digital Thermometer with Thermocouple probe Type K
Temperature Indicator

Manufacturer :	Thermo Scientific	Model :	TEMP 10K
Range :	-250 °C to 1372 °C	Resolution :	0.1 °C
Serial No. :	4008958	ID No. :	LB-Eq-013

Environment :

Ambient Temperature :	(23 ± 2)	°C
Relative Humidity :	(50 ± 15)	%
Line Voltage :	(220 ± 22)	VAC

Date of Received : 19 April 2025
Date of Calibration : 22 April to 24 April 2025
Date of Issue : 24 April 2025
Calibrated by : Chortip Samchusri

Calibration Method : This instrument was calibrated by In-house method comparison technique CAL-M4003 by compared with PRT in the liquid bath at the constant controlled temperature.
The temperature scale used was based on ITS-90

Reference Standard Instruments : This certification is traceable to the International System of Units

1. Platinum Resistance Thermometer (PRT)

ID No.	Cert. No.	Due Date	Traceability
400001	TT-0023-24	16 Feb 2026	National Institute of Metrology Thailand (NIMT)
400016	TT-0053-23	15 May 2025	National Institute of Metrology Thailand (NIMT)

2. Standard Digital Thermometer

ID No.	Cert. No.	Due Date	Traceability
400003	23E1866	01 Jun 2025	National Institute of Metrology Thailand (NIMT)
400004	23E1866	01 Jun 2025	National Institute of Metrology Thailand (NIMT)

Approved by :

(Permpon Chanpu)
Supervisor

The Uncertainties are for a confidence probability of approximately 95%

This cerificate may not be reproduced other than in full except with the prior written approval of the Calibratech Co.,Ltd.

CAL
Calibratech Co.,Ltd.
7/106-7 Moo 2, Sukhaprachasan 3 Rd., Bangpood, Pakkred, Nonthaburi 11120
Tel.(02) 964-6211 Fax.(02) 964-5155, e-mail : calibratech_cal@yahoo.com, calibratech_cal@hotmail.com

Certificate of Calibration

Certificate No. : 68-400236-1

Result of Calibration : Without Adjustment

UUC Condition As-Received : Good

Function : Temperature measurement with Thermocouple probe Type K

Model : Type K Sheath Material : Teflon
Diameter : 2 mm. Length : 1500 mm.
Serial No. : N/A ID No. : SL-39

Immersion Depth (mm.)	Standard Reading (°C)	UUC Reading (°C)	Correction (°C)	Uncertainty (±°C)
130	3.0028	3.5	-0.5	0.18
130	20.0022	20.5	-0.5	0.18
130	104.0020	104.2	-0.2	0.45
130	150.0022	150.3	-0.3	0.58
130	180.0023	178.8	1.2	0.65

Model : AD-1218-230 Sheath Material : Stainless
Diameter : 3.5 mm. Length : 230 mm.
Serial No. : N/A ID No. : SL-40

Immersion Depth (mm.)	Standard Reading (°C)	UUC Reading (°C)	Correction (°C)	Uncertainty (±°C)
124	380.0057	379.5	0.5	1.5
124	399.9903	399.3	0.7	1.6

Remark

UUC : Unit Under Calibration

This result of calibration was found accurate as shown on date and place of calibration only.

This reported uncertainty of measurement was based on a standard uncertainty multiplied by a coverage factor k = 2 , providing a level of confidence of approximately 95%

TECHNOLOGY PROMOTION ASSOCIATION (THAILAND-JAPAN)

CORPORATE SERVICES 3 : EQUIPMENT CALIBRATION AND TESTING SERVICES

534/4 PATTANAKARN ROAD SOI 18, SUANLUANG, SUANLUANG BANGKOK 10250

TEL. 0-2717-3000 FAX. 0-2719-9484

Certificate of Testing

Cert.No.: 25TW23

Equipment :	DO Meter
Manufacturer :	Hanna
Model :	HI98193
Serial No. :	09120032101
ID No. :	LB-Eq-014
Received Date :	04 February 2025
Test Date :	05 February 2025
Reference :	2502-0115WN-1
Submitted by :	Special Lab Envi And Consultant Co.,Ltd 47/91-93 Moo 3 Thambon Tha-it, Pakkret, Nonthaburi 11120
Laboratory Condition :	Temperature (25 ± 5) °C Humidity (50 ± 20) %
Test Procedure :	In - house method : CP-CH9 by Comparison Technique with Azide Modification Method
Tested by :	Walalak Sirithean
Approved by :	Approved Signatory

( ) Chakrit Waewwanjua
( ) Ponpan Paipim
(✓) Saithip Meangmai

Issue Date : 5 February 2025

Condition of this result of calibration

1. Reference Standard Instruments :
   This certification is traceable to the International System of Unit through the reference standards laboratory of Industrial Calibration Center, Technology Promotion Association (Thailand-Japan).

Instruments	Serial No.	ID No.	Certificate No.	Due Date
1. Burette	-	130BU10	23CG1172	22 Mar 2025
2. Balance	14233821	110RC001	24MM131	04 July 2025

2. Standard Material :-

Material	Manufacturer	Lot.No.	Assay
Sodium Thiosulfate 5-Hydrate AR	KEMAUS	2203162447	99.6%

Result : **Dissolved Oxygen Meter Adjustment With Air 100 %**
Dissolved Oxygen Probe No.: KC1N8943T

Titration Method (Azide Modification Method) (mg/L)	DO Meter Reading (mg/L)	Standard Deviation (mg/L)
8.20	8.20	0.0055

This report was certified only for the instrument we tested.It is allowable to use for study Intend to use for advertising and referral purpose is prohibited.This report may not be reproduced other in full, without written approval of the laboratory

-o0o-

CAL
Calibratech Co.,Ltd.
7/106-7 Moo 2, Sukhaprachasan 3 Rd., Bangpood, Pakkred, Nonthaburi 11120
Tel.(02) 964-6211 Fax.(02) 964-5155, e-mail : calibratech_cal@yahoo.com, calibratech_cal@hotmail.com

NSC-TISI-TIS17025
CALIBRATION 0030

Certificate of Calibration

Certificate No. : **68-200127-1**

Submitted by : Special Lab Envi and Consultant Co., Ltd.
47/91-93 Moo 3,Tambol Tha-It, Pakkret, Nonthaburi 11120

Equipment : Electronic Balance

Manufacturer :	AND	Model :	GR-200
Serial No. :	14245322	ID No. :	LB-Eq-016
Capacity :	210 g	Resolution :	0.0001 g

Environment : On site calibration was carried out at the Laboratory,
Special Lab Envi and Consultant Co., Ltd.

Ambient Temperature :	(25.5 to 26.1)	°C
Relative Humidity :	(56.6 to 57.0)	%
Air Pressure :	1008.0	mbar

Date of Received : 19 April 2025
Date of Calibration : 19 April 2025
Date of Issue : 22 April 2025
Calibrated by : Satja Sangkhum

Calibration Method : In-house method CAL-M2001 based on UKAS Publication ref : LAB 14 Edition 7 - November 2022

Reference Standard Instruments : This certification is traceable to the International System of Units

Standard Weights

ID No.	Cert. No.	Due Date	Traceability
E261-E2624	C02242009	07 Nov 2025	National Institute of Metrology (Thailand), (NIMT)

Approved by :

(Surachai Promthong)
Laboratory Manager

The Uncertainties are for a confidence probability of approximately 95%

This cerificate may not be reproduced other than in full except with the prior written approval of the Calibratech Co.,Ltd.

CAL
Calibratech Co.,Ltd.
7/106-7 Moo 2, Sukhaprachasan 3 Rd., Bangpood, Pakkred, Nonthaburi 11120
Tel.(02) 964-6211 Fax.(02) 964-5155, e-mail : calibratech_cal@yahoo.com, calibratech_cal@hotmail.com

Certificate of Calibration

Certificate No. : 68-200127-1

Result of Calibration : Without Adjustment

UUC Condition As-Received : Good

Departure of indication from nominal value

Nominal Value (g)	Correction (g)	Uncertainty ± (g)
0.001	0.0000	0.00011
0.01	0.0000	0.00011
0.1	0.0000	0.00011
0.5	0.0000	0.00011
2	0.0000	0.00011
5	0.0000	0.00011
10	0.0000	0.00011
50	0.0001	0.00014
100	0.0001	0.00020
200	0.0000	0.00038

This result of calibration was found accurate as shown on date and place of calibration only.

This reported uncertainty of measurement was based on a standard uncertainty mutiplied by a coverage factor k = 2.00 , providing a level of confidence of approximately 95%

Eccentric error

Load test : 50 g

A	B	C	D	E	
-0.0005	0.0002	0.0004	0.0002	0.0000	g

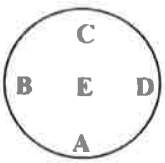

Repeatability

Load test : 200 g

Stdev. : 0.00005 g

- o0o -

SLECCO	บริษัท สเปเชี่ยล แล็บ เอ็นไว แอนด์ คอนซัลแตนท์ จำกัด	หน้าที่ : 1 / 1
	เขบบันทึกการทวนสอบอุณหภูมิของ Heating block (COD)	วันที่บังคับใช้: 01 / 04 / 2563

1. **Heating block (COD)**

ผู้ผลิต MLAB รุ่น DB 1402 Serial No. 0141 รหัสเครื่อง LB-Eq-012

วันที่ทวนสอบ 1 มีนาคม 2568 ทวนสอบครั้งต่อไป 1 กันยายน 2568

2. **Digital Thermometer with TC Probe**

ผู้ผลิต Thermo Scientific รุ่น Temp 10k Serial No. 4008958 รหัสเครื่อง LB-Eq-013

ความละเอียด 0.1 (°C) วันที่ทวนสอบ 22 April 2024 ทวนสอบครั้งต่อไป 21 April 2025

3. **ผลการทวนสอบ** (ช่วงเวลา 9.00 น.- 16.30 น.)

อุณหภูมิห้อง 26.4 (°C) ความชื้นสัมพัทธ์ 54.5 %

วัน/เดือน/ปี	Position No.	Set point (°C)	อุณหภูมิที่อ่านได้จากเครื่อง (°C)	อุณหภูมิที่อ่านได้เทอร์โมมิเตอร์ (°C)			เกณฑ์การยอมรับ	สรุปผลการทวนสอบ		ผู้ทวนสอบ
				ครั้งที่1 (A)	ครั้งที่2 (B)	ค่าเฉลี่ยของอุณหภูมิ		ผ่าน	ไม่ผ่าน	
1/3/68	1	150.0	150.0	150.5	150.4	150.5	+2	✓		บศร
	2			150.4	150.3	150.4	+2	✓		
	3			150.0	151.0	151.0	+2	✓		
	4			150.1	150.2	150.2	+2	✓		
	5			150.4	150.3	150.4	+2	✓		
	6			150.2	150.3	150.3	+2	✓		
	7			149.9	149.8	149.9	+2	✓		
	8			150.1	150.1	150.1	+2	✓		
	9			150.4	150.5	150.5	+2	✓		
	10			150.2	150.3	150.3	+2	✓		
	11			149.7	149.9	149.8	+2	✓		
	12			151.0	151.1	151.1	+2	✓		
	13			149.9	149.9	149.9	+2	✓		
	14			150.8	150.9	150.9	+2	✓		
	15			150.5	150.2	150.4	+2	✓		
	16			151.0	151.0	151.0	+2	✓		
	17			149.9	149.8	149.9	+2	✓		
	18			150.3	150.3	150.3	+2	✓		
	19			149.9	150.0	150.0	+2	✓		
	20			151.2	151.2	151.2	+2	✓		
	21			150.2	150.3	150.3	+2	✓		
	22			150.0	150.0	150.0	+2	✓		
	23			150.5	150.6	150.6	+2	✓		
	24			150.8	150.6	150.7	+2	✓		
	25			151.2	151.3	151.3	+2	✓		

CAL
Calibratech Co.,Ltd.
7/106-7 Moo 2, Sukhaprachasan 3 Rd., Bangpood, Pakkred, Nonthaburi 11120
Tel.(02) 964-6211 Fax.(02) 964-5155, e-mail : calibratech_cal@yahoo.com, calibratech_cal@hotmail.com

NSC-TISI-TIS17025
CALIBRATION 0030

Certificate of Calibration

Certificate No. : **68-400223-2**

Submitted by : Special Lab Envi and Consultant Co., Ltd.
47/91 Moo 3 Thambol Tha-it, Pakkret, Nonthaburi 11120

Equipment : Temperature controlled enclosure(Incubator)

Manufacturer : Lovibond — Model : FKU 1800

Range : N/A °C — Resolution : 0.1 °C

Serial No. : 0914643-01 — ID No. : LB-Eq-004

Environment : On site calibration was carried out at the Laboratory, Special Lab Envi and Consultant Co., Ltd.

Ambient Temperature : (26.0 to 26.5) °C

Relative Humidity : (45 to 50) %

Line Voltage : (226.0 to 226.5) V

Date of Received : 19 April 2025

Date of Calibration : 19 April 2025

Date of Issue : 25 April 2025

Calibrated by : Permpon Chanpu

Calibration Method : CAL-M4004, TLAS G-20
The temperature scale used was based on ITS-90

Reference Standard Instruments : This certification is traceable to the International System of Units

Standard Digital Thermometer with RTD Probe

ID No.	Cert. No.	Due Date	Traceability
400046 & 400042	68-400007-1	28 Jul 2025	National Institute of Metrology Thailand (NIMT)

Approved by :

(Permpon Chanpu)

Supervisor

The Uncertainties are for a confidence probability of approximately 95%

This cerificate may not be reproduced other than in full except with the prior written approval of the Calibratech Co.,Ltd.

CAL
Calibratech Co.,Ltd.
7/106-7 Moo 2, Sukhaprachasan 3 Rd., Bangpood, Pakkred, Nonthaburi 11120
Tel.(02) 964-6211 Fax.(02) 964-5155, e-mail : calibratech_cal@yahoo.com, calibratech_cal@hotmail.com

Certificate of Calibration

Certificate No. : 68-400223-2

Result of Calibration : Without Adjustment

UUC Condition As-Received : Good

Function : Temperature measurement

This instrument was setting air ventilation at position 0 (close)

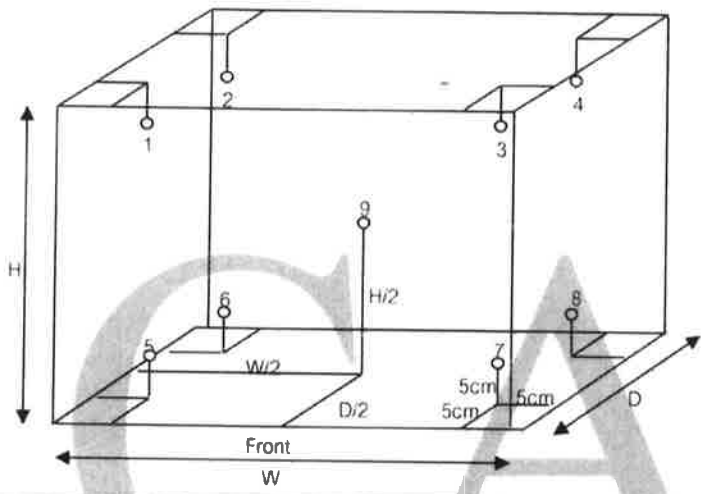

Inside of Chamber

W = 0.55 m

D = 0.73 m

H = 0.50 m

Capacity = 0.20 m^3

Test Point (°C)	Setting Temperature (°C)	Indicating Temperature (°C)	Measured Temperature (°C) @ Sensor No.									Uncertainty (±°C)
			1	2	3	4	5	6	7	8	9	
20.0	20.0	20.0	20.35	20.26	20.28	20.31	20.21	20.09	20.29	20.17	20.22	0.63

Test Point (°C)	Setting Temperature (°C)	Indicating Temperature (°C)	Measured Uniformity (°C)	Measured Stability (°C)	Overall Variation (°C)
20.0	20.0	20.0	0.22	0.34	0.85

Remark The uncertainty is not combine uniformity of the air chamber

This result of calibration was found accurate as shown on date and place of calibration only.

This reported uncertainty of measurement was based on a standard uncertainty multiplied by a coverage factor k = 2, providing a level of confidence of approximately 95%

- o0o -

CAL
Calibratech Co.,Ltd.
7/106-7 Moo 2, Sukhaprachasan 3 Rd., Bangpood, Pakkred, Nonthaburi 11120
Tel.(02) 964-6211 Fax.(02) 964-5155, e-mail : calibratech_cal@yahoo.com, calibratech_cal@hotmail.com

NSC-TISI-TIS17025
CALIBRATION 0030

Certificate of Calibration

Certificate No. : **68-400223-1**

Submitted by : Special Lab Envi and Consultant Co., Ltd.
47/91 Moo 3 Thambol Tha-it, Pakkret, Nonthaburi 11120

Equipment : Temperature controlled enclosure(Incubator)

Manufacturer : Lovibond — Model : FKU 1800

Range : N/A °C — Resolution : 0.1 °C

Serial No. : 0925481-19 — ID No. : LB-Eq-005

Environment : On site calibration was carried out at the Laboratory, Special Lab Envi and Consultant Co., Ltd.

Ambient Temperature : (24.5 to 25.0) °C

Relative Humidity : (40 to 45) %

Line Voltage : (226.0 to 226.5) V

Date of Received : 19 April 2025

Date of Calibration : 19 April 2025

Date of Issue : 25 April 2025

Calibrated by : Permpon Chanpu

Calibration Method : CAL-M4004, TLAS G-20

The temperature scale used was based on ITS-90

Reference Standard Instruments : This certification is traceable to the International System of Units

Standard Digital Thermometer with RTD Probe

ID No.	Cert. No.	Due Date	Traceability
400046 & 400047	68-400007-2	29 Jul 2025	National Institute of Metrology Thailand (NIMT)

Approved by : _____
(Permpon Chanpu)
Supervisor

The Uncertainties are for a confidence probability of approximately 95%

This cerificate may not be reproduced other than in full except with the prior written approval of the Calibratech Co.,Ltd.

CAL
Calibratech Co.,Ltd.
7/106-7 Moo 2, Sukhaprachasan 3 Rd., Bangpood, Pakkred, Nonthaburi 11120
Tel.(02) 964-6211 Fax.(02) 964-5155, e-mail : calibratech_cal@yahoo.com, calibratech_cal@hotmail.com

Certificate of Calibration

Certificate No. : 68-400223-1

Result of Calibration : Without Adjustment

UUC Condition As-Received : Good

Function : Temperature measurement

This instrument was setting air ventilation at position 0 (close)

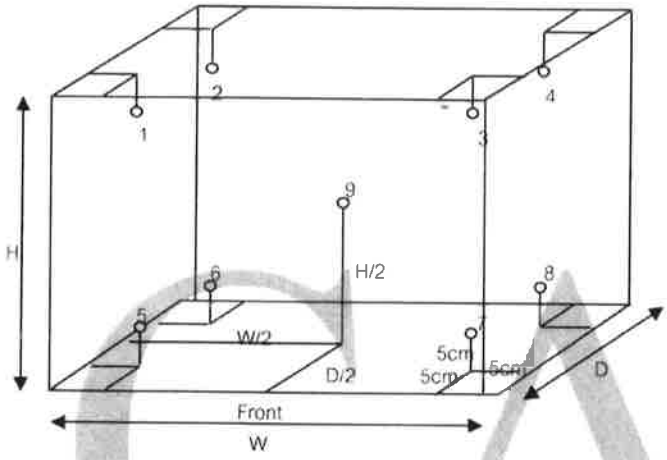

Inside of Chamber

W = 0.55 m

D = 0.73 m

H = 0.50 m

Capacity = 0.20 m^3

Test Point (°C)	Setting Temperature (°C)	Indicating Temperature (°C)	Measured Temperature (°C) @ Sensor No.									Uncertainty
			1	2	3	4	5	6	7	8	9	(±°C)
30.0	30.0	30.0	29.91	29.93	29.97	30.23	30.01	30.03	30.31	30.66	30.14	0.33
35.0	35.0	35.0	34.77	34.83	34.79	35.23	34.92	35.02	35.22	35.63	35.12	0.33
37.0	37.0	37.0	36.70	36.85	36.73	37.32	36.95	37.11	37.23	37.59	37.13	0.35

Test Point (°C)	Setting Temperature (°C)	Indicating Temperature (°C)	Measured Uniformity (°C)	Measured Stability (°C)	Overall Variation (°C)
30.0	30.0	30.0	0.55	0.06	0.81
35.0	35.0	35.0	0.55	0.06	0.92
37.0	37.0	37.0	0.54	0.09	1.06

Remark The uncertainty is not combine uniformity of the air chamber

This result of calibration was found accurate as shown on date and place of calibration only.

This reported uncertainty of measurement was based on a standard uncertainty multiplied by a coverage factor k = 2 , providing a level of confidence of approximately 95%

- o0o -

CAL
Calibratech Co.,Ltd.
7/106-7 Moo 2, Sukhaprachasan 3 Rd., Bangpood, Pakkred, Nonthaburi 11120
Tel.(02) 964-6211 Fax.(02) 964-5155, e-mail : calibratech_cal@yahoo.com, calibratech_cal@hotmail.com

NSC-TISI-TIS17025
CALIBRATION 0030

Certificate of Calibration

Certificate No. : **68-400237-1**

Submitted by : Special Lab Envi and Consultant Co., Ltd.
47/91-93 Moo 3,Tambol Tha-It, Pakkret, Nonthaburi 11120

Equipment : Liquid in Glass Thermometer

Manufacturer :	SK	Model :	N/A
Range :	0 °C to 100 °C	Resolution :	1 °C
Serial No. :	N/A	Immersion :	Total
ID No. :	LB-Eq-021		

Environment :

Ambient Temperature :	(23 ± 2)	°C
Relative Humidity :	(50 ± 15)	%
Line Voltage :	(220 ± 22)	VAC

Date of Received : 19 April 2025
Date of Calibration : 23 April 2025
Date of Issue : 23 April 2025
Calibrated by : Chortip Samchusri

Calibration Method : This instrument was calibrated by In-house method comparison technique CAL-M4001 based on ASTM E77-07 by compared with PRT in the liquid bath at the constant controlled temperature.
The temperature scale used was based on ITS-90

Reference Standard Instruments : This certification is traceable to the International System of Units

1. Platinum Resistance Thermometer (PRT)

ID No.	Cert. No.	Due Date	Traceability
400001	TT-0023-24	16 Feb 2026	National Institute of Metrology Thailand (NIMT)

2. Standard Digital Thermometer

ID No.	Cert. No.	Due Date	Traceability
400003	23E1866	01 Jun 2025	National Institute of Metrology Thailand (NIMT)
400004	23E1866	01 Jun 2025	National Institute of Metrology Thailand (NIMT)

Approved by :

(Permpon Chanpu)
Supervisor

The Uncertainties are for a confidence probability of approximately 95%

This cerificate may not be reproduced other than in full except with the prior written approval of the Calibratech Co.,Ltd.

CAL
Calibratech Co.,Ltd.
7/106-7 Moo 2, Sukhaprachasan 3 Rd., Bangpood, Pakkred, Nonthaburi 11120
Tel.(02) 964-6211 Fax.(02) 964-5155, e-mail : calibratech_cal@yahoo.com, calibratech_cal@hotmail.com

Certificate of Calibration

Certificate No. : 68-400237-1

Result of Calibration : Without Adjustment

UUC Condition As-Received : Good

Function : Temperature measurement

Ice point check : UUC* reading 0 °C Standard reading -0.4844 °C

Standard Reading (°C)	UUC Reading (°C)	Correction (°C)	Uncertainty (±°C)
24.1969	25	-0.8	0.31
29.0828	30	-0.9	0.31
39.1955	40	-0.8	0.31

Remark

UUC : Unit Under Calibration

This result of calibration was found accurate as shown on date and place of calibration only.

This reported uncertainty of measurement was based on a standard uncertainty multiplied by a coverage factor k = 2 , providing a level of confidence of approximately 95%

- o0o -

CAL
Calibratech Co.,Ltd.
7/106-7 Moo 2, Sukhaprachasan 3 Rd., Bangpood, Pakkred, Nonthaburi 11120
Tel.(02) 964-6211 Fax.(02) 964-5155, e-mail : calibratech_cal@yahoo.com, calibratech_cal@hotmail.com

NSC-TISI-TIS17025
CALIBRATION 0030

Certificate of Calibration

Certificate No. : **68-400237-2**

Submitted by : Special Lab Envi and Consultant Co., Ltd.
47/91-93 Moo 3,Tambol Tha-It, Pakkret, Nonthaburi 11120

Equipment : Liquid in Glass Thermometer

Manufacturer :	SK	Model :	N/A
Range :	0 °C to 100 °C	Resolution :	1 °C
Serial No. :	N/A	Immersion :	Total
ID No. :	LB-Eq-020		

Environment :

Ambient Temperature :	(23 ± 2)	°C
Relative Humidity :	(50 ± 15)	%
Line Voltage :	(220 ± 22)	VAC

Date of Received : 19 April 2025
Date of Calibration : 23 April 2025
Date of Issue : 23 April 2025
Calibrated by : Chortip Samchusri

Calibration Method : This instrument was calibrated by In-house method comparison technique CAL-M4001 based on ASTM E77-07 by compared with PRT in the liquid bath at the constant controlled temperature.
The temperature scale used was based on ITS-90

Reference Standard Instruments : This certification is traceable to the International System of Units

1. Platinum Resistance Thermometer (PRT)

ID No.	Cert. No.	Due Date	Traceability
400001	TT-0023-24	16 Feb 2026	National Institute of Metrology Thailand (NIMT)

2. Standard Digital Thermometer

ID No.	Cert. No.	Due Date	Traceability
400003	23E1866	01 Jun 2025	National Institute of Metrology Thailand (NIMT)
400004	23E1866	01 Jun 2025	National Institute of Metrology Thailand (NIMT)

Approved by :
(Permpon Chanpu)
Supervisor

The Uncertainties are for a confidence probability of approximately 95%

This cerificate may not be reproduced other than in full except with the prior written approval of the Calibratech Co.,Ltd.

CAL
Calibratech Co.,Ltd.
7/106-7 Moo 2, Sukhaprachasan 3 Rd., Bangpood, Pakkred, Nonthaburi 11120
Tel.(02) 964-6211 Fax.(02) 964-5155, e-mail : calibratech_cal@yahoo.com, calibratech_cal@hotmail.com

Certificate of Calibration

Certificate No. : 68-400237-2

Result of Calibration : Without Adjustment

UUC Condition As-Received : Good

Function : Temperature measurement

Ice point check : UUC* reading 0 °C Standard reading -0.0899 °C

Standard Reading (°C)	UUC Reading (°C)	Correction (°C)	Uncertainty (±°C)
24.9944	25	0.0	0.31

CAL

Remark

UUC : Unit Under Calibration

This result of calibration was found accurate as shown on date and place of calibration only.

This reported uncertainty of measurement was based on a standard uncertainty multiplied by a coverage factor k = 2 , providing a level of confidence of approximately 95%

- o0o -

CAL
Calibratech Co.,Ltd.
7/106-7 Moo 2, Sukhaprachasan 3 Rd., Bangpood, Pakkred, Nonthaburi 11120
Tel.(02) 964-6211 Fax.(02) 964-5155, e-mail : calibratech.cal@yahoo.com, calibratech.cal@hotmail.com

NSC-TISI-TIS17025
CALIBRATION 0030

Certificate of Calibration

Certificate No. : **68-400223-4**

Submitted by : Special Lab Envi and Consultant Co., Ltd.
47/91-93 Moo 3, Tambol Tha-It, Pakkret, Nonthaburi 11120

Equipment : Temperature controlled enclosure (Refrigerator)

Manufacturer : Frozen — Model : CC-2288F

Range : N/A °C — Resolution : 1 °C

Serial No. : CC-2288F-1163-003 — ID No. : LB-Eq-046

Environment : On site calibration was carried out at the Laboratory, Special Lab Envi and Consultant Co., Ltd.

Ambient Temperature : (25.5 to 26.5) °C

Relative Humidity : (50 to 55) %

Line Voltage : (226.0 to 226.5) V

Date of Received : 19 April 2025

Date of Calibration : 19 April 2025

Date of Issue : 26 April 2025

Calibrated by : Permpon Chanpu

Calibration Method : CAL-M4004, TLAS G-20
The temperature scale used was based on ITS-90

Reference Standard Instruments : This certification is traceable to the International System of Units

Standard Digital Thermometer with Thermocouple probe

ID No.	Cert. No.	Due Date	Traceability
400029 & 400032	67-400584-1	29 Apr 2025	National Institute of Metrology Thailand (NIMT)

Approved by :

(Permpon Chanpu)

Supervisor

The Uncertainties are for a confidence probability of approximately 95%

This cerificate may not be reproduced other than in full except with the prior written approval of the Calibratech Co.,Ltd.

CAL
Calibratech Co.,Ltd.
7/106-7 Moo 2, Sukhaprachasan 3 Rd., Bangpood, Pakkred, Nonthaburi 11120
Tel.(02) 964-6211 Fax.(02) 964-5155, e-mail : calibratech_cal@yahoo.com, calibratech_cal@hotmail.com

Certificate of Calibration

Certificate No. : 68-400223-4

Result of Calibration : Without Adjustment

UUC Condition As-Received : Good

Function : Temperature measurement

This instrument was setting air ventilation at position 0 (close)

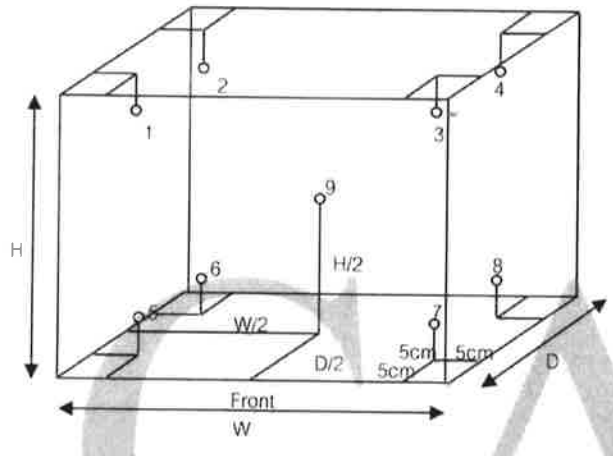

Inside of Chamber

W = 1.02 m

D = 0.47 m

H = 1.48 m

Capacity = 0.71 m^3

Test Point (°C)	Setting Temperature (°C)	Indicating Temperature (°C)	Measured Temperature (°C) @ Sensor No.									Uncertainty (±°C)
			1	2	3	4	5	6	7	8	9	
3	3	3	4.0	3.0	2.8	2.6	4.0	4.0	2.2	2.0	3.0	1.0

Test Point (°C)	Setting Temperature (°C)	Indicating Temperature (°C)	Measured Uniformity (°C)	Measured Stability (°C)	Overall Variation (°C)
3	3	3	1.3	0.5	2.7

Remark The uncertainty is not combine uniformity of the air chamber

This result of calibration was found accurate as shown on date and place of calibration only.

This reported uncertainty of measurement was based on a standard uncertainty multiplied by a coverage factor k = 2 , providing a level of confidence of approximately 95%

- o0o -

BECTHAI BANGKOK EQUIPMENT & CHEMICAL CO., LTD.
99/9 Moo 2, Maha Sawat, Phutthamonthon, Nakhon Pathom 73170, Thailand
Tel: +66 3424 5299 Fax: +66 3424 5250
E-mail: bkk@becthai.com Website: www.becthai.com

Certificate No. : CAL-25-243

CERTIFICATE OF CALIBRATION

Equipment	:	Spectrophotometer
Manufacturer	:	Thermo Scientific
Model	:	Genesys 20
Serial No.	:	3SGT041007
ID No.	:	LB-Eq-029
Customer	:	Special Lab Envi And Consultant Co.,Ltd.
	:	47/91-93 Moo 3, Tambol Tait,
	:	Amphur Pakrad, Nonthaburi, 11120
Location	:	Becthai Laboratory
Date of Receipt	:	30 April 2025
Date of Calibration	:	2 May 2025
Date of Issue	:	2 May 2025
Ambient Temperature	:	(25±10) °C
Relative Humidity	:	(60±20) %
Condition As-Received	:	Used Item

Calibrated by	Approved by
Ms. Nopparat Suntarotayan	.....
Calibration Engineer	(Ms. Jintana Sangthaijaroenlap)
	Calibration Manager

The reported expended uncertainty of measurement was based on a combined standard uncertainty multiplied by a coverage factor *k* providing a level of confidence of appoximately 95%.

This certificate may not be reproduced other than in full, except with the prior written approval of the head of Calibration Laborator

Indicated values are valid for the state of the Spectrophotometer at the time of calibration only.

BECTHAI BANGKOK EQUIPMENT & CHEMICAL CO., LTD.
99/9 Moo 2, Maha Sawat, Phutthamonthon, Nakhon Pathom. 73170. Thailand
Tel: +66 3424 5299 Fax: +66 3424 5250
E-mail: bkk@becthai.com Website: www.becthai.com

NSC-TISI-TIS 17025
CALIBRATION 0131

Certificate No. : CAL-25-243

CALIBRATION REPORT

Conditions of this result of calibration

1. Reference Standard Material :

Material	Model	Serial No.	Cert.No.	Due date
Holmium Glass Filter	RM-HG	12705	117342	13 December 2025
Neutral Density Filter	RM-1N2N3N	8323	117341	13 December 2025

2. Traceability : This certification is traceable to the International System of Unit maintained at;

The Starna Scientific Ltd. Accredited Calibration Laboratory No. 0659.

3. Method of calibration :

The calibration procedure was carried out according to ASTM E275-08 (2022) and ASTM E925-09 (2014).

4. Result of calibration :

(✓) without adjustment ( ) after adjustment

5. Equipment Specifications:

Spectral Bandwidth :	8	nm
Data Interval :	1	nm
Scan Speed :	N/A	nm/min

BECTHAI BANGKOK EQUIPMENT & CHEMICAL CO., LTD.
99/9 Moo 2, Maha Sawat, Phutthamonthon, Nakhon Pathom 73170, Thailand
Tel: +66 3424 5299 Fax: +66 3424 5250
E-mail: bkk@becthai.com Website: www.becthai.com

NSC-TISI-TIS 17025
CALIBRATION 0131

Certificate No. : CAL-25-243

CALIBRATION REPORT

Wavelength Calibration

Certified Values of Reference Material	Nominal Value (nm)	UUC*Reading (nm)	Error (nm)	Uncertainty of Measurement (± nm)	*k* Factor
418.40	418	418	-0.40	0.59	2.00
537.00	537	537	0.00	0.59	2.00
638.00	638	638	0.00	0.59	2.00

Photometric Calibration for Visible

Wavelength (nm)	Certified Values of Reference Material (A)	UUC* Reading (A)	Error (A)	Uncertainty of Measurement (± A)	*k* Factor
420.0	Zero	0.000	0.0000	0.0028	2.00
	0.5703	0.573	0.0027	0.0045	2.00
	0.7336	0.739	0.0054	0.0045	2.00
	1.0709	1.074	0.0031	0.0045	2.00
440.0	Zero	0.000	0.0000	0.0028	2.00
	0.5592	0.561	0.0018	0.0045	2.00
	0.716	0.720	0.0040	0.0045	2.00
	1.0454	1.046	0.0006	0.0045	2.00
465.0	Zero	0.000	0.0000	0.0028	2.00
	0.5094	0.511	0.0016	0.0045	2.00
	0.6601	0.663	0.0029	0.0045	2.00
	0.963	0.965	0.0020	0.0045	2.00
546.1 (546.0)	Zero	0.000	0.0000	0.0028	2.00
	0.5206	0.523	0.0024	0.0045	2.00
	0.6677	0.672	0.0043	0.0045	2.00
	0.9763	0.979	0.0027	0.0045	2.00
590.0	Zero	0.000	0.0000	0.0028	2.00
	0.5522	0.553	0.0008	0.0045	2.00
	0.6966	0.698	0.0014	0.0045	2.00
	1.0201	1.020	-0.0001	0.0045	2.00
635.0	Zero	0.000	0.0000	0.0028	2.00
	0.5377	0.542	0.0043	0.0045	2.00
	0.6649	0.670	0.0051	0.0045	2.00
	0.9736	0.977	0.0034	0.0045	2.00

Remark : Each individual filter is measured against the empty filter holder (blank) used to zero the Spectrophotometer.

Note:

UUC* : Unit Under Calibration

- End of Report -

CAL
Calibratech Co.,Ltd.
7/106-7 Moo 2, Sukhaprachasan 3 Rd., Bangpood, Pakkred, Nonthaburi 11120
Tel.(02) 964-6211 Fax.(02) 964-5155, e-mail : calibratech_cal@yahoo.com, calibratech_cal@hotmail.com

NSC-TISI-TIS17025
CALIBRATION 0030

Certificate of Calibration

Certificate No. : **68-400223-3**

Submitted by : Special Lab Envi and Consultant Co., Ltd.
47/91-93 Moo 3 Tambol Tha-It, Pakkret, Nonthaburi 11120

Equipment : Water Bath

Manufacturer :	Memmert	Model :	WNB22
Range :	N/A °C	Resolution :	0.1 °C
Serial No. :	L520.0201	ID No. :	LB-Eq-041

Environment : On site calibration was carried out at the Laboratory, Special Lab Envi and Consultant Co., Ltd.

Ambient Temperature : (34.0 to 35.0) °C
Relative Humidity : (50 to 55) %
Line Voltage : (226.0 to 226.5) V

Date of Received : 19 April 2025
Date of Calibration : 19 April 2025
Date of Issue : 26 April 2025
Calibrated by : Permpon Chanpu

Calibration Method : This instrument was calibrated by In-house method CAL-M4006 based on ASTM E715-80
The temperature scale used was based on ITS-90

Reference Standard Instruments : This certification is traceable to the International System of Units

Standard Digital Thermometer with RTD probe

ID No.	Cert. No.	Due Date	Traceability
400029 & 400031	68-400214-1	25 Oct 2025	National Institute of Metrology Thailand (NIMT)

Approved by : [redacted]
(Permpon Chanpu)
Supervisor

The Uncertainties are for a confidence probability of approximately 95%

This cerificate may not be reproduced other than in full except with the prior written approval of the Calibratech Co.,Ltd.

CAL
Calibratech Co.,Ltd.
7/106-7 Moo 2, Sukhaprachasan 3 Rd., Bangpood, Pakkred, Nonthaburi 11120
Tel.(02) 964-6211 Fax.(02) 964-5155, e-mail : calibratech_cal@yahoo.com, calibratech_cal@hotmail.com

Certificate of Calibration

Certificate No. : 68-400223-3

Result of Calibration : Without Adjustment

UUC Condition As-Received : Good

Function : Temperature measurement

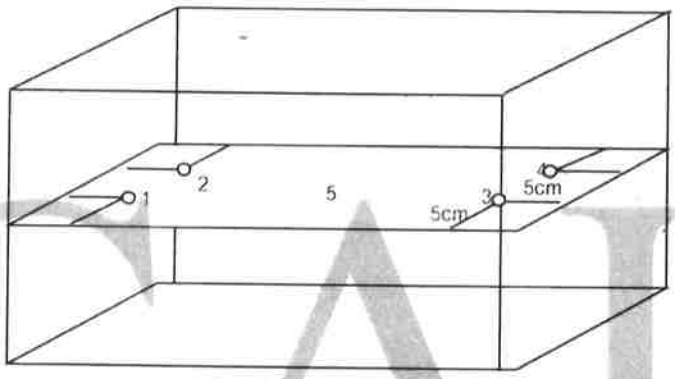

Test Point (°C)	Setting Temperature (°C)	Indicating Temperature (°C)	Measured Temperature (°C) @ Sensor No.					Uncertainty (±°C)	Measured Uniformity (°C)	Measured Stability (°C)
			1	2	3	4	5			
62.0	62.0	62.0	62.03	62.05	62.01	62.04	62.00	0.19	0.12	0.07
85.0	85.0	85.0	84.82	84.76	84.94	84.85	84.86	0.20	0.16	0.08
95.0	95.0	95.0	94.78	94.73	94.88	94.82	94.82	0.19	0.15	0.07
100.0	CCC	101.0	100.58	100.92	100.61	100.57	100.63	0.24	0.40	0.12

Remark The uncertainty is not combine uniformity of the water bath

This result of calibration was found accurate as shown on date and place of calibration only.

This reported uncertainty of measurement was based on a standard uncertainty multiplied by a coverage factor k = 2 , providing a level of confidence of approximately 95%

- o0o -

CAL
Calibratech Co.,Ltd.
7/106-7 Moo 2, Sukhaprachasan 3 Rd., Bangpood, Pakkred, Nonthaburi 11120
Tel.(02) 964-6211 Fax.(02) 964-5155, e-mail : calibratech.cal@yahoo.com, calibratech.cal@hotmail.com

ilac-MRA
NSC-TISI-TIS17025
CALIBRATION 0030

Certificate of Calibration

Certificate No. : **67-300432-1** **Page : 1 of 2**

Submitted by : Special Lab Envi and Consultant Co., Ltd.
47/91-93 Moo 3, Tambol Tha-It, Pakkret, Nonthaburi 11120

Equipment : Piston Pipette

Manufacturer : sartorius Model : N/A

Serial No. : 4541601431 ID No. : LB-Eq-045

Capacity : 100 µl to 1000 µl Resolution : 1 µl

Environment : Ambient Temperature : (20 ± 3) °C

Relative Humidity : (55 ± 10) %

Air Pressure : (1008.1 to 1008.3) mbar.

Date of Received : 02 August 2024

Date of Calibration : 05 August 2024

Date of Issue : 05 August 2024

Calibrated by : Wipa Tovadee

Calibration Method : In-house method CAL-M3002 base on ISO 8655-6 : 2022-04

Reference Standard Instruments : This certification is traceable to the International System of Units

Electronic Balance

ID No.	Cert. No.	Due Date	Traceability
241003	67-200210-2	02 Dec 2024	National Institute of Metrology (Thailand) (NIMT)

Approved by : [redacted]

(Wipa Tovadee)

Supervisor

The Uncertainties are for a confidence probability of approximately 95%

This certificate may not be reproduced other than in full except with the prior written approval of the Calibratech Co.,Ltd.

CAL
Calibratech Co.,Ltd.
7/106-7 Moo 2, Sukhaprachasan 3 Rd., Bangpood, Pakkred, Nonthaburi 11120
Tel.(02) 964-6211 Fax.(02) 964-5155, e-mail : calibratech_cal@yahoo.com, calibratech_cal@hotmail.com

Certificate of Calibration

Certificate No. : **67-300432-1**

Result of Calibration : Without Adjustment

based on the gravimetric determination of the quantity of water which is converted to true volume at the standard temperature of 20 °C

Setting Volume (µl)	Measuring Volume (µl)	e_s (µl)	η_s (%)	S_r (µl)	C_V (%)	Uncertainty (±µl)	Coverage Factor (k)
100	100.02	0.02	0.02	0.07	0.07	1.3	2.00
500	500.85	0.85	0.17	0.17	0.03	1.3	2.00
1000	1000.03	0.03	0.00	0.13	0.01	1.7	2.00

Note : e_s : Systematic error (µl), η_s : Relative systematic error (%)

S_r : Standard deviation (µl), C_V : Coefficient of variation (%)

The formula used to convert weighing values into volume is

V_{20} = M x Z

V_{20} = is the water volume at standard temperature of 20 °C

M = is the balance reading of delivered water

Z = is the combined factor for buoyancy correction and conversion from mass to volume

UUC Condition As-Received : Good

UUC Calibrated to delivery (Ex) by using : White Tip

This result of calibration was found accurate as shown on date and place of calibration only.

This reported uncertainty of measurment was based on a standard uncertainty multiplied by a coverage factor (k) providing a level of confidence of approximately 95%

- o0o -

TECHNOLOGY PROMOTION ASSOCIATION (THAILAND-JAPAN)
CORPORATE SERVICES 3: EQUIPMENT CALIBRATION AND TESTING SERVICES
534/4 PATTANAKARN ROAD SOI 18, SUANLUANG, SUANLUANG BANGKOK 10250
TEL.0-2717-3000-29 FAX.0-2719-9484

ilac-MRA

NSC-TISI-TIS17025
CALIBRATION 0008

Certificate of Calibration

Cert.No.: 24CH945
Page.: 1 of 2

Equipment :	pH Meter
Manufacturer :	Eutech
Model :	pH 700
Serial No. :	2858459
ID No. :	LB-Eq-027
Condition As-Received:	Used Item
Received Date :	05 August 2024
Calibration Date :	06 August 2024
Reference :	2408-0150WN-1
Submitted by :	Special Lab Envi And Consultant Co.,Ltd 47/91-93 Moo 3 Thambon Tha-it, Pakkret, Nonthaburi 11120
Ambient Temperature :	(25 ± 2.5) °C
Relative Humidity :	(50 ± 15) %
Calibration Procedure :	In - house method : - CP-CH5 by direct measurement with DC voltage standard and direct measurement with certified reference material (CRM)

Calibrated by : Walalak Sirithean

Approved by :

Approved Signatory

( ) Unnopphol Harachai
( ) Ponpan Paipim
(✓) Saithip Meangmai

Issue Date : 6 August 2024

The Uncertainties are for a confidence probability of approximately 95%

This certificate may not be reproduced other than in full, except with the prior written Approval of the head of Corporate Services 3 : Equipment Calibration and Testing Services.

Condition of this calibration result

1. Reference Standard Instrument

Instrument	Serial No.	ID No.	Cert. No.	Due Date
1) Document Process Calibrator	54030049	130RC116	23E2802	27 Aug 2024

- This Certification is traceable to SI Throught Technology Promotion Association (Thailand - Japan)

2. Certified Reference Materials : The measurement results are traceable to SI through CPA chem Ltd., ANSI-ASQ National Accreditation Board, Accredited No. AR-1835

Buffer Solution	Manufacturer	Lot No.	Exp. date
pH 4.008	CPA chem	970851	25 Apr 2026
pH 6.986	CPA chem	970852	25 Apr 2025
pH 9.997	CPA chem	970853	25 Apr 2025

3. This certificate is valid only to the item calibrated on date and place of calibration.

Calibration Results

Function : mV Measurement

Performing standard curve by Document Process Calibrator at pH (4,7,10)

Unit Under Calibration	Nominal Value	Standard Voltage Input	Actual Reading		Uncertainty of Measurement (±mV)	Coverage factor *k*
	pH	mV	mV	pH		
pH Meter	4.00	177.48	177.4	4.01	0.058	2.00
S/N.: 2858459	7.00	0.00	0.0	7.00	0.058	2.00
	10.00	-177.48	-177.5	10.01	0.058	2.00

Function : pH Measurement

Performing three buffers standard curve by using buffer nominal pH (4,7,10)

Unit Under Calibration	Standard pH Buffer Solution	Actual pH Reading	Actual mV Reading (mV)	Uncertainty of pH Measurement (±)	Coverage factor *k*
pH Electrode	4.008	4.01	179.4	0.0071	2.00
S/N.: 3205384	6.986	6.99	4.0	0.0099	2.00
	9.997	10.01	-169.8	0.0092	2.00

The reported uncertainty of measurement was based on a standard uncertainty multiplied by a coverage factor *k*, providing a level of confidence of approximately 95 %.

-o0o-

TECHNOLOGY PROMOTION ASSOCIATION (THAILAND-JAPAN)
CORPORATE SERVICES 3: EQUIPMENT CALIBRATION AND TESTING SERVICES
534/4 PATTANAKARN ROAD SOI 18, SUANLUANG, SUANLUANG BANGKOK 10250
TEL.0-2717-3000-29 FAX.0-2719-9484

ilac-MRA

NSC-TISI-TIS17025
CALIBRATION 0008

Certificate of Calibration

Cert. No.: 24LM125

Equipment :	pH Meter with Sensor
Manufacturer :	Eutech
Model :	pH 700
Serial No. :	2858459
ID No. :	LB-Eq-027
Submitted by :	Special Lab Envi And Consultant Co.,Ltd 47/91-93 Moo 3 Thambon Tha-it, Pakkret Nonthaburi 11120
Location :	TPA On Site Calibration Laboratory
Received Order :	05 August 2024
Calibrated Date :	06 August 2024
Ambient Temperature :	(26 ± 10) °C
Relative Humidity :	(50 ± 30) %
AC Line Voltage :	(220 ± 22) V
Calibrated by :	Warakorn Lerngagtrakul
Approved by :	Approved Signatory

( ) Ponpan Paipim
( ) Suwit Imjai
(✓) Kunchit Promprat

Issue Date : 06 August 2024

The Uncertainties are for a confidence probability of approximately 95%

This certificate may not be reproduced other than in full, except with the prior written Approval of the head of Corporate Services 3 : Equipment Calibration and Testing Services.

Equipment : pH Meter with Sensor

Condition As-Received : Used Item

Reference : 2408-0150WN-2

Cert. No.: 24LM125

Procedure Used :-

Calibration were conducted using in-house calibration procedure CP-OT01 according to comparison with Industrial Platinum Resistance Thermometer (IPRT) into Temperature Bath.

The temperature scale used was based on ITS-90.

Condition of this result of calibration

1. Reference standard instrument:-

Instrument	Serial No.	Cert. No.	Traceable	Due Date
1) Digital Thermometer	3240076	24I317	TPA	21 Mar 2025

2. This certificate is valid only to the item calibrated on date and place of calibration.
3. This certification is traceable to the International System of Unit.

Remark : TPA : Technology Promotion Association (Thailand - Japan)

Result of Calibration :- (*) Without Adjustment

Function : Temperature measurement.

This instrument was connected with temperature sensor, S/N.: PH5TEMB01P

Calibration Point (°C)	Immersion Depth (mm)	Standard Temperature (°C)	UUC* Reading (°C)	Error (°C)	Uncertainty (± °C)	Coverage Factor *k*
25.0	100	25.002	25.0	-0.002	0.16	2.00

UUC* : Unit Under Calibration

The reported uncertainty of measurement was based on a standard uncertainty multiplied by a coverage factor ***k***, providing a level of confidence of approximately 95 %.

-o0o-

CAL
Calibratech Co.,Ltd.
7/106-7 Moo 2, Sukhaprachasan 3 Rd., Bangpood, Pakkred, Nonthaburi 11120
Tel.(02) 964-6211 Fax.(02) 964-5155, e-mail : calibratech_cal@yahoo.com, calibratech_cal@hotmail.com

ilac-MRA
NSC-TISI-TIS17025
CALIBRATION 0030

Certificate of Calibration

Certificate No. : 67-210308-1

Submitted by : Special Lab Envi and Consultant Co., Ltd.
47/91-93 Moo 3,Tambol Tha-It, Pakkret, Nonthaburi 11120

Equipment : Weight

Manufacturer : LS Material : Stainless Steel

Weight size : 1 g

ID No. : LB-Eq-034

Assumed density of weight : 7950 kg / m^3

Assumed Air density : 1.2 kg / m^3

Environment : Ambient Temperature : (20 ± 2) °C

Relative Humidity : (50 ± 10) %

Air Pressure : 1008.5 mbar

Date of Received : 02 August 2024

Date of Calibration : 06 August 2024

Date of Issue : 06 August 2024

Calibrated by : Wuttichai Swatphong

Calibration Method : In-house method CAL-M2101 based on OIML R 111-1 : 2004(E)

Reference Standard Instruments : This certification is traceable to the International System of Units

Standard Weights

ID No.	Cert. No.	Due Date	Traceability
E221-E2210	MM-0042-22	21 Mar 2025	National Institute of Metrology (Thailand), (NIMT)

Approved by : _____
(Satja Sangkhum)
Supervisor

The Uncertainties are for a confidence probability of approximately 95%

This cerificate may not be reproduced other than in full except with the prior written approval of the Calibratech Co.,Ltd.

CAL
Calibratech Co.,Ltd.
7/106-7 Moo 2, Sukhaprachasan 3 Rd., Bangpood, Pakkred, Nonthaburi 11120
Tel.(02) 964-6211 Fax.(02) 964-5155, e-mail : calibratech_cal@yahoo.com, calibratech_cal@hotmail.com

Certificate of Calibration

Certificate No. : 67-210308-1

Result of Calibration : Without Adjustment

UUC Condition As-Received : Good

No.	Nominal Value	Id.Mark	Conventional mass Value		Measuring Uncertainty
1	1 g	none	1 g	-0.036 mg	± 0.023 mg

This result of calibration was found accurate as shown on date and place of calibration only.

This reported uncertainty of measurement was based on a standard uncertainty mutiplied by a coverage factor k = 2, providing a level of confidence of approximately 95%

- o0o -

CAL

CAL
Calibratech Co.,Ltd.
7/106-7 Moo 2, Sukhaprachasan 3 Rd., Bangpood, Pakkred, Nonthaburi 11120
Tel.(02) 964-6211 Fax.(02) 964-5155, e-mail : calibratech_cal@yahoo.com, calibratech_cal@hotmail.com

ilac-MRA
NSC-TISI-TIS17025
CALIBRATION 0030

Certificate of Calibration

Certificate No. : **67-210308-2**

Submitted by : Special Lab Envi and Consultant Co., Ltd.
47/91-93 Moo 3,Tambol Tha-It, Pakkret, Nonthaburi 11120

Equipment : Weight
Manufacturer : LS Material : Stainless Steel
Weight size : 100 g
ID No. : LB-Eq-035
Assumed density of weight : 7950 kg / m^3
Assumed Air density : 1.2 kg / m^3

Environment : Ambient Temperature : (20 ± 2) °C
Relative Humidity : (50 ± 10) %
Air Pressure : 1008.5 mbar

Date of Received : 02 August 2024
Date of Calibration : 06 August 2024
Date of Issue : 06 August 2024
Calibrated by : Wuttichai Swatphong
Calibration Method : In-house method CAL-M2101 based on OIML R 111-1 : 2004(E)
Reference Standard Instruments : This certification is traceable to the International System of Units

Standard Weights

ID No.	Cert. No.	Due Date	Traceability
E221-E2210	MM-0042-22	21 Mar 2025	National Institute of Metrology (Thailand), (NIMT)

Approved by : [redacted]
(Saya Sangkhum)
Supervisor

The Uncertainties are for a confidence probability of approximately 95%

This certificate may not be reproduced other than in full except with the prior written approval of the Calibratech Co.,Ltd.

CAL
Calibratech Co.,Ltd.
7/106-7 Moo 2, Sukhaprachasan 3 Rd., Bangpood, Pakkred, Nonthaburi 11120
Tel.(02) 964-6211 Fax.(02) 964-5155, e-mail : calibratech_cal@yahoo.com, calibratech_cal@hotmail.com

Certificate of Calibration

Certificate No. : 67-210308-2

Result of Calibration : Without Adjustment

UUC Condition As-Received : Good

No.	Nominal Value	Id.Mark	Conventional mass Value	Measuring Uncertainty
1	100 g	none	100 g +0.04 mg	± 0.11 mg

This result of calibration was found accurate as shown on date and place of calibration only.

This reported uncertainty of measurement was based on a standard uncertainty mutiplied by a coverage factor k = 2, providing a level of confidence of approximately 95%

- o0o -

CAL

CAL
Calibratech Co.,Ltd.
7/106-7 Moo 2, Sukhaprachasan 3 Rd., Bangpood, Pakkred, Nonthaburi 11120
Tel.(02) 964-6211 Fax.(02) 964-5155, e-mail : calibratech_cal@yahoo.com, calibratech_cal@hotmail.com

ilac-MRA
NSC-TISI-TIS17025
CALIBRATION 0030

Certificate of Calibration

Certificate No. : **67-210308-3**

Submitted by : Special Lab Envi and Consultant Co., Ltd.
47/91-93 Moo 3,Tambol Tha-It, Pakkret, Nonthaburi 11120

Equipment : Weight
Manufacturer : LS Material : Stainless Steel
Weight size : 200 g
ID No. : LB-Eq-036
Assumed density of weight : 7950 kg / m^3
Assumed Air density : 1.2 kg / m^3

Environment : Ambient Temperature : (20 ± 2) °C
Relative Humidity : (50 ± 10) %
Air Pressure : 1008.5 mbar

Date of Received : 02 August 2024
Date of Calibration : 06 August 2024
Date of Issue : 06 August 2024
Calibrated by : Wuttichai Swatphong
Calibration Method : In-house method CAL-M2101 based on OIML R 111-1 : 2004(E)
Reference Standard Instruments : This certification is traceable to the International System of Units

Standard Weights

ID No.	Cert. No.	Due Date	Traceability
E221-E2210	MM-0042-22	21 Mar 2025	National Institute of Metrology (Thailand), (NIMT)

Approved by : _____
(Satja Sangkhum)
Supervisor

The Uncertainties are for a confidence probability of approximately 95%

This certificate may not be reproduced other than in full except with the prior written approval of the Calibratech Co.,Ltd.

CAL
Calibratech Co.,Ltd.
7/106-7 Moo 2, Sukhaprachasan 3 Rd., Bangpood, Pakkred, Nonthaburi 11120
Tel.(02) 964-6211 Fax.(02) 964-5155, e-mail : calibratech_cal@yahoo.com, calibratech_cal@hotmail.com

Certificate of Calibration

Certificate No. : 67-210308-3

Result of Calibration : Without Adjustment

UUC Condition As-Received : Good

No.	Nominal Value	Id.Mark	Conventional mass Value	Measuring Uncertainty
1	200 g	none	200 g +0.05 mg	± 0.17 mg

This result of calibration was found accurate as showm on date and place of calibration only.

This reported uncertainty of measurement was based on a standard uncertainty mutiplied by a coverage factor k = 2, providing a level of confidence of approximately 95%

-oOo-

CAL

ภาคผนวก 16

การขอเปลี่ยนแปลงมาตรการฯ

นิติบุคคลอาคารชุด เดอ ลาพีส จรัญ 81
เลขที่ 7,9 ถนนจรัญสนิทวงศ์ แขวงบางอ้อ เขตบางพลัด กรุงเทพมหานคร 10700
โทรศัพท์ 02-116-6081 โทรสาร 02-116-6083

สำนักการโยธา กรุงเทพมหานคร
รับที่.....
วันที่ ๑๙ ต.ค. ๒๕๖๓
เวลา 14-05 น.

De LAPIS CHARAN 81

ที่ DLCR/2020-038

วันที่ 19 ตุลาคม 2563

เรื่อง ขอเปลี่ยนแปลงมาตรการป้องกันและแก้ไขผลกระทบสิ่งแวดล้อมและมาตรการติดตามตรวจสอบคุณภาพสิ่งแวดล้อม (ระยะดำเนินการ) โครงการ De LAPIS Charan 81 (เดอ ลาพีส จรัญ 81) (เดิมชื่อโครงการ U DELIGHT CHARAN 81 (ยู ดีไลท์ จรัญ 81))

เรียน ผู้อำนวยการสำนักการโยธา กรุงเทพมหานคร

อ้างถึง
1. หนังสือสำนักงานนโยบายและแผนทรัพยากรธรรมชาติและสิ่งแวดล้อม ที่ ทส. 1009.5/12971 ลงวันที่ 11 ตุลาคม พ.ศ. 2560
2. หนังสือเปลี่ยนชื่อโครงการ

สิ่งที่ส่งมาด้วย
1. มาตรการฯ (ระยะดำเนินการ) โครงการ De LAPIS Charan 81 (เดอ ลาพีส จรัญ 81) ในหัวข้อ 3.1 การใช้น้ำ หัวข้อ 3.6 การป้องกันอัคคีภัย และข้อ 4.3 สุขภาพ โรคผิวหนัง
2. มาตรการติดตามตรวจสอบผลกระทบสิ่งแวดล้อม (ระยะดำเนินการ) โครงการ De LAPIS Charan 81 (เดอ ลาพีส จรัญ 81) ในหัวข้อ 4. การใช้น้ำ
3. ผลการตรวจสอบคุณภาพน้ำประปา

ตามหนังสือที่อ้างถึง โครงการ De LAPIS Charan 81 (เดอ ลาพีส จรัญ 81) ตั้งอยู่ที่ถนนจรัญสนิทวงศ์ แขวงบางอ้อ เขตบางพลัด กรุงเทพมหานคร โครงการเป็นประเภทอาคารพักอาศัยรวม (อาคารชุด) ประกอบด้วย อาคารพักอาศัยรวม (อาคาร A) สูง 32 ชั้น จำนวน 1 อาคาร อาคารจอดรถ (อาคาร B) สูง 8 ชั้น จำนวน 1 อาคาร และอาคารชุดเพื่อการพาณิชย์ (อาคาร C) สูง 1 ชั้น จำนวน 1 อาคาร โดยมีห้องชุดพักอาศัย 635 ห้อง และอาคารชุดเพื่อการพาณิชย์ (ร้านค้า) จำนวน 2 ห้อง รวมมีจำนวนห้องชุดทั้งสิ้น 637 ห้อง และมีที่จอดรถยนต์ จำนวน 260 คัน ซึ่งจัดทำรายงานโดย บริษัท บริษัท เอิร์ธ แอนด์ ซัน จำกัด

ขอเรียนว่า อาคารดังกล่าวข้างต้นได้มีการจดทะเบียนอาคารชุดแล้ว โดยนิติบุคคลอาคารชุด เดอ ลาพีส จรัญ 81 ได้เข้ามาบริหารจัดการอาคารชุดโดยได้รับมอบหมายให้เป็นผู้ดูแลและปฏิบัติการตามมาตรการป้องกันและแก้ไขผลกระทบสิ่งแวดล้อมและมาตรการติดตามตรวจสอบคุณภาพสิ่งแวดล้อม (ระยะดำเนินการ) โครงการ De LAPIS Charan 81 (เดอ ลาพีส จรัญ 81) ตามที่ปรากฏในรายงานการวิเคราะห์ผลกระทบสิ่งแวดล้อม ฯ บัดนี้ นิติบุคคลอาคารชุด เดอ ลาพิส จรัญ 81 มีความประสงค์ที่จะขอเปลี่ยนแปลงมาตรการป้องกันและแก้ไขผลกระทบสิ่งแวดล้อมและมาตรการติดตามตรวจสอบคุณภาพสิ่งแวดล้อม (ระยะดำเนินการ) รายละเอียดปรากฏตามตารางขอเปลี่ยนแปลง ดังแสดงในตารางที่ 1 และตารางที่ 2 ที่ได้แนบมาพร้อมนี้

จึงเรียนมาเพื่อโปรดพิจารณาให้ความเห็นชอบในการแก้ไขเปลียนแปลงมาตรการดังกล่าวแก่นิติบุคคลอาคารชุด เดอ ลาพีส จรัญ 81 ด้วยจักเป็นพระคุณยิ่ง พร้อมนี้ได้มอบหมายให้ คุณศิริทรัพย์ ผังคี โทร. 095-541-5135 เป็นผู้มาติดต่อและประสานงานต่อไป

ขอแสดงความนับถือ

[redacted]

(นางสาวจันทร์เพ็ญ ถาวรเจริญพนธ์)
ผู้จัดการนิติบุคคลอาคารชุด เดอ ลาพีส จรัญ 81

[redacted]

นิติบุคคลอาคารชุด เดอ ลาพีส จรัญ 81
เลขที่ 7,9 ถนนจรัญสนิทวงศ์ แขวงบางอ้อ เขตบางพลัด กรุงเทพมหานคร 10700
โทรศัพท์ 02-116-6081 โทรสาร 02-116-6083

De LAPIS CHARAN 81

ตารางที่ 1 แสดงมาตรการป้องกันและแก้ไขผลกระทบสิ่งแวดล้อมเดิมและหลังขอเปลี่ยนแปลง

มาตรการฯ (เดิม)	มาตรการฯ (ขอเปลี่ยนแปลง)	เหตุผล
3.1 น้ำใช้ 3. ล้างถังสำรองน้ำใช้ของโครงการ ทุก 6 เดือน ตลอดระยะเวลาเปิดดำเนินการ	ล้างถังสำรองน้ำใช้ของโครงการปีละ 1 ครั้ง ตลอดระยะเวลาเปิดดำเนินการ	1. จากการตรวจสอบคุณภาพน้ำประปา พบว่า ค่า TDS มีค่าอยู่ในเกณฑ์มาตรฐาน (ผลการตรวจสอบคุณภาพน้ำ ดังสิ่งที่ส่งมาด้วย 3) 2. การล้างทำความสะอาดปีละ 1 ครั้ง นิติบุคคลอาคารชุดสามารถปฏิบัติงานได้จริง 3. ช่างประจำอาคารมีการทำแผนและตรวจสอบบำรุงรักษาเชิงป้องกันถังเก็บน้ำและระบบน้ำดีภายในอาคารเป็นประจำทุกเดือน 4. การล้างถังฯ มีค่าใช้จ่ายค่อนข้างสูง นิติบุคคลต้องรับภาระค่าใช้จ่ายในการบริหารจัดการ ส่งผลให้ต้องเก็บค่าส่วนกลางจากเจ้าของร่วมเพิ่มขึ้น ซึ่งจะเป็นการเพิ่มภาระค่าใช้จ่ายให้กับผู้พักอาศัยในอนาคต
<u>การออกแบบโครงสร้างเสาคู่อยู่ในถังเก็บน้ำใต้ดินซึ่งอาจทำให้เกิดการปนเปื้อนน้ำในถังเก็บน้ำได้</u> 2. โครงการออกแบบให้มีฝาถังเก็บน้ำใต้ดินเพื่อให้สามารถเข้าไปทำความสะอาดถังเก็บน้ำสำรอง โดยล้างทำความสะอาดถังเก็บน้ำสำรอง อย่างน้อยทุก 6 เดือน	โครงการออกแบบให้มีฝาถังเก็บน้ำใต้ดินเพื่อให้สามารถเข้าไปทำความสะอาดถังเก็บน้ำสำรอง โดยล้างทำความสะอาดถังเก็บน้ำสำรอง ปีละ1 ครั้ง	1. จากการตรวจสอบคุณภาพน้ำประปา พบว่า ค่า TDS มีค่าอยู่ในเกณฑ์มาตรฐาน (ผลการตรวจสอบคุณภาพน้ำ ดังสิ่งที่ส่งมาด้วย 3) 2. การล้างทำความสะอาดปีละ 1 ครั้ง นิติบุคคลอาคารชุดสามารถปฏิบัติงานได้จริง 3. ช่างประจำอาคารมีการทำแผนและตรวจสอบบำรุงรักษาเชิงป้องกันถังเก็บน้ำและระบบน้ำดีภายในอาคารเป็นประจำทุกเดือน 4. การล้างถังฯ มีค่าใช้จ่ายค่อนข้างสูง นิติบุคคลต้องรับภาระค่าใช้จ่ายในการบริหารจัดการ ส่งผลให้ต้องเก็บค่าส่วนกลางจากเจ้าของร่วมเพิ่มขึ้น ซึ่งจะเป็นการเพิ่มภาระค่าใช้จ่ายให้กับผู้พักอาศัยในอนาคต

นิติบุคคลอาคารชุด เดอ ลาพีส จรัญ 81
เลขที่ 7,9 ถนนจรัญสนิทวงศ์ แขวงบางอ้อ เขตบางพลัด กรุงเทพมหานคร 10700
โทรศัพท์ 02-116-6081 โทรสาร 02-116-6083

De LAPIS CHARAN 81

มาตรการฯ (เดิม)	มาตรการฯ (ขอเปลี่ยนแปลง)	เหตุผล
3.6 การป้องกันอัคคีภัย 8. จัดให้มีการอบรมและซักซ้อมแผนการอพยพคนกรณีเพลิงไหม้อย่างน้อยปีละ 2 ครั้ง โดยติดต่อประสานงานกับสถานีดับเพลิงบางอ้อให้มาจัดอบรมและซักซ้อมแผนอพยพหนีไฟให้กับโครงการ	จัดให้มีการอบรมและซักซ้อมแผนการอพยพคนกรณีเพลิงไหม้ปีละ 1 ครั้ง โดยติดต่อประสานงานกับสถานีดับเพลิงบางอ้อให้มาจัดอบรมและซักซ้อมแผนอพยพหนีไฟให้กับโครงการ	สอดคล้องกับกฎกระทรวงกำหนดมาตรฐานในการบริหาร จัดการ และดำเนินการด้านความปลอดภัย อาชีวอนามัย และสภาพแวดล้อมในการทำงานเกี่ยวกับการป้องกันและระงับอัคคีภัย พ.ศ. 2555
4.3 สุขภาพ โรคผิวหนัง 1. ล้างทำความสะอาดถังเก็บน้ำเพื่อล้างตะกอน สนิมและคราบสกปรกที่เกาะตามผนังหรือซอกมุมของถังที่น้ำ ไม่มีการหมุนเวียน ซึ่งจะปิดทำความสะอาดครั้งละถังเพื่อไม่ให้ส่งผลกระทบต่อการใช้น้ำของผู้พักอาศัยโดย มีความถี่ในการล้างทำความสะอาดปีละ 2 ครั้ง (6 เดือน/ครั้ง)	ล้างทำความสะอาดถังเก็บน้ำเพื่อล้างตะกอน สนิมและคราบสกปรกที่เกาะตามผนังหรือซอกมุมของถังที่น้ำ ไม่มีการหมุนเวียน ซึ่งจะปิดทำความสะอาดครั้งละถังเพื่อไม่ให้ส่งผลกระทบต่อการใช้น้ำของผู้พักอาศัยโดย มีความถี่ในการล้างทำความสะอาดปีละ 1 ครั้ง (12 เดือน/ครั้ง)	1. จากการตรวจสอบคุณภาพน้ำประปา พบว่า ค่า TDS มีค่าอยู่ในเกณฑ์มาตรฐาน (ผลการตรวจสอบคุณภาพน้ำ ดังสิ่งที่ส่งมาด้วย 3) 2. การล้างทำความสะอาดปีละ 1 ครั้ง นิติบุคคลอาคารชุดสามารถปฏิบัติงานได้จริง 3. ช่างประจำอาคารมีการทำแผนและตรวจสอบบำรุงรักษาเชิงป้องกันถังเก็บน้ำและระบบน้ำดีภายในอาคารเป็นประจำทุกเดือน 4. การล้างถังฯ มีค่าใช้จ่ายค่อนข้างสูง นิติบุคคลต้องรับภาระค่าใช้จ่ายในการบริหารจัดการ ส่งผลให้ต้องเก็บค่าส่วนกลางจากเจ้าของร่วมเพิ่มขึ้น ซึ่งจะเป็นการเพิ่มภาระค่าใช้จ่ายให้กับผู้พักอาศัยในอนาคต

ตารางที่ 2 มาตรการติดตามตรวจสอบผลกระทบสิ่งแวดล้อมก่อนและหลังการเปลี่ยนแปลง

องค์ประกอบทางสิ่งแวดล้อม	ดัชนีตรวจวัด	มาตรการฯ (เดิม)		มาตรการฯ (ขอเปลี่ยนแปลง)	
		จุดเก็บตัวอย่าง/วิธีการจัดการ	ความถี่	จุดเก็บตัวอย่าง/วิธีการจัดการ	ความถี่
4. การใช้น้ำ	ถังเก็บน้ำใต้ดิน	- ตรวจสอบสภาพพื้นผิวของเสาและสีที่ทาเคลือบผิววัสดุให้อยู่ในสภาพดีไม่หลุดกร่อน - ทำความสะอาดทุก 6 เดือน	ทุก 6 เดือน ตลอดระยะเปิดดำเนินการ	- ตรวจสอบสภาพพื้นผิวของเสา และ สีที่ทาเคลือบผิววัสดุให้อยู่ในสภาพดีไม่หลุดกร่อน - ทำความสะอาดปีละ 1 ครั้ง	ปีละ 1 ครั้ง ตลอดระยะเปิดดำเนินการ

ภาคผนวก 17

หนังสือการหารือในเรื่องทางเท้า
บริเวณทางเข้า-ออกโครงการ

นิติบุคคลอาคารชุด เดอ ลาพีส จรัญ 81
เลขที่ 7,9 ถนนจรัญสนิทวงศ์ แขวงบางอ้อ เขตบางพลัด กรุงเทพมหานคร 10700
โทรศัพท์ 02-116-6081 โทรสาร 02-116-6083

กจอ. สสล.
รับที่ 2104
วันที่ ๑๑ ก.พ. ๒๕๖๔
เวลา 9.47 น.

De LAPIS CHARAN 81

ที่ DLCR/2021-004

10 กุมภาพันธ์ 2564

เรื่อง ขอหารือการยึดถือข้อมูลในเล่มรายงานการวิเคราะห์ผลกระทบสิ่งแวดล้อม (ฉบับสมบูรณ์) โครงการ De LAPIS Charan 81 (เดอ ลาพีส จรัญ 81) (เดิมชื่อโครงการ U DELIGHT CHARAN 81 (ยู ดีไลท์ จรัญ 81)

เรียน ผู้อำนวยการกองจัดการคุณภาพและเสียง

อ้างถึง
1. รายงานการวิเคราะห์ผลกระทบสิ่งแวดล้อม (ฉบับสมบูรณ์) โครงการ De LAPIS Charan 81 (เดอ ลาพีส จรัญ 81) (เดิมชื่อโครงการ U DELIGHT CHARAN 81 (ยู ดีไลท์ จรัญ 81))
2. หนังสือสำนักงานนโยบายและแผนทรัพยากรธรรมชาติและสิ่งแวดล้อม ที่ ทส. 1009.5/12971 ลงวันที่ 11 ตุลาคม พ.ศ. 2560
3. หนังสือเปลี่ยนชื่อโครงการ ที่ กท 1104/1506 ลงวันที่ 4 พฤษภาคม พ.ศ. 2561

สิ่งที่ส่งมาด้วย
1) รายงานฉบับสมบูรณ์ (เนื้อหา) หน้า 2-110 จำนวน 1 ชุด
2) รายงานฉบับสมบูรณ์ (แบบ) หน้า 2-6 และหน้า 2-122 จำนวน 1 ชุด

ตามที่โครงการ De LAPIS Charan 81 (เดอ ลาพีส จรัญ 81) (เดิมชื่อโครงการ U DELIGHT CHARAN 81 (ยู ดีไลท์ จรัญ 81)) ตั้งอยู่ที่ถนนจรัญสนิทวงศ์ แขวงบางอ้อ เขตบางพลัด กรุงเทพมหานคร โครงการเป็นประเภทอาคารพักอาศัยรวม (อาคารชุด) ประกอบด้วย อาคารพักอาศัยรวม (อาคาร A) สูง 32 ชั้น จำนวน 1 อาคาร อาคารจอดรถ (อาคาร B) สูง 8 ชั้น จำนวน 1 อาคาร และอาคารชุดเพื่อการพาณิชย์ (อาคาร C) สูง 1 ชั้น จำนวน 1 อาคาร โดยมีห้องชุดพักอาศัย 635 ห้อง และอาคารชุดเพื่อการพาณิชย์ (ร้านค้า) จำนวน 2 ห้อง รวมมีจำนวนห้องชุดทั้งสิ้น 637 ห้อง และมีที่จอดรถยนต์ จำนวน 260 คัน ซึ่งจัดทำรายงานโดย บริษัท บริษัท เอิร์ธ แอนด์ ซัน จำกัด

ขอเรียนว่า อาคารดังกล่าวข้างต้นได้มีการจดทะเบียนอาคารชุดแล้ว โดยนิติบุคคลอาคารชุด เดอ ลาพีส จรัญ 81 ได้เข้ามาบริหารจัดการอาคารชุด ทั้งนี้จากรายงานการวิเคราะห์ผลกระทบสิ่งแวดล้อม (ฉบับสมบูรณ์) โครงการ De LAPIS Charan 81 (เดอ ลาพีส จรัญ 81) (เดิมชื่อโครงการ U DELIGHT CHARAN 81 (ยู ดีไลท์ จรัญ 81)) พบว่า เนื้อหาในหน้าที่ 2-110 หัวข้อ 2.10 การจราจร ระบุว่า

"(1) ทางเข้า-ออกโครงการ โครงการได้จัดให้มีทางเข้า-ออกโครงการจำนวน 1 แห่ง โดยมีทางเข้า-ออกหลักเชื่อมออกสู่ถนนจรัญสนิทวงศ์ มีขนาดความกว้าง 6 ม. ผิวจราจรกว้าง 6.00 ม. แบ่งเป็น 2 ช่องจราจร ขาเข้าโครงการจำนวน 1 ช่องจราจร และขาออกโครงการจำนวน 1 ช่องจราจร มีความกว้างช่องจราจรละ 3.00 ม. ***<u>พร้อมจัดทางเท้าไว้บริเวณซ้ายและขวาทาง กว้างด้านละ 3.00 ม.</u>*** *เพื่อให้ผู้ใช้ถนนสามารถใช้เดินสัญจรเข้า-ออกโครงการสู่ถนนจรัญสนิทวงศ์ได้อย่างสะดวก"* **<u>แบบแปลนประกอบการจัดทำรายงานฯ ดังกล่าว เช่น ผังบริเวณโครงการ หน้า 2-6 และแบบขยายทางเข้า-ออกโครงการ หน้า 2-122 เป็นต้น ตามสิ่งที่ส่งมาด้วย 1) และสิ่งที่ส่งมาด้วย 2) ไม่ได้ปรากฏการจัดทางเท้าไว้บริเวณซ้ายและขวาทาง กว้างด้านละ 3.00 ม ตามที่บรรยายไว้ในเนื้อหาแต่อย่างใด</u>**

เนื่องจากความไม่สอดคล้องกันระหว่างเนื้อหาและแบบแปลนในรายงานฯ หัวข้อเรื่องการจราจรตามที่กล่าวในข้างต้น ดังนั้น จึงขอรับทราบแนวทางในการยึดถือข้อมูลระหว่างเนื้อหาและแบบแปลนในรายงานฯ เพื่อให้ทางนิติบุคคลอาคารชุด เดอ ลาพีส จรัญ 81 นำไปยึดถือปฏิบัติได้อย่างถูกต้อง

จึงเรียนมาเพื่อโปรดพิจารณาให้ความเห็นชอบดังกล่าวแก่นิติบุคคลอาคารชุด เดอ ลาพีส จรัญ 81 ด้วยจักเป็นพระคุณยิ่ง พร้อมนี้ได้มอบหมายให้ คุณศิริทรัพย์ ผังคี โทรศัพท์หมายเลข 095-541-5135เป็นผู้มาติดต่อและประสานงานต่อไป

ขอแสดงความนับถือ

[redacted]

(นางสาวจันทร์เพ็ญ ถาวรเจริญพนธ์)
ผู้จัดการนิติบุคคลอาคารชุด เดอ ลาพีส จรัญ 81

ที่ กท ๑๑๐๔/๑๑๔๑

คณะกรรมการผู้ชำนาญการพิจารณารายงาน
การประเมินผลกระทบสิ่งแวดล้อมด้านอาคาร
การจัดสรรที่ดินและบริการชุมชน กรุงเทพมหานคร
๑๑๑ ถ. มิตรไมตรี เขตดินแดง กทม. ๑๐๔๐๐

๑๑ พฤษภาคม ๒๕๖๔

เรื่อง แจ้งผลการขอหารือการยึดถือข้อมูลในเล่มรายงานการวิเคราะห์ผลกระทบสิ่งแวดล้อม (ฉบับสมบูรณ์) โครงการ De LAPIS Charan 81 (เดอ ลาพีส จรัญ 81)

เรียน กรรมการผู้จัดการนิติบุคคลอาคารชุด เดอ ลาพีส จรัญ 81

อ้างถึง หนังสือนิติบุคคลอาคารชุด เดอ ลาพีส จรัญ 81 จำกัด ที่ DLCR/2021-004 ลงวันที่ ๑๐ กุมภาพันธ์ ๒๕๖๔

ตามหนังสือที่อ้างถึง นิติบุคคลอาคารชุด เดอ ลาพีส จรัญ 81 เรื่อง ขอหารือการยึดถือข้อมูลในเล่มรายงานการวิเคราะห์ผลกระทบสิ่งแวดล้อม (ฉบับสมบูรณ์) โครงการ De LAPIS Charan 81 (เดอ ลาพีส จรัญ 81) (ชื่อเดิม U DELIGHT CHARAN 81/ยู ดีไลท์ จรัญ 81) โดยอ้างว่าเนื้อหาในหน้าที่ ๒-๑๑๐ หัวข้อ ๒.๑๐ การจราจร ระบุว่า “ทางเข้า-ออกโครงการ โครงการได้จัดให้มีทางเข้า-ออกโครงการจำนวน ๑ แห่ง ... พร้อมจัดทางเท้าไว้บริเวณซ้ายและขวา ทางกว้างด้านละ ๓.๐๐ เมตร เพื่อให้ผู้ใช้ถนนสามารถใช้เดินสัญจรเข้า-ออกโครงการสู่ถนนจรัญสนิทวงศ์ได้อย่างสะดวก” แบบแปลนประกอบการจัดทำรายงานฯ ดังกล่าว เช่น ผังบริเวณโครงการ หน้า ๒-๖ และแบบขยายทางเข้า-ออกโครงการ หน้า ๒-๑๒๒ เป็นต้น ไม่ได้ปรากฏการจัดทางเท้าไว้บริเวณซ้ายและขวา กว้างด้านละ ๓.๐๐ เมตร ตามที่บรรยายไว้ในเนื้อหาแต่อย่างใด นิติบุคคลอาคารชุดเดอ ลาพีส จรัญ 81 จึงขอทราบแนวทางในการยึดถือข้อมูลระหว่างเนื้อหาและแบบแปลนในรายงานฯ เพื่อการปฏิบัติที่ถูกต้อง ความดังแจ้งแล้ว นั้น

กองจัดการคุณภาพอากาศและเสียง ในฐานะฝ่ายเลขานุการ ได้เสนอเรื่องดังกล่าวให้คณะกรรมการผู้ชำนาญการพิจารณารายงานการประเมินผลกระทบสิ่งแวดล้อมด้านอาคาร การจัดสรรที่ดิน และบริการชุมชน กรุงเทพมหานคร (คชก.กทม.) พิจารณา ในการประชุมครั้งที่ ๒๖/๒๕๖๔ เมื่อวันที่ ๒๙ เมษายน ๒๕๖๔ และ คชก.กทม. ได้พิจารณาจากข้อเท็จจริงที่มีความไม่สอดคล้องกันดังกล่าว จึงมีมติให้เจ้าของโครงการคือ บริษัท แกรนด์ ยูนิตี้ ดีเวลล็อปเมนท์ จำกัด นำเอกสารหลักฐานที่เกี่ยวข้องมานำเสนอให้ คชก.กทม. พิจารณา โดยได้พิจารณาเอกสารหลักฐานที่เกี่ยวข้องได้แก่ รายงานฉบับสมบูรณ์ ในส่วนข้อความและแบบแปลน แบบการขออนุญาตก่อสร้าง เอกสารการขายของโครงการ ประกอบกับคำชี้แจงของบริษัท แกรนด์ ยูนิตี้ ดิเวลล็อปเมนท์ จำกัด ซึ่งเป็นเจ้าของโครงการผู้ดำเนินการในการจัดทำรายงานฯ เห็นว่าเอกสารการขายของโครงการ ซึ่งเป็นการรับรู้ของผู้ซื้อและแบบที่ปรากฏในรายงานและแบบในการขออนุญาตมีความถูกต้องตรงกัน อีกทั้งในแบบดังกล่าวได้จัดให้มีทางเดินเข้า-ออกของผู้อยู่อาศัยในโครงการไว้เป็นการเฉพาะแล้ว จึงมีมติให้แก้ไขข้อความในรายงานฉบับสมบูรณ์ให้ถูกต้องตรงกับเจตนารมณ์ของการดำเนินโครงการดังกล่าวตามแบบแปลนที่ได้ให้ความเห็นชอบต่อไป

จึงเรียน...

จึงเรียนมาเพื่อทราบ

ขอแสดงความนับถือ

ว่าที่ ร.ต. [redacted]

(วิรัช ต้นชนะประดิษฐ์)

ผู้อำนวยการกองจัดการคุณภาพอากาศและเสียง

สำนักสิ่งแวดล้อม

เลขานุการคณะกรรมการฯ

ฝ่ายเลขานุการ
โทร. ๐ ๒๑๒๖ ๖๙๐๖
โทรสาร ๐ ๒๑๒๖ ๖๙๐๖

นิติบุคคลอาคารชุด เดอ ลาพีส จรัญ 81
เลขที่ 7,9 ถนนจรัญสนิทวงศ์ แขวงบางยี่ขัน เขตบางพลัด กรุงเทพมหานคร 10700
โทรศัพท์ 02-116-6081 โทรสาร 02-116-6083

De LAPIS CHARAN 81

ที่ DLCR/2021-015

28 มิถุนายน 2564

เรื่อง ผลการขอหารือการยึดถือข้อมูลในเล่มรายงานการวิเคราะห์ผลกระทบสิ่งแวดล้อม (ฉบับสมบูรณ์) โครงการ De LAPIS Charan 81 (เดอ ลาพีส จรัญ 81) (เดิมชื่อโครงการ U DELIGHT CHARAN 81 (ยู ดีไลท์ จรัญ 81)

เรียน คุณกิตติศักดิ์ สุนทรส ผู้อำนวยการฝ่ายโฮมเฟรนลี่ บริษัท แกรนด์ ยูนิตี้ ดิเวลล็อปเมนท์ จำกัด

ผ่าน คุณธีรภัทร อยู่ถาวร ผู้จัดการฝ่ายโฮมเฟรนลี่ บริษัท แกรนด์ ยูนิตี้ ดิเวลล็อปเมนท์ จำกัด

อ้างถึง 1. หนังสือแจ้งผลการขอหารือการยึดถือข้อมูลในเล่มรายงานการวิเคราะห์ผลกระทบสิ่งแวดล้อม (ฉบับสมบูรณ์) โครงการ De LAPIS Charan 81 (เดอ ลาพีส จรัญ 81) (เดิมชื่อโครงการ U DELIGHT CHARAN 81 (ยู ดีไลท์ จรัญ 81)

ตามที่นิติบุคคลาคารชุด เดอ ลาพีส จรัญ 81 ได้ทำหนังสือหารือไปยังกองจัดการคุณภาพอากาศและเสียงสำนักสิ่งแวดล้อมนั้น โดยทางกองจัดการคุณภาพอากาศและเสียงสำนักสิ่งแวดล้อมได้มีหนังสือตอบกลับมายังนิติบุคคล ว่าที่ประชุมคณะกรรมการผู้ชำนาญการพิจารณารายงานการประเมินผลกระทบสิ่งแวดล้อมด้านอาคาร การจัดสรรที่ดินและบริการชุมชน กรุงเทพมหานคร (คชก.กทม.) มีมติให้เจ้าของโครงการ คือ บริษัท แกรนด์ยูนิตี้ ดีเวลล็อปเมนท์ จำกัด นำเอกสารหลักฐานที่กี่ยวข้องมานำเสนอ คชก.กทม. พิจารณา

โดยได้พิจารณาเอกสารหลักฐานที่เกี่ยวข้องได้แก่ รายงานฉบับสมบูรณ์ ในส่วนข้อความแบบแปลน แบบการขออนุญาตก่อสร้าง เอกสารการขายโครงการ ประกอบคำชี้แจงของบริษัท แกรนด์ยูนิตี้ ดีเวลล็อปเมนท์ จำกัด ซึ่งเป็นเจ้าของโครงการ ผู้ดำเนินการในการจัดทำรายงานฯ เห็นว่าเอกสารการขายโครงการ ซึ่งเป็นการรับรู้ของผู้ซื้อและแบบที่ปรากฏในรายงานและแบบในการขออนุญาตมีความถูกต้องตรงกัน อีกทั้งในแบบดังกล่าวได้จัดให้มีทางเดินเข้า-ออกของผู้อยู่อาศัยในโครงการไว้เป็นการเฉพาะแล้ว จึงมีมติให้แก้ไขข้อความในรายงานฉบับสมบูรณ์ให้ถูกต้องตรงกับเจตนารมณ์ของการดำเนินโครงการดังกล่าวตามแบบแปลนที่ได้ให้ความเห็นชอบต่อไป

ดังนั้นนิติบุคคลอาคารชุด เดอ ลาพีส จรัญ 81 ในฐานะเจ้าของโครงการ ขอให้ท่านดำเนินแก้ไขข้อความในรายงานฉบับสมบูรณ์ให้ถูกต้อง ตามมติที่คณะกรรมการผู้ชำนาญการพิจารณารายงานการประเมินผลกระทบสิ่งแวดล้อมด้านอาคาร การจัดสรรที่ดินและบริการชุมชน กรุงเทพมหานคร (คชก.กทม.) แจ้งในหนังสือตอบกลับข้างต้น

จึงเรียนมาเพื่อโปรดพิจารณาดำเนินการตามมติดังกล่าว โดยทางนิติบุคคลอาคารชุด เดอ ลาพีส จรัญ 81 ได้มอบหมายให้ คุณศิริทรัพย์ ผังคี โทรศัพท์หมายเลข 095-541-5135 เป็นผู้ประสานงานต่อไป

ขอแสดงความนับถือ

[redacted]

(นางสาวจันทร์เพ็ญ ถาวรเจริญพนธ์)
ผู้จัดการนิติบุคคลอาคารชุด เดอ ลาพีส จรัญ 81