เอกสารแนบ

เอกสารแนบที่ 1 เอกสารการขึ้นทะเบียนห้องปฏิบัติการเอกชน/มาตรฐานของห้องปฏิบัติการ
เอกสารแนบที่ 2 มาตรฐานการควบคุมการระบายน้ำทิ้งจากอาคารบางประเภทและบางขนาด
เอกสารแนบที่ 3 หนังสือเห็นชอบพร้อมมาตรการ
เอกสารแนบที่ 4 ผลการติดตามคุณภาพสิ่งแวดล้อมและแบบบันทึก ทส.1/2
เอกสารแนบที่ 5 ใบเสร็จไฟฟ้าและน้ำประปา
เอกสารแนบที่ 6 บันทึกการตรวจสอบอุปกรณ์ป้องกันอัคคีภัย
เอกสารแนบที่ 7 รายงานการซ้อมอพยพอัคคีภัย
เอกสารแนบที่ 8 ใบเสร็จการสูบตะกอน
เอกสารแนบที่ 9 ใบเสร็จมูลฝอย
เอกสารแนบที่ 10 รายงานการฉีดพ่นแมลง
เอกสารแนบที่ 11 รายงานการตรวจสอบปั๊ม
เอกสารแนบที่ 12 รายงานการตรวจสอบระบบสาธารนูปโภค
เอกสารแนบที่ 13 แผนฉุกเฉิน

เอกสารแนบที่ 1

เอกสารการขึ้นทะเบียนห้องปฏิบัติการเอกชนมาตรฐานของห้องปฏิบัติการ

ที่ อก ๐๓๒๒/ ๙๘๔๐

กรมโรงงานอุตสาหกรรม
ถนนพระรามที่ ๖ แขวงทุ่งพญาไท
เขตราชเทวี กรุงเทพฯ ๑๐๔๐๐

๒๖ กรกฎาคม ๒๕๖๕

เรื่อง ต่ออายุหนังสือรับขึ้นทะเบียนห้องปฏิบัติการวิเคราะห์เอกชน

เรียน กรรมการผู้จัดการ บริษัท บีเค เนเจอร์ ทอรัส จำกัด

อ้างถึง คำขอขึ้นทะเบียน/ต่ออายุ/เปลี่ยนแปลงบุคลากร และชนิดสารมลพิษของห้องปฏิบัติการวิเคราะห์เอกชน ลงวันที่ ๙ มิถุนายน ๒๕๖๕

สิ่งที่ส่งมาด้วย เอกสารแนบท้ายหนังสือรับต่ออายุขึ้นทะเบียนห้องปฏิบัติการวิเคราะห์เอกชน บริษัท บีเค เนเจอร์ ทอรัส จำกัด จำนวน ๑ แผ่น

ตามคำขอที่อ้างถึง บริษัท บีเค เนเจอร์ ทอรัส จำกัด ขอต่ออายุหนังสือรับขึ้นทะเบียนห้องปฏิบัติการวิเคราะห์เอกชน เลขทะเบียน ว-๒๙๐ สถานที่ตั้งเลขที่ ๕๙/๘๓๖ หมู่ที่ ๔ ตำบลกระทู้ อำเภอกระทู้ จังหวัดภูเก็ต ต่อกรมโรงงานอุตสาหกรรม นั้น

กรมโรงงานอุตสาหกรรมพิจารณาแล้ว ให้บริษัท บีเค เนเจอร์ ทอรัส จำกัด ต่ออายุหนังสือรับขึ้นทะเบียนห้องปฏิบัติการวิเคราะห์เอกชน โดยมีองค์ประกอบดังนี้

ก. ผู้ควบคุมดูแลห้องปฏิบัติการวิเคราะห์
- ๑) นายอาทิตย์ ชื่นสุดใจ ทะเบียนเลขที่ ว-๒๙๐-ค-๐๐๐๑
- ๒) นางสาวเสาวณี บุตรสุริย์ ทะเบียนเลขที่ ว-๒๙๐-ค-๐๐๐๒

ข. เจ้าหน้าที่ประจำห้องปฏิบัติการวิเคราะห์
- ๑) นายจีระศักดิ์ หมัดหมัน ทะเบียนเลขที่ ว-๒๙๐-จ-๐๐๐๑
- ๒) นางสาวลฎาภา ภักดีสุวรรณ์ ทะเบียนเลขที่ ว-๒๙๐-จ-๐๐๐๒
- ๓) นางสาววันวิสา นวลใย ทะเบียนเลขที่ ว-๒๙๐-จ-๐๐๐๓
- ๔) นางสาววรรณพร ชินแก้ว ทะเบียนเลขที่ ว-๒๙๐-จ-๐๐๐๔
- ๕) นายสมัครพงศ์ พงศ์สิริเดช ทะเบียนเลขที่ ว-๒๙๐-จ-๐๐๐๕

ค. ขอบข่ายสารมลพิษที่ได้รับขึ้นทะเบียนให้วิเคราะห์ในน้ำเสีย ตามสิ่งที่ส่งมาด้วย

หนังสือฉบับนี้จะหมดอายุในวันที่ ๒๕ กรกฎาคม ๒๕๖๘ หากประสงค์จะต่ออายุหนังสือรับขึ้นทะเบียนห้องปฏิบัติการวิเคราะห์เอกชน ให้ยื่นคำขอต่ออายุพร้อมเอกสารประกอบคำขอต่อกรมโรงงานอุตสาหกรรม ภายใน ๓๐ วัน ก่อนวันสิ้นอายุของหนังสือรับขึ้นทะเบียนห้องปฏิบัติการวิเคราะห์เอกชน ซึ่งคำขอต่ออายุดังกล่าวขอรับได้ที่กรมโรงงานอุตสาหกรรม ทั้งนี้ สามารถยื่นคำขอผ่านระบบอิเล็กทรอนิกส์ได้ที่หน้าเว็บไซต์กรมโรงงานอุตสาหกรรม ตาม QR Code ท้ายหนังสือฉบับนี้

จึงเรียนมาเพื่อทราบ

ขอแสดงความนับถือ

(นางจินดา เตชะศรินทร์)
ผู้อำนวยการศูนย์วิจัยและเตือนภัยมลพิษโรงงาน
ปฏิบัติราชการแทนอธิบดีกรมโรงงานอุตสาหกรรม

ศูนย์วิจัยและเตือนภัยมลพิษโรงงานภาคใต้
โทร. ๐ ๗๔๓๒ ๕๐๒๙, ๐ ๗๔๔๙ ๐๖๓๔ ต่อ ๕๒๐๑
ไปรษณีย์อิเล็กทรอนิกส์ sirw@diw.mail.go.th

ยื่นคำขอผ่านระบบอิเล็กทรอนิกส์

เอกสารแนบท้ายหนังสือรับต่ออายุขึ้นทะเบียนห้องปฏิบัติการวิเคราะห์เอกชน
บริษัท บีเค เนเจอร์ ทอรัส จำกัด เลขทะเบียน ว-๒๙๐
ที่ อก ๐๓๒๒/ ๙๘๔๐ ลงวันที่ ๒๖ กรกฎาคม ๒๕๖๕

ขอบข่ายสารมลพิษที่ได้รับการขึ้นทะเบียนจากกรมโรงงานอุตสาหกรรม จำนวน ๘ รายการ

น้ำเสีย จำนวน 8 รายการ

ลำดับที่	สารมลพิษ	วิธีวิเคราะห์
1	Biochemical Oxygen Demand	5-Day BOD Test, Azide Modification Method
2	Chemical Oxygen Demand	Closed Reflux, Titrimetric Method
3	Oil & Grease	Liquid-Liquid, Partition-Gravimetric Method
4	pH	Electrometric Method
5	Sulfide	Iodometric Method
6	Total Dissolved Solids	Dried at 180 °C
7	Total Kjeldahl Nitrogen	Macro-Kjeldahl, Titrimetric Method
8	Total Suspended Solids	Dried at 103-105 °C

เอกสารอ้างอิง

APHA, AWWA, WEF. Standard Methods for the Examination of Water and Wastewater. 23rd ed. Washington, DC: APHA, 2017.

(นายนเรศวร์ ตรียงค์)
ผู้อำนวยการศูนย์วิจัยและเตือนภัย
มลพิษโรงงานภาคใต้

แบบ กมช./สมอ ๒
Form NSC/TISI 2

ใบรับรองเลขที่ 23-LB0141
(Certificate No.)

ใบรับรองระบบงาน
(Certificate of Accreditation)

อาศัยอำนาจตามความในพระราชบัญญัติการมาตรฐานแห่งชาติ พ.ศ. ๒๕๕๑
(By Virtue of National Standardization Act B.E. 2551 (2008))

เลขาธิการสำนักงานมาตรฐานผลิตภัณฑ์อุตสาหกรรม
(Secretary-General, Thai Industrial Standards Institute)

ออกใบรับรองฉบับนี้ให้
(Issues this certificate to)

บริษัท บีเค เนเจอร์ ทอรัส จำกัด
(BK NATURE TAURUS CO., LTD.)

ตั้งอยู่เลขที่
(Address)

๕๙/๓๘๖ หมู่ที่ ๔ ตำบลกะทู้ อำเภอกะทู้ จังหวัดภูเก็ต
๕๙/๓๘๖ Moo 4, Kathu, Kathu, Phuket

ได้รับการรับรองความสามารถ
(Certificate of competence)

ตามมาตรฐานเลขที่ มอก. ๑๗๐๒๕ - ๒๕๖๑
(Standard No. TIS 17025-2561 (2018) (ISO/IEC 17025: 2017))

ข้อกำหนดทั่วไปว่าด้วยความสามารถของ ห้องปฏิบัติการทดสอบและห้องปฏิบัติการสอบเทียบ
General requirements for the competence of testing and calibration laboratories

หมายเลขการรับรองที่ ทดสอบ ๐๕๙๐
(Accreditation No. Testing 0590)

โดยมีรายละเอียดสาขาและขอบข่ายที่ได้ใบรับรอง แสดงไว้ใน QR CODE และ www.tisi.go.th
(Details of the scheme and scope of the certificate are shown in QR CODE and www.tisi.go.th)

ออกให้ ณ วันที่ ๓ มีนาคม พ.ศ. ๒๕๖๖
(Issue date : 3 March B.E. 2566 (2023))

(นายเอกนิติ รมยานนท์)
รองเลขาธิการสำนักงานมาตรฐานผลิตภัณฑ์อุตสาหกรรม
ปฏิบัติราชการแทน
เลขาธิการสำนักงานมาตรฐานผลิตภัณฑ์อุตสาหกรรม

Signed by สำนักงานมาตรฐานผลิตภัณฑ์อุตสาหกรรม (สมอ.)
Thai Industrial Standards Institute (TISI)
Date 2023-03-03T10:25:56.593+07:00
5136f27e

กระทรวงอุตสาหกรรม สำนักงานมาตรฐานผลิตภัณฑ์อุตสาหกรรม
(Ministry of Industry Thailand, Thai Industrial Standards Institute)

AMTIVO
amtivo.com

Certificate of Registration

The management system of Certificate Number **621371**

BK Nature Taurus Company Limited
59/386 Moo 4, Kathu, Kathu, Phuket, Thailand, 83120

has been assessed and certified as meeting the requirements of

ISO 9001:2015

The provision of Laboratory service (Water: pH, TSS, TDS, TH, ALK, Cl, Fe And Waste water: pH, BOD, TSS, TDS, COD, TKN) for Thailand

Further clarifications regarding the scope of this certificate and the applicability of requirements may be obtained by consulting the certifier. Certification is conditional on maintaining the required performance standards throughout the certified period of registration.

Valid from
Initial Certification: 09 September 2019
Latest Issue: 07 September 2023
Expiry Date: 08 September 2024
Recertification Before: 08 September 2025
subject to annual assessments

Authorised by

Mike Tims
Chief Executive Officer

UKAS MANAGEMENT SYSTEMS
8289

Amtivo Group Limited, 30 Tower View, Kings Hill, Kent, ME19 4UY

รายละเอียดสาขาและขอบข่ายใบรับรองห้องปฏิบัติการ

(Scope of Accreditation for Testing)

ใบรับรองเลขที่ 23-LB0141

(Certification No. 23-LB0141)

ชื่อห้องปฏิบัติการ (Laboratory Name): บริษัท บีเค เนเจอร์ ทอรัส จำกัด (BK NATURE TAURUS CO., LTD.)

หมายเลขการรับรองที่ (Accreditation No.): ทดสอบ 0590 (Testing 0590)

ฉบับที่ (Issue No.) 02 ออกให้ตั้งแต่วันที่ (Valid from) 20 กุมภาพันธ์ พ.ศ. 2566 (20 February B.E. 2566 (2023)) ถึงวันที่ (Until) 10 พฤศจิกายน พ.ศ. 2570 (10 November B.E. 2570 (2027))

สถานภาพห้องปฏิบัติการ (Laboratory status): ☑ ถาวร (Permanent) ☐ นอกสถานที่ (Site) ☐ ชั่วคราว (Temporary) ☐ เคลื่อนที่ (Mobile) ☐ หลายสถานที่ (Multisite)

สาขาการทดสอบ (Field of Testing)	รายการทดสอบ (Parameter)	วิธีทดสอบ (Test Method)
สาขาสิ่งแวดล้อม (environmental field)		
1. น้ำและน้ำเสีย (water and wastewater)	- pH 4.0 to 10.0	- Standard Methods for the Examination of Water and Wastewater, APHA, AWWA, WEF, 23rd edition, 2017, and part 4500-H^+ B
	- Total suspended solids (TSS) 6.0 mg/L to 1 000 mg/L	- Standard Methods for the Examination of Water and Wastewater, APHA, AWWA, WEF, 23rd edition, 2017, part 2540 D
	- Total dissolved solids (TDS) 50.0 mg/L to 10 000 mg/L	- Standard Methods for the Examination of Water and Wastewater, APHA, AWWA, WEF, 23rd edition, 2017, part 2540 C
2. น้ำ (water)	- Iron (Fe) 0.10 mg/L to 3.0 mg/L	- Standard Methods for the Examination of Water and Wastewater, APHA, AWWA, WEF, 23rd edition, 2017, part 3500-Fe B

รายละเอียดสาขาและขอบข่ายใบรับรองห้องปฏิบัติการ

(Scope of Accreditation for Testing)

ใบรับรองเลขที่ 23-LB0141

(Certification No. 23-LB0141)

ฉบับที่ (Issue No.) 02 ออกให้ตั้งแต่วันที่ (Valid from) 20 กุมภาพันธ์ พ.ศ. 2566 (20 February B.E. 2566 (2023)) ถึงวันที่ (Until) 10 พฤศจิกายน พ.ศ. 2570 (10 November B.E. 2570 (2027))

สถานภาพห้องปฏิบัติการ (Laboratory status): ☑ ถาวร (Permanent) ☐ นอกสถานที่ (Site) ☐ ชั่วคราว (Temporary) ☐ เคลื่อนที่ (Mobile) ☐ หลายสถานที่ (Multisite)

สาขาการทดสอบ (Field of Testing)	รายการทดสอบ (Parameter)	วิธีทดสอบ (Test Method)
สาขาสิ่งแวดล้อม (environmental field)		
2. น้ำ (ต่อ) (water) (cont.)	- Chloride (Cl) 5.0 mg/L to 1 000 mg/L	- Standard Methods for the Examination of Water and Wastewater, APHA, AWWA, WEF, 23rd edition, 2017, part 4500-Cl^- B
3. น้ำเสีย (wastewater)	- Chemical Oxygen Demand (COD) 40.0 mg/L to 10 000 mg/L	- Standard Methods for the Examination of Water and Wastewater, APHA, AWWA, WEF, 23rd edition, 2017, part 5220 C
	- Total Kjeldahl Nitrogen (TKN) 3.0 mg/L to 1 000 mg/L	- Standard Methods for the Examination of Water and Wastewater, APHA, AWWA, WEF, 23rd edition, 2017, part 4500-N_{org} B
	- Biochemical Oxygen Demand (BOD) 2.0 mg/L to 20.0 mg/L	- Standard Methods for the Examination of Water and Wastewater, APHA, AWWA, WEF, 23rd edition, 2017, part 4500-O B

เอกสารแนบที่ 2

มาตรฐานการควบคุมการระบายน้ำทิ้งจากอาคารบางประเภทและบางขนาด

ประกาศกระทรวงทรัพยากรธรรมชาติและสิ่งแวดล้อม

เรื่อง กำหนดมาตรฐานควบคุมการระบายน้ำทิ้งจากอาคารบางประเภทและบางขนาด พ.ศ. ๒๕๖๗

โดยที่เป็นการสมควรปรับปรุงการกำหนดมาตรฐานควบคุมการระบายน้ำทิ้งจากอาคาร ให้เหมาะสมตามความก้าวหน้าในทางวิทยาศาสตร์ เทคโนโลยี และความเปลี่ยนแปลงทางเศรษฐกิจ สังคม ของประเทศ และให้สอดคล้องกับสภาพการณ์ปัจจุบัน

อาศัยอำนาจตามความในมาตรา ๕๕ แห่งพระราชบัญญัติส่งเสริมและรักษาคุณภาพสิ่งแวดล้อมแห่งชาติ พ.ศ. ๒๕๓๕ รัฐมนตรีว่าการกระทรวงทรัพยากรธรรมชาติและสิ่งแวดล้อม โดยคำแนะนำของคณะกรรมการควบคุมมลพิษ และโดยความเห็นชอบของคณะกรรมการสิ่งแวดล้อมแห่งชาติ จึงออกประกาศไว้ ดังต่อไปนี้

ข้อ ๑ ให้ยกเลิกประกาศกระทรวงทรัพยากรธรรมชาติและสิ่งแวดล้อม เรื่อง กำหนดมาตรฐานควบคุมการระบายน้ำทิ้งจากอาคารบางประเภทและบางขนาด ฉบับลงวันที่ ๗ พฤศจิกายน พ.ศ. ๒๕๔๘

ข้อ ๒ ในประกาศนี้

"อาคาร" หมายความว่า อาคารที่ก่อสร้างขึ้น ไม่ว่าจะมีลักษณะเป็นอาคารหลังเดียวหรือเป็นกลุ่มของอาคารซึ่งตั้งอยู่ภายในพื้นที่ซึ่งเป็นบริเวณเดียวกัน และไม่ว่าจะมีท่อระบายน้ำท่อเดียวหรือมีหลายท่อที่เชื่อมติดต่อกันระหว่างอาคารหรือไม่ก็ตาม

"น้ำทิ้ง" หมายความว่า น้ำที่เกิดจากกิจกรรมของอาคารที่ระบายหรือจะระบายลงสู่แหล่งน้ำสาธารณะหรือออกสู่สิ่งแวดล้อม

ข้อ ๓ ให้แบ่งอาคาร ออกเป็น ๓ ชนิด คือ

ชนิดที่ ๑ อาคารอยู่อาศัย หมายถึง อาคารที่มีวัตถุประสงค์ให้เป็นที่พักอาศัยของบุคคลทั้งการอยู่อาศัยอย่างถาวรหรือชั่วคราว ได้แก่

(๑) อาคารชุด ตามกฎหมายว่าด้วยอาคารชุด

(๒) หอพัก ตามกฎหมายว่าด้วยหอพัก

(๓) หอพัก ห้องเช่า ห้องแบ่งเช่า หรือกิจการอื่นในทำนองเดียวกันตามกฎหมายว่าด้วยการสาธารณสุข

(๔) สถานรับเลี้ยงเด็ก ตามกฎหมายว่าด้วยคุ้มครองเด็ก

(๕) สถานดูแลผู้สูงอายุหรือผู้มีภาวะพึ่งพิง ตามกฎหมายว่าด้วยสถานประกอบการเพื่อสุขภาพ

(๖) ที่พักอาศัยสำหรับลูกจ้างประเภทกิจกรรมก่อสร้าง ตามกฎหมายว่าการคุ้มครองแรงงาน

ชนิดที่ ๒ อาคารพาณิชย์ หมายถึง อาคารที่ใช้ประโยชน์ในการพาณิชยกรรม หรือบริการธุรกิจอย่างเดียวหรือหลายอย่าง ได้แก่

(๑) โรงแรม ตามกฎหมายว่าด้วยโรงแรม

(๒) ศูนย์การค้าหรือห้างสรรพสินค้า

(๓) ตลาด ตามกฎหมายว่าด้วยการสาธารณสุข

(๔) สถานบริการประเภทสถานอาบน้ำ นวดหรืออบตัว ตามกฎหมายว่าด้วยสถานบริการ

(๕) ภัตตาคารหรือร้านอาหาร

(๖) อาคารที่ทำการของทางราชการ รัฐวิสาหกิจ หรือองค์การระหว่างประเทศและของเอกชน

(๗) อาคารโรงเรียนเอกชน ตามกฎหมายว่าด้วยโรงเรียนเอกชน โรงเรียนของทางราชการ อาคารสถาบันอุดมศึกษาของเอกชน ตามกฎหมายว่าด้วยสถาบันอุดมศึกษาของเอกชนและสถาบันอุดมศึกษาของทางราชการ

ชนิดที่ ๓ อาคารสถานพยาบาล หมายถึง สถานพยาบาล ตามกฎหมายว่าด้วยสถานพยาบาลประเภทที่รับผู้ป่วยไว้ค้างคืน

ข้อ ๔ ให้แบ่งขนาดของอาคาร ออกเป็น ๔ ประเภท ดังต่อไปนี้

ประเภทอาคาร	หน่วย	อาคาร ประเภท ก.	อาคาร ประเภท ข.	อาคาร ประเภท ค.	อาคาร ประเภท ง.
๑. อาคารอยู่อาศัย					
อาคารชุด	ห้องชุด	ตั้งแต่ ๕๐๐ ขึ้นไป	ตั้งแต่ ๑๐๐ แต่ไม่ถึง ๕๐๐	ไม่ถึง ๑๐๐	-
หอพัก	ห้อง	-	ตั้งแต่ ๒๕๐ ขึ้นไป	ตั้งแต่ ๕๐ แต่ไม่ถึง ๒๕๐	ไม่ถึง ๕๐
หอพัก ห้องเช่า ห้องแบ่งเช่า หรือกิจการอื่นในทำนองเดียวกัน ตามกฎหมายว่าด้วยการสาธารณสุข	ห้อง	-	ตั้งแต่ ๒๕๐ ขึ้นไป	ตั้งแต่ ๕๐ แต่ไม่ถึง ๒๕๐	ไม่ถึง ๕๐
สถานรับเลี้ยงเด็ก	-	-	-	-	ทุกขนาด
สถานดูแลผู้สูงอายุหรือผู้มีภาวะพึ่งพิง	-	-	-	-	ทุกขนาด
ที่พักอาศัยสำหรับลูกจ้างประเภทกิจกรรมก่อสร้าง	-	-	-	-	ทุกขนาด
๒. อาคารพาณิชย์					
โรงแรม	ห้อง	ตั้งแต่ ๒๐๐ ขึ้นไป	ตั้งแต่ ๖๐ แต่ไม่ถึง ๒๐๐	ไม่ถึง ๖๐	-
สถานบริการประเภทสถานอาบน้ำ นวดหรืออบตัว	ตารางเมตร	-	ตั้งแต่ ๕,๐๐๐ ขึ้นไป	ตั้งแต่ ๑,๐๐๐ แต่ไม่ถึง ๕,๐๐๐	ไม่ถึง ๑,๐๐๐
โรงเรียนเอกชน โรงเรียนของทางราชการ สถาบันอุดมศึกษาของเอกชนหรือสถาบันอุดมศึกษาของทางราชการ		ตั้งแต่ ๒๕,๐๐๐ ขึ้นไป	ตั้งแต่ ๕,๐๐๐ แต่ไม่ถึง ๒๕,๐๐๐	-	ไม่ถึง ๕,๐๐๐

ประเภทอาคาร	หน่วย	อาคาร ประเภท ก.	อาคาร ประเภท ข.	อาคาร ประเภท ค.	อาคาร ประเภท ง.
อาคารที่ทำการของทางราชการ รัฐวิสาหกิจ หรือองค์การระหว่างประเทศและของเอกชน		ตั้งแต่ ๕๕,๐๐๐ ขึ้นไป	ตั้งแต่ ๑๐,๐๐๐ แต่ไม่ถึง ๕๕,๐๐๐	ตั้งแต่ ๕,๐๐๐ แต่ไม่ถึง ๑๐,๐๐๐	ไม่ถึง ๕,๐๐๐
ศูนย์การค้า หรือห้างสรรพสินค้า		ตั้งแต่ ๒๕,๐๐๐ ขึ้นไป	ตั้งแต่ ๕,๐๐๐ แต่ไม่ถึง ๒๕,๐๐๐	-	ไม่ถึง ๕,๐๐๐
ตลาด		ตั้งแต่ ๒,๕๐๐ ขึ้นไป	ตั้งแต่ ๑,๕๐๐ แต่ไม่ถึง ๒,๕๐๐	ตั้งแต่ ๑,๐๐๐ แต่ไม่ถึง ๑,๕๐๐	ไม่ถึง ๑,๐๐๐
ภัตตาคารหรือร้านอาหาร		ตั้งแต่ ๒,๕๐๐ ขึ้นไป	ตั้งแต่ ๕๐๐ แต่ไม่ถึง ๒,๕๐๐	ตั้งแต่ ๒๕๐ แต่ไม่ถึง ๕๐๐	ไม่ถึง ๒๕๐
๓. อาคารสถานพยาบาล	เตียง	ตั้งแต่ ๓๐ ขึ้นไป	ตั้งแต่ ๑๐ แต่ไม่ถึง ๓๐	-	ไม่ถึง ๑๐

ข้อ ๕ กำหนดมาตรฐานควบคุมการระบายน้ำทิ้งจากอาคารไว้ ดังต่อไปนี้

พารามิเตอร์	ค่ามาตรฐาน			
	อาคาร ประเภท ก.	อาคาร ประเภท ข.	อาคาร ประเภท ค.	อาคาร ประเภท ง.
๑. ความเป็นกรดและด่าง (pH)	๕.๕ - ๙.๐	๕.๕ - ๙.๐	๕.๕ - ๙.๐	๕.๕ - ๙.๐
๒. บีโอดี (Biochemical Oxygen Demand)	ไม่เกิน ๒๐ มิลลิกรัมต่อลิตร	ไม่เกิน ๓๐ มิลลิกรัมต่อลิตร	ไม่เกิน ๔๐ มิลลิกรัมต่อลิตร	ไม่เกิน ๕๐ มิลลิกรัมต่อลิตร สำหรับอาคารอยู่อาศัย ไม่เกิน ๑๐๐ มิลลิกรัมต่อลิตร สำหรับอาคารพาณิชย์และอาคารสถานพยาบาล
๓. ของแข็งแขวนลอยทั้งหมด (Total Suspended Solids)	ไม่เกิน ๓๐ มิลลิกรัมต่อลิตร	ไม่เกิน ๔๐ มิลลิกรัมต่อลิตร	ไม่เกิน ๕๐ มิลลิกรัมต่อลิตร	ไม่เกิน ๖๐ มิลลิกรัมต่อลิตร
๔. ของแข็งละลายน้ำทั้งหมด (Total Dissolved Solids)	ไม่เกิน ๑,๐๐๐ มิลลิกรัมต่อลิตร	ไม่เกิน ๑,๐๐๐ มิลลิกรัมต่อลิตร	ไม่เกิน ๑,๓๐๐ มิลลิกรัมต่อลิตร	-

พารามิเตอร์	ค่ามาตรฐาน			
	อาคาร ประเภท ก.	อาคาร ประเภท ข.	อาคาร ประเภท ค.	อาคาร ประเภท ง.
	สำหรับอาคารอยู่อาศัยและอาคารพาณิชย์	สำหรับอาคารอยู่อาศัยและอาคารพาณิชย์	สำหรับอาคารอยู่อาศัยและอาคารพาณิชย์	
	เพิ่มขึ้นจากปริมาณในน้ำใช้ปกติไม่เกิน ๑,๐๐๐ สำหรับอาคารสถานพยาบาล	เพิ่มขึ้นจากปริมาณในน้ำใช้ปกติไม่เกิน ๑,๐๐๐ สำหรับอาคารสถานพยาบาล	-	-
๕. ซัลไฟด์ (Sulfide)	ไม่เกิน ๑.๐ มิลลิกรัมต่อลิตร	ไม่เกิน ๑.๐ มิลลิกรัมต่อลิตร	ไม่เกิน ๑.๐ มิลลิกรัมต่อลิตร	-
๖. ทีเคเอ็น (Total Kjeldahl Nitrogen)	ไม่เกิน ๓๕ มิลลิกรัมต่อลิตร	ไม่เกิน ๓๕ มิลลิกรัมต่อลิตร	ไม่เกิน ๔๐ มิลลิกรัมต่อลิตร	-
๗. น้ำมันและไขมัน (Oil and Grease)	ไม่เกิน ๒๐ มิลลิกรัมต่อลิตร	ไม่เกิน ๒๐ มิลลิกรัมต่อลิตร	ไม่เกิน ๒๐ มิลลิกรัมต่อลิตร	ไม่เกิน ๒๐ มิลลิกรัมต่อลิตร สำหรับอาคารอยู่อาศัย ไม่เกิน ๕๐ มิลลิกรัมต่อลิตร สำหรับอาคารพาณิชย์และอาคารสถานพยาบาล
๘ แบคทีเรียกลุ่มโคลิฟอร์มทั้งหมด (Total Coliform Bacteria) (สำหรับอาคารสถานพยาบาล)	ไม่เกิน ๕,๐๐๐ (เอ็มพีเอ็นต่อ ๑๐๐ มิลลิลิตร)	ไม่เกิน ๕,๐๐๐ (เอ็มพีเอ็นต่อ ๑๐๐ มิลลิลิตร)	-	-
๙ แบคทีเรียกลุ่มฟีคอลโคลิฟอร์ม (Fecal Coliform Bacteria) (สำหรับอาคารสถานพยาบาล)	ไม่เกิน ๑,๐๐๐ (เอ็มพีเอ็นต่อ ๑๐๐ มิลลิลิตร)	ไม่เกิน ๑,๐๐๐ (เอ็มพีเอ็นต่อ ๑๐๐ มิลลิลิตร)	-	-
๑๐. คลอรีนอิสระ (Free Chlorine) (สำหรับอาคารสถานพยาบาล)	ไม่เกิน ๑.๐ มิลลิกรัมต่อลิตร	ไม่เกิน ๑.๐ มิลลิกรัมต่อลิตร	-	-

ข้อ ๖ การตรวจสอบมาตรฐานควบคุมการระบายน้ำทิ้งจากอาคารให้ใช้วิธีการ ดังต่อไปนี้

๖.๑ ความเป็นกรดและด่าง ให้ใช้เครื่องวัดความเป็นกรดและด่างของน้ำ (pH Meter) ที่มีความละเอียดไม่ต่ำกว่า ๐.๑ หน่วย

๖.๒ บีโอดี ให้ใช้วิธีบ่มตัวอย่างที่อุณหภูมิ ๒๐ องศาเซลเซียส เป็นเวลา ๕ วันติดต่อกัน และหาค่าออกซิเจนละลายด้วยวิธีเอไซด์มอดิฟิเคชัน (Azide Modification) หรือวิธีเมมเบรนอิเล็กโทรด (Membrane Electrode) หรือวิธีออปติกคอลโพรบ (Optical Probe)

๖.๓ ของแข็งแขวนลอยทั้งหมด ให้ใช้วิธีกรองผ่านกระดาษกรองใยแก้ว (Glass Fiber Filter) และอบแห้งที่อุณหภูมิ ตั้งแต่ ๑๐๓ ถึง ๑๐๕ องศาเซลเซียส เป็นเวลาอย่างน้อย ๑ ชั่วโมง

๖.๔ ของแข็งละลายน้ำทั้งหมด ให้ใช้วิธีระเหยตัวอย่างที่กรองผ่านกระดาษกรองใยแก้ว (Glass Fiber Filter) และอบแห้งที่อุณหภูมิ ๑๘๐ องศาเซลเซียส เป็นเวลาอย่างน้อย ๑ ชั่วโมง

๖.๕ ซัลไฟด์ ให้ใช้วิธีไอโอโดเมทริก (Iodometric Method) หรือวิธีเมทิลีนบลู (Methylene Blue Method)

๖.๖ ทีเคเอ็น ให้ใช้วิธีเจลดาห์ล (Kjeldahl)

๖.๗ น้ำมันและไขมัน ให้ใช้วิธีสกัดด้วยตัวทำละลายแล้วแยกหาน้ำหนักของน้ำมันและไขมัน

๖.๘ แบคทีเรียกลุ่มโคลิฟอร์มทั้งหมดและแบคทีเรียกลุ่มฟีคอลโคลิฟอร์ม ให้ใช้วิธีมัลติเพิล ทิวบ์ เฟอร์เมนเทชัน เทคนิค (Multiple Tube Fermentation Technique)

๖.๙ คลอรีนอิสระ ให้ใช้วิธีไทเทรต (Titrimetric method) หรือวิธีเทียบสี (Colorimetric method) หรือวิธีไอโอโดเมทริก อิเล็กโทรด (Iodometric Electrode Technique)

ข้อ ๗ การคิดคำนวณขนาดของอาคารตามข้อ ๔ ให้เป็นไปตามวิธีการที่คณะกรรมการควบคุมมลพิษกำหนด โดยประกาศในราชกิจจานุเบกษา

ข้อ ๘ การตรวจสอบค่ามาตรฐานน้ำทิ้งตามข้อ ๖ ต้องเป็นไปตามคู่มือวิเคราะห์น้ำและน้ำเสียของสมาคมวิศวกรรมสิ่งแวดล้อมแห่งประเทศไทย หรือ Standard Methods for the Examination of Water and Wastewater ซึ่ง American Public Health Association, American Water Works Association และ Water Environment Federation ของประเทศสหรัฐอเมริกากำหนดฉบับล่าสุด หรือตามที่คณะกรรมการควบคุมมลพิษประกาศในราชกิจจานุเบกษา

ข้อ ๙ การเก็บตัวอย่างน้ำทิ้งเพื่อการตรวจสอบมาตรฐานควบคุมการระบายน้ำทิ้งตามข้อ ๕ ให้เป็น ดังต่อไปนี้

๙.๑ ให้เก็บในจุดระบายทิ้งลงสู่แหล่งน้ำสาธารณะหรือออกสู่สิ่งแวดล้อมหรือจุดอื่นที่สามารถใช้เป็นตัวแทนของน้ำทิ้งที่ระบายออกจากอาคาร ในกรณีมีการระบายทิ้งหลายจุดให้เก็บทุกจุด

๙.๒ วิธีการเก็บตัวอย่างน้ำทิ้ง ณ จุดเก็บตัวอย่างตามข้อ ๙.๑ ให้เก็บแบบจ้วง (Grab Sampling)

ข้อ ๑๐ ประกาศนี้ให้ใช้บังคับตั้งแต่วันถัดจากวันประกาศในราชกิจจานุเบกษาเป็นต้นไป

ประกาศ ณ วันที่ ๒๘ มิถุนายน พ.ศ. ๒๕๖๗
พลตำรวจเอก พัชรวาท วงษ์สุวรรณ
รัฐมนตรีว่าการกระทรวงทรัพยากรธรรมชาติและสิ่งแวดล้อม

เอกสารแนบที่ 3
หนังสือเห็นชอบพร้อมมาตรการ

ที่ ทส ๑๐๐๙.๒/๑๓๖๑๕.๒

สำนักงานนโยบายและแผน
ทรัพยากรธรรมชาติและสิ่งแวดล้อม
ถนนพระรามที่ ๖ แขวงสามเสนใน
เขตพญาไท กรุงเทพฯ ๑๐๔๐๐

๕ พฤศจิกายน ๒๕๕๙

เรื่อง ผลการพิจารณารายงานผลกระทบสิ่งแวดล้อมเบื้องต้น โครงการ โรงแรม ฮ็อป อินน์ หัวหิน ของบริษัท เอราวัณ ฮ็อป อินน์ จำกัด

เรียน ผู้ว่าราชการจังหวัดประจวบคีรีขันธ์

อ้างถึง หนังสือจังหวัดประจวบคีรีขันธ์ ด่วนที่สุด ที่ ปข ๐๐๑๓/๑๙๐๖๗ ลงวันที่ ๒๖ ตุลาคม ๒๕๕๙

สิ่งที่ส่งมาด้วย สรุปมาตรการป้องกันและแก้ไขผลกระทบสิ่งแวดล้อม และมาตรการติดตามตรวจสอบผลกระทบสิ่งแวดล้อมที่โครงการโรงแรม ฮ็อป อินน์ หัวหิน ของบริษัท เอราวัณ ฮ็อป อินน์ จำกัด ต้องยึดถือปฏิบัติอย่างเคร่งครัด

ตามหนังสือที่อ้างถึง จังหวัดประจวบคีรีขันธ์ ได้แจ้งมติคณะกรรมการผู้ชำนาญการพิจารณารายงานผลกระทบสิ่งแวดล้อมเบื้องต้นและรายงานการวิเคราะห์ผลกระทบสิ่งแวดล้อม ในเขตพื้นที่คุ้มครองสิ่งแวดล้อมจังหวัดประจวบคีรีขันธ์ ในการประชุมครั้งที่ ๔/๒๕๕๙ เมื่อวันที่ ๑๔ มิถุนายน ๒๕๕๙ ซึ่งมีมติให้ความเห็นชอบรายงานผลกระทบสิ่งแวดล้อมเบื้องต้น โครงการ โรงแรม ฮ็อป อินน์ หัวหิน ของบริษัท เอราวัณ ฮ็อป อินน์ จำกัด ตั้งอยู่ที่ ซอยหัวหิน ๕๑ ตำบลหัวหิน อำเภอหัวหิน จังหวัดประจวบคีรีขันธ์ เป็นโครงการประเภทโรงแรม มีห้องพักจำนวน ๗๙ ห้อง ขนาดพื้นที่โครงการ ๑-๓-๙๐ ไร่ หรือ ๓,๑๖๐ ตารางเมตร ประกอบด้วย อาคารโรงแรม ความสูง ๗ ชั้น จำนวน ๑ อาคาร พร้อมทั้งสรุปมาตรการป้องกันและแก้ไขผลกระทบสิ่งแวดล้อม และมาตรการติดตามตรวจสอบผลกระทบสิ่งแวดล้อมที่โครงการโรงแรม ฮ็อป อินน์ หัวหิน ของบริษัท เอราวัณ ฮ็อป อินน์ จำกัด ต้องยึดถือปฏิบัติอย่างเคร่งครัด ความละเอียดดังแจ้งแล้ว นั้น

สำนักงานนโยบายและแผนทรัพยากรธรรมชาติและสิ่งแวดล้อม รับทราบการแจ้งมติคณะกรรมการผู้ชำนาญการพิจารณารายงานผลกระทบสิ่งแวดล้อมเบื้องต้นและรายงานการวิเคราะห์ผลกระทบสิ่งแวดล้อมในเขตพื้นที่คุ้มครองสิ่งแวดล้อมจังหวัดประจวบคีรีขันธ์ ซึ่งให้ความเห็นชอบรายงานผลกระทบสิ่งแวดล้อมเบื้องต้น โครงการ โรงแรม ฮ็อป อินน์ หัวหิน ของบริษัท เอราวัณ ฮ็อป อินน์ จำกัด พร้อมทั้งสรุปมาตรการป้องกันและแก้ไขผลกระทบสิ่งแวดล้อม และมาตรการติดตามตรวจสอบผลกระทบสิ่งแวดล้อมที่โครงการโรงแรม ฮ็อป อินน์ หัวหิน ของบริษัท เอราวัณ ฮ็อป อินน์ จำกัด ต้องยึดถือปฏิบัติอย่างเคร่งครัด รายละเอียดตามสิ่งที่ส่งมาด้วย ทั้งนี้ ตามมาตรา ๕๐ วรรคสอง แห่งพระราชบัญญัติส่งเสริมและรักษาคุณภาพสิ่งแวดล้อมแห่งชาติ พ.ศ. ๒๕๓๕ กำหนดไว้ว่า เมื่อคณะกรรมการผู้ชำนาญการ ได้ให้ความเห็นชอบในรายงานการวิเคราะห์

ผลกระทบ...

ผลกระทบสิ่งแวดล้อมตามมาตรา ๔๙ แล้ว ให้เจ้าหน้าที่ซึ่งมีอำนาจตามกฎหมายในการพิจารณาสั่งอนุญาตหรือต่ออายุใบอนุญาตนำมาตรการตามที่เสนอไว้ในรายงานการวิเคราะห์ผลกระทบสิ่งแวดล้อมไปกำหนดเป็นเงื่อนไขในการสั่งอนุญาตหรือต่ออายุใบอนุญาต โดยให้ถือว่าเป็นเงื่อนไขที่กำหนดตามกฎหมายในเรื่องนั้นด้วย อย่างไรก็ตาม ก่อนที่จะมีการอนุมัติหรืออนุญาต ขอให้จังหวัดประจวบคีรีขันธ์พิจารณากฎหมายอื่นๆ ที่เกี่ยวข้องกับด้านสิ่งแวดล้อม ที่อยู่ในอำนาจหน้าที่ของจังหวัดประจวบคีรีขันธ์เพิ่มเติมด้วย

จึงเรียนมาเพื่อโปรดพิจารณาดำเนินการต่อไป

ขอแสดงความนับถือ

(นางอัษฎาพร ไกรพานนท์)
รองเลขาธิการฯ รักษาราชการแทน
เลขาธิการสำนักงานนโยบายและแผนทรัพยากรธรรมชาติและสิ่งแวดล้อม

สำนักวิเคราะห์ผลกระทบสิ่งแวดล้อม
โทรศัพท์ ๐ ๒๒๖๕ ๖๕๐๐ ต่อ ๖๗๙๑
โทรสาร ๐ ๒๒๖๕ ๖๖๑๖

ตารางที่ 2 (ต่อ 4)

ผลกระทบสิ่งแวดล้อม	สถานที่ตรวจวัด	ดัชนีตรวจวัด	ความถี่	งบประมาณ	ผู้รับผิดชอบ
<u>ช่วงเปิดดำเนินการ</u> 1. ภูมิประเทศ	- พื้นที่โครงการ	- ตรวจสอบการเจริญเติบโตของต้นไม้ ไม้พุ่ม ไม้คลุมดินที่ปลูกในโครงการ	- ทุก 1 เดือน ตลอดระยะเวลาเปิดดำเนินการ	- อยู่ในงบดำเนินการ	- บริษัท เอราวัณ ฮ็อป อินน์ จำกัด
2. ดินและการชะล้างพังทลาย	- พื้นที่โครงการ	- การเจริญเติบโตของต้นไม้	- ทุก 1 เดือน ตลอดระยะเวลาเปิดดำเนินการ	- อยู่ในงบดำเนินการ	- บริษัท เอราวัณ ฮ็อป อินน์ จำกัด
3. คุณภาพอากาศ	- พื้นที่โครงการ	- ตรวจสอบการเจริญเติบโตของต้นไม้ ไม้พุ่ม ไม้คลุมดินที่ปลูกในโครงการ	- ทุก 1 เดือน ตลอดระยะเวลาเปิดดำเนินการ	- อยู่ในงบดำเนินการ	- บริษัท เอราวัณ ฮ็อป อินน์ จำกัด
4. การบดบังแสงแดดและทิศทางลม	- พื้นที่โครงการ	- เรื่องร้องเรียน - ชดเชยค่าเสียหาย	- ทุกวันจนถึง 2 ปี หลังเปิดดำเนินการ - ทันทีที่ได้รับเรื่องร้องเรียน	- อยู่ในงบดำเนินการ	- บริษัท เอราวัณ ฮ็อป อินน์ จำกัด
5. ทรัพยากรน้ำและการบำบัดน้ำเสีย	1. ระบบบำบัดน้ำเสียแต่ละแห่ง	- ประสิทธิภาพในการทำงานของระบบบำบัดน้ำเสียแต่ละแห่ง	- ปีที่ 1 จำนวน 1 ครั้ง - ปีที่ 2 ทุก 6 เดือน - ปีต่อไปทุก 4 เดือน ตลอดระยะเวลาเปิดดำเนินการ	- อยู่ในงบดำเนินการ	- บริษัท เอราวัณ ฮ็อป อินน์ จำกัด
	2. บ่อตรวจคุณภาพทิ้งหลังผ่านระบบบำบัดน้ำเสียแต่ละแห่ง และบ่อตรวจคุณภาพน้ำรวม	- pH - BOD	- ทุก 1 เดือน ตลอดระยะเวลาเปิดดำเนินการ	- ครั้งละ 3,000 บาท	- บริษัท เอราวัณ ฮ็อป อินน์ จำกัด

ตารางที่ 2 (ต่อ 5)

ผลกระทบสิ่งแวดล้อม	สถานที่ตรวจวัด	ดัชนีตรวจวัด	ความถี่	งบประมาณ	ผู้รับผิดชอบ
		- Fecal Coliform Bacteria - Fat, Oil and Grease - Nitrogen (TKN) - Sulfide			
6. การใช้น้ำ	1. วาล์ว เครื่องสูบน้ำ	- ความสามารถด้านวิศวกรรมประปา	- ปีที่ 1 จำนวน 1 ครั้ง - ปีที่ 2 ทุก 6 เดือน - ปีต่อไปทุก 4 เดือน ตลอดระยะเวลาเปิดดำเนินการ	- อยู่ในงบดำเนินการ	- บริษัท เอราวัณ ฮ็อป อินน์ จำกัด
	2. ท่อประปา	- ความสามารถด้านวิศวกรรมประปา (การรั่วซึมหรือแตก)	- ปีที่ 1 จำนวน 1 ครั้ง - ปีต่อไปทุก 6 เดือน ตลอดระยะเวลาเปิดดำเนินการ	- อยู่ในงบดำเนินการ	- บริษัท เอราวัณ ฮ็อป อินน์ จำกัด
	3. ถังเก็บน้ำสำรองใช้ทุกแห่ง	- ความสะอาดของถังเก็บน้ำ - คลอรีนอิสระ	- ทุก 6 เดือน ตลอดระยะเวลาเปิดดำเนินการ - หลังจากล้างถังเก็บน้ำ ตลอดระยะเวลาเปิดดำเนินการ	- อยู่ในงบดำเนินการ	- บริษัท เอราวัณ ฮ็อป อินน์ จำกัด
7. การระบายน้ำและการป้องกันน้ำท่วม	1. ท่อระบายน้ำ บ่อพักน้ำและบ่อพักน้ำสุดท้าย	- ขยะหรือเศษใบไม้ที่อุดตันในท่อและบ่อพักน้ำ	- ทุก 3 เดือน ตลอดระยะเวลาเปิดดำเนินการ	- อยู่ในงบดำเนินการ	- บริษัท เอราวัณ ฮ็อป อินน์ จำกัด
	2. ท่อระบายน้ำ บ่อพักน้ำและบ่อน้ำสุดท้ายภายในโครงการ	- ปริมาณตะกอนในบ่อพักน้ำและท่อระบายน้ำ	- ทุก 6 เดือน ตลอดระยะเวลาเปิดดำเนินการ	- อยู่ในงบดำเนินการ	- บริษัท เอราวัณ ฮ็อป อินน์ จำกัด
	3. ตรวจสอบสภาพท่อระบายน้ำและน้ำบ่อพักน้ำ	- สภาพการใช้งาน	- ทุก 3 เดือน ตลอดระยะเวลา	- อยู่ในงบดำเนินการ	- บริษัท เอราวัณ ฮ็อป อินน์ จำกัด

ตารางที่ 2 (ต่อ 6)

ผลกระทบสิ่งแวดล้อม	สถานที่ตรวจวัด	ดัชนีตรวจวัด	ความถี่	งบประมาณ	ผู้รับผิดชอบ
8. การจัดการมูลฝอย	1. ถังรองรับมูลฝอยในห้องพักและบริเวณต่างๆ ในโครงการ	- สภาพการใช้งาน	- ทุก 1 สัปดาห์ ตลอดระยะเวลาเปิดดำเนินการ	- อยู่ในงบดำเนินการ	- บริษัท เอราวัณ ฮ็อป อินน์ จำกัด
	2. ถังรองรับมูลฝอยในห้องพักและห้องพักมูลฝอยรวม	- ตรวจสอบไม่ให้มีมูลฝอยตกค้าง	- ทุกวัน ตลอดระยะเวลาเปิดดำเนินการ	- อยู่ในงบดำเนินการ	- บริษัท เอราวัณ ฮ็อป อินน์ จำกัด
	3. ถังรองรับมูลฝอย และห้องพักมูลฝอยรวม	- ความสะอาด	- ทุกครั้งหลังจากที่มีการเก็บขนเรียบร้อยแล้ว ตลอดระยะเวลาเปิดดำเนินการ	- อยู่ในงบดำเนินการ	- บริษัท เอราวัณ ฮ็อป อินน์ จำกัด
9. ไฟฟ้าและพลังงาน	1. ไฟฟ้าส่องสว่างทางจราจร ที่จอดรถ ถนน และทางเข้า-ออกโครงการ	- สภาพการใช้งานของไฟส่องสว่าง	- ทุก 1 เดือน ตลอดระยะเวลาเปิดดำเนินการ	- อยู่ในงบดำเนินการ	- บริษัท เอราวัณ ฮ็อป อินน์ จำกัด
	2. อุปกรณ์ สายไฟฟ้า และหม้อแปลงไฟฟ้าในโครงการ	- สภาพการใช้งานของอุปกรณ์และสายไฟฟ้า	- ทุก 1 สัปดาห์ ตลอดระยะเวลาเปิดดำเนินการ	- อยู่ในงบดำเนินการ	- บริษัท เอราวัณ ฮ็อป อินน์ จำกัด
	3. ระบบปรับอากาศ	- การล้างและทำความสะอาดเครื่องปรับอากาศ	- ทุก 6 เดือน ตลอดระยะเวลาการเปิดดำเนินการ	- อยู่ในงบดำเนินการ	- บริษัท เอราวัณ ฮ็อป อินน์ จำกัด
10. การคมนาคม/การจราจร	1. บริเวณที่จอดรถ ถนน และทางเข้า-ออกโครงการ	- สภาพการใช้งานของไฟส่องสว่าง	- ทุก 1 เดือน ตลอดระยะเวลาเปิดดำเนินการ	- อยู่ในงบดำเนินการ	- บริษัท เอราวัณ ฮ็อป อินน์ จำกัด
	2. สัญญาณจราจร และป้ายแสดงทางเข้า - ออก	- สภาพการใช้งานของป้ายสัญญาณจราจร	- ทุก 1 เดือน ตลอดระยะเวลาเปิดดำเนินการ	- อยู่ในงบดำเนินการ	- บริษัท เอราวัณ ฮ็อป อินน์ จำกัด

ตารางที่ 2 (ต่อ 7)

ผลกระทบสิ่งแวดล้อม	สถานที่ตรวจวัด	ดัชนีตรวจวัด	ความถี่	งบประมาณ	ผู้รับผิดชอบ
12. การป้องกันอัคคีภัย	1. แต่ละชั้นของอาคาร	- ประสิทธิภาพของอุปกรณ์ป้องกันอัคคีภัย	- ทุก 1 เดือน ตลอดระยะเวลาเปิดดำเนินการ	- อยู่ในงบดำเนินการ	- บริษัท เอราวัณ ฮ็อป อินน์ จำกัด
	2. บริเวณจุดรวมพลและสำนักงานของโครงการ	- รายงานแผนการฝึกซ้อมดับเพลิงร่วมกับสถานีดับเพลิงในท้องที่	- ปีละ 2 ครั้ง ตลอดระยะเวลาเปิดดำเนินการ	- อยู่ในงบดำเนินการ	- บริษัท เอราวัณ ฮ็อป อินน์ จำกัด

หมายเหตุ : ผู้รับผิดชอบ คือ บริษัท เอราวัณ ฮ็อป อินน์ จำกัด ตลอดระยะเวลาดำเนินการ เบอร์โทรศัพท์ 02-2574588 ต่อ 801

: หน่วยงานที่ต้องจัดส่งรายงานผลการปฏิบัติตามมาตรการป้องกันและแก้ไขผลกระทบสิ่งแวดล้อมและมาตรการติดตามตรวจสอบผลกระทบสิ่งแวดล้อม ได้แก่

1. เทศบาลตำบลเมืองหัวหิน
2. สำนักงานทรัพยากรธรรมชาติและสิ่งแวดล้อมจังหวัดประจวบคีรีขันธ์
3. จังหวัดประจวบคีรีขันธ์
4. สำนักงานนโยบายและแผนทรัพยากรธรรมชาติและสิ่งแวดล้อม

เอกสารแนบที่ 4

ผลการติดตามคุณภาพสิ่งแวดล้อมและแบบบันทึก ทส.1/2

บริษัท บีเค เนเจอร์ ทอรัส จำกัด
BK Nature Taurus Co., Ltd.
ที่อยู่ : 59/386 หมู่ที่ 4 ตำบลกะทู้ อำเภอกะทู้ จังหวัดภูเก็ต 83120 โทร: 076 623955, 062 059 2888, 062 059 4888 โทรสาร: 076 619965
Address: 59/386 Village No.4 Kathu Sub-district, Kathu District, Phuket, 83120 Tel: 076 623955, 062 059 2888, 062 059 4888 Fax: 076 619965
เลขที่ผู้เสียภาษี (Tax ID.): 0835561013613 E-mail: bknature.t@gmail.com

Analysis Report

หมายเลขรายงาน (Report No.) : w-121/68
ทะเบียนห้องปฏิบัติการวิเคราะห์ เลขที่ ว-290

ชื่อผู้ใช้บริการ (Customer) : บริษัท เอราวัณ ฮ็อป ซินน์ จำกัด
ที่อยู่ (Address) : เลขที่ 2 ถนนสุขุมวิท แขวงคลองเตย เขตคลองเตย กรุงเทพฯ 10110
โทร (Tel.) : 022574588 ต่อ 853 โทรสาร (Fax) : -

สถานที่เก็บตัวอย่าง (Sampling Source) : โรงแรม ฮ็อป ซินน์ หัวหิน เลขที่ 6/4 ถนนหัวหิน 51 ตำบลหัวหิน อำเภอหัวหิน ประจวบคีรีขันธ์ 77110
วันที่เก็บตัวอย่าง (Sampling Date) : 24/01/2025 วิธีเก็บตัวอย่าง (Sampling Method) : Grab sampling
วันที่รับตัวอย่าง (Received Date) : 25/01/2025 ผู้เก็บตัวอย่าง (Sampling By) : พัชริดา เกษามา [1]
วันที่ทดสอบ (Testing Date) : 25-30/01/2025
วันที่รายงานผล (Result Date) : 31/01/2025

รายการทดสอบ (Parameter)	หน่วย (Unit)	วิธีทดสอบ (Method of Analysis) [1]	ผลการทดสอบ (Result)		มาตรฐาน (Standard) [2]
รหัสตัวอย่าง (Analysis No.)			250125/1		
ชื่อตัวอย่าง (Sample Name)			น้ำออกระบบบำบัด		น้ำทิ้งอาคาร
ประเภทตัวอย่าง (Sample Description)			น้ำเสีย		ประเภท ข
เวลาเก็บตัวอย่าง (Sampling Time)			12.00 น.		
ลักษณะตัวอย่าง (Sample Condition)			เหลืองขุ่น มีตะกอน มีกลิ่นเหม็น		
กรด-เบส (pH) at 25 °C	-	Electrometric Method part 4500-H^+ B	7.3		5.0-9.0
บีโอดี (BOD)	mg/L	Azide Modification part 4500-O C/ 5-Days BOD Test part 5210B	41.5 [3]		≤30
ของแข็งแขวนลอยทั้งหมด (Total Suspended Solids)	mg/L	Dried at 103 -105 °C part 2540D	32.0		≤40
ของแข็งละลายน้ำทั้งหมด (Total Dissolved Solids)	mg/L	Dried at 180 °C part 2540C	302		≤1,000
ไนโตรเจน ทีเคเอ็น (Nitrogen, TKN)	mg/L	Macro-Kjeldahl part 4500-N_{org}B	27.8		≤35
ซัลไฟด์ (Sulfide) [3][6]	mg/L	Iodometric part 4500-S^{2-} F	0.27		≤1.0
ไขมันและน้ำมัน (Fat, Oil & Grease) [3][6]	mg/L	Partition & Gravimetric part 5520B	5.3		≤20

รายละเอียดเพิ่มเติม (Additional details) .
[1] Standard Methods for the Examination of Water and Wastewater, APHA, AWWA, WEF 23rd Edition 2017
[2] ประกาศกระทรวงทรัพยากรธรรมชาติและสิ่งแวดล้อม เรื่อง กำหนดมาตรฐานควบคุมการระบายน้ำทิ้งจากอาคารบางประเภทและบางขนาด พ.ศ.2567

บริษัท บีเค เนเจอร์ ทอรัส จำกัด
BK Nature Taurus Co., Ltd.
ที่อยู่ : 59/386 หมู่ที่ 4 ตำบลกะทู้ อำเภอกะทู้ จังหวัดภูเก็ต 83120 โทร: 076 623955, 062 059 2888, 062 059 4888 โทรสาร: 076 619965
Address: 59/386 Village No.4 Kathu Sub-district, Kathu District, Phuket, 83120 Tel: 076 623955, 062 059 2888, 062 059 4888 Fax: 076 619965
เลขที่ผู้เสียภาษี (Tax ID.): 0835561013613 E-mail: bknature.t@gmail.com

Analysis Report

หมายเลขรายงาน (Report No.) : w-121/68

ชื่อผู้ใช้บริการ (Customer) : บริษัท เอราวัณ ฮ็อป ซินน์ จำกัด
ที่อยู่ (Address) : เลขที่ 2 ถนนสุขุมวิท แขวงคลองเตย เขตคลองเตย กรุงเทพฯ 10110
โทร (Tel.) : 022574588 ต่อ 853 โทรสาร (Fax) : -

สถานที่เก็บตัวอย่าง (Sampling Source) : โรงแรม ฮ็อป ซินน์ หัวหิน เลขที่ 6/4 ถนนหัวหิน 51 ตำบลหัวหิน อำเภอหัวหิน ประจวบคีรีขันธ์ 77110
วันที่เก็บตัวอย่าง (Sampling Date) : 24/01/2025 วิธีเก็บตัวอย่าง (Sampling Method) : Grab sampling
วันที่รับตัวอย่าง (Received Date) : 25/01/2025 ผู้เก็บตัวอย่าง (Sampling By) : พัชริดา เกษามา [1]
วันที่ทดสอบ (Testing Date) : 27-28/01/2025
วันที่รายงานผล (Result Date) : 31/01/2025

รายการทดสอบ (Parameter)	หน่วย (Unit)	วิธีทดสอบ (Method of Analysis) [1]	ผลการทดสอบ (Result)		มาตรฐาน (Standard) [2]
รหัสตัวอย่าง (Analysis No.)			250125/1		
ชื่อตัวอย่าง (Sample Name)			น้ำออกระบบบำบัด		น้ำทิ้งอาคาร
ประเภทตัวอย่าง (Sample Description)			น้ำเสีย		ประเภท ข
เวลาเก็บตัวอย่าง (Sampling Time)			12.00 น.		
ลักษณะตัวอย่าง (Sample Condition)			เหลืองขุ่น มีตะกอน มีกลิ่นเหม็น		
การจมตัวของตะกอน (Settleable Solids) [3][6]	mL/L	Gravimetric part 2540F	0.20		-
โคลิฟอร์มทั้งหมด (Total Coliform) [3][6]	MPN/100 mL	Multiple-Tube Fermentation Test part 9221 A - E	6,800		-

รายละเอียดเพิ่มเติม (Additional details) .
[1] Standard Methods for the Examination of Water and Wastewater, APHA, AWWA, WEF 23rd Edition 2017
[2] ประกาศกระทรวงทรัพยากรธรรมชาติและสิ่งแวดล้อม เรื่อง กำหนดมาตรฐานควบคุมการระบายน้ำทิ้งจากอาคารบางประเภทและบางขนาด พ.ศ.2567
ประกาศในราชกิจจานุเบกษาเล่มที่ 141 ตอนพิเศษ 233ง วันที่ 27 พฤษภาคม 2567
[3] Not TISI Accredited
[4] ทดสอบโดยห้องปฏิบัติการทดสอบรับเหมาช่วง (Analyzed by Subcontractor)
[5] ค่าความไม่แน่นอนในการวัด
[6] Not Department of Industrial Works Accredited
- หมายถึง ไม่ได้ระบุเกณฑ์การยอมรับสูงสุด

บริษัท บีเค เนเจอร์ ทอรัส จำกัด
BK Nature Taurus Co., Ltd.
ที่อยู่ : 59/386 หมู่ที่ 4 ตำบลกะทู้ อำเภอกะทู้ จังหวัดภูเก็ต 83120 โทร: 076 623955, 062 059 2888, 062 059 4888 โทรสาร: 076 619965
Address: 59/386 Village No.4 Kathu Sub-district, Kathu District, Phuket, 83120 Tel: 076 623955, 062 059 2888, 062 059 4888 Fax: 076 619965
เลขที่ผู้เสียภาษี (Tax ID.): 0835561013613 E-mail: bknature.t@gmail.com

Analysis Report

หมายเลขรายงาน (Report No.) : w-250/68
ทะเบียนห้องปฏิบัติการวิเคราะห์ เลขที่ ว-290

ชื่อผู้ใช้บริการ (Customer) : บริษัท เซราวัณ ฮีอบ อินน์ จำกัด
ที่อยู่ (Address) : เลขที่ 2 ถนนสุขุมวิท แขวงคลองเตย เขตคลองเตย กรุงเทพฯ 10110
โทร (Tel.) : 022574588 ต่อ 853 โทรสาร (Fax) : -

สถานที่เก็บตัวอย่าง (Sampling Source) : โรงแรม ฮีอบ อินน์ หัวหิน เลขที่ 6/4 ถนนหัวหิน 51 ตำบลหัวหิน อำเภอหัวหิน ประจวบคีรีขันธ์ 77110
วันที่เก็บตัวอย่าง (Sampling Date) : 13/02/2025 วิธีเก็บตัวอย่าง (Sampling Method) : Grab sampling
วันที่รับตัวอย่าง (Received Date) : 14/02/2025 ผู้เก็บตัวอย่าง (Sampling By) : พัชริดา เกษามา [*]
วันที่ทดสอบ (Testing Date) : 14-19/02/2025
วันที่รายงานผล (Result Date) : 20/02/2025

รายการทดสอบ (Parameter)	หน่วย (Unit)	วิธีทดสอบ (Method of Analysis) [1]	ผลการทดสอบ (Result)	มาตรฐาน (Standard) [2]
รหัสตัวอย่าง (Analysis No.)			250214/19	
ชื่อตัวอย่าง (Sample Name)			น้ำออกระบบบำบัด	น้ำทิ้งอาคาร
ประเภทตัวอย่าง (Sample Description)			น้ำเสีย	ประเภท ข
เวลาเก็บตัวอย่าง (Sampling Time)			11.38 น.	
ลักษณะตัวอย่าง (Sample Condition)			เหลืองขุ่น มีตะกอน มีกลิ่นเหม็น	
กรด-เบส (pH) at 25 °C	-	Electrometric Method part 4500-H^+ B	6.8	5.0-9.0
บีโอดี (BOD)	mg/L	Azide Modification part 4500-O C/ 5-Days BOD Test part 5210B	34.0 [5]	≤30
ของแข็งแขวนลอยทั้งหมด (Total Suspended Solids)	mg/L	Dried at 103 -105 °C part 2540D	21.9	≤40
ของแข็งละลายน้ำทั้งหมด (Total Dissolved Solids)	mg/L	Dried at 180 °C part 2540C	314	≤1,000
ไนโตรเจน ทีเคเอ็น (Nitrogen, TKN)	mg/L	Macro-Kjeldahl part 4500-N_{org}B	25.2	≤35
ซัลไฟด์ (Sulfide) [3][6]	mg/L	Iodometric part 4500-S^{2-} F	1.3	≤1.0
ไขมันและน้ำมัน (Fat, Oil & Grease) [3][6]	mg/L	Partition & Gravimetric part 5520B	6.0	≤20

รายละเอียดเพิ่มเติม (Additional details) :
[1] Standard Methods for the Examination of Water and Wastewater, APHA, AWWA, WEF 23rd Edition 2017
[2] ประกาศกระทรวงทรัพยากรธรรมชาติและสิ่งแวดล้อม เรื่อง กำหนดมาตรฐานควบคุมการระบายน้ำทิ้งจากอาคารบางประเภทและบางขนาด พ.ศ.2567

บริษัท บีเค เนเจอร์ ทอรัส จำกัด
BK Nature Taurus Co., Ltd.
ที่อยู่ : 59/386 หมู่ที่ 4 ตำบลกะทู้ อำเภอกะทู้ จังหวัดภูเก็ต 83120 โทร: 076 623955, 062 059 2888, 062 059 4888 โทรสาร: 076 619965
Address: 59/386 Village No.4 Kathu Sub-district, Kathu District, Phuket, 83120 Tel: 076 623955, 062 059 2888, 062 059 4888 Fax: 076 619965
เลขที่ผู้เสียภาษี (Tax ID.): 0835561013613 E-mail: bknature.t@gmail.com

Analysis Report

หมายเลขรายงาน (Report No.) : w-250/68

ชื่อผู้ใช้บริการ (Customer) : บริษัท เซราวัณ ฮีอบ อินน์ จำกัด
ที่อยู่ (Address) : เลขที่ 2 ถนนสุขุมวิท แขวงคลองเตย เขตคลองเตย กรุงเทพฯ 10110
โทร (Tel.) : 022574588 ต่อ 853 โทรสาร (Fax) :

สถานที่เก็บตัวอย่าง (Sampling Source) : โรงแรม ฮีอบ อินน์ หัวหิน เลขที่ 6/4 ถนนหัวหิน 51 ตำบลหัวหิน อำเภอหัวหิน ประจวบคีรีขันธ์ 77110
วันที่เก็บตัวอย่าง (Sampling Date) : 13/02/2025 วิธีเก็บตัวอย่าง (Sampling Method) : Grab sampling
วันที่รับตัวอย่าง (Received Date) : 14/02/2025 ผู้เก็บตัวอย่าง (Sampling By) : พัชริดา เกษามา [*]
วันที่ทดสอบ (Testing Date) : 27-28/02/2025
วันที่รายงานผล (Result Date) : 20/02/2025

รายการทดสอบ (Parameter)	หน่วย (Unit)	วิธีทดสอบ (Method of Analysis) [1]	ผลการทดสอบ (Result)	มาตรฐาน (Standard) [2]
รหัสตัวอย่าง (Analysis No.)			250214/19	
ชื่อตัวอย่าง (Sample Name)			น้ำออกระบบบำบัด	น้ำทิ้งอาคาร
ประเภทตัวอย่าง (Sample Description)			น้ำเสีย	ประเภท ข
เวลาเก็บตัวอย่าง (Sampling Time)			11.38 น.	
ลักษณะตัวอย่าง (Sample Condition)			เหลืองขุ่น มีตะกอน มีกลิ่นเหม็น	
การจมตัวของตะกอน (Settleable Solids) [3][6]	mL/L	Gravimetric part 2540F	0.10	-
โคลิฟอร์มทั้งหมด (Total Coliform) [3][6]	MPN/100 mL	Multiple-Tube Fermentation Test part 9221 A - E	6,100	-

รายละเอียดเพิ่มเติม (Additional details) :
[1] Standard Methods for the Examination of Water and Wastewater, APHA, AWWA, WEF 23rd Edition 2017
[2] ประกาศกระทรวงทรัพยากรธรรมชาติและสิ่งแวดล้อม เรื่อง กำหนดมาตรฐานควบคุมการระบายน้ำทิ้งจากอาคารบางประเภทและบางขนาด พ.ศ.2567
ประกาศในราชกิจจานุเบกษาเล่มที่ 141 ตอนพิเศษ 233ง วันที่ 27 สิงหาคม 2567
[3] Not TISI Accredited
[4] ทดสอบโดยห้องปฏิบัติการทดสอบรับเหมาช่วง (Analyzed by Subcontractor)
[5] ค่าความไม่แน่นอนในการวัด
[6] Not Department of Industrial Works Accredited
- หมายถึง ไม่ได้ระบุเกณฑ์การยอมรับสูงสุด

บริษัท บีเค เนเจอร์ ทอรัส จำกัด
BK Nature Taurus Co., Ltd.
ที่อยู่ : 59/386 หมู่ที่ 4 ตำบลกะทู้ อำเภอกะทู้ จังหวัดภูเก็ต 83120 โทร: 076 623955, 062 059 2888, 062 059 4888 โทรสาร: 076 619965
Address: 59/386 Village No.4 Kathu Sub-district, Kathu District, Phuket, 83120 Tel: 076 623955, 062 059 2888, 062 059 4888 Fax: 076 619965
เลขที่ผู้เสียภาษี (Tax ID.): 0835561013613 E-mail: bknature.t@gmail.com

Analysis Report

หมายเลขรายงาน (Report No.) : w-512/68
ทะเบียนห้องปฏิบัติการวิเคราะห์ เลขที่ 3-290

ชื่อผู้ใช้บริการ (Customer) : บริษัท เซราวัณ ฮือป ยินน์ จำกัด
ที่อยู่ (Address) : เลขที่ 2 ถนนสุขุมวิท แขวงคลองเตย เขตคลองเตย กรุงเทพฯ 10110
โทร (Tel.) : 022574588 ต่อ 853 โทรสาร (Fax) : -

สถานที่เก็บตัวอย่าง (Sampling Source) : โรงแรม ฮือป ยินน์ หัวหิน เลขที่ 6/4 ถนนหัวหิน 51 ตำบลหัวหิน อำเภอหัวหิน ประจวบคีรีขันธ์ 77110
วันที่เก็บตัวอย่าง (Sampling Date) : 23/03/2025 วิธีเก็บตัวอย่าง (Sampling Method) : Grab sampling
วันที่รับตัวอย่าง (Received Date) : 24/03/2025 ผู้เก็บตัวอย่าง (Sampling By) : พัชริดา เกษมา [1*]
วันที่ทดสอบ (Testing Date) : 24-31/03/2025
วันที่รายงานผล (Result Date) : 01/04/2025

รายการทดสอบ (Parameter)	หน่วย (Unit)	วิธีทดสอบ (Method of Analysis) [1]	ผลการทดสอบ (Result)	มาตรฐาน (Standard) [2]
รหัสตัวอย่าง (Analysis No.)			250324/18	
ชื่อตัวอย่าง (Sample Name)			น้ำออกระบบบำบัด	น้ำทิ้งอาคาร
ประเภทตัวอย่าง (Sample Description)			น้ำเสีย	ประเภท ข
เวลาเก็บตัวอย่าง (Sampling Time)			12.55 น.	
ลักษณะตัวอย่าง (Sample Condition)			เหลืองใส มีตะกอนเล็กน้อย	
กรด-เบส (pH) at 25 °C	-	Electrometric Method part 4500-H^+ B	7.4	5.0-9.0
บีโอดี (BOD)	mg/L	Azide Modification part 4500-O C/ 5-Days BOD Test part 5210B	38.0 [3]	≤30
ของแข็งแขวนลอยทั้งหมด (Total Suspended Solids)	mg/L	Dried at 103 -105 °C part 2540D	23.5	≤40
ของแข็งละลายน้ำทั้งหมด (Total Dissolved Solids)	mg/L	Dried at 180 °C part 2540C	474	≤1,000
ไนโตรเจน ทีเคเอ็น (Nitrogen, TKN)	mg/L	Macro-Kjeldahl part 4500-N_{org}B	25.0	≤35
ซัลไฟด์ (Sulfide) [3][4]	mg/L	Iodometric part 4500-S^{2-} F	0.27	≤1.0
ไขมันและน้ำมัน (Fat, Oil & Grease) [3][6]	mg/L	Partition & Gravimetric part 5520B	3.3	≤20

รายละเอียดเพิ่มเติม (Additional details) :
[1] Standard Methods for the Examination of Water and Wastewater, APHA, AWWA, WEF 23rd Edition 2017
[2] ประกาศกระทรวงทรัพยากรธรรมชาติและสิ่งแวดล้อม เรื่อง กำหนดมาตรฐานควบคุมการระบายน้ำทิ้งจากอาคารบางประเภทและบางขนาด พ.ศ.2567
ประกาศในราชกิจจานุเบกษาเล่มที่ 141 ตอนพิเศษ 233ง วันที่ 27 สิงหาคม 2567

บริษัท บีเค เนเจอร์ ทอรัส จำกัด
BK Nature Taurus Co., Ltd.
ที่อยู่ : 59/386 หมู่ที่ 4 ตำบลกะทู้ อำเภอกะทู้ จังหวัดภูเก็ต 83120 โทร: 076 623955, 062 059 2888, 062 059 4888 โทรสาร: 076 619965
Address: 59/386 Village No.4 Kathu Sub-district, Kathu District, Phuket, 83120 Tel: 076 623955, 062 059 2888, 062 059 4888 Fax: 076 619965
เลขที่ผู้เสียภาษี (Tax ID.): 0835561013613 E-mail: bknature.t@gmail.com

Analysis Report

หมายเลขรายงาน (Report No.) : w-512/68

ชื่อผู้ใช้บริการ (Customer) : บริษัท เซราวัณ ฮือป ยินน์ จำกัด
ที่อยู่ (Address) : เลขที่ 2 ถนนสุขุมวิท แขวงคลองเตย เขตคลองเตย กรุงเทพฯ 10110
โทร (Tel.) : 022574588 ต่อ 853 โทรสาร (Fax) : -

สถานที่เก็บตัวอย่าง (Sampling Source) : โรงแรม ฮือป ยินน์ หัวหิน เลขที่ 6/4 ถนนหัวหิน 51 ตำบลหัวหิน อำเภอหัวหิน ประจวบคีรีขันธ์ 77110
วันที่เก็บตัวอย่าง (Sampling Date) : 23/03/2025 วิธีเก็บตัวอย่าง (Sampling Method) : Grab sampling
วันที่รับตัวอย่าง (Received Date) : 24/03/2025 ผู้เก็บตัวอย่าง (Sampling By) : พัชริดา เกษมา [1*]
วันที่ทดสอบ (Testing Date) : 27-28/03/2025
วันที่รายงานผล (Result Date) : 01/04/2025

รายการทดสอบ (Parameter)	หน่วย (Unit)	วิธีทดสอบ (Method of Analysis) [1]	ผลการทดสอบ (Result)	มาตรฐาน (Standard) [2]
รหัสตัวอย่าง (Analysis No.)			250324/18	
ชื่อตัวอย่าง (Sample Name)			น้ำออกระบบบำบัด	น้ำทิ้งอาคาร
ประเภทตัวอย่าง (Sample Description)			น้ำเสีย	ประเภท ข
เวลาเก็บตัวอย่าง (Sampling Time)			12.55 น.	
ลักษณะตัวอย่าง (Sample Condition)			เหลืองใส มีตะกอนเล็กน้อย	
การจมตัวของตะกอน (Settleable Solids) [3][5]	mL/L	Gravimetric part 2540F	0.20	-
โคลิฟอร์มทั้งหมด (Total Coliform) [3][6]	MPN/100 mL	Multiple-Tube Fermentation Test part 9221 A - E	5,000	-

รายละเอียดเพิ่มเติม (Additional details) :
[1] Standard Methods for the Examination of Water and Wastewater, APHA, AWWA, WEF 23rd Edition 2017
[2] ประกาศกระทรวงทรัพยากรธรรมชาติและสิ่งแวดล้อม เรื่อง กำหนดมาตรฐานควบคุมการระบายน้ำทิ้งจากอาคารบางประเภทและบางขนาด พ.ศ.2567
ประกาศในราชกิจจานุเบกษาเล่มที่ 141 ตอนพิเศษ 233ง วันที่ 27 สิงหาคม 2567
[3] Not TISI Accredited
[4] ทดสอบโดยห้องปฏิบัติการทดสอบรับเหมาช่วง (Analyzed by Subcontractor)
[5] ค่าความไม่แน่นอนในการวัด
[6] Not Department of Industrial Works Accredited
- หมายถึง ไม่ได้ระบุเกณฑ์การยอมรับสูงสุด

บริษัท บีเค เนเจอร์ ทอรัส จำกัด
BK Nature Taurus Co., Ltd.
ที่อยู่ : 59/386 หมู่ที่ 4 ตำบลกะทู้ อำเภอกะทู้ จังหวัดภูเก็ต 83120 โทร. 076 623955, 062 059 2888, 062 059 4888 โทรสาร: 076 619965
Address: 59/386 Village No.4 Kathu Sub-district, Kathu District, Phuket, 83120 Tel: 076 623955, 062 059 2888, 062 059 4888 Fax: 076 619965
เลขที่ผู้เสียภาษี (Tax ID.): 0835561015613 E-mail: bknature.t@gmail.com

Analysis Report

หมายเลขรายงาน (Report No.) : w-598/68
ทะเบียนห้องปฏิบัติการวิเคราะห์ เลขที่ ว-290

ชื่อผู้ใช้บริการ (Customer) : บริษัท ล็อป ยินน์ โฮเต็ล จำกัด (มหาชน) (สำนักงานใหญ่)
ที่อยู่ (Address) : 2 ชั้น 5 อาคารเพลินจิต เซ็นเตอร์ ถนนสุขุมวิท แขวงคลองเตย เขตคลองเตย กรุงเทพฯ 10110
โทร (Tel.) : 022574588 ต่อ 853 โทรสาร (Fax) : -

สถานที่เก็บตัวอย่าง (Sampling Source) : โรงแรม ล็อป ยินน์ หัวหิน เลขที่ 6/4 ถนนหัวหิน 51 ตำบลหัวหิน อำเภอหัวหิน ประจวบคีรีขันธ์ 77110
วันที่เก็บตัวอย่าง (Sampling Date) : 06/04/2025 วิธีเก็บตัวอย่าง (Sampling Method) : Grab sampling
วันที่รับตัวอย่าง (Received Date) : 07/04/2025 ผู้เก็บตัวอย่าง (Sampling By) : พัชริดา เกษามา [*]
วันที่ทดสอบ (Testing Date) : 07-13/04/2025
วันที่รายงานผล (Result Date) : 14/04/2025

รายการทดสอบ (Parameter)	หน่วย (Unit)	วิธีทดสอบ (Method of Analysis) [1]	ผลการทดสอบ (Result)	มาตรฐาน (Standard) [2]
รหัสตัวอย่าง (Analysis No.)			250407/10	
ชื่อตัวอย่าง (Sample Name)			น้ำออกระบบบำบัด	น้ำทิ้งอาคาร
ประเภทตัวอย่าง (Sample Description)			น้ำเสีย	ประเภท ข
เวลาเก็บตัวอย่าง (Sampling Time)			10.05 น.	
ลักษณะตัวอย่าง (Sample Condition)			เหลืองขุ่น มีตะกอน มีกลิ่น	
กรด-เบส (pH) at 25 °C	-	Electrometric Method part 4500-H^+ B	7.4	5.0-9.0
บีโอดี (BOD)	mg/L	Azide Modification part 4500-O C/ 5-Days BOD Test part 5210B	29.0 [3]	≤30
ของแข็งแขวนลอยทั้งหมด (Total Suspended Solids)	mg/L	Dried at 103 -105 °C part 2540D	36.3	≤40
ของแข็งละลายน้ำทั้งหมด (Total Dissolved Solids)	mg/L	Dried at 180 °C part 2540C	326	≤1,000
ไนโตรเจน ทีเคเอ็น (Nitrogen, TKN)	mg/L	Macro-Kjeldahl part 4500-N_{org}B	29.8	≤35
ซัลไฟด์ (Sulfide) [3][6]	mg/L	Iodometric part 4500-S^{2-} F	0.13	≤1.0
ไขมันและน้ำมัน (Fat, Oil & Grease) [3][6]	mg/L	Partition & Gravimetric part 5520B	2.0	≤20

รายละเอียดเพิ่มเติม (Additional details) :
[1] Standard Methods for the Examination of Water and Wastewater, APHA, AWWA, WEF 23rd Edition 2017
[2] ประกาศกระทรวงทรัพยากรธรรมชาติและสิ่งแวดล้อม เรื่อง กำหนดมาตรฐานควบคุมการระบายน้ำทิ้งจากอาคารบางประเภทและบางขนาด พ.ศ.2567
ประกาศในราชกิจจานุเบกษาเล่มที่ 141 ตอนพิเศษ 233ง วันที่ 27 สิงหาคม 2567

บริษัท บีเค เนเจอร์ ทอรัส จำกัด
BK Nature Taurus Co., Ltd.
ที่อยู่ : 59/386 หมู่ที่ 4 ตำบลกะทู้ อำเภอกะทู้ จังหวัดภูเก็ต 83120 โทร. 076 623955, 062 059 2888, 062 059 4888 โทรสาร: 076 619965
Address: 59/386 Village No.4 Kathu Sub-district, Kathu District, Phuket, 83120 Tel: 076 623955, 062 059 2888, 062 059 4888 Fax: 076 619965
เลขที่ผู้เสียภาษี (Tax ID.): 0835561015613 E-mail: bknature.t@gmail.com

Analysis Report

หมายเลขรายงาน (Report No.) : w-598/68

ชื่อผู้ใช้บริการ (Customer) : บริษัท ล็อป ยินน์ โฮเต็ล จำกัด (มหาชน) (สำนักงานใหญ่)
ที่อยู่ (Address) : 2 ชั้น 5 อาคารเพลินจิต เซ็นเตอร์ ถนนสุขุมวิท แขวงคลองเตย เขตคลองเตย กรุงเทพฯ 10110
โทร (Tel.) : 022574588 ต่อ 853 โทรสาร (Fax) : -

สถานที่เก็บตัวอย่าง (Sampling Source) : โรงแรม ล็อป ยินน์ หัวหิน เลขที่ 6/4 ถนนหัวหิน 51 ตำบลหัวหิน อำเภอหัวหิน ประจวบคีรีขันธ์ 77110
วันที่เก็บตัวอย่าง (Sampling Date) : 06/04/2025 วิธีเก็บตัวอย่าง (Sampling Method) : Grab sampling
วันที่รับตัวอย่าง (Received Date) : 07/04/2025 ผู้เก็บตัวอย่าง (Sampling By) : พัชริดา เกษามา [*]
วันที่ทดสอบ (Testing Date) : 09/04/2025
วันที่รายงานผล (Result Date) : 14/04/2025

รายการทดสอบ (Parameter)	หน่วย (Unit)	วิธีทดสอบ (Method of Analysis) [1]	ผลการทดสอบ (Result)	มาตรฐาน (Standard) [2]
รหัสตัวอย่าง (Analysis No.)			250407/10	
ชื่อตัวอย่าง (Sample Name)			น้ำออกระบบบำบัด	น้ำทิ้งอาคาร
ประเภทตัวอย่าง (Sample Description)			น้ำเสีย	ประเภท ข
เวลาเก็บตัวอย่าง (Sampling Time)			10.05 น.	
ลักษณะตัวอย่าง (Sample Condition)			เหลืองขุ่น มีตะกอน มีกลิ่น	
การตกตัวของตะกอน (Settleable Solids) [3][6]	mL/L	Gravimetric part 2540F	0.30	-
โคลิฟอร์มทั้งหมด (Total Coliform) [3][6]	MPN/100 mL	Multiple-Tube Fermentation Test part 9221 A - E	4,550	

รายละเอียดเพิ่มเติม (Additional details) :
[1] Standard Methods for the Examination of Water and Wastewater, APHA, AWWA, WEF 23rd Edition 2017
[2] ประกาศกระทรวงทรัพยากรธรรมชาติและสิ่งแวดล้อม เรื่อง กำหนดมาตรฐานควบคุมการระบายน้ำทิ้งจากอาคารบางประเภทและบางขนาด พ.ศ.2567
ประกาศในราชกิจจานุเบกษาเล่มที่ 141 ตอนพิเศษ 233ง วันที่ 27 สิงหาคม 2567
[3] Not TISI Accredited
[4] ทดสอบโดยห้องปฏิบัติการทดสอบรับเหมาช่วง (Analyzed by Subcontractor)
[5] ค่าความไม่แน่นอนในการวัด
[6] Not Department of Industrial Works Accredited
- หมายถึง ไม่ได้ระบุเกณฑ์การยอมรับสูงสุด

บริษัท บีเค เนเจอร์ ทอรัส จำกัด
BK Nature Taurus Co., Ltd.
ที่อยู่ : 59/386 หมู่ที่ 4 ตำบลกะทู้ อำเภอกะทู้ จังหวัดภูเก็ต 83120 โทร: 076 623955, 062 059 2888, 062 059 4888 โทรสาร: 076 619965
Address: 59/386 Village No.4 Kathu Sub-district, Kathu District, Phuket, 83120 Tel: 076 623955, 062 059 2888, 062 059 4888 Fax: 076 619965
เลขที่ผู้เสียภาษี (Tax ID.): 0835561013613 E-mail: bknature.t@gmail.com

Analysis Report

หมายเลขรายงาน (Report No.) : w-754/68
ทะเบียนห้องปฏิบัติการวิเคราะห์ เลขที่ ว-290

ชื่อผู้ใช้บริการ (Customer) : บริษัท อีซบ ยินน์ โฮเต็ล จำกัด (มหาชน) (สำนักงานใหญ่)
ที่อยู่ (Address) : 2 ชั้น 5 อาคารเพลินจิต เซ็นเตอร์ ถนนสุขุมวิท แขวงคลองเตย เขตคลองเตย กรุงเทพฯ 10110
โทร (Tel.) : 022574588 ต่อ 853 โทรสาร (Fax.) : -

สถานที่เก็บตัวอย่าง (Sampling Source) : โรงแรม อีซบ ยินน์ หัวหิน เลขที่ 6/4 ถนนหัวหิน 51 ตำบลหัวหิน อำเภอหัวหิน ประจวบคีรีขันธ์ 77110
วันที่เก็บตัวอย่าง (Sampling Date) : 12/05/2025
วิธีเก็บตัวอย่าง (Sampling Method) : Grab sampling
วันที่รับตัวอย่าง (Received Date) : 13/05/2025
ผู้เก็บตัวอย่าง (Sampling By) : พัชริดา เกษามา *)
วันที่ทดสอบ (Testing Date) : 13-18/05/2025
วันที่รายงานผล (Result Date) : 19/05/2025

รายการทดสอบ (Parameter)	หน่วย (Unit)	วิธีทดสอบ (Method of Analysis) [1]	ผลการทดสอบ (Result)	มาตรฐาน (Standard) [2]
รหัสตัวอย่าง (Analysis No.)			250513/28	
ชื่อตัวอย่าง (Sample Name)			น้ำออกระบบบำบัด	น้ำทิ้งอาคาร
ประเภทตัวอย่าง (Sample Description)			น้ำเสีย	ประเภท ข
เวลาเก็บตัวอย่าง (Sampling Time)			13.10 น.	
ลักษณะตัวอย่าง (Sample Condition)			เหลืองขุ่น มีตะกอน มีกลิ่น	
กรด-เบส (pH) at 25 °C	-	Electrometric Method part 4500-H^+ B	6.7	5.5-9.0
บีโอดี (BOD)	mg/L	Azide Modification part 4500-O C/ 5-Days BOD Test part 5210B	43.0 [3]	≤30
ของแข็งแขวนลอยทั้งหมด (Total Suspended Solids)	mg/L	Dried at 103 -105 °C part 2540D	23.3	≤40
ของแข็งละลายน้ำทั้งหมด (Total Dissolved Solids)	mg/L	Dried at 180 °C part 2540C	503	≤1,000
ไนโตรเจน ทีเคเอ็น (Nitrogen, TKN)	mg/L	Macro-Kjeldahl part 4500-N_{org}B	76.5	≤35
ซัลไฟด์ (Sulfide) [3][6]	mg/L	Iodometric part 4500-S^{2-} F	0.59	≤1.0
ไขมันและน้ำมัน (Fat, Oil & Grease) [3][4]	mg/L	Partition & Gravimetric part 5520B	7.7	≤20

รายละเอียดเพิ่มเติม (Additional details)
[1] Standard Methods for the Examination of Water and Wastewater, APHA, AWWA, WEF 23rd Edition 2017
[2] ประกาศกระทรวงทรัพยากรธรรมชาติและสิ่งแวดล้อม เรื่อง กำหนดมาตรฐานควบคุมการระบายน้ำทิ้งจากอาคารบางประเภทและบางขนาด พ.ศ 2567
ประกาศในราชกิจจานุเบกษาเล่มที่ 141 ตอนพิเศษ 235ง วันที่ 27 สิงหาคม 2567
[3] Not TISI Accredited

บริษัท บีเค เนเจอร์ ทอรัส จำกัด
BK Nature Taurus Co., Ltd.
ที่อยู่ : 59/386 หมู่ที่ 4 ตำบลกะทู้ อำเภอกะทู้ จังหวัดภูเก็ต 83120 โทร: 076 623955, 062 059 2888, 062 059 4888 โทรสาร: 076 619965
Address: 59/386 Village No.4 Kathu Sub-district, Kathu District, Phuket, 83120 Tel: 076 623955, 062 059 2888, 062 059 4888 Fax: 076 619965
เลขที่ผู้เสียภาษี (Tax ID.): 0835561013613 E-mail: bknature.t@gmail.com

Analysis Report

หมายเลขรายงาน (Report No.) : w-754/68

ชื่อผู้ใช้บริการ (Customer) : บริษัท อีซบ ยินน์ โฮเต็ล จำกัด (มหาชน) (สำนักงานใหญ่)
ที่อยู่ (Address) : 2 ชั้น 5 อาคารเพลินจิต เซ็นเตอร์ ถนนสุขุมวิท แขวงคลองเตย เขตคลองเตย กรุงเทพฯ 10110
โทร (Tel.) : 022574588 ต่อ 853 โทรสาร (Fax.) : -

สถานที่เก็บตัวอย่าง (Sampling Source) : โรงแรม อีซบ ยินน์ หัวหิน เลขที่ 6/4 ถนนหัวหิน 51 ตำบลหัวหิน อำเภอหัวหิน ประจวบคีรีขันธ์ 77110
วันที่เก็บตัวอย่าง (Sampling Date) : 12/05/2025
วิธีเก็บตัวอย่าง (Sampling Method) : Grab sampling
วันที่รับตัวอย่าง (Received Date) : 13/05/2025
ผู้เก็บตัวอย่าง (Sampling By) : พัชริดา เกษามา *)
วันที่ทดสอบ (Testing Date) : 14-15/05/2025
วันที่รายงานผล (Result Date) : 19/05/2025

รายการทดสอบ (Parameter)	หน่วย (Unit)	วิธีทดสอบ (Method of Analysis) [1]	ผลการทดสอบ (Result)	มาตรฐาน (Standard) [2]
รหัสตัวอย่าง (Analysis No.)			250513/28	
ชื่อตัวอย่าง (Sample Name)			น้ำออกระบบบำบัด	น้ำทิ้งอาคาร
ประเภทตัวอย่าง (Sample Description)			น้ำเสีย	ประเภท ข
เวลาเก็บตัวอย่าง (Sampling Time)			13.10 น.	
ลักษณะตัวอย่าง (Sample Condition)			เหลืองขุ่น มีตะกอน มีกลิ่น	
การจมตัวของตะกอน (Settleable Solids) [3][6]	mL/L	Gravimetric part 2540F	0.10	-
โคลิฟอร์มทั้งหมด (Total Coliform) [3][6]	MPN/100 mL	Multiple-Tube Fermentation Test part 9221 A - E	5,300	-

รายละเอียดเพิ่มเติม (Additional details)
[1] Standard Methods for the Examination of Water and Wastewater, APHA, AWWA, WEF 23rd Edition 2017
[2] ประกาศกระทรวงทรัพยากรธรรมชาติและสิ่งแวดล้อม เรื่อง กำหนดมาตรฐานควบคุมการระบายน้ำทิ้งจากอาคารบางประเภทและบางขนาด พ.ศ.2567
ประกาศในราชกิจจานุเบกษาเล่มที่ 141 ตอนพิเศษ 235ง วันที่ 27 สิงหาคม 2567
[3] Not TISI Accredited
[4] ทดสอบโดยห้องปฏิบัติการทดสอบรับเหมาช่วง (Analyzed by Subcontractor)
[5] ค่าความไม่แน่นอนในการวัด
[6] Not Department of Industrial Works Accredited
- หมายถึง ไม่มีระบุเกณฑ์การยอมรับสูงสุด

บริษัท บีเค เนเจอร์ ทอรัส จำกัด
BK Nature Taurus Co., Ltd.
ที่อยู่ : 59/386 หมู่ที่ 4 ตำบลกะทู้ อำเภอกะทู้ จังหวัดภูเก็ต 83120 โทร: 076 623955, 062 059 2888, 062 059 4888 โทรสาร: 076 619965
Address: 59/386 Village No.4 Kathu Sub-district, Kathu District, Phuket, 83120 Tel: 076 623955, 062 059 2888, 062 059 4888 Fax: 076 619965
เลขที่ผู้เสียภาษี (Tax ID.): 0835561013613 E-mail: bknature.t@gmail.com

Analysis Report

หมายเลขรายงาน (Report No.) : w-9286/68
ทะเบียนห้องปฏิบัติการวิเคราะห์ เลขที่ 3-290

ชื่อผู้ใช้บริการ (Customer) : บริษัท ฮียป อินน์ โฮเต็ล จำกัด (มหาชน) (สำนักงานใหญ่)
ที่อยู่ (Address) : 2 ชั้น 5 อาคารเพลินจิต เซ็นเตอร์ ถนนชุมพร แขวงลุมพินี เขตปทุมวัน กรุงเทพฯ 10330
โทร (Tel.) : 02-252-0456 ต่อ 6253 โทรสาร (Fax.) : -

สถานที่เก็บตัวอย่าง (Sampling Source) : โรงแรม ฮียป อินน์ หัวหิน เลขที่ 6/4 ถนนหัวหิน 51 ตำบลหัวหิน อำเภอหัวหิน ประจวบคีรีขันธ์ 77110
วันที่เก็บตัวอย่าง (Sampling Date) : 09/06/2025 วิธีเก็บตัวอย่าง (Sampling Method) : Grab sampling
วันที่รับตัวอย่าง (Received Date) : 09/06/2025 ผู้เก็บตัวอย่าง (Sampling By) : พัชริดา เกษามา
วันที่ทดสอบ (Testing Date) : 09-16/06/2025
วันที่รายงานผล (Result Date) : 17/06/2025

รายการทดสอบ (Parameter)	หน่วย (Unit)	วิธีทดสอบ (Method of Analysis) [1]	ผลการทดสอบ (Result)	มาตรฐาน (Standard) [2]
รหัสตัวอย่าง (Analysis No.)			250609/50	
ชื่อตัวอย่าง (Sample Name)			น้ำออกระบบบำบัด	น้ำทิ้งอาคาร
ประเภทตัวอย่าง (Sample Description)			น้ำเสีย	ประเภท 2
เวลาเก็บตัวอย่าง (Sampling Time)			13.10 น.	
สภาพตัวอย่าง (Sample Condition)			เหลืองขุ่น มีตะกอน	
กรด-เบส (pH) at 25 °C	-	Electrometric Method part 4500-H^+ B	8.0	5.5-9.0
บีโอดี (BOD)	mg/L	Azide Modification part 4500-O C/ 5-Days BOD Test part 5210B	29.0 [3]	≤30
ของแข็งแขวนลอยทั้งหมด (Total Suspended Solids)	mg/L	Dried at 103 -105 °C part 2540D	87	≤40
ของแข็งละลายน้ำทั้งหมด (Total Dissolved Solids)	mg/L	Dried at 180 °C part 2540C	372	≤1,000
ไนโตรเจน ทีเคเอ็น (Nitrogen, TKN)	mg/L	Macro-Kjeldahl part 4500-N_{org}B	20.9	≤35
ซัลไฟด์ (Sulfide) [3][4]	mg/L	Iodometric part 4500-S^{2-} F	0.32	≤1.0
ไขมันและน้ำมัน (Fat, Oil & Grease) [3][6]	mg/L	Partition & Gravimetric part 5520B	1.3	≤20

รายละเอียดเพิ่มเติม (Additional details) :

[1] Standard Methods for the Examination of Water and Wastewater, APHA, AWWA, WEF 23rd Edition 2017

[2] ประกาศกระทรวงทรัพยากรธรรมชาติและสิ่งแวดล้อม เรื่อง กำหนดมาตรฐานควบคุมการระบายน้ำทิ้งจากอาคารบางประเภทและบางขนาด พ.ศ.2560 ประกาศในราชกิจจานุเบกษาเล่มที่ 141 ตอนพิเศษ 233ง วันที่ 27 สิงหาคม 2567

บริษัท บีเค เนเจอร์ ทอรัส จำกัด
BK Nature Taurus Co., Ltd.
ที่อยู่ : 59/386 หมู่ที่ 4 ตำบลกะทู้ อำเภอกะทู้ จังหวัดภูเก็ต 83120 โทร: 076 623955, 062 059 2888, 062 059 4888 โทรสาร: 076 619965
Address: 59/386 Village No.4 Kathu Sub-district, Kathu District, Phuket, 83120 Tel: 076 623955, 062 059 2888, 062 059 4888 Fax: 076 619965
เลขที่ผู้เสียภาษี (Tax ID.): 0835561013613 E-mail: bknature.t@gmail.com

Analysis Report

หมายเลขรายงาน (Report No.) : w-9286/68

ชื่อผู้ใช้บริการ (Customer) : บริษัท ฮียป อินน์ โฮเต็ล จำกัด (มหาชน) (สำนักงานใหญ่)
ที่อยู่ (Address) : 2 ชั้น 5 อาคารเพลินจิต เซ็นเตอร์ ถนนชุมพร แขวงลุมพินี เขตปทุมวัน กรุงเทพฯ 10330
โทร (Tel.) : 02-252-0456 ต่อ 6253 โทรสาร (Fax.) : -

สถานที่เก็บตัวอย่าง (Sampling Source) : โรงแรม ฮียป อินน์ หัวหิน เลขที่ 6/4 ถนนหัวหิน 51 ตำบลหัวหิน อำเภอหัวหิน ประจวบคีรีขันธ์ 77110
วันที่เก็บตัวอย่าง (Sampling Date) : 09/06/2025 วิธีเก็บตัวอย่าง (Sampling Method) : Grab sampling
วันที่รับตัวอย่าง (Received Date) : 09/06/2025 ผู้เก็บตัวอย่าง (Sampling By) : พัชริดา เกษามา
วันที่ทดสอบ (Testing Date) : 11-16/06/2025
วันที่รายงานผล (Result Date) : 17/06/2025

รายการทดสอบ (Parameter)	หน่วย (Unit)	วิธีทดสอบ (Method of Analysis) [1]	ผลการทดสอบ (Result)	มาตรฐาน (Standard) [2]
รหัสตัวอย่าง (Analysis No.)			250609/50	
ชื่อตัวอย่าง (Sample Name)			น้ำออกระบบบำบัด	น้ำทิ้งอาคาร
ประเภทตัวอย่าง (Sample Description)			น้ำเสีย	ประเภท 2
เวลาเก็บตัวอย่าง (Sampling Time)			13.10 น.	
สภาพตัวอย่าง (Sample Condition)			เหลืองขุ่น มีตะกอน	
การจมตัวของตะกอน (Settleable Solids) [1][5]	mL/L	Gravimetric part 2540F	<0.10	-
โคลิฟอร์มทั้งหมด (Total Coliform) [1][3]	MPN/100 mL	Multiple-Tube Fermentation Test part 9221 A - E	3,300	

รายละเอียดเพิ่มเติม (Additional details)

[1] Standard Methods for the Examination of Water and Wastewater, APHA, AWWA, WEF 23rd Edition 2017

[2] ประกาศกระทรวงทรัพยากรธรรมชาติและสิ่งแวดล้อม เรื่อง กำหนดมาตรฐานควบคุมการระบายน้ำทิ้งจากอาคารบางประเภทและบางขนาด พ.ศ.2560 ประกาศในราชกิจจานุเบกษาเล่มที่ 141 ตอนพิเศษ 233ง วันที่ 27 สิงหาคม 2567

[3] Not TISI Accredited

[4] ทดสอบโดยห้องปฏิบัติการทดสอบรับเหมาช่วง (Analyzed by Subcontractor)

[5] ค่าความไม่แน่นอนในการวัด

[6] Not Department of Industrial Works Accredited

- หมายถึง ไม่ได้ระบุเกณฑ์การยอมรับสูงสุด

แบบ ทส. ๑

แบบบันทึกรายละเอียดของสถิติและข้อมูลซึ่งแสดงผลการทำงานของระบบบำบัดน้ำเสีย
ของแหล่งกำเนิดมลพิษ

แหล่งกำเนิดมลพิษ ตั้งอยู่เลขที่ .....6/4..... หมู่ที่ .....-..... ซอย .....51....ถนน .....ดำรงราษ.... แขวง/ตำบล .....หัวหิน เขต/อำเภอ.....หัวหิน.....จังหวัด ประจวบคีรีขันธ์. โทรศัพท์ ..032-513199..... โทรสาร ..... มี นางสาวพิมพ์กวิฌาฬ์ พิมพงษ์ เป็นเจ้าของหรือผู้ครอบครองแหล่งกำเนิดมลพิษ ประกอบกิจการประเภท .....โรงแรม.....
ใบอนุญาตเลขที่ (ถ้ามี) ..56/2561...ออกให้โดย .....กระทรวงมหาดไทย ..... หมดอายุ .....23 ม.ค 2567.....
ซึ่งมีแผนผังแสดงการทำงานของระบบบำบัดน้ำเสีย ดังนี้

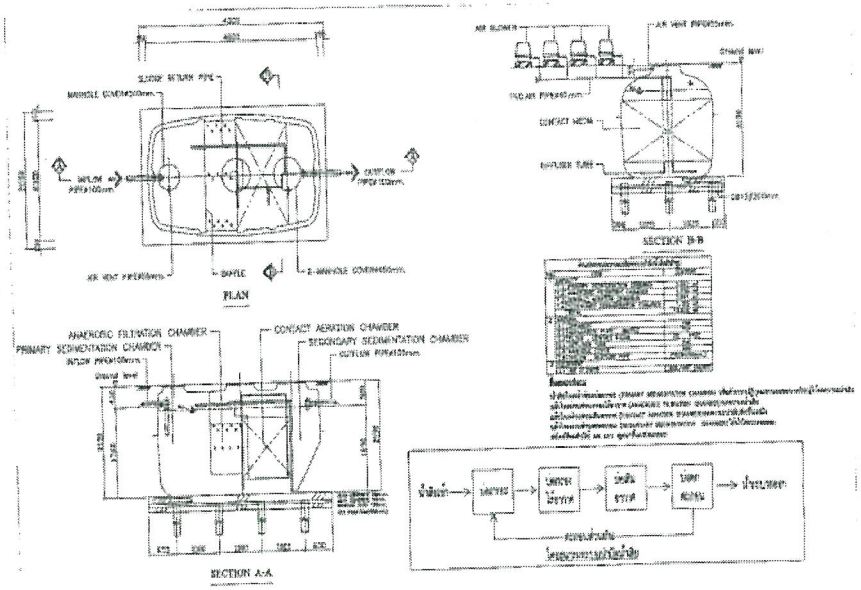

WWTP-A ถังบำบัดน้ำเสียชนิดเกรอะและกรองแบบเติมอากาศ ขนาด 10,000 ลิตร

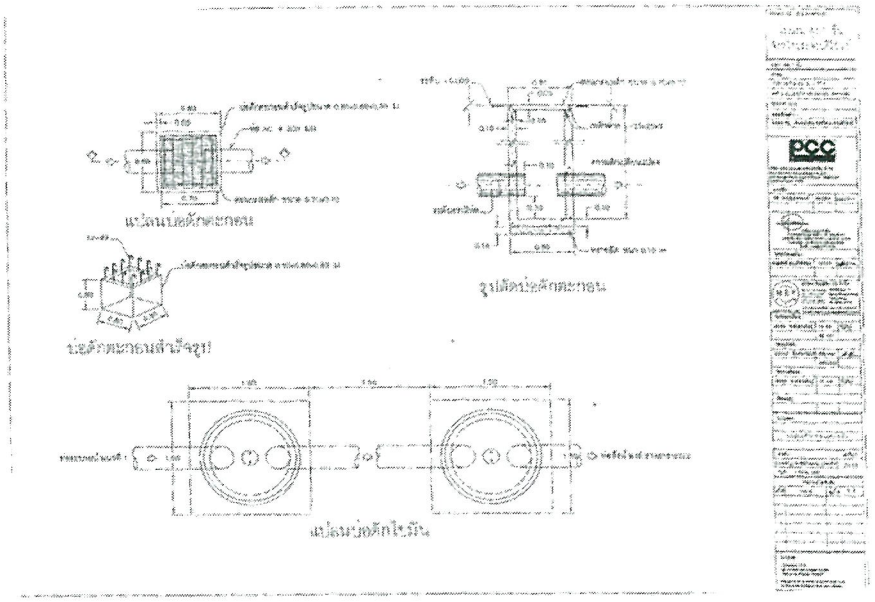

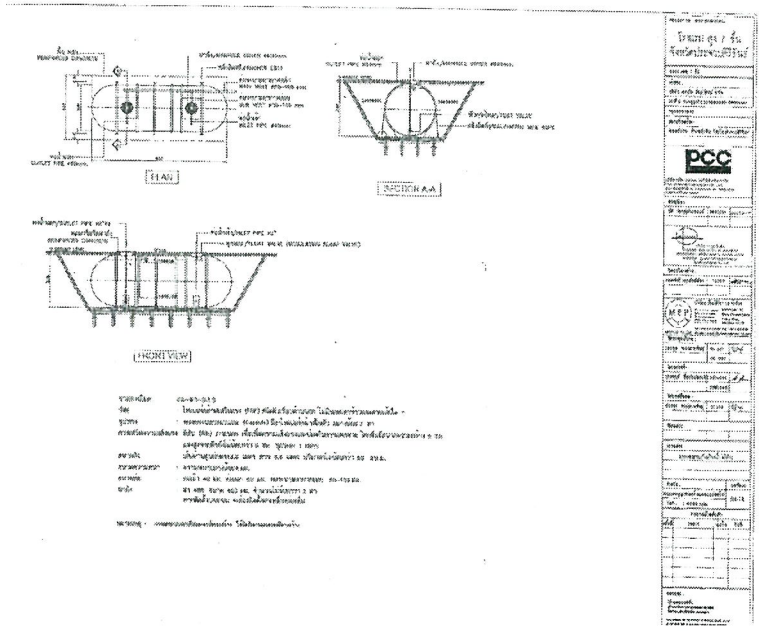

วัน เดือน ปี	ปริมาณการใช้ไฟฟ้าของระบบบำบัดน้ำเสีย (หน่วย	ปริมาณน้ำใช้ในทุกกิจกรรมของแหล่งกำเนิดมลพิษ (ลบ.ม.)	ปริมาณน้ำเสียที่เข้าระบบบำบัดน้ำเสีย (ลบ.ม.)	การระบายน้ำทิ้งจากระบบบำบัดน้ำเสีย (ลบ.ม.) (ระบาย/ไม่ระบาย)	ปริมาณสารเคมีที่ใช้ (ชื่อ/ปริมาณ) อัลคาลีน ที่โลกรีน	สถิติและข้อมูลที่เก็บจากแหล่งกำเนิดมลพิษ									
						การทำงานของระบบบำบัดน้ำเสีย							ปริมาณตกตะกอนส่วนเกิน		ลายมือชื่อผู้บันทึก
						ระบบบำบัดน้ำเสีย (ปกติ/ผิดปกติ)	เครื่องสูบน้ำ (ปกติ/ผิดปกติ)	เครื่องเติมอากาศ (ปกติ/ผิดปกติ)	เครื่องกวน/ผสมน้ำเสีย (ปกติ/ผิดปกติ)	เครื่องกวน/ผสมสารเคมี(ปกติ/ผิดปกติ)	เครื่องสูบตะกอน(ปกติ/ผิดปกติ)	ปั๊ม ๆ(ระบุ)(ปกติ/ผิดปกติ)	ที่เกิดขึ้นจากระบบบำบัดน้ำเสียที่นำไปกำจัด (ลบ.ม.)	บัญชาอุปพรต และ แนวทางแก้ไข	
1/1/2025	43.08	25	20	ระบาย	-	ปกติ	-	ปกติ	-	-	-	-	-	-	[redacted]
2/1/2025	43.08	30	24	ระบาย	-	ปกติ	-	ปกติ	-	-	-	-	-	-	[redacted]
3/1/2025	43.08	24	19.2	ระบาย	-	ปกติ	-	ปกติ	-	-	-	-	-	-	[redacted]
4/1/2025	43.08	26	20.8	ระบาย	-	ปกติ	-	ปกติ	-	-	-	-	-	-	[redacted]
5/1/2025	43.08	26	20.8	ระบาย	-	ปกติ	-	ปกติ	-	-	-	-	-	-	[redacted]
6/1/2025	43.08	24	19.2	ระบาย	-	ปกติ	-	ปกติ	-	-	-	-	-	-	[redacted]
7/1/2025	43.08	18	14.4	ระบาย	-	ปกติ	-	ปกติ	-	-	-	-	-	-	[redacted]
8/1/2025	43.08	19	15.2	ระบาย	-	ปกติ	-	ปกติ	-	-	-	-	-	-	[redacted]
9/1/2025	43.08	17	13.6	ระบาย	-	ปกติ	-	ปกติ	-	-	-	-	-	-	[redacted]
10/1/2025	43.08	20	16	ระบาย	-	ปกติ	-	ปกติ	-	-	-	-	-	-	[redacted]
11/1/2025	43.08	20	16	ระบาย	-	ปกติ	-	ปกติ	-	-	-	-	-	-	[redacted]
12/1/2025	43.08	19	15.2	ระบาย	-	ปกติ	-	ปกติ	-	-	-	-	-	-	[redacted]
13/1/2025	43.08	21	16.8	ระบาย	-	ปกติ	-	ปกติ	-	-	-	-	-	-	[redacted]
14/1/2025	43.08	18	14.4	ระบาย	-	ปกติ	-	ปกติ	-	-	-	-	-	-	[redacted]
15/1/2025	43.08	21	16.8	ระบาย	-	ปกติ	-	ปกติ	-	-	-	-	-	-	[redacted]
16/1/2025	43.08	20	16	ระบาย	-	ปกติ	-	ปกติ	-	-	-	-	-	-	[redacted]
17/1/2025	43.08	22	17.6	ระบาย	-	ปกติ	-	ปกติ	-	-	-	-	-	-	[redacted]
18/1/2025	43.08	19	15.2	ระบาย	-	ปกติ	-	ปกติ	-	-	-	-	-	-	[redacted]
19/1/2025	43.08	22	17.6	ระบาย	-	ปกติ	-	ปกติ	-	-	-	-	-	-	[redacted]

20/1/2025	43.08	21	16.8	ระบาย	-	ปกติ	-	ปกติ	-	-	-	-	-	-	รทิน
21/1/2025	43.08	20	16	ระบาย	-	ปกติ	-	ปกติ	-	-	-	-	-	-	รทิน
22/1/2025	43.08	21	16.8	ระบาย	-	ปกติ	-	ปกติ	-	-	-	-	-	-	รทิน
23/1/2025	43.08	19	15.2	ระบาย	-	ปกติ	-	ปกติ	-	-	-	-	-	-	รทิน
24/1/2025	43.08	18	14.4	ระบาย	-	ปกติ	-	ปกติ	-	-	-	-	-	-	รทิน
25/1/2025	43.08	19	15.2	ระบาย	-	ปกติ	-	ปกติ	-	-	-	-	-	-	รทิน
26/1/2025	43.08	22	17.6	ระบาย	-	ปกติ	-	ปกติ	-	-	-	-	-	-	รทิน
27/1/2025	43.08	23	18.4	ระบาย	-	ปกติ	-	ปกติ	-	-	-	-	-	-	รทิน
28/1/2025	43.08	21	16.8	ระบาย	-	ปกติ	-	ปกติ	-	-	-	-	-	-	รทิน
29/1/2025	43.08	19	15.2	ระบาย	-	ปกติ	-	ปกติ	-	-	-	-	-	-	รทิน
30/1/2025	43.08	21	16.8	ระบาย	-	ปกติ	-	ปกติ	-	-	-	-	-	-	รทิน
31/1/2025	43.08	22	17.6	ระบาย	-	ปกติ	-	ปกติ	-	-	-	-	-	-	รทิน

หมายเหตุ ๑. ให้กรอกสถิติและข้อมูลเฉพาะในกรณีที่มีสถิติและข้อมูลนั้น ๆ ในแต่ละวัน

๒. ในกรณีระบบบำบัดน้ำเสียที่มีการติดตั้งเครื่องตรวจวัดคุณภาพน้ำทิ้งแบบอัตโนมัติ ให้แนบผลการตรวจวัดแบบตามพารามิเตอร์ที่ตรวจวัด และทำการสรุปผลเป็นสถิติและข้อมูลรายเดือน

[redacted]

รายงานสรุปผลการทำงานของระบบบำบัดน้ำเสีย

๑. ข้อมูลทั่วไป

แหล่งกำเนิดมลพิษ ตั้งอยู่เลขที่ .....6/4..... หมู่ที่ .....-..... ซอย .....51.....
ถนน ...ดำรงราษ..... แขวง/ตำบล หัวหิน. . เขต/อำเภอ.....หินหิน.....จังหวัด ....ประจวบคีรีขันธ์.....
โทรศัพท์ 032-53199 โทรสาร ..... มี .นางสาว พิมพ์กวิฌาฬ์ พิมพงษ์..... เป็นเจ้าของหรือผู้ครอบครอง
แหล่งกำเนิดมลพิษ ประกอบกิจการประเภท .....โรงแรม.....
ใบอนุญาตเลขที่ (ถ้ามี) .....56/2561..... ออกให้โดย ..กระทรวงมหาดไทย..... หมดอายุ ...23 ม .ค 2567

ในการนี้ขอรายงานสรุปผลการทำงานของระบบบำบัดน้ำเสียของแหล่งกำเนิดมลพิษสำหรับเดือน .....มกราคม..... พ.ศ. ....2567..... ตามที่ได้กำหนดในมาตรา ๘๐ แห่งพระราชบัญญัติส่งเสริมและรักษาคุณภาพสิ่งแวดล้อมแห่งชาติ พ.ศ. ๒๕๓๕ ในฐานะ

[redacted]

ใบอนุญาตเลขที่ ..... หมดอายุ .....
ออกให้โดย .....
..... ผู้รับจ้างให้บริการบำบัดน้ำเสีย
(.....)
ใบอนุญาตเลขที่ ..... หมดอายุ .....
ออกให้โดย .....

๒. ข้อมูลเกี่ยวกับระบบบำบัดน้ำเสีย และแหล่งรองรับน้ำทิ้ง

(๑) ประเภท/ชนิดของระบบบำบัดน้ำเสีย .....ตะกอนเร่ง.....
ความสามารถในการรองรับน้ำเสียของระบบบำบัดน้ำเสีย .....17..... ลบ.ม./วัน

(๒) การทำงานของระบบบำบัดน้ำเสีย ☐ แบบต่อเนื่อง ..... ชั่วโมง/วัน
☐ แบบไม่ต่อเนื่อง (ระบุ) .....17 ชม/วัน.....

(๓) อุปกรณ์และเครื่องมือที่ใช้ในระบบบำบัดน้ำเสีย ☐ เครื่องสูบน้ำ ☐ เครื่องเติมอากาศ
☐ เครื่องกวน/ผสมน้ำเสีย ☐ เครื่องกวน/ผสมสารเคมี
☐ เครื่องสูบตะกอน ☐ อื่น ๆ (ระบุ) .....

(๔) แหล่งรองรับน้ำทิ้ง (ระบุ) .....ท่อระบายน้ำเสียเทศบาล
.....

(๕) วิธีจัดการตะกอนที่เกิดขึ้นจากระบบบำบัดน้ำเสียและวิธีการกำจัด .....จ้างรถสูบตะกอนทิ้ง...

๓. สรุปผลการทำงานของระบบบำบัดน้ำเสียเป็นรายเดือน

(๑) ปริมาณการใช้ไฟฟ้าของระบบบำบัดน้ำเสีย (หน่วย) .....43.08.....

(๒) ปริมาณน้ำใช้ทุกกิจกรรมในแหล่งกำเนิดมลพิษ (ลบ.ม.) .....657.....

(๓) ปริมาณน้ำเสียที่เข้าระบบบำบัดน้ำเสีย (ลบ.ม.) .....525.6.....

(๔) การระบายน้ำทิ้งจากระบบบำบัดน้ำเสีย .....31 วัน .....

(๕) ปริมาณสารเคมีหรือสารสกัดชีวภาพที่ใช้ (ลิตรหรือกิโลกรัม) .....

(๖) การทำงานของระบบบำบัดน้ำเสียและอุปกรณ์

- ระบบบำบัดน้ำเสีย ☐ ปกติ ☐ ผิดปกติ (ระบุ) .....
- เครื่องสูบน้ำ ☐ ปกติ ☐ ผิดปกติ (ระบุ) .....
- เครื่องเติมอากาศ ☐ ปกติ ☐ ผิดปกติ (ระบุ) .....
- เครื่องกวนผสมน้ำเสีย ☐ ปกติ ☐ ผิดปกติ (ระบุ) .....
- เครื่องกวนผสมสารเคมี ☐ ปกติ ☐ ผิดปกติ (ระบุ) .....
- เครื่องสูบตะกอน ☐ ปกติ ☐ ผิดปกติ (ระบุ) .....
- อื่นๆ ..... ☐ ปกติ ☐ ผิดปกติ (ระบุ) .....

(๗) ปริมาณตะกอนส่วนเกินจากระบบบำบัดน้ำเสียที่นำไปกำจัด (ลบ.ม.) .....

(๘) ปัญหา อุปสรรค และแนวทางแก้ไข .....

.....

คำเตือน **๑. เจ้าของหรือผู้ควบคุมแหล่งกำเนิดมลพิษ ผู้ควบคุมระบบบำบัดน้ำเสีย หรือผู้รับจ้างให้บริการบำบัดน้ำเสียผู้ใดไม่จัดเก็บสถิติ ข้อมูล หรือไม่ทำบันทึกหรือรายงานตามมาตรา ๘๐ ต้องระวางโทษจำคุกไม่เกินหนึ่งเดือน หรือปรับไม่เกินหนึ่งหมื่นบาท หรือทั้งจำทั้งปรับตามมาตรา ๑๐๖**

๒. ผู้ควบคุมระบบบำบัดน้ำเสียหรือผู้รับจ้างให้บริการบำบัดน้ำเสียผู้ใดทำบันทึกหรือรายงานโดยแสดงข้อความอันเป็นเท็จ ต้องระวางโทษจำคุกไม่เกินหนึ่งปี หรือปรับไม่เกินหนึ่งแสนบาท หรือทั้งจำทั้งปรับตามมาตรา ๑๐๗

แบบ ทส. ๑

แบบบันทึกรายละเอียดของสถิติและข้อมูลซึ่งแสดงผลการทำงานของระบบบำบัดน้ำเสีย

ของแหล่งกำเนิดมลพิษ

แหล่งกำเนิดมลพิษ ตั้งอยู่เลขที่ .....6/4..... หมู่ที่ .....-..... ซอย .....51....ถนน .....ดำรงราษ.... แขวง/ตำบล .....หัวหิน เขต/อำเภอ.....หัวหิน.....จังหวัด ประจวบคีรีขันธ์. โทรศัพท์ ..032-513199..... โทรสาร ..... มี นางสาวพิมพ์กวิญาฬ์ พิมพงษ์ เป็นเจ้าของหรือผู้ครอบครองแหล่งกำเนิดมลพิษ ประกอบกิจการประเภท .....โรงแรม.....

ใบอนุญาตเลขที่ (ถ้ามี) ..56/2561...ออกให้โดย .....กระทรวงมหาดไทย ..... หมดอายุ .....23 ม.ค 2567.....

ซึ่งมีแผนผังแสดงการทำงานของระบบบำบัดน้ำเสีย ดังนี้

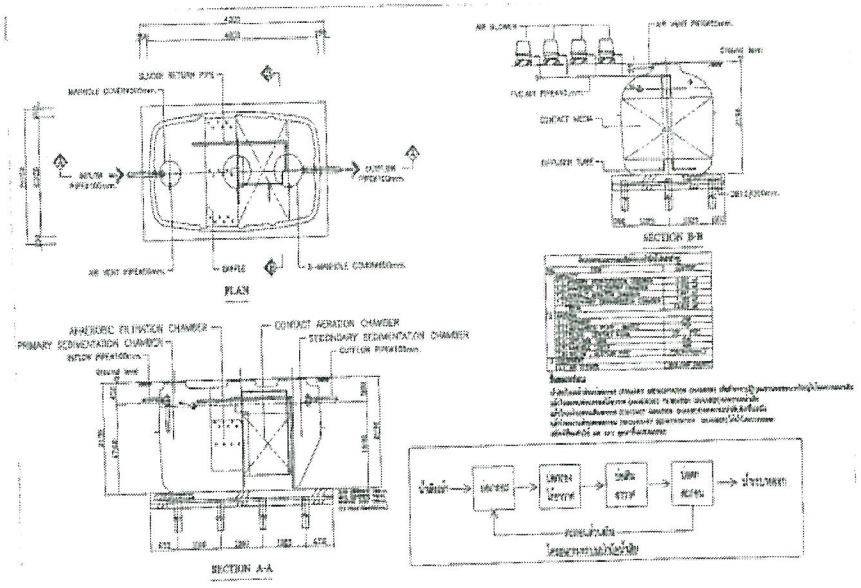

WWTP-A ถังบำบัดน้ำเสียชนิดเกรอะและกรองแบบเติมอากาศ ขนาด 10,000 ลิตร

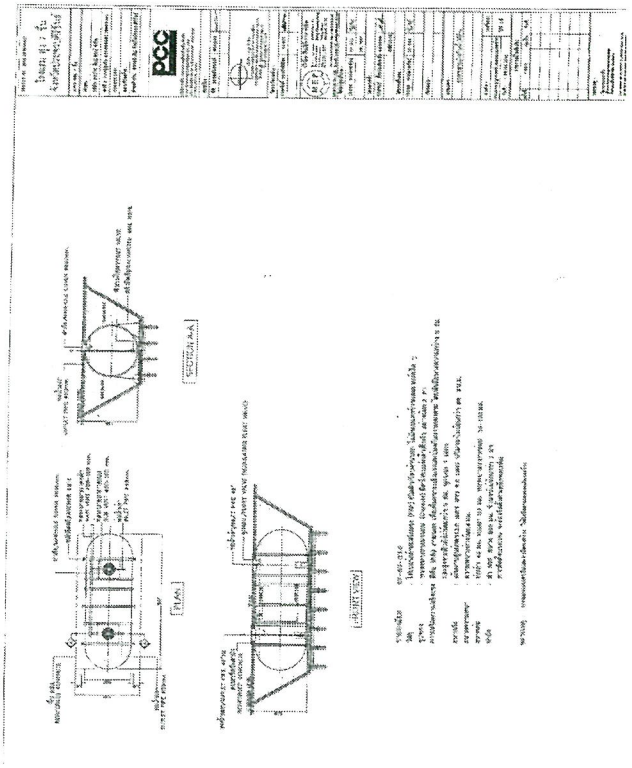

ได้จัดเก็บสถิติและข้อมูลแสดงผลการทำงานของระบบบำบัดน้ำเสียปรากฏตามตาราง ดังนี้

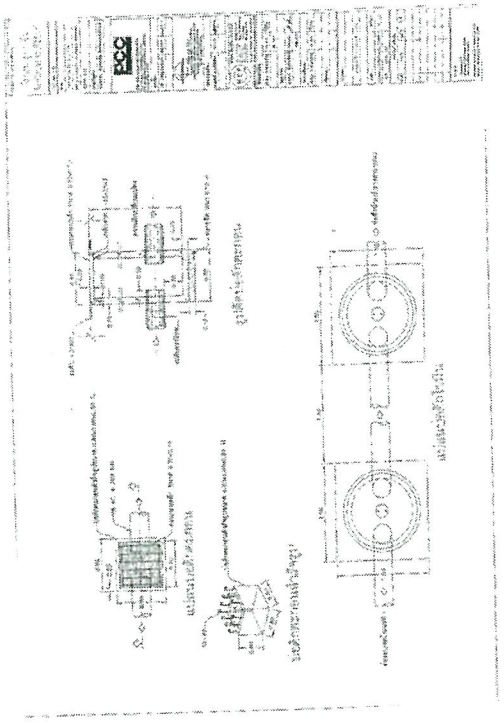

วัน เดือน ปี	สถิติและข้อมูลที่เกิดจากแผงควบคุมสถิติ														
	ปริมาณการใช้ไฟฟ้าของระบบบำบัดน้ำเสีย (หน่วย	ปริมาณน้ำใช้ในทุกกิจกรรมของแหล่งกำเนิดผลิต (ลบ.ม.)	ปริมาณน้ำเสียที่เข้าระบบบำบัดน้ำเสีย (ลบ.ม.)	การระบายน้ำทิ้งจากระบบบำบัดน้ำเสีย (ลบ.ม.) (ระบาย/ไม่ระบาย)	ปริมาณสารเคมีที่สลายสภาพชีวภาพที่ใช้ (ชื่อ/ปริมาณ) มีครหรือ ที่ไหนกรัม	การทำงานของระบบบำบัดน้ำเสีย							ปริมาณตะกอนส่วนเกินที่เกิดขึ้นจากระบบบำบัดน้ำเสียที่นำไปกำจัด (ลบ.ม.)	ปัญหาอุปสรรค และ แนวทางแก้ไข	ลายมือชื่อผู้บันทึก
						ระบบบำบัดน้ำเสีย (ปกติ/มีคบปกติ)	เครื่องสูบน้ำ (ปกติ/มีคบปกติ)	เครื่องเติมอากาศ (ปกติ/มีคบปกติ)	เครื่องกวน/ผสมน้ำเสีย (ปกติ/มีคบปกติ)	เครื่องกวน/ผสมสารเคมี(ปกติ/มีคบปกติ)	เครื่องสูบตะกอน(ปกติ/มีคบปกติ)	อื่น ๆ(ระบุ)(ปกติ/มีคบปกติ)			
1/2/2025	43.08	25	20	ระบาย	-	ปกติ	-	ปกติ	-	-	-	-	-	-	[redacted]
2/2/2025	43.08	11	8.8	ระบาย	-	ปกติ	-	ปกติ	-	-	-	-	-	-	
3/2/2025	43.08	37	29.6	ระบาย	-	ปกติ	-	ปกติ	-	-	-	-	-	-	
4/2/2025	43.08	20	16	ระบาย	-	ปกติ	-	ปกติ	-	-	-	-	-	-	
5/2/2025	43.08	22	17.6	ระบาย	-	ปกติ	-	ปกติ	-	-	-	-	-	-	
6/2/2025	43.08	24	19.2	ระบาย	-	ปกติ	-	ปกติ	-	-	-	-	-	-	
7/2/2025	43.08	21	16.8	ระบาย	-	ปกติ	-	ปกติ	-	-	-	-	-	-	
8/2/2025	43.08	22	17.6	ระบาย	-	ปกติ	-	ปกติ	-	-	-	-	-	-	
9/2/2025	43.08	25	20	ระบาย	-	ปกติ	-	ปกติ	-	-	-	-	-	-	
10/2/2025	43.08	24	19.2	ระบาย	-	ปกติ	-	ปกติ	-	-	-	-	-	-	
11/2/2025	43.08	25	20	ระบาย	-	ปกติ	-	ปกติ	-	-	-	-	-	-	
12/2/2025	43.08	23	18.4	ระบาย	-	ปกติ	-	ปกติ	-	-	-	-	-	-	
13/2/2025	43.08	24	19.2	ระบาย	-	ปกติ	-	ปกติ	-	-	-	-	-	-	
14/2/2025	43.08	26	20.8	ระบาย	-	ปกติ	-	ปกติ	-	-	-	-	-	-	
15/2/2025	43.08	21	16.8	ระบาย	-	ปกติ	-	ปกติ	-	-	-	-	-	-	
16/2/2025	43.08	22	17.6	ระบาย	-	ปกติ	-	ปกติ	-	-	-	-	-	-	
17/2/2025	43.08	20	16	ระบาย	-	ปกติ	-	ปกติ	-	-	-	-	-	-	
18/2/2025	43.08	20	16	ระบาย	-	ปกติ	-	ปกติ	-	-	-	-	-	-	
19/2/2025	43.08	24	19.2	ระบาย	-	ปกติ	-	ปกติ	-	-	-	-	-	-	
20/2/2025	43.08	21	16.8	ระบาย	-	ปกติ	-	ปกติ	-	-	-	-	-	-	[redacted]
21/2/2025	43.08	22	17.6	ระบาย	-	ปกติ	-	ปกติ	-	-	-	-	-	-	
22/2/2025	43.08	22	17.6	ระบาย	-	ปกติ	-	ปกติ	-	-	-	-	-	-	
23/2/2025	43.08	21	16.8	ระบาย	-	ปกติ	-	ปกติ	-	-	-	-	-	-	
24/2/2025	43.08	25	20	ระบาย	-	ปกติ	-	ปกติ	-	-	-	-	-	-	
25/2/2025	43.08	18	14.4	ระบาย	-	ปกติ	-	ปกติ	-	-	-	-	-	-	
26/2/2025	43.08	20	16	ระบาย	-	ปกติ	-	ปกติ	-	-	-	-	-	-	
27/2/2025	43.08	20	16	ระบาย	-	ปกติ	-	ปกติ	-	-	-	-	-	-	
28/2/2025	43.08	21	16.8	ระบาย	-	ปกติ	-	ปกติ	-	-	-	-	-	-	
	43.08		0	ระบาย	-	ปกติ	-	ปกติ	-	-	-	-	-	-	
	43.08		0	ระบาย	-	ปกติ	-	ปกติ	-	-	-	-	-	-	
	43.08		0	ระบาย	-	ปกติ	-	ปกติ	-	-	-	-	-	-	

หมายเหตุ ๑.ให้กรอกสถิติและข้อมูลเฉพาะในกรณีที่มีสถิติและข้อมูลนั้น ๆ ในแต่ละวัน

๒.ในกรณีระบบบำบัดน้ำเสียที่มีการติดตั้งเครื่องตรวจวัดคุณภาพน้ำทิ้งแบบอัตโนมัติ ให้แนบผลการตรวจวัดคุณภาพน้ำทิ้งทุกวันแยกตามพารามิเตอร์ที่ตรวจวัด และทำการสรุปผลเป็นสถิติและข้อมูลรายเดือน

[redacted]

แบบ ทส. ๒

รายงานสรุปผลการทำงานของระบบบำบัดน้ำเสีย

๑. ข้อมูลทั่วไป

แหล่งกำเนิดมลพิษ ตั้งอยู่เลขที่ .....6/4..... หมู่ที่ .....-..... ซอย .....51.....

ถนน ...ดำรงราช..... แขวง/ตำบล หัวหิน. . เขต/อำเภอ.....หินหิน.....จังหวัด ....ประจวบคีรีขันธ์.....

โทรศัพท์ 032-53199 โทรสาร ..... มี .นางสาว พิมพ์กวิณาฬ์ พิมพงษ์..... เป็นเจ้าของหรือผู้ครอบครอง

แหล่งกำเนิดมลพิษ ประกอบกิจการประเภท .....โรงแรม.....

ใบอนุญาตเลขที่ (ถ้ามี) .....56/2561..... ออกให้โดย ..กระทรวงมหาดไทย..... หมดอายุ ...23 ม .ค 2567

ในการนี้ขอรายงานสรุปผลการทำงานของระบบบำบัดน้ำเสียของแหล่งกำเนิดมลพิษสำหรับเดือน ... กุมภาพันธ์ ... พ.ศ. ....2568..... ตามที่ได้กำหนดในมาตรา ๘๐ แห่งพระราชบัญญัติส่งเสริมและรักษา

[redacted]

๒. ข้อมูลเกี่ยวกับระบบบำบัดน้ำเสีย และแหล่งรองรับน้ำทิ้ง

(๑) ประเภท/ชนิดของระบบบำบัดน้ำเสีย .....ตะกอนเร่ง.....

ความสามารถในการรองรับน้ำเสียของระบบบำบัดน้ำเสีย .....17..... ลบ.ม./วัน

(๒) การทำงานของระบบบำบัดน้ำเสีย ☐ แบบต่อเนื่อง ..... ชั่วโมง/วัน

☑ แบบไม่ต่อเนื่อง (ระบุ) .....17 ชม/วัน.....

(๓) อุปกรณ์และเครื่องมือที่ใช้ในระบบบำบัดน้ำเสีย ☐ เครื่องสูบน้ำ ☑ เครื่องเติมอากาศ

☐ เครื่องกวนผสมน้ำเสีย ☐ เครื่องกวนผสมสารเคมี

☐ เครื่องสูบตะกอน ☐ อื่น ๆ (ระบุ) .....

(๔) แหล่งรองรับน้ำทิ้ง (ระบุ) .....ท่อระบายน้ำเสียเทศบาล

.....

(๕) วิธีจัดการตะกอนที่เกิดขึ้นจากระบบบำบัดน้ำเสียและวิธีการกำจัด .....จ้างรถสูบตะกอนทิ้ง...

๓. สรุปผลการทำงานของระบบบำบัดน้ำเสียเป็นรายเดือน

(๑) ปริมาณการใช้ไฟฟ้าของระบบบำบัดน้ำเสีย (หน่วย) .....43.08.....

(๒) ปริมาณน้ำใช้ทุกกิจกรรมในแหล่งกำเนิดมลพิษ (ลบ.ม.) .....626.....

(๓) ปริมาณน้ำเสียที่เข้าระบบบำบัดน้ำเสีย (ลบ.ม.) .....500.8.....

(๔) การระบายน้ำทิ้งจากระบบบำบัดน้ำเสีย .....**28 วัน** .....

(๕) ปริมาณสารเคมีหรือสารสกัดชีวภาพที่ใช้ (ลิตรหรือกิโลกรัม) .....

(๖) การทำงานของระบบบำบัดน้ำเสียและอุปกรณ์

- ระบบบำบัดน้ำเสีย ☐ ปกติ ☐ ผิดปกติ (ระบุ) .....
- เครื่องสูบน้ำ ☐ ปกติ ☐ ผิดปกติ (ระบุ) .....
- เครื่องเติมอากาศ ☐ ปกติ ☐ ผิดปกติ (ระบุ) .....
- เครื่องกวนผสมน้ำเสีย ☐ ปกติ ☐ ผิดปกติ (ระบุ) .....
- เครื่องกวนผสมสารเคมี ☐ ปกติ ☐ ผิดปกติ (ระบุ) .....
- เครื่องสูบตะกอน ☐ ปกติ ☐ ผิดปกติ (ระบุ) .....
- อื่นๆ ..... ☐ ปกติ ☐ ผิดปกติ (ระบุ) .....

(๗) ปริมาณตะกอนส่วนเกินจากระบบบำบัดน้ำเสียที่นำไปกำจัด (ลบ.ม.) .....

(๘) ปัญหา อุปสรรค และแนวทางแก้ไข .....

.....

คำเตือน ๑. เจ้าของหรือผู้ครอบครองแหล่งกำเนิดมลพิษ ผู้ควบคุมระบบบำบัดน้ำเสีย หรือผู้รับจ้างให้บริการบำบัดน้ำเสียผู้ใดไม่จัดเก็บสถิติ ข้อมูล หรือไม่ทำบันทึกหรือรายงานตามมาตรา ๘๐ ต้องระวางโทษจำคุกไม่เกินหนึ่งเดือน หรือปรับไม่เกินหนึ่งหมื่นบาท หรือทั้งจำทั้งปรับตามมาตรา ๑๐๖

๒. ผู้ควบคุมระบบบำบัดน้ำเสียหรือผู้รับจ้างให้บริการบำบัดน้ำเสียผู้ใดทำบันทึกหรือรายงานโดยแสดงข้อความอันเป็นเท็จ ต้องระวางโทษจำคุกไม่เกินหนึ่งปี หรือปรับไม่เกินหนึ่งแสนบาท หรือทั้งจำทั้งปรับตามมาตรา ๑๐๗

แบบ ทส. ๑

แบบบันทึกรายละเอียดของสถิติและข้อมูลซึ่งแสดงผลการทำงานของระบบบำบัดน้ำเสีย
ของแหล่งกำเนิดมลพิษ

แหล่งกำเนิดมลพิษ ตั้งอยู่เลขที่ .....6/4..... หมู่ที่ .....-..... ซอย .....51....ถนน .....ดำรงราษ.... แขวง/ตำบล .....หัวหิน เขต/อำเภอ.....หัวหิน.....จังหวัด ประจวบคีรีขันธ์. โทรศัพท์ ..032-513199..... โทรสาร ..... มี นางสาวพิมพ์กวิภาพ์ พิมพงษ์ เป็นเจ้าของหรือผู้ครอบครองแหล่งกำเนิดมลพิษ ประกอบกิจการประเภท .....โรงแรม..... ใบอนุญาตเลขที่ (ถ้ามี) ..56/2561...ออกให้โดย .....กระทรวงมหาดไทย ..... หมดอายุ .....23 ม.ค 2567..... ซึ่งมีแผนผังแสดงการทำงานของระบบบำบัดน้ำเสีย ดังนี้

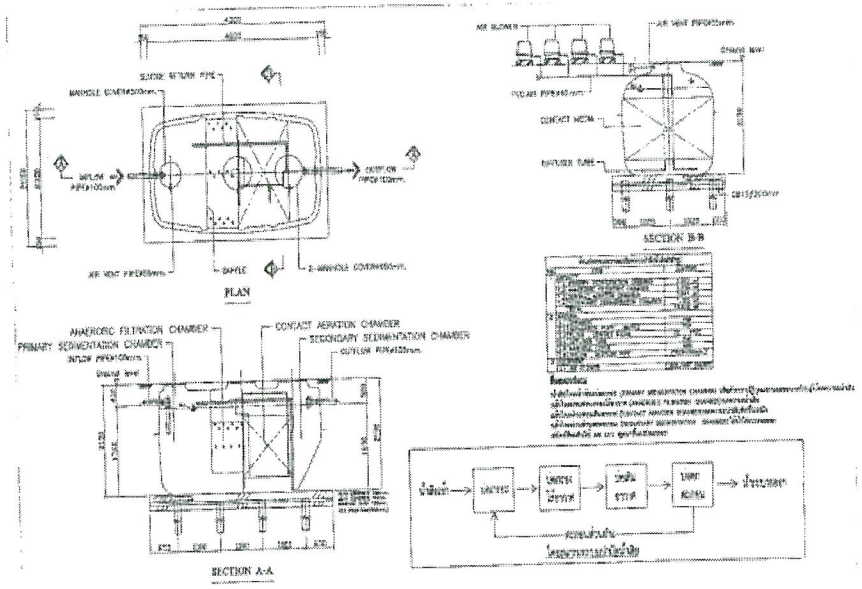

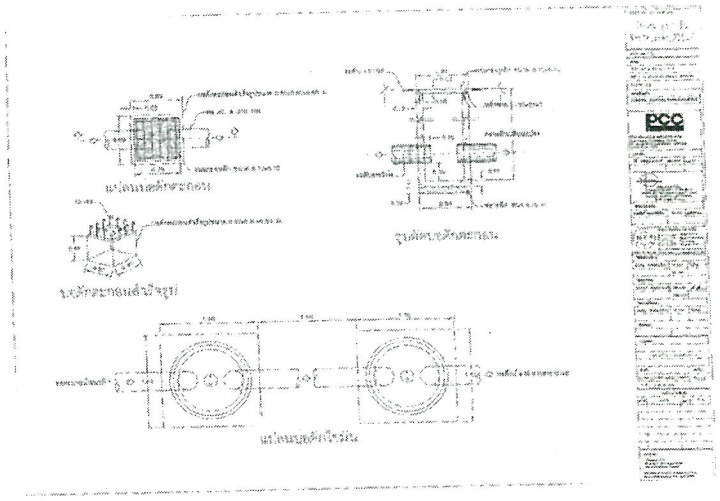

WWTP-A ถังบำบัดน้ำเสียชนิดเกรอะและกรองแบบไร้อากาศ ขนาด 10,000 ลิตร

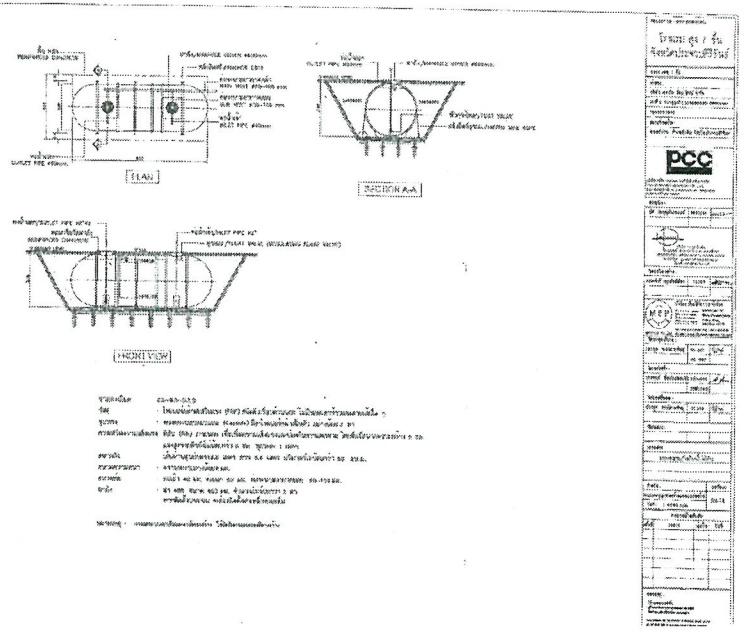

วัน เดือน ปี	สถิติและข้อมูลที่เก็บจากแหล่งกำเนิดมลพิษ															
	ปริมาณการใช้ไฟฟ้าของระบบบำบัดน้ำเสีย (หน่วย	ปริมาณน้ำใช้ในขบวนการผลิตของแหล่งกำเนิดมลพิษ (ลบ.ม.)	ปริมาณน้ำเสียที่เข้าระบบบำบัดน้ำเสีย (ลบ.ม.)	การระบายน้ำทิ้งจากระบบบำบัดน้ำเสีย (ลบ.ม.) (ระบาย/ไม่ระบาย)	ปริมาณสารเคมีที่ใช้ในการบำบัดน้ำเสียที่มีคุณภาพที่ใช้ (ชื่อ/ปริมาณ) ลิตรหรือ กิโลกรัม	สภาพการทำงานของระบบบำบัดน้ำเสีย							ปริมาณตะกอนส่วนเป็นที่เกิดขึ้นจากระบบบำบัดน้ำเสียที่นำไปกำจัด (ลบ.ม.)	บัญชีอุปกรณ์และ แนวทางแก้ไข	ลายมือชื่อ ผู้บันทึก
						ระบบบำบัดน้ำเสีย (ปกติ/ไม่ปกติ)	เครื่องสูบน้ำ (ปกติ/ไม่ปกติ)	เครื่องเติมอากาศ (ปกติ/ไม่ปกติ)	เครื่องกวน/ผสมน้ำเสีย (ปกติ/ไม่ปกติ)	เครื่องกรอง/แผ่นตกตะกอน(ปกติ/ไม่ปกติ)	เครื่องสูบตะกอน(ปกติ/ไม่ปกติ)	ปั๊ม ว(ระบุ)(ปกติ/ไม่ปกติ)			
1/3/2025	43.08	21	16.8	ระบาย	-	ปกติ	-	ปกติ	-	-	-	-	-	-	[redacted]
2/3/2025	43.08	23	18.4	ระบาย	-	ปกติ	-	ปกติ	-	-	-	-	-	-	[redacted]
3/3/2025	43.08	25	20	ระบาย	-	ปกติ	-	ปกติ	-	-	-	-	-	-	[redacted]
4/3/2025	43.08	21	16.8	ระบาย	-	ปกติ	-	ปกติ	-	-	-	-	-	-	[redacted]
5/3/2025	43.08	16	12.8	ระบาย	-	ปกติ	-	ปกติ	-	-	-	-	-	-	[redacted]
6/3/2025	43.08	21	16.8	ระบาย	-	ปกติ	-	ปกติ	-	-	-	-	-	-	[redacted]
7/3/2025	43.08	23	18.4	ระบาย	-	ปกติ	-	ปกติ	-	-	-	-	-	-	[redacted]

8/3/2025	43.08	23	18.4	ระบาย	-	ปกติ	-	ปกติ	-	-	-	-	-	-
9/3/2025	43.08	24	19.2	ระบาย	-	ปกติ	-	ปกติ	-	-	-	-	-	-
10/3/2025	43.08	23	18.4	ระบาย	-	ปกติ	-	ปกติ	-	-	-	-	-	-
11/3/2025	43.08	20	16	ระบาย	-	ปกติ	-	ปกติ	-	-	-	-	-	-
12/3/2025	43.08	24	19.2	ระบาย	-	ปกติ	-	ปกติ	-	-	-	-	-	-
13/3/2025	43.08	21	16.8	ระบาย	-	ปกติ	-	ปกติ	-	-	-	-	-	-
14/3/2025	43.08	23	18.4	ระบาย	-	ปกติ	-	ปกติ	-	-	-	-	-	-
15/3/2025	43.08	23	18.4	ระบาย	-	ปกติ	-	ปกติ	-	-	-	-	-	-
16/3/2025	43.08	22	17.6	ระบาย	-	ปกติ	-	ปกติ	-	-	-	-	-	-
17/3/2025	43.08	20	16	ระบาย	-	ปกติ	-	ปกติ	-	-	-	-	-	-
18/3/2025	43.08	22	17.6	ระบาย	-	ปกติ	-	ปกติ	-	-	-	-	-	-
19/3/2025	43.08	19	15.2	ระบาย	-	ปกติ	-	ปกติ	-	-	-	-	-	-
20/3/2025	43.08	22	17.6	ระบาย	-	ปกติ	-	ปกติ	-	-	-	-	-	-
21/3/2025	43.08	23	18.4	ระบาย	-	ปกติ	-	ปกติ	-	-	-	-	-	-
22/3/2025	43.08	20	16	ระบาย	-	ปกติ	-	ปกติ	-	-	-	-	-	-
23/3/2025	43.08	21	16.8	ระบาย	-	ปกติ	-	ปกติ	-	-	-	-	-	-
24/3/2025	43.08	25	20	ระบาย	-	ปกติ	-	ปกติ	-	-	-	-	-	-
25/3/2025	43.08	21	16.8	ระบาย	-	ปกติ	-	ปกติ	-	-	-	-	-	-
26/3/2025	43.08	21	16.8	ระบาย	-	ปกติ	-	ปกติ	-	-	-	-	-	-
27/3/2025	43.08	20	16	ระบาย	-	ปกติ	-	ปกติ	-	-	-	-	-	-
28/3/2025	43.08	23	18.4	ระบาย	-	ปกติ	-	ปกติ	-	-	-	-	-	-
29/3/2025	43.08	19	15.2	ระบาย	-	ปกติ	-	ปกติ	-	-	-	-	-	-
30/3/2025	43.08	24	19.2	ระบาย	-	ปกติ	-	ปกติ	-	-	-	-	-	-
31/3/2025	43.08	21	16.8	ระบาย	-	ปกติ	-	ปกติ	-	-	-	-	-	-

[redacted]

[redacted]

หมายเหตุ ๑.ให้กรอกสถิติและข้อมูลเฉพาะในกรณีที่มีสถิติและข้อมูลนั้น ๆ ในแต่ละวัน

๒.ในกรณีระบบบำบัดน้ำเสียที่มีการติดตั้งเครื่องตรวจวัดคุณภาพน้ำทิ้งแบบอัตโนมัติ ให้แนบผลการตรวจวัดคุณภาพน้ำทิ้งทุกวันแยกตามพารามิเตอร์ที่ตรวจวัด และทำการสรุปผลปีสถิติและข้อมูลรายเดือน

แบบ ทส. ๒

รายงานสรุปผลการทำงานของระบบบำบัดน้ำเสีย

๑. ข้อมูลทั่วไป

แหล่งกำเนิดมลพิษ ตั้งอยู่เลขที่ .....6/4..... หมู่ที่ .....-..... ซอย .....51.....

ถนน ...ดำรงราช..... แขวง/ตำบล หัวหิน. . เขต/อำเภอ.....หินหิน.....จังหวัด ....ประจวบคีรีขันธ์.....

โทรศัพท์ 032-53199 โทรสาร ..... มี .นางสาว พิมพ์กวิภาพ์ พิมพงษ์..... เป็นเจ้าของหรือผู้ครอบครอง

แหล่งกำเนิดมลพิษ ประกอบกิจการประเภท .....โรงแรม.....

ใบอนุญาตเลขที่ (ถ้ามี) .....56/2561..... ออกให้โดย ..กระทรวงมหาดไทย..... หมดอายุ ...23 ม .ค 2567

ในการนี้ขอรายงานสรุปผลการทำงานของระบบบำบัดน้ำเสียของแหล่งกำเนิดมลพิษสำหรับเดือน ... กุมีนาคม ... พ.ศ. ....2568..... ตามที่ได้กำหนดในมาตรา ๘๐ แห่งพระราชบัญญัติส่งเสริมและรัก ษา

[redacted]

๒. ข้อมูลเกี่ยวกับระบบบำบัดน้ำเสีย และแหล่งรองรับน้ำทิ้ง

(๑) ประเภท/ชนิดของระบบบำบัดน้ำเสีย .....ตะกอนเร่ง.....

ความสามารถในการรองรับน้ำเสียของระบบบำบัดน้ำเสีย .....17..... ลบ.ม./วัน

(๒) การทำงานของระบบบำบัดน้ำเสีย ☐ แบบต่อเนื่อง ..... ชั่วโมง/วัน

☑ แบบไม่ต่อเนื่อง (ระบุ) .....17 ชม/วัน.....

(๓) อุปกรณ์และเครื่องมือที่ใช้ในระบบบำบัดน้ำเสีย ☐ เครื่องสูบน้ำ ☑ เครื่องเติมอากาศ

☐ เครื่องกวนผสมน้ำเสีย ☐ เครื่องกวนผสมสารเคมี

☐ เครื่องสูบตะกอน ☐ อื่น ๆ (ระบุ) .....

(๔) แหล่งรองรับน้ำทิ้ง (ระบุ) .....ท่อระบายน้ำเสียเทศบาล

.....

(๕) วิธีจัดการตะกอนที่เกิดขึ้นจากระบบบำบัดน้ำเสียและวิธีการกำจัด .....จ้างรถสูบตะกอนทิ้ง...

๓. สรุปผลการทำงานของระบบบำบัดน้ำเสียเป็นรายเดือน

(๑) ปริมาณการใช้ไฟฟ้าของระบบบำบัดน้ำเสีย (หน่วย) .....43.08.....

(๒) ปริมาณน้ำใช้ทุกกิจกรรมในแหล่งกำเนิดมลพิษ (ลบ.ม.) .....674.....

(๓) ปริมาณน้ำเสียที่เข้าระบบบำบัดน้ำเสีย (ลบ.ม.) .....539.2.....

(๔) การระบายน้ำทิ้งจากระบบบำบัดน้ำเสีย .....31 วัน .....

(๕) ปริมาณสารเคมีหรือสารสกัดชีวภาพที่ใช้ (ลิตรหรือกิโลกรัม) .....

(๖) การทำงานของระบบบำบัดน้ำเสียและอุปกรณ์

- ระบบบำบัดน้ำเสีย ☐ ปกติ ☐ ผิดปกติ (ระบุ) .....
- เครื่องสูบน้ำ ☐ ปกติ ☐ ผิดปกติ (ระบุ) .....
- เครื่องเติมอากาศ ☐ ปกติ ☐ ผิดปกติ (ระบุ) .....
- เครื่องกวนผสมน้ำเสีย ☐ ปกติ ☐ ผิดปกติ (ระบุ) .....
- เครื่องกวนผสมสารเคมี ☐ ปกติ ☐ ผิดปกติ (ระบุ) .....
- เครื่องสูบตะกอน ☐ ปกติ ☐ ผิดปกติ (ระบุ) .....
- อื่นๆ ..... ☐ ปกติ ☐ ผิดปกติ (ระบุ) .....

(๗) ปริมาณตะกอนส่วนเกินจากระบบบำบัดน้ำเสียที่นำไปกำจัด (ลบ.ม.) .....

(๘) ปัญหา อุปสรรค และแนวทางแก้ไข .....

.....

คำเตือน ๑. เจ้าของหรือผู้ครอบครองแหล่งกำเนิดมลพิษ ผู้ควบคุมระบบบำบัดน้ำเสีย หรือผู้รับจ้างให้บริการบำบัดน้ำเสียผู้ใดไม่จัดเก็บสถิติ ข้อมูล หรือไม่ทำบันทึกหรือรายงานตามมาตรา ๘๐ต้องระวางโทษจำคุกไม่เกินหนึ่งเดือน หรือปรับไม่เกินหนึ่งหมื่นบาท หรือทั้งจำทั้งปรับตามมาตรา ๑๐๖

๒. ผู้ควบคุมระบบบำบัดน้ำเสียหรือผู้รับจ้างให้บริการบำบัดน้ำเสียผู้ใดทำบันทึกหรือรายงานโดยแสดงข้อความอันเป็นเท็จ ต้องระวางโทษจำคุกไม่เกินหนึ่งปี หรือปรับไม่เกินหนึ่งแสนบาท หรือทั้งจำทั้งปรับตามมาตรา ๑๐๗

แบบ ทส. ๑

แบบบันทึกรายละเอียดของสถิติและข้อมูลซึ่งแสดงผลการทำงานของระบบบำบัดน้ำเสีย
ของแหล่งกำเนิดมลพิษ

แหล่งกำเนิดมลพิษ ตั้งอยู่เลขที่ .....6/4..... หมู่ที่ .....-..... ซอย .....51....ถนน .....ดำรงราษ.... แขวง/ตำบล .....หัวหิน เขต/อำเภอ.....หัวหิน.....จังหวัด ประจวบคีรีขันธ์. โทรศัพท์ ..032-513199..... โทรสาร ..... มี นางสาวพิมพ์กวิภาห์ พิมพงษ์ เป็นเจ้าของหรือผู้ครอบครองแหล่งกำเนิดมลพิษ ประกอบกิจการประเภท .....โรงแรม..... ใบอนุญาตเลขที่ (ถ้ามี) ..56/2561...ออกให้โดย .....กระทรวงมหาดไทย ..... หมดอายุ .....23 ม.ค 2567..... ซึ่งมีแผนผังแสดงการทำงานของระบบบำบัดน้ำเสีย ดังนี้

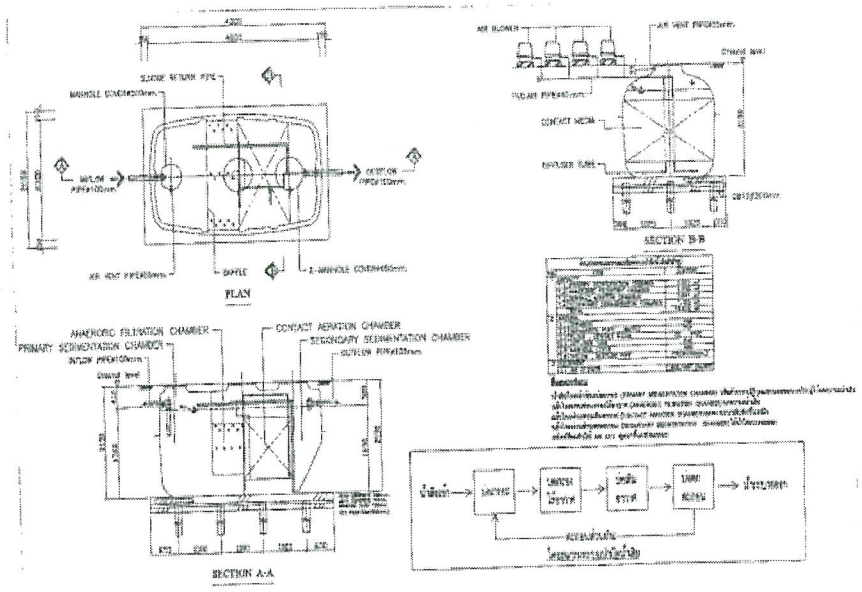

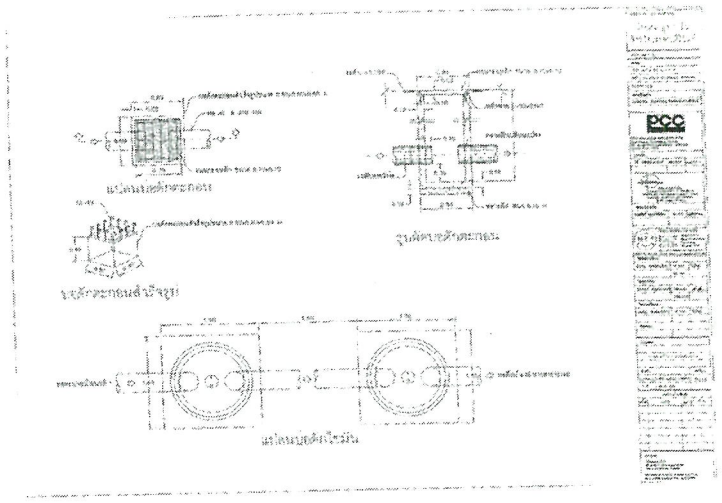

WWTP-A ถังบำบัดน้ำเสียชนิดเกรอะและกรองแบบเติมอากาศ ขนาด 10,000 ลิตร

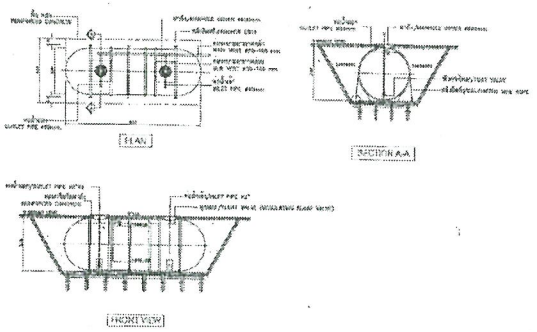

	สถิติและข้อมูลที่เก็บจากแหล่งกำเนิดมลพิษ														
วันเดือนปี	ปริมาณการใช้ไฟฟ้าของระบบบำบัดน้ำเสีย (หน่วย	ปริมาณน้ำใช้ในกิจกรรมของแหล่งกำเนิดมลพิษ (ลบ.ม.)	ปริมาณน้ำเสียที่เข้าระบบบำบัดน้ำเสีย (ลบ.ม.)	การระบายน้ำทิ้งจากระบบบำบัดน้ำเสีย (ลบ.ม.) (ระบาย/ไม่ระบาย)	ปริมาณสารเคมีหรือสารชีวภาพที่ใช้ (ชื่อ/ปริมาณ) มีตรหรือ กิโลกรัม	**การทำงานของระบบบำบัดน้ำเสีย**							ปริมาณตรายแต่งแป้นที่เกิดขึ้นจากระบบบำบัดน้ำเสียที่นำไปกำจัด (ลบ.ม.)	ปัญหาอุปสรรค และ แนวทางแก้ไข	ลายมือชื่อผู้บันทึก
						ระบบบำบัดน้ำเสีย (ปกติ/มีคปกติ)	เครื่องสูบน้ำ (ปกติ/มีคปกติ)	เครื่องเติมอากาศ (ปกติ/มีคปกติ)	เครื่องกวนปนผสมน้ำเสีย (ปกติ/มีคปกติ)	เครื่องกรองน้ำผสมสารเคมี (ปกติ/มีคปกติ)	เครื่องสูบตรายแต่ง (ปกติ/มีคปกติ)	ปั๊มรา(ระบ)(ปกติ/มีคปกติ)			
1/4/2025	43.08	21	16.8	ระบาย	-	ปกติ	-	ปกติ	-	-	-	-	-	-	[redacted]
2/4/2025	43.08	23	18.4	ระบาย	-	ปกติ	-	ปกติ	-	-	-	-	-	-	
3/4/2025	43.08	24	19.2	ระบาย	-	ปกติ	-	ปกติ	-	-	-	-	-	-	
4/4/2025	43.08	20	16	ระบาย	-	ปกติ	-	ปกติ	-	-	-	-	-	-	
5/4/2025	43.08	23	18.4	ระบาย	-	ปกติ	-	ปกติ	-	-	-	-	-	-	
6/4/2025	43.08	29	23.2	ระบาย	-	ปกติ	-	ปกติ	-	-	-	-	-	-	
7/4/2025	43.08	32	25.6	ระบาย	-	ปกติ	-	ปกติ	-	-	-	-	-	-	

8/4/2025	43.08	23	18.4	ระบาย	-	ปกติ	-	ปกติ	-	-	-	-	-	-	รทิน
9/4/2025	43.08	26	20.8	ระบาย	-	ปกติ	-	ปกติ	-	-	-	-	-	-	รทิน
10/4/2025	43.08	28	22.4	ระบาย	-	ปกติ	-	ปกติ	-	-	-	-	-	-	รทิน
11/4/2025	43.08	23	18.4	ระบาย	-	ปกติ	-	ปกติ	-	-	-	-	-	-	รทิน
12/4/2025	43.08	22	17.6	ระบาย	-	ปกติ	-	ปกติ	-	-	-	-	-	-	รทิน
13/4/2025	43.08	21	16.8	ระบาย	-	ปกติ	-	ปกติ	-	-	-	-	-	-	รทิน
14/4/2025	43.08	20	16	ระบาย	-	ปกติ	-	ปกติ	-	-	-	-	-	-	รทิน
15/4/2025	43.08	23	18.4	ระบาย	-	ปกติ	-	ปกติ	-	-	-	-	-	-	รทิน
16/4/2025	43.08	28	22.4	ระบาย	-	ปกติ	-	ปกติ	-	-	-	-	-	-	รทิน
17/4/2025	43.08	36	28.8	ระบาย	-	ปกติ	-	ปกติ	-	-	-	-	-	-	รทิน
18/4/2025	43.08	29	23.2	ระบาย	-	ปกติ	-	ปกติ	-	-	-	-	-	-	รทิน
19/4/2025	43.08	27	21.6	ระบาย	-	ปกติ	-	ปกติ	-	-	-	-	-	-	รทิน
20/4/2025	43.08	24	19.2	ระบาย	-	ปกติ	-	ปกติ	-	-	-	-	-	-	รทิน
21/4/2025	43.08	45	36	ระบาย	-	ปกติ	-	ปกติ	-	-	-	-	-	-	รทิน
22/4/2025	43.08	29	23.2	ระบาย	-	ปกติ	-	ปกติ	-	-	-	-	-	-	รทิน
23/4/2025	43.08	25	20	ระบาย	-	ปกติ	-	ปกติ	-	-	-	-	-	-	รทิน
24/4/2025	43.08	26	20.8	ระบาย	-	ปกติ	-	ปกติ	-	-	-	-	-	-	รทิน
25/4/2025	43.08	25	20	ระบาย	-	ปกติ	-	ปกติ	-	-	-	-	-	-	รทิน
26/4/2025	43.08	25	20	ระบาย	-	ปกติ	-	ปกติ	-	-	-	-	-	-	รทิน
27/4/2025	43.08	28	22.4	ระบาย	-	ปกติ	-	ปกติ	-	-	-	-	-	-	รทิน
28/4/2025	43.08	31	24.8	ระบาย	-	ปกติ	-	ปกติ	-	-	-	-	-	-	รทิน
29/4/2025	43.08	16	12.8	ระบาย	-	ปกติ	-	ปกติ	-	-	-	-	-	-	รทิน
30/4/2025	43.08	34	27.2	ระบาย	-	ปกติ	-	ปกติ	-	-	-	-	-	-	รทิน
	43.08		0	ระบาย	-	ปกติ	-	ปกติ	-	-	-	-	-	-	รทิน

หมายเหตุ ๑.ให้กรอกสถิติและข้อมูลเฉพาะในกรณีที่มีสถิติและข้อมูลนั้น ๆ ในแต่ละ วัน

๒.ในกรณีระบบบำบัดน้ำเสียที่มีการติดตั้งเครื่องตรวจวัดคุณภาพน้ำทิ้งแบบอัตโนมัติ ให้แนบผลการตรวจวัดคุณภาพน้ำทิ้งทุกวันแยกตามพารามิเตอร์ที่ตรวจวัด และทำการสรุปผลเป็นสถิติและข้อมูลรายเดือน

[redacted]

แบบ ทส. ๒

รายงานสรุปผลการทำงานของระบบบำบัดน้ำเสีย

๑. ข้อมูลทั่วไป

แหล่งกำเนิดมลพิษ ตั้งอยู่เลขที่ .....6/4..... หมู่ที่ .....-..... ซอย .....51.....

ถนน ...ดำรงราช..... แขวง/ตำบล หัวหิน. . เขต/อำเภอ.....หินหิน.....จังหวัด ....ประจวบคีรีขันธ์.....

โทรศัพท์ 032-53199 โทรสาร ..... มี .นางสาว พิมพ์กวิภาพ์ พิมพงษ์..... เป็นเจ้าของหรือผู้ครอบครอง

แหล่งกำเนิดมลพิษ ประกอบกิจการประเภท .....โรงแรม.....

ใบอนุญาตเลขที่ (ถ้ามี) .....56/2561..... ออกให้โดย ..กระทรวงมหาดไทย..... หมดอายุ ...23 ม .ค 2567

ในการนี้ขอรายงานสรุปผลการทำงานของระบบบำบัดน้ำเสียของแหล่งกำเนิดมลพิษสำหรับ

[redacted]

๒. ข้อมูลเกี่ยวกับระบบบำบัดน้ำเสีย และแหล่งรองรับน้ำทิ้ง

(๑) ประเภท/ชนิดของระบบบำบัดน้ำเสีย .....ตะกอนเร่ง.....

ความสามารถในการรองรับน้ำเสียของระบบบำบัดน้ำเสีย .....17..... ลบ.ม./วัน

(๒) การทำงานของระบบบำบัดน้ำเสีย ☐ แบบต่อเนื่อง ..... ชั่วโมง/วัน

☑ แบบไม่ต่อเนื่อง (ระบุ) .....17 ชม/วัน.....

(๓) อุปกรณ์และเครื่องมือที่ใช้ในระบบบำบัดน้ำเสีย ☐ เครื่องสูบน้ำ ☑ เครื่องเติมอากาศ

☐ เครื่องกวนผสมน้ำเสีย ☐ เครื่องกวนผสมสารเคมี

☐ เครื่องสูบตะกอน ☐ อื่น ๆ (ระบุ) .....

(๔) แหล่งรองรับน้ำทิ้ง (ระบุ) .....ท่อระบายน้ำเสียเทศบาล

.....

(๕) วิธีจัดการตะกอนที่เกิดขึ้นจากระบบบำบัดน้ำเสียและวิธีการกำจัด .....จ้างรถสูบตะกอนทิ้ง...

๓. สรุปผลการทำงานของระบบบำบัดน้ำเสียเป็นรายเดือน

(๑) ปริมาณการใช้ไฟฟ้าของระบบบำบัดน้ำเสีย (หน่วย) .....43.08.....

(๒) ปริมาณน้ำใช้ทุกกิจกรรมในแหล่งกำเนิดมลพิษ (ลบ.ม.) .....786.....

(๓) ปริมาณน้ำเสียที่เข้าระบบบำบัดน้ำเสีย (ลบ.ม.) .....628.8.....

(๔) การระบายน้ำทิ้งจากระบบบำบัดน้ำเสีย .....30 วัน .....

(๕) ปริมาณสารเคมีหรือสารสกัดชีวภาพที่ใช้ (ลิตรหรือกิโลกรัม) .....

(๖) การทำงานของระบบบำบัดน้ำเสียและอุปกรณ์

- ระบบบำบัดน้ำเสีย ☐ ปกติ ☐ ผิดปกติ (ระบุ) .....
- เครื่องสูบน้ำ ☐ ปกติ ☐ ผิดปกติ (ระบุ) .....
- เครื่องเติมอากาศ ☐ ปกติ ☐ ผิดปกติ (ระบุ) .....
- เครื่องกวนผสมน้ำเสีย ☐ ปกติ ☐ ผิดปกติ (ระบุ) .....
- เครื่องกวนผสมสารเคมี ☐ ปกติ ☐ ผิดปกติ (ระบุ) .....
- เครื่องสูบตะกอน ☐ ปกติ ☐ ผิดปกติ (ระบุ) .....
- อื่นๆ ..... ☐ ปกติ ☐ ผิดปกติ (ระบุ) .....

(๗) ปริมาณตะกอนส่วนเกินจากระบบบำบัดน้ำเสียที่นำไปกำจัด (ลบ.ม.) .....

(๘) ปัญหา อุปสรรค และแนวทางแก้ไข .....

.....

คำเตือน **๑. เจ้าของหรือผู้ครอบครองแหล่งกำเนิดมลพิษ ผู้ควบคุมระบบบำบัดน้ำเสีย หรือผู้รับจ้างให้บริการบำบัดน้ำเสียผู้ใดไม่จัดเก็บสถิติ ข้อมูล หรือไม่ทำบันทึกหรือรายงานตามมาตรา ๘๐ ต้องระวางโทษจำคุกไม่เกินหนึ่งเดือน หรือปรับไม่เกินหนึ่งหมื่นบาท หรือทั้งจำทั้งปรับตามมาตรา ๑๐๖**

๒. ผู้ควบคุมระบบบำบัดน้ำเสียหรือผู้รับจ้างให้บริการบำบัดน้ำเสียผู้ใดทำบันทึกหรือรายงานโดยแสดงข้อความอันเป็นเท็จ ต้องระวางโทษจำคุกไม่เกินหนึ่งปี หรือปรับไม่เกินหนึ่งแสนบาท หรือทั้งจำทั้งปรับตามมาตรา ๑๐๗

แบบ ทส. ๑

แบบบันทึกรายละเอียดของสถิติและข้อมูลซึ่งแสดงผลการทำงานของระบบบำบัดน้ำเสีย
ของแหล่งกำเนิดมลพิษ

แหล่งกำเนิดมลพิษ ตั้งอยู่เลขที่ .....6/4..... หมู่ที่ .....-..... ซอย .....51....ถนน .....ดำรงราช.... แขวง/ตำบล .....หัวหิน เขต/อำเภอ.....หัวหิน.....จังหวัด ประจวบคีรีขันธ์. โทรศัพท์ ..032-513199..... โทรสาร ..... มี นางสาวพิมพ์กวิฌาห์ พิมพงษ์ เป็นเจ้าของหรือผู้กรอบครองแหล่งกำเนิดมลพิษ ประกอบกิจการประเภท .....โรงแรม.....
ใบอนุญาตเลขที่ (ถ้ามี) ..56/2561...ออกให้โดย .....กระทรวงมหาดไทย ..... หมดอายุ .....23 ม.ค 2567.....
ซึ่งมีแผนผังแสดงการทำงานของระบบบำบัดน้ำเสีย ดังนี้

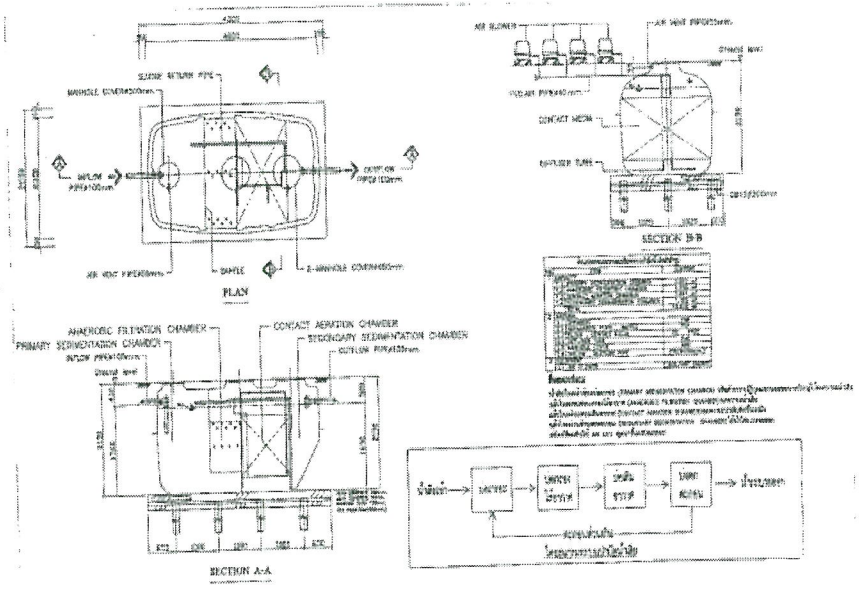

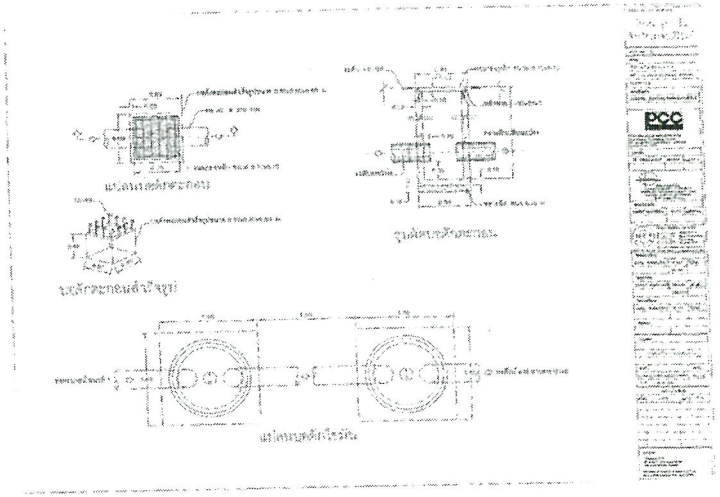

WWTP-A ถังบำบัดน้ำเสียชนิดเกรอะและกรองแบบเติมอากาศ ขนาด 10,000 ลิตร

ให้จัดเก็บข้อมูลและข้อมูลแสดงผลการทำงานของระบบบำบัดน้ำเสียประกอบตามตารางดังนี้

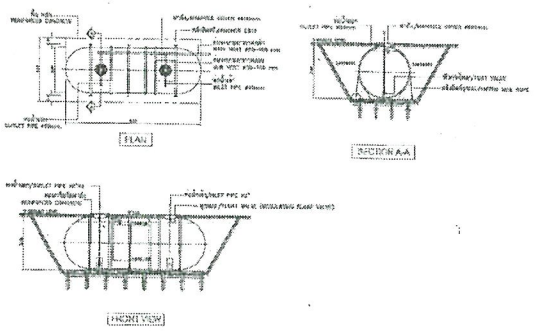

วันเดือนปี	ปริมาณการใช้ไฟฟ้าของระบบบำบัดน้ำเสีย (หน่วย	ปริมาณน้ำใช้ในทุกกิจกรรมของแหล่งกำเนิดมลพิษ (ลบ.ม.)	ปริมาณน้ำเสียที่เข้าระบบบำบัดน้ำเสีย (ลบ.ม.)	การระบายน้ำทิ้งจากระบบบำบัดน้ำเสีย (ลบ.ม.) (ระบาย/ไม่ระบาย)	ปริมาณสารเคมีหรือสารชีวภาพที่ใช้ (ชื่อ/ปริมาณ) ลิตรหรือ กิโลกรัม	สภาพการทำงานของระบบบำบัดน้ำเสีย							ปริมาณตะกอนส่วนเกิน ที่เกิดขึ้นจากระบบบำบัด น้ำเสียที่นำไปกำจัด (ลบ.ม.)	ปัญหาอุปสรรค และ แนวทางแก้ไข	ลายมือชื่อผู้บันทึก
						ระบบบำบัดน้ำเสีย (ปกติ/ไม่ปกติ)	เครื่องสูบน้ำ (ปกติ/ไม่ปกติ)	เครื่องเติมอากาศ (ปกติ/ไม่ปกติ)	เครื่องกวน/ผสมน้ำเสีย (ปกติ/ไม่ปกติ)	เครื่องกวน/ผสมสารเคมี (ปกติ/ไม่ปกติ)	เครื่องสูบตะกอน (ปกติ/ไม่ปกติ)	อื่นๆ(ระบุ)(ปกติ/ไม่ปกติ)			
1/5/2025	43.08	20	16	ระบาย	-	ปกติ	-	ปกติ	-	-	-	-	-	-	[redacted]
2/5/2025	43.08	20	16	ระบาย	-	ปกติ	-	ปกติ	-	-	-	-	-	-	[redacted]
3/5/2025	43.08	20	16	ระบาย	-	ปกติ	-	ปกติ	-	-	-	-	-	-	[redacted]
4/5/2025	43.08	20	16	ระบาย	-	ปกติ	-	ปกติ	-	-	-	-	-	-	[redacted]
5/5/2025	43.08	18	14.4	ระบาย	-	ปกติ	-	ปกติ	-	-	-	-	-	-	[redacted]
6/5/2025	43.08	13	10.4	ระบาย	-	ปกติ	-	ปกติ	-	-	-	-	-	-	[redacted]
7/5/2025	43.08	20	16	ระบาย	-	ปกติ	-	ปกติ	-	-	-	-	-	-	[redacted]

8/5/2025	43.08	20	16	ระบาย	-	ปกติ	-	ปกติ	-	-	-	-	-	-
9/5/2025	43.08	27	21.6	ระบาย	-	ปกติ	-	ปกติ	-	-	-	-	-	-
10/5/2025	43.08	28	22.4	ระบาย	-	ปกติ	-	ปกติ	-	-	-	-	-	-
11/5/2025	43.08	20	16	ระบาย	-	ปกติ	-	ปกติ	-	-	-	-	-	-
12/5/2025	43.08	18	14.4	ระบาย	-	ปกติ	-	ปกติ	-	-	-	-	-	-
13/5/2025	43.08	18	14.4	ระบาย	-	ปกติ	-	ปกติ	-	-	-	-	-	-
14/5/2025	43.08	19	15.2	ระบาย	-	ปกติ	-	ปกติ	-	-	-	-	-	-
15/5/2025	43.08	22	17.6	ระบาย	-	ปกติ	-	ปกติ	-	-	-	-	-	-
16/5/2025	43.08	16	12.8	ระบาย	-	ปกติ	-	ปกติ	-	-	-	-	-	-
17/5/2025	43.08	15	12	ระบาย	-	ปกติ	-	ปกติ	-	-	-	-	-	-
18/5/2025	43.08	18	14.4	ระบาย	-	ปกติ	-	ปกติ	-	-	-	-	-	-
19/5/2025	43.08	13	10.4	ระบาย	-	ปกติ	-	ปกติ	-	-	-	-	-	-
20/5/2025	43.08	10	8	ระบาย	-	ปกติ	-	ปกติ	-	-	-	-	-	-
21/5/2025	43.08	12	9.6	ระบาย	-	ปกติ	-	ปกติ	-	-	-	-	-	-
22/5/2025	43.08	13	10.4	ระบาย	-	ปกติ	-	ปกติ	-	-	-	-	-	-
23/5/2025	43.08	12	9.6	ระบาย	-	ปกติ	-	ปกติ	-	-	-	-	-	-
24/5/2025	43.08	12	9.6	ระบาย	-	ปกติ	-	ปกติ	-	-	-	-	-	-
25/5/2025	43.08	20	16	ระบาย	-	ปกติ	-	ปกติ	-	-	-	-	-	-
26/5/2025	43.08	22	17.6	ระบาย	-	ปกติ	-	ปกติ	-	-	-	-	-	-
27/5/2025	43.08	16	12.8	ระบาย	-	ปกติ	-	ปกติ	-	-	-	-	-	-
28/5/2025	43.08	19	15.2	ระบาย	-	ปกติ	-	ปกติ	-	-	-	-	-	-
29/5/2025	43.08	21	16.8	ระบาย	-	ปกติ	-	ปกติ	-	-	-	-	-	-
30/5/2025	43.08	20	16	ระบาย	-	ปกติ	-	ปกติ	-	-	-	-	-	-
31/5/2025	43.08	18	14.4	ระบาย	-	ปกติ	-	ปกติ	-	-	-	-	-	-
		560	448											

[redacted]

หมายเหตุ ๑. ให้กรอกสถิติและข้อมูลเฉพาะในกรณีที่มีสถิติและข้อมูลนั้น ๆ ในแต่ละวัน

๒. ในกรณีระบบบำบัดน้ำเสียที่มีการติดตั้งเครื่องตรวจวัดคุณภาพน้ำทิ้งแบบอัตโนมัติ ให้แนบผลการตรวจวัดคุณภาพน้ำทิ้งทุกวันแยกตามพารามิเตอร์ที่ตรวจวัด และทำการสรุปผลเป็นสถิติและข้อมูลรายเดือน

[redacted]

แบบ ทส. ๒

รายงานสรุปผลการทำงานของระบบบำบัดน้ำเสีย

๑. ข้อมูลทั่วไป

แหล่งกำเนิดมลพิษ ตั้งอยู่เลขที่ .....6/4..... หมู่ที่ .....-..... ซอย .....51.....

ถนน ...ดำรงราช..... แขวง/ตำบล หัวหิน. . เขต/อำเภอ.....หินหิน.....จังหวัด ....ประจวบคีรีขันธ์.....

โทรศัพท์ 032-53199 โทรสาร ..... มี .นางสาว พิมพ์กวิฌาพ์ พิมพงษ์..... เป็นเจ้าของหรือผู้ครอบครอง

แหล่งกำเนิดมลพิษ ประกอบกิจการประเภท .....โรงแรม.....

ใบอนุญาตเลขที่ (ถ้ามี) .....56/2561..... ออกให้โดย ..กระทรวงมหาดไทย..... หมดอายุ ...23 ม .ค 2567

ในการนี้ขอรายงานสรุปผลการทำงานของระบบบำบัดน้ำเสียของแหล่งกำเนิดมลพิษสำหรับเดือน ... เมษายน... พ.ศ. ....2568..... ตามที่ได้กำหนดในมาตรา ๘๐ แห่งพระราชบัญญัติส่งเสริมและรักษา

[redacted]

๒. ข้อมูลเกี่ยวกับระบบบำบัดน้ำเสีย และแหล่งรองรับน้ำทิ้ง

(๑) ประเภท/ชนิดของระบบบำบัดน้ำเสีย .....ตะกอนเร่ง.....

ความสามารถในการรองรับน้ำเสียของระบบบำบัดน้ำเสีย .....17..... ลบ.ม./วัน

(๒) การทำงานของระบบบำบัดน้ำเสีย ☐ แบบต่อเนื่อง ..... ชั่วโมง/วัน

☑ แบบไม่ต่อเนื่อง (ระบุ) .....17 ชม/วัน.....

(๓) อุปกรณ์และเครื่องมือที่ใช้ในระบบบำบัดน้ำเสีย ☐ เครื่องสูบน้ำ ☑ เครื่องเติมอากาศ

☐ เครื่องกวนผสมน้ำเสีย ☐ เครื่องกวนผสมสารเคมี

☐ เครื่องสูบตะกอน ☐ อื่น ๆ (ระบุ) .....

(๔) แหล่งรองรับน้ำทิ้ง (ระบุ) .....ท่อระบายน้ำเสียเทศบาล

.....

(๕) วิธีจัดการตะกอนที่เกิดขึ้นจากระบบบำบัดน้ำเสียและวิธีการกำจัด .....จ้างรถสูบตะกอนทิ้ง...

๓. สรุปผลการทำงานของระบบบำบัดน้ำเสียเป็นรายเดือน

(๑) ปริมาณการใช้ไฟฟ้าของระบบบำบัดน้ำเสีย (หน่วย) .....43.08.....

(๒) ปริมาณน้ำใช้ทุกกิจกรรมในแหล่งกำเนิดมลพิษ (ลบ.ม.) .....560.....

(๓) ปริมาณน้ำเสียที่เข้าระบบบำบัดน้ำเสีย (ลบ.ม.) .....448.....

(๔) การระบายน้ำทิ้งจากระบบบำบัดน้ำเสีย .....30 วัน .....

(๕) ปริมาณสารเคมีหรือสารสกัดชีวภาพที่ใช้ (ลิตรหรือกิโลกรัม) .....

(๖) การทำงานของระบบบำบัดน้ำเสียและอุปกรณ์

- ระบบบำบัดน้ำเสีย ☐ ปกติ ☐ ผิดปกติ (ระบุ) .....
- เครื่องสูบน้ำ ☐ ปกติ ☐ ผิดปกติ (ระบุ) .....
- เครื่องเติมอากาศ ☐ ปกติ ☐ ผิดปกติ (ระบุ) .....
- เครื่องกวนผสมน้ำเสีย ☐ ปกติ ☐ ผิดปกติ (ระบุ) .....
- เครื่องกวนผสมสารเคมี ☐ ปกติ ☐ ผิดปกติ (ระบุ) .....
- เครื่องสูบตะกอน ☐ ปกติ ☐ ผิดปกติ (ระบุ) .....
- อื่นๆ ..... ☐ ปกติ ☐ ผิดปกติ (ระบุ) .....

(๗) ปริมาณตะกอนส่วนเกินจากระบบบำบัดน้ำเสียที่นำไปกำจัด (ลบ.ม.) .....

(๘) ปัญหา อุปสรรค และแนวทางแก้ไข .....

.....

คำเตือน ๑. เจ้าของหรือผู้ครอบครองแหล่งกำเนิดมลพิษ ผู้ควบคุมระบบบำบัดน้ำเสีย หรือผู้รับจ้างให้บริการบำบัดน้ำเสียผู้ใดไม่จัดเก็บสถิติ ข้อมูล หรือไม่ทำบันทึกหรือรายงานตามมาตรา ๘๐ ต้องระวางโทษจำคุกไม่เกินหนึ่งเดือน หรือปรับไม่เกินหนึ่งหมื่นบาท หรือทั้งจำทั้งปรับตามมาตรา ๑๐๖

๒. ผู้ควบคุมระบบบำบัดน้ำเสียหรือผู้รับจ้างให้บริการบำบัดน้ำเสียผู้ใดทำบันทึกหรือรายงานโดยแสดงข้อความอันเป็นเท็จ ต้องระวางโทษจำคุกไม่เกินหนึ่งปี หรือปรับไม่เกินหนึ่งแสนบาท หรือทั้งจำทั้งปรับตามมาตรา ๑๐๗

แบบ ทส. ๑

แบบบันทึกรายละเอียดของสถิติและข้อมูลซึ่งแสดงผลการทำงานของระบบบำบัดน้ำเสีย
ของแหล่งกำเนิดมลพิษ

แหล่งกำเนิดมลพิษ ตั้งอยู่เลขที่ .....6/4..... หมู่ที่ .....-..... ซอย .....51....ถนน .....ดำรงราษ.... แขวง/ตำบล .....หัวหิน เขต/อำเภอ.....หัวหิน.....จังหวัด ประจวบคีรีขันธ์. โทรศัพท์ ..032-513199..... โทรสาร ..... มี นางสาวพิมพ์กวิญาพ์ พิมพงษ์ เป็นเจ้าของหรือผู้ครอบครองแหล่งกำเนิดมลพิษ ประกอบกิจการประเภท .....โรงแรม.....
ใบอนุญาตเลขที่ (ถ้ามี) ..56/2561...ออกให้โดย .....กระทรวงมหาดไทย ..... หมดอายุ .....23 ม.ค 2567.....
ซึ่งมีแผนผังแสดงการทำงานของระบบบำบัดน้ำเสีย ดังนี้

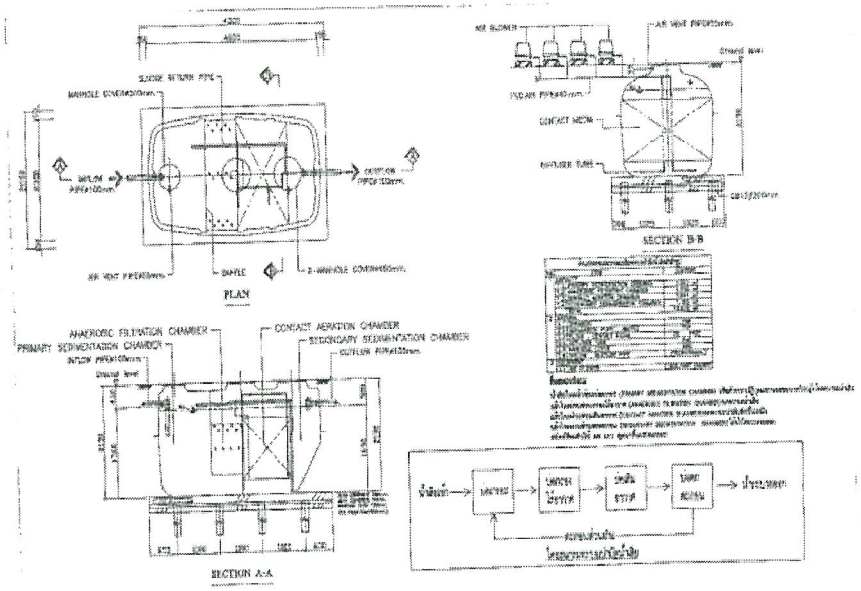

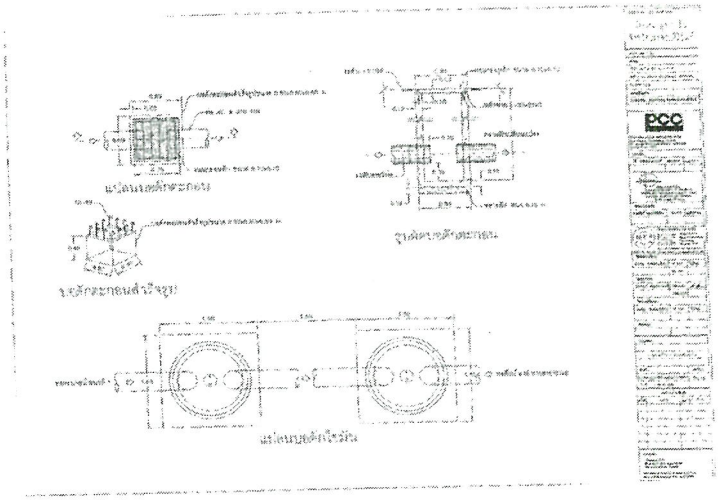

WWTP-A ถังบำบัดน้ำเสียชนิดเกรอะและกรองแบบเติมอากาศ ขนาด 10,000 ลิตร

ให้ดำเนินตามข้อมูลและรายละเอียดการทำงานของระบบบำบัดน้ำเสียประกอบการพิจารณา ดังนี้

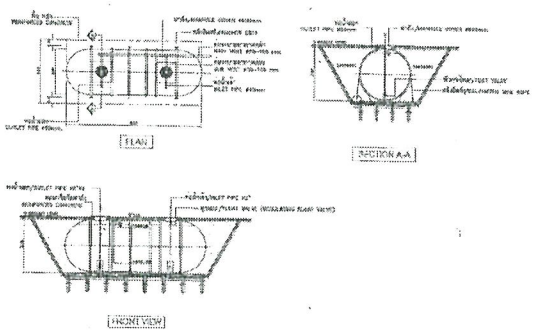

วัน เดือน ปี	สถิติและข้อมูลที่เก็บจากแหล่งกำเนิดมลพิษ													ลายมือชื่อผู้บันทึก
	ปริมาณการใช้ไฟฟ้าของระบบบำบัดน้ำเสีย (หน่วย	ปริมาณน้ำใช้ในทุกกิจกรรมของแหล่งกำเนิดมลพิษ (ลบ.ม.)	ปริมาณน้ำเสียที่เข้าระบบบำบัดน้ำเสีย (ลบ.ม.)	การระบายน้ำทิ้งจากระบบบำบัดน้ำเสีย (ลบ.ม.) (ระบาย/ไม่ระบาย)	ปริมาณสารเคมีหรือสารสกัดชีวภาพที่ใช้ (ชื่อ/ปริมาณ) ติดตหรือ กิโลกรัม	การทำงานของระบบบำบัดน้ำเสีย							ปริมาณตะกอนส่วนเกินที่เกิดขึ้นจากระบบบำบัดน้ำเสียที่นำไปกำจัด (ลบ.ม.)	ปัญหาอุปสรรค และ แนวทางแก้ไข	
						ระบบบำบัดน้ำเสีย (ปกติ/มีคปกติ)	เครื่องสูบน้ำ (ปกติ/มีคปกติ)	เครื่องเติมอากาศ (ปกติ/มีคปกติ)	เครื่องทวนน้ำผสมน้ำเสีย (ปกติ/มีคปกติ)	เครื่องทวน/ผสมสารเคมี(ปกติ/มีคปกติ)	เครื่องสูบตะกอน(ปกติ/มีคปกติ)	ปั๊ม ๆ(ระบุ)(ปกติ/มีคปกติ)		
1/6/2025	43.08	20	16	ระบาย	-	ปกติ	-	ปกติ	-	-	-	-	-	-
2/6/2025	43.08	23	18.4	ระบาย	-	ปกติ	-	ปกติ	-	-	-	-	-	-
3/6/2025	43.08	19	15.2	ระบาย	-	ปกติ	-	ปกติ	-	-	-	-	-	-
4/6/2025	43.08	13	10.4	ระบาย	-	ปกติ	-	ปกติ	-	-	-	-	-	-
5/6/2025	43.08	16	12.8	ระบาย	-	ปกติ	-	ปกติ	-	-	-	-	-	-
6/6/2025	43.08	18	14.4	ระบาย	-	ปกติ	-	ปกติ	-	-	-	-	-	-
7/6/2025	43.08	18	14.4	ระบาย	-	ปกติ	-	ปกติ	-	-	-	-	-	-

[redacted]

8/6/2025	43.08	24	19.2	ระบาย	-	ปกติ	-	ปกติ	-	-	-	-	-	-
9/6/2025	43.08	17	13.6	ระบาย	-	ปกติ	-	ปกติ	-	-	-	-	-	-
10/6/2025	43.08	21	16.8	ระบาย	-	ปกติ	-	ปกติ	-	-	-	-	-	-
11/6/2025	43.08	17	13.6	ระบาย	-	ปกติ	-	ปกติ	-	-	-	-	-	-
12/6/2025	43.08	19	15.2	ระบาย	-	ปกติ	-	ปกติ	-	-	-	-	-	-
13/6/2025	43.08	20	16	ระบาย	-	ปกติ	-	ปกติ	-	-	-	-	-	-
14/6/2025	43.08	19	15.2	ระบาย	-	ปกติ	-	ปกติ	-	-	-	-	-	-
15/6/2025	43.08	19	15.2	ระบาย	-	ปกติ	-	ปกติ	-	-	-	-	-	-
16/6/2025	43.08	18	14.4	ระบาย	-	ปกติ	-	ปกติ	-	-	-	-	-	-
17/6/2025	43.08	17	13.6	ระบาย	-	ปกติ	-	ปกติ	-	-	-	-	-	-
18/6/2025	43.08	22	17.6	ระบาย	-	ปกติ	-	ปกติ	-	-	-	-	-	-
19/6/2025	43.08	20	16	ระบาย	-	ปกติ	-	ปกติ	-	-	-	-	-	-
20/6/2025	43.08	21	16.8	ระบาย	-	ปกติ	-	ปกติ	-	-	-	-	-	-
21/6/2025	43.08	17	13.6	ระบาย	-	ปกติ	-	ปกติ	-	-	-	-	-	-
22/6/2025	43.08	21	16.8	ระบาย	-	ปกติ	-	ปกติ	-	-	-	-	-	-
23/6/2025	43.08	18	14.4	ระบาย	-	ปกติ	-	ปกติ	-	-	-	-	-	-
24/6/2025	43.08	17	13.6	ระบาย	-	ปกติ	-	ปกติ	-	-	-	-	-	-
25/6/2025	43.08	17	13.6	ระบาย	-	ปกติ	-	ปกติ	-	-	-	-	-	-
26/6/2025	43.08	20	16	ระบาย	-	ปกติ	-	ปกติ	-	-	-	-	-	-
27/6/2025	43.08	15	12	ระบาย	-	ปกติ	-	ปกติ	-	-	-	-	-	-
28/6/2025	43.08	15	12	ระบาย	-	ปกติ	-	ปกติ	-	-	-	-	-	-
29/6/2025	43.08	16	12.8	ระบาย	-	ปกติ	-	ปกติ	-	-	-	-	-	-
30/6/2025	43.08	15	12	ระบาย	-	ปกติ	-	ปกติ	-	-	-	-	-	-
		552	441.6											

[redacted]

หมายเหตุ ๑. ให้กรอกเฉพาะในกรณีที่มีเฉพาะข้อมูลนั้นๆ ในแต่ละวัน

๒. ในกรณีระบบบำบัดน้ำเสียที่มีการติดตั้งเครื่องตรวจวัดคุณภาพน้ำทิ้งแบบอัตโนมัติ ให้แนบผลการตรวจวัดคุณภาพน้ำทิ้งทุกวันแยกตามพารามิเตอร์ที่ตรวจวัด และทำการสรุปเฉลี่ยเฉพาะข้อมูลรายเดือน

[redacted]

แบบ ทส. ๒

รายงานสรุปผลการทำงานของระบบบำบัดน้ำเสีย

๑. ข้อมูลทั่วไป

แหล่งกำเนิดมลพิษ ตั้งอยู่เลขที่ .....6/4..... หมู่ที่ .....-..... ซอย .....51.....

ถนน ...ศรีรงราช..... แขวง/ตำบล หัวหิน. . เขต/อำเภอ.....หินหิน.....จังหวัด ....ประจวบคีรีขันธ์.....

โทรศัพท์ 032-53199 โทรสาร ..... มี .นางสาว พิมพ์กวิณาฑ์ พิมพงษ์..... เป็นเจ้าของหรือผู้กรอบกรอง

แหล่งกำเนิดมลพิษ ประกอบกิจการประเภท .....โรงแรม.....

ใบอนุญาตเลขที่ (ถ้ามี) .....56/2561..... ออกให้โดย ..กระทรวงมหาดไทย..... หมดอายุ ...23 ม .ค 2567

ในการนี้ขอรายงานสรุปผลการทำงานของระบบบำบัดน้ำเสียของแหล่งกำเนิดมลพิษสำหรับเดือน ... เมษายน... พ.ศ. ....2568..... ตามที่ได้กำหนดในมาตรา ๘๐ แห่งพระราชบัญญัติส่งเสริมและ รักษาคุณภาพสิ่งแวดล้อมแห่งชาติ พ.ศ. ๒๕๓๕ ในฐานะ

[redacted]

๒. ข้อมูลเกี่ยวกับระบบบำบัดน้ำเสีย และแหล่งรองรับน้ำทิ้ง

(๑) ประเภท/ชนิดของระบบบำบัดน้ำเสีย .....ตะกอนเร่ง.....

ความสามารถในการรองรับน้ำเสียของระบบบำบัดน้ำเสีย .....17..... ลบ.ม./วัน

(๒) การทำงานของระบบบำบัดน้ำเสีย ☐ แบบต่อเนื่อง ..... ชั่วโมง/วัน

☑ แบบไม่ต่อเนื่อง (ระบุ) .....17 ชม/วัน.....

(๓) อุปกรณ์และเครื่องมือที่ใช้ในระบบบำบัดน้ำเสีย ☐ เครื่องสูบน้ำ ☑ เครื่องเติมอากาศ

☐ เครื่องกวนผสมน้ำเสีย ☐ เครื่องกวนผสมสารเคมี

☐ เครื่องสูบตะกอน ☐ อื่น ๆ (ระบุ) .....

(๔) แหล่งรองรับน้ำทิ้ง (ระบุ) .....ท่อระบายน้ำเสียเทศบาล

.....

(๕) วิธีจัดการตะกอนที่เกิดขึ้นจากระบบบำบัดน้ำเสียและวิธีการกำจัด .....จ้างรถสูบตะกอนทิ้ง...

๓. สรุปผลการทำงานของระบบบำบัดน้ำเสียเป็นรายเดือน

(๑) ปริมาณการใช้ไฟฟ้าของระบบบำบัดน้ำเสีย (หน่วย) .....43.08.....

(๒) ปริมาณน้ำใช้ทุกกิจกรรมในแหล่งกำเนิดมลพิษ (ลบ.ม.) .....552.....

(๓) ปริมาณน้ำเสียที่เข้าระบบบำบัดน้ำเสีย (ลบ.ม.) .....441.6.....

(๔) การระบายน้ำทิ้งจากระบบบำบัดน้ำเสีย .....30 วัน .....

(๕) ปริมาณสารเคมีหรือสารสกัดชีวภาพที่ใช้ (ลิตรหรือกิโลกรัม) .....

(๖) การทำงานของระบบบำบัดน้ำเสียและอุปกรณ์

- ระบบบำบัดน้ำเสีย ☐ ปกติ ☐ ผิดปกติ (ระบุ) .....
- เครื่องสูบน้ำ ☐ ปกติ ☐ ผิดปกติ (ระบุ) .....
- เครื่องเติมอากาศ ☐ ปกติ ☐ ผิดปกติ (ระบุ) .....
- เครื่องกวนผสมน้ำเสีย ☐ ปกติ ☐ ผิดปกติ (ระบุ) .....
- เครื่องกวนผสมสารเคมี ☐ ปกติ ☐ ผิดปกติ (ระบุ) .....
- เครื่องสูบตะกอน ☐ ปกติ ☐ ผิดปกติ (ระบุ) .....
- อื่นๆ ..... ☐ ปกติ ☐ ผิดปกติ (ระบุ) .....

(๗) ปริมาณตะกอนส่วนเกินจากระบบบำบัดน้ำเสียที่นำไปกำจัด (ลบ.ม.) .....

(๘) ปัญหา อุปสรรค และแนวทางแก้ไข .....

.....

คำเตือน **๑. เจ้าของหรือผู้กรอบกรองแหล่งกำเนิดมลพิษ ผู้ควบคุมระบบบำบัดน้ำเสีย หรือผู้รับจ้างให้บริการบำบัดน้ำเสียผู้ใดไม่จัดเก็บสถิติ ข้อมูล หรือไม่ทำบันทึกหรือรายงานตามมาตรา ๘๐ต้องระวางโทษจำคุกไม่เกินหนึ่งเดือน หรือปรับไม่เกินหนึ่งหมื่นบาท หรือทั้งจำทั้งปรับตามมาตรา ๑๐๖**

๒. ผู้ควบคุมระบบบำบัดน้ำเสียหรือผู้รับจ้างให้บริการบำบัดน้ำเสียผู้ใดทำบันทึกหรือรายงานโดยแสดงข้อความอันเป็นเท็จ ต้องระวางโทษจำคุกไม่เกินหนึ่งปี หรือปรับไม่เกินหนึ่งแสนบาท หรือทั้งจำทั้งปรับตามมาตรา ๑๐๗

เอกสารแนบที่ 5
ใบเสร็จไฟฟ้าและน้ำประปา

การไฟฟ้าส่วนภูมิภาค
PROVINCIAL ELECTRICITY AUTHORITY

ใบเสร็จรับเงิน/ ใบกำกับภาษี

e-Receipt/ e-Tax Invoice

การไฟฟ้าส่วนภูมิภาค (Z000)
เลขที่ 200 ถนนงามวงศ์วาน แขวงลาดยาว เขตจตุจักร จ.กรุงเทพมหานคร 10900
Provincial Electricity Authority (PEA) (Z000)
200 Ngam Wong Wan Rd., Lat yao, Chatuchak Bangkok 10900

เลขที่ (No.) XJ0712502009223
วันที่ (Date) 19/02/2568
เลขที่ใบแจ้งหนี้ (Invoice No.) 869005122551

เลขประจำตัวผู้เสียภาษี (Tax ID No.) 0994000165501 สาขาที่ออกใบกำกับภาษี (Branch No.) 00000
ชื่อ (Name) บริษัท เอราวัณ ช็อป อินน์ จำกัด
ที่อยู่ (Address) เลขที่ 6/4 ถ.ดำรงราช ต.หัวหิน อ.หัวหิน จ.ประจวบคีรีขันธ์ 77110

เลขประจำตัวผู้เสียภาษี (Tax ID No.) 0105555113101 สาขา (Branch No.) 00027
รหัสลูกค้า (Contract Account) 020021239687 รหัสการไฟฟ้า J07101 การไฟฟ้าส่วนภูมิภาคอำเภอหัวหิน

รายการ (Descriptions)	จำนวนหน่วย (Quantity)	จำนวนเงิน (บาท) (Amount) (Baht)
ค่าไฟฟ้า ประจำเดือน 01/2568 รหัสเครื่องวัด 6300408183 ประเภทอัตรา 5124 วันที่อ่านหน่วย 31/01/2568 เลขที่อ่านครั้งหลัง 578.100 เลขที่อ่านครั้งก่อน 562.760 อัตราค่า Ft 0.3672 บาท/หน่วย ค่า FT 6329.06บาท ค่าไฟฟ้าฐาน 61266.36 บาท ส่วนลด - บาท ส่วนเพิ่ม - บาท หน่วยที่ใช้ 17236.00 หักบัญชี ธ.ไทยพาณิชย์ จำกัด (มหาชน) หัวหิน เลขที่บัญชี 766300XXXX	17,236.00	67,595.42
รวม ราคาสินค้า/บริการ (Sub Total)		67,595.42
ภาษีมูลค่าเพิ่ม (VAT)7 %		4,731.68
เจ็ดหมื่นสองพันสามร้อยยี่สิบเจ็ดบาทสิบสตางค์ รวมทั้งสิ้น (Total)		72,327.10

เอกสารนี้ออกด้วยระบบอิเล็กทรอนิกส์จึงไม่มีการลงนาม
THIS DOCUMENT DOES NOT CONTAIN AN AUTHORIZED SIGNATURE AS IT ELECTRONICALLY GENERATED
เอกสารนี้ได้จัดทำและส่งข้อมูลให้แก่กรมสรรพากรด้วยวิธีการทางอิเล็กทรอนิกส์
THIS DOCUMENT HAS BEEN GENERATED AND SUBMITTED TO THE REVENUE DEPARTMENT BY ELECTRONIC MEANS

Digitally signed by Provincial Electricity Authority C=TH,O=Thai Digital ID Company Limited,CN=Thai Digital ID CA G3 Date: 20 February 2025 21:25:00	Serial No. 5816182351961133288

กง.154-ร.62

การไฟฟ้าส่วนภูมิภาค
PROVINCIAL ELECTRICITY AUTHORITY

ใบเสร็จรับเงิน/ ใบกำกับภาษี

e-Receipt/ e-Tax Invoice

การไฟฟ้าส่วนภูมิภาค (Z000)
เลขที่ 200 ถนนงามวงศ์วาน แขวงลาดยาว เขตจตุจักร จ.กรุงเทพมหานคร 10900
Provincial Electricity Authority (PEA) (Z000)
200 Ngam Wong Wan Rd., Lat yao, Chatuchak Bangkok 10900

เลขที่ (No.) XJ0712503007708
วันที่ (Date) 19/03/2568
เลขที่ใบแจ้งหนี้ (Invoice No.) 866405194794

เลขประจำตัวผู้เสียภาษี (Tax ID No.) 0994000165501 สาขาที่ออกใบกำกับภาษี (Branch No.) 00000
ชื่อ (Name) บริษัท เอราวัณ ช็อป อินน์ จำกัด
ที่อยู่ (Address) เลขที่ 6/4 ถ.ดำรงราช ต.หัวหิน อ.หัวหิน จ.ประจวบคีรีขันธ์ 77110

เลขประจำตัวผู้เสียภาษี (Tax ID No.) 0105555113101 สาขา (Branch No.) 00027
รหัสลูกค้า (Contract Account) 020021239687 รหัสการไฟฟ้า J07101 การไฟฟ้าส่วนภูมิภาคอำเภอหัวหิน

รายการ (Descriptions)	จำนวนหน่วย (Quantity)	จำนวนเงิน (บาท) (Amount) (Baht)
ค่าไฟฟ้า ประจำเดือน 02/2568 รหัสเครื่องวัด 6300408183 ประเภทอัตรา 5124 วันที่อ่านหน่วย 28/02/2568 เลขที่อ่านครั้งหลัง 594.950 เลขที่อ่านครั้งก่อน 578.100 อัตราค่า Ft 0.3672 บาท/หน่วย ค่า FT 6960.64บาท ค่าไฟฟ้าฐาน 67284.06 บาท ส่วนลด - บาท ส่วนเพิ่ม - บาท หน่วยที่ใช้ 18956.00 หักบัญชี ธ.ไทยพาณิชย์ จำกัด (มหาชน) หัวหิน เลขที่บัญชี 766300XXXX	18,956.00	74,244.70
รวม ราคาสินค้า/บริการ (Sub Total)		74,244.70
ภาษีมูลค่าเพิ่ม (VAT)7 %		5,197.13
เจ็ดหมื่นเก้าพันสี่ร้อยสี่สิบเอ็ดบาทแปดสิบสามสตางค์ รวมทั้งสิ้น (Total)		79,441.83

เอกสารนี้ออกด้วยระบบอิเล็กทรอนิกส์จึงไม่มีการลงนาม
THIS DOCUMENT DOES NOT CONTAIN AN AUTHORIZED SIGNATURE AS IT ELECTRONICALLY GENERATED
เอกสารนี้ได้จัดทำและส่งข้อมูลให้แก่กรมสรรพากรด้วยวิธีการทางอิเล็กทรอนิกส์
THIS DOCUMENT HAS BEEN GENERATED AND SUBMITTED TO THE REVENUE DEPARTMENT BY ELECTRONIC MEANS

Digitally signed by Provincial Electricity Authority C=TH,O=Thai Digital ID Company Limited,CN=Thai Digital ID CA G3 Date: 20 March 2025 20:56:17	Serial No. 5816182351961133288

กง.154-ร.62

การไฟฟ้าส่วนภูมิภาค
PROVINCIAL ELECTRICITY AUTHORITY

ใบเสร็จรับเงิน/ ใบกำกับภาษี

e-Receipt/ e-Tax Invoice

การไฟฟ้าส่วนภูมิภาค (Z000)
เลขที่ 200 ถนนงามวงศ์วาน แขวงลาดยาว เขตจตุจักร จ.กรุงเทพมหานคร 10900
Provincial Electricity Authonty (PEA) (Z000)
200 Ngam Wong Wan Rd., Lat yao, Chatuchak Bangkok 10900

เลขที่ (No.) XJ0712504008772
วันที่ (Date) 21/04/2568
เลขที่ใบแจ้งหนี้ (Invoice No.) 11521145

เลขประจำตัวผู้เสียภาษี (Tax ID No.) 0994000165501 สาขาที่ออกใบกำกับภาษี (Branch No.) 00000
ชื่อ (Name) บริษัท เอราวัณ ฮ็อป อินน์ จำกัด
ที่อยู่ (Address) เลขที่ 6/4 ถ.ดำรงราช ต.หัวหิน อ.หัวหิน จ.ประจวบคีรีขันธ์ 77110

รหัสลูกค้า (Contract Account) 020021239687 รหัสการไฟฟ้า J07101 การไฟฟ้าส่วนภูมิภาคอำเภอหัวหิน
ชำระโดย (Account name) บริษัท ฮ็อป อินน์ โฮเต็ล จำกัด (มหาชน)
ที่อยู่ผู้ชำระ (Account Address) เลขที่ 6/4 ถ.ดำรงราช ต.หัวหิน อ.หัวหิน จ.ประจวบคีรีขันธ์ 77110

เลขประจำตัวผู้เสียภาษี (Tax ID No.) 0107568000035 สาขา (Branch No.) 00027

รายการ (Descriptions)	จำนวนหน่วย (Quantity)	จำนวนเงิน (บาท) (Amount) (Baht)
การวางบิลครั้งสุดท้าย ลูกหนี้ ประจำเดือน 03/2568 รหัสเครื่องวัด 6300408183 ประเภทอัตรา 5124 วันที่อ่านหน่วย 31/03/2568 เลขที่อ่านครั้งหลัง 615.960 เลขที่อ่านครั้งก่อน 594.950 อัตราค่า Ft 0.3672 บาท/หน่วย ค่า FT 8956.74บาท ค่าไฟฟ้าฐาน 85502.87 บาท ส่วนลด - บาท ส่วนเพิ่ม - บาท หน่วยที่ใช้ 24392.00 หักบัญชี ธ.ไทยพาณิชย์ จำกัด (มหาชน) หัวหิน เลขที่บัญชี 766300XXXX	24,392.00	94,459.61
รวม ราคาสินค้า/บริการ (Sub Total)		94,459.61
ภาษีมูลค่าเพิ่ม (VAT)7 %		6,612.17
หนึ่งแสนหนึ่งพันเจ็ดสิบเอ็ดบาทเจ็ดสิบแปดสตางค์ รวมทั้งสิ้น (Total)		101,071.78

เอกสารนี้ออกด้วยระบบอิเล็กทรอนิกส์จึงไม่มีการลงนาม
THIS DOCUMENT DOES NOT CONTAIN AN AUTHORIZED SIGNATURE AS IT ELECTRONICALLY GENERATED
เอกสารนี้ได้จัดทำและส่งข้อมูลให้แก่กรมสรรพากรด้วยวิธีการทางอิเล็กทรอนิกส์
THIS DOCUMENT HAS BEEN GENERATED AND SUBMITTED TO THE REVENUE DEPARTMENT BY ELECTRONIC MEANS

Digitally signed by Provincial Electricity Authority C=TH,O=Thai Digital ID Company Limited,CN=Thai Digital ID CA G3 Date: 22 April 2025 21:13:32	Serial No. 5816182351961133288

กง.154-5.62

ใบเสร็จรับเงิน/ใบกำกับภาษี เลขที่ AA77156805150429
การไฟฟ้าส่วนภูมิภาค (สำนักงานใหญ่)
เลขที่ 200 ถนนงามวงศ์วาน แขวงลาดยาว เขตจตุจักร
จ.กรุงเทพมหานคร 10900
เลขประจำตัวผู้เสียภาษีอากร 0994000165501
เลขประจำเครื่อง Z00000-A7715
ชื่อ บริษัท ฮ็อป อินน์ โฮเต็ล จำกัด (มหาชน)
Tax ID 0107568000035 สาขา 00027
ที่อยู่ เลขที่ 6/4 ถ.ดำรงราช ต.หัวหิน อ.หัวหิน จ.ประจวบคีรีขันธ์ 77110
รหัสเครื่องวัด 6300408183 ประเภทอัตรา 5124
J07101 การไฟฟ้าส่วนภูมิภาคอำเภอหัวหิน
หมายเลขผู้ใช้ไฟฟ้า 20028518716
ประจำเดือน 04/2568 วันที่อ่านหน่วย 30/04/2568
เลขอ่านครั้งหลัง 636.66 เลขอ่านครั้งก่อน 615.96
หน่วยที่ใช้ 25,349.6 หน่วย
ค่าไฟฟ้าฐาน 87,374.85 บาท
ค่า FT 0.3672 บาท/หน่วย 9,308.37 บาท
รวมเงินค่าไฟฟ้า 96,683.22 บาท
ภาษีมูลค่าเพิ่ม 7% 6,767.83 บาท
รวมเงินทั้งสิ้น 103,451.05 บาท
ชำระ 103,451.05 บาท
- เช็ค ธ.ไทยพาณิชย์ จำกัด (มหาชน) สำนักงานใหญ่ 4,561,844.49 บาท
17827613 ลว.15/05/2568
(22/59)
วันที่ชำระเงิน 15/05/2568 เวลา 15:23 น. คุมใบเสร็จ 270702
อ้างถึงใบแจ้งค่าไฟฟ้าเลขที่ 886203360843 ลว.02/05/2568
ผู้รับเงิน ธนบดี รุ่งเรืองไพศาลสุข รหัสผู้รับเงิน 510528

ใบเสร็จรับเงิน/ใบกำกับภาษี เลขที่ AA77156805150429
การไฟฟ้าส่วนภูมิภาค (สำนักงานใหญ่)
เลขที่ 200 ถนนงามวงศ์วาน แขวงลาดยาว เขตจตุจักร
จ.กรุงเทพมหานคร 10900
เลขประจำตัวผู้เสียภาษีอากร 0994000165501
เลขประจำเครื่อง Z00000-A7715
ชื่อ บริษัท ฮ็อป อินน์ โฮเต็ล จำกัด (มหาชน)
Tax ID 0107568000035 สาขา 00027
ที่อยู่ เลขที่ 6/4 ถ.ดำรงราช ต.หัวหิน อ.หัวหิน จ.ประจวบคีรีขันธ์ 77110
รหัสเครื่องวัด 6300408183 ประเภทอัตรา 5124
J07101 การไฟฟ้าส่วนภูมิภาคอำเภอหัวหิน
หมายเลขผู้ใช้ไฟฟ้า 20028518716
ประจำเดือน 04/2568 วันที่อ่านหน่วย 30/04/2568
เลขอ่านครั้งหลัง 636.66 เลขอ่านครั้งก่อน 615.96
หน่วยที่ใช้ 25,349.6 หน่วย
ค่าไฟฟ้าฐาน 87,374.85 บาท
ค่า FT 0.3672 บาท/หน่วย 9,308.37 บาท
รวมเงินค่าไฟฟ้า 96,683.22 บาท
ภาษีมูลค่าเพิ่ม 7% 6,767.83 บาท
รวมเงินทั้งสิ้น 103,451.05 บาท
ชำระ 103,451.05 บาท
- เช็ค ธ.ไทยพาณิชย์ จำกัด (มหาชน) สำนักงานใหญ่ 4,561,844.49 บาท
17827613 ลว.15/05/2568
(22/59)
วันที่ชำระเงิน 15/05/2568 เวลา 15:23 น. คุมใบเสร็จ 270702
อ้างถึงใบแจ้งค่าไฟฟ้าเลขที่ 886203360843 ลว.02/05/2568
ผู้รับเงิน ธนบดี รุ่งเรืองไพศาลสุข รหัสผู้รับเงิน 510528

ใบเสร็จรับเงิน/ใบกำกับภาษี เลขที่ AB26836806160205
การไฟฟ้าส่วนภูมิภาค (สำนักงานใหญ่)
เลขที่ 200 ถนนงามวงศ์วาน แขวงลาดยาว เขตจตุจักร
จ.กรุงเทพมหานคร 10900
เลขประจำตัวผู้เสียภาษีอากร 0994000165501
เลขประจำเครื่อง Z00000-B2683

ชื่อ บริษัท ช็อป อินน์ โฮเต็ล จำกัด (มหาชน)
Tax ID 0107568000035 สาขา 00027
ที่อยู่ เลขที่ 6/4 ถ.ดำรงราช ต.หัวหิน อ.หัวหิน จ.ประจวบคีรีขันธ์ 77110
รหัสเครื่องวัด 6300408183 ประเภทอัตรา 5124
J07101 การไฟฟ้าส่วนภูมิภาคอำเภอหัวหิน
หมายเลขผู้ใช้ไฟฟ้า 20028518716
ประจำเดือน 05/2568 วันที่อ่านหน่วย 31/05/2568
เลขอ่านครั้งหลัง 659.09 เลขอ่านครั้งก่อน 636.66

หน่วยที่ใช้	26,534.4 หน่วย
ค่าไฟฟ้าฐาน	91,978.59 บาท
ค่า FT 0.1972 บาท/หน่วย	5,232.58 บาท
รวมเงินค่าไฟฟ้า	97,211.17 บาท
ภาษีมูลค่าเพิ่ม 7%	6,804.78 บาท
รวมเงินทั้งสิ้น	104,015.95 บาท
ชำระ	104,015.95 บาท
- เช็ค ธ.ไทยพาณิชย์ จำกัด (มหาชน) สำนักงานใหญ่ 17880391 ลว.13/06/2568	1,092,827.77 บาท

(11/16)

วันที่ชำระเงิน 16/06/2568 เวลา 12:38 น. คุมใบเสร็จ 270702

อ้างถึงใบแจ้งค่าไฟฟ้าเลขที่ 843610263993 ลว.03/06/2568

ผู้รับเงิน โชติกา ฟูสามป๊อก รหัสผู้รับเงิน 511742

ใบเสร็จรับเงิน/ใบกำกับภาษี เลขที่ AB26836806160205
การไฟฟ้าส่วนภูมิภาค (สำนักงานใหญ่)
เลขที่ 200 ถนนงามวงศ์วาน แขวงลาดยาว เขตจตุจักร
จ.กรุงเทพมหานคร 10900
เลขประจำตัวผู้เสียภาษีอากร 0994000165501
เลขประจำเครื่อง Z00000-B2683

ชื่อ บริษัท ช็อป อินน์ โฮเต็ล จำกัด (มหาชน)
Tax ID 0107568000035 สาขา 00027
ที่อยู่ เลขที่ 6/4 ถ.ดำรงราช ต.หัวหิน อ.หัวหิน จ.ประจวบคีรีขันธ์ 77110
รหัสเครื่องวัด 6300408183 ประเภทอัตรา 5124
J07101 การไฟฟ้าส่วนภูมิภาคอำเภอหัวหิน
หมายเลขผู้ใช้ไฟฟ้า 20028518716
ประจำเดือน 05/2568 วันที่อ่านหน่วย 31/05/2568
เลขอ่านครั้งหลัง 659.09 เลขอ่านครั้งก่อน 636.66

หน่วยที่ใช้	26,534.4 หน่วย
ค่าไฟฟ้าฐาน	91,978.59 บาท
ค่า FT 0.1972 บาท/หน่วย	5,232.58 บาท
รวมเงินค่าไฟฟ้า	97,211.17 บาท
ภาษีมูลค่าเพิ่ม 7%	6,804.78 บาท
รวมเงินทั้งสิ้น	104,015.95 บาท
ชำระ	104,015.95 บาท
- เช็ค ธ.ไทยพาณิชย์ จำกัด (มหาชน) สำนักงานใหญ่ 17880391 ลว.13/06/2568	1,092,827.77 บาท

(11/16)

วันที่ชำระเงิน 16/06/2568 เวลา 12:38 น. คุมใบเสร็จ 270702

อ้างถึงใบแจ้งค่าไฟฟ้าเลขที่ 843610263993 ลว.03/06/2568

ผู้รับเงิน โชติกา ฟูสามป๊อก รหัสผู้รับเงิน 511742

พลังงานไฟฟ้า P	678.630	659.090	7816.00
(หน่วย) OP	754.830	735.620	7684.00
H	715.690	696.600	7636.00
รวม			23136.00
ดีมานด์	2.388	2.327	24.40

Off Peak 15320.00 หน่วย	2.6037	39,888.68	30/04/68	25349.60
ค่าบริการรายเดือน (Service Charge)		312.24	31/03/68	24392.00
รวมเงินค่าไฟฟ้าฐาน (Total Based Amount)		80,665.39	28/02/68	18956.00
			31/01/68	17236.00
			31/12/67	19508.00

	จำนวนเงิน (บาท) Amount (Baht)
เงินค่าไฟฟ้าฐาน (Based Amount)	80,665.39
ค่า Ft พ.ค.68-ส.ค.68=0.1972 บาท/หน่วย	4,562.42
*ส่วนลด (Discount)	
รวมเงินค่าไฟฟ้า (Sub Total)	85,227.81
ภาษีมูลค่าเพิ่ม 7.00 % (VAT)	5,965.95
รวมเงินค่าไฟฟ้าเดือนปัจจุบัน (Total)	91,193.76
รวมเงินทั้งสิ้น (Grand Total)	91,193.76

*** กรณีมีการไฟฟ้าต้องชำระเดือนก่อน โปรดชำระทันที เนื่องจากถึงกำหนดงดจ่ายไฟ ขออภัยหากชำระเงินแล้ว

ข้อความประชาสัมพันธ์

รับคะแนนพิเศษ สูงสุด 200 คะแนน กับ Watt-D Point ได้แล้ววันนี้
เพียงสมัคร Watt-D Point บน PEA Smart Plus ก่อนชำระค่าไฟฟ้า
ชำระค่าไฟ พ.ค.-มิ.ย. ภายในกำหนดผ่านทางออนไลน์ รับเพิ่ม 50 คะแนน
รีบมาสมัคร สะสม และใช้คะแนนแลกเงินคืนค่าไฟฟ้ากัน

การไฟฟ้าส่วนภูมิภาค

"เอกสารนี้ออกโดยระบบอัตโนมัติ จึงไม่ต้องมีการลงนาม"

*** ท่านอยู่ในระบบหักบัญชีธนาคาร/บัญชีบัตรเครดิต ***
กฟภ. จะหักบัญชีฯ เฉพาะค่าไฟฟ้าเดือนปัจจุบันเท่านั้น

เรียน ท่านผู้ใช้ไฟฟ้า

หากมีการเปลี่ยนแปลง Email Address หรือหมายเลขโทรศัพท์ กรุณาแจ้งเปลี่ยนแปลงที่เว็บไซต์การไฟฟ้าส่วนภูมิภาค https://eservice.pea.co.th/ebill ก่อนการจัดส่งใบแจ้งค่าไฟฟ้าในรอบถัดไป

สอบถามข้อมูลเพิ่มเติมได้ที่ 1129 PEA Contact Center หรือ สำนักงานการไฟฟ้าส่วนภูมิภาคอำเภอหัวหิน โทร. 0-3251-2215

- นโยบายคุ้มครองข้อมูลส่วนบุคคล
- สิทธิและหน้าที่เกี่ยวกับการใช้ไฟฟ้า

ดาวน์โหลด PEA Smart Plus
ตรวจสอบค่าไฟฟ้า/ชำระค่าไฟฟ้าและค่าธรรมเนียมผ่านสื่อต่างๆ
ค่าธรรมเนียมต่อไฟ/ชำระค่าบริการอื่นๆ/แจ้งเหตุไฟฟ้าขัดข้อง

กง.163 5.65

ใบแจ้งหนี้ค่าน้ำประปา (Invoice) 1803/81/144
การประปาเทศบาลเมืองหัวหิน *ไม่ใช่ใบเสร็จรับเงิน*
HUAHIN WATERWORKS AUTHORITY
38 ถนนดำเนินเกษม แขวง/ตำบลหัวหิน อำเภอ/เขตหัวหิน
จังหวัดประจวบคีรีขันธ์ 77110
โทร 032 511 667

ชื่อผู้ใช้น้ำ บริษัท เอราวัณ ฮ็อป อินน์ จำกัด
ที่อยู่ 6/4 ถ ดำรงราษ แขวง/ตำบลหัวหิน เขต/อำเภอหัวหิน
จังหวัดประจวบคีรีขันธ์ 77110

เลข	เล่มมาตร	เลขผู้ใช้น้ำ	เลขที่มาตร	เลขที่ใบแจ้งหนี้
18	1803	HH180556	60-0-123086	68-000934e3
ประจำเดือน		วันที่แจ้งค่าน้ำ	รหัสเครื่องจด	ชื่อผู้จด
ม.ค. 68		07/01/68 11:07	60-0-123086	ปราโมทย์ ศรีโยม...
จดครั้งหลัง	เลขมาตรครั้งหลัง	จดครั้งก่อน	เลขมาตรครั้งก่อน	หน่วยที่ใช้
07/01/68	55981	06/12/67	55219	762

เงินค่าน้ำ	12,729.50
ส่วนลด	0.00
ค่าน้ำสุทธิ	12,729.50
ค่าบริการ	55.00
ค่าขยะ	10.00
ค่าบำบัดน้ำเสีย	0.00
ยอดเงินก่อนคิดภาษี ไม่รวมค่าขยะ	12,784.50
ยอดเงินก่อนคิดภาษี	12,794.50
ภาษีมูลค่าเพิ่ม 7%	894.92
รวมเป็นเงิน	13,689.42
ค่าน้ำเดือนก่อน 1 เดือน	8,238.84
รวมเป็นเงินทั้งสิ้น (Grand total)	**21,928.26**

ประวัติการใช้น้ำย้อนหลัง 3 เดือน (Consumption History)

วันที่อ่านน้ำ (Date)	06/12/67	11/11/67	15/10/67
หน่วยที่ใช้ (Consumption)	489	532	603

คำเตือน

1. หากหน่วยการใช้น้ำมากผิดปกติ ให้ประสานกับการประปาเทศบาลเมืองหัวหิน
2. หากมีการถอดเปิด ถักน้ำใช้หรือปลอมแปลงมาตรวัดน้ำ มีความผิดต้องถูกปรับค่าถอดเปิดน้ำต้องเสียเงินและถูกดำเนินคดีตามกฎหมาย
3. โปรดชำระภายในวันที่ครบกำหนด เพื่อหลีกเลี่ยงการถูกตัดน้ำประปา

*****วันครบกำหนดชำระเดือนปัจจุบัน (Due Date) 31 ม.ค. 68*****
กรณีค้างค่าน้ำชำระสี่เดือนต่อเนื่อง โปรดชำระโดยทันที เนื่องจากเกินกำหนดเวลาชำระน้ำของกิจการชำระแล้ว

วิธีการและเงื่อนไขการให้บริการ

ใบแจ้งหนี้ค่าน้ำประปา (Invoice) 1803/81/141
การประปาเทศบาลเมืองหัวหิน *ไม่ใช่ใบเสร็จรับเงิน*
HUAHIN WATERWORKS AUTHORITY
38 ถนนดำเนินเกษม แขวง/ตำบลหัวหิน อำเภอ/เขตหัวหิน
จังหวัดประจวบคีรีขันธ์ 77110
โทร 032 511 667

ชื่อผู้ใช้น้ำ บริษัท เอราวัณ ฮ็อป อินน์ จำกัด
ที่อยู่ 6/4 ถ ดำรงราษ แขวง/ตำบลหัวหิน เขต/อำเภอหัวหิน
จังหวัดประจวบคีรีขันธ์ 77110

เลข	เล่มมาตร	เลขผู้ใช้น้ำ	เลขที่มาตร	เลขที่ใบแจ้งหนี้
18	1803	HH180556	60-0-123086	68-00051982
ประจำเดือน		วันที่แจ้งค่าน้ำ	รหัสเครื่องจด	ชื่อผู้จด
ม.ค. 68		06/03/68 09:37	60-0-123086	ปราโมทย์ ศรีโยม...
จดครั้งหลัง	เลขมาตรครั้งหลัง	จดครั้งก่อน	เลขมาตรครั้งก่อน	หน่วยที่ใช้
06/03/68	67214	10/02/68	55658	516

เงินค่าน้ำ	8,261.50
ส่วนลด	0.00
ค่าน้ำสุทธิ	8,261.50
ค่าบริการ	55.00
ค่าขยะ	10.00
ค่าบำบัดน้ำเสีย	0.00
ยอดเงินก่อนคิดภาษี ไม่รวมค่าขยะ	8,316.50
ยอดเงินก่อนคิดภาษี	8,326.50
ภาษีมูลค่าเพิ่ม 7%	582.16
รวมเป็นเงิน	8,908.66
ค่าน้ำเดือนก่อน 1 เดือน	14,106.72
รวมเป็นเงินทั้งสิ้น (Grand total)	**23,015.38**

ประวัติการใช้น้ำย้อนหลัง 3 เดือน (Consumption History)

วันที่อ่านน้ำ (Date)	10/02/68	07/01/68	06/12/67
หน่วยที่ใช้ (Consumption)	717	762	489

คำเตือน

1. หากหน่วยการใช้น้ำมากผิดปกติ ให้ประสานกับการประปาเทศบาลเมืองหัวหิน
2. หากมีการถอดเปิด ถักน้ำใช้หรือปลอมแปลงมาตรวัดน้ำ มีความผิดต้องถูกปรับค่าถอดเปิดน้ำต้องเสียเงินและถูกดำเนินคดีตามกฎหมาย
3. โปรดชำระภายในวันที่ครบกำหนด เพื่อหลีกเลี่ยงการถูกตัดน้ำประปา

*****วันครบกำหนดชำระเดือนปัจจุบัน (Due Date) 31 ธ.ค. 68*****
กรณีค้างค่าน้ำชำระสี่เดือนต่อเนื่อง โปรดชำระโดยทันที เนื่องจากเกินกำหนดเวลาชำระน้ำของกิจการชำระแล้ว

วิธีการและเงื่อนไขการให้บริการ

ใบแจ้งหนี้ค่าน้ำประปา (Invoice) 1803/81/146

การประปาเทศบาลเมืองหัวหิน **"ไม่ใช่ใบเสร็จรับเงิน"**

HUAHIN WATERWORKS AUTHORITY

38 ถนนดำเนินเกษม แขวง/ตำบลหัวหิน อำเภอ/เขตหัวหิน
จังหวัดประจวบคีรีขันธ์ 77110
โทร 032 511 667

ชื่อผู้ใช้น้ำ บริษัท ซ็อป อินน์ โฮเต็ล จำกัด (มหาชน)
ที่อยู่ 6/4 ถ.ศ่างราษ แขวง/ตำบลหัวหิน เขต/อำเภอหัวหิน
จังหวัดประจวบคีรีขันธ์ 77110

เขต	เส้นทาง	เลขผู้ใช้น้ำ	เลขที่มาตร	เลขที่ใบแจ้งหนี้
18	1803	HH180556	60-0-123086	68 00180962
ประจำเดือน		วันที่แจ้งค่าน้ำ	รหัสเครื่องเล	ชื่อผู้จด
เม.ย. 68		06/04/68 10:02	60-0-123086	ปราโมทย์ ศรีโขย...

จดครั้งเก่า	เลขมาตรครั้งหลัง	จดครั้งก่อน	เลขมาตรครั้งก่อน	หน่วยที่ใช้
06/04/68	57961	06/03/68	57214	747

เงินค่าน้ำ	13,899.50
ส่วนลด	0.00
ค่าน้ำสุทธิ	13,899.50
ค่าธรรมเนียม	55.00
ค่าขยะ	10.00
ค่าบำบัดน้ำเสีย	0.00
ยอดเงินก่อนคิดภาษี ไม่รวมค่าขยะ	13,954.50
ยอดเงินก่อนคิดภาษี	13,964.50
ภาษีมูลค่าเพิ่ม 7%	976.82
รวมเป็นเงิน	14,941.32
ค่าน้ำเดือนก่อน 1 เดือน	8,908.66
รวมเป็นเงินทั้งสิ้น (Grand total)	**23,849.98**

ประวัติการใช้น้ำย้อนหลัง 3 เดือน (Consumption History)

วันที่อ่านน้ำ (Date)	06/03/68	10/02/68	07/01/68
หน่วยที่ใช้ (Consumption)	516	717	702

คำเตือน

1. หากหน่วยการใช้น้ำมากหรือน้อยผิดปกติโปรดติดต่อการประปาเทศบาลเมืองหัวหิน
2. หากเกิดการสะเทิด สักน้ำใช้หรือปลอมแปลงมาตรวัดน้ำ มีความผิดทั้งถูกปรับ ค่าชดเชยค่าน้ำย้อนหลังและถูกดำเนินคดีตามกฎหมาย
3. โปรดชำระภายในวันที่ครบกำหนด เพื่อหลีกเลี่ยงการถูกงดจ่ายน้ำ

*****วันครบกำหนดชำระเดือนปัจจุบัน (Due Date) 30 เม.ย. 68*****

กรณีค้างค่าน้ำชำระเดือนก่อน โปรดชำระโดยทันที เนื่องจากถึงกำหนดงดจ่ายน้ำ ของภัยหากชำระแล้ว

วิธีการแจ้งเปลี่ยนไปการให้บริการ

ใบแจ้งหนี้ค่าน้ำประปา (Invoice) 1803/81/146

การประปาเทศบาลนครหัวหิน **"ไม่ใช่ใบเสร็จรับเงิน"**

HUAHIN WATERWORKS AUTHORITY

38 ถนนดำเนินเกษม แขวง/ตำบลหัวหิน อำเภอ/เขตหัวหิน
จังหวัดประจวบคีรีขันธ์ 77110
โทร 032 511 667

ชื่อผู้ใช้น้ำ บริษัท ซ็อป อินน์ โฮเต็ล จำกัด (มหาชน)
ที่อยู่ 6/4 ถ.ศ่างราษ แขวง/ตำบลหัวหิน เขต/อำเภอหัวหิน
จังหวัดประจวบคีรีขันธ์ 77110

เขต	เส้นทาง	เลขผู้ใช้น้ำ	เลขที่มาตร	เลขที่ใบแจ้งหนี้
18	1803	HH180556	60-0-123086	68-00211978
ประจำเดือน		วันที่แจ้งค่าน้ำ	รหัสเครื่องเล	ชื่อผู้จด
พ.ค. 68		07/05/68 09:56	60-0-123086	ปราโมทย์ ศรีโขย

จดครั้งหลัง	เลขมาตรครั้งหลัง	จดครั้งก่อน	เลขมาตรครั้งก่อน	หน่วยที่ใช้
07/05/68	58662	04/04/68	57961	691

เงินค่าน้ำ	12,461.50
ส่วนลด	0.00
ค่าน้ำสุทธิ	12,461.50
ค่าธรรมเนียม	55.00
ค่าขยะ	10.00
ค่าบำบัดน้ำเสีย	0.00
ยอดเงินก่อนคิดภาษี ไม่รวมค่า[redacted]	12,516.50
ยอดเงินก่อนคิดภาษี	12,526.50
ภาษีมูลค่าเพิ่ม 7%	876.16
รวมเป็นเงิน	13,402.66
ค่าน้ำเดือนก่อน 1 เดือน	14,941.32
รวมเป็นเงินทั้งสิ้น (Grand total)	**28,343.98**

ประวัติการใช้น้ำย้อนหลัง 3 เดือน (Consumption History)

วันที่อ่านน้ำ (Date)	06/04/68	06/03/68	10/02/68
หน่วยที่ใช้ (Consumption)	747	516	717

คำเตือน

1. หากหน่วยการใช้น้ำมากหรือน้อยผิดปกติโปรดติดต่อการประปาเทศบาลนครหัวหิน
2. หากเกิดการสะเทิด สักน้ำใช้หรือปลอมแปลงมาตรวัดน้ำ มีความผิดทั้งถูกปรับ ค่าชดเชยค่าน้ำย้อนหลังและถูกดำเนินคดีตามกฎหมาย
3. โปรดชำระภายในวันที่ครบกำหนด เพื่อหลีกเลี่ยงการถูกงดจ่ายน้ำ

*****วันครบกำหนดชำระเดือนปัจจุบัน (Due Date) 31 พ.ค. 68*****

กรณีค้างค่าน้ำชำระเดือนก่อน โปรดชำระโดยทันที เนื่องจากถึงกำหนดงดจ่ายน้ำ ของภัยหากชำระแล้ว

วิธีการแจ้งเปลี่ยนไปการให้บริการ

ใบแจ้งหนี้ค่าน้ำประปา (Invoice) 1803/81/147

การประปาเทศบาลนครหัวหิน **"ไม่ใช่ใบเสร็จรับเงิน"**

HUAHIN WATERWORKS AUTHORITY

38 ถนนดำเนินเกษม แขวง/ตำบลหัวหิน อำเภอ/เขตหัวหิน
จังหวัดประจวบคีรีขันธ์ 77110
โทร 032 511 667

ชื่อผู้ใช้น้ำ บริษัท ช็อป อินน์ โฮเต็ล จำกัด (มหาชน)
ที่อยู่ 6/4 ถ.ศรีธรราช แขวง/ตำบลหัวหิน เขต/อำเภอหัวหิน
จังหวัดประจวบคีรีขันธ์ 77110

เขต	เส้นทาง	เกณฑ์ใช้น้ำ	เลขที่มาตร	เลขที่ใบแจ้งหนี้
18	1803	HH180556	60-0-123086	68-00271082
ประจำเดือน	วันที่แจ้งค่าน้ำ	รหัสเครื่องอ่าน	ชื่อผู้จด	
ก.ค. 68	04/07/68 11:48	60-0-123086	เปรานีพย์ ศรีไชย...	

จดครั้งหลัง	เลขมาตรครั้งหลัง	จดครั้งก่อน	เลขมาตรครั้งก่อน	หน่วยที่ใช้
04/07/68	59722	06/06/68	59215	507

เงินค่าน้ำ	8,045.50
ค่าบริการ	0.00
ยอดค่าน้ำสุทธิ	8,045.50
ค่าบริการ	55.00
ค่าขยะ	10.00
ค่าบำบัดน้ำเสีย	0.00
ยอดเงินก่อนคิดภาษี ไม่รวมค่าขยะ	8,100.[illegible]
ยอดเงินก่อนคิดภาษี	8,11[illegible]
ภาษีมูลค่าเพิ่ม 7%	5[illegible]
รวมเป็นเงิน	8,[illegible]
ค่าน้ำเดือนก่อน 1 เดือน	10,[illegible]
รวมเป็นเงินทั้งสิ้น (Grand total)	**18,793.16**

ประวัติการใช้น้ำย้อนหลัง 3 เดือน (Consumption History)

วันที่อ่านน้ำ (Date)	06/06/68	07/05/68	06/04/68
หน่วยที่ใช้ (Consumption)	563	491	747

คำเตือน

1. หากหน่วยการใช้น้ำมากเกินปกติโปรดติดต่อการประปาเทศบาลนครหัวหิน
2. หากเกิดการสะดุด ลักน้ำใช้หรือปลดมาตรวัดน้ำ มีความผิดทั้งลูกค้าปรับ คำนวณค่าน้ำย้อนหลังและถูกดำเนินคดีตามกฎหมาย
3. โปรดชำระภายในวันที่ครบกำหนด เพื่อหลีกเลี่ยงการถูกงดจ่ายน้ำ

*****วันครบกำหนดชำระเดือนปัจจุบัน (Due Date) 31 ก.ค. 68*****

กรณีค้างค่าน้ำชำระเดือนก่อน โปรดชำระโดยทันที เนื่องจากเกินกำหนดจ่ายน้ำ ขออภัยหากชำระแล้ว

วิธีการแสดงเพื่อแจ้งการใช้บริการ

เอกสารแนบที่ 6
บันทึกการตรวจสอบอุปกรณ์ป้องกันอัคคีภัย

รหัสแบบฟอร์ม HI-A-005
เริ่มใช้วันที่ 10 มกราคม 2566
ปรับปรุงครั้งที่..... เมื่อ .....

ERAWAN HOP INN

ตรวจเช็คป้ายบอกทางหนีไฟ (Code M. ประจำเดือน)

สาขา Hua Hin MONTH มกราคม 2568

ชั้น	รายละเอียด	ไฟเข้า(แดง) ไฟแสดง	CHARGE	แบตฯเต็ม (เขียว) ไฟแสดง	กดปุ่มTEST	หมายเหตุ
1	หน้าลิฟต์บันไดหลักชั้น 1 (FX1)	OK	OK	OK	OK	
	หน้าห้อง 117 (FX2)	OK	OK	OK	OK	
2	หน้าลิฟต์บันไดหลักชั้น 2 (FX1)	OK				
	หน้าห้อง 217 (FX2)	OK	OK	OK	OK	
3	หน้าลิฟต์บันไดหลักชั้น 3 (FX1)	OK	OK	OK	OK	
	หน้าห้อง 317 (FX2)	OK	OK	OK	OK	
4	หน้าลิฟต์บันไดหลักชั้น 4 (FX1)	OK	OK	OK	OK	
	หน้าห้อง 417 (FX2)	OK	OK	OK	OK	
5	หน้าลิฟต์บันไดหลักชั้น 5 (FX1)	OK	OK	OK	OK	
	หน้าห้อง 517 (FX2)	OK	OK	OK	OK	
6	หน้าลิฟต์บันไดหลักชั้น 6 (FX1)	OK	OK	OK	OK	
	หน้าห้อง 617 (FX2)	OK	OK	OK	OK	
7	หน้าลิฟต์บันไดหลักชั้น 7 (FX1)	[redacted]				
	หน้าห้อง 717 (FX2)					
8	ในห้องซักรีด	OK	OK	OK	OK	

[redacted]

รหัสแบบฟอร์ม HI-A-006
เริ่มใช้วันที่ 10 มกราคม 2566
ปรับปรุงครั้งที่ .... เมื่อ.....

ERAWAN HOP INN

ตรวจเช็คกล่องไฟฉุกเฉิน (Code M.ประจำเดือน)

สาขา Hua Hin MONTH มกราคม 2568

ลำดับ	รายละเอียด	AC. (RED) ไฟแสดง	CHARGE	FULL (GREEN) ไฟแสดง	ลิ้งปลั๊ก กลายประๆ15 นาที	กดปุ่มTEST	หมายเหตุ
1	ล็อบบี้	OK	OK	OK	OK	OK	
2	ชั้นที่ 1 หน้าห้องพัก 104	OK	OK	OK	OK	OK	
3	ชั้นที่ 1 หน้าห้องพัก 117	OK	OK	OK	OK	OK	
4	ชั้นที่ 2 หน้าห้องพัก 203	OK	OK	OK	OK	OK	
5	ชั้นที่ 2 หน้าห้องพัก 217	OK	OK	OK	OK	OK	
6	ชั้นที่ 3 หน้าห้องพัก 303	OK	OK	OK	OK	OK	
7	ชั้นที่ 3 หน้าห้องพัก 317	OK	OK	OK	OK	OK	
8	ชั้นที่ 4 หน้าห้องพัก 403	OK	OK	OK	OK	OK	
9	ชั้นที่ 4 หน้าห้องพัก 417	OK	OK	OK	OK	OK	
10	ชั้นที่ 5 หน้าห้องพัก 503	OK	OK	OK	OK	OK	
11	ชั้นที่ 5 หน้าห้องพัก 517	OK	OK	OK	OK	OK	
12	ชั้นที่ 6 หน้าห้องพัก 603	OK	OK	OK	OK	OK	
13	ชั้นที่ 6 หน้าห้องพัก 617	OK	OK	OK	OK	OK	
14	ชั้นที่ 7 หน้าห้องพัก 703	OK	OK	OK	OK	OK	
15	ชั้นที่ 7 หน้าห้องพัก 717	OK	OK	OK	OK	OK	
18	บันไดหนีไฟชั้นที่ 1	OK	OK	OK	OK	OK	
19	บันไดหนีไฟชั้นที่ 2	OK	OK	OK	OK	OK	
20	บันไดหนีไฟชั้นที่ 3	OK	OK	OK	OK	OK	
21	บันไดหนีไฟชั้นที่ 4	OK	OK	OK	OK	OK	
22	บันไดหนีไฟชั้นที่ 5	OK	OK	OK	OK	OK	
23	บันไดหนีไฟชั้นที่ 6	OK	OK	OK	OK	OK	
24	บันไดหนีไฟชั้นที่ 7	OK	OK	OK	OK	OK	
26	บันไดหนีไฟชั้นที่ 1หรือ7 หน้าห้องซักรีด	OK	OK	OK	OK	OK	
27	บันไดหนีไฟชั้นที่ 7 หน้าห้อง.เครื่องลิฟต์	OK	OK	OK	OK	OK	
28	ในห้องเครื่องลิฟท์	OK	OK	OK	OK	OK	
29	ในห้องซักรีด	OK	OK	OK	OK	OK	

[redacted]

รหัสแบบฟอร์ม HI-A-008
เริ่มใช้วันที่ 10 มกราคม 2566
ปรับปรุงครั้งที่.....,เมื่อ.....

ERAWAN HOP INN

ถังดับเพลิง (Code M.ประจำเดือน)

สาขา Hua Hin MONTH มกราคม 2568

ลำดับ	รายละเอียด	ชั้น 1 OK/Not OK	ชั้น 2 OK/Not OK	ชั้น 3 OK/Not OK	ชั้น 4 OK/Not OK	ชั้น 5 OK/Not OK	ชั้น 6 OK/Not OK	ชั้น 7 OK/Not OK	หมายเหตุ
1	ตรวจ.ชี้ด.กจวัด.แรงดันในถัง(ต้องอยู่ในช่องสี.เขียว)	Not Ok	Not Ok	OK	OK	OK	OK	OK	ถังหน้าลิฟต์ ทั้ง 2 ถัง
2	ตรวจ.ชี้ดสภาพถังภายนอก	OK	OK	OK	OK	OK	OK	OK	
3	ตรวจ.ชี้ดสภาพสายฉีด (รอยร้าว รอยรั่ว)	OK	OK	OK	OK	OK	OK	OK	

[redacted]

รหัสแบบฟอร์ม HI-A-005
เริ่มใช้วันที่ 10 มกราคม 2566
ปรับปรุงครั้งที่ .... เมื่อ .....

ERAWAN HOP INN

ตรวจเช็คป้ายบอกทางหนีไฟ (Code M. ประจำเดือน)

สาขา Hua Hin MONTH กุมภาพันธ์ 2568

ชั้น	รายละเอียด	ไฟเข้า(แดง) ไฟแสดง	CHARGE	แบตฯเต็ม (เขียว) ไฟแสดง	กดปุ่มTEST	หมายเหตุ
1	หน้าลิฟต์บันไดหลักชั้น 1 (FX1)	OK	OK	OK	OK	
	หน้าห้อง 117 (FX2)	OK	OK	OK	OK	
2	หน้าลิฟต์บันไดหลักชั้น 2 (FX1)	OK	OK	OK	OK	
	หน้าห้อง 217 (FX2)	OK	OK	OK	OK	
3	หน้าลิฟต์บันไดหลักชั้น 3 (FX1)	OK	OK	OK	OK	
	หน้าห้อง 317 (FX2)	OK	OK	OK	OK	
4	หน้าลิฟต์บันไดหลักชั้น 4 (FX1)	OK	OK	OK	OK	
	หน้าห้อง 417 (FX2)	OK	OK	OK	OK	
5	หน้าลิฟต์บันไดหลักชั้น 5 (FX1)	OK	OK	OK	OK	
	หน้าห้อง 517 (FX2)	OK	OK	OK	OK	
6	หน้าลิฟต์บันไดหลักชั้น 6 (FX1)	OK	OK	OK	OK	
	หน้าห้อง 617 (FX2)	OK	OK	OK	OK	
7	หน้าลิฟต์บันไดหลักชั้น 7 (FX1)	[redacted]				
	หน้าห้อง 717 (FX2)					
8	ในห้องซักรีด	OK	OK	OK	OK	

[redacted]

รหัสแบบฟอร์ม HI-A-006
เริ่มใช้วันที่ 10 มกราคม 2566
ปรับปรุงครั้งที่..... เมื่อ.....

ERAWAN HOP INN

ตรวจเช็คกล่องไฟฉุกเฉิน (Code M.ประจำเดือน)

สาขา Hua Hin MONTH กุมภาพันธ์ 2568

ลำดับ	รายละเอียด	AC. (RED) ไฟแสดง	CHARGE	FULL (GREEN) ไฟแสดง	ดึงปลั๊ก ดูดายประ15 นาที	กดปุ่มTEST	หมายเหตุ
1	ล็อบบี้	OK	OK	OK	OK	OK	
2	ชั้นที่ 1 หน้าห้องพัก 104	OK	OK	OK	OK	OK	
3	ชั้นที่ 1 หน้าห้องพัก 117	OK	OK	OK	OK	OK	
4	ชั้นที่ 2 หน้าห้องพัก 203	OK	OK	OK	OK	OK	
5	ชั้นที่ 2 หน้าห้องพัก 217	OK	OK	OK	OK	OK	
6	ชั้นที่ 3 หน้าห้องพัก 303	OK	OK	OK	OK	OK	
7	ชั้นที่ 3 หน้าห้องพัก 317	OK	OK	OK	OK	OK	
8	ชั้นที่ 4 หน้าห้องพัก 403	OK	OK	OK	OK	OK	
9	ชั้นที่ 4 หน้าห้องพัก 417	OK	OK	OK	OK	OK	
10	ชั้นที่ 5 หน้าห้องพัก 503	OK	OK	OK	OK	OK	
11	ชั้นที่ 5 หน้าห้องพัก 517	OK	OK	OK	OK	OK	
12	ชั้นที่ 6 หน้าห้องพัก 603	OK	OK	OK	OK	OK	
13	ชั้นที่ 6 หน้าห้องพัก 617	OK	OK	OK	OK	OK	
14	ชั้นที่ 7 หน้าห้องพัก 703	OK	OK	OK	OK	OK	
15	ชั้นที่ 7 หน้าห้องพัก 717	OK	OK	OK	OK	OK	
18	บันไดหนีไฟชั้นที่ 1	OK	OK	OK	OK	OK	
19	บันไดหนีไฟชั้นที่ 2	OK	OK	OK	OK	OK	
20	บันไดหนีไฟชั้นที่ 3	OK	OK	OK	OK	OK	
21	บันไดหนีไฟชั้นที่ 4	OK	OK	OK	OK	OK	
22	บันไดหนีไฟชั้นที่ 5	OK	OK	OK	OK	OK	
23	บันไดหนีไฟชั้นที่ 6	OK	OK	OK	OK	OK	
24	บันไดหนีไฟชั้นที่ 7	OK	OK	OK	OK	OK	
26	บันไดหนีไฟชั้นที่ 1หรือ7 หน้าห้องซักรีด	OK	OK	OK	OK	OK	
27	บันไดหนีไฟชั้นที่ 7 หน้าห้องเครื่องลิฟต์	OK	OK	OK	OK	OK	
28	ในห้อง.ครัวงลิฟต์	OK	OK	OK	OK	OK	
29	ในห้องซักรีด	OK	OK	OK	OK	OK	

[redacted]

รหัสแบบฟอร์ม HI-A-008
เริ่มใช้วันที่ 10 มกราคม 2566
ปรับปรุงครั้งที่..... เมื่อ.....

ERAWAN HOP INN

ถังดับเพลิง (Code M.ประจำเดือน)

สาขา Hua Hin MONTH กุมภาพันธ์ 2568

ลำดับ	รายละเอียด	ชั้น 1 OK/Not OK	ชั้น 2 OK/Not OK	ชั้น 3 OK/Not OK	ชั้น 4 OK/Not OK	ชั้น 5 OK/Not OK	ชั้น 6 OK/Not OK	ชั้น 7 OK/Not OK	หมายเหตุ
1	ตรวจ.ชีค.กจวัด.แรงดันในถัง(ต้องอยู่ในช่องสี.เขียว)	Not OK	Not OK	OK	OK	OK	OK	OK	ฝั่งหน้าลิฟท์ ทั้ง 2 ถัง
2	ตรวจ.ชีคสภาพถังภายนอก	OK	OK	OK	OK	OK	OK	OK	
3	ตรวจ.ชีคสภาพสายฉีด (รอยร้าว รอยกั้ว)	OK	OK	OK	OK	OK	OK	OK	

[redacted]

รหัสแบบฟอร์ม HI-A-006
เริ่มใช้วันที่ 10 มกราคม 2566
ปรับปรุงครั้งที่..... เมื่อ.....

ERAWAN HOP INN

ตรวจเช็คกล่องไฟฉุกเฉิน (Code M.ประจำเดือน)

สาขา Hua Hin MONTH มีนาคม 2568

ลำดับ	รายละเอียด	AC. (RED) ไฟแสดง	CHARGE	FULL (GREEN) ไฟแสดง	ดึงปลั๊กทิ้งไว้ประจุ15 นาที	กดปุ่มTEST	หมายเหตุ
1	ล็อบบี้	OK	OK	OK	OK	OK	
2	ชั้นที่ 1 หน้าห้องพัก 104	OK	OK	OK	OK	OK	
3	ชั้นที่ 1 หน้าห้องพัก 117	OK	OK	OK	OK	OK	
4	ชั้นที่ 2 หน้าห้องพัก 203	OK	OK	OK	OK	OK	
5	ชั้นที่ 2 หน้าห้องพัก 217	OK	OK	OK	OK	OK	
6	ชั้นที่ 3 หน้าห้องพัก 303	OK	OK	OK	OK	OK	
7	ชั้นที่ 3 หน้าห้องพัก 317	OK	OK	OK	OK	OK	
8	ชั้นที่ 4 หน้าห้องพัก 403	OK	OK	OK	OK	OK	
9	ชั้นที่ 4 หน้าห้องพัก 417	OK	OK	OK	OK	OK	
10	ชั้นที่ 5 หน้าห้องพัก 503	OK	OK	OK	OK	OK	
11	ชั้นที่ 5 หน้าห้องพัก 517	OK	OK	OK	OK	OK	
12	ชั้นที่ 6 หน้าห้องพัก 603	OK	OK	OK	OK	OK	
13	ชั้นที่ 6 หน้าห้องพัก 617	OK	OK	OK	OK	OK	
14	ชั้นที่ 7 หน้าห้องพัก 703	OK	OK	OK	OK	OK	
15	ชั้นที่ 7 หน้าห้องพัก 717	OK	OK	OK	OK	OK	
18	บันไดหนีไฟชั้นที่ 1	OK	OK	OK	OK	OK	
19	บันไดหนีไฟชั้นที่ 2	OK	OK	OK	OK	OK	
20	บันไดหนีไฟชั้นที่ 3	OK	OK	OK	OK	OK	
21	บันไดหนีไฟชั้นที่ 4	OK	OK	OK	OK	OK	
22	บันไดหนีไฟชั้นที่ 5	OK	OK	OK	OK	OK	
23	บันไดหนีไฟชั้นที่ 6	OK	OK	OK	OK	OK	
24	บันไดหนีไฟชั้นที่ 7	OK	OK	OK	OK	OK	
26	บันไดหนีไฟชั้นที่ 1หรือ7 หน้าห้องซักรีด	OK	OK	OK	OK	OK	
27	บันไดหนีไฟชั้นที่ 7 หน้าห้อง.เครื่องลิฟต์	OK	OK	OK	OK	OK	
28	ในห้องเครื่องลิฟต์	OK	OK	OK	OK	OK	
29	ในห้องซักรีด	OK	OK	OK	OK	OK	

[redacted]

รหัสแบบฟอร์ม HI-A-008
เริ่มใช้วันที่ 10 มกราคม 2566
ปรับปรุงครั้งที่..... เมื่อ.....

ERAWAN HOP INN

ถังดับเพลิง (Code M.ประจำเดือน)

สาขา Hua Hin MONTH มีนาคม 2568

ลำดับ	รายละเอียด	ชั้น 1 OK/Not OK	ชั้น 2 OK/Not OK	ชั้น 3 OK/Not OK	ชั้น 4 OK/Not OK	ชั้น 5 OK/Not OK	ชั้น 6 OK/Not OK	ชั้น 7 OK/Not OK	หมายเหตุ
1	ตรวจ,ชี้ด,กจวัดแรงดันในถัง(ต้องอยู่ในช่องสี,เขียว)	Not OK	Not OK	OK	OK	OK	OK	OK	มีหน้าปัดชำรุด 2 ตัว
2	ตรวจ,ชี้ดสภาพถังภายนอก	OK	OK	OK	OK	OK	OK	OK	
3	ตรวจ,ชี้ดสภาพสายฉีด (รอยถ้าว รอยครั่ว)	OK	OK	OK	OK	OK	OK	OK	

[redacted]

รหัสแบบฟอร์ม HI-A-006
เริ่มใช้วันที่ 10 มกราคม 2566
ปรับปรุงครั้งที่..... เมื่อ.....

ERAWAN HOP INN

ตรวจเช็คกล่องไฟฉุกเฉิน (Code M.ประจำเดือน)

สาขา Hua Hin MONTH มกราคม 2568

ลำดับ	รายละเอียด	AC. (RED) ไฟแสดง	CHARGE	FULL (GREEN) ไฟแสดง	ดึงปลั๊ก คลายประๆ15 นาที	กดปุ่มTEST	หมายเหตุ
1	ล็อบบี้	OK	OK	OK	OK	OK	
2	ชั้นที่ 1 หน้าห้องพัก 104	OK	OK	OK	OK	OK	
3	ชั้นที่ 1 หน้าห้องพัก 117	OK	OK	OK	OK	OK	
4	ชั้นที่ 2 หน้าห้องพัก 203	OK	OK	OK	OK	OK	
5	ชั้นที่ 2 หน้าห้องพัก 217	OK	OK	OK	OK	OK	
6	ชั้นที่ 3 หน้าห้องพัก 303	OK	OK	OK	OK	OK	
7	ชั้นที่ 3 หน้าห้องพัก 317	OK	OK	OK	OK	OK	
8	ชั้นที่ 4 หน้าห้องพัก 403	OK	OK	OK	OK	OK	
9	ชั้นที่ 4 หน้าห้องพัก 417	OK	OK	OK	OK	OK	
10	ชั้นที่ 5 หน้าห้องพัก 503	OK	OK	OK	OK	OK	
11	ชั้นที่ 5 หน้าห้องพัก 517	OK	OK	OK	OK	OK	
12	ชั้นที่ 6 หน้าห้องพัก 603	OK	OK	OK	OK	OK	
13	ชั้นที่ 6 หน้าห้องพัก 617	OK	OK	OK	OK	OK	
14	ชั้นที่ 7 หน้าห้องพัก 703	OK	OK	OK	OK	OK	
15	ชั้นที่ 7 หน้าห้องพัก 717	OK	OK	OK	OK	OK	
18	บันไดหนีไฟชั้นที่ 1	OK	OK	OK	OK	OK	
19	บันไดหนีไฟชั้นที่ 2	OK	OK	OK	OK	OK	
20	บันไดหนีไฟชั้นที่ 3	OK	OK	OK	OK	OK	
21	บันไดหนีไฟชั้นที่ 4	OK	OK	OK	OK	OK	
22	บันไดหนีไฟชั้นที่ 5	OK	OK	OK	OK	OK	
23	บันไดหนีไฟชั้นที่ 6	OK	OK	OK	OK	OK	
24	บันไดหนีไฟชั้นที่ 7	OK	OK	OK	OK	OK	
26	บันไดหนีไฟชั้นที่ 1หรือ7 หน้าห้องซักรีด	OK	OK	OK	OK	OK	
27	บันไดหนีไฟชั้นที่ 7 หน้าห้องเครื่องลิฟต์	OK	OK	OK	OK	OK	
28	ในห้อง.เครื่องลิฟต์	OK	OK	OK	OK	OK	
29	ในห้องซักรีด	OK	OK	OK	OK	OK	

[redacted]

รหัสแบบฟอร์ม HI-A-008
เริ่มใช้วันที่ 10 มกราคม 2566
ปรับปรุงครั้งที่..... เมื่อ.....

ERAWAN HOP INN

ถังดับเพลิง (Code M.ประจำเดือน)

สาขา Hua Hin MONTH มกราคม 2568

ลำดับ	รายละเอียด	ชั้น 1 OK/Not OK	ชั้น 2 OK/Not OK	ชั้น 3 OK/Not OK	ชั้น 4 OK/Not OK	ชั้น 5 OK/Not OK	ชั้น 6 OK/Not OK	ชั้น 7 OK/Not OK	หมายเหตุ
1	ตรวจ.ชีค.กจวัด.แรงดันในถัง(ต้องอยู่ในช่องสี.เขียว)	Not OK	Not OK	OK	OK	OK	OK	OK	มีหน้าปัดชำรุด 2 ตัว
2	ตรวจ.ชีคสภาพถังภายนอก	OK	OK	OK	OK	OK	OK	OK	
3	ตรวจ.ชีคสภาพสายฉีด (รอยร้าว รอยรั่ว)	OK	OK	OK	OK	OK	OK	OK	

[redacted]

รหัสแบบฟอร์ม HI-A-005
เริ่มใช้วันที่ 10 มกราคม 2566
ปรับปรุงครั้งที่.... เมื่อ.....

ERAWAN HOP INN

ตรวจเช็คป้ายบอกทางหนีไฟ (Code M. ประจำเดือน)

สาขา Hua Hin MONTH พฤษภาคม 2568

ชั้น	รายละเอียด	ไฟเข้า(แดง) ไฟแสดง	CHARGE	แบตฯเต็ม (เขียว) ไฟแสดง	กดปุ่มTEST	หมายเหตุ
1	หน้าลิฟต์บันไดหลักชั้น 1 (FX1)	OK	OK	OK	OK	
	หน้าห้อง 117 (FX2)	OK	OK	OK	OK	
2	หน้าลิฟต์บันไดหลักชั้น 2 (FX1)	OK	OK	OK	OK	
	หน้าห้อง 217 (FX2)	OK	OK	OK	OK	
3	หน้าลิฟต์บันไดหลักชั้น 3 (FX1)	OK	OK	OK	OK	
	หน้าห้อง 317 (FX2)	OK	OK	OK	OK	
4	หน้าลิฟต์บันไดหลักชั้น 4 (FX1)	OK	OK	OK	OK	
	หน้าห้อง 417 (FX2)	OK	OK	OK	OK	
5	หน้าลิฟต์บันไดหลักชั้น 5 (FX1)	OK	OK	OK	OK	
	หน้าห้อง 517 (FX2)	OK	OK	OK	OK	
6	หน้าลิฟต์บันไดหลักชั้น 6 (FX1)	OK	OK	OK	OK	
	หน้าห้อง 617 (FX2)	OK	OK	OK	OK	
7	หน้าลิฟต์บันไดหลักชั้น 7 (FX1)	[redacted]				
	หน้าห้อง 717 (FX2)					
8	ในห้องซักรีด	OK	OK	OK	OK	

[redacted]

รหัสแบบฟอร์ม HI-A-006
เริ่มใช้วันที่ 10 มกราคม 2566
ปรับปรุงครั้งที่ .... เมื่อ.....

ERAWAN HOP INN

ตรวจเช็คกล่องไฟฉุกเฉิน (Code M.ประจำเดือน)

สาขา Hua Hin MONTH พฤษภาคม 2568

ลำดับ	รายละเอียด	AC. (RED) ไฟแสดง	CHARGE	FULL (GREEN) ไฟแสดง	ดึงปลั๊กดูดายประๆ15 นาที	กดปุ่มTEST	หมายเหตุ
1	ล็อบบี้	OK	OK	OK	OK	OK	
2	ชั้นที่ 1 หน้าห้องพัก 104	OK	OK	OK	OK	OK	
3	ชั้นที่ 1 หน้าห้องพัก 117	OK	OK	OK	OK	OK	
4	ชั้นที่ 2 หน้าห้องพัก 203	OK	OK	OK	OK	OK	
5	ชั้นที่ 2 หน้าห้องพัก 217	OK	OK	OK	OK	OK	
6	ชั้นที่ 3 หน้าห้องพัก 303	OK	OK	OK	OK	OK	
7	ชั้นที่ 3 หน้าห้องพัก 317	OK	OK	OK	OK	OK	
8	ชั้นที่ 4 หน้าห้องพัก 403	OK	OK	OK	OK	OK	
9	ชั้นที่ 4 หน้าห้องพัก 417	OK	OK	OK	OK	OK	
10	ชั้นที่ 5 หน้าห้องพัก 503	OK	OK	OK	OK	OK	
11	ชั้นที่ 5 หน้าห้องพัก 517	OK	OK	OK	OK	OK	
12	ชั้นที่ 6 หน้าห้องพัก 603	OK	OK	OK	OK	OK	
13	ชั้นที่ 6 หน้าห้องพัก 617	OK	OK	OK	OK	OK	
14	ชั้นที่ 7 หน้าห้องพัก 703	OK	OK	OK	OK	OK	
15	ชั้นที่ 7 หน้าห้องพัก 717	OK	OK	OK	OK	OK	
18	บันไดหนีไฟชั้นที่ 1	OK	OK	OK	OK	OK	
19	บันไดหนีไฟชั้นที่ 2	OK	OK	OK	OK	OK	
20	บันไดหนีไฟชั้นที่ 3	OK	OK	OK	OK	OK	
21	บันไดหนีไฟชั้นที่ 4	OK	OK	OK	OK	OK	
22	บันไดหนีไฟชั้นที่ 5	OK	OK	OK	OK	OK	
23	บันไดหนีไฟชั้นที่ 6	OK	OK	OK	OK	OK	
24	บันไดหนีไฟชั้นที่ 7	OK	OK	OK	OK	OK	
26	บันไดหนีไฟชั้นที่ 1หรือ7 หน้าห้องซักรีด	OK	OK	OK	OK	OK	
27	บันไดหนีไฟชั้นที่ 7 หน้าห้อง.ครัวลิฟต์	OK	OK	OK	OK	OK	
28	ในห้องเครื่องลิฟต์	OK	OK	OK	OK	OK	
29	ในห้องซักรีด	OK	OK	OK	OK	OK	

[redacted]

รหัสแบบฟอร์ม HI-A-008
เริ่มใช้วันที่ 10 มกราคม 2566
ปรับปรุงครั้งที่..... เมื่อ.....

ERAWAN HOP INN

ถังดับเพลิง (Code M.ประจำเดือน)

สาขา Hua Hin MONTH พฤษภาคม 2568

ลำดับ	รายละเอียด	ชั้น 1 OK/Not OK	ชั้น 2 OK/Not OK	ชั้น 3 OK/Not OK	ชั้น 4 OK/Not OK	ชั้น 5 OK/Not OK	ชั้น 6 OK/Not OK	ชั้น 7 OK/Not OK	หมายเหตุ
1	ตรวจ.ชีค.กจวัด.แรงดันในถัง(ต้องอยู่ในช่องสี.เขียว)	Not OK	Not OK	OK	OK	OK	OK	OK	เจ้าหน้าที่ทั้ง 2 ถัง
2	ตรวจ.ชีคสภาพถังภายนอก	OK	OK	OK	OK	OK	OK	OK	
3	ตรวจ.ชีคสภาพสายฉีด (รอยร้าว รอยตั่ว)	OK	OK	OK	OK	OK	OK	OK	

[redacted]

รหัสแบบฟอร์ม HI-A-005
เริ่มใช้วันที่ 10 มกราคม 2566
ปรับปรุงครั้งที่ .... เมื่อ .....

ERAWAN HOP INN

ตรวจเช็คป้ายบอกทางหนีไฟ (Code M. ประจำเดือน)

สาขา Hua Hin MONTH มิถุนายน 2568

ชั้น	รายละเอียด	ไฟเข้า(แดง) ไฟแสดง	CHARGE	แบตฯเต็ม (เขียว) ไฟแสดง	กดปุ่มTEST	หมายเหตุ
1	หน้าลิฟต์บันไดหลักชั้น 1 (FX1)	OK	OK	OK	OK	
	หน้าห้อง 117 (FX2)	OK	OK	OK	OK	
2	หน้าลิฟต์บันไดหลักชั้น 2 (FX1)	OK	OK	OK	OK	
	หน้าห้อง 217 (FX2)	OK	OK	OK	OK	
3	หน้าลิฟต์บันไดหลักชั้น 3 (FX1)	OK	OK	OK	OK	
	หน้าห้อง 317 (FX2)	OK	OK	OK	OK	
4	หน้าลิฟต์บันไดหลักชั้น 4 (FX1)	OK	OK	OK	OK	
	หน้าห้อง 417 (FX2)	OK	OK	OK	OK	
5	หน้าลิฟต์บันไดหลักชั้น 5 (FX1)	OK	OK	OK	OK	
	หน้าห้อง 517 (FX2)	OK	OK	OK	OK	
6	หน้าลิฟต์บันไดหลักชั้น 6 (FX1)	OK	OK	OK	OK	
	หน้าห้อง 617 (FX2)	OK	OK	OK	OK	
7	หน้าลิฟต์บันไดหลักชั้น 7 (FX1)	[redacted]				
	หน้าห้อง 717 (FX2)					
8	ในห้องซักรีด	OK	OK	OK	OK	

[redacted]

รหัสแบบฟอร์ม HI-A-006
เริ่มใช้วันที่ 10 มกราคม 2566
ปรับปรุงครั้งที่. ... เมื่อ. .....

ERAWAN HOP INN

ตรวจเช็คกล่องไฟฉุกเฉิน (Code M.ประจำเดือน)

สาขา Hua Hin MONTH มิถุนายน 2568

ลำดับ	รายละเอียด	AC. (RED) ไฟแสดง	CHARGE	FULL (GREEN) ไฟแสดง	ถังปลั๊ก คลายประจุ15 นาที	กดปุ่มTEST	หมายเหตุ
1	ล็อบบี้	OK	OK	OK	OK	OK	
2	ชั้นที่ 1 หน้าห้องพัก 104	OK	OK	OK	OK	OK	
3	ชั้นที่ 1 หน้าห้องพัก 117	OK	OK	OK	OK	OK	
4	ชั้นที่ 2 หน้าห้องพัก 203	OK	OK	OK	OK	OK	
5	ชั้นที่ 2 หน้าห้องพัก 217	OK	OK	OK	OK	OK	
6	ชั้นที่ 3 หน้าห้องพัก 303	OK	OK	OK	OK	OK	
7	ชั้นที่ 3 หน้าห้องพัก 317	OK	OK	OK	OK	OK	
8	ชั้นที่ 4 หน้าห้องพัก 403	OK	OK	OK	OK	OK	
9	ชั้นที่ 4 หน้าห้องพัก 417	OK	OK	OK	OK	OK	
10	ชั้นที่ 5 หน้าห้องพัก 503	OK	OK	OK	OK	OK	
11	ชั้นที่ 5 หน้าห้องพัก 517	OK	OK	OK	OK	OK	
12	ชั้นที่ 6 หน้าห้องพัก 603	OK	OK	OK	OK	OK	
13	ชั้นที่ 6 หน้าห้องพัก 617	OK	OK	OK	OK	OK	
14	ชั้นที่ 7 หน้าห้องพัก 703	OK	OK	OK	OK	OK	
15	ชั้นที่ 7 หน้าห้องพัก 717	OK	OK	OK	OK	OK	
18	บันไดหนีไฟชั้นที่ 1	OK	OK	OK	OK	OK	
19	บันไดหนีไฟชั้นที่ 2	OK	OK	OK	OK	OK	
20	บันไดหนีไฟชั้นที่ 3	OK	OK	OK	OK	OK	
21	บันไดหนีไฟชั้นที่ 4	OK	OK	OK	OK	OK	
22	บันไดหนีไฟชั้นที่ 5	OK	OK	OK	OK	OK	
23	บันไดหนีไฟชั้นที่ 6	OK	OK	OK	OK	OK	
24	บันไดหนีไฟชั้นที่ 7	OK	OK	OK	OK	OK	
26	บันไดหนีไฟชั้นที่ 1หรือ7 หน้าห้องซักรีด	OK	OK	OK	OK	OK	
27	บันไดหนีไฟชั้นที่ 7 หน้าห้องเครื่องลิฟท์	OK	OK	OK	OK	OK	
28	ในห้อง.ครัวลิฟต์	OK	OK	OK	OK	OK	
29	ในห้องซักรีด	OK	OK	OK	OK	OK	

[redacted]

รหัสแบบฟอร์ม HI-A-008
เริ่มใช้วันที่ 10 มกราคม 2566
ปรับปรุงครั้งที่.....เมื่อ.....

ERAWAN HOP INN

ถังดับเพลิง (Code M.ประจำเดือน)

สาขา Hua Hin MONTH มิถุนายน 2568

ลำดับ	รายละเอียด	ชั้น 1 OK/Not OK	ชั้น 2 OK/Not OK	ชั้น 3 OK/Not OK	ชั้น 4 OK/Not OK	ชั้น 5 OK/Not OK	ชั้น 6 OK/Not OK	ชั้น 7 OK/Not OK	หมายเหตุ
1	ตรวจ.ชี้ค.กจวัดแรงดันในถัง(ต้องอยู่ในช่องสี.เขียว)	Not OK	Not OK	OK	OK	OK	OK	OK	ส่งหน้าสิงห์ ทั้ง 2ตัว
2	ตรวจ.ชี้คสภาพถังภายนอก	OK	OK	OK	OK	OK	OK	OK	
3	ตรวจ.ชี้คสภาพสายฉีด (รอยร้าว รอยกั่ว)	OK	OK	OK	OK	OK	OK	OK	

[redacted]

เอกสารแนบที่ 7
รายงานการซ้อมอพยพอัคคีภัย

โรงแรมฮ็อปอินน์ สาขาหัวหิน

อบรมซ้อมอพยพหนีไฟ ประจำปี 2567

วันที่ 12 ตุลาคม 2567

มาตรการป้องกัน

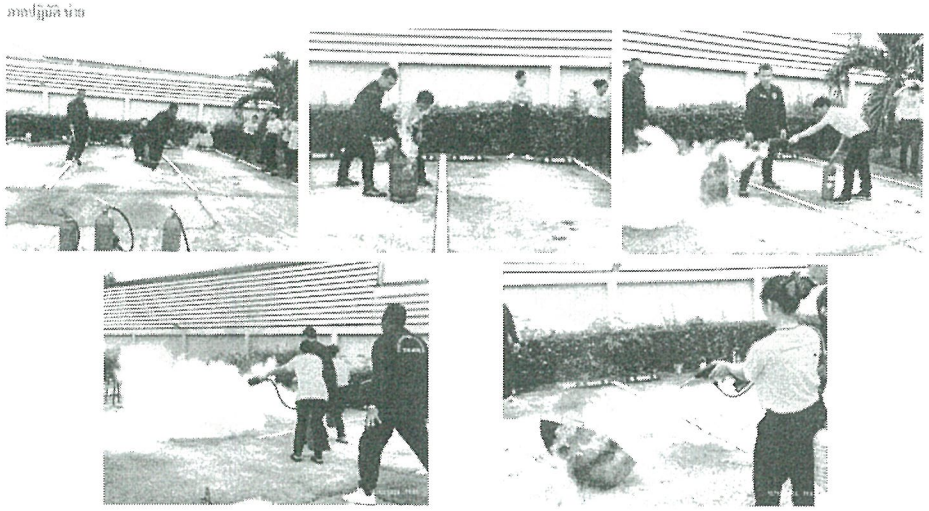

แบบรายงานผลการฝึกซ้อมดับเพลิงและฝึกซ้อมอพยพหนีไฟ

๑. ข้อมูลสถานประกอบกิจการ

๑.๑ ชื่อสถานประกอบกิจการ บริษัท เดอราล่อน ฮ่อป อินน์ จำกัด (โรงแรมฮ็อปอินน์ หัวหิน)

สาขา - ประเภทกิจการ โรงแรม

ที่อยู่ เลขที่ 6/4 หมู่ที่ - ซอย - ถนน ดำรงราช

แขวง/ตำบล หัวหิน อำเภอ หัวหิน จังหวัด ประจวบคีรีขันธ์

รหัสไปรษณีย์ 77110 โทรศัพท์ 0325131199

๑.๒ จำนวนลูกจ้าง/พนักงาน/ผู้ที่เกี่ยวข้อง รวม 13 คน

๑.๓ ลักษณะที่ตั้งของสถานประกอบกิจการ

○ เป็นสถานที่ที่มีหลายสถานประกอบกิจการตั้งอยู่รวมกัน

ระบุชื่ออาคาร/สถานที่.....

Ø เป็นสถานประกอบกิจการเดี่ยว (ข้ามไปตอบข้อ ๒)

๑.๔ กรณีเป็นสถานที่ที่มีหลายสถานประกอบกิจการตั้งอยู่รวมกัน

○ ลูกจ้างที่ทำงานอยู่ภายในอาคารเดียวกัน และในวันและเวลาเดียวกันของนายจ้างทุกรายในสถานที่นั้นทำการฝึกซ้อมพร้อมกัน

○ ลูกจ้างที่ทำงานอยู่ภายในอาคารเดียวกัน และในวันและเวลาเดียวกันของนายจ้างทุกรายในสถานที่นั้นไม่ได้ทำการฝึกซ้อมพร้อมกัน

๒. รายงานผลการดำเนินการ

๒.๑ วัน/เดือน/ปี ที่ทำงานฝึกซ้อม 12 ตุลาคม 2567.

๒.๒ มีการฝึกซ้อมครั้งที่ผ่านมา เมื่อ (วัน/เดือน/ปี) 3 พฤศจิกายน 2566

๒.๓ จำนวนผู้ที่เข้าร่วมในการฝึกซ้อม 13 คน

๒.๔ ผลการดำเนินงานการฝึกซ้อมดับเพลิงและฝึกซ้อมอพยพหนีไฟ

○ ไม่ดี ○ พอใช้ Ø ดี ○ ดีมาก

๓. ดำเนินการฝึกซ้อมโดย

○ ได้รับความเห็นชอบแผนและรายละเอียดการฝึกซ้อมดับเพลิงและฝึกซ้อมอพยพหนีไฟจากอธิบดี หรือผู้ซึ่งอธิบดีมอบหมายตามหนังสือ..... เลขที่..... ลงวันที่..... โดยได้แนบเอกสารให้ความเห็นชอบมาด้วยแล้ว

Ø ผู้ที่ได้รับใบอนุญาตจากกรมสวัสดิการและคุ้มครองแรงงานดำเนินการฝึกซ้อมให้คือ บริษัท ระยองไฟร์ จำกัด เลขที่ใบอนุญาต 0101-03-2566-0040 โดยได้แนบสำเนาใบอนุญาตและหนังสือรับรองแสดงการฝึกซ้อม ฯ มาด้วยแล้ว

[redacted]

RF-1-0065-2567

RAYONG FIRE CO.,LTD

บริษัท ระยองไฟร์ จำกัด

ได้รับใบอนุญาตจากกรมสวัสดิการและคุ้มครองแรงงาน ใบอนุญาตเลขที่ 0101-03-2566-0040 ขอรับรองว่า

โรงแรมฮ็อปอินน์ สาขาหัวหิน

เลขที่ 6/4 ถนนดำรงราช ตำบลหัวหิน อำเภอหัวหิน จังหวัดประจวบคีรีขันธ์ 77110

ได้ดำเนินการฝึกอบรมการดับเพลิงขั้นต้น

ตามกฎกระทรวงกำหนดมาตรฐานในการบริหาร จัดการ และดำเนินการด้านความปลอดภัย อาชีวอนามัย และสภาพแวดล้อมในการทำงานเกี่ยวกับการป้องกันและระงับอัคคีภัย พ.ศ. 2555

เมื่อวันที่ 12 ตุลาคม พ.ศ. 2567 โดยมีผู้ผ่านการฝึกอบรม (ตามรายชื่อแนบท้าย)

[redacted]

HOP INN

ใบลงทะเบียน

หลักสูตรการอบรมดับเพลิงขั้นต้นและฝึกซ้อมอพยพการใช้ไฟ ประจำปี 2567

โดย บริษัท ระยองไฟร์ จำกัด

[redacted]

แบบ กภ.บญ

นิติบุคคล

กรมสวัสดิการและคุ้มครองแรงงาน

ใบอนุญาต

เป็นนิติบุคคลผู้ให้บริการฝึกอบรมการดับเพลิงขั้นต้น

ใบอนุญาตเลขที่ ๐๑๐๑-๐๓-๒๕๖๖-๐๑๔๐

อนุญาตให้ บริษัท ระยองไฟร์ จำกัด

เลขทะเบียนนิติบุคคล ๐๑๐๕๕๔๖๐๙๑๗๕๑

ตั้งอยู่ เลขที่ ๑๒๘/๕๒ ซอยลาดพร้าว ๘๗ ถนนลาดพร้าว แขวงคลองเจ้าคุณสิงห์ เขตวังทองหลาง

กรุงเทพมหานคร

เป็นนิติบุคคลผู้ให้บริการด้านความปลอดภัย อาชีวอนามัย และสภาพแวดล้อมในการทำงานตามกฎกระทรวงกำหนดมาตรฐานในการบริหาร จัดการ และดำเนินการด้านความปลอดภัย อาชีวอนามัย และสภาพแวดล้อมในการทำงานเกี่ยวกับการป้องกันและระงับอัคคีภัย พ.ศ. ๒๕๕๕ เป็นผู้ให้บริการฝึกอบรมการดับเพลิงขั้นต้นประกอบกับกฎกระทรวงการขึ้นทะเบียนและการอนุญาตให้บริการเพื่อส่งเสริมความปลอดภัย อาชีวอนามัย และสภาพแวดล้อมในการทำงาน พ.ศ. ๒๕๖๔ แห่งพระราชบัญญัติความปลอดภัย อาชีวอนามัย และสภาพแวดล้อมในการทำงาน พ.ศ. ๒๕๕๔ โดยมีวิทยากรจำนวน ๑๒ ราย ดังรายชื่อแนบท้ายใบอนุญาตนี้

ทั้งนี้ ตั้งแต่วันที่ ๑๕ สิงหาคม พ.ศ. ๒๕๖๖ ถึงวันที่ ๑๔ สิงหาคม พ.ศ. ๒๕๖๙

[redacted]

รายชื่อวิทยากรแนบท้ายใบอนุญาต
เป็นนิติบุคคลผู้ให้บริการฝึกอบรมการดับเพลิงขั้นต้น
ของบริษัท ระยองไฟร์ จำกัด
ใบอนุญาตเลขที่ [redacted]

[redacted]

โรงแรมฮ็อปอินน์ หัวหิน
6/4 ถนนดำรงราช ตำบลหัวหิน
อำเภอหัวหิน จังหวัดประจวบคีรีขันธ์
77110

วันที่ 26 ตุลาคม 2567

เรื่อง : แจ้งรายงานผลการฝึกซ้อมดับเพลิงและฝึกซ้อมอพยพหนีไฟ ประจำปี 2567

เรียน : ผู้อำนวยการสำนักงานสวัสดิการและคุ้มครองแรงงานจังหวัดประจวบคีรีขันธ์

สิ่งที่ส่งมาด้วย

1. หนังสือนำส่งสำนักงานสวัสดิการและคุ้มครองแรงงานจังหวัดประจวบคีรีขันธ์
2. กำหนดการฝึกซ้อมดับเพลิงและฝึกซ้อมอพยพหนีไฟ
3. แผนฝึกซ้อมดับเพลิงและฝึกซ้อมอพยพหนีไฟ
4. สำเนารายงานผลการฝึกซ้อมดับเพลิงและฝึกซ้อมอพยพหนีไฟ
5. สำเนาใบอนุญาตเป็นหน่วยงานฝึกซ้อมดับเพลิงและฝึกซ้อมอพยพหนีไฟ
6. สำเนาแบบลงเวลาของหน่วยงานฝึกซ้อมดับเพลิงและฝึกซ้อมอพยพหนีไฟ
7. สำเนาภาพถ่าย 1 หลักสูตร

ตามที่ โรงแรมฮ็อป อินน์ สาขาหัวหิน ได้ดำเนินการฝึก ฝึกซ้อมดับเพลิงและฝึกซ้อมอพยพหนีไฟ ให้แก่พนักงานในสถานประกอบการเพื่อให้เป็นไปตามกฎกระทรวง เรื่องกำหนดมาตรฐานในการบริการ จัดการและดำเนินการด้านความปลอดภัย อาชีวอนามัยและสภาพแวดล้อมในการ ทำงานเกี่ยวกับการป้องกันและระงับอัคคีภัย พ.ศ.2555 นั้น

ในการนี้ โรงแรมฮ็อป อินน์ สาขาหัวหิน ได้ฝึกซ้อมดับเพลิงและฝึกซ้อมอพยพหนีไฟ ในวันที่ 12 ตุลาคม 2567 ตั้งแต่เวลา 08.00 – 16.00 น. เรียบร้อย

[redacted]

บริษัท ระยองไฟร์ จำกัด
RAYONG FIRE Co.,Ltd.
328/52 ซอยลาดพร้าว 87 แยก 10 แขวงหลองเจ้าคุณสิงห์ เขตวังทองหลาง กรุงเทพฯ 10310
โทร 08-1436-3053 , 08-7785-5777
Website : www.rayongfire.com Email : info@rayongfire.com
@rayongfire

ที่ RF 217/ 2567

17 ตุลาคม 2567

เรื่อง ขอส่งหนังสือรับรองการฝึกอบรมการดับเพลิงขั้นต้น

เรียน ผู้จัดการ โรงแรมฮ็อปอินน์ สาขาหัวหิน

สิ่งที่ส่งมาด้วย หนังสือรับรองการฝึกอบรมดับเพลิงขั้นต้น

ตามที่ท่านได้ให้บริษัท ระยองไฟร์ จำกัด ดำเนินการฝึกอบรมการดับเพลิงขั้นต้นให้กับพนักงานของโรงแรมฮ็อปอินน์ สาขาหัวหิน วันที่ 12 ตุลาคม 2567 ที่ผ่านมานั้น

บัดนี้ ฝ่ายฝึกอบรมของบริษัท ระยองไฟร์ จำกัด ได้ดำเนินการฝึกอบรมดับเพลิงขั้นต้นเป็นที่เรียบร้อยแล้ว พนักงานที่เข้ารับการฝึกอบรมมีความรู้ในการป้องกันอัคคีภัยและสามารถใช้อุปกรณ์ดับเพลิงที่ทางบริษัทฯ มีอยู่ได้เป็นอย่างดี โดยมีผู้เข้ารับการฝึกอบรมทั้งภาคทฤษฎีและภาคปฏิบัติ ซึ่งทางบริษัท ระยองไฟร์ จำกัด ได้ส่งหนังสือรับรองการฝึกอบรมมาพร้อมนี้ เพื่อได้ให้ผู้มีหน้าที่เกี่ยวข้องของท่านรายงานให้สำนักงานสวัสดิการและคุ้มครองแรงงานจังหวัดทราบต่อไป

จึงเรียนมาเพื่อทราบและขอขอบคุณมา ณ โอกาสนี้

[redacted]

แบบ กภ.บญ
นิติบุคคล

กรมสวัสดิการและคุ้มครองแรงงาน
ใบอนุญาต
เป็นนิติบุคคลผู้ให้บริการฝึกอบรมการดับเพลิงขั้นต้น

ใบอนุญาตเลขที่ ๐๑๐๑-๑๑-๒๔๖๖-๐๑๔๐

อนุญาตให้ บริษัท ระยองไฟร์ จำกัด

เลขทะเบียนนิติบุคคล ๐๑๐๕๕๕๖๑๑๑๑๕๑

ตั้งอยู่ เลขที่ ๓๒๘/๕๒ ซอยลาดพร้าว ๘๗ ถนนลาดพร้าว แขวงหลองเจ้าคุณสิงห์ เขตวังทองหลาง กรุงเทพมหานคร

เป็นนิติบุคคลผู้ให้บริการด้านความปลอดภัย อาชีวอนามัย และสภาพแวดล้อมในการทำงานตามกฎกระทรวงกำหนดมาตรฐานในการบริหาร จัดการ และดำเนินการด้านความปลอดภัย อาชีวอนามัย และสภาพแวดล้อมในการทำงานเกี่ยวกับการป้องกันและระงับอัคคีภัย พ.ศ. ๒๕๕๕ เป็นผู้ให้บริการฝึกอบรมการดับเพลิงขั้นต้นประกอบกับกฎกระทรวงการขึ้นทะเบียนและการอนุญาตให้บริการเพื่อส่งเสริมความปลอดภัย อาชีวอนามัย และสภาพแวดล้อมในการทำงาน พ.ศ. ๒๕๖๔ แห่งพระราชบัญญัติความปลอดภัย อาชีวอนามัย และสภาพแวดล้อมในการทำงาน พ.ศ. ๒๕๕๔ โดยมีวิทยากรจำนวน ๑๒ ราย ดังรายชื่อแนบท้ายใบอนุญาตนี้

[redacted]

รายชื่อวิทยากรแนบท้ายใบอนุญาต
เป็นนิติบุคคลผู้ให้บริการฝึกอบรมการดับเพลิงขั้นต้น
ของบริษัท ระยองไฟร์ จำกัด
ใบอนุญาตเลขที่

[redacted]