ภาคผนวกที่ 4
เอกสารรับรองห้องปฏิบัติการวิเคราะห์เอกชน

ที่ อก ๐๓๑๐(๑)/๑๕๖๐๘

กรมโรงงานอุตสาหกรรม
ถนนพระรามที่ ๖ เขตราชเทวี
กรุงเทพมหานคร ๑๐๔๐๐

๓๐ ธันวาคม ๒๕๖๓

เรื่อง ต่ออายุหนังสือรับขึ้นทะเบียนห้องปฏิบัติการวิเคราะห์เอกชน

เรียน กรรมการผู้จัดการ บริษัท แปซิฟิค แลบอราตอรี่ จำกัด

อ้างถึง คำขอขึ้นทะเบียน/ต่ออายุ/เปลี่ยนแปลงบุคลากร และชนิดสารมลพิษของห้องปฏิบัติการวิเคราะห์เอกชน ลงวันที่ ๒๒ ตุลาคม ๒๕๖๓

สิ่งที่ส่งมาด้วย เอกสารแนบท้ายหนังสือรับต่ออายุขึ้นทะเบียนห้องปฏิบัติการวิเคราะห์เอกชน บริษัท แปซิฟิค แลบอราตอรี่ จำกัด จำนวน ๒ แผ่น

ตามหนังสือที่อ้างถึง บริษัท แปซิฟิค แลบอราตอรี่ จำกัด ขอต่ออายุหนังสือรับขึ้นทะเบียนห้องปฏิบัติการวิเคราะห์เอกชน เลขทะเบียน ว-๒๗๒ สถานที่ตั้งเลขที่ ๑๔/๕๓๕๘ หมู่ที่ ๑๔ ตำบลบางบัวทอง อำเภอบางบัวทอง จังหวัดนนทบุรี ต่อกรมโรงงานอุตสาหกรรม นั้น

กรมโรงงานอุตสาหกรรมพิจารณาแล้ว ให้บริษัท แปซิฟิค แลบอราตอรี่ จำกัด ต่ออายุหนังสือรับขึ้นทะเบียนห้องปฏิบัติการวิเคราะห์เอกชน โดยมีองค์ประกอบดังนี้

ก. ผู้ควบคุมดูแลห้องปฏิบัติการวิเคราะห์

๑) นายอานัส ฟักโต	ทะเบียนเลขที่ ว-๒๗๒-ค-๗๖๙๙
๒) นางสาวสกุณา ศุภรส	ทะเบียนเลขที่ ว-๒๗๒-ค-๗๗๐๐
๓) นายโอชา บุญเชิด	ทะเบียนเลขที่ ว-๒๗๒-ค-๗๗๐๑
๔) นางสาวจุฑามาส พุ่มทิม	ทะเบียนเลขที่ ว-๒๗๒-ค-๗๙๐๒
๕) นางสาววิราวรรณ โพธิ์ศรี	ทะเบียนเลขที่ ว-๒๗๒-ค-๗๙๐๓
๖) นางสาวชุติมา พรายงาม	ทะเบียนเลขที่ ว-๒๗๒-ค-๘๖๖๖

ข. เจ้าหน้าที่ประจำห้องปฏิบัติการวิเคราะห์

๑) นางสาวชากียะห์ จีนารง	ทะเบียนเลขที่ ว-๒๗๒-จ-๗๔๐๔
๒) นายธนากรณ์ หานันท์	ทะเบียนเลขที่ ว-๒๗๒-จ-๗๔๐๕
๓) นางสาววาสนา เจริญตา	ทะเบียนเลขที่ ว-๒๗๒-จ-๗๗๐๒
๔) นายสราวุธ นิลนิตย์	ทะเบียนเลขที่ ว-๒๗๒-จ-๗๗๐๓
๕) นายศิริพงษ์ ทองเกตุ	ทะเบียนเลขที่ ว-๒๗๒-จ-๗๗๐๔
๖) นางสาวอโณทัย สืบเนือง	ทะเบียนเลขที่ ว-๒๗๒-จ-๗๙๐๔
๗) นางสาวบุญญารัตน์ พิมพรม	ทะเบียนเลขที่ ว-๒๗๒-จ-๗๙๐๕
๘) นางสาวอุทัยทิพย์ ประจันศรี	ทะเบียนเลขที่ ว-๒๗๒-จ-๗๙๐๖
๙) นางสาวอรชุภา พลธิราช	ทะเบียนเลขที่ ว-๒๗๒-จ-๗๙๐๗
๑๐) นางสาวไอลดา มาราวี	ทะเบียนเลขที่ ว-๒๗๒-จ-๘๖๖๗
๑๑) นางสาวนิสารัตน์ พุ่มสวัสดิ์	ทะเบียนเลขที่ ว-๒๗๒-จ-๘๖๖๙
๑๒) นางสาวจิตโสภิญ เง่าเป้ด	ทะเบียนเลขที่ ว-๒๗๒-จ-๘๖๗๐
๑๓) นางสาวพรรณี ธรรมมี	ทะเบียนเลขที่ ว-๒๗๒-จ-๘๖๗๑
๑๔) นางสาวอภิญญา อนุกูล	ทะเบียนเลขที่ ว-๒๗๒-จ-๘๖๗๒
๑๕) นายศราวุทธ นิ่มนวล	ทะเบียนเลขที่ ว-๒๗๒-จ-๘๖๗๓

๑๖) นายจารุวัฒน์...

๑๖) นายจารุวัฒน์ หนักแน่น	ทะเบียนเลขที่ ว-๒๗๒-จ-๘๖๗๔
๑๗) นายพงศธร คำภีร์	ทะเบียนเลขที่ ว-๒๗๒-จ-๘๖๗๕
๑๘) นายสงกรานต์ ดวงใส	ทะเบียนเลขที่ ว-๒๗๒-จ-๘๖๗๖
๑๙) นางสาวสุชาดา ประเสริฐชาติ	ทะเบียนเลขที่ ว-๒๗๒-จ-๘๖๗๗
๒๐) นางสาวชลมาศ ยศต๊ะ	ทะเบียนเลขที่ ว-๒๗๒-จ-๘๖๗๘
๒๑) นางสาวศศิวรรณ เสวยราช	ทะเบียนเลขที่ ว-๒๗๒-จ-๘๖๘๐
๒๒) นายโกวิทย์ พงษ์ป้าน	ทะเบียนเลขที่ ว-๒๗๒-จ-๘๖๘๑
๒๓) นายสุรศักดิ์ เสาสูง	ทะเบียนเลขที่ ว-๒๗๒-จ-๘๖๘๒
๒๔) นายอริญชัย แสงจันทร์	ทะเบียนเลขที่ ว-๒๗๒-จ-๘๖๘๓
๒๕) นางสาวจิดาภา เปี้ยวนาลาว	ทะเบียนเลขที่ ว-๒๗๒-จ-๘๖๘๕
๒๖) นางสาวนัดดา เกษดี	ทะเบียนเลขที่ ว-๒๗๒-จ-๘๖๘๖
๒๗) นางสาวภิรมย์ญา อาดำ	ทะเบียนเลขที่ ว-๒๗๒-จ-๙๑๖๒
๒๘) นางสาวเจนจิรา สุขขำ	ทะเบียนเลขที่ ว-๒๗๒-จ-๙๑๖๓
๒๙) นายศิรวิทย์ มีไพทูรย์	ทะเบียนเลขที่ ว-๒๗๒-จ-๙๑๖๔
๓๐) นายอนุวิติ ภูถวิล	ทะเบียนเลขที่ ว-๒๗๒-จ-๙๑๖๕
๓๑) นายสุเมธ ภาที	ทะเบียนเลขที่ ว-๒๗๒-จ-๙๑๖๖
๓๒) นายอนุชา นุชแป้น	ทะเบียนเลขที่ ว-๒๗๒-จ-๙๑๖๗
๓๓) นางสาววันวิสาข์ เปียใส	ทะเบียนเลขที่ ว-๒๗๒-จ-๙๑๖๘
๓๔) นางสาวธัญลักษณ์ เพ็งสุมา	ทะเบียนเลขที่ ว-๒๗๒-จ-๙๑๖๙
๓๕) นางสาวนิลวรรณ มาแจ้ง	ทะเบียนเลขที่ ว-๒๗๒-จ-๙๑๗๐

ค. ขอบข่ายสารมลพิษที่ได้รับขึ้นทะเบียนให้วิเคราะห์ในน้ำเสีย จำนวน ๑๐ รายการ น้ำใต้ดิน จำนวน ๑ รายการ อากาศเสีย จำนวน ๙ รายการ และสิ่งปฏิกูลหรือวัสดุที่ไม่ใช้แล้ว จำนวน ๑ รายการ รวมทั้งสิ้นจำนวน ๒๑ รายการ ตามสิ่งที่ส่งมาด้วย

หนังสือฉบับนี้จะหมดอายุในวันที่ ๑๖ พฤศจิกายน ๒๕๖๖ หากประสงค์จะต่ออายุหนังสือรับขึ้นทะเบียนห้องปฏิบัติการวิเคราะห์เอกชน ให้ยื่นคำขอต่ออายุพร้อมเอกสารประกอบคำขอต่อกรมโรงงานอุตสาหกรรม ภายใน ๓๐ วัน ก่อนวันสิ้นอายุของหนังสือรับขึ้นทะเบียนห้องปฏิบัติการวิเคราะห์เอกชน ซึ่งคำขอต่ออายุดังกล่าวขอรับได้ที่กรมโรงงานอุตสาหกรรม

จึงเรียนมาเพื่อทราบ

ขอแสดงความนับถือ

(นางจันทา เดชะศรินทร์)
ผู้อำนวยการกองวิจัยและเตือนภัยมลพิษโรงงาน
ปฏิบัติราชการแทนอธิบดีกรมโรงงานอุตสาหกรรม

กองวิจัยและเตือนภัยมลพิษโรงงาน
กลุ่มมาตรฐานวิธีการวิเคราะห์ทดสอบมลพิษและทะเบียนห้องปฏิบัติการ
โทร. ๐ ๒๒๐๒ ๔๑๔๖ ๐ ๒๒๐๒ ๔๐๐๒
โทรสาร ๐ ๒๓๕๔ ๓๒๐๘ ๐ ๒๓๕๔ ๓๔๑๕

เอกสารแนบท้ายหนังสือรับต่ออายุขึ้นทะเบียนห้องปฏิบัติการวิเคราะห์เอกชน
บริษัท แปซิฟิค แลบอราตอรี่ จำกัด เลขทะเบียน ว-๒๗๒
ที่ อก ๐๓๑๐(๑)/ ๑๕๖๐๕ ลงวันที่ ๓๐ ธันวาคม ๒๕๖๓

ขอบข่ายสารมลพิษที่ได้รับขึ้นทะเบียนจากกรมโรงงานอุตสาหกรรม จำนวน ๒๑ รายการ

น้ำเสีย จำนวน 10 รายการ

ลำดับที่	สารมลพิษ	วิธีวิเคราะห์
1	Biochemical Oxygen Demand	5-Day BOD Test, Azide Modification Method[2]
2	Chemical Oxygen Demand	Closed Reflux, Colorimetric Method[2]
3	Free Chlorine	Iodometric Method[2]
4	Hexavalent Chromium	Colorimetric Method[2]
5	Oil & Grease	Liquid-Liquid, Partition-Gravimetric Method [2]
6	pH	Electrometric Method[2]
7	Sulfide	Iodometric Method[2]
8	Temperature	Laboratory and Field Methods[2]
9	Total Dissolved Solids	Dried at 180 °C[2]
10	Total Suspended Solids	Dried at 103-105 °C[2]

น้ำใต้ดิน จำนวน 1 รายการ

ลำดับที่	สารมลพิษ	วิธีวิเคราะห์
1	pH	Electrometric Method[2]

อากาศเสีย (ปล่องระบาย) จำนวน 9 รายการ

ลำดับที่	สารมลพิษ	วิธีวิเคราะห์
1	Carbon Monoxide	Instrumental Analyzer Method[3]
2	Cresol	Adsorption Sampling, Gas Chromatographic Method[3]
3	Hydrogen Sulfide	Absorption Sampling, Iodometric Method[3]
4	Opacity	Ringelmann's Method[1]
5	Oxides of Nitrogen	Absorption Sampling, Phenoldisulfonic Acid Method [3]
6	Sulfur Dioxide	Absorption Sampling, Barium-Thorin Titrimetric Method[3]
7	Sulfuric Acid	Isokinetic Sampling, Barium-Thorin Titrimetric Method[3]
8	Total Suspended Particulate	Isokinetic Sampling, Gravimetric Method[3]
9	Xylene	Adsorption Sampling, Gas Chromatographic Method[3]

สิ่งปฏิกูลหรือวัสดุที่ไม่ใช้แล้ว จำนวน 1 รายการ

ลำดับที่	สารมลพิษ	วิธีวิเคราะห์
1	pH	Electrometric Method[4,5]

(นางริกาญจน์ ฉัตรสกุลวิไล)
ผู้อำนวยการกลุ่มมาตรฐานวิธีการวิเคราะห์ทดสอบมลพิษ
และทะเบียนห้องปฏิบัติการ

เอกสารอ้างอิง...

เอกสารอ้างอิง

1. กระทรวงอุตสาหกรรม. ประกาศกระทรวงอุตสาหกรรม, พ.ศ. 2549. เรื่อง กำหนดค่าปริมาณเขม่าควันที่เจือปนในอากาศที่ระบายออกจากปล่องของหม้อน้ำโรงสีข้าวที่ใช้แกลบเป็นเชื้อเพลิง. **ราชกิจจานุเบกษา.** 4 ธันวาคม 2549. เล่มที่ 123 ตอนพิเศษ 125ง.

2. APHA, AWWA, WEF. **Standard Methods for the Examination of Water and Wastewater.** 23rd ed. Washington, DC: APHA, 2017.

3. United States Environmental Protection Agency. **Standards of Performance for New Stationary Sources**. 40 CFR 60 Appendix A, 2018.

4. United States Environmental Protection Agency. Test Methods for Evaluation Solid Waste Physical/Chemical Methods. **pH Electrometric Measurement. SW-846 Method 9040C**, 2004.

5. United States Environmental Protection Agency. Test Methods for Evaluation Solid Waste Physical/Chemical Methods. **Soil and Waste pH. SW-846 Method 9045D**, 2004.

(นางริกาญจน์ ฉัตรสกุลวิไล)
ผู้อำนวยการกลุ่มมาตรฐานวิธีการวิเคราะห์ทดสอบมลพิษ
และทะเบียนห้องปฏิบัติการ

ที่ อก ๐๓๑๐(๑)/ ๘๘๕

กรมโรงงานอุตสาหกรรม
ถนนพระรามที่ ๖ แขวงทุ่งพญาไท
เขตราชเทวี กรุงเทพฯ ๑๐๔๐๐

๑๙ มกราคม ๒๕๖๕

เรื่อง เปลี่ยนแปลงบุคลากรของห้องปฏิบัติการวิเคราะห์

เรียน กรรมการผู้จัดการ บริษัท แปซิฟิค แลบอราตอรี่ จำกัด

อ้างถึง คำขอขึ้นทะเบียน/ต่ออายุ/เปลี่ยนแปลงบุคลากร และชนิดสารมลพิษของห้องปฏิบัติการวิเคราะห์เอกชน ลงวันที่ ๗ มกราคม ๒๕๖๕

ตามหนังสือที่อ้างถึง บริษัท แปซิฟิค แลบอราตอรี่ จำกัด ห้องปฏิบัติการวิเคราะห์เอกชน เลขทะเบียน ว-๒๗๒ สถานที่ตั้งเลขที่ ๑๔/๕๓๕๘ หมู่ที่ ๑๔ ตำบลบางบัวทอง อำเภอบางบัวทอง จังหวัดนนทบุรี ขอเปลี่ยนแปลงบุคลากรของห้องปฏิบัติการวิเคราะห์ ความละเอียดแจ้งแล้ว นั้น

กรมโรงงานอุตสาหกรรมพิจารณาแล้ว ให้ยกเลิกเจ้าหน้าที่ประจำห้องปฏิบัติการวิเคราะห์ จำนวน ๓ ราย ได้แก่

๑) นางสาวจิตโสภิญ เง่าเป้ด	ทะเบียนเลขที่ ว-๒๗๒-จ-๘๖๗๐
๒) นางสาวชลมาศ ยศต๊ะ	ทะเบียนเลขที่ ว-๒๗๒-จ-๘๖๗๘
๓) นายศิรวิทย์ มิไพทูรย์	ทะเบียนเลขที่ ว-๒๗๒-จ-๙๑๖๔

จึงเรียนมาเพื่อทราบ

ขอแสดงความนับถือ

(นางจินดา เดชะศรินทร์)
ผู้อำนวยการกองวิจัยและเตือนภัยมลพิษโรงงาน
ปฏิบัติราชการแทนอธิบดีกรมโรงงานอุตสาหกรรม

ยื่นคำขอผ่านระบบอิเล็กทรอนิกส์

กองวิจัยและเตือนภัยมลพิษโรงงาน
กลุ่มมาตรฐานวิธีการวิเคราะห์ทดสอบมลพิษและทะเบียนห้องปฏิบัติการ
โทร. ๐ ๒๔๓๐ ๖๓๑๒ ต่อ ๒๑๐๓-๕
โทรสาร ๐ ๒๔๓๐ ๖๓๑๒ ต่อ ๒๑๙๙
ไปรษณีย์อิเล็กทรอนิกส์ saraban@diw.mail.go.th

แบบ ปอ.1

คำขอขึ้นทะเบียน/ต่ออายุ/เปลี่ยนแปลงบุคลากร และชนิดสารมลพิษของห้องปฏิบัติการวิเคราะห์เอกชน

วันที่ 27 เดือน ตุลาคม พ.ศ. 2566

กองวิจัยและเตือนห้องมลพิษโรงงาน
รับที่ 2503/66
วันที่ 30 ต.ค. 2566
เวลา 12.51 น.

ข้าพเจ้า ( ) ผู้รับใบอนุญาตประกอบกิจการโรงงาน.....
(✓) บริษัท/ห้างหุ้นส่วนจำกัด /..... บริษัท แปซิฟิค แลบอราตอรี่ จำกัด .....

ตั้งอยู่ที่เลขที่..... 14/5358 .....หมู่ที่..... 14 .....ตรอก/ซอย ..... - .....

ถนน..... - .....ตำบล/แขวง.....บางบัวทอง .....

อำเภอ/เขต.....บางบัวทอง.....จังหวัด.....นนทบุรี .....รหัสไปรษณีย์ ..... 11110 .....

โทรศัพท์ ..... 02-045-2446-7 ..... โทรสาร ..... 02-045-3991 .....

ได้รับทราบระเบียบกรมโรงงานอุตสาหกรรมว่าด้วยการขึ้นทะเบียนห้องปฏิบัติการวิเคราะห์เอกชน พ.ศ. 2560โดยตลอดแล้วและยินยอมปฏิบัติตามระเบียบฯทุกประการ และได้แนบเอกสารต่างๆ ตามรายการเอกสารประกอบการพิจารณา (แบบ ปอ.1-1)มาพร้อมนี้

<u>รายการขอดำเนินการ</u>

การดำเนินการ	รายละเอียด(รายการ)				
	น้ำเสีย/น้ำทิ้ง	น้ำใต้ดิน	อากาศเสีย	สิ่งปฏิกูลหรือวัสดุที่ไม่ใช้แล้ว	ดิน
[ ] ขอขึ้นทะเบียนห้องปฏิบัติการวิเคราะห์เอกชน					
[✓]ต่ออายุห้องปฏิบัติการวิเคราะห์เอกชน	1. Biochemical Oxygen Demand 2. Chemical Oxygen Demand 3. Free Chlorine 4. Hexavalent Chromium 5. Oil & Grease 6. pH 7. Sulfide 8. Suspended Solids 9. Temperature 10. Total Dissolved Solids	pH	1. Hydrogen Sulfide 2. Oxides of Nitrogen 3. Sulfur Dioxide 4. Sulfuric Acid 5. Total Suspended Particulate 6. Opacity 7. Xylene 8. Cresol 9. Carbon Monoxide	pH	-
[✓]เปลี่ยนแปลงสารมลพิษที่วิเคราะห์ (✓) เพิ่มสารมลพิษ ( ) ยกเลิกสารมลพิษ	1. Color(ADMI)	-	-	-	-
[✓]เปลี่ยนแปลงบุคลากร (✓) เพิ่มบุคลากร (✓) ยกเลิกบุคลากร	จำนวน 11 ราย (รายละเอียดตาม แบบ ปว.1) จำนวน 6 ราย (รายละเอียดตาม แบบ ปว.1-1)				
[ ]ยกเลิกห้องปฏิบัติการวิเคราะห์เอกชน					
[ ]อื่นๆ ..โปรดระบุ.....					

กลุ่มมาตรฐานวิเคราะห์ทดสอบมลพิษและทะเบียนห้องปฏิบัติการ
รับที่ ๔๑๑/๖๖
วันที่ ๒๗ ต.ค. ๒๕๖๖
เวลา ๑๓.๔๐ น.

โอน กวท.

เพื่อโปรดพิจารณา จึงเรียนมาเพื่อโปรดพิจารณา

(นางสาวธรารัตน์ พ่วงพลับ)
วิศวกรชำนาญการพิเศษ รักษาราชการแทน
ผู้อำนวยการกองวิจัยและเตือนมลพิษโรงงาน

PACIFIC LABORATORY CO., LTD. PCL

ลงชื่อ.....
(นายอานัส ฟักโต)
กรรมการผู้จัดการ

F-ED-LR-01-1/1

ที่ อก ๐๓๑๐(๑)/ ๘๘๕

กรมโรงงานอุตสาหกรรม
ถนนพระรามที่ ๖ แขวงทุ่งพญาไท
เขตราชเทวี กรุงเทพฯ ๑๐๔๐๐

๑๙ มกราคม ๒๕๖๕

เรื่อง เปลี่ยนแปลงบุคลากรของห้องปฏิบัติการวิเคราะห์

เรียน กรรมการผู้จัดการ บริษัท แปซิฟิค แลบอราตอรี่ จำกัด

อ้างถึง คำขอขึ้นทะเบียน/ต่ออายุ/เปลี่ยนแปลงบุคลากร และชนิดสารมลพิษของห้องปฏิบัติการวิเคราะห์เอกชน ลงวันที่ ๗ มกราคม ๒๕๖๕

ตามหนังสือที่อ้างถึง บริษัท แปซิฟิค แลบอราตอรี่ จำกัด ห้องปฏิบัติการวิเคราะห์เอกชน เลขทะเบียน ว-๒๗๒ สถานที่ตั้งเลขที่ ๑๔/๕๒๕๘ หมู่ที่ ๑๔ ตำบลบางบัวทอง อำเภอบางบัวทอง จังหวัดนนทบุรี ขอเปลี่ยนแปลงบุคลากรของห้องปฏิบัติการวิเคราะห์ ความละเอียดแจ้งแล้ว นั้น

กรมโรงงานอุตสาหกรรมพิจารณาแล้ว ให้ยกเลิกเจ้าหน้าที่ประจำห้องปฏิบัติการวิเคราะห์ จำนวน ๓ ราย ได้แก่

๑) นางสาวจิตโสภิญ เจ่าเป้ง ทะเบียนเลขที่ ว-๒๗๒-จ-๘๖๗๐
๒) นางสาวชลมาศ ยศติ๊ะ ทะเบียนเลขที่ ว-๒๗๒-จ-๘๖๗๘
๓) นายศิรวิทย์ มีไพทูรย์ ทะเบียนเลขที่ ว-๒๗๒-จ-๙๑๖๕

จึงเรียนมาเพื่อทราบ

ขอแสดงความนับถือ

(นางจินดา เตชะศรีนทร์)
ผู้อำนวยการกองวิจัยและเตือนภัยมลพิษโรงงาน
ปฏิบัติราชการแทนอธิบดีกรมโรงงานอุตสาหกรรม

ยื่นคำขอผ่านระบบอิเล็กทรอนิกส์

กองวิจัยและเตือนภัยมลพิษโรงงาน
กลุ่มมาตรฐานวิธีการวิเคราะห์ทดสอบมลพิษและทะเบียนห้องปฏิบัติการ
โทร. ๐ ๒๔๓๐ ๖๓๑๒ ต่อ ๒๑๐๓-๕
โทรสาร ๐ ๒๔๓๐ ๖๓๑๒ ต่อ ๒๑๐๙
ไปรษณีย์อิเล็กทรอนิกส์ saraban@diw.mail.go.th

ที่ อก ๐๓๑๐(๑)/ ๕๕๖๙

กรมโรงงานอุตสาหกรรม
ถนนพระรามที่ ๖ แขวงทุ่งพญาไท
เขตราชเทวี กรุงเทพฯ ๑๐๔๐๐

๒๕ พฤษภาคม ๒๕๖๙

เรื่อง เปลี่ยนแปลงบุคลากรของห้องปฏิบัติการวิเคราะห์

เรียน กรรมการผู้จัดการ บริษัท แปซิฟิค แลบอราตอรี จำกัด

อ้างถึง คำขอขึ้นทะเบียน/ต่ออายุ/เปลี่ยนแปลงบุคลากร และชนิดสารมลพิษของห้องปฏิบัติการวิเคราะห์เอกชน ลงวันที่ ๒๐ พฤษภาคม ๒๕๖๙

ตามหนังสือที่อ้างถึง บริษัท แปซิฟิค แลบอราตอรี จำกัด ห้องปฏิบัติการวิเคราะห์เอกชน เลขทะเบียน ว-๒๗๒ สถานที่ตั้งเลขที่ ๑๔/๕๓๕๘ หมู่ที่ ๑๕ ตำบลบางบัวทอง อำเภอบางบัวทอง จังหวัดนนทบุรี ขอเปลี่ยนแปลงบุคลากรของห้องปฏิบัติการวิเคราะห์ ความละเอียดแจ้งแล้ว นั้น

กรมโรงงานอุตสาหกรรมพิจารณาแล้ว ให้ยกเลิกเจ้าหน้าที่ประจำห้องปฏิบัติการวิเคราะห์ จำนวน ๔ ราย ได้แก่

๑) นางสาวพรรณี ธรรมมี	ทะเบียนเลขที่ ว-๒๗๒-จ-๘๖๓๒
๒) นางสาวสุชาดา ประเสริฐชาติ	ทะเบียนเลขที่ ว-๒๗๒-จ-๘๖๓๗
๓) นายโกวิทย์ พงษ์ป้าน	ทะเบียนเลขที่ ว-๒๗๒-จ-๘๖๘๑
๔) นายอนุวัติ ภูถวิล	ทะเบียนเลขที่ ว-๒๗๒-จ-๙๑๖๕

จึงเรียนมาเพื่อทราบ

ขอแสดงความนับถือ

(นางจินดา เตชะศรีเกศร์)
ผู้อำนวยการกองวิจัยและเตือนภัยมลพิษโรงงาน
ปฏิบัติราชการแทนอธิบดีกรมโรงงานอุตสาหกรรม

๒๕ พ.ค. ๒๕๖๙

กองวิจัยและเตือนภัยมลพิษโรงงาน
กลุ่มมาตรฐานวิธีการวิเคราะห์ทดสอบมลพิษและทะเบียนห้องปฏิบัติการ
โทร. ๐ ๒๒๐๒ ๔๐๐๒ ๐ ๒๒๐๒ ๔๑๔๖
โทรสาร ๐ ๒๓๕๔ ๓๔๑๕

ที่ อก ๐๓๑๐(๑)/ ๑๑๖๕

กรมโรงงานอุตสาหกรรม
ถนนพระรามที่ ๖ แขวงทุ่งพญาไท
เขตราชเทวี กรุงเทพฯ ๑๐๔๐๐

๘ กุมภาพันธ์ ๒๕๖๗

เรื่อง ต่ออายุหนังสือรับขึ้นทะเบียนห้องปฏิบัติการวิเคราะห์เอกชน

เรียน กรรมการผู้จัดการ บริษัท แปซิฟิค แลบอราตอรี่ จำกัด

อ้างถึง คำขอขึ้นทะเบียน/ต่ออายุ/เปลี่ยนแปลงบุคลากร และชนิดสารมลพิษของห้องปฏิบัติการวิเคราะห์เอกชน ลงวันที่ ๒๗ ตุลาคม ๒๕๖๖

สิ่งที่ส่งมาด้วย เอกสารแนบท้ายหนังสือต่ออายุรับขึ้นทะเบียนห้องปฏิบัติการวิเคราะห์เอกชน บริษัท แปซิฟิค แลบอราตอรี่ จำกัด จำนวน ๒ แผ่น

ตามหนังสือที่อ้างถึง บริษัท แปซิฟิค แลบอราตอรี่ จำกัด ห้องปฏิบัติการวิเคราะห์เอกชน เลขทะเบียน ว-๒๗๒ สถานที่ตั้งเลขที่ ๑๔/๕๓๕๘ หมู่ที่ ๑๔ ตำบลบางบัวทอง อำเภอบางบัวทอง จังหวัดนนทบุรี ต่อกรมโรงงานอุตสาหกรรม นั้น

กรมโรงงานอุตสาหกรรมพิจารณาแล้ว ให้บริษัท แปซิฟิค แลบอราตอรี่ จำกัด ต่ออายุหนังสือรับขึ้นทะเบียนห้องปฏิบัติการวิเคราะห์เอกชน โดยมีองค์ประกอบดังนี้

ก. ผู้ควบคุมดูแลห้องปฏิบัติการวิเคราะห์

๑) นายอานัส ฟักโต	ทะเบียนเลขที่ ว-๒๗๒-ศ-๐๐๐๑
๒) นางสาวสกุณา สุภรส	ทะเบียนเลขที่ ว-๒๗๒-ศ-๐๐๐๒
๓) นายโอชา บุญเชิด	ทะเบียนเลขที่ ว-๒๗๒-ศ-๐๐๐๓
๔) นางสาวจุฑามาส พุ่มทิม	ทะเบียนเลขที่ ว-๒๗๒-ศ-๐๐๐๔
๕) นางสาววิราวรรณ ไทธิ์ศรี	ทะเบียนเลขที่ ว-๒๗๒-ศ-๐๐๐๕
๖) นางสาวชุติมา พรายงาม	ทะเบียนเลขที่ ว-๒๗๒-ศ-๐๐๐๖
๗) นายสราวุธ นิลนิตย์	ทะเบียนเลขที่ ว-๒๗๒-ศ-๐๐๐๗
๘) นางสาวอโณทัย สืบเนือง	ทะเบียนเลขที่ ว-๒๗๒-ศ-๐๐๐๘
๙) นางสาวนิสารัตน์ พุ่มสวัสดิ์	ทะเบียนเลขที่ ว-๒๗๒-ศ-๐๐๐๙
๑๐) ว่าที่ร้อยตรีศราวุทธ นิ่มนวล	ทะเบียนเลขที่ ว-๒๗๒-ศ-๐๐๑๐
๑๑) นายสงกรานต์ ดวงใส	ทะเบียนเลขที่ ว-๒๗๒-ศ-๐๐๑๑

ข. เจ้าหน้าที่ประจำห้องปฏิบัติการวิเคราะห์

๑) นายธนากรณ์ หานันท์	ทะเบียนเลขที่ ว-๒๗๒-จ-๐๐๐๑
๒) นางสาววาสนา เจริญดา	ทะเบียนเลขที่ ว-๒๗๒-จ-๐๐๐๒
๓) นายศิริพงษ์ ทองเกตุ	ทะเบียนเลขที่ ว-๒๗๒-จ-๐๐๐๓
๔) นางสาวอุทัยทิพย์ ประจันศรี	ทะเบียนเลขที่ ว-๒๗๒-จ-๐๐๐๔
๕) นางสาวอรชุภา พลธิราช	ทะเบียนเลขที่ ว-๒๗๒-จ-๐๐๐๕
๖) นางสาวไอลดา มาราวี	ทะเบียนเลขที่ ว-๒๗๒-จ-๐๐๐๖
๗) นางสาวศศิวรรณ เสวยราช	ทะเบียนเลขที่ ว-๒๗๒-จ-๐๐๐๗
๘) นายสุรศักดิ์ เสาสูง	ทะเบียนเลขที่ ว-๒๗๒-จ-๐๐๐๘
๙) นายอริญชัย แสงจันทร์	ทะเบียนเลขที่ ว-๒๗๒-จ-๐๐๐๙

๑๐) นางสาวนัดดา...

๑๐) นางสาวนัดดา เกษดี	ทะเบียนเลขที่ ว-๒๗๒-จ-๐๐๑๐
๑๑) นางสาวภิรมย์ญา อาดำ	ทะเบียนเลขที่ ว-๒๗๒-จ-๐๐๑๑
๑๒) นางสาวเจนจิรา สุขขำ	ทะเบียนเลขที่ ว-๒๗๒-จ-๐๐๑๒
๑๓) นายสุเมธ ภาที	ทะเบียนเลขที่ ว-๒๗๒-จ-๐๐๑๓
๑๔) นายอนุชา นุชนป้น	ทะเบียนเลขที่ ว-๒๗๒-จ-๐๐๑๔
๑๕) นางสาวนิลวรรณ มาแจ้ง	ทะเบียนเลขที่ ว-๒๗๒-จ-๐๐๑๕
๑๖) นายจารุวัฒน์ หนักแน่น	ทะเบียนเลขที่ ว-๒๗๒-จ-๐๐๑๖
๑๗) นายพงศธร คัมภีร์	ทะเบียนเลขที่ ว-๒๗๒-จ-๐๐๑๗
๑๘) นางสาวณัฏฐธิดา สุขสีทอง	ทะเบียนเลขที่ ว-๒๗๒-จ-๐๐๑๘
๑๙) นางสาวนัดยา เหงกระโทก	ทะเบียนเลขที่ ว-๒๗๒-จ ๐๐๑๙
๒๐) นางสาวกัญญารัตน์ ทวีคูณ	ทะเบียนเลขที่ ว-๒๗๒-จ-๐๐๒๐

ค. ขอบข่ายสารมลพิษที่ได้รับขึ้นทะเบียนให้วิเคราะห์ในน้ำเสีย น้ำใต้ดิน อากาศเสีย และสิ่งปฏิกูลหรือวัสดุที่ไม่ใช้แล้ว ตามสิ่งที่ส่งมาด้วย

หนังสือฉบับนี้จะหมดอายุในวันที่ ๑๖ พฤศจิกายน ๒๕๖๙ หากประสงค์จะต่ออายุหนังสือรับขึ้นทะเบียนห้องปฏิบัติการวิเคราะห์เอกชน สามารถยื่นคำขอผ่านระบบอิเล็กทรอนิกส์ได้ที่หน้าเว็บไซต์กรมโรงงานอุตสาหกรรม

จึงเรียนมาเพื่อทราบ

ขอแสดงความนับถือ

(นายประสม ดำรงพงษ์)
ผู้อำนวยการกองวิจัยและเตือนภัยมลพิษโรงงาน
ปฏิบัติราชการแทนอธิบดีกรมโรงงานอุตสาหกรรม

กองวิจัยและเตือนภัยมลพิษโรงงาน
กลุ่มมาตรฐานวิธีการวิเคราะห์ทดสอบมลพิษและทะเบียนห้องปฏิบัติการ
โทร. ๐ ๒๔๓๐ ๖๓๑๒ ต่อ ๒๑๐๓-๕
โทรสาร ๐ ๒๔๓๐ ๖๓๑๒ ต่อ ๒๑๙๘
ไปรษณีย์อิเล็กทรอนิกส์ saraban@diw.mail.go.th

เอกสารแนบท้ายหนังสือต่ออายุรับขึ้นทะเบียนห้องปฏิบัติการวิเคราะห์เอกชน
บริษัท แปซิฟิค แลบอราตอรี่ จำกัด เลขทะเบียน ว-๒๗๒
ที่ อก ๐๓๑๐(๑)/๑๑๖๕ ลงวันที่ ๐๘ กุมภาพันธ์ ๒๕๖๗

ขอบข่ายสารมลพิษที่ได้รับขึ้นทะเบียนจากกรมโรงงานอุตสาหกรรม จำนวน ๒๒ รายการ

น้ำเสีย จำนวน 11 รายการ

ลำดับที่	สารมลพิษ	วิธีวิเคราะห์
1	Biochemical Oxygen Demand	5-Day BOD Test, Azide Modification Method[3]
2	Chemical Oxygen Demand	Closed Reflux, Colorimetric Method[3]
3	Color	ADMI Weighted-Ordinate Spectrophotometric Method[3]
4	Free Chlorine	Iodometric Method[3]
5	Hexavalent Chromium	Colorimetric Method[3]
6	Oil & Grease	Liquid-Liquid, Partition-Gravimetric Method[3]
7	pH	Electrometric Method[3]
8	Sulfide	Iodometric Method[3]
9	Temperature	Laboratory and Field Methods[3]
10	Total Dissolved Solids	Dried at 180 °C[3]
11	Total Suspended Solids	Dried from 103 to 105 °C[3]

น้ำใต้ดิน จำนวน 1 รายการ

ลำดับที่	สารมลพิษ	วิธีวิเคราะห์
1	pH	Electrometric Method[3]

อากาศเสีย (ปล่องระบาย) จำนวน 9 รายการ

ลำดับที่	สารมลพิษ	วิธีวิเคราะห์
1	Carbon monoxide	Instrumental Analyzer Method[4]
2	Cresol	Adsorption Sampling, Gas Chromatographic Method[4]
3	Hydrogen Sulfide	Absorption Sampling, Iodometric Method
4	Opacity	Ringelmann's Method[2]
5	Oxides of Nitrogen	Absorption Sampling, Phenoldisulfonic acid Method[4]
6	Sulfur Dioxide	Absorption Sampling, Barium-Thorin Titrimetric Method[4]
7	Sulfuric Acid	Isokinetic Sampling, Barium-Thorin Titrimetric Method[4]
8	Total Suspended Particulate	Isokinetic Sampling, Gravimetric Method[4]
9	Xylene	Adsorption Sampling, Gas Chromatographic Method[4]

สิ่งปฏิกูล...

สิ่งปฏิกูลหรือวัสดุที่ไม่ใช้แล้ว จำนวน 1 รายการ

ลำดับที่	สารมลพิษ	วิธีวิเคราะห์
1	pH	Electrometric Method[1,5,6,7]

เอกสารอ้างอิง

1. กระทรวงอุตสาหกรรม. ประกาศกระทรวงอุตสาหกรรม, พ.ศ. 2566. เรื่อง การจัดการสิ่งปฏิกูลหรือวัสดุที่ไม่ใช้แล้ว.**ราชกิจจานุเบกษา.** 31 พฤษภาคม 2566. เล่มที่ 140 ตอนพิเศษ 126ง.

2. กระทรวงอุตสาหกรรม. ประกาศกระทรวงอุตสาหกรรม, พ.ศ. 2549. เรื่อง กำหนดค่าปริมาณเขม่าควันที่เจือปนในอากาศที่ระบายออกจากปล่องของหม้อน้ำโรงสีข้าวที่ใช้แกลบเป็นเชื้อเพลิง. **ราชกิจจานุเบกษา.** 4 ธันวาคม 2549. เล่มที่ 123 ตอนพิเศษ 125ง.

3. APHA, AWWA, WEF. **Standard Methods for the Examination of Water and Wastewater.** 24th ed. Washington, DC: APHA, 2023.

4. United States Environmental Protection Agency. **Standards of Performance for New Stationary Sources.** 40 CFR 60. Appendix A, 2023.

5. United States Environmental Protection Agency. **Test Methods for Evaluation Solid Waste Physical/Chemical Methods. SW-846,** 2014.

6. United States Environmental Protection Agency. Test Methods for Evaluation Solid Waste Physical/Chemical Methods. **pH Electrometric Measurement. SW-846 Method 9040C,** 2004.

7. United States Environmental Protection Agency. Test Methods for Evaluation Solid Waste Physical/Chemical Methods. **Solid and Waste pH. SW-846 Method 9045D,** 2004.

ที่ อก ๐๓๑๐(๑)/ ๕๐๖

กรมโรงงานอุตสาหกรรม
ถนนพระรามที่ ๖ แขวงทุ่งพญาไท
เขตราชเทวี กรุงเทพฯ ๑๐๔๐๐

๑๘ มกราคม ๒๕๖๗

เรื่อง ต่ออายุหนังสือรับขึ้นทะเบียนห้องปฏิบัติการวิเคราะห์เอกชน

เรียน กรรมการผู้จัดการ บริษัท สเปเชี่ยล แล็บ เอ็นไว แอนด์ คอนซัลแตนท์ จำกัด

อ้างถึง คำขอขึ้นทะเบียน/ต่ออายุ/เปลี่ยนแปลงบุคลากร และขนิดสารมลพิษของห้องปฏิบัติการวิเคราะห์เอกชน ลงวันที่ ๑ พฤศจิกายน ๒๕๖๖

สิ่งที่ส่งมาด้วย เอกสารแนบท้ายหนังสือต่ออายุรับขึ้นทะเบียนห้องปฏิบัติการวิเคราะห์เอกชน บริษัท สเปเชี่ยล แล็บ เอ็นไว แอนด์ คอนซัลแตนท์ จำกัด จำนวน ๒ แผ่น

ตามหนังสือที่อ้างถึง บริษัท สเปเชี่ยล แล็บ เอ็นไว แอนด์ คอนซัลแตนท์ จำกัด ห้องปฏิบัติการวิเคราะห์เอกชน เลขทะเบียน ว-๑๓๓ สถานที่ตั้งเลขที่ ๔๗/๔๑-๙๓ หมู่ที่ ๓ ตำบลท่าอิฐ อำเภอปากเกร็ด จังหวัดนนทบุรี ต่อกรมโรงงานอุตสาหกรรม นั้น

กรมโรงงานอุตสาหกรรมพิจารณาแล้ว ให้บริษัท สเปเชี่ยล แล็บ เอ็นไว แอนด์ คอนซัลแตนท์ จำกัด ต่ออายุหนังสือรับขึ้นทะเบียนห้องปฏิบัติการวิเคราะห์เอกชน โดยมีองค์ประกอบดังนี้

ก. ผู้ควบคุมดูแลห้องปฏิบัติการวิเคราะห์

๑) นางสาวฟาตีฮะห์ สุหลง	ทะเบียนเลขที่ ว-๑๓๓-ค-๐๐๐๑
๒) นางสาวอัศวาณี ยูโซะ	ทะเบียนเลขที่ ว-๑๓๓-ค-๐๐๐๒
๓) นายมะปารี อาแวกือจิ	ทะเบียนเลขที่ ว-๑๓๓-ค-๐๐๐๓

ข. เจ้าหน้าที่ประจำห้องปฏิบัติการวิเคราะห์

๑) นางสาวบุศรอ ยีซา	ทะเบียนเลขที่ ว-๑๓๓-จ-๐๐๐๒
๒) นางสาวนูรีไลลา มะแซ	ทะเบียนเลขที่ ว-๑๓๓-จ-๐๐๐๓
๓) นางสาวซาอีรา สาแม	ทะเบียนเลขที่ ว-๑๓๓-จ-๐๐๐๔
๔) นางสาวนูรีสา สอเลาะห์	ทะเบียนเลขที่ ว-๑๓๓-จ-๐๐๐๕
๕) นางสาวณัฐกานต์ บากาโซดี	ทะเบียนเลขที่ ว-๑๓๓-จ-๐๐๐๖
๖) นางสาวซารีนา บูวัช	ทะเบียนเลขที่ ว-๑๓๓-จ-๐๐๐๗
๗) นางสาวบัรกีส หะยีกาจิ	ทะเบียนเลขที่ ว-๑๓๓-จ-๐๐๐๘
๘) นางสาวโนร์ไซเฟีย มะนอ	ทะเบียนเลขที่ ว-๑๓๓-จ-๐๐๐๙
๙) นางสาวอามีรา แวหะแน	ทะเบียนเลขที่ ว-๑๓๓-จ-๐๐๑๐
๑๐) นางสาวนูรอัยมี อาแวกือจิ	ทะเบียนเลขที่ ว-๑๓๓-จ-๐๐๑๑
๑๑) นางสาวอิฟดีซาน หะมะ	ทะเบียนเลขที่ ว-๑๓๓-จ-๐๐๑๒
๑๒) นายเสรี จันทวี	ทะเบียนเลขที่ ว-๑๓๓-จ-๐๐๑๓

ค. ขอบข่ายสารมลพิษที่ได้รับขึ้นทะเบียนให้วิเคราะห์ในน้ำเสีย ตามสิ่งที่ส่งมาด้วย

หนังสือ...

หนังสือฉบับนี้จะหมดอายุในวันที่ ๒๕ มกราคม ๒๕๗๐ หากประสงค์จะต่ออายุหนังสือรับขึ้นทะเบียนห้องปฏิบัติการวิเคราะห์เอกชน ให้ยื่นคำขอต่ออายุพร้อมเอกสารประกอบคำขอต่อกรมโรงงานอุตสาหกรรมภายใน ๓๐ วัน ก่อนวันสิ้นอายุของหนังสือรับขึ้นทะเบียนห้องปฏิบัติการวิเคราะห์เอกชน ทั้งนี้ สามารถยื่นคำขอผ่านระบบอิเล็กทรอนิกส์ได้ที่หน้าเว็บไซต์กรมโรงงานอุตสาหกรรม

จึงเรียนมาเพื่อทราบ

ขอแสดงความนับถือ

(นายสิระ จันทร์เลิศ)
นักวิทยาศาสตร์เชี่ยวชาญ รักษาราชการแทน
ผู้อำนวยการกองวิจัยและเตือนภัยมลพิษโรงงาน
ปฏิบัติราชการแทนอธิบดีกรมโรงงานอุตสาหกรรม

กองวิจัยและเตือนภัยมลพิษโรงงาน
กลุ่มมาตรฐานวิธีการวิเคราะห์ทดสอบมลพิษและทะเบียนห้องปฏิบัติการ
โทร. ๐ ๒๔๓๐ ๖๓๑๒ ต่อ ๒๑๐๓-๕
โทรสาร ๐ ๒๔๓๐ ๖๓๑๒ ต่อ ๒๑๙๙
ไปรษณีย์อิเล็กทรอนิกส์ saraban@diw.mail.go.th

เอกสารแนบท้ายหนังสือต่ออายุรับขึ้นทะเบียนห้องปฏิบัติการวิเคราะห์เอกชน
บริษัท สเปเชี่ยล แล็บ เอ็นไว แอนด์ คอนซัลแตนท์ จำกัด เลขทะเบียน ว-๑๓๓
ที่ อก ๐๓๑๐(๑)/ ๕๐๖ ลงวันที่ ๑๘ มกราคม ๒๕๖๗
ขอบข่ายสารมลพิษที่ได้รับขึ้นทะเบียนจากกรมโรงงานอุตสาหกรรม จำนวน ๒๖ รายการ

น้ำเสีย จำนวน 26 รายการ

ลำดับที่	สารมลพิษ	วิธีวิเคราะห์
1	Arsenic	Digestion, Hydride Generation/Atomic Absorption Spectrometric Method[2]
2	Barium	Digestion, Direct Nitrous Oxide-Acetylene Flame Method[2]
3	Biochemical Oxygen Demand	1) 5-Day BOD Test, Azide Modification Method[2] 2) 5-Day BOD Test, Membrane Electrode Method[2]
4	Cadmium	Digestion, Direct Air-Acetylene Flame Method[2]
5	Chemical Oxygen Demand	Closed Reflux, Colorimetric Method[2]
6	Color	ADMI Weighted-Ordinate Spectrophotometric Method[2]
7	Copper	Digestion, Direct Air-Acetylene Flame Method[2]
8	Cyanide	Distillation, Colorimetric Method[2]
9	Formaldehyde	Distillation, Colorimetric Method[1]
10	Free Chlorine	DPD Colorimetric Method[2]
11	Hexavalent Chromium	Colorimetric Method[2]
12	Lead	Digestion, Direct Air-Acetylene Flame Method[2]
13	Manganese	Digestion, Direct Air-Acetylene Flame Method[2]
14	Mercury	Digestion, Cold-Vapor Atomic Absorption Spectrometric Method[2]
15	Nickel	Digestion, Direct Air-Acetylene Flame Method[2]
16	Oil & Grease	Liquid-Liquid, Partition-Gravimetric Method[2]
17	pH	Electrometric Method[2]
18	Phenols	1) Distillation, Chloroform Extraction Method[2] 2) Distillation, Direct Photometric Method[2]
19	Selenium	Digestion, Hydride Generation/Atomic Absorption Spectrometric Method[2]
20	Sulfide	Iodometric Method[2]
21	Temperature	Laboratory and Field Methods[2]
22	Total Dissolved Solids	Dried at 180 °C[2]

ลำดับที่	สารมลพิษ	วิธีวิเคราะห์
23	Total Kjeldahl Nitrogen	Macro-Kjeldahl Method[2]
24	Total Suspended Solids	Dried from 103-105 °C[2]
25	Trivalent Chromium	Digestion, Direct Air-Acetylene Flame Method; Colorimetric Method; Calculation[2]
26	Zinc	Digestion, Direct Air-Acetylene Flame Method[2]

เอกสารอ้างอิง

1. สมาคมวิศวกรรมสิ่งแวดล้อมแห่งประเทศไทย. **คู่มือวิเคราะห์น้ำเสีย.** พิมพ์ครั้งที่ 4 กรุงเทพฯ: เรือนแก้วการพิมพ์, 2547.

2. APHA, AWWA, WEF. **Standard Methods for the Examination of Water and Wastewater.** 24th ed. Washington, DC: APHA, 2023.

ที่ อก ๐๓๓๐(๓)/ ๔๗๕๖

กรมโรงงานอุตสาหกรรม
ถนนพระรามที่ ๖ แขวงทุ่งพญาไท
เขตราชเทวี กรุงเทพฯ ๑๐๔๐๐

๒๐ พฤษภาคม ๒๕๖๗

เรื่อง เปลี่ยนแปลงบุคลากรของห้องปฏิบัติการวิเคราะห์

เรียน กรรมการผู้จัดการ บริษัท แบซิฟิค แลบอราตอรี่ จำกัด

อ้างถึง คำขอขึ้นทะเบียน/ต่ออายุ/เปลี่ยนแปลงบุคลากร และขนิดสารมลพิษของห้องปฏิบัติการวิเคราะห์เอกชน ลงวันที่ ๒๗ มีนาคม ๒๕๖๗

ตามคำขอที่อ้างถึง บริษัท แบซิฟิค แลบอราตอรี่ จำกัด ห้องปฏิบัติการวิเคราะห์เอกชน เลขทะเบียน ว-๒๗๒ สถานที่ตั้งเลขที่ ๑๔/๕๓๕๘ หมู่ที่ ๑๔ ตำบลบางบัวทอง อำเภอบางบัวทอง จังหวัดนนทบุรี ขอเปลี่ยนแปลงบุคลากร ความละเอียดแจ้งแล้ว นั้น

กรมโรงงานอุตสาหกรรมพิจารณาแล้ว ให้เพิ่มเจ้าหน้าที่ห้องปฏิบัติการวิเคราะห์เอกชน จำนวน ๑๓ ราย ได้แก่

๑) นางสาวศุภัคดิญา ปันฟู	ทะเบียนเลขที่ ว-๒๗๒-จ-๐๐๒๑
๒) นางสาวปัทมา เสร็จธุระ	ทะเบียนเลขที่ ว-๒๗๒-จ-๐๐๒๒
๓) นายอิทธิพล สีใส	ทะเบียนเลขที่ ว-๒๗๒-จ-๐๐๒๓
๔) นางสาววิภาดา มาลัย	ทะเบียนเลขที่ ว-๒๗๒-จ-๐๐๒๔
๕) นางสาวชนิสรา เจริญหานิช	ทะเบียนเลขที่ ว-๒๗๒-จ-๐๐๒๕
๖) นางสาวอนัญญา วาหะรักษ์	ทะเบียนเลขที่ ว-๒๗๒-จ-๐๐๒๖
๗) นางสาวอุดมพร สีลาทอน	ทะเบียนเลขที่ ว-๒๗๒-จ-๐๐๒๗
๘) นายวิทวัส กองเพชร	ทะเบียนเลขที่ ว-๒๗๒-จ-๐๐๒๘
๙) นายพีรวัฒน์ วิมลไล	ทะเบียนเลขที่ ว-๒๗๒-จ-๐๐๒๙
๑๐) นายพาทิศ นิยมดุสดี	ทะเบียนเลขที่ ว-๒๗๒-จ-๐๐๓๐
๑๑) นายเจนวิทย์ มีปิ่น	ทะเบียนเลขที่ ว-๒๗๒-จ-๐๐๓๑
๑๒) นายศุภณัฐ ชุมขันธ์	ทะเบียนเลขที่ ว-๒๗๒-จ-๐๐๓๒
๑๓) นางสาวอนุธิดา โถน้อย	ทะเบียนเลขที่ ว-๒๗๒-จ-๐๐๓๓

อนึ่ง หนังสือฉบับนี้จะหมดอายุพร้อมหนังสือต่ออายุรับขึ้นทะเบียนห้องปฏิบัติการวิเคราะห์เอกชน ในวันที่ ๑๖ พฤศจิกายน ๒๕๖๙

จึงเรียนมาเพื่อทราบ

ขอแสดงความนับถือ

(นายพรยศ กลั่นกรอง)
รองอธิบดี ปฏิบัติราชการแทน
อธิบดีกรมโรงงานอุตสาหกรรม

กองวิจัยและเตือนภัยมลพิษโรงงาน
กลุ่มมาตรฐานวิธีการวิเคราะห์ทดสอบมลพิษและทะเบียนห้องปฏิบัติการ
โทร. ๐ ๒๔๓๐ ๖๓๑๒ ต่อ ๒๑๐๓-๕
โทรสาร ๐ ๒๔๓๐ ๖๓๑๒ ต่อ ๒๑๑๙
ไปรษณีย์อิเล็กทรอนิกส์ saraban@diw.mail.go.th

ภาคผนวกที่ 5
เอกสารสอบเทียบเครื่องมือตรวจวัด

ภาคผนวกที่ 5-1
เอกสารสอบเทียบเครื่องมือตรวจวัดคุณภาพอากาศ

JNAC
JIRANATEE ASSOCIATES CO.,LTD.

Jiranatee Associates Co.,Ltd.
63/14-15, 67/35-36
Petchkasem 7,7/1, Rd. Watthapra, Bangkokyai,
Bangkok10600(Thailand)
Tel: +6608680812
Mobile: +66863999453
E-mail: jnac-calibration@jiranatee.com
Web site: www.jiranatee.com

Accredited calibration laboratory
ISO/IEC 17025:2017
NSC-TISI-TIS 17025
CALIBRATION 0367

Flow measurement laboratory
Calibration services department.

NSC – TISI – TIS 17025
CALIBRATION 0367

CERTIFICATE OF CALIBRATION

Certificate No. : **COF-017-67**

MEASUREMENT ITEM	: Top Load Orifice
MANUFACTURER	: TISCH
MODEL/TYPE	: TE-5025A
SERIAL NUMBER	: 710725
ID NUMBER	: -
CONDITION AS-RECEIVED	: Used item
CUSTOMER	: Pacific Laboratory Co., Ltd. 14/5358 Moo14, T.Bang Bua Thong, A.Bang Bua Thong, Nonthaburi 11110, Thailand.
RECEIVED DATE	: 28 May 2024
MEASUREMENT DATE	: 31 May 2024
ISSUE DATE	: 31 May 2024

ENVIRONMENTAL CONDITIONS:
Ambient condition in the laboratory are as follow:

Temperature	: 23.0 ± 3.0	°C
Relative Humidity	: 55.0 ± 15.0	%RH
Atmospheric Pressure	: 1010 ± 10	hPa

CALIBRATION CONDITION:

Preconditioning	: 24 hours at ambient conditions.
Measurement Condition	: The average values during measurement are 23.1 °C and 50.4 %RH.

NOTED: *The certificate is valid only to the item calibrated on date and place of calibration.*

TABULATION OF RESULTS:
The table on next page give the measured values.

Calibration procedure:
The Orifice gas flow device was calibrated against Standard Rotary Displacement Meter (Roots Meter) Model G65/IMC/W2-dp. The WI-CL-004 was used as a calibration guideline.

Traceability:
This certificate provides a traceability of the measurement to recognized the national standards, and to realization of the international system of units (SI) through the NIMT (National Metrology Institute of Thailand) via Certificate number: MW-0063-23.

Uncertainty of Measurement:
The reported uncertainty of measurement is based on the standard uncertainty multiplied by a coverage factor k=2, Which for a normal distribution corresponds to a coverage probability of approximately 95%. The standard uncertainty has been determined in accordance with the GUM 'Evaluation of measurement data - Guide to the expression of uncertainty in measurement'

JNAC
JIRANATEE ASSOCIATES CO.,LTD.

Calibrated by:

☑ Mr. Sorawit Thachalad
☐ Miss Jittraporn Lertsomphol

Approved signatory: .....
Mr. Parinya Booncharoen
Calibration Department Manager

THIS CERTIFICATE REPORT MAY NOT BE REPRODUCED EXCEPT IN FULL UNLESS PERMISSION FOR REPRODUCTION HAS BEEN OBTAINED IN WRITING FROM THE LABORATORY

JIRANATEE ASSOCIATES CO.,LTD.

MEASUREMENT RESULTS:

The Orifice gas flow device was calibrated by direct comparison method with the Standard Rotary Displacement Meter (Roots Meter). The Humid air was used as a medium in the system. The standard conditions are 25°C (298.15 K) and 760 mmHg for standard temperature and standard pressure respectively.

Table 1: The results of Q Standard calibration data

Plate	Flow rate m^3/min	Pressure [Pa] mmHg	Temperature [Ta] °C	Temperature [Tm] °C	Δp_meter mmHg	Δp_Orifice inH_2O	Y	Standard Flow [Q_S] m^3/min
1	0.702	752.536	23.17	22.37	49.860	1.691	1.298	0.655
2	1.002	752.502	23.34	22.68	63.856	3.329	1.821	0.915
3	1.110	752.584	23.41	22.80	42.943	4.353	2.082	1.044
4	1.167	752.462	23.62	22.97	32.314	4.956	2.220	1.113
5	1.423	752.441	23.74	23.07	29.684	7.471	2.725	1.362

Slope (m): **2.01598**

Intercept (b): **-0.02301**

Correlation coefficient (r): **0.99985**

Uncertainty (k=2): **0.015** **m^3/min**

Table 2: The results of Q actual calibration data

Plate	Flow rate m^3/min	Pressure [Pa] mmHg	Temperature [Ta] °C	Temperature [Tm] °C	Δp_meter mmHg	Δp_Orifice inH_2O	Y	Standard Flow [Q_a] m^3/min
1	0.702	752.536	23.17	22.37	49.860	1.691	0.816	0.657
2	1.002	752.502	23.34	22.68	63.856	3.329	1.145	0.919
3	1.110	752.584	23.41	22.80	42.943	4.353	1.310	1.049
4	1.167	752.462	23.62	22.97	32.314	4.956	1.398	1.119
5	1.423	752.441	23.74	23.07	29.684	7.471	1.717	1.370

Slope (m): **1.26266**

Intercept (b): **-0.01445**

Correlation coefficient (r): **0.99985**

Uncertainty (k = 2): **0.015** **m^3/min**

*****End of Certificate of Calibration*****

JIRANATEE ASSOCIATES CO.,LTD.

Jiranatee Associates Co.,Ltd.

CAL
Calibratech Co.,Ltd.
7/106-7 Moo 2, Sukhaprachasan 3 Rd., Bangpood, Pakkred, Nonthaburi 11120
Tel.(02) 964-6211 Fax.(02) 964-5155, e-mail : calibratech_cal@yahoo.com, calibratech_cal@hotmail.com

NSC-TISI-TIS17025
CALIBRATION 0030

Certificate of Calibration

Certificate No. : **67-200273-1** **Page : 1 of 2**

Submitted by : Pacific Laboratory Co., Ltd.
14/5358 Moo 14, T.Bang Bua Thong, A.Bang Bua Thong, Nonthaburi 11110 Thailand

Equipment : Electronic Balance

Manufacturer :	SHIMADZU	Model :	AP225WD
Serial No. :	D316301828	ID No. :	LAB-BL-003
Capacity :	220000 mg		
Resolution :	0.01mg/102000mg, 0.1mg/220000mg		

Environment : On site calibration was carried out at the Laboratory, Pacific Laboratory Co., Ltd.

Ambient Temperature :	(26.2 to 26.4)	°C
Relative Humidity :	(34.0 to 35.4)	%
Air Pressure :	1007.0	mbar

Date of Received : 30 July 2024

Date of Calibration : 30 July 2024

Date of Issue : 31 July 2024

Calibrated by : Akaradath Thippichai

Calibration Method : In-house method CAL-M2001 based on UKAS Publication ref : LAB 14 Edition 7 - November 2022

Reference Standard Instruments : This certification is traceable to the International System of Units

Standard Weights

ID No.	Cert. No.	Due Date	Traceability
E261-E2624	C02232088	08 Nov 2024	National Institute of Metrology (Thailand), (NIMT)

Approved by :

(Surachai Promthong)
Laboratory Manager

The Uncertainties are for a confidence probability of approximately 95%

This cerificate may not be reproduced other than in full except with the prior written approval of the Calibratech Co.,Ltd.

CAL

Calibratech Co.,Ltd.

7/106-7 Moo 2, Sukhaprachasan 3 Rd., Bangpood, Pakkred, Nonthaburi 11120

Tel.(02) 964-6211 Fax.(02) 964-5155, e-mail : calibratech_cal@yahoo.com, calibratech_cal@hotmail.com

Certificate of Calibration

Certificate No. : 67-200273-1

Result of Calibration : Without Adjustment

UUC Condition As-Received : Good

Departure of indication from nominal value

Nominal Value (mg)	Correction (mg)	Uncertainty ± (mg)
1	0.01	0.012
10	0.01	0.012
50	0.01	0.012
100	0.01	0.014
1000	0.00	0.026
2000	0.01	0.034
5000	0.00	0.043
20000	0.00	0.071
50000	0.01	0.11
100000	0.00	0.20
150000	0.0	0.38
200000	0.0	0.38

This result of calibration was found accurate as shown on date and place of calibration only.

This reported uncertainty of measurement was based on a standard uncertainty mutiplied by a coverage factor k = 2.06 , providing a level of confidence of approximately 95%

Eccentric error

Load test : 50000 mg

A	B	C	D	E	
0.00	0.00	0.01	0.00	0.00	mg

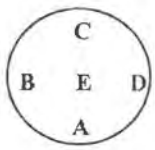

Repeatability

Load test : 200000 mg

Stdev. : 0.053 mg

- oOo -

บริษัท เอ็นไวร์ เซอร์วิส จำกัด
42 รามอินทรา 14 แยก 9 แขวงท่าแร้ง เขตบางเขน กรุงเทพฯ 10230 โทรศัพท์ 02-9435814-5 โทรสาร 02-9438201
บริษัท เอ็นไวร์ เซอร์วิส จำกัด
ENVIR SERVICE CO., LTD. 42 Ramintra 14 yeak 9, Tha Rang, Bangkhen, Bankok 10230 Tel : 02-9435814-5 Fax : 02-9438201

Analyzer Performance Test

Calibrated Date: 7 August 2024

Instruments Information

Analyzer Type: SO2 Analyzer	**Manufacturer** Thermo Environmental
Model: 43C	**S/N:** 0607415772

Calibration System

Calibrator Unit	*Standard Gas*
Dilutor Model Dasibi Model 5008	**NO Conc** 46.05 PPM
S/N: 705	**SO2 Conc** 46.01 PPM
ZERO AIR Genearator API MODEL 701	**CO Conc** 4,487 PPM
S/N: 1924	**Expire Date:** 19 Sep. 2020

Environment: Temperature 25.5 °C Humidity: 51 %RH

Calibration Report

Status	Zero			Span		
	Reference (PPB)	Reading (PPB)	Drift (PPB)	Reference (PPB)	Reading (PPB)	Drift%
Before	0.0	0.1	0.1	400.0	394.2	-1.5
After	0.0	0.0	0.0	400.0	400.0	0.0

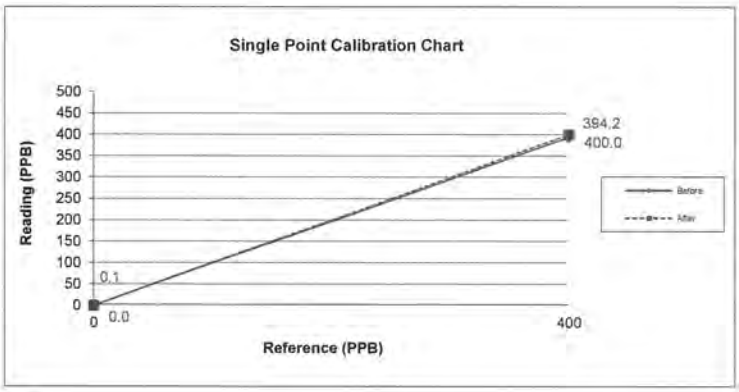

Calibrate By :

Mr.PASAGORN SAMOL

บริษัท เอ็นไวร์ เซอร์วิส จำกัด
42 รามอินทรา 14 แยก 9 แขวงท่าแร้ง เขตบางเขน กรุงเทพฯ 10230 โทรศัพท์ 02-9435814-5 โทรสาร 02-9438201
บริษัท เอ็นไวร์ เซอร์วิส จำกัด
ENVIR SERVICE CO., LTD. 42 Ramindhra 14 yeak 9, Tha Rang, Bangkhen, Bankok 10230 Tel : 02-9435814-5 Fax : 02-9438201

Analyzer Performance Test

Calibrated Date: 7 August 2024

Instruments Information

Analyzer Type: SO2 Analyzer	**Manufacturer** Thermo Environmental
Model: 43C	**S/N:** 0601114-787

Calibration System

Calibrator Unit	*Standard Gas*
Dilutor Model Dasibi Model 5008	**NO Conc** 46.05 PPM
S/N: 705	**SO2 Conc** 46.01 PPM
ZERO AIR Genearator API MODEL 701	**CO Conc** 4,487 PPM
S/N: 1924	**Expire Date:** 19 Sep. 2020

Environment: Temperature 25.5 °C Humidity: 51 %RH

Calibration Report

Status	Zero			Span		
	Reference (PPB)	Reading (PPB)	Drift (PPB)	Reference (PPB)	Reading (PPB)	Drift%
Before	0.0	0.1	0.1	400.0	394.9	-1.3
After	0.0	0.0	0.0	400.0	400.0	0.0

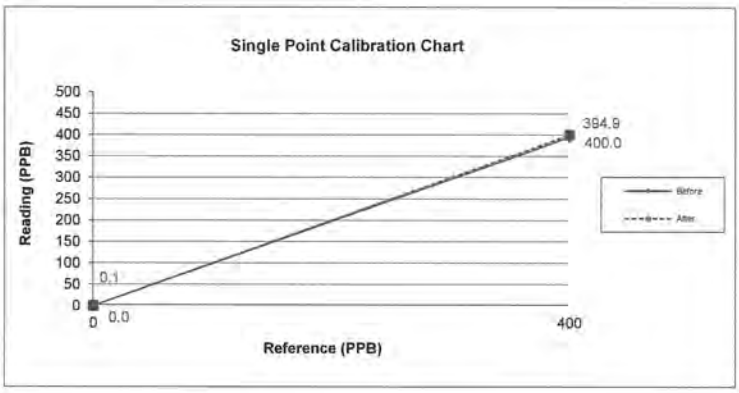

Calibrate By :

Mr.PASAGORN SAMOL

บริษัท เอ็นไวร์ เซอร์วิส จำกัด
42 รามอินทรา 14 แยก 9 แขวงท่าแร้ง เขตบางเขน กรุงเทพฯ 10230 โทรศัพท์ 02-9435814-5 โทรสาร 02-9438201
บริษัท เอ็นไวร์ เซอร์วิส จำกัด
ENVIR SERVICE CO., LTD. 42 Raminthra 14 yeak 9, Tha Rang, Bangkhen, Bankok 10230 Tel : 02-9435814-5 Fax : 02-9438201

Analyzer Performance Test

Calibrated Date: 9 August 2024

Instruments Information

Analyzer Type: NO/NO2/NOx Analyzer **Model:** 42C	**Manufacturer** Thermo Environmental **S/N:** 42C-69273-362

Calibration System

Calibrator Unit	*Standard Gas*
Dilutor Model Dasibi Model 5008 **S/N:** 705 **ZERO AIR Genearator** API Model 701 **S/N:** 1924	**NO Conc** 46.05 PPM **SO2 Conc** 46.01 PPM **CO Conc** 4,487 PPM **Expire Date:** 19 Sep. 2020

Environment: Temperature 25.5 °C Humidity: 51 %RH

Calibration Check (Before adjust)

GAS	Zero			Span		
	Reading Value (ppb)	Expected Value (ppb)	Drift (ppb)	Reading Value (ppb)	Expected Value (ppb)	Drift%
NO	0.1	0.0	0.1	398.1	400.0	-0.5
NOx	0.1	0.0	0.1	400.0	400.0	0.0

Calibration Check (After adjust)

GAS	Zero			Span		
	Reading Value (ppb)	Expected Value (ppb)	Drift (ppb)	Reading Value (ppb)	Expected Value (ppb)	Drift%
NO	0.0	0.0	0.0	400.0	400.0	0.0
NOx	0.0	0.0	0.0	400.0	400.0	0.0

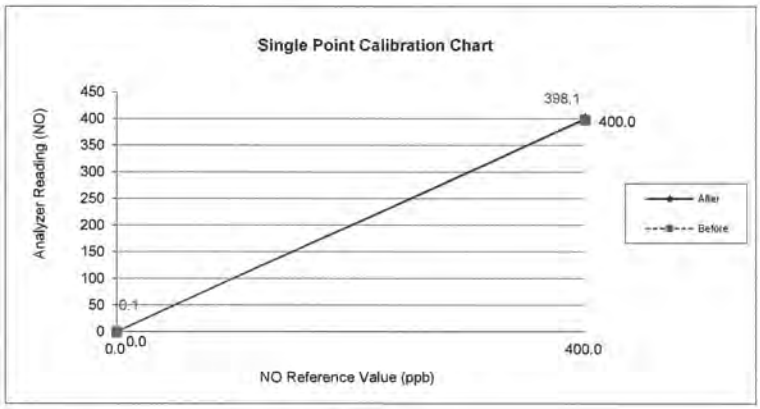

Calibrate By : Mr. Pasagorn Samol

บริษัท เอ็นไวร์ เซอร์วิส จำกัด
42 รามอินทรา 14 แยก 9 แขวงท่าแร้ง เขตบางเขน กรุงเทพฯ 10230 โทรศัพท์ 02-9435814-5 โทรสาร 02-9438201
บริษัท เอ็นไวร์ เซอร์วิส จำกัด
ENVIR SERVICE CO., LTD. 42 Raminthra 14 yeak 9, Tha Rang, Bangkhen, Bankok 10230 Tel : 02-9435814-5 Fax : 02-9438201

Analyzer Performance Test

Calibrated Date: 9 August 2024

Instruments Information

Analyzer Type: NO/NO2/NOx Analyzer **Model:** 42C	**Manufacturer** Thermo Environmental **S/N:** 42C-63476-339

Calibration System

Calibrator Unit	*Standard Gas*
Dilutor Model Dasibi Model 5008 **S/N:** 705 **ZERO AIR Genearator** API Model 701 **S/N:** 1924	**NO Conc** 46.05 PPM **SO2 Conc** 46.01 PPM **CO Conc** 4,487 PPM **Expire Date:** 19 Sep. 2020

Environment: Temperature 25.5 °C Humidity: 51 %RH

Calibration Check (Before adjust)

GAS	Zero			Span		
	Reading Value (ppb)	Expected Value (ppb)	Drift (ppb)	Reading Value (ppb)	Expected Value (ppb)	Drift%
NO	0.1	0.0	0.1	397.7	400.0	-0.6
NOx	0.1	0.0	0.1	400.0	400.0	0.0

Calibration Check (After adjust)

GAS	Zero			Span		
	Reading Value (ppb)	Expected Value (ppb)	Drift (ppb)	Reading Value (ppb)	Expected Value (ppb)	Drift%
NO	0.0	0.0	0.0	400.0	400.0	0.0
NOx	0.0	0.0	0.0	400.0	400.0	0.0

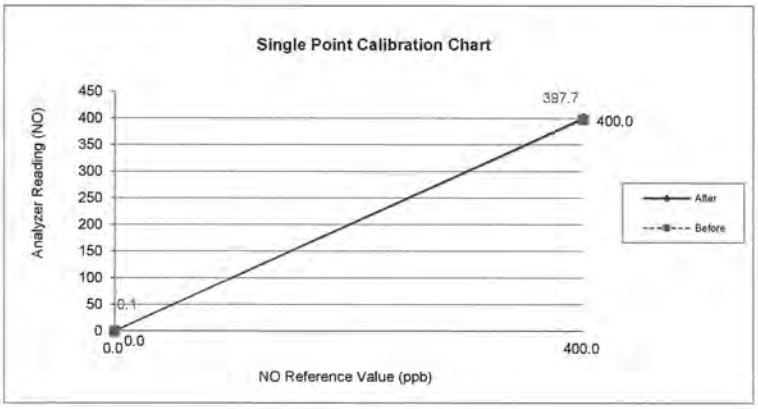

Calibrate By : Mr. Pasagorn Samol

บริษัท เอ็นไวร์ เซอร์วิส จำกัด
42 รามอินทรา 14 แยก 9 แขวงท่าแร้ง เขตบางเขน กรุงเทพฯ 10230 โทรศัพท์ 02-9435814-5 โทรสาร 02-9438201
บริษัท เอ็นไวร์ เซอร์วิส จำกัด
ENVIR SERVICE CO., LTD. 42 Raminthra 14 yeak 9, Tha Rang, Bangkhen, Bankok 10230 Tel : 02-9435814-5 Fax : 02-9438201

Analyzer Performance Test

Calibrated Date: 11 August 2024

Instruments Information

Analyzer Type: CO Analyzer **Model:** 48C	**Manufacturer** Thermo Environmentel **S/N:** 0514811738

Calibration System

Calibrator Unit	*Standard Gas*
Dilutor Model Dasibi Model 5008 **S/N:** 705 **ZERO AIR Genearator** API MODEL 701 **S/N:** 1924	**NO Conc** 46.05 PPM **SO2 Conc** 46.01 PPM **CO Conc** 4,487 PPM **Expire Date:** 19 Sep. 2020

Environment: Temperature 25.5 °C Humidity: 51 %RH

Calibration Report

Status	Zero			Span		
	Reference (PPM)	Reading (PPM)	Drift (PPM)	Reference (PPM)	Reading (PPM)	Drift%
Before	0.0	0.1	0.1	45.0	44.5	-1.1
After	0.0	0.0	0.0	45.0	45.0	0.0

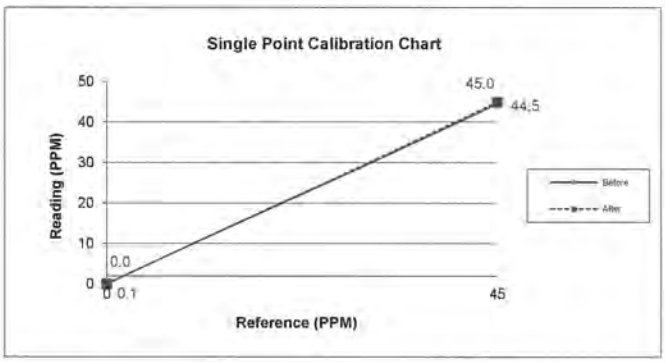

Calibrate By :

Mr. PASAGORN SAMOL

บริษัท เอ็นไวร์ เซอร์วิส จำกัด
42 รามอินทรา 14 แยก 9 แขวงท่าแร้ง เขตบางเขน กรุงเทพฯ 10230 โทรศัพท์ 02-9435814-5 โทรสาร 02-9438201
บริษัท เอ็นไวร์ เซอร์วิส จำกัด
ENVIR SERVICE CO., LTD. 42 Raminthra 14 yeak 9, Tha Rang, Bangkhen, Bankok 10230 Tel : 02-9435814-5 Fax : 02-9438201

Analyzer Performance Test

Calibrated Date: 11 August 2024

Instruments Information

Analyzer Type: CO Analyzer **Model:** 48C	**Manufacturer** Thermo Environmentel **S/N:** 65774-350

Calibration System

Calibrator Unit	*Standard Gas*
Dilutor Model Dasibi Model 5008 **S/N:** 705 **ZERO AIR Genearator** API MODEL 701 **S/N:** 1924	**NO Conc** 46.05 PPM **SO2 Conc** 46.01 PPM **CO Conc** 4,487 PPM **Expire Date:** 19 Sep. 2020

Environment: Temperature 25.5 °C Humidity: 51 %RH

Calibration Report

Status	Zero			Span		
	Reference (PPM)	Reading (PPM)	Drift (PPM)	Reference (PPM)	Reading (PPM)	Drift%
Before	0.0	0.1	0.1	45.0	44.8	-0.4
After	0.0	0.0	0.0	45.0	45.0	0.0

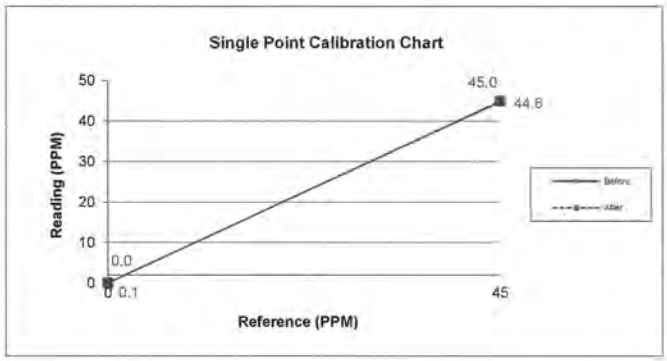

Calibrate By :

Mr. PASAGORN SAMOL

ENVIR SERVICE CO., LTD.
42 Ramintra 14 Yeak 9, Tha Raeng, Bang Khen, Bangkok 10230
Tel. 02-9435814-5 Fax. 02-9438201 www.envirservice.co.th

Analyzer Performance Test

Calibrated Date: 24 April 2024

Instruments Information

Analyzer Type : Methane-NMHC Analyzer
Manufacturer : Thermo Environmental
Model : 55C
Serial Number : 55C-0515611965

Calibrator Unit
Dilutor Model : Dasibi Model 5008
Serial Number : 705
ZERO AIR Genearator : API MODEL 701
Serial Number : 1924

Standard Gas Concentration
Methane (CH4) 183.0 PPM
Propane 59.1 PPM
Cylinder number 4860
Expire Date: 6 Dec. 2025

Environment : Temperature 25.5 °C Humidity: 51 %RH

Calibration Report (Before adjust)

Status	Zero			Span		
	Reference (PPM)	Reading (PPM)	Drift (PPM)	Reference (PPM)	Reading (PPM)	Drift%
Methane	0.0	0.1	0.1	183.0	181.2	-1.0
NMHC	0.0	0.1	0.1	59.1	58.3	-1.4

Calibration Report (After adjust)

Status	Zero			Span		
	Reference (PPM)	Reading (PPM)	Drift (PPM)	Reference (PPM)	Reading (PPM)	Drift%
Methane	0.0	0.0	0.0	183.0	182.7	-0.2
NMHC	0.0	0.0	0.0	59.1	59.0	-0.2

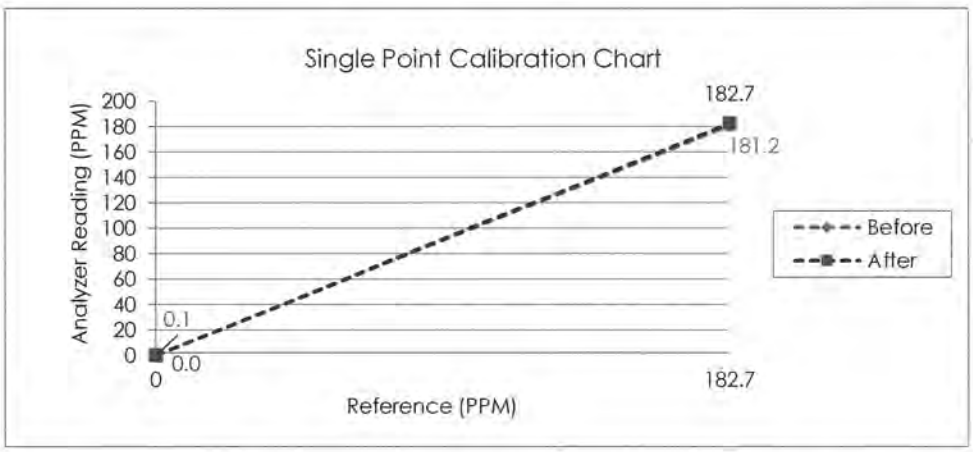

Calibrate By : กิตติศักดิ์ จันทร์แสงวัฒนา
MR. KITTISAK JANSANGWATTANA

Approve by :
MR. PASAGORN SAMOL

ภาคผนวกที่ 5-2
เอกสารสอบเทียบเครื่องมือตรวจวัดระดับเสียง

Professional Calibration & Services Co., Ltd.
50/888, 50/889 Moo 2, Rungsit-Nakornnayok Rd., Bungyeetho, Thunyaburi,
Pathumthani 12130 Thailand
Tel : (+66)2150-6641 (Autoline), (+66)2569-5158
Email : info@p-cal.com www.p-cal.com

ilac-MRA

ANAB
ANSI National Accreditation Board
ACCREDITED
ISO/IEC 17025
CALIBRATION AND DIMENSIONAL MEASUREMENT
AC-2590

Certificate of Calibration

Certificate Number	: EL41650/24
Control Number	: PCAL153035
Customer Control	: -
Description	: Sound Calibrator
Manufacturer	: SOUNDTEK
Model	: ST-120
Serial Number	: 211203764
Customer	: Pacific Laboratory Co., Ltd. 14/5358 Moo 14, Tambol Bang Bua Thong, Amphoe Bang Bua Thong, Nonthaburi 11110
Date of Receipt	: 22-Aug-24
Date of Calibration	: 23-Aug-24
Environment	: Temperature 23 °C ± 2 °C
	: Relative Humidity 50 % ± 20 %
Calibration Method	: Calibration Procedure Number CP-EL35
Calibration Results	: See data attached

The reported uncertainty is based on a standard uncertainty multiplied by a coverage factor k = 2, providing a level of confidence of approximately 95%.

This certificate is issued in accordance with ISO/IEC17025 and the conditions of accreditation granted by the Accreditation Body which has assessed the measurement capability of the laboratory and its traceability to recognized national standards and to the units of measurement realized at the corresponding national standards laboratory.The results relate only to the item calibrated.

This certificate shall not be reproduced other than in full except without the prior written approval of the Head of Calibration Laboratory of Professional Calibration & Services Co., Ltd.

Calibrated By	Authorized Signature	
Mr. Nonpawit Wiseschoo	(Mr. Manote Piwnimnual)	27-Aug-24 Issued Date

CALIBRATION REPORT

Professional Calibration & Services Co.,Ltd.

Equipment Standards Used

Description	Serial No.	Traceability to	Certificate No.	Cal. Due Date
Sound Level Meter	030606101	ANAB : AC-2590	EL12298/24	27-Mar-25
Sound Calibrator	125626778	NSC : Calibration 0037	EEL.BP. 161/0167	04-Feb-25

Condition as received : Normal

Definitions :-

* ANAB - The ANSI National Accreditation Board
* NSC - National Standardization Council of Thailand

CALIBRATION REPORT

Professional Calibration & Services Co., Ltd.

Calibration Results

Sound Pressure Level Accuracy

Nominal Value	Measured Value	UUC Error	Uncertainty (±)
94 dB	93.97 dB	0.03 dB	0.17 dB
114 dB	114.30 dB	-0.30 dB	0.17 dB

...End...

APTITECH CALIBRATION CO., LTD.
50/40 Moo 5 T.Lat Sawai, A.Lamlukka, Pathumthani 12150
Tel. +66 2103-6290 Fax. +66 2103-6291
Email. sales@aptitech-cal.com

ilac-MRA
ANAB
ANSI National Accreditation Board
ACCREDITED
ISO/IEC 17025
CALIBRATION AND DIMENSIONAL MEASUREMENT
ACDM-2906

CERTIFICATE OF CALIBRATION

Certificate Number : SC240093

Customer	: Pacific Laboratory Co.,Ltd.
Address	: 14/5358 Moo 14 Tambol Bang Bua Thong, Amphoe Bang Thong, Nonthaburi 11110

Description	: Sound Level Meter	W/O Number	: SC240093
Manufacturer	: Scarlet Tech	Calibration Location	: Laboratory
Model	: ST-11D	Ambient Temperature	: 22 ± 2 °C
Serial Number	: 820967	Ambient Humidity	: 55 ± 15 %RH
ID. Number	: N/A	Received Date	: 23-Mar-2024

This certifies that the above instrument was calibrated in compliance with the Calibration Systems Requirement of ISO/IEC 17025:2017 in accordance with referenced procedures. Standards used to perform this calibration are certified by or traceable to National Institute of Metrology (Thailand) and/or other recognized national measurement institutes which realizes the units of measurement according to the International System of Units (SI Unit).

Measurement uncertainties at the time of test are given where applicable. They are calculated in accordance with the method described in The Expression of Uncertainty and Confidence in Measurement (M3003).

The reported expanded uncertainty of measurement is stated as the standard uncertainty of measurement multiplied by coverage factor k=2 such that the coverage probability corresponds to approximately 95%. This result of calibration was found accurate as shown on date and place of calibration only.

Standard Equipments

Description	Serial No.	Certificate No.	Traceability	Due Date
Sound Level Calibrator	141011576	CP20230261EA	TISI: 22-LB0119	05-Jul-24

Authority of Calibration

Approved Signatory

Calibration Date : 23-Mar-2024
Issued Date : 26-Mar-2024
Calibrated By : Ms. Hathaichanok Kaewsrisai

☐ Mr. Anuwat Simsiriwat [Laboratory Manager]
☑ Mr. Sompoch Srisunart [Technical Manager]

Calibration certificates without signatures are not valid. This certificate applied to only the item identified and shall not be reproduced other than in full, without the specific written approval by APTITECH CALIBRATION CO., LTD.

APTITECH CALIBRATION CO., LTD.
50/40 Moo 5 T.Lat Sawai, A.Lamlukka, Pathumthani 12150
Tel. +66 2103-6290 Fax. +66 2103-6291
Email. sales@aptitech-cal.com

ilac-MRA
ANAB
ANSI National Accreditation Board
ACCREDITED
ISO/IEC 17025
CALIBRATION AND DIMENSIONAL MEASUREMENT
ACDM-2906

CALIBRATION REPORT

Certificate Number : SC240093

Calibration Method

The Unit Under Calibration (UUC) was calibrated by comparison measurement with sound level calibrator. The calibration has been accomplished in an ambient environment controlled, base on the in-house calibration procedure. The identification of the laboratory's calibration procedure employed are CP-7.2-01-107

Calibration Results

Appearance and function of use	:	Good
Results of Calibration	:	Without any adjustment
Sound Level Calibration		
- Frequency Weighting	:	A
- Resolution	:	0.1 dB

Sound Level Measurement (Slow Mode)

Parameter	UUC Range	Standard Value	UUC Reading	UUC Error	(±) Uncertainty
LFp	20-140 dB	93.86 dB	93.7 dB	-0.16 dB	0.61 dB
		113.87 dB	113.7 dB	-0.17 dB	0.61 dB
LSp	20-140 dB	93.86 dB	93.7 dB	-0.16 dB	0.61 dB
		113.87 dB	113.7 dB	-0.17 dB	0.61 dB
LIp	20-140 dB	93.86 dB	93.7 dB	-0.16 dB	0.61 dB
		113.87 dB	113.7 dB	-0.17 dB	0.61 dB

Sound Level Measurement (Fast Mode)

Parameter	UUC Range	Standard Value	UUC Reading	UUC Error	(±) Uncertainty
LFp	20-140 dB	93.86 dB	93.7 dB	-0.16 dB	0.61 dB
		113.87 dB	113.8 dB	-0.07 dB	0.61 dB
LSp	20-140 dB	93.86 dB	93.7 dB	-0.16 dB	0.61 dB
		113.87 dB	113.8 dB	-0.07 dB	0.61 dB
LIp	20-140 dB	93.86 dB	93.7 dB	-0.16 dB	0.61 dB
		113.87 dB	113.8 dB	-0.07 dB	0.61 dB

--- End of Certificate ---

SCARLET | TECH

CERTIFICATE OF CALIBRATION

NO. 20221215051

Name of Product:	Sound Level Meter
Model:	ST-11D
Serial Number:	820384
Specification:	Class 1
Conclusion:	Pass
Date of calibration:	2023-12-15
Due Date:	2024-12-14

Calibrated by: Jim Lin

I. This report certifies that all calibration equipment used in the test is traceable with the internal ISO9001 procedures and meets all specification given in the Manual(s) or respectively surpass then, and applies only to the unit identified above.

II. This certificate is produced with advanced equipment & procedures which permit comprehensive quality assurance verification of all data supplied herein.

III. This certificate of calibration shall not be reproduced except in full, without written permission of the Scarlet Tech Co Ltd Taiwan.

1. Preliminary inspection: OK

2. Type & serial No. of Microphone: AWA14425-54570

3. Adjustments to indicated sound levels:

Type of Calibrator B&K 4231

Sound Pressure Level 94.0 dB

Equivalent Free-field Sound Level (reference environment conditions) 93.8 dB

4. Measuring up limit: 140 dBA

5. Frequency weightings (Acoustic signal tests for Z weighting, other electric signal tests.)

Nominal frequency /Hz	Frequency weighting / dB			Nominal frequency /Hz	Frequency weighting / dB		
	A	C	Z		A	C	Z
10	-71.0	-14.6	0.2	1000	0.0	0.0	-0.1
20	-50.3	-6.4	-0.4	2000	0.1	0.0	0.0
31.5	-39.4	-2.2	0.1	4000	1.3	-0.1	0.0
63	-26.1	-0.8	-0.1	8000	1.2	-0.8	0.0
125	-16.3	-0.2	-0.2	12500	-5.7	-7.2	0.1
250	-8.6	0.1	0.0	16000	-11.7	-13.7	0.2
500	-3.2	0.1	0.0	20000	-23.9	-25.8	-0.6

6. Self-generated noise

Microphone replaced by electrical input signal device

8.8 dB(A)	8.4 dB(C)	15.9 dB(Z)

7. F&S Weighting

Rate of the F weighting decrease（dB/s）	35.1
Rate of the S weighting decrease（dB/s）	4.4
Deviation of F&S	-0.1

8. Level Linearity (A-weighting at frequency 1 kHz)

Reference sound level 90.0 dB

Max error at 10dB steps upper reference sound level -0.1 dB

Max error at 1dB steps within 5dB of the upper limit linear operating range 0.0 dB

Max error at 10dB steps below reference sound level 0.1 dB

Max error at 1dB steps within 5dB upper the lower limit linear operating range 0.1 dB

9. Tone burst response（A Weighting）：

Single Toneburst duration /ms	Toneburst response /dB			
	L_{AFmax}-L_A	L_{ASmax}-L_A	L_{AE}-L_A	L_{AeqT}-L_A
500	0.0	-4.0	-2.9	-7.0
200	-1.0	-7.4	-6.9	-7.0
50	-18.1	-26.9	-26.9	-7.0
10	-27.2	/	-36.0	-7.0

10. Peak C sound level（500Hz）：

Cycle	One cycle	nominal value	Positive half	nominal value	Negative half	nominal value
LCpeak-LC(dB)	3.4	3.5	2.3	2.4	2.3	2.4

11. Overload indication: Pass

12. Statistical analysis function

Sweep signal maximum indicated sound level: 112.8 dB

Sweep amplitude: 40 dB

Scan cycle time: 60 S; Measurement period: 180 S.

Items	Measured value/dB	Theoretical calculated value/dB	Error/dB
LAeq,T	103.2	103.2	0.0
L5	110.8	110.8	0.0
L10	108.8	108.8	0.0
L50	92.9	92.8	0.1
L90	76.9	76.8	0.1
L95	75.0	74.9	0.1

Uncertainty of measurement results: 0.4 dB (k=2)

Environment conditions:

Air temperature: 20 °C

Relative humidity: 60 %

Static pressure: 101.8 kPa

References:

IEC 61672-3 Sound Level Meters Part 3: Periodic tests

ภาคผนวกที่ 5-3
เอกสารสอบเทียบเครื่องมือตรวจวัดความสั่นสะเทือน

CALIBRATION LABORATORY CO., LTD.
2/10-11,14,55 Soi Prasert Manukit 29 Yaek 4, Prasert Manukit Rd., Ladphrao, Bangkok 10230
Tel. 02-578-0353-4 Fax: 02-578-2672 www.cal-laboratory.com E-mail:sale@cal-laboratory.com

CLC Accredited ISO/IEC 17025

ilac-MRA

ANAB ANSI National Accreditation Board ACCREDITED CALIBRATION AND DIMENSIONAL MEASUREMENT ACDM-2814

CERTIFICATE OF CALIBRATION

FOR

NOMENCLATURE	:	VIBRATION METER
MANUFACTURER	:	INSTANTEL
MODEL / TYPE	:	721A2501/721A2901
SERIAL NO.	:	UM13202/UM13202
CLID. NO.	:	252102517
JOB CONTROL NO.	:	240125008596
CALIBRATION SERVICE	:	☑ IN-LABORATORY ☐ ON-SITE

CUSTOMER : PACIFIC LABORATORY CO., LTD.
14/5358 MOO 14 TAMBOL BANG BUA THONG
AMPHOE BANG BUA THONG NONTHABURI 11110

DATE OF RECEIVED : 25 January 2024 DATE OF ISSUED : 30 January 2024

The report of calibration shall not be reproduced except in full without approval of the Calibration Laboratory Co., Ltd.

Calibrated By : Suwit Phuanbusabong
Calibration Engineer

Approved By : Mongkol Yotsoontorn
Authorized Signatory
30 January 2024

This Calibration Certificate documents the traceability to national standards, which realize the units of measurement according to the International System of Units (SI)

Certificate No. Q24008596

F3-011-05/12-23

@clccalibration

CALIBRATION LABORATORY CO., LTD.
2/10-11,14,55 Soi Prasert Manukit 29 Yaek 4, Prasert Manukit Rd., Ladphrao, Bangkok 10230
Tel. 02-578-0353-4 Fax: 02-578-2672 www.cal-laboratory.com E-mail:sale@cal-laboratory.com

CLC Accredited ISO/IEC 17025

ilac-MRA

ANAB ANSI National Accreditation Board ACCREDITED CALIBRATION AND DIMENSIONAL MEASUREMENT ACDM-2814

REPORT OF CALIBRATION

FOR

NOMENCLATURE	:	VIBRATION METER
MANUFACTURER	:	INSTANTEL
MODEL / TYPE	:	721A2501/721A2901
SERIAL NO.	:	UM13202/UM13202
DATE OF CALIBRATION	:	26 January 2024

ENVIRONMENT CONDITIONS :

Temperature : (23 ± 2) °C Relative Humidity : (55 ± 15) %RH

PROCEDURE USED :

This instrument was calibrated under procedure No. **CLC-CPEE-08** based on **ISO 16063-21** as calibration guideline.

The calibration was performed by using Digital Multimeter, Programmable Timer/Counter, Accelerometer and Measuring Amplifier which maintained by the Calibration Laboratory Co., Ltd.

REFERENCE STANDARD USED :

1. Digital Multimeter, Hewlett Packard Model 34401A S/N. US36044686.
2. Programmable Timer/Counter, Philips Model PM6680B S/N. SM607101.
3. Accelerometer with Measuring Amplifier, Bruel & Kjaer Model 8305, 2525 S/N. 397018, 2434988.

TRACEABILITY :

1. The measurements are traceable to International System of Units (SI), through National Institute of Metrology (Thailand) Certificate No. EE-0100-23, Due Date 01 December 2024.
2. The measurements are traceable to International System of Units (SI), through Aeronautical Radio of Thailand Ltd. Certificate No. 07-0043/23 , Due Date 12 April 2024.
3. The measurements are traceable to International System of Units (SI), through National Institute of Metrology (Thailand) Certificate No. AV-0052-23, Due Date 26 September 2024.

UNCERTAINTY :

The reported expanded uncertainty of measurement is stated as the standard uncertainty of measurement multiplied by the coverage factor $k = 2{,}00$ which for a normal distribution corresponds to a coverage probability of approximately 95 %. It has been evaluated according to the "Evaluation of the Uncertainty of Measurement in Calibration (EA-4/02 M:2022)"

@clccalibration

CALIBRATION LABORATORY CO., LTD.
2/10-11,14,55 Soi Prasert Manukit 29 Yaek 4, Prasert Manukit Rd., Ladphrao, Bangkok 10230
Tel. 02-578-0353-4 Fax: 02-578-2672 www.cal-laboratory.com E-mail:sale@cal-laboratory.com

CLC
Accredited
ISO/IEC 17025

ilac-MRA

ANAB
ANSI National Accreditation Board
ACCREDITED
ISO/IEC 17025
CALIBRATION AND DIMENSIONAL MEASUREMENT
ACDM-2814

CONDITION OF CALIBRATION ITEM : RECEIVED IN GOOD OPERATIONAL CONDITION

MEASUREMENT RESULTS : (X) without adjustment ( ) adjustment

CALIBRATION DATA

VELOCITY RESULT

Test point		Mode	STD Reading	DUC Reading	Correction	Uncertainty
(mm/s)	(frequency)		(mm/s)	(mm/s)	(mm/s)	± (% of rdg.)
10.0	160 Hz	peak	10.000	10.304	-0.304	1.1
20.0	160 Hz		20.000	20.396	-0.396	0.9
30.0	160 Hz		30.000	30.479	-0.479	0.9
40.0	160 Hz		40.000	40.587	-0.587	0.9
50.0	160 Hz		50.000	50.649	-0.649	0.9

Note. The Scope of Accredited ANAB Certificate No. ACDM-2814 Version 012 Page 2 of 67

This report is valid for the above stated instrument/s only.

End of Certificate

@clccalibration

CALIBRATION LABORATORY CO., LTD.
2/10-11,14,55 Soi Praseri Manukit 29 Yaek 4, Prasert Manukit Rd., Ladphrao, Bangkok 10230
Tel. 02-578-0353-4 Fax: 02-578-2672 www.cal-laboratory.com E-mail:sale@cal-laboratory.com

CLC Accredited ISO/IEC 17025

ILAC-MRA

ANAB ANSI National Accreditation Board ACCREDITED ISO/IEC 17025 CALIBRATION AND DIMENSIONAL MEASUREMENT ACDM-2814

CERTIFICATE OF CALIBRATION

FOR

NOMENCLATURE	:	VIBRATION METER
MANUFACTURER	:	INSTANTEL
MODEL / TYPE	:	721A2501/721A2901
SERIAL NO.	:	UM13203/UM13203
CLID. NO.	:	252000160
JOB CONTROL NO.	:	240125008595
CALIBRATION SERVICE	:	☑ IN-LABORATORY ☐ ON-SITE

CUSTOMER : PACIFIC LABORATORY CO., LTD.
14/5358 MOO 14 TAMBOL BANG BUA THONG
AMPHOE BANG BUA THONG NONTHABURI 11110

DATE OF RECEIVED : 25 January 2024 DATE OF ISSUED : 30 January 2024

The report of calibration shall not be reproduced except in full without approval of the Calibration Laboratory Co., Ltd.

Calibrated By : Suwit Phuanbusabong
Calibration Engineer

Approved By : Mongkol Yotsoontorn
Authorized Signatory
30 January 2024

This Calibration Certificate documents the traceability to national standards, which realize the units of measurement according to the International System of Units (SI)

Certificate No. Q24008595

F3-011-05/12-23

@clccalibration

CALIBRATION LABORATORY CO., LTD.
2/10-11,14,55 Soi Prasert Manukit 29 Yaek 4, Prasert Manukit Rd., Ladphrao, Bangkok 10230
Tel. 02-578-0353-4 Fax: 02-578-2672 www.cal-laboratory.com E-mail:sale@cal-laboratory.com

CLC Accredited ISO/IEC 17025

ilac-MRA

ANAB ANSI National Accreditation Board ACCREDITED CALIBRATION AND DIMENSIONAL MEASUREMENT ACDM-2814

REPORT OF CALIBRATION

FOR

NOMENCLATURE	:	VIBRATION METER
MANUFACTURER	:	INSTANTEL
MODEL / TYPE	:	721A2501/721A2901
SERIAL NO.	:	UM13203/UM13203
DATE OF CALIBRATION	:	26 January 2024

ENVIRONMENT CONDITIONS :

Temperature : (23 ± 2) °C Relative Humidity : (55 ± 15) %RH

PROCEDURE USED :

This instrument was calibrated under procedure No. **CLC-CPEE-08** based on **ISO 16063-21** as calibration guideline.

The calibration was performed by using Digital Multimeter, Programmable Timer/Counter, Accelerometer and Measuring Amplifier which maintained by the Calibration Laboratory Co., Ltd.

REFERENCE STANDARD USED :

1. Digital Multimeter, Hewlett Packard Model 34401A S/N. US36044686.
2. Programmable Timer/Counter, Philips Model PM6680B S/N. SM607101.
3. Accelerometer with Measuring Amplifier, Bruel & Kjaer Model 8305, 2525 S/N. 397018, 2434988.

TRACEABILITY :

1. The measurements are traceable to International System of Units (SI), through National Institute of Metrology (Thailand) Certificate No. EE-0100-23, Due Date 01 December 2024.
2. The measurements are traceable to International System of Units (SI), through Aeronautical Radio of Thailand Ltd. Certificate No. 07-0043/23 , Due Date 12 April 2024.
3. The measurements are traceable to International System of Units (SI), through National Institute of Metrology (Thailand) Certificate No. AV-0052-23, Due Date 26 September 2024.

UNCERTAINTY :

The reported expanded uncertainty of measurement is stated as the standard uncertainty of measurement multiplied by the coverage factor $k = 2{,}00$ which for a normal distribution corresponds to a coverage probability of approximately 95 %. It has been evaluated according to the "Evaluation of the Uncertainty of Measurement in Calibration (EA-4/02 M:2022)"

@clccalibration

CALIBRATION LABORATORY CO., LTD.
2/10-11,14,55 Soi Prasert Manukit 29 Yaek 4, Prasert Manukit Rd., Ladphrao, Bangkok 10230
Tel. 02-578-0353-4 Fax: 02-578-2672 www.cal-laboratory.com E-mail:sale@cal-laboratory.com

CLC Accredited ISO/IEC 17025

ilac-MRA

ANAB ANSI National Accreditation Board ACCREDITED ISO/IEC 17025 CALIBRATION AND DIMENSIONAL MEASUREMENT ACDM-2814

CONDITION OF CALIBRATION ITEM : RECEIVED IN GOOD OPERATIONAL CONDITION

MEASUREMENT RESULTS : (X) without adjustment ( ) adjustment

CALIBRATION DATA

VELOCITY RESULT

Test point		Mode	STD Reading	DUC Reading	Correction	Uncertainty
(mm/s)	(frequency)		(mm/s)	(mm/s)	(mm/s)	± (% of rdg.)
10.0	160 Hz	peak	10.000	10.234	-0.234	1.1
20.0	160 Hz		20.000	20.341	-0.341	0.9
30.0	160 Hz		30.000	30.446	-0.446	0.9
40.0	160 Hz		40.000	40.576	-0.576	0.9
50.0	160 Hz		50.000	50.613	-0.613	0.9

Note. The Scope of Accredited ANAB Certificate No. ACDM-2814 Version 012 Page 2 of 67

This report is valid for the above stated instrument/s only.

End of Certificate

@clccalibration

ภาคผนวกที่ 5-4
เอกสารสอบเทียบเครื่องมือตรวจวิเคราะห์คุณภาพน้ำทิ้ง

CAL
Calibratech Co.,Ltd.
7/106-7 Moo 2, Sukhaprachasan 3 Rd., Bangpood, Pakkred, Nonthaburi 11120
Tel.(02) 964-6211 Fax.(02) 964-5155, e-mail : calibratech_cal@yahoo.com, calibratech_cal@hotmail.com

NSC-TISI-TIS17025
CALIBRATION 0030

Certificate of Calibration

Certificate No. : **67-420078-1** **Page : 1 of 2**

Submitted by : Pacific Laboratory Co., Ltd.
14/5358 Moo 14, T. Bang Bua Thong, A. Bang Bua Thong, Nonthaburi 11110 Thailand

Equipment : pH Meter with electrode
pH meter
Manufacturer : Eutech Model : pH 700
Range : N/A pH Resolution : 0.01 pH
Serial No. : 2841305 ID No. : LAB-PH-002
Electrode
Model : N/A Serial No. : 3172493

Environment : On site calibration was carried out at the Laboratory, Pacific Laboratory Co., Ltd
Ambient Temperature : (25.0 to 26.0)° C
Relative Humidity : (40 to 45) %

Date of Received : 30 July 2024

Date of Calibration : 30 July 2024

Date of Issue : 03 August 2024

Calibrated by : Permpon Chanpu

Calibration Method : In-house method CAL-M4201 direct measurement by using standard voltage calibrator and using certified reference material (CRM)

Reference Standard Instruments : This certification is traceable to the International System of Units

1. Multiproduct Calibrator

ID No.	Cert. No.	Due Date	Traceability
400005	SG-E-00307/66	23 Aug 2025	National Institute of Metrology Thailand (NIMT)

2. Standard Buffer Solution

pH	Cert. No.	Lot No.	Exp. Date	Traceability
4.008	61293328	986281	25 Apr 2026	CPA Chem Ltd. Accredited to ISO 17034 and ISO/IEC 17025
6.986	61281486	986283	25 Apr 2025	CPA Chem Ltd. Accredited to ISO 17034 and ISO/IEC 17025
9.997	61281073	986282	25 Apr 2025	CPA Chem Ltd. Accredited to ISO 17034 and ISO/IEC 17025

Approved by :
(Surachai Promthong)
Laboratory Manager

The Uncertainties are for a confidence probability of approximately 95%

This certificate may not be reproduced other than in full except with the prior written approval of the Calibratech Co.,Ltd.

CAL

Calibratech Co.,Ltd.

7/106-7 Moo 2, Sukhaprachasan 3 Rd., Bangpood, Pakkred, Nonthaburi 11120

Tel.(02) 964-6211 Fax.(02) 964-5155, e-mail : calibratech_cal@yahoo.com, calibratech_cal@hotmail.com

Certificate of Calibration

Certificate No. : 67-420078-1

Result of Calibration :

UUC Condition As-Received : Good

Function : Electrical measurement

pH meter

Performing standard curve by Multiproduct Calibrator at pH (4,7,10)

Adjustment Curve at nominal pH	Applied Voltage (mV)	Nominal Value (pH)	UUC Reading (pH)	UUC Reading (mV)	Correction (mV)	Uncertainty (± mV)
4, 7, 10	177.4800	4	4.00	177.5	0.0	0.12
	0.0000	7	7.00	0.1	-0.1	0.086
	-177.4800	10	10.00	-177.4	-0.1	0.12

Function : pH meter with electrode

Performing a three - buffer standard curve using buffer nominal pH (4,7,10)

Adjustment Curve at nominal pH	Standard Buffer (pH)	UUC Reading (pH)	Correction (pH)	Uncertainty (± pH)
4, 7, 10	4.008	4.01	0.00	0.0097
	6.986	7.00	-0.01	0.011
	9.997	10.01	-0.01	0.014

Remark

UUC : Unit Under Calibration

This result of calibration was found accurate as shown on date and place of calibration only.

This reported uncertainty of measurment was based on a standard uncertainty multiplied by a coverage factor k = 2 , providing a level of confidence of approximately 95%

- o0o -

CAL
Calibratech Co.,Ltd.
7/106-7 Moo 2, Sukhaprachasan 3 Rd., Bangpood, Pakkred, Nonthaburi 11120
Tel.(02) 964-6211 Fax.(02) 964-5155, e-mail : calibratech_cal@yahoo.com, calibratech_cal@hotmail.com

NSC-TISI-TIS17025
CALIBRATION 0030

Certificate of Calibration

Certificate No. : 67-420078-2 **Page : 1 of 2**

Submitted by : Pacific Laboratory Co., Ltd.
14/5358 Moo 14, T. Bang Bua Thong, A. Bang Bua Thong, Nonthaburi 11110 Thailand

Equipment : pH Meter with electrode
pH meter
Manufacturer : Eutech Model : pH 700
Range : N/A pH Resolution : 0.01 pH
Serial No. : 2841305 ID No. : LAB-PH-002
Electrode
Model : N/A Serial No. : 3052953

Environment : On site calibration was carried out at the Laboratory, Pacific Laboratory Co., Ltd
Ambient Temperature : (25.0 to 26.0)^{0} C
Relative Humidity : (40 to 45) %

Date of Received : 30 July 2024

Date of Calibration : 30 July 2024

Date of Issue : 03 August 2024

Calibrated by : Permpon Chanpu

Calibration Method : In-house method CAL-M4201 direct measurement by using standard voltage calibrator and using certified reference material (CRM)

Reference Standard Instruments : This certification is traceable to the International System of Units

1. Multiproduct Calibrator

ID No.	Cert. No.	Due Date	Traceability
400005	SG-E-00307/66	23 Aug 2025	National Institute of Metrology Thailand (NIMT)

2. Standard Buffer Solution

pH	Cert. No.	Lot No.	Exp. Date	Traceability
4.008	61293328	986281	25 Apr 2026	CPA Chem Ltd. Accredited to ISO 17034 and ISO/IEC 17025
6.986	61281486	986283	25 Apr 2025	CPA Chem Ltd. Accredited to ISO 17034 and ISO/IEC 17025
9.997	61281073	986282	25 Apr 2025	CPA Chem Ltd. Accredited to ISO 17034 and ISO/IEC 17025

Approved by :
(Surachai Promthong)
Laboratory Manager

The Uncertainties are for a confidence probability of approximately 95%

This certificate may not be reproduced other than in full except with the prior written approval of the Calibratech Co.,Ltd.

CAL
Calibratech Co.,Ltd.
7/106-7 Moo 2, Sukhaprachasan 3 Rd., Bangpood, Pakkred, Nonthaburi 11120
Tel.(02) 964-6211 Fax.(02) 964-5155, e-mail : calibratech_cal@yahoo.com, calibratech_cal@hotmail.com

Certificate of Calibration

Certificate No. : 67-420078-2

Result of Calibration :

UUC Condition As-Received : Good

Function : Electrical measurement

pH meter

Performing standard curve by Multiproduct Calibrator at pH (4,7,10)

Adjustment Curve at nominal pH	Applied Voltage (mV)	Nominal Value (pH)	UUC Reading (pH)	UUC Reading (mV)	Correction (mV)	Uncertainty (± mV)
4, 7, 10	177.4800	4	4.00	177.5	0.0	0.12
	0.0000	7	7.00	0.1	-0.1	0.086
	-177.4800	10	10.00	-177.4	-0.1	0.12

Function : pH meter with electrode

Performing a three - buffer standard curve using buffer nominal pH (4,7,10)

Adjustment Curve at nominal pH	Standard Buffer (pH)	UUC Reading (pH)	Correction (pH)	Uncertainty (± pH)
4, 7, 10	4.008	4.01	0.00	0.0097
	6.986	7.00	-0.01	0.011
	9.997	10.01	-0.01	0.014

Remark

UUC : Unit Under Calibration

This result of calibration was found accurate as shown on date and place of calibration only.

This reported uncertainty of measurment was based on a standard uncertainty multiplied by a coverage factor k = 2 , providing a level of confidence of approximately 95%

- oOo -

CAL
Calibratech Co.,Ltd.
7/106-7 Moo 2, Sukhaprachasan 3 Rd., Bangpood, Pakkred, Nonthaburi 11120
Tel.(02) 964-6211 Fax (02) 964-5155, e-mail calibratech_cal@yahoo.com, calibratech_cal@hotmail.com

NSC-TISI-TIS17025
CALIBRATION 0030

Certificate of Calibration

Certificate No. : **67-400424-1** **Page : 1 of 2**

Submitted by : Pacific Laboratory Co., Ltd
14/5358 Moo 14, T. Bang Bua Thong, A. Bang Bua Thong, Nonthaburi 11110 Thailand

Equipment : Digital Thermometer with Thermistor probe

Temperature Indicator

Manufacturer :	Eutech	Model :	pH 700
Range :	N/A °C	Resolution :	0.1 °C
Serial No. :	2841305	ID No. :	LAB-PH-002

Thermistor probe

Model :	N/A	Sheath Material :	Stainless
Diameter :	3 mm.	Length :	115 mm.
Serial No. :	PHSTEMB01P 304	ID No. :	LAB-PH-002

Environment : On site calibration was carried out at the Laboratory, Pacific Laboratory Co., Ltd

Ambient Temperature :	(25.0 to 25.6)	°C
Relative Humidity :	(45 to 47)	%
Line Voltage :	(220.0 to 222.0)	VAC

Date of Received : 30 July 2024

Date of Calibration : 30 July 2024

Date of Issue : 03 August 2024

Calibrated by : Permpon Chanpu

Calibration Method : This instrument was calibrated by In-house method comparison technique CAL-M4003 by compared with PRT in the liquid bath at the constant controlled temperature.

The temperature scale used was based on ITS-90

Reference Standard Instruments : This certification is traceable to the International System of Units

1. Platinum Resistance Thermometer (PRT)

ID No.	Cert. No.	Due Date	Traceability
400002	TT-0074-22	23 Aug 2025	National Institute of Metrology Thailand (NIMT)

2. Standard Digital Thermometer

ID No.	Cert. No.	Due Date	Traceability
400033	22E569	25 Apr 2025	National Institute of Metrology Thailand (NIMT)

Approved by :
(Bunjerd Masri)
Supervisor

The Uncertainties are for a confidence probability of approximately 95%

This certificate may not be reproduced other than in full except with the prior written approval of the Calibratech Co.,Ltd.

CAL
Calibratech Co.,Ltd.
7/106-7 Moo 2, Sukhaprachasan 3 Rd., Bangpood, Pakkred, Nonthaburi 11120
Tel.(02) 964-6211 Fax.(02) 964-5155, e-mail : calibratech_cal@yahoo.com, calibratech_cal@hotmail.com

Certificate of Calibration

Certificate No. : 67-400424-1

Result of Calibration : Without Adjustment

UUC Condition As-Received : Good

Function : Temperature measurement

Immersion Depth (mm.)	Standard Reading (°C)	UUC Reading (°C)	Correction (°C)	Uncertainty (±°C)
115	25.005	24.8	0.2	0.19

Remark

UUC : Unit Under Calibration

This result of calibration was found accurate as shown on date and place of calibration only.

This reported uncertainty of measurement was based on a standard uncertainty multiplied by a coverage factor k = 2 , providing a level of confidence of approximately 95%

-oOo-

CAL
Calibratech Co.,Ltd.
7/106-7 Moo 2, Sukhaprachasan 3 Rd., Bangpood, Pakkred, Nonthaburi 11120
Tel.(02) 964-6211 Fax.(02) 964-5155, e-mail : calibratech_cal@yahoo.com, calibratech_cal@hotmail.com

NSC-TISI-TIS17025
CALIBRATION 0030

Certificate of Calibration

Certificate No. : 67-400454-3 **Page : 1 of 2**

Submitted by : Pacific Laboratory Co., Ltd
14/5358 Moo 14, T. Bang Bua Thong, A. Bang Bua Thong, Nonthaburi 11110 Thailand

Equipment : Temperature controlled enclosure (Incubator)
Manufacturer : Aqua Lytic Model : TC 135S
Range : N/A °C Resolution : 0.1 °C
Serial No. : 0614/000033 ID No. : LAB-IB-001

Environment : On site calibration was carried out at the Laboratory, Pacific Laboratory Co., Ltd
Ambient Temperature : (25.5 to 26.0) °C
Relative Humidity : (40 to 45) %
Line Voltage : (220.0 to 222.0) V

Date of Received : 30 July 2024
Date of Calibration : 30 July 2024
Date of Issue : 03 August 2024
Calibrated by : Permpon Chanpu
Calibration Method : CAL-M4004, TLAS G-20
The temperature scale used was based on ITS-90

Reference Standard Instruments : This certification is traceable to the International System of Units
Standard Digital Thermometer with RTD Probe

ID No.	Cert. No.	Due Date	Traceability
400029 & 400043	67-400245-1	27 Oct 2024	National Institute of Metrology Thailand (NIMT)

Approved by :
(Surachai Promthong)
Laboratory Manager

The Uncertainties are for a confidence probability of approximately 95%

This certificate may not be reproduced other than in full except with the prior written approval of the Calibratech Co.,Ltd.

CAL
Calibratech Co.,Ltd.
7/106-7 Moo 2, Sukhaprachasan 3 Rd., Bangpood, Pakkred, Nonthaburi 11120
Tel.(02) 964-6211 Fax.(02) 964-5155, e-mail : calibratech_cal@yahoo.com, calibratech_cal@hotmail.com

Certificate of Calibration

Certificate No. : 67-400454-3

Result of Calibration : Without Adjustment

UUC Condition As-Received : Good

Function : Temperature measurement

This instrument was setting air ventilation at position 0 (close)

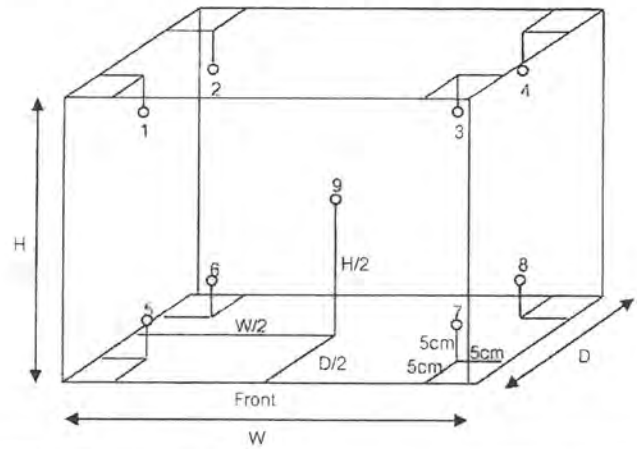

Inside of Chamber

W = 0.51 m

D = 0.04 m

H = 0.70 m

Capacity = 0.02 m^3

Test Point (°C)	Setting Temperature (°C)	Indicating Temperature (°C)	Measured Temperature (°C) @ Sensor No.									Uncertainty (±°C)
			1	2	3	4	5	6	7	8	9	
20.0	20.5	20.5	20.07	19.92	19.95	19.93	19.93	19.92	19.92	19.96	19.88	0.67

Test Point (°C)	Setting Temperature (°C)	Indicating Temperature (°C)	Measured Uniformity (°C)	Measured Stability (°C)	Overall Variation (°C)
20.0	20.5	20.5	0.41	0.33	0.70

Remark The uncertainty is not combine uniformity of the air chamber

This result of calibration was found accurate as shown on date and place of calibration only.

This reported uncertainty of measurement was based on a standard uncertainty multiplied by a coverage factor k = 2, providing a level of confidence of approximately 95%

- o0o -

CAL
Calibratech Co.,Ltd.
7/106-7 Moo 2, Sukhaprachasan 3 Rd., Bangpood, Pakkred, Nonthaburi 11120
Tel.(02) 964-6211 Fax.(02) 964-5155, e-mail : calibratech_cal@yahoo.com, calibratech_cal@hotmail.com

NSC-TISI-TIS17025
CALIBRATION 0030

Certificate of Calibration

Certificate No. : **67-400454-2** **Page : 1 of 2**

Submitted by : Pacific Laboratory Co., Ltd
14/5358 Moo 14, T. Bang Bua Thong, A. Bang Bua Thong, Nonthaburi 11110 Thailand

Equipment : Water Bath

Manufacturer :	Memmert	Model :	WNB 22
Range :	N/A °C	Resolution :	0.1 °C
Serial No. :	L514.0184	ID No. :	LAB-WB-001

Environment : On site calibration was carried out at the Laboratory, Pacific Laboratory Co., Ltd

Ambient Temperature :	(30.0 to 31.3) °C
Relative Humidity :	(60 to 65) %
Line Voltage :	(220.0 to 222.0) V

Date of Received : 30 July 2024

Date of Calibration : 30 July 2024

Date of Issue : 03 August 2024

Calibrated by : Permpon Chanpu

Calibration Method : This instrument was calibrated by In-house method CAL-M4006 based on ASTM E715-80
The temperature scale used was based on ITS-90

Reference Standard Instruments : This certification is traceable to the International System of Units

Standard Digital Thermometer with RTD probe

ID No.	Cert. No.	Due Date	Traceability
400029 & 400031	67-400244-1	24 Oct 2024	National Institute of Metrology Thailand (NIMT)

Approved by :

(Surachai Promthong)

Laboratory Manager

The Uncertainties are for a confidence probability of approximately 95%

This certificate may not be reproduced other than in full except with the prior written approval of the Calibratech Co.,Ltd.

CAL
Calibratech Co.,Ltd.
7/106-7 Moo 2, Sukhaprachasan 3 Rd., Bangpood, Pakkred, Nonthaburi 11120
Tel.(02) 964-6211 Fax.(02) 964-5155, e-mail : calibratech_cal@yahoo.com, calibratech_cal@hotmail.com

Certificate of Calibration

Certificate No. : 67-400454-2

Result of Calibration : Without Adjustment

UUC Condition As-Received : Good

Function : Temperature measurement

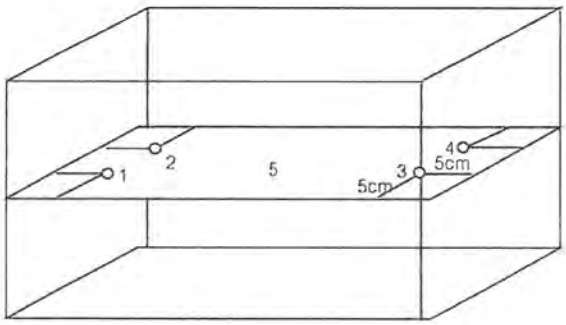

Front

Test Point (°C)	Setting Temperature (°C)	Indicating Temperature (°C)	Measured Temperature (°C) @ Sensor No.					Uncertainty (± °C)	Measured Uniformity (°C)	Measured Stability (°C)
			1	2	3	4	5			
65.0	65.0	65.0	64.61	64.70	64.66	64.64	64.68	0.18	0.12	0.05
95.0	95.0	95.0	94.60	94.69	94.70	94.61	94.70	0.18	0.15	0.03

Remark The uncertainty is not combine uniformity of the water bath

This result of calibration was found accurate as shown on date and place of calibration only.

This reported uncertainty of measurement was based on a standard uncertainty multiplied by a coverage factor k = 2 , providing a level of confidence of approximately 95%

- o0o -

CAL
Calibratech Co.,Ltd.
7/106-7 Moo 2, Sukhaprachasan 3 Rd., Bangpood, Pakkred, Nonthaburi 11120
Tel.(02) 964-6211 Fax.(02) 964-5155, e-mail : calibratech_cal@yahoo.com, calibratech_cal@hotmail.com

NSC-TISI-TIS17025
CALIBRATION 0030

Certificate of Calibration

Certificate No. : **67-400454-1**

Submitted by : Pacific Laboratory Co., Ltd
14/5358 Moo 14, T. Bang Bua Thong, A. Bang Bua Thong, Nonthaburi 11110 Thailand

Equipment : Temperature controlled enclosure (Oven)

Manufacturer : Memmert — Model : UN 55
Range : N/A °C — Resolution : 0.1 °C
Serial No. : B214.1879 — ID No. : LAB-OV-001

Environment : On site calibration was carried out at the Laboratory, Pacific Laboratory Co., Ltd

Ambient Temperature : (30.0 to 31.3) °C
Relative Humidity : (60 to 65) %
Line Voltage : (220.0 to 222.0) V

Date of Received : 30 July 2024
Date of Calibration : 30 July 2024
Date of Issue : 03 August 2024
Calibrated by : Permpon Chanpu
Calibration Method : CAL-M4004, TLAS G-20
The temperature scale used was based on ITS-90

Reference Standard Instruments : This certification is traceable to the International System of Units

Standard Digital Thermometer with Thermocouple probe

ID No.	Cert. No.	Due Date	Traceability
400029 & 400030	67-400246-1	25 Oct 2024	National Institute of Metrology Thailand (NIMT)

Approved by :

(Surachai Promthong)
Laboratory Manager

The Uncertainties are for a confidence probability of approximately 95%

This cerificate may not be reproduced other than in full except with the prior written approval of the Calibratech Co.,Ltd.

CAL

Calibratech Co.,Ltd.

7/106-7 Moo 2, Sukhaprachasan 3 Rd., Bangpood, Pakkred, Nonthaburi 11120

Tel.(02) 964-6211 Fax.(02) 964-5155, e-mail : calibratech_cal@yahoo.com, calibratech_cal@hotmail.com

Certificate of Calibration

Certificate No. : 67-400454-1

Result of Calibration : Without Adjustment

UUC Condition As-Received : Good

Function : Temperature measurement

This instrument was setting air ventilation at position 0 (close)

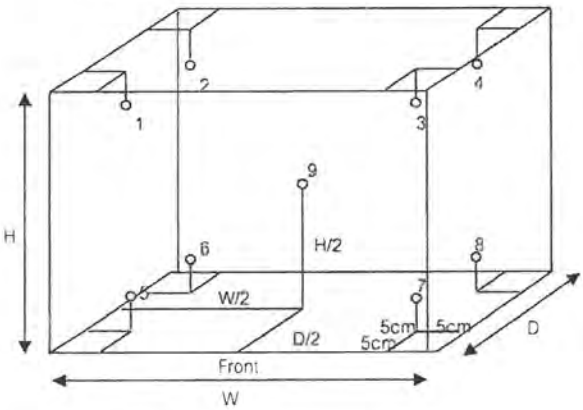

Inside of Chamber

W = 0.40 m

D = 0.33 m

H = 0.40 m

Capacity = 0.05 m^3

Test Point (°C)	Setting Temperature (°C)	Indicating Temperature (°C)	Measured Temperature (°C) @ Sensor No.									Uncertainty
			1	2	3	4	5	6	7	8	9	(± °C)
104.0	107.0	107.0	105.1	104.9	104.8	104.8	102.9	103.6	103.7	104.1	103.9	0.84
180.0	184.0	184.0	180.5	180.5	180.3	179.7	176.8	177.2	178.1	181.2	179.5	1.4

Test Point (°C)	Setting Temperature (°C)	Indicating Temperature (°C)	Measured Uniformity (°C)	Measured Stability (°C)	Overall Variation (°C)
104.0	107.0	107.0	1.4	0.4	2.5
180.0	184.0	184.0	3.3	0.7	5.6

Remark The uncertainty is not combine uniformity of the air chamber

This result of calibration was found accurate as shown on date and place of calibration only.

This reported uncertainty of measurement was based on a standard uncertainty multiplied by a coverage factor k = 2 , providing a level of confidence of approximately 95%

- o0o -

ภาคผนวกที่ 6
กฎหมายที่เกี่ยวข้อง

ภาคผนวกที่ 6-1
ประกาศคณะกรรมการสิ่งแวดล้อมแห่งชาติ ฉบับที่ 24 (พ.ศ. 2547)
เรื่อง กำหนดมาตรฐานคุณภาพอากาศในบรรยากาศโดยทั่วไป
(ลงวันที่ 9 เมษายน พ.ศ. 2547)

ประกาศคณะกรรมการสิ่งแวดล้อมแห่งชาติ
ฉบับที่ ๒๔ (พ.ศ. ๒๕๔๗)
เรื่อง กำหนดมาตรฐานคุณภาพอากาศในบรรยากาศโดยทั่วไป

อาศัยอำนาจตามความในมาตรา ๓๒ และมาตรา ๓๔ แห่งพระราชบัญญัติส่งเสริมและรักษาคุณภาพสิ่งแวดล้อมแห่งชาติ พ.ศ. ๒๕๓๕ อันเป็นพระราชบัญญัติที่มีบทบัญญัติบางประการเกี่ยวกับการจำกัดสิทธิและเสรีภาพของบุคคล ซึ่งมาตรา ๒๙ ประกอบกับมาตรา ๓๕ มาตรา ๔๘ มาตรา ๕๐ และมาตรา ๕๑ ของรัฐธรรมนูญแห่งราชอาณาจักรไทยบัญญัติให้กระทำได้โดยอาศัยอำนาจตามบทบัญญัติแห่งกฎหมาย คณะกรรมการสิ่งแวดล้อมแห่งชาติ จึงได้มีมติในคราวการประชุมครั้งที่ ๒/๒๕๔๗ เมื่อวันที่ ๒๔ กุมภาพันธ์ ๒๕๔๗ ให้ปรับปรุงแก้ไขมาตรฐานคุณภาพอากาศในบรรยากาศโดยทั่วไป ดังต่อไปนี้

ข้อ ๑ ให้ยกเลิกความใน (๔) ของข้อ ๒ แห่งประกาศคณะกรรมการสิ่งแวดล้อมแห่งชาติ ฉบับที่ ๑๐ (พ.ศ. ๒๕๓๘) ออกตามความในพระราชบัญญัติส่งเสริมและรักษาคุณภาพสิ่งแวดล้อมแห่งชาติ พ.ศ. ๒๕๓๕ เรื่อง กำหนดมาตรฐานคุณภาพอากาศในบรรยากาศโดยทั่วไป และให้ใช้ความต่อไปนี้แทน

"(๔) ค่าเฉลี่ยของก๊าซซัลเฟอร์ไดออกไซด์ ในเวลา ๒๔ ชั่วโมง จะต้องไม่เกิน ๐.๑๒ ส่วนในล้านส่วน หรือไม่เกิน ๐.๓๐ มิลลิกรัมต่อลูกบาศก์เมตร และค่ามัชฌิมเลขคณิต (Arithmetic Mean) ในเวลา ๑ ปี จะต้องไม่เกิน ๐.๐๔ ส่วนในล้านส่วน หรือไม่เกิน ๐.๑๐ มิลลิกรัมต่อลูกบาศก์เมตร"

ข้อ ๒ ให้ยกเลิกความใน (๒) และ (๓) ของข้อ ๔ แห่งประกาศคณะกรรมการสิ่งแวดล้อมแห่งชาติ ฉบับที่ ๑๐ (พ.ศ. ๒๕๓๘) ออกตามความในพระราชบัญญัติส่งเสริมและรักษาคุณภาพสิ่งแวดล้อมแห่งชาติ พ.ศ. ๒๕๓๕ เรื่อง กำหนดมาตรฐานคุณภาพอากาศในบรรยากาศโดยทั่วไป และให้ใช้ความต่อไปนี้แทน

"(๒) ค่าเฉลี่ยของฝุ่นละอองขนาดไม่เกิน ๑๐ ไมครอน ในเวลา ๒๔ ชั่วโมง จะต้องไม่เกิน ๐.๑๒ มิลลิกรัมต่อลูกบาศก์เมตร และค่ามัชฌิมเลขคณิต (Arithmetic Mean) ในเวลา ๑ ปี จะต้องไม่เกิน ๐.๐๕ มิลลิกรัมต่อลูกบาศก์เมตร

(๓) ค่าเฉลี่ยของฝุ่นละอองรวมหรือฝุ่นละอองขนาดไม่เกิน ๑๐๐ ไมครอน ในเวลา ๒๔ ชั่วโมง จะต้องไม่เกิน ๐.๓๓ มิลลิกรัมต่อลูกบาศก์เมตร และค่ามัชฌิมเลขคณิต (Arithmetic Mean) ในเวลา ๑ ปี จะต้องไม่เกิน ๐.๑๐ มิลลิกรัมต่อลูกบาศก์เมตร"

ประกาศ ณ วันที่ ๙ สิงหาคม พ.ศ. ๒๕๔๗

(ลงนาม) จาตุรนต์ ฉายแสง
(นายจาตุรนต์ ฉายแสง)
รองนายกรัฐมนตรี
ปฏิบัติหน้าที่ประธานคณะกรรมการสิ่งแวดล้อมแห่งชาติ

ราชกิจจานุเบกษา ฉบับประกาศทั่วไป เล่ม ๑๒๑ ตอนพิเศษ ๑๐๔ ง วันที่ ๒๒ กันยายน ๒๕๔๗

ภาคผนวกที่ 6-2

ประกาศคณะกรรมการสิ่งแวดล้อมแห่งชาติ ฉบับที่ 21 (2544)

เรื่อง กำหนดมาตรฐาน

ค่าก๊าซซัลเฟอร์ไดออกไซด์ในบรรยากาศโดยทั่วไปในเวลา 1 ชั่วโมง

(ลงวันที่ 9 เมษายน พ.ศ. 2544)

ประกาศคณะกรรมการสิ่งแวดล้อมแห่งชาติ
ฉบับที่ ๒๑ (พ.ศ. ๒๕๔๔)
ออกตามความในพระราชบัญญัติส่งเสริมและรักษาคุณภาพสิ่งแวดล้อมแห่งชาติ พ.ศ. ๒๕๓๕
เรื่อง กำหนดมาตรฐานค่าก๊าซซัลเฟอร์ไดออกไซด์ในบรรยากาศโดยทั่วไปในเวลา ๑ ชั่วโมง

อาศัยอำนาจตามความในมาตรา ๓๒ และมาตรา ๓๔ แห่งพระราชบัญญัติส่งเสริมและรักษาคุณภาพสิ่งแวดล้อมแห่งชาติ พ.ศ. ๒๕๓๕ คณะกรรมการสิ่งแวดล้อมแห่งชาติ จึงปรับปรุงแก้ไขมาตรฐานค่าก๊าซซัลเฟอร์ไดออกไซด์ในบรรยากาศโดยทั่วไปในเวลา ๑ ชั่วโมง ไว้ดังต่อไปนี้

(๑) ให้ยกเลิกข้อ ๒ แห่งประกาศคณะกรรมการสิ่งแวดล้อมแห่งชาติ ฉบับที่ ๑๒ (พ.ศ. ๒๕๓๘) ออกตามความในพระราชบัญญัติส่งเสริมและรักษาคุณภาพสิ่งแวดล้อมแห่งชาติ พ.ศ. ๒๕๓๕ เรื่อง กำหนดมาตรฐานค่าก๊าซซัลเฟอร์ไดออกไซด์ในบรรยากาศโดยทั่วไปในเวลา ๑ ชั่วโมง

(๒) ให้ยกเลิกความในข้อ ๓ และข้อ ๕ แห่งประกาศคณะกรรมการสิ่งแวดล้อมแห่งชาติ ฉบับที่ ๑๒ (พ.ศ. ๒๕๓๘) ออกตามความในพระราชบัญญัติส่งเสริมและรักษา คุณภาพสิ่งแวดล้อมแห่งชาติ พ.ศ. ๒๕๓๕ เรื่อง กำหนดมาตรฐานค่าก๊าซซัลเฟอร์ไดออกไซด์ในบรรยากาศโดยทั่วไปในเวลา ๑ ชั่วโมง และให้ใช้ความต่อไปนี้แทน

"ข้อ ๓ ค่าเฉลี่ยความเข้มข้นของก๊าซซัลเฟอร์ไดออกไซด์ในบรรยากาศโดยทั่วไปในเวลา ๑ ชั่วโมง จะต้องไม่เกิน ๐.๓๐ ส่วนในล้านส่วน (ppm) หรือไม่เกิน ๗๘๐ ไมโครกรัมต่อลูกบาศก์เมตร"

"ข้อ ๕ การวัดหาค่าเฉลี่ยความเข้มข้นของก๊าซซัลเฟอร์ไดออกไซด์ในบรรยากาศโดยทั่วไปในเวลา ๑ ชั่วโมง ตามข้อ ๓ ให้ใช้เครื่องวัดระบบ ยูวี ฟลูออเรสเซน หรือระบบอื่นที่กรมควบคุมมลพิษประกาศในราชกิจจานุเบกษา"

ประกาศ ณ วันที่ ๙ เมษายน พ.ศ. ๒๕๔๔
(นายเดช บุญ-หลง)
รองนายกรัฐมนตรี ปฏิบัติหน้าที่
ประธานคณะกรรมการสิ่งแวดล้อมแห่งชาติ

(ประกาศในราชกิจจานุเบกษา เล่ม ๑๑๘ ตอนพิเศษ ๓๙ ง ลงวันที่ ๓๐ เมษายน ๒๕๔๔)

ภาคผนวกที่ 6-3
ประกาศคณะกรรมการสิ่งแวดล้อมแห่งชาติ ฉบับที่ 33 (2552)
เรื่อง กำหนดมาตรฐานค่าก๊าซไนโตรเจนไดออกไซด์ในบรรยากาศโดยทั่วไป (ลงวันที่ 17 มิถุนายน พ.ศ. 2552)

ประกาศคณะกรรมการสิ่งแวดล้อมแห่งชาติ

ฉบับที่ ๓๓ (พ.ศ. ๒๕๕๒)

เรื่อง กำหนดมาตรฐานค่าก๊าซไนโตรเจนไดออกไซด์ในบรรยากาศโดยทั่วไป

โดยที่เป็นการสมควรกำหนดมาตรฐานค่าก๊าซไนโตรเจนไดออกไซด์ในบรรยากาศโดยทั่วไป เพื่อเป็นเกณฑ์ทั่วไปสำหรับการส่งเสริมและรักษาคุณภาพสิ่งแวดล้อมตามพระราชบัญญัติส่งเสริมและรักษาคุณภาพสิ่งแวดล้อมแห่งชาติ พ.ศ. ๒๕๓๕

อาศัยอำนาจตามความในมาตรา ๓๒ (๔) และมาตรา ๓๔ แห่งพระราชบัญญัติส่งเสริมและรักษาคุณภาพสิ่งแวดล้อมแห่งชาติ พ.ศ. ๒๕๓๕ อันเป็นพระราชบัญญัติที่มีบทบัญญัติบางประการเกี่ยวกับการจำกัดสิทธิและเสรีภาพของบุคคล ซึ่งมาตรา ๒๙ ประกอบกับมาตรา ๓๓ มาตรา ๓๘ มาตรา ๔๑ และมาตรา ๔๓ ของรัฐธรรมนูญแห่งราชอาณาจักรไทย บัญญัติให้กระทำได้โดยอาศัยอำนาจตามบทบัญญัติแห่งกฎหมาย คณะกรรมการสิ่งแวดล้อมแห่งชาติจึงออกประกาศกำหนดมาตรฐานค่าก๊าซไนโตรเจนไดออกไซด์ในบรรยากาศโดยทั่วไปไว้ ดังต่อไปนี้

ข้อ ๑ ในประกาศนี้

"เครื่องวัดระบบเคมีลูมิเนสเซน" (Chemiluminescence) หมายความว่า เครื่องมือวัดค่าก๊าซไนโตรเจนไดออกไซด์โดยใช้ก๊าซโอโซนทำปฏิกิริยากับก๊าซไนตริกออกไซด์ซึ่งถูกเปลี่ยนมาจากก๊าซไนโตรเจนไดออกไซด์แล้ววัดความเข้มของแสงซึ่งเกิดจากปฏิกิริยานั้น ณ ที่ความยาวคลื่นที่สูงกว่า ๖๐๐ นาโนมิเตอร์ (Nanometer)

ข้อ ๒ ให้ยกเลิก

(๑) ความใน (๒) ของข้อ ๒ แห่งประกาศคณะกรรมการสิ่งแวดล้อมแห่งชาติ ฉบับที่ ๑๐ (พ.ศ. ๒๕๓๘) ออกตามความในพระราชบัญญัติส่งเสริมและรักษาคุณภาพสิ่งแวดล้อมแห่งชาติ พ.ศ. ๒๕๓๕ เรื่อง กำหนดมาตรฐานคุณภาพอากาศในบรรยากาศโดยทั่วไป

(๒) ความใน (๑) ของข้อ ๖ แห่งประกาศคณะกรรมการสิ่งแวดล้อมแห่งชาติ ฉบับที่ ๑๐ (พ.ศ. ๒๕๓๘) ออกตามความในพระราชบัญญัติส่งเสริมและรักษาคุณภาพสิ่งแวดล้อมแห่งชาติ พ.ศ. ๒๕๓๕ เรื่อง กำหนดมาตรฐานคุณภาพอากาศในบรรยากาศโดยทั่วไป แก้ไขเพิ่มเติมโดยประกาศคณะกรรมการสิ่งแวดล้อมแห่งชาติ ฉบับที่ ๒๘ (พ.ศ. ๒๕๕๐) เรื่อง กำหนดมาตรฐานคุณภาพอากาศในบรรยากาศโดยทั่วไป

ข้อ ๓ ให้กำหนดมาตรฐานค่าก๊าซไนโตรเจนไดออกไซด์ในบรรยากาศโดยทั่วไปไว้ ดังต่อไปนี้

(๑) ค่าเฉลี่ยของก๊าซไนโตรเจนไดออกไซด์ในเวลา ๑ ชั่วโมง จะต้องไม่เกิน ๐.๑๗ ส่วนในล้านส่วนหรือไม่เกิน ๐.๓๒ มิลลิกรัมต่อลูกบาศก์เมตร

(๒) ค่ามัชฌิมเลขคณิต (Arithmetic Mean) ของก๊าซไนโตรเจนไดออกไซด์ในเวลา ๑ ปี จะต้องไม่เกิน ๐.๐๓ ส่วนในล้านส่วน หรือไม่เกิน ๐.๐๕๗ มิลลิกรัมต่อลูกบาศก์เมตร

ข้อ ๔ การคำนวณค่าความเข้มข้นของก๊าซไนโตรเจนไดออกไซด์ในบรรยากาศโดยทั่วไป ให้คำนวณเทียบที่ความดัน ๑ บรรยากาศ และอุณหภูมิ ๒๕ องศาเซลเซียส

ข้อ ๕ การวัดค่าเฉลี่ยของก๊าซไนโตรเจนไดออกไซด์ในเวลา ๑ ชั่วโมง หรือค่ามัชฌิมเลขคณิต (Arithmetic Mean) ในเวลา ๑ ปี ให้ใช้เครื่องวัดระบบเคมีลูมิเนสเซน หรือระบบอื่นที่กรมควบคุมมลพิษให้ความเห็นชอบ

ประกาศ ณ วันที่ ๑๗ มิถุนายน พ.ศ. ๒๕๕๒

อภิสิทธิ์ เวชชาชีวะ

นายกรัฐมนตรี

ประธานกรรมการสิ่งแวดล้อมแห่งชาติ

ภาคผนวกที่ 6-4
ประกาศคณะกรรมการสิ่งแวดล้อมแห่งชาติ ฉบับที่ 10 (พ.ศ. 2538) เรื่อง กำหนดมาตรฐานคุณภาพอากาศในบรรยากาศโดยทั่วไป (ลงวันที่ 17 เมษายน พ.ศ. 2538)

ประกาศคณะกรรมการสิ่งแวดล้อมแห่งชาติ
ฉบับที่ ๑๐ (พ.ศ. ๒๕๓๘)
ออกตามความในพระราชบัญญัติส่งเสริมและรักษาคุณภาพสิ่งแวดล้อมแห่งชาติ พ.ศ. ๒๕๓๕
เรื่อง กำหนดมาตรฐานคุณภาพอากาศในบรรยากาศโดยทั่วไป

อาศัยอำนาจตามความในมาตรา ๓๒ แห่งพระราชบัญญัติส่งเสริมและรักษาคุณภาพสิ่งแวดล้อมแห่งชาติ พ.ศ. ๒๕๓๕ คณะกรรมการสิ่งแวดล้อมแห่งชาติกำหนดมาตรฐานคุณภาพอากาศในบรรยากาศโดยทั่วไป ไว้ดังต่อไปนี้

ข้อ ๑ ในประกาศนี้

"เครื่องวัด ระบบนันดีสเปอร์ซีฟ อินฟราเรด ดีเทคชั่น (Non- dispersive Infrared Detection)" หมายความว่า เครื่องมือวัดค่าก๊าซคาร์บอนมอนอกไซด์โดยใช้รังสีอินฟราเรด

"เครื่องวัดระบบเคมีลูมิเนสเซน (Chemiluminescence)" หมายความว่า

(๑) เครื่องมือวัดค่าก๊าซไนโตรเจนไดออกไซด์โดยใช้ก๊าซโอโซนทำปฏิกิริยากับก๊าซไนตริกออกไซด์ ซึ่งถูกเปลี่ยนมาจากก๊าซไนโตรเจนไดออกไซด์แล้ววัดความเข้มของแสงซึ่งเกิดจากปฏิกิริยานั้น ณ ที่ความยาวคลื่นที่สูงกว่า ๖๐๐ นาโนมิเตอร์ (Nanometer) หรือ

(๒) เครื่องมือวัดค่าก๊าซโอโซนโดยใช้ก๊าซเอธีลีนทำปฏิกิริยากับก๊าซโอโซนแล้ววัดความเข้มของแสงซึ่งเกิดจากปฏิกิริยานั้น ณ ที่ความยาวคลื่นระหว่าง ๓๕๐ ถึง ๕๕๐ นาโนมิเตอร์

"ระบบพาราโรซานิลีน (Pararosaniline)" หมายความว่า การวัดค่าก๊าซซัลเฟอร์ไดออกไซด์ โดยการดูดอากาศผ่านสารละลายโปตัสเซียม เตตราคลอโรเมอคิวเรต (Potassium Tetrachloromercurate) เกิดเป็นสารไดคลอโรซัลไฟโตเมอคิวเรต คอมเพลกซ์

(Dichlorosulfito Mercurate Complex) ทำปฏิกิริยากับสารพาราโรซานิลีนและฟอร์มาลดีไฮด์ (Pararosaniline and Formaldehyde) เกิดเป็นสีของพาราโรซานิลีนเมธิล ซัลฟอนิก แอซิด (Pararosaniline Methyl Sulfonic Acid) ซึ่งจะถูกวัดความสามารถในการดูดซึมแสง ณ ที่ช่วงคลื่น ๕๔๘ นาโนมิเตอร์

"เครื่องวัดระบบอะตอมมิก แอบซอพชั่น สเปคโตรมิเตอร์ (Atomic Absorption Spectrometer)" หมายความว่า เครื่องมือวัดปริมาณของตะกั่ว โดยใช้เปลวไฟอะเซทีลีน (Acetylene Flame) ที่ความยาวคลื่น ๒๘๓.๓ หรือ ๒๑๗ นาโนมิเตอร์

"ระบบกราวิเมตริก (Gravimetric)" หมายความว่า การวัดค่าฝุ่นละอองโดยดูดอากาศผ่านแผ่นกรอง ซึ่งมีประสิทธิภาพในการกรองฝุ่นละอองขนาด ๐.๓ ไมครอน (Micron) ได้ร้อยละ ๙๙ แล้วหาน้ำหนักฝุ่นละอองจากแผ่นกรองนั้น

ข้อ ๒ ค่าก๊าซในบรรยากาศโดยทั่วไปในช่วงเวลาหนึ่งเวลาใดให้เป็นไปดังต่อไปนี้

(๑) ค่าเฉลี่ยของก๊าซคาร์บอนมอนอกไซด์ในเวลา ๑ ชั่วโมง จะต้องไม่เกิน ๓๐ ส่วนในล้านส่วน (ppm) หรือไม่เกิน ๓๔.๒ มิลลิกรัมต่อลูกบาศก์เมตรและในเวลา ๘ ชั่วโมง จะต้องไม่เกิน ๙ ส่วนในล้านส่วน หรือไม่เกิน ๑๐.๒๖ มิลลิกรัมต่อลูกบาศก์เมตร

(๒) ค่าเฉลี่ยของก๊าซไนโตรเจนไดออกไซด์ในเวลา ๑ ชั่วโมง จะต้องไม่เกิน ๐.๑๗ ส่วนในล้านส่วน หรือไม่เกิน ๐.๓๒ มิลลิกรัมต่อลูกบาศก์เมตร

(๓) ค่าเฉลี่ยของก๊าซโอโซนในเวลา ๑ ชั่วโมง จะต้องไม่เกิน ๐.๑๐ ส่วนในล้านส่วน หรือไม่เกิน ๐.๒๐ มิลลิกรัมต่อลูกบาศก์เมตร

(๔) ค่าเฉลี่ยของก๊าซซัลเฟอร์ไดออกไซด์ในเวลา ๒๔ ชั่วโมง จะต้องไม่เกิน ๐.๑๒ ส่วนในล้านส่วน หรือไม่เกิน ๐.๓๐ มิลลิกรัมต่อลูกบาศก์เมตร และค่ามัชฌิมเรขาคณิต (Geometric Mean) ในเวลา ๑ ปี จะต้องไม่เกิน ๐.๐๔ ส่วนในล้านส่วน หรือไม่เกิน ๐.๑๐ มิลลิกรัมต่อลูกบาศก์เมตร

ข้อ ๓ การคำนวณค่าความเข้มข้นของก๊าซแต่ละชนิดในบรรยากาศโดยทั่วไปให้คำนวณเทียบที่ความดัน ๑ บรรยากาศ และอุณหภูมิ ๒๕ องศาเซลเซียส

ข้อ ๔ ค่าสารในบรรยากาศโดยทั่วไป ในช่วงเวลาหนึ่งเวลาใดให้เป็นไปดังต่อไปนี้

(๑) ค่าเฉลี่ยของตะกั่วในเวลา ๑ เดือน จะต้องไม่เกิน ๑.๕ ไมโครกรัมต่อลูกบาศก์เมตร

(๒) ค่าเฉลี่ยของฝุ่นละอองขนาดไม่เกิน ๑๐ ไมครอน ในเวลา ๒๔ ชั่วโมง จะต้องไม่เกิน ๐.๑๒ มิลลิกรัมต่อลูกบาศก์เมตร และค่ามัชฌิมเรขาคณิตของสารดังกล่าวในเวลา ๑ ปี จะต้องไม่เกิน ๐.๑๕ มิลลิกรัมต่อลูกบาศก์เมตร

(๓) ค่าเฉลี่ยของฝุ่นละอองรวมหรือฝุ่นละอองขนาดไม่เกิน ๑๐๐ ไมครอน ในเวลา ๒๔ ชั่วโมง จะต้องไม่เกิน ๐.๓๓ มิลลิกรัมต่อลูกบาศก์เมตร และค่ามัชฌิมเรขาคณิตของสารดังกล่าวในเวลา ๑ ปี จะต้องไม่เกิน ๐.๑๐ มิลลิกรัมต่อลูกบาศก์เมตร

ข้อ ๕ การวัดหาค่าเฉลี่ยของก๊าซคาร์บอนมอนอกไซด์ในเวลา ๑ ชั่วโมงหรือในเวลา ๘ ชั่วโมง ให้ใช้เครื่องวัดระบบนันดีสเปอร์ซีฟ อินฟราเรด ดีเทคชั่น หรือระบบอื่นที่กรมควบคุมมลพิษให้ความเห็นชอบ

ข้อ ๖ การวัดหาค่าเฉลี่ยของก๊าซไนโตรเจนไดออกไซด์หรือก๊าซโอโซนในเวลา ๑ ชั่วโมง ให้ใช้เครื่องวัดระบบเคมีลูมิเนสเซน หรือระบบอื่นที่กรมควบคุมมลพิษให้ความเห็นชอบ

ข้อ ๗ การวัดหาค่าเฉลี่ยของก๊าซซัลเฟอร์ไดออกไซด์ในเวลา ๒๔ ชั่วโมง หรือในเวลา ๑ ปี ให้ใช้วิธีการวัดตามระบบพาราโรซานิลีน หรือระบบอื่นที่กรมควบคุมมลพิษให้ความเห็นชอบ

ข้อ ๘ การวัดหาค่าเฉลี่ยของตะกั่วในเวลา ๑ เดือน ให้เก็บอากาศผ่านแผ่นกรองในเครื่องเก็บตัวอย่างอากาศชนิดไฮโวลุม (High Volume-Air Sampler) สกัดตะกั่วออกจากแผ่นกรองโดยใช้กรดดินประสิวและกรดเกลือ แล้วนำไปวัดค่าของตะกั่วโดยใช้เครื่องวัดระบบอะตอมมิก แอบซอพชั่น สเปคโตรมิเตอร์ หรือระบบอื่นที่กรมควบคุมมลพิษให้ความเห็นชอบ

ข้อ ๙ การวัดหาค่าเฉลี่ยของฝุ่นละอองรวมหรือฝุ่นละอองขนาดไม่เกิน ๑๐ ไมครอน ในเวลา ๒๔ ชั่วโมง หรือในเวลา ๑ ปี ให้ใช้วิธีการวัดตามระบบกราวิเมตริก หรือระบบอื่นที่กรมควบคุมมลพิษให้ความเห็นชอบ

ข้อ ๑๐ การวัดหาค่าเฉลี่ยของก๊าซหรือสารอย่างหนึ่งอย่างใดตามข้อ ๕ ถึงข้อ ๗ ให้ทำในบรรยากาศทั่วๆ ไป และต้องสูงจากพื้นดินอย่างน้อย ๓ เมตร แต่ไม่เกิน ๖ เมตร

การวัดหาค่าเฉลี่ยของตะกั่วและฝุ่นละอองตามข้อ ๘ และข้อ ๙ ให้ทำในบรรยากาศทั่วๆ ไป และต้องสูงจากพื้นดินอย่างน้อย ๑.๕๐ เมตร แต่ไม่เกิน ๖ เมตร

ประกาศ ณ วันที่ ๑๗ เมษายน พ.ศ. ๒๕๓๘
ชวน หลีกภัย
นายกรัฐมนตรี
ประธานคณะกรรมการสิ่งแวดล้อมแห่งชาติ

(ประกาศในราชกิจจานุเบกษา เล่ม ๑๑๒ ตอนที่ ๔๒ ง วันที่ ๒๕ พฤษภาคม ๒๕๓๘)

<u>แก้คำผิด</u>

ประกาศคณะกรรมการสิ่งแวดล้อมแห่งชาติ
ฉบับที่ ๑๐ (พ.ศ. ๒๕๓๘) ออกตามความในพระราชบัญญัติส่งเสริมและรักษา
คุณภาพสิ่งแวดล้อมแห่งชาติ พ.ศ. ๒๕๓๕

เรื่อง กำหนดมาตรฐานคุณภาพอากาศในบรรยากาศโดยทั่วไป
ซึ่งประกาศในราชกิจจานุเบกษา
ฉบับประกาศทั่วไป เล่ม ๑๑๒ ตอนที่ ๔๒ ง ลงวันที่ ๒๕ พฤษภาคม ๒๕๓๘
หน้า ๙๑ บรรทัดที่ ๑๙ คำว่า
"ไม่เกิน ๐.๑๕ มิลลิกรัม" ให้แก้เป็น
"ไม่เกิน ๐.๐๕ มิลลิกรัม"

(ประกาศในราชกิจจานุเบกษา เล่ม ๑๑๒ ตอนที่ ๗๑ ง วันที่ ๕ กันยายน ๒๕๓๘)

ภาคผนวกที่ 6-5
ประกาศคณะกรรมการสิ่งแวดล้อมแห่งชาติ ฉบับที่ 15 (พ.ศ. 2550) เรื่อง กำหนดมาตรฐานระดับเสียงโดยทั่วไป
(ลงวันที่ 12 มีนาคม พ.ศ. 2550)

ประกาศคณะกรรมการสิ่งแวดล้อมแห่งชาติ
ฉบับที่ ๑๕ (พ.ศ. ๒๕๔๐)
เรื่อง กำหนดมาตรฐานระดับเสียงโดยทั่วไป

อาศัยอำนาจตามความในมาตรา ๓๒ (๕) แห่งพระราชบัญญัติส่งเสริมและรักษาคุณภาพสิ่งแวดล้อมแห่งชาติ พ.ศ. ๒๕๓๕ คณะกรรมการสิ่งแวดล้อมแห่งชาติกำหนดมาตรฐานระดับเสียงโดยทั่วไปไว้ดังต่อไปนี้

ข้อ ๑ ในประกาศนี้

"ระดับเสียงโดยทั่วไป" หมายความว่า ระดับเสียงที่เกิดขึ้นในสิ่งแวดล้อม

"ค่าระดับเสียงสูงสุด" หมายความว่า ค่าระดับเสียงสูงสุดที่เกิดขึ้นในขณะใดขณะหนึ่งระหว่างการตรวจวัดระดับเสียง โดยมีหน่วยเป็นเดซิเบลเอ หรือ dB (A)

"ค่าระดับเสียงเฉลี่ย ๒๔ ชั่วโมง" หมายความว่า ค่าระดับเสียงคงที่ที่มีพลังงานเทียบเท่าระดับเสียงที่เกิดขึ้นจริง ซึ่งมีระดับเสียงเปลี่ยนแปลงตามเวลาในช่วง ๒๔ ชั่วโมง (๒๔ hours A-weighted Equivalent Continuous Sound Level) ซึ่งเรียกโดยย่อว่า Leq ๒๔ hr โดยมีหน่วยเป็นเดซิเบลเอ หรือ dB (A)

"มาตรระดับเสียง" หมายความว่า เครื่องวัดระดับเสียงตามมาตรฐาน IEC ๖๕๑ หรือ IEC ๘๐๔ ของคณะกรรมาธิการระหว่างประเทศว่าด้วยเทคนิคไฟฟ้า (International Electrotechnical Commission, IEC)

ข้อ ๒ ให้กำหนดมาตรฐานระดับเสียงโดยทั่วไป ไว้ดังต่อไปนี้

(๑) ค่าระดับเสียงสูงสุด ไม่เกิน ๑๑๕ เดซิเบลเอ

(๒) ค่าระดับเสียงเฉลี่ย ๒๔ ชั่วโมง ไม่เกิน ๗๐ เดซิเบลเอ

ข้อ ๓ การตรวจวัดระดับเสียงโดยทั่วไป ให้ดำเนินการดังต่อไปนี้

(๑) การตรวจวัดค่าระดับเสียงสูงสุด ให้ใช้มาตรระดับเสียงตรวจวัดระดับเสียงในบริเวณที่มีคนอยู่หรืออาศัยอยู่

(๒) การตรวจวัดค่าระดับเสียงเฉลี่ย ๒๔ ชั่วโมง ให้ใช้มาตรระดับเสียงตรวจวัดระดับเสียงอย่างต่อเนื่องตลอดเวลา ๒๔ ชั่วโมงใดๆ

(๓) การตั้งไมโครโฟนของมาตรระดับเสียงที่บริเวณภายนอกอาคารให้ตั้งสูงจากพื้นไม่น้อยกว่า ๑.๒๐ เมตร โดยในรัศมี ๓.๕๐ เมตร ตามแนวราบรอบไมโครโฟนต้องไม่มีกำแพงหรือสิ่งอื่นใดที่มีคุณสมบัติในการสะท้อนเสียงกีดขวางอยู่

(๔) การตั้งไมโครโฟนของมาตรระดับเสียงที่บริเวณภายในอาคารให้ตั้งสูงจากพื้นไม่น้อยกว่า ๑.๒๐ เมตร โดยในรัศมี ๑.๐๐ เมตร ตามแนวราบรอบไมโครโฟนต้องไม่มีกำแพงสิ่งอื่นใดที่มีคุณสมบัติในการสะท้อนเสียงกีดขวางอยู่และต้องห่างจากช่องหน้าต่างหรือช่องทางที่เปิดออกนอกอาคารอย่างน้อย ๑.๕๐ เมตร

ข้อ ๔ การคำนวณค่าระดับเสียงจะต้องเป็นไปตามวิธีการที่องค์การระหว่างประเทศว่าด้วยมาตรฐาน (International Organization for Standardization, ISO) กำหนด ซึ่งกรมควบคุมมลพิษจะประกาศในราชกิจจานุเบกษา

ประกาศ ณ วันที่ ๑๒ มีนาคม พ.ศ. ๒๕๔๐

พลเอก ชวลิต ยงใจยุทธ

นายกรัฐมนตรี

ประธานคณะกรรมการสิ่งแวดล้อมแห่งชาติ

(ประกาศในราชกิจจานุเบกษา เล่ม ๑๑๔ ตอนที่ ๒๗ ง วันที่ ๓ เมษายน ๒๕๔๐)

ภาคผนวกที่ 6-6
ประกาศคณะกรรมการสิ่งแวดล้อมแห่งชาติ ฉบับที่ 29 (พ.ศ. 2550) เรื่อง กำหนดมาตรฐานค่าระดับเสียงรบกวน
(ลงวันที่ 29 มิถุนายน พ.ศ. 2550)

ประกาศคณะกรรมการสิ่งแวดล้อมแห่งชาติ

ฉบับที่ ๒๙ (พ.ศ. ๒๕๕๐)

เรื่อง ค่าระดับเสียงรบกวน

โดยที่เป็นการสมควร ปรับปรุงค่ามาตรฐานระดับเสียงรบกวน ให้เหมาะสมกับกฎเกณฑ์และหลักฐานทางวิทยาศาสตร์ โดยคำนึงถึงความเป็นไปได้ในเชิงเศรษฐกิจสังคมและเทคโนโลยีที่เกี่ยวข้อง อาศัยอำนาจตามความในมาตรา ๓๔ แห่งพระราชบัญญัติส่งเสริมและรักษาคุณภาพสิ่งแวดล้อมแห่งชาติ พ.ศ. ๒๕๓๕ และคำสั่งสำนักนายกรัฐมนตรี ที่ ๗๑/๒๕๕๐ คณะกรรมการสิ่งแวดล้อมแห่งชาติ จึงออกประกาศกำหนดค่าระดับเสียงรบกวน ไว้ดังต่อไปนี้

ข้อ ๑ ให้ยกเลิกประกาศคณะกรรมการสิ่งแวดล้อมแห่งชาติ ฉบับที่ ๑๗ (พ.ศ. ๒๕๔๓) ลงวันที่ ๖ มิถุนายน ๒๕๔๓ เรื่อง ค่าระดับเสียงรบกวน

ข้อ ๒ ให้กำหนดระดับเสียงรบกวนเท่ากับ ๑๐ เดซิเบลเอ

หากระดับการรบกวนที่คำนวณได้มีค่ามากกว่าระดับเสียงรบกวนตามวรรคแรก ให้ถือว่าเป็นเสียงรบกวน

ข้อ ๓ วิธีการตรวจวัดระดับเสียงพื้นฐาน ระดับเสียงขณะไม่มีการรบกวน การตรวจวัดและคำนวณระดับเสียงขณะมีการรบกวน การคำนวณค่าระดับการรบกวน และแบบบันทึกการตรวจวัดเสียงรบกวนให้เป็นไปตามที่ คณะกรรมการควบคุมมลพิษประกาศในราชกิจจานุเบกษา

ประกาศ ณ วันที่ ๒๙ มิถุนายน พ.ศ. ๒๕๕๐

โฆสิต ปั้นเปี่ยมรัษฎ์

รองนายกรัฐมนตรี

ประธานกรรมการสิ่งแวดล้อมแห่งชาติ

ภาคผนวกที่ 6-7
ประกาศกระทรวงทรัพยากรธรรมชาติและสิ่งแวดล้อม เรื่อง กำหนดมาตรฐานควบคุมการระบายน้ำทิ้งจากอาคารบางประเภทและบางขนาด

ประกาศกระทรวงทรัพยากรธรรมชาติและสิ่งแวดล้อม

เรื่อง กำหนดมาตรฐานควบคุมการระบายน้ำทิ้ง จากอาคารบางประเภทและบางขนาด

โดยที่ได้มีการปฏิรูประบบราชการโดยให้มีการจัดตั้งกระทรวงทรัพยากรธรรมชาติและสิ่งแวดล้อมขึ้นมา และให้โอนภารกิจของกระทรวงวิทยาศาสตร์ เทคโนโลยีและสิ่งแวดล้อม ในส่วนที่เกี่ยวข้องกับพระราชบัญญัติส่งเสริมและรักษาคุณภาพสิ่งแวดล้อมแห่งชาติ พ.ศ. ๒๕๓๕ ไปเป็นของกระทรวงทรัพยากรธรรมชาติและสิ่งแวดล้อม ประกอบกับเป็นการสมควรให้คณะกรรมการควบคุมมลพิษเป็นผู้พิจารณาเห็นชอบกับวิธีการตรวจหาค่ามาตรฐานการระบายน้ำทิ้ง นอกเหนือจากวิธีการที่กำหนดไว้แทนกรมควบคุมมลพิษ จึงสมควรแก้ไขปรับปรุงประกาศกระทรวงวิทยาศาสตร์ เทคโนโลยีและสิ่งแวดล้อม เรื่อง กำหนดมาตรฐานควบคุมการระบายน้ำทิ้งจากอาคารบางประเภทและบางขนาด

อาศัยอำนาจตามความในมาตรา ๕๕ แห่งพระราชบัญญัติส่งเสริมและรักษาคุณภาพสิ่งแวดล้อมแห่งชาติ พ.ศ. ๒๕๓๕ แก้ไขโดยมาตรา ๑๑๔ แห่งพระราชกฤษฎีกาแก้ไขบทบัญญัติให้สอดคล้องกับการโอนอำนาจหน้าที่ของส่วนราชการ ให้เป็นไปตามพระราชบัญญัติปรับปรุงกระทรวง ทบวง กรม พ.ศ. ๒๕๔๕ พ.ศ. ๒๕๔๕ อันเป็นพระราชบัญญัติที่มีบทบัญญัติบางประการเกี่ยวกับการจำกัดสิทธิและเสรีภาพของบุคคล ซึ่งมาตรา ๒๙ ประกอบกับมาตรา ๓๕ มาตรา ๔๘ มาตรา ๕๐ และมาตรา ๕๑ ของรัฐธรรมนูญแห่งราชอาณาจักรไทยบัญญัติให้กระทำได้ โดยอาศัยอำนาจตามบทบัญญัติแห่งกฎหมายรัฐมนตรีว่าการกระทรวงทรัพยากรธรรมชาติและสิ่งแวดล้อม โดยคำแนะนำของคณะกรรมการควบคุมมลพิษและโดยความเห็นชอบของคณะกรรมการสิ่งแวดล้อมแห่งชาติ จึงออกประกาศไว้ ดังต่อไปนี้

ข้อ ๑ ให้ยกเลิกประกาศกระทรวงวิทยาศาสตร์ เทคโนโลยีและสิ่งแวดล้อม เรื่อง กำหนดมาตรฐานควบคุมการระบายน้ำทิ้งจากอาคารบางประเภทและบางขนาด ลงวันที่ ๑๐ มกราคม พ.ศ. ๒๕๓๗

ข้อ ๒ ในประกาศนี้

"อาคาร" หมายความว่า อาคารที่ก่อสร้างขึ้น ไม่ว่าจะมีลักษณะเป็นอาคารหลังเดียว หรือเป็นกลุ่มของอาคารซึ่งตั้งอยู่ภายในพื้นที่ซึ่งเป็นบริเวณเดียวกัน และไม่ว่าจะมีท่อระบายน้ำท่อเดียว หรือมีหลายท่อที่เชื่อมติดต่อกันระหว่างอาคารหรือไม่ก็ตาม ซึ่งได้แก่

(๑) อาคารชุด ตามกฎหมายว่าด้วยอาคารชุด

(๒) โรงแรม ตามกฎหมายว่าด้วยโรงแรม

(๓) หอพัก ตามกฎหมายว่าด้วยหอพัก

(๔) สถานบริการประเภทสถานอาบน้ำ นวดหรืออบตัว ซึ่งมีผู้ให้บริการแก่ลูกค้า ตามกฎหมายว่าด้วยสถานบริการ

(๕) โรงพยาบาลของทางราชการหรือสถานพยาบาล ตามกฎหมายว่าด้วยสถานพยาบาล

(๖) อาคารโรงเรียนเอกชน ตามกฎหมายว่าด้วยโรงเรียนเอกชน โรงเรียนของทางราชการ อาคารสถาบันอุดมศึกษาของเอกชน ตามกฎหมายว่าด้วยสถาบันอุดมศึกษาของเอกชนและสถาบันอุดมศึกษาของทางราชการ

(๗) อาคารที่ทำการของทางราชการ รัฐวิสาหกิจ หรือองค์การระหว่างประเทศและของเอกชน

(๘) อาคารของศูนย์การค้าหรือห้างสรรพสินค้า

(๙) ตลาด ตามกฎหมายว่าด้วยการสาธารณสุข แต่ไม่รวมถึง ท่าเทียบเรือประมง สะพานปลา หรือกิจการแพปลา

(๑๐) ภัตตาคารหรือร้านอาหาร

"น้ำทิ้ง" หมายความว่า น้ำเสียที่ผ่านระบบบำบัดน้ำเสียแล้วจนเป็นไปตามมาตรฐานควบคุมการระบายน้ำทิ้งตามที่กำหนดไว้ในประกาศนี้

ข้อ ๓ ให้แบ่งประเภทของอาคารตามข้อ ๒ ออกเป็น ๕ ประเภท คือ

(๑) อาคารประเภท ก.

(๒) อาคารประเภท ข.

(๓) อาคารประเภท ค.

(๔) อาคารประเภท ง.

(๕) อาคารประเภท จ.

ข้อ ๔ อาคารประเภท ก. หมายความถึง อาคารดังต่อไปนี้

(๑) อาคารชุดที่มีจำนวนห้องสำหรับใช้เป็นที่อยู่อาศัยรวมกันทุกชั้นของอาคาร หรือกลุ่มของอาคารตั้งแต่ ๕๐๐ ห้องนอนขึ้นไป

(๒) โรงแรมที่มีจำนวนห้องสำหรับใช้เป็นห้องพักรวมกันทุกชั้นของอาคาร หรือกลุ่มของอาคารตั้งแต่ ๒๐๐ ห้องขึ้นไป

(๓) โรงพยาบาลของทางราชการ รัฐวิสาหกิจหรือสถานพยาบาล ตามกฎหมายว่าด้วยสถานพยาบาลที่มีเตียงสำหรับผู้ป่วยไว้ค้างคืนรวมกันทุกชั้นของอาคารหรือกลุ่มของอาคารตั้งแต่ ๓๐ เตียงขึ้นไป

(๔) อาคารโรงเรียนเอกชน โรงเรียนของทางราชการ สถาบันอุดมศึกษาของเอกชน หรือสถาบันอุดมศึกษาของทางราชการที่มีพื้นที่ใช้สอยรวมกันทุกชั้นของอาคารหรือกลุ่มของอาคารตั้งแต่ ๒๕,๐๐๐ ตารางเมตรขึ้นไป

(๕) อาคารที่ทำการของทางราชการ รัฐวิสาหกิจ องค์การระหว่างประเทศ หรือของเอกชนที่มีพื้นที่ใช้สอยรวมกันทุกชั้นของอาคารหรือกลุ่มของอาคารตั้งแต่ ๕๕,๐๐๐ ตารางเมตรขึ้นไป

(๖) อาคารของศูนย์การค้าหรือห้างสรรพสินค้าที่มีพื้นที่ใช้สอยรวมกันทุกชั้นของอาคารหรือกลุ่มของอาคารตั้งแต่ ๒๕,๐๐๐ ตารางเมตรขึ้นไป

(๗) ตลาดที่มีพื้นที่ใช้สอยรวมกันทุกชั้นของอาคารหรือกลุ่มของอาคารตั้งแต่ ๒,๕๐๐ ตารางเมตรขึ้นไป

(๘) ภัตตาคารหรือร้านอาหารที่มีพื้นที่ให้บริการรวมกันทุกชั้นของอาคารหรือกลุ่มของอาคารตั้งแต่ ๒,๕๐๐ ตารางเมตรขึ้นไป

ข้อ ๕ อาคารประเภท ข. หมายความถึง อาคารดังต่อไปนี้

(๑) อาคารชุดที่มีจำนวนห้องสำหรับใช้เป็นที่อยู่อาศัยรวมกันทุกชั้นของอาคาร หรือกลุ่มของอาคารตั้งแต่ ๑๐๐ ห้องนอน แต่ไม่ถึง ๕๐๐ ห้องนอน

(๒) โรงแรมที่มีจำนวนห้องสำหรับใช้เป็นห้องพักรวมกันทุกชั้นของอาคาร หรือกลุ่มของอาคารตั้งแต่ ๖๐ ห้อง แต่ไม่ถึง ๒๐๐ ห้อง

(๓) หอพักที่มีจำนวนห้องสำหรับใช้เป็นที่อยู่อาศัยรวมกันทุกชั้นของอาคาร หรือกลุ่มของอาคารตั้งแต่ ๒๕๐ ห้องขึ้นไป

(๔) สถานบริการที่มีพื้นที่ใช้สอยรวมกันทุกชั้นของอาคาร หรือกลุ่มของอาคารตั้งแต่ ๕,๐๐๐ ตารางเมตรขึ้นไป

(๕) โรงพยาบาลของทางราชการ รัฐวิสาหกิจ หรือสถานพยาบาล ตามกฎหมายว่าด้วยสถานพยาบาลที่มีเตียงสำหรับผู้ป่วยไว้ค้างคืนรวมกันทุกชั้นของอาคารหรือกลุ่มของอาคารตั้งแต่ ๑๐ เตียง แต่ไม่ถึง ๓๐ เตียง

(๖) อาคารโรงเรียนเอกชน โรงเรียนของทางราชการ สถาบันอุดมศึกษาของเอกชน หรือสถาบันอุดมศึกษาของทางราชการที่มีพื้นที่ใช้สอยรวมกันทุกชั้นของอาคารหรือกลุ่มของอาคารตั้งแต่ ๕,๐๐๐ ตารางเมตร แต่ไม่ถึง ๒๕,๐๐๐ ตารางเมตร

(๗) อาคารที่ทำการของทางราชการ รัฐวิสาหกิจ องค์การระหว่างประเทศ หรือของเอกชนที่มีพื้นที่ใช้สอยรวมกันทุกชั้นของอาคารหรือกลุ่มของอาคารตั้งแต่ ๑๐,๐๐๐ ตารางเมตร แต่ไม่ถึง ๕๕,๐๐๐ ตารางเมตร

(๘) อาคารของศูนย์การค้าหรือห้างสรรพสินค้าที่มีพื้นที่ใช้สอยรวมกันทุกชั้นของอาคารหรือกลุ่มของอาคารตั้งแต่ ๕,๐๐๐ ตารางเมตร แต่ไม่ถึง ๒๕,๐๐๐ ตารางเมตร

(๙) ตลาดที่มีพื้นที่ใช้สอยรวมกันทุกชั้นของอาคารหรือกลุ่มของอาคารตั้งแต่ ๑,๕๐๐ ตารางเมตร แต่ไม่ถึง ๒,๕๐๐ ตารางเมตร

(๑๐) ภัตตาคารหรือร้านอาหารที่มีพื้นที่ให้บริการรวมกันทุกชั้นของอาคารหรือกลุ่มของอาคารตั้งแต่ ๕๐๐ ตารางเมตร แต่ไม่ถึง ๒,๕๐๐ ตารางเมตร

ข้อ ๖ อาคารประเภท ค. หมายความถึง อาคารดังต่อไปนี้

(๑) อาคารชุดที่มีจำนวนห้องสำหรับใช้เป็นที่อยู่อาศัยรวมกันทุกชั้นของอาคาร หรือกลุ่มของอาคารไม่ถึง ๑๐๐ ห้องนอน

(๒) โรงแรมที่มีจำนวนห้องสำหรับใช้เป็นห้องพักรวมกันทุกชั้นของอาคาร หรือกลุ่มของอาคารไม่ถึง ๖๐ ห้อง

(๓) หอพักที่มีจำนวนห้องสำหรับใช้เป็นที่อยู่อาศัยรวมกันทุกชั้นของอาคาร หรือกลุ่มของอาคารตั้งแต่ ๕๐ ห้อง แต่ไม่ถึง ๒๕๐ ห้อง

(๔) สถานบริการที่มีพื้นที่ใช้สอยรวมกันทุกชั้นของอาคาร หรือกลุ่มของอาคารตั้งแต่ ๑,๐๐๐ ตารางเมตร แต่ไม่ถึง ๕,๐๐๐ ตารางเมตร

(๕) อาคารที่ทำการของทางราชการ รัฐวิสาหกิจ องค์การระหว่างประเทศ หรือของเอกชนที่มีพื้นที่ใช้สอยรวมกันทุกชั้นของอาคารหรือกลุ่มของอาคารตั้งแต่ ๕,๐๐๐ ตารางเมตร แต่ไม่ถึง ๑๐,๐๐๐ ตารางเมตร

(๖) ตลาดที่มีพื้นที่ใช้สอยรวมกันทุกชั้นของอาคารหรือกลุ่มของอาคารตั้งแต่ ๑,๐๐๐ ตารางเมตร แต่ไม่ถึง ๑,๕๐๐ ตารางเมตร

(๗) ภัตตาคารหรือร้านอาหารที่มีพื้นที่ให้บริการรวมกันทุกชั้นของอาคาร หรือกลุ่มของอาคารตั้งแต่ ๒๕๐ ตารางเมตร แต่ไม่ถึง ๕๐๐ ตารางเมตร

ข้อ ๗ อาคารประเภท ง. หมายความถึง อาคารดังต่อไปนี้

(๑) หอพักที่มีจำนวนห้องสำหรับใช้เป็นที่อยู่อาศัยรวมกันทุกชั้นของอาคาร หรือกลุ่มของอาคาร ตั้งแต่ ๑๐ ห้อง แต่ไม่ถึง ๕๐ ห้อง

(๒) ตลาดที่มีพื้นที่ใช้สอยรวมกันทุกชั้นของอาคาร หรือกลุ่มของอาคารตั้งแต่ ๕๐๐ ตารางเมตร แต่ไม่ถึง ๑,๐๐๐ ตารางเมตร

(๓) ภัตตาคารหรือร้านอาหารที่มีพื้นที่ให้บริการรวมกันทุกชั้นของอาคาร หรือกลุ่มของอาคาร ตั้งแต่ ๑๐๐ ตารางเมตร แต่ไม่ถึง ๒๕๐ ตารางเมตร

ข้อ ๘ อาคารประเภท จ. หมายความถึง ภัตตาคารหรือร้านอาหารที่มีพื้นที่ให้บริการรวมกันทุกชั้นไม่ถึง ๑๐๐ ตารางเมตร

ข้อ ๙ มาตรฐานควบคุมการระบายน้ำทิ้งจากอาคาร ประเภท ก. ต้องมีค่าดังต่อไปนี้

(๑) ความเป็นกรดและด่าง (PH) ต้องมีค่าระหว่าง ๕-๙

(๒) บีโอดี (BOD) ต้องมีค่าไม่เกิน ๒๐ มิลลิกรัมต่อลิตร

(๓) สารแขวนลอย (Suspended Solids) ต้องมีค่าไม่เกิน ๓๐ มิลลิกรัมต่อลิตร

(๔) ซัลไฟด์ (Sulfide) ต้องมีค่าไม่เกิน ๑.๐ มิลลิกรัมต่อลิตร

(๕) สารที่ละลายได้ทั้งหมด (Total Dissolved Solids) ต้องมีค่าเพิ่มขึ้นจากปริมาณสารละลายในน้ำใช้ตามปกติไม่เกิน ๕๐๐ มิลลิกรัมต่อลิตร

(๖) ตะกอนหนัก (Settleable Solids) ต้องมีค่าไม่เกิน ๐.๕ มิลลิลิตรต่อลิตร

(๗) น้ำมันและไขมัน (Fat Oil and Grease) ต้องมีค่าไม่เกิน ๒๐ มิลลิกรัมต่อลิตร

(๘) ทีเคเอ็น (TKN) ต้องมีค่าไม่เกิน ๓๕ มิลลิกรัมต่อลิตร

ข้อ ๑๐ มาตรฐานควบคุมการระบายน้ำทิ้งจากอาคาร ประเภท ข. ต้องเป็นไปตามข้อ ๙ เว้นแต่

(๑) บีโอดี ต้องมีค่าไม่เกิน ๓๐ มิลลิกรัมต่อลิตร

(๒) สารแขวนลอย ต้องมีค่าไม่เกิน ๔๐ มิลลิกรัมต่อลิตร

ข้อ ๑๑ มาตรฐานควบคุมการระบายน้ำทิ้งจากอาคาร ประเภท ค. ต้องเป็นไปตามข้อ ๙ เว้นแต่

(๑) บีโอดี ต้องมีค่าไม่เกิน ๔๐ มิลลิกรัมต่อลิตร

(๒) สารแขวนลอย ต้องมีค่าไม่เกิน ๕๐ มิลลิกรัมต่อลิตร

(๓) ซัลไฟด์ ต้องมีค่าไม่เกิน ๓.๐ มิลลิกรัมต่อลิตร

(๔) ค่าทีเคเอ็น ต้องมีค่าไม่เกิน ๔๐ มิลลิกรัมต่อลิตร

ข้อ ๑๒ มาตรฐานควบคุมการระบายน้ำทิ้งจากอาคาร ประเภท ง. ต้องเป็นไปตามข้อ ๙ เว้นแต่

(๑) บีโอดี ต้องมีค่าไม่เกิน ๕๐ มิลลิกรัมต่อลิตร

(๒) สารแขวนลอย ต้องมีค่าไม่เกิน ๕๐ มิลลิกรัมต่อลิตร

(๓) ซัลไฟด์ ต้องมีค่าไม่เกิน ๔.๐ มิลลิกรัมต่อลิตร

(๔) ค่าทีเคเอ็น ต้องมีค่าไม่เกิน ๔๐ มิลลิกรัมต่อลิตร

ข้อ ๑๓ มาตรฐานควบคุมการระบายน้ำทิ้งจากอาคาร ประเภท จ. ต้องมีค่าดังต่อไปนี้

(๑) ความเป็นกรดและด่างต้องมีค่าระหว่าง ๕-๙

(๒) บีโอดี ต้องมีค่าไม่เกิน ๒๐๐ มิลลิกรัมต่อลิตร

(๓) สารแขวนลอย ต้องมีค่าไม่เกิน ๖๐ มิลลิกรัมต่อลิตร

(๔) น้ำมันและไขมัน ต้องมีค่าไม่เกิน ๑๐๐ มิลลิกรัมต่อลิตร

ข้อ ๑๔ การตรวจสอบมาตรฐานการระบายน้ำทิ้งจากอาคาร ให้ใช้วิธีการดังต่อไปนี้

(๑) การตรวจสอบค่าความเป็นกรดและด่างให้กระทำโดยใช้เครื่องวัดความเป็นกรดและด่างของน้ำ (PH Meter)

(๒) การตรวจสอบค่าบีโอดีให้กระทำโดยใช้วิธีการอะไซด์โมดิฟิเคชั่น (Azide Modification) ที่อุณหภูมิ ๒๐ องศาเซลเซียส เป็นเวลา ๕ วัน ติดต่อกันหรือวิธีการอื่นที่คณะกรรมการควบคุมมลพิษให้ความเห็นชอบ

(๓) การตรวจสอบค่าสารแขวนลอยให้กระทำโดยใช้วิธีการกรองผ่านกระดาษกรองใยแก้ว (Glass Fibre Filter Disc)

(๔) การตรวจสอบค่าซัลไฟด์ให้กระทำโดยใช้วิธีการไตเตรท (Titrate)

(๕) การตรวจสอบค่าสารที่ละลายได้ทั้งหมดให้กระทำโดยใช้วิธีการระเหยแห้งระหว่างอุณหภูมิ ๑๐๓ องศาเซลเซียส ถึงอุณหภูมิ ๑๐๕ องศาเซลเซียส ในเวลา ๑ ชั่วโมง

(๖) การตรวจสอบค่าตะกอนหนักให้กระทำโดยใช้วิธีการกรวยอิมฮอฟฟ์ (Imhoff cone) ขนาดบรรจุ ๑,๐๐๐ ลูกบาศก์เซนติเมตร ในเวลา ๑ ชั่วโมง

(๗) การตรวจสอบค่าน้ำมันและไขมันให้กระทำโดยใช้วิธีการสกัดด้วยตัวทำละลาย แล้วแยกหาน้ำหนักของน้ำมันและไขมัน

(๘) การตรวจสอบค่าทีเคเอ็นให้กระทำโดยใช้วิธีการเจลดาห์ล (Kjeldahl)

ข้อ ๑๕ การคิดคำนวณพื้นที่ใช้สอย จำนวนอาคารและจำนวนห้องของอาคาร หรือกลุ่มของอาคารให้เป็นไปตามวิธีการที่คณะกรรมการควบคุมมลพิษกำหนด โดยประกาศในราชกิจจานุเบกษา

ข้อ ๑๖ วิธีการเก็บตัวอย่างน้ำ ความถี่ และระยะเวลาในการเก็บตัวอย่างน้ำ ให้เป็นไปตามที่คณะกรรมการควบคุมมลพิษกำหนด โดยประกาศในราชกิจจานุเบกษา

ข้อ ๑๗ ประกาศนี้ให้ใช้บังคับตั้งแต่วันถัดจากวันประกาศในราชกิจจานุเบกษาเป็นต้นไป

ประกาศ ณ วันที่ ๗ พฤศจิกายน พ.ศ. ๒๕๔๘

ยงยุทธ ติยะไพรัช

รัฐมนตรีว่าการกระทรวงทรัพยากรธรรมชาติและสิ่งแวดล้อม

ประกาศกระทรวงทรัพยากรธรรมชาติและสิ่งแวดล้อม

เรื่อง กำหนดมาตรฐานควบคุมการระบายน้ำทิ้งจากอาคารบางประเภทและบางขนาด พ.ศ. ๒๕๖๗

โดยที่เป็นการสมควรปรับปรุงการกำหนดมาตรฐานควบคุมการระบายน้ำทิ้งจากอาคาร ให้เหมาะสมตามความก้าวหน้าในทางวิทยาศาสตร์ เทคโนโลยี และความเปลี่ยนแปลงทางเศรษฐกิจ สังคม ของประเทศ และให้สอดคล้องกับสภาพการณ์ปัจจุบัน

อาศัยอำนาจตามความในมาตรา ๕๕ แห่งพระราชบัญญัติส่งเสริมและรักษาคุณภาพสิ่งแวดล้อมแห่งชาติ พ.ศ. ๒๕๓๕ รัฐมนตรีว่าการกระทรวงทรัพยากรธรรมชาติและสิ่งแวดล้อม โดยคำแนะนำของคณะกรรมการควบคุมมลพิษ และโดยความเห็นชอบของคณะกรรมการสิ่งแวดล้อมแห่งชาติ จึงออกประกาศไว้ ดังต่อไปนี้

ข้อ ๑ ให้ยกเลิกประกาศกระทรวงทรัพยากรธรรมชาติและสิ่งแวดล้อม เรื่อง กำหนดมาตรฐานควบคุมการระบายน้ำทิ้งจากอาคารบางประเภทและบางขนาด ฉบับลงวันที่ ๗ พฤศจิกายน พ.ศ. ๒๕๔๘

ข้อ ๒ ในประกาศนี้

"อาคาร" หมายความว่า อาคารที่ก่อสร้างขึ้น ไม่ว่าจะมีลักษณะเป็นอาคารหลังเดียวหรือเป็นกลุ่มของอาคารซึ่งตั้งอยู่ภายในพื้นที่ซึ่งเป็นบริเวณเดียวกัน และไม่ว่าจะมีท่อระบายน้ำท่อเดียวหรือมีหลายท่อที่เชื่อมติดต่อกันระหว่างอาคารหรือไม่ก็ตาม

"น้ำทิ้ง" หมายความว่า น้ำที่เกิดจากกิจกรรมของอาคารที่ระบายหรือจะระบายลงสู่แหล่งน้ำสาธารณะหรือออกสู่สิ่งแวดล้อม

ข้อ ๓ ให้แบ่งอาคาร ออกเป็น ๓ ชนิด คือ

ชนิดที่ ๑ อาคารอยู่อาศัย หมายถึง อาคารที่มีวัตถุประสงค์ให้เป็นที่พักอาศัยของบุคคลทั้งการอยู่อาศัยอย่างถาวรหรือชั่วคราว ได้แก่

(๑) อาคารชุด ตามกฎหมายว่าด้วยอาคารชุด

(๒) หอพัก ตามกฎหมายว่าด้วยหอพัก

(๓) หอพัก ห้องเช่า ห้องแบ่งเช่า หรือกิจการอื่นในทำนองเดียวกันตามกฎหมายว่าด้วยการสาธารณสุข

(๔) สถานรับเลี้ยงเด็ก ตามกฎหมายว่าด้วยคุ้มครองเด็ก

(๕) สถานดูแลผู้สูงอายุหรือผู้มีภาวะพึ่งพิง ตามกฎหมายว่าด้วยสถานประกอบการเพื่อสุขภาพ

(๖) ที่พักอาศัยสำหรับลูกจ้างประเภทกิจกรรมก่อสร้าง ตามกฎหมายว่าการคุ้มครองแรงงาน

ชนิดที่ ๒ อาคารพาณิชย์ หมายถึง อาคารที่ใช้ประโยชน์ในการพาณิชยกรรม หรือบริการธุรกิจอย่างเดียวหรือหลายอย่าง ได้แก่

(๑) โรงแรม ตามกฎหมายว่าด้วยโรงแรม

(๒) ศูนย์การค้าหรือห้างสรรพสินค้า

(๓) ตลาด ตามกฎหมายว่าด้วยการสาธารณสุข

(๔) สถานบริการประเภทสถานอาบน้ำ นวดหรืออบตัว ตามกฎหมายว่าด้วยสถานบริการ

(๕) ภัตตาคารหรือร้านอาหาร

(๖) อาคารที่ทำการของทางราชการ รัฐวิสาหกิจ หรือองค์การระหว่างประเทศและของเอกชน

(๗) อาคารโรงเรียนเอกชน ตามกฎหมายว่าด้วยโรงเรียนเอกชน โรงเรียนของทางราชการ อาคารสถาบันอุดมศึกษาของเอกชน ตามกฎหมายว่าด้วยสถาบันอุดมศึกษาของเอกชนและสถาบันอุดมศึกษาของทางราชการ

ชนิดที่ ๓ อาคารสถานพยาบาล หมายถึง สถานพยาบาล ตามกฎหมายว่าด้วยสถานพยาบาลประเภทที่รับผู้ป่วยไว้ค้างคืน

ข้อ ๔ ให้แบ่งขนาดของอาคาร ออกเป็น ๔ ประเภท ดังต่อไปนี้

ประเภทอาคาร	หน่วย	อาคารประเภท ก.	อาคารประเภท ข.	อาคารประเภท ค.	อาคารประเภท ง.
๑. อาคารอยู่อาศัย					
อาคารชุด	ห้องชุด	ตั้งแต่ ๕๐๐ ขึ้นไป	ตั้งแต่ ๑๐๐ แต่ไม่ถึง ๕๐๐	ไม่ถึง ๑๐๐	-
หอพัก	ห้อง	-	ตั้งแต่ ๒๕๐ ขึ้นไป	ตั้งแต่ ๕๐ แต่ไม่ถึง ๒๕๐	ไม่ถึง ๕๐
หอพัก ห้องเช่า ห้องแบ่งเช่า หรือกิจการอื่นในทำนองเดียวกัน ตามกฎหมายว่าด้วยการสาธารณสุข	ห้อง	-	ตั้งแต่ ๒๕๐ ขึ้นไป	ตั้งแต่ ๕๐ แต่ไม่ถึง ๒๕๐	ไม่ถึง ๕๐
สถานรับเลี้ยงเด็ก	-	-	-	-	ทุกขนาด
สถานดูแลผู้สูงอายุหรือผู้มีภาวะพึ่งพิง	-	-	-	-	ทุกขนาด
ที่พักอาศัยสำหรับลูกจ้างประเภทกิจกรรมก่อสร้าง	-	-	-	-	ทุกขนาด
๒. อาคารพาณิชย์					
โรงแรม	ห้อง	ตั้งแต่ ๒๐๐ ขึ้นไป	ตั้งแต่ ๖๐ แต่ไม่ถึง ๒๐๐	ไม่ถึง ๖๐	-
สถานบริการประเภทสถานอาบน้ำ นวดหรืออบตัว	ตารางเมตร	-	ตั้งแต่ ๕,๐๐๐ ขึ้นไป	ตั้งแต่ ๑,๐๐๐ แต่ไม่ถึง ๕,๐๐๐	ไม่ถึง ๑,๐๐๐
โรงเรียนเอกชน โรงเรียนของทางราชการ สถาบันอุดมศึกษาของเอกชนหรือสถาบันอุดมศึกษาของทางราชการ		ตั้งแต่ ๒๕,๐๐๐ ขึ้นไป	ตั้งแต่ ๕,๐๐๐ แต่ไม่ถึง ๒๕,๐๐๐	-	ไม่ถึง ๕,๐๐๐

ประเภทอาคาร	หน่วย	อาคาร ประเภท ก.	อาคาร ประเภท ข.	อาคาร ประเภท ค.	อาคาร ประเภท ง.
อาคารที่ทำการของทางราชการ รัฐวิสาหกิจ หรือองค์การระหว่างประเทศและของเอกชน		ตั้งแต่ ๕๕,๐๐๐ ขึ้นไป	ตั้งแต่ ๑๐,๐๐๐ แต่ไม่ถึง ๕๕,๐๐๐	ตั้งแต่ ๕,๐๐๐ แต่ไม่ถึง ๑๐,๐๐๐	ไม่ถึง ๕,๐๐๐
ศูนย์การค้า หรือห้างสรรพสินค้า		ตั้งแต่ ๒๕,๐๐๐ ขึ้นไป	ตั้งแต่ ๕,๐๐๐ แต่ไม่ถึง ๒๕,๐๐๐	-	ไม่ถึง ๕,๐๐๐
ตลาด		ตั้งแต่ ๒,๕๐๐ ขึ้นไป	ตั้งแต่ ๑,๕๐๐ แต่ไม่ถึง ๒,๕๐๐	ตั้งแต่ ๑,๐๐๐ แต่ไม่ถึง ๑,๕๐๐	ไม่ถึง ๑,๐๐๐
ภัตตาคารหรือร้านอาหาร		ตั้งแต่ ๒,๕๐๐ ขึ้นไป	ตั้งแต่ ๕๐๐ แต่ไม่ถึง ๒,๕๐๐	ตั้งแต่ ๒๕๐ แต่ไม่ถึง ๕๐๐	ไม่ถึง ๒๕๐
๓. อาคารสถานพยาบาล	เตียง	ตั้งแต่ ๓๐ ขึ้นไป	ตั้งแต่ ๑๐ แต่ไม่ถึง ๓๐	-	ไม่ถึง ๑๐

ข้อ ๕ กำหนดมาตรฐานควบคุมการระบายน้ำทิ้งจากอาคารไว้ ดังต่อไปนี้

พารามิเตอร์	ค่ามาตรฐาน			
	อาคาร ประเภท ก.	อาคาร ประเภท ข.	อาคาร ประเภท ค.	อาคาร ประเภท ง.
๑. ความเป็นกรดและด่าง (pH)	๕.๕ - ๙.๐	๕.๕ - ๙.๐	๕.๕ - ๙.๐	๕.๕ - ๙.๐
๒. บีโอดี (Biochemical Oxygen Demand)	ไม่เกิน ๒๐ มิลลิกรัมต่อลิตร	ไม่เกิน ๓๐ มิลลิกรัมต่อลิตร	ไม่เกิน ๔๐ มิลลิกรัมต่อลิตร	ไม่เกิน ๕๐ มิลลิกรัมต่อลิตร สำหรับอาคารอยู่อาศัย ไม่เกิน ๑๐๐ มิลลิกรัมต่อลิตร สำหรับอาคารพาณิชย์และอาคารสถานพยาบาล
๓. ของแข็งแขวนลอยทั้งหมด (Total Suspended Solids)	ไม่เกิน ๓๐ มิลลิกรัมต่อลิตร	ไม่เกิน ๔๐ มิลลิกรัมต่อลิตร	ไม่เกิน ๕๐ มิลลิกรัมต่อลิตร	ไม่เกิน ๖๐ มิลลิกรัมต่อลิตร
๔. ของแข็งละลายน้ำทั้งหมด (Total Dissolved Solids)	ไม่เกิน ๑,๐๐๐ มิลลิกรัมต่อลิตร	ไม่เกิน ๑,๐๐๐ มิลลิกรัมต่อลิตร	ไม่เกิน ๑,๓๐๐ มิลลิกรัมต่อลิตร	-

พารามิเตอร์	ค่ามาตรฐาน			
	อาคาร ประเภท ก.	อาคาร ประเภท ข.	อาคาร ประเภท ค.	อาคาร ประเภท ง.
	สำหรับอาคารอยู่อาศัยและอาคารพาณิชย์	สำหรับอาคารอยู่อาศัยและอาคารพาณิชย์	สำหรับอาคารอยู่อาศัยและอาคารพาณิชย์	
	เพิ่มขึ้นจากปริมาณในน้ำใช้ปกติไม่เกิน ๑,๐๐๐ สำหรับอาคารสถานพยาบาล	เพิ่มขึ้นจากปริมาณในน้ำใช้ปกติไม่เกิน ๑,๐๐๐ สำหรับอาคารสถานพยาบาล	-	-
๕. ซัลไฟด์ (Sulfide)	ไม่เกิน ๑.๐ มิลลิกรัมต่อลิตร	ไม่เกิน ๑.๐ มิลลิกรัมต่อลิตร	ไม่เกิน ๑.๐ มิลลิกรัมต่อลิตร	-
๖. ทีเคเอ็น (Total Kjeldahl Nitrogen)	ไม่เกิน ๓๕ มิลลิกรัมต่อลิตร	ไม่เกิน ๓๕ มิลลิกรัมต่อลิตร	ไม่เกิน ๔๐ มิลลิกรัมต่อลิตร	-
๗. น้ำมันและไขมัน (Oil and Grease)	ไม่เกิน ๒๐ มิลลิกรัมต่อลิตร	ไม่เกิน ๒๐ มิลลิกรัมต่อลิตร	ไม่เกิน ๒๐ มิลลิกรัมต่อลิตร	ไม่เกิน ๒๐ มิลลิกรัมต่อลิตร สำหรับอาคารอยู่อาศัย ไม่เกิน ๕๐ มิลลิกรัมต่อลิตร สำหรับอาคารพาณิชย์และอาคารสถานพยาบาล
๘. แบคทีเรียกลุ่มโคลิฟอร์มทั้งหมด (Total Coliform Bacteria) (สำหรับอาคารสถานพยาบาล)	ไม่เกิน ๕,๐๐๐ (เอ็มพีเอ็นต่อ ๑๐๐ มิลลิลิตร)	ไม่เกิน ๕,๐๐๐ (เอ็มพีเอ็นต่อ ๑๐๐ มิลลิลิตร)	-	-
๙. แบคทีเรียกลุ่มฟีคอลโคลิฟอร์ม (Fecal Coliform Bacteria) (สำหรับอาคารสถานพยาบาล)	ไม่เกิน ๑,๐๐๐ (เอ็มพีเอ็นต่อ ๑๐๐ มิลลิลิตร)	ไม่เกิน ๑,๐๐๐ (เอ็มพีเอ็นต่อ ๑๐๐ มิลลิลิตร)	-	-
๑๐. คลอรีนอิสระ (Free Chlorine) (สำหรับอาคารสถานพยาบาล)	ไม่เกิน ๑.๐ มิลลิกรัมต่อลิตร	ไม่เกิน ๑.๐ มิลลิกรัมต่อลิตร	-	-

ข้อ ๖ การตรวจสอบมาตรฐานควบคุมการระบายน้ำทิ้งจากอาคารให้ใช้วิธีการ ดังต่อไปนี้

๖.๑ ความเป็นกรดและด่าง ให้ใช้เครื่องวัดความเป็นกรดและด่างของน้ำ (pH Meter) ที่มีความละเอียดไม่ต่ำกว่า ๐.๑ หน่วย

๖.๒ บีโอดี ให้ใช้วิธีบ่มตัวอย่างที่อุณหภูมิ ๒๐ องศาเซลเซียส เป็นเวลา ๕ วันติดต่อกัน และหาค่าออกซิเจนละลายด้วยวิธีเอไซด์มอดิฟิเคชัน (Azide Modification) หรือวิธีเมมเบรนอิเล็กโทรด (Membrane Electrode) หรือวิธีออปติกคอลโพรบ (Optical Probe)

๖.๓ ของแข็งแขวนลอยทั้งหมด ให้ใช้วิธีกรองผ่านกระดาษกรองใยแก้ว (Glass Fiber Filter) และอบแห้งที่อุณหภูมิ ตั้งแต่ ๑๐๓ ถึง ๑๐๕ องศาเซลเซียส เป็นเวลาอย่างน้อย ๑ ชั่วโมง

๖.๔ ของแข็งละลายน้ำทั้งหมด ให้ใช้วิธีระเหยตัวอย่างที่กรองผ่านกระดาษกรองใยแก้ว (Glass Fiber Filter) และอบแห้งที่อุณหภูมิ ๑๘๐ องศาเซลเซียส เป็นเวลาอย่างน้อย ๑ ชั่วโมง

๖.๕ ซัลไฟด์ ให้ใช้วิธีไอโอโดเมทริก (Iodometric Method) หรือวิธีเมทิลีนบลู (Methylene Blue Method)

๖.๖ ทีเคเอ็น ให้ใช้วิธีเจลดาห์ล (Kjeldahl)

๖.๗ น้ำมันและไขมัน ให้ใช้วิธีสกัดด้วยตัวทำละลายแล้วแยกหาน้ำหนักของน้ำมันและไขมัน

๖.๘ แบคทีเรียกลุ่มโคลิฟอร์มทั้งหมดและแบคทีเรียกลุ่มฟีคอลโคลิฟอร์ม ให้ใช้วิธีมัลติเพิล ทิวบ์ เฟอร์เมนเทชัน เทคนิค (Multiple Tube Fermentation Technique)

๖.๙ คลอรีนอิสระ ให้ใช้วิธีไทเทรต (Titrimetric method) หรือวิธีเทียบสี (Colorimetric method) หรือวิธีไอโอโดเมทริก อิเล็กโทรด (Iodometric Electrode Technique)

ข้อ ๗ การคิดคำนวณขนาดของอาคารตามข้อ ๔ ให้เป็นไปตามวิธีการที่คณะกรรมการควบคุมมลพิษกำหนด โดยประกาศในราชกิจจานุเบกษา

ข้อ ๘ การตรวจสอบค่ามาตรฐานน้ำทิ้งตามข้อ ๖ ต้องเป็นไปตามคู่มือวิเคราะห์น้ำและน้ำเสียของสมาคมวิศวกรรมสิ่งแวดล้อมแห่งประเทศไทย หรือ Standard Methods for the Examination of Water and Wastewater ซึ่ง American Public Health Association, American Water Works Association และ Water Environment Federation ของประเทศสหรัฐอเมริกากำหนดฉบับล่าสุด หรือตามที่คณะกรรมการควบคุมมลพิษประกาศในราชกิจจานุเบกษา

ข้อ ๙ การเก็บตัวอย่างน้ำทิ้งเพื่อการตรวจสอบมาตรฐานควบคุมการระบายน้ำทิ้งตามข้อ ๕ ให้เป็น ดังต่อไปนี้

๙.๑ ให้เก็บในจุดระบายทิ้งลงสู่แหล่งน้ำสาธารณะหรือออกสู่สิ่งแวดล้อมหรือจุดอื่นที่สามารถใช้เป็นตัวแทนของน้ำทิ้งที่ระบายออกจากอาคาร ในกรณีมีการระบายทิ้งหลายจุดให้เก็บทุกจุด

๙.๒ วิธีการเก็บตัวอย่างน้ำทิ้ง ณ จุดเก็บตัวอย่างตามข้อ ๙.๑ ให้เก็บแบบจ้วง (Grab Sampling)

ข้อ ๑๐ ประกาศนี้ให้ใช้บังคับตั้งแต่วันถัดจากวันประกาศในราชกิจจานุเบกษาเป็นต้นไป

ประกาศ ณ วันที่ ๒๘ มิถุนายน พ.ศ. ๒๕๖๗
พลตำรวจเอก พัชรวาท วงษ์สุวรรณ
รัฐมนตรีว่าการกระทรวงทรัพยากรธรรมชาติและสิ่งแวดล้อม

ภาคผนวกที่ 7
แบบสำรวจสภาพเศรษฐกิจ สังคม และความคิดเห็น

ภาคผนวกที่ 7-1
แบบสำรวจความคิดเห็น

แบบสำรวจชุดที่.....
ชื่อผู้สำรวจ.....
วัน/เดือน/ปี.....

แบบสำรวจความคิดเห็นและผลกระทบจากการก่อสร้าง
โครงการโรงแรมเบญจสิริ อัลไลแอนซ์ (Benchasiri Alliance Hotel) ของบริษัท เบญจสิริ อัลไลแอนซ์ จำกัด

รายละเอียดโครงการโดยสังเขป

โครงการโรงแรมเบญจสิริ อัลไลแอนซ์ (Benchasiri Alliance Hotel) ของบริษัท เบญจสิริ อัลไลแอนซ์ จำกัด ตั้งอยู่ที่ถนนสุขุมวิท แขวงคลองตัน เขตคลองเตย กรุงเทพมหานคร เป็นโครงการประเภทโรงแรม มีจำนวน 311 ห้อง สูง 37 ชั้น ชั้นใต้ดิน 7 ชั้น

บริษัท แปซิฟิค แลบอราตอรี่ จำกัด เป็นบุคคลที่ 3 (Third Party) ได้รับมอบหมายให้เป็นผู้ดำเนินการจัดทำรายงานผลการปฏิบัติตามมาตรการป้องกันและแก้ไขผลกระทบสิ่งแวดล้อม และมาตรการติดตามตรวจสอบผลกระทบสิ่งแวดล้อม และดำเนินการสำรวจข้อมูลด้านเศรษฐกิจ-สังคมและความคิดเห็นของประชาชน ของโรงแรมเบญจสิริ อัลไลแอนซ์ (Benchasiri Alliance Hotel) ระยะก่อสร้าง เพื่อติดตามตรวจสอบผลกระทบที่เกิดจากการดำเนินโครงการ ตลอดจนนำข้อมูลมาปรับปรุงแก้ไขการดำเนินงานโครงการต่อไป

คำชี้แจง 1. ข้อมูลที่ได้จากแบบสำรวจนี้เพื่อใช้ประกอบการจัดทำรายงานผลการปฏิบัติตามมาตรการป้องกันและแก้ไขผลกระทบสิ่งแวดล้อมและมาตรการติดตามตรวจสอบผลกระทบสิ่งแวดล้อม โครงการโรงแรมเบญจสิริ อัลไลแอนซ์ (Benchasiri Alliance Hotel) ของบริษัท เบญจสิริ อัลไลแอนซ์ จำกัด ซึ่งผู้ตอบแบบสำรวจจะไม่ได้รับผลกระทบใด ๆ จากการตอบแบบสำรวจนี้

2. เพื่อเป็นไปตามพระราชบัญญัติคุ้มครองข้อมูลส่วนบุคคล พ.ศ. 2562 บริษัทฯ จะเก็บรวบรวมข้อมูลการตอบแบบสอบถามไว้ภายในสำนักงานของบริษัทฯ โดยจะไม่มีการนำข้อมูลเฉพาะส่วนบุคคลไปเผยแพร่ต่อสาธารณะแต่อย่างใด

3. โปรดเขียนเครื่องหมาย √ ลงบนคำตอบที่ท่านเลือกและเติมข้อความในช่องว่างที่เว้นไว้ตามความเป็นจริง

ส่วนที่ 1 : สำหรับเจ้าหน้าที่

กลุ่มเป้าหมาย
(1) บ้าน/อาคารในระยะประชิดโครงการ
(2) หน่วยงาน/สถานประกอบการ (ระบุ) .....
(3) บ้าน/อาคารในระยะ 100 เมตร
(4) พื้นที่ตามแนวเส้นทางขนส่งวัสดุและอุปกรณ์ก่อสร้าง

ส่วนที่ 2 : สำหรับผู้ตอบแบบสำรวจ

ชื่อ-สกุล ..... **ตำแหน่ง (ถ้ามี)** .....

ที่อยู่ปัจจุบัน .....

ตอนที่ 1 ข้อมูลทั่วไปของผู้ตอบแบบสำรวจ

1.1 เพศ
(1) ชาย
(2) หญิง

1.2 อายุ.....ปี (อายุต่ำกว่า 18 ปี ไม่ทำการสำรวจ)
(1) 18-20 ปี (2) 21-30 ปี
(3) 31-40 ปี (4) 41-50 ปี
(5) 51-60 ปี (6) มากกว่า 60 ปี
(7) ไม่ระบุ

1.3 ระดับการศึกษาสูงสุด
(1) ประถมศึกษา (2) มัธยมศึกษาตอนต้น
(3) มัธยมศึกษาตอนปลาย/ปวช. (4) อนุปริญญา/ปวส.
(5) ปริญญาตรีหรือเทียบเท่า (6) สูงกว่าปริญญาตรี
(7) ไม่ระบุ

1.4 สถานภาพในครอบครัว
(1) หัวหน้าครอบครัว
(2) ผู้อยู่อาศัย (ระบุ).....

1.5 จำนวนสมาชิกในครัวเรือน..... คน
(1) 1-3 คน (2) 4-6 คน
(3) มากกว่า 6 คน (4) ไม่ระบุ

1.6 ภูมิลำเนา
(1) เป็นคนพื้นที่แต่กำเนิด **(ข้ามไปข้อ 1.8)**
(2) ย้ายมาจากพื้นที่อื่น (ระบุ).....

1.7 ระยะเวลาที่อาศัยอยู่ในพื้นที่
(1) น้อยกว่า 1 ปี (2) 1-5 ปี
(3) 6-10 ปี (4) 11-15 ปี
(5) 16-20 ปี (6) มากกว่า 20 ปี

1.8 ลักษณะที่อยู่อาศัย
(1) บ้านเดี่ยว (2) ทาวน์โฮม/ทาวน์เฮ้าส์
(3) ตึกแถว/อาคารพาณิชย์ (4) คอนโดมิเนียม
(5) หอพัก/อพาร์ทเม้นท์ (6) อื่นๆ (ระบุ).....

1.9 อาชีพ
(1) ค้าขาย/ธุรกิจส่วนตัว (2) รับจ้างทั่วไป
(3) ลูกจ้างเอกชน (4) ข้าราชการ
(5) พนักงานรัฐวิสาหกิจ (6) ภาคอุตสาหกรรม
(7) อื่นๆ (ระบุ).....

ตอนที่ 2 การรับทราบข่าวสาร/การรู้จักโครงการ

2.1 ท่านทราบหรือไม่ว่ามีการก่อสร้าง โรงแรมเบญจสิริ อัลไลแอนซ์
- (1) ไม่ทราบ (ข้ามไปข้อ 2.2)
- (2) ทราบ (ระบุ)
  - (2.1) เอกสาร/แผ่นพับประชาสัมพันธ์โครงการ
  - (2.2) ป้ายประกาศต่างๆ
  - (2.3) เจ้าหน้าที่โครงการ (ผู้รับเหมา/ผู้ควบคุมงาน)
  - (2.4) การจัดประชุม
  - (2.5) อื่นๆ (ระบุ).....

2.2 ท่านต้องการทราบข้อมูลโครงการหรือไม่
- (1) ไม่ต้องการ (ข้ามไปตอนที่ 3)
- (2) ต้องการ

2.3 ข้อมูลเกี่ยวกับโครงการที่ต้องการทราบ **(ตอบได้มากกว่า 1 ข้อ)**
- (1) รายละเอียดและกำหนดการก่อสร้าง/ระยะเวลาการก่อสร้าง
- (2) รายละเอียดมาตรการป้องกันและแก้ไขผลกระทบสิ่งแวดล้อม
- (3) ผลการตรวจวัดสิ่งแวดล้อม
- (4) อื่นๆ (ระบุ).....

2.4 ท่านต้องการให้มีการประชาสัมพันธ์ข้อมูลโครงการในรูปแบบใด
- (1) เอกสาร/แผ่นพับประชาสัมพันธ์โครงการ
- (2) ป้ายประกาศต่างๆ
- (3) เจ้าหน้าที่โครงการ (ผู้รับเหมา/ผู้ควบคุมงาน)
- (4) การจัดประชุม
- (5) อื่นๆ (ระบุ).....

ตอนที่ 3 ผลกระทบที่ได้รับจากการก่อสร้างโครงการ

ผลกระทบที่ได้รับ	ไม่ได้รับผลกระทบ	ได้รับผลกระทบ					
		น้อยมาก	น้อย	ปานกลาง	มาก	มากที่สุด	สาเหตุ/แหล่งที่มา
3.1 คุณภาพอากาศ/มลพิษทางอากาศ							
3.2 ระดับเสียง/เสียงรบกวน							
3.3 ความสั่นสะเทือน (สิ่งปลูกสร้างชำรุดเสียหาย)							
3.4 การจราจร (การปิด/การเบี่ยง/สภาพการจราจร)							
3.5 การระบายน้ำ/น้ำท่วม							
3.6 ขยะมูลฝอย/เศษวัสดุจากการก่อสร้าง							
3.7 สุนทรียภาพ/ทัศนียภาพ							
3.8 ความไม่ปลอดภัย/อุบัติเหตุ							
3.9 การบดบัง (ระบุ).....							
3.10 อื่นๆ (ระบุ).....							

ตอนที่ 4 ความพึงพอใจต่อการดำเนินการป้องกันและแก้ไขผลกระทบสิ่งแวดล้อมในระยะก่อสร้าง

การดำเนินการ	ไม่แสดงความเห็น/ไม่สามารถระบุได้	ระดับความพึงพอใจต่อการดำเนินงาน				
		ดำเนินการได้ไม่ดีเลย	ดำเนินการได้ไม่ดี	ดำเนินการได้ดี	ดำเนินการได้ดีมาก	ดำเนินการได้ดีมากที่สุด
4.1 การประชาสัมพันธ์โครงการ						
4.2 การติดป้าย/สัญญาณเตือนเขตพื้นที่ก่อสร้าง						
4.3 การติดตั้งวัสดุป้องกันฝุ่นละออง						
4.4 การทำความสะอาดผิวจราจร/พื้นที่โดยบรอบพื้นที่ก่อสร้าง						
4.5 การติดตั้งวัสดุลดเสียงจากการก่อสร้าง						
4.6 การใช้ความเร็วรถบรรทุกขนส่งวัสดุอุปกรณ์ก่อสร้าง						
4.7 การปิดคลุมท้ายกระบะรถบรรทุก						
4.8 การอำนวยความสะดวกด้านจราจร						
4.9 การเข้าพบเพื่อแจ้งแผนการทำงานล่วงหน้า						
4.10 การควบคุมความประพฤติคนงาน						
4.11 การรับเรื่องร้องเรียน/ช่องทางรับเรื่องร้องเรียน						
4.12 การแก้ไขปัญหาเรื่องร้องเรียน						
4.13 ระยะเวลาที่มีการดำเนินกิจกรรมการก่อสร้าง						

ตอนที่ 5 ความคิดเห็น/ข้อเสนอแนะ/ข้อห่วงกังวล

5.1 ไม่มี

5.2 มี (ระบุ).....

ติดต่อ/สอบถามข้อมูลเพิ่มเติม แผนกติดตามตรวจสอบผลกระทบสิ่งแวดล้อม

โทรศัพท์ : 02-0452446-7/095-7277076

โทรสาร : 0 2045 3991

อีเมล : projectteam.pcl@gmail.com

ID Line : 0957277076

ขอขอบคุณที่ให้ความร่วมมือ
บริษัท แปซิฟิค แลบอราตอรี่ จำกัด

ภาคผนวกที่ 7-2
ตารางสรุปความคิดเห็น

1. ข้อมูลทั่วไปเกี่ยวกับผู้ตอบแบบสอบถาม

รายละเอียด	จำนวน	ร้อยละ
ส่วนที่ 1 ข้อมูลทั่วไปเกี่ยวกับผู้ตอบแบบสอบถามและครัวเรือนผู้ให้สัมภาษณ์		
1.1 เพศ		
● ชาย	18	48.6
● หญิง	19	51.4
รวม	**37**	**100.0**
1.2 อายุ		
● อายุ 18-20 ปี	19	51.4
● อายุ 21-30 ปี	3	8.1
● อายุ 31-40 ปี	4	10.8
● อายุ 41-50 ปี	2	5.4
● อายุ 51-60 ปี	7	18.9
● อายุ 60 ปีขึ้นไป	2	5.4
● ไม่ต้องการระบุ	0	0.0
รวม	**37**	**100.0**
1.3 ระดับการศึกษาสูงสุด		
● ประถมศึกษา	19	51.4
● มัธยมศึกษาตอนต้น ม.3/ม.ศ. 3	3	8.1
● มัธยมศึกษาตอนปลาย ม.6/ม.ศ.5/ปวช.	4	10.8
● อนุปริญญาหรือเทียบเท่า/ปวส.	2	5.4
● ปริญญาตรีหรือเทียบเท่า	7	18.9
● สูงกว่าปริญญาตรี	2	5.4
● ไม่ระบุ	0	0.0
รวม	**37**	**100.0**
1.4 สถานภาพในครัวเรือนของผู้ตอบแบบสอบถาม		
● เป็นหัวหน้าครอบครัว	24	64.9
● ผู้อาศัย (ระบุ)	13	35.1
รวม	**37**	100.0
1.5 จำนวนสมาชิกในครัวเรือน		
● 1-3 คน	24	64.9
● 4-6 คน	7	18.9
● มากกว่า 6 คน	4	10.8
● ไม่ระบุ	2	5.4
รวม	**37**	**100.0**

1. ข้อมูลทั่วไปเกี่ยวกับผู้ตอบแบบสอบถาม (ต่อ)

รายละเอียด	จำนวน	ร้อยละ
ส่วนที่ 1 ข้อมูลทั่วไปเกี่ยวกับผู้ตอบแบบสอบถามและครัวเรือนผู้ให้สัมภาษณ์ (ต่อ)		
1.6 ภูมิลำเนา		
● เป็นคนพื้นที่แต่กำเนิด	8	21.6
● ย้ายมาจากพื้นที่อื่น	29	78.4
รวม	**37**	**100.00**
1.7 ระยะเวลาที่อาศัยอยู่ในพื้นที่		
● น้อยกว่า 1 ปี	6	16.2
● 1-5 ปี	6	16.2
● 6-10 ปี	9	24.3
● 11-15 ปี	3	8.1
● 16-20 ปี	7	18.9
● มากกว่า 20 ปี	6	16.2
รวม	**37**	**100.0**
1.8 ลักษณะที่อยู่อาศัย		
● บ้านเดี่ยว	1	2.7
● ทาวน์โฮม/ทาวน์เฮ้าส์	4	10.8
● ตึกแถว/อาคารพาณิชย์	10	27.0
● คอนโดมิเนียม	4	10.8
● หอพัก/อพาร์ทเม้นท์	17	45.9
● อื่นๆ (ระบุ).....	1	2.7
รวม	**37**	**100.0**
1.9 การประกอบอาชีพ		
● ค้าขาย/ธุรกิจส่วนตัว	20	54.1
● รับจ้างทั่วไป	11	29.7
● พนักงานบริษัทเอกชน	3	8.1
● ข้าราชการ	0	0.0
● พนักงานรัฐวิสาหกิจ	0	0.0
● ภาคอุตสาหกรรม	0	0.0
● อื่นๆ (ระบุ).....	3	8.1
รวม	**37**	**100.0**

2. ข้อมูลการรับทราบข้อมูลข่าวสารหรือการรู้จักโครงการของผู้ตอบแบบสอบถาม

รายละเอียด	จำนวน	ร้อยละ
ส่วนที่ 2 การรับทราบข่าวสาร/การรู้จักโครงการ		
2.1 ท่านทราบหรือไม่ว่ามีการก่อสร้าง โครงการโรงแรมเบญจสิริ อัลไลแอนซ์		
● ไม่ทราบ	2	5.4
● ทราบ	35	94.6
รวม	**37**	**100.0**
กรณีทราบมาจากแหล่งใด		
● เอกสาร/แผ่นพับประชาสัมพันธ์โครงการ	**2**	5.4
● ป้ายประกาศต่างๆ	**25**	67.6
● เจ้าหน้าที่โครงการ (ผู้รับเหมา/ผู้ควบคุมงาน)	**0**	0.0
● การจัดประชุม	**1**	2.7
● อื่นๆ	**9**	24.3
รวม	**37**	**100.0**
2.2 ท่านต้องการทราบข้อมูลโครงการหรือไม่		
● ไม่ต้องการทราบ	36	97.3
● ต้องการทราบ	1	2.7
รวม	**37**	**100.0**
2.3 ข้อมูลเกี่ยวกับโครงการที่ต้องการทราบ (ตอบได้มากกว่า 1 ข้อ)		
● รายละเอียดมาตรการป้องกันและแก้ไขผลกระทบสิ่งแวดล้อม	1	25.0
● ผลการตรวจวัดสิ่งแวดล้อม	1	25.0
● รายละเอียดของโครงการ	1	25.0
● อื่นๆ	1	25.0
รวม	**4**	**100.0**
2.4 ท่านต้องการให้มีการประชาสัมพันธ์ข้อมูลโครงการในรูปแบบใด		
● เอกสาร/แผ่นพับประชาสัมพันธ์โครงการ	1	20.0
● ป้ายประกาศต่างๆ	1	20.0
● เจ้าหน้าที่โครงการ (ผู้รับเหมา/ผู้ควบคุมงาน)	1	20.0
● การจัดประชุม	1	20.0
● อื่นๆ	1	20.0
รวม	**5**	**100.0**

3. ข้อมูลผลกระทบที่ได้รับจากการก่อสร้างโครงการของผู้ตอบแบบสอบถาม (ต่อ)

รายละเอียด	จำนวน	ร้อยละ
ตอนที่ 3 ผลกระทบที่ได้รับจากการก่อสร้างโครงการ		
ผลกระทบจากการเปิดดำเนินโครงการ		
1. คุณภาพอากาศ/มลพิษทางอากาศ		
● ไม่ได้รับผลกระทบ	24	64.9
● น้อยมาก	3	8.1
● น้อย	3	8.1
● ปานกลาง	5	13.5
● มาก	1	2.7
● มากที่สุด	1	2.7
รวม	**37**	**100.0**
2. ระดับเสียง/เสียงรบกวน		
● ไม่ได้รับผลกระทบ	30	81.1
● น้อยมาก	5	13.5
● น้อย	0	0.0
● ปานกลาง	0	0.0
● มาก	1	2.7
● มากที่สุด	1	2.7
รวม	**37**	**100.0**
3. ความสั่นสะเทือน (สิ่งปลูกสร้างชำรุดเสียหาย)		
● ไม่ได้รับผลกระทบ	34	91.9
● น้อยมาก	1	2.7
● น้อย	0	0.0
● ปานกลาง	1	2.7
● มาก	0	0.0
● มากที่สุด	1	2.7
รวม	**37**	**100.0**

3. ข้อมูลผลกระทบที่ได้รับจากการดำเนินโครงการของผู้ตอบแบบสอบถาม (ต่อ)

รายละเอียด	จำนวน	ร้อยละ
ตอนที่ 3 ประโยชน์และผลกระทบที่ได้รับจากการดำเนินโครงการ		
ผลกระทบจากการเปิดดำเนินโครงการ		
4. การจราจร (การปิด/การเบี่ยง/สภาพการจราจร)		
● ไม่ได้รับผลกระทบ	30	81.1
● น้อยมาก	3	8.1
● น้อย	1	2.7
● ปานกลาง	2	5.4
● มาก	1	2.7
● มากที่สุด	0	0.0
รวม	30	81.1
5. การระบายน้ำ/น้ำท่วม		
● ไม่ได้รับผลกระทบ	35	94.6
● น้อยมาก	1	2.7
● น้อย	0	0.0
● ปานกลาง	1	2.7
● มาก	0	0.0
● มากที่สุด	0	0.0
รวม	**37**	**100.0**
6. ขยะมูลฝอย/เศษวัสดุจากการก่อสร้าง		
● ไม่ได้รับผลกระทบ	34	91.9
● น้อยมาก	1	2.7
● น้อย	0	0.0
● ปานกลาง	2	5.4
● มาก	0	0.0
● มากที่สุด	0	0.0
รวม	**37**	**100.0**
7. สุนทรียภาพ/ทัศนียภาพ		
● ไม่ได้รับผลกระทบ	33	89.2
● น้อยมาก	2	5.4
● น้อย	0	0.0
● ปานกลาง	2	5.4
● มาก	0	0.0
● มากที่สุด	0	0.0
รวม	**37**	**100.0**

3. ข้อมูลผลกระทบที่ได้รับจากการดำเนินโครงการของผู้ตอบ (ต่อ)

รายละเอียด	จำนวน	ร้อยละ
ตอนที่ 3 ประโยชน์และผลกระทบที่ได้รับจากการดำเนินโครงการ		
ผลกระทบจากการเปิดดำเนินโครงการ		
8. ความไม่ปลอดภัย/อุบัติเหตุ		
● ไม่ได้รับผลกระทบ	34	91.9
● น้อยมาก	1	2.7
● น้อย	0	0.0
● ปานกลาง	2	5.4
● มาก	0	0.0
● มากที่สุด	0	0.0
รวม	**37**	**100.0**
9. การบดบัง		
● ไม่ได้รับผลกระทบ	35	94.6
● น้อยมาก	1	2.7
● น้อย	0	0.0
● ปานกลาง	1	2.7
● มาก	0	0.0
● มากที่สุด	0	0.0
รวม	**37**	**100.0**

4. ความพึงพอใจต่อการดำเนินการป้องกันและแก้ไขผลกระทบสิ่งแวดล้อมในระยะก่อสร้าง

รายละเอียด	จำนวน	ร้อยละ
ตอนที่ 4 ความพึงพอใจต่อการดำเนินการป้องกันและแก้ไขผลกระทบสิ่งแวดล้อมในระยะก่อสร้าง		
1. การประชาสัมพันธ์โครงการ		
● ไม่แสดงความเห็น/ไม่สามารถระบุได้	3	8.1
● ดำเนินการได้ไม่ดีเลย	0	0.0
● ดำเนินการได้ไม่ดี	0	0.0
● ดำเนินการได้ดี	19	51.4
● ดำเนินการได้ดีมาก	14	37.8
● ดำเนินการได้ดีมากที่สุด	1	2.7
รวม	3	8.1
2. การติดป้าย/สัญญาณเตือนเขตพื้นที่ก่อสร้าง		
● ไม่แสดงความเห็น/ไม่สามารถระบุได้	5	13.5
● ดำเนินการได้ไม่ดีเลย	0	0.0
● ดำเนินการได้ไม่ดี	0	0.0
● ดำเนินการได้ดี	10	27.0
● ดำเนินการได้ดีมาก	15	40.5
● ดำเนินการได้ดีมากที่สุด	7	18.9
รวม	**37**	**100.0**
3. การติดตั้งวัสดุป้องกันฝุ่นละออง		
● ไม่แสดงความเห็น/ไม่สามารถระบุได้	5	13.5
● ดำเนินการได้ไม่ดีเลย	0	0.0
● ดำเนินการได้ไม่ดี	0	0.0
● ดำเนินการได้ดี	10	27.0
● ดำเนินการได้ดีมาก	15	40.5
● ดำเนินการได้ดีมากที่สุด	7	18.9
รวม	**37**	**100.0**
4. การทำความสะอาดผิวจราจร/พื้นที่โดยบรอบพื้นที่ก่อสร้าง		
● ไม่แสดงความเห็น/ไม่สามารถระบุได้	5	13.5
● ดำเนินการได้ไม่ดีเลย	0	0.0
● ดำเนินการได้ไม่ดี	2	5.4
● ดำเนินการได้ดี	12	32.4
● ดำเนินการได้ดีมาก	15	40.5
● ดำเนินการได้ดีมากที่สุด	3	8.1
รวม	**37**	**100.0**

4. ความพึงพอใจต่อการดำเนินการป้องกันและแก้ไขผลกระทบสิ่งแวดล้อมในระยะก่อสร้าง (ต่อ)

รายละเอียด	จำนวน	ร้อยละ
ตอนที่ 4 ความพึงพอใจต่อการดำเนินการป้องกันและแก้ไขผลกระทบสิ่งแวดล้อมในระยะก่อสร้าง		
5. การติดตั้งวัสดุลดเสียงจากการก่อสร้าง		
● ไม่แสดงความเห็น/ไม่สามารถระบุได้	5	13.5
● ดำเนินการได้ไม่ดีเลย	1	2.7
● ดำเนินการได้ไม่ดี	0	0.0
● ดำเนินการได้ดี	14	37.8
● ดำเนินการได้ดีมาก	14	37.8
● ดำเนินการได้ดีมากที่สุด	3	8.1
รวม	**37**	**100.0**
6. การใช้ความเร็วรถบรรทุกขนส่งวัสดุอุปกรณ์ก่อสร้าง		
● ไม่แสดงความเห็น/ไม่สามารถระบุได้	4	10.8
● ดำเนินการได้ไม่ดีเลย	0	0.0
● ดำเนินการได้ไม่ดี	0	0.0
● ดำเนินการได้ดี	15	40.5
● ดำเนินการได้ดีมาก	16	43.2
● ดำเนินการได้ดีมากที่สุด	2	5.4
รวม	**37**	**100.0**
7. การปิดคลุมท้ายกระบะรถบรรทุก		
● ไม่แสดงความเห็น/ไม่สามารถระบุได้	4	10.8
● ดำเนินการได้ไม่ดีเลย	0	0.0
● ดำเนินการได้ไม่ดี	0	0.0
● ดำเนินการได้ดี	16	43.2
● ดำเนินการได้ดีมาก	12	32.4
● ดำเนินการได้ดีมากที่สุด	5	13.5
รวม	**37**	**100.0**
8. การอำนวยความสะดวกด้านจราจร		
● ไม่แสดงความเห็น/ไม่สามารถระบุได้	4	10.8
● ดำเนินการได้ไม่ดีเลย	0	0.0
● ดำเนินการได้ไม่ดี	1	2.7
● ดำเนินการได้ดี	10	27.0
● ดำเนินการได้ดีมาก	19	51.4
● ดำเนินการได้ดีมากที่สุด	3	8.1
รวม	**37**	**100.0**

4. ความพึงพอใจต่อการดำเนินการป้องกันและแก้ไขผลกระทบสิ่งแวดล้อมในระยะก่อสร้าง (ต่อ)

รายละเอียด	จำนวน	ร้อยละ
ตอนที่ 4 ความพึงพอใจต่อการดำเนินการป้องกันและแก้ไขผลกระทบสิ่งแวดล้อมในระยะก่อสร้าง		
9. การเข้าพบเพื่อแจ้งแผนการทำงานล่วงหน้า		
● ไม่แสดงความเห็น/ไม่สามารถระบุได้	7	18.9
● ดำเนินการได้ไม่ดีเลย	0	0.0
● ดำเนินการได้ไม่ดี	1	2.7
● ดำเนินการได้ดี	16	43.2
● ดำเนินการได้ดีมาก	11	29.7
● ดำเนินการได้ดีมากที่สุด	2	5.4
รวม	**37**	**100.0**
10. การควบคุมความประพฤติคนงาน		
● ไม่แสดงความเห็น/ไม่สามารถระบุได้	7	18.9
● ดำเนินการได้ไม่ดีเลย	0	0.0
● ดำเนินการได้ไม่ดี	0	0.0
● ดำเนินการได้ดี	17	45.9
● ดำเนินการได้ดีมาก	11	29.7
● ดำเนินการได้ดีมากที่สุด	2	5.4
รวม	**37**	**100.0**
11. การรับเรื่องร้องเรียน/ช่องทางรับเรื่องร้องเรียน		
● ไม่แสดงความเห็น/ไม่สามารถระบุได้	4	10.8
● ดำเนินการได้ไม่ดีเลย	0	0.0
● ดำเนินการได้ไม่ดี	1	2.7
● ดำเนินการได้ดี	17	45.9
● ดำเนินการได้ดีมาก	13	35.1
● ดำเนินการได้ดีมากที่สุด	2	5.4
รวม	**37**	**100.0**
12. การแก้ไขปัญหาเรื่องร้องเรียน		
● ไม่แสดงความเห็น/ไม่สามารถระบุได้	6	16.2
● ดำเนินการได้ไม่ดีเลย	0	0.0
● ดำเนินการได้ไม่ดี	1	2.7
● ดำเนินการได้ดี	18	48.6
● ดำเนินการได้ดีมาก	10	27.0
● ดำเนินการได้ดีมากที่สุด	2	5.4
รวม	**37**	**100.0**

4. ความพึงพอใจต่อการดำเนินการป้องกันและแก้ไขผลกระทบสิ่งแวดล้อมในระยะก่อสร้าง (ต่อ)

รายละเอียด	จำนวน	ร้อยละ
ตอนที่ 4 ความพึงพอใจต่อการดำเนินการป้องกันและแก้ไขผลกระทบสิ่งแวดล้อมในระยะก่อสร้าง		
13. ระยะเวลาที่มีการดำเนินกิจกรรมการก่อสร้าง		
● ไม่แสดงความเห็น/ไม่สามารถระบุได้	7	18.9
● ดำเนินการได้ไม่ดีเลย	0	0.0
● ดำเนินการได้ไม่ดี	1	2.7
● ดำเนินการได้ดี	16	43.2
● ดำเนินการได้ดีมาก	11	29.7
● ดำเนินการได้ดีมากที่สุด	2	5.4
รวม	**37**	**100.0**