dusitD2
SAMYAN · BANGKOK

ภาคผนวก ข
เอกสารประกอบการปฏิบัติตามมาตรการด้านสิ่งแวดล้อม

ข 1 สัญญาว่าจ้างและแผนสำหรับเจ้าหน้าที่ดูแลพื้นที่สีเขียว

ข 2 แปลนระบบบำบัดน้ำเสียรวม

ข 3 เอกสารการอบรมหลักสูตรผู้ควบคุมระบบบำบัดมลพิษน้ำ

ข 4 แบบบันทึกรายละเอียดของสถิติและข้อมูลซึ่งแสดงผลการทำงานของระบบบำบัดน้ำเสียของแหล่งกำเนิดมลพิษ (แบบ ทส. 1)

ข 5 รายงานสรุปผลการทำงานของระบบบำบัดน้ำเสีย (แบบ ทส. 2)

ข 6 เอกสารตรวจสอบงานโครงสร้างของถังเก็บน้ำสำรอง

ข 7 Recording of Critical Checks (การบันทึกการตรวจสอบที่สำคัญ)

ข 8 แปลนระบบบำบัดก๊าซมีเทน และ Aerosol

ข 9 คู่มือการใช้งานของระบบบำบัดน้ำเสีย

ข 10 Engineering Daily Check (การตรวจสอบทางวิศวกรรมรายวัน)

ข 11 Planning Preventive Maintenance (แผนการบำรุงรักษาเชิงป้องกัน)

ข 12 Planning Hotel Fire Evacuation Drill (แผนการจัดอบรมทีมดับเพลิงของโครงการ)

ข 13 Fire and Evacuation Plan Procedure (ขั้นตอนการซ้อมแผนอัคคีภัยและอพยพ)

ข 14 Action Plan - Hotel Fire Evacuation Drill (แผนปฏิบัติการซ้อมอพยพหนีไฟโรงแรม)

ข 15 คู่มือการใช้งานระบบจอดรถอัตโนมัติ

dusitD2

SAMYAN · BANGKOK

ภาคผนวก ข

เอกสารประกอบการปฏิบัติตามมาตรการด้านสิ่งแวดล้อม

ข 16 แผนประชาสัมพันธ์การดำเนินการโครงการให้กับชุมชนโดยรอบ

ข 17 ประสานบริษัท Advance เพื่อกำจัดแหล่งเพาะพันธุ์สัตว์ที่เป็นพาหะนำโรค

ข 18 ประสานงานหน่วยงานเรื่องการจัดเก็บมูลฝอย

ข 19 Swimming Pool Log Sheet (แผ่นบันทึกข้อมูลสระว่ายน้ำ)

ข 20 กฎระเบียบและข้อปฏิบัติของโรงแรม

ข 21 มาตรการชดเชยความเสียหายอันเนื่องมาจากโครงการ

ข 22 Embassy Contacts (ข้อมูลการติดต่อสถานทูต)

dusitD2

SAMYAN · BANGKOK

ภาคผนวก ข 1

สัญญาว่าจ้างและแผนสำหรับเจ้าหน้าที่ดูแลพื้นที่สีเขียว

สัญญาว่าจ้างดูแลต้นไม้

สัญญาฉบับนี้ทำขึ้นเมื่อ 1 มกราคม 2566 ระหว่าง บริษัท เทียน เต๊ก พรอพเพอร์ตี้ จำกัด ตั้งอยู่เลขที่ 333 ถนนศรีพระยา แขวงสีพระยา เขตบางรัก กรุงเทพมหานคร 10500 เลขประจำตัวผู้เสียภาษี 0105561194801 ซึ่งต่อไปนี้จะเรียกว่าผู้ว่าจ้างฝ่ายหนึ่งกับ นายโยทิน วิไลพันธ์ ที่อยู่ 368 หมู่ที่ 8 ตำบลกุดสระ อำเภอเมือง จังหวัดอุดรธานี โดยมี นายโยทิน วิไลพันธ์ (ผู้มีอำนาจลงนาม)

คู่สัญญาได้ตกลงกันมีข้อความดังต่อไปนี้

1. ข้อตกลงว่าจ้างดูแลต้นไม้โดยรอบบริเวณตามแบบของผู้ว่าจ้าง

1.1 ผู้รับจ้างตกลงที่จะจัดหาแรงงานและวัสดุ เครื่องมือเครื่องใช้ ตลอดจนอุปกรณ์ต่างๆ เพื่อใช้ในงานรับจ้างตามสัญญานี้

1.2 ผู้รับจ้างต้องดูแลรักษาต้นไม้โดยรอบบริเวณ บริษัท เทียน เต๊ก พรอพเพอร์ตี้ จำกัด ภายในกำหนด 30 วัน

1.3 ผู้รับจ้างต้องเปลี่ยนต้นไม้ในกรณีที่ ตาย หรือสภาพไม่ดีให้แก่ผู้ว่าจ้างโดยไม่คิดราคาเพิ่มเติม

2. เอกสารอันเป็นส่วนหนึ่งของสัญญา

เอกสารแนบท้ายสัญญาดังต่อไปนี้ให้ถือว่าเป็นส่วนหนึ่งของสัญญา

2.1 ใบเสนอราคา

3. ค่าจ้างและการจ่ายเงิน

ผู้ว่าจ้างตกลงจ้าง และผู้รับจ้างตกลงรับเงินค่าจ้างจำนวนเงิน 10,000.00 บาท(หนึ่งหมื่นบาทถ้วน) ไม่รวมภาษี ณ ที่จ่าย

[redacted] จ และสิทธิของผู้ว่าจ้างในการบอกเลิกสัญญาจ้างกับผู้รับจ้าง

[redacted] ที่รับจ้างภายในวันที่ 1 เดือนมกราคม พ.ศ. 2566 ถึงวันที่ 31 เดือนมกราคม [redacted] ของทุกสัปดาห์ ถ้าผู้รับจ้างมิได้ลงมือทำงานภายในกำหนด [redacted] นให้แล้วเสร็จ หรือเพิกเฉยไม่ปฏิบัติตามคำสั่งของผู้ว่าจ้าง หรือผู้ควบคุมงานซึ่งได้รับมอบหมายงานจากผู้ว่าจ้างให้แล้วเสร็จสมบูรณ์ ผู้ว่าจ้างสามารถยกเลิกสัญญาว่าจ้างภายใน 30 วัน และพร้อมคืนเงินในส่วนที่ผู้รับจ้างไม่ได้เข้ามาทำงานในวันและเวลาดังกล่าว

5. การจ้างช่วง

ผู้รับจ้างจะต้องไม่เอาสัญญาหรือส่วนหนึ่งของสัญญานี้ไปจ้างช่วงต่ออีกทีหนึ่ง โด[redacted] ยินยอมจากผู้ว่าจ้าง โดยไม่ได้รับความยินยอมจากผู้ว่าจ้าง ผู้ว่าจ้างสามารถยกเลิกสัญญ[redacted]

6. การควบคุมงานของผู้รับจ้าง

ผู้รับจ้างต้องควบคุมงานที่รับจ้างอย่างเอาใจใส่ด้วยประสิทธิภาพและความชำนาญและในระหว่างทำงาน ที่ผู้รับจ้างจะต้องดูแลความเรียบร้อยสัปดาห์ละ 2 วัน หรือตามความเหมาะสม

7. ความรับผิดชอบของผู้รับจ้าง

ผู้รับจ้างจะต้องรับผิดชอบความเสียหายหรือภยันอันตรายใดๆ อันเกิดจากการปฏิบัติงานของผู้รับจ้าง และต้องรับต่อความเสียหายจากการกระทำของลูกจ้าง ของผู้รับจ้าง

8. พื้นที่ในเขตรับผิดชอบของผู้รับจ้าง

ผู้รับจ้างต้องดูแลต้นไม้ในเขตพื้นที่ของบริษัท เทียน เต๊ก พรอพเพอร์ตี้ จำกัด

8.1 พื้นที่โดยรอบบริเวณบริษัท เทียน เต๊ก พรอพเพอร์ตี้ จำกัด

8.2 บริเวณสระว่ายน้ำ

8.3 ต้นไม้โดยรอบบริเวณ

9 การส่งมอบงาน

9.1 การส่งมอบงานของผู้รับจ้าง ต้องส่งมอบงานที่ทำงานทุกสัปดาห์ และต้องผ่านการรับมอบงานจากผู้ว่าจ้างหรือผู้ควบคุมงาน

[redacted]

[redacted]

dusitD2

SAMYAN · BANGKOK

ภาคผนวก ข 2
แปลนระบบบำบัดน้ำเสียรวม

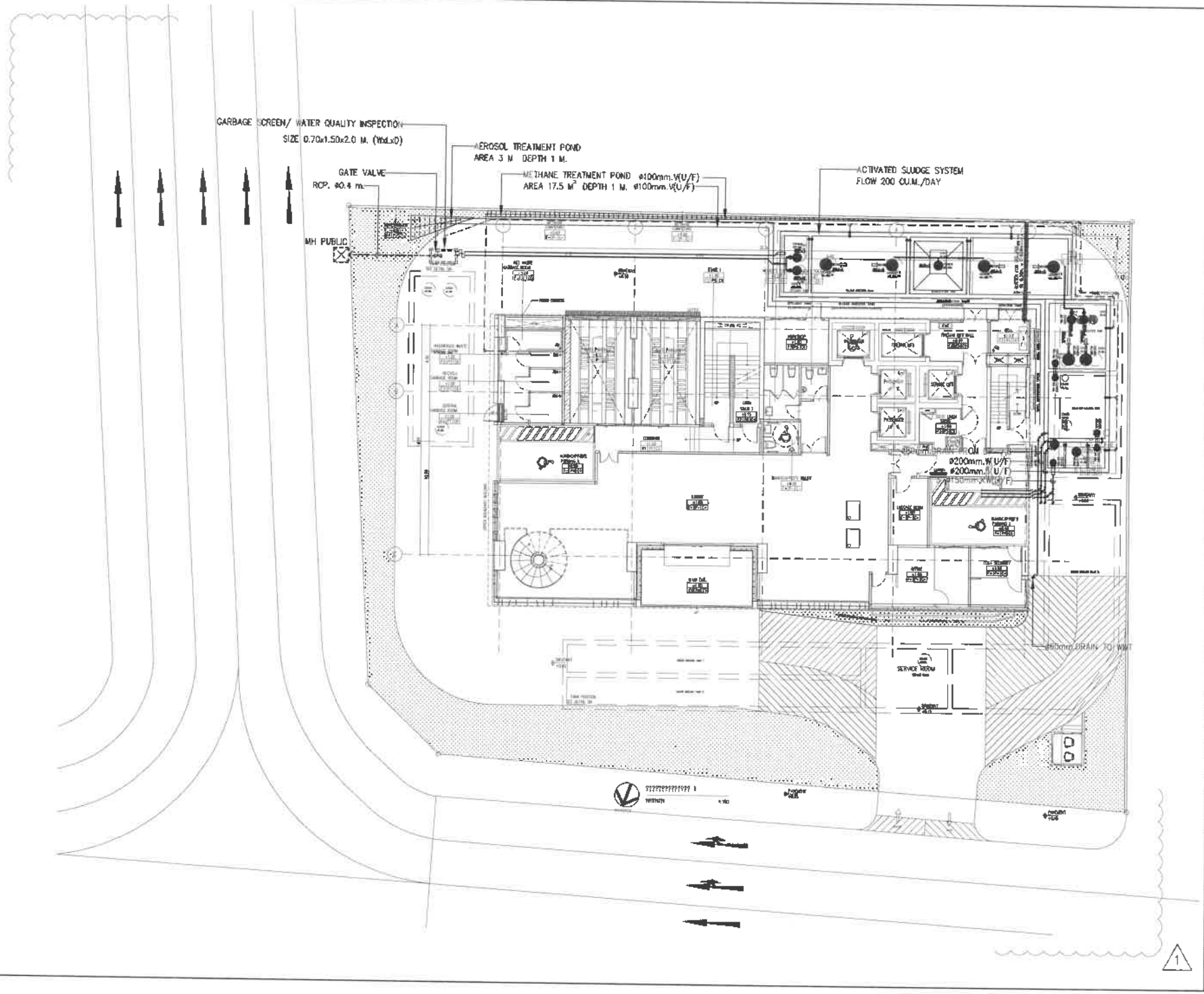

PROJECT

DUSIT D2 SAMYAN

OWNER

TIAN TECK PROPERTY CO.,LTD

CONSTRUCTION MANAGEMENT

Enlighten

ARCHITECT

[redacted]

REVISION		
NO.	DATE	DESCRIPTION
1		UPDATED
2		
3		
4		
5		
6		

PHASE

FOR CONSTRUCTION

DRAWING TITLE

SEWAGE SYSTEM FOR LAYOUT PLAN

DRAWN BY

CHECKED BY

SCALE 1:150

DATE 11 JANUARY 2021

DRAWING NO.

SW-02-02

dusitD2

SAMYAN · BANGKOK

ภาคผนวก ข 3

เอกสารการอบรมหลักสูตรผู้ควบคุมระบบบำบัดมลพิษน้ำ

TEI THAILAND ENVIRONMENT INSTITUTE

มูลนิธิสถาบันสิ่งแวดล้อมไทย

ประกาศนียบัตรนี้ให้ไว้เพื่อแสดงว่า

นายไพรัช เชิดปัก

ได้สำเร็จการฝึกอบรมและสอบผ่านหลักสูตร

"ผู้ควบคุมระบบบำบัดมลพิษน้ำ"

ของกรมโรงงานอุตสาหกรรม

รุ่นที่ ๕๐ ระหว่างวันที่ ๒๔-๒๘ กุมภาพันธ์ ๒๕๖๓

ให้ไว้ ณ วันที่ ๒๘ กุมภาพันธ์ ๒๕๖๓

ขอจงมีความสุขสวัสดิ์เจริญ

[redacted]

ผู้อำนวยการสถาบันสิ่งแวดล้อมไทย

ภาคผนวก ข 4

แบบบันทึกรายละเอียดของสถิติและข้อมูลซึ่งแสดงผลการทำงานของระบบบำบัดน้ำเสียของแหล่งกำเนิดมลพิษ (แบบ ทส. 1)

dusitD2

SAMYAN · BANGKOK

รายงาน
แบบบันทึกรายละเอียดของสถิติและข้อมูลซึ่งแสดงผลการทำงานของระบบบำบัดน้ำเสียของแหล่งกำเนิดมลพิษ (แบบ ทส. 1)
เดือนมกราคม พ.ศ. 2567

แบบ ทส. ๑

แบบบันทึกรายละเอียดของสถิติและข้อมูลซึ่งแสดงผลการทำงานของระบบบำบัดน้ำเสีย ของแหล่งกำเนิดมลพิษ

แหล่งกำเนิดมลพิษ ตั้งอยู่เลขที่ 333 หมู่ที่ - ซอย -
ถนน สี่พระยา แขวง/ตำบล สี่พระยา เขต/อำเภอ บางรัก
จังหวัด กรุงเทพมหานคร โทรศัพท์ 02-2113333 โทรสาร - มี
บริษัท [illegible] จำกัด เป็นเจ้าของหรือผู้ครอบครองแหล่งกำเนิดมลพิษ ประกอบ
กิจการประเภท โรงแรม ใบอนุญาตเลขที่ (ถ้ามี)
13/2566 ออกให้โดย กระทรวงมหาดไทย หมดอายุ 9 กุมภาพันธ์ 2571

ซึ่งมีแผนผังแสดงการทำงานของระบบบำบัดน้ำเสีย ดังนี้

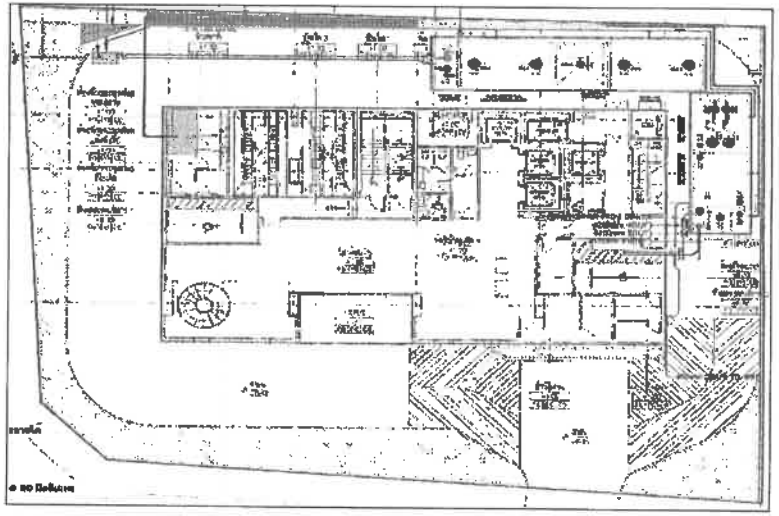

ได้จัดเก็บสถิติและข้อมูลแสดงผลการทำงานของระบบบำบัดน้ำเสียปรากฏตามตาราง ดังนี้

วัน เดือน ปี	สถิติและข้อมูลที่เก็บจากแหล่งกำเนิดมลพิษ														ลายมือชื่อผู้บันทึก
	ปริมาณการใช้ไฟฟ้าของระบบบำบัดน้ำเสีย (หน่วย)	ปริมาณน้ำใช้ในทุกกิจกรรมของแหล่งกำเนิดมลพิษ (ลบ.ม.)	ปริมาณน้ำเสียที่เข้าระบบบำบัดน้ำเสีย (ลบ.ม.)	การระบายน้ำทิ้งจากระบบบำบัดน้ำเสีย (ระบาย/ไม่ระบาย)	ปริมาณสารเคมีหรือสารสกัดชีวภาพที่ใช้ (ชื่อ/ปริมาณ) (ลิตรหรือกิโลกรัม)	การทำงานของระบบบำบัดน้ำเสีย							ปริมาณตะกอนส่วนเกินที่เกิดขึ้นจากระบบบำบัดน้ำเสียที่นำไปกำจัด (ลบ.ม.)	ปัญหาอุปสรรคและแนวทางแก้ไข	
						ระบบบำบัดน้ำเสีย (ปกติ/ผิดปกติ)	เครื่องสูบน้ำ (ปกติ/ผิดปกติ)	เครื่องเติมอากาศ (ปกติ/ผิดปกติ)	เครื่องกวนผสมน้ำเสีย (ปกติ/ผิดปกติ)	เครื่องกวนผสมสารเคมี (ปกติ/ผิดปกติ)	เครื่องสูบตะกอน (ปกติ/ผิดปกติ)	อื่นๆ (ระบุ) (ปกติ/ผิดปกติ)			
1/1/24	335	100	40.6	ระบาย	ไม่เติม	ผิดปกติ	EQP2 เสีย	EQJ2 เสีย	ไม่มี	ไม่มี	ปกติ	-	-	รอการแก้ไข	[redacted]
2/1/24	207	66	81.1	ระบาย	ไม่เติม	ผิดปกติ	EQP2 เสีย	EQJ2 เสีย	ไม่มี	ไม่มี	ปกติ	-	-	รอการแก้ไข	[redacted]
3/1/24	244	50	40.0	ระบาย	ไม่เติม	ผิดปกติ	EQP2 เสีย	EQJ2 เสีย	ไม่มี	ไม่มี	ปกติ	-	-	รอการแก้ไข	[redacted]
4/1/24	284	74	159.2	ระบาย	ไม่เติม	ผิดปกติ	EQP2 เสีย	EQJ2 เสีย	ไม่มี	ไม่มี	ปกติ	-	-	รอการแก้ไข	[redacted]
5/1/24	309	63	80.4	ระบาย	ไม่เติม	ผิดปกติ	EQP2 เสีย	EQJ2 เสีย	ไม่มี	ไม่มี	ปกติ	-	-	รอการแก้ไข	[redacted]
6/1/24	350	64	51.2	ระบาย	ไม่เติม	ผิดปกติ	EQP2 เสีย	EQJ2 เสีย	ไม่มี	ไม่มี	ปกติ	-	-	รอการแก้ไข	[redacted]
7/1/24	396	66	52.4	ระบาย	ไม่เติม	ผิดปกติ	EQP2 เสีย	EQJ2 เสีย	ไม่มี	ไม่มี	ปกติ	-	-	รอการแก้ไข	[redacted]
8/1/24	262	51	40.8	ระบาย	ไม่เติม	ผิดปกติ	EQP2 เสีย	EQJ2 เสีย	ไม่มี	ไม่มี	ปกติ	-	-	รอการแก้ไข	[redacted]
9/1/24	203	35	28.0	ระบาย	ไม่เติม	ผิดปกติ	ปกติ	EQJ2 เสีย	ไม่มี	ไม่มี	ปกติ	-	-	รอการแก้ไข	[redacted]
10/1/24	238	49	89.2	ระบาย	ไม่เติม	ผิดปกติ	ปกติ	EQJ2 เสีย	ไม่มี	ไม่มี	ปกติ	-	-	รอการแก้ไข	[redacted]
11/1/24	212	50	40	ระบาย	ไม่เติม	ผิดปกติ	ปกติ	EQJ2 เสีย	ไม่มี	ไม่มี	ปกติ	-	-	รอการแก้ไข	[redacted]
12/1/24	207	53	42.4	ระบาย	ไม่เติม	ผิดปกติ	ปกติ	EQJ2 เสีย	ไม่มี	ไม่มี	ปกติ	-	-	รอแก้ไข	[redacted]
13/1/24	182	51	40.4	ระบาย	ไม่เติม	ผิดปกติ	EQP2 เสีย	EQJ2 เสีย	ไม่มี	ไม่มี	ปกติ	-	-	รอแก้ไข	[redacted]
14/1/24	207	52	41.6	ระบาย	ไม่เติม	ผิดปกติ	EQP2 เสีย	EQJ2 เสีย	ไม่มี	ไม่มี	ปกติ	-	-	รอแก้ไข	[redacted]
15/1/24	204	56	46.4	ระบาย	ไม่เติม	ผิดปกติ	ปกติ	EQJ2 เสีย	ไม่มี	ไม่มี	ปกติ	-	-	รอแก้ไข	[redacted]
16/1/24	192	70	56.0	ระบาย	ไม่เติม	ผิดปกติ	ปกติ	EQJ2 เสีย	ไม่มี	ไม่มี	ปกติ	-	-	รอแก้ไข	[redacted]

∴ 19/1/24 EQJ 2 ท่อส่งลม [illegible] ทำให้การทำงานของ EQJ 1 ผิดปกติ

Remark : เครื่องสูบน้ำ = EQP1 , EQP2 , EFP1 , EFP2 เครื่องเติมอากาศ = EQJ1 , EQJ2 , AEJ1 , AEJ2 , SDJ1 , SDJ2 เครื่องสูบตะกอน = SLP1

สาเหตุเครื่องสูบน้ำ ลูกลอยเสีย หรือไม่ก็สายขาดหรือช็อต — รอการตรวจสอบ

วัน เดือน ปี	สถิติและข้อมูลที่เก็บจากแหล่งกำเนิดมลพิษ														ลายมือชื่อ ผู้บันทึก
	ปริมาณการใช้ไฟฟ้าของระบบบำบัดน้ำเสีย (หน่วย)	ปริมาณน้ำใช้ในทุกกิจกรรมของแหล่งกำเนิดมลพิษ (ลบ.ม.)	ปริมาณน้ำเสียที่เข้าระบบบำบัดน้ำเสีย (ลบ.ม.)	การระบายน้ำทิ้งจากระบบบำบัดน้ำเสีย (ระบาย/ไม่ระบาย)	ปริมาณสารเคมีหรือสารสกัดชีวภาพที่ใช้ (ชื่อ/ปริมาณ) (ลิตรหรือกิโลกรัม)	การทำงานของระบบบำบัดน้ำเสีย							ปริมาณตะกอนส่วนเกินที่เกิดขึ้นจากระบบบำบัดน้ำเสียที่นำไปกำจัด (ลบ.ม.)	ปัญหาอุปสรรคและแนวทางแก้ไข	
						ระบบบำบัดน้ำเสีย (ปกติ/ผิดปกติ)	เครื่องสูบน้ำ (ปกติ/ผิดปกติ)	เครื่องเติมอากาศ (ปกติ/ผิดปกติ)	เครื่องกวน/ผสมน้ำเสีย (ปกติ/ผิดปกติ)	เครื่องกวน/ผสมสารเคมี (ปกติ/ผิดปกติ)	เครื่องสูบตะกอน (ปกติ/ผิดปกติ)	อื่นๆ (ระบุ) (ปกติ/ผิดปกติ)			
17/1/24	210	56	46.8	ระบาย	ไม่เติม	ผิดปกติ	ปกติ	EQJ2เสีย	ไม่มี	ไม่มี	ปกติ	-	-	รอการแก้ไข	[redacted]
18/1/24	276	72	57.6	ระบาย	ไม่เติม	ผิดปกติ	ปกติ	EQJ2เสีย	ไม่มี	ไม่มี	ปกติ	-	-	รอการแก้ไข	
19/1/24	236	51	40.8	ระบาย	ไม่เติม	ผิดปกติ	ปกติ	EQJ2เสีย	ไม่มี	ไม่มี	ปกติ	-	-	รอการแก้ไข	
20/1/24	191	71	56.8	ระบาย	ไม่เติม	ผิดปกติ	ปกติ	EQJ2เสีย	ไม่มี	ไม่มี	ปกติ	-	-	รอการแก้ไข	
21/1/24	235	54	46.4	ระบาย	ไม่เติม	ผิดปกติ	ปกติ	EQJ2เสีย	ไม่มี	ไม่มี	ปกติ	-	-	รอการแก้ไข	
22/1/24	229	47	37.6	ระบาย	ไม่เติม	ผิดปกติ	ปกติ	EQJ2เสีย	ไม่มี	ไม่มี	ปกติ	-	-	รอการแก้ไข	
23/1/24	231	81	64.8	ระบาย	ไม่เติม	ผิดปกติ	ปกติ	EQJ2เสีย	ไม่มี	ไม่มี	ปกติ	-	-	รอการแก้ไข	
24/1/24	232	51	40.8	ระบาย	ไม่เติม	ผิดปกติ	ปกติ	EQJ2เสีย	ไม่มี	ไม่มี	ปกติ	-	-	รอการแก้ไข	
25/1/24	170	54	43.2	ระบาย	ไม่เติม	ผิดปกติ	ปกติ	EQJ2เสีย	ไม่มี	ไม่มี	ปกติ	-	-	รอการแก้ไข	
26/1/24	230	71	56.8	ระบาย	ไม่เติม	ผิดปกติ	ปกติ	EQJ2เสีย	ไม่มี	ไม่มี	ปกติ	-	-	รอการแก้ไข	
27/1/24	229	58	46.4	ระบาย	ไม่เติม	ผิดปกติ	ปกติ	EQJ2เสีย	ไม่มี	ไม่มี	ปกติ	-	-	รอการแก้ไข	
28/1/24	235	60	48	ระบาย	ไม่เติม	ผิดปกติ	ปกติ	EQJ2เสีย	ไม่มี	ไม่มี	ปกติ	-	-	รอการแก้ไข	
29/1/24	231	65	52	ระบาย	ไม่เติม	ผิดปกติ	ปกติ	EQJ2เสีย	ไม่มี	ไม่มี	ปกติ	-	-	รอการแก้ไข	
30/1/24	206	63	50.4	ระบาย	ไม่เติม	ผิดปกติ	ปกติ	EQJ2เสีย	ไม่มี	ไม่มี	ปกติ	-	-	รอการแก้ไข	
31/1/24	234	51	40.8	ระบาย	ไม่เติม	ผิดปกติ	ปกติ	EQJ2เสีย	ไม่มี	ไม่มี	ปกติ	-	-	รอการแก้ไข	

Remark : เครื่องสูบน้ำ = EQP1 , EQP2 , EFP1 , EFP2 เครื่องเติมอากาศ = EQJ1 , EQJ2 , AEJ1 , AEJ2 , SDJ1 , SDJ2 เครื่องสูบตะกอน = SLP1

[redacted]

ลงชื่อ.....

ตำแหน่ง.....

ข้อมูลและสถิติดังกล่าวข้างต้นเป็นข้อมูลที่ถูกต้องและตรงตามความเป็นจริงทุกประการ

หมายเหตุ ๑. ให้บันทึกสถิติและข้อมูลดังกล่าวในการตรวจวัดคุณภาพน้ำทิ้ง ๑ ครั้งต่อวัน

๒. ในกรณีที่มีการติดตั้งเครื่องวัดอัตโนมัติ ให้บันทึกข้อมูลการตรวจวัดคุณภาพน้ำทิ้งด้วย

dusitD2

SAMYAN · BANGKOK

รายงาน
แบบบันทึกรายละเอียดของสถิติและข้อมูลซึ่งแสดงผลการทำงานของระบบบำบัดน้ำเสียของแหล่งกำเนิดมลพิษ (แบบ ทส. 1)
เดือนกุมภาพันธ์ พ.ศ. 2567

แบบ ทส. ๑

แบบบันทึกรายละเอียดของสถิติและข้อมูลซึ่งแสดงผลการทำงานของระบบบำบัดน้ำเสีย ของแหล่งกำเนิดมลพิษ

แหล่งกำเนิดมลพิษ ตั้งอยู่เลขที่ 333 หมู่ที่ - ซอย -
ถนน สีหะราชา แขวง/ตำบล สีหะราชา เขต/อำเภอ พาราชิก
จังหวัด กรุงเทพมหานครโทรศัพท์ 02-9113333 โทรสาร - มี
บริษัท เฟียน เต๊ก จำกัด เป็นเจ้าของหรือผู้ครอบครองแหล่งกำเนิดมลพิษ ประกอบ
กิจการประเภท โรงแรม ใบอนุญาตเลขที่ (ถ้ามี)
11/2566 ออกให้โดย นายกเทศมนตรีเขต หมดอายุ 9 กุมภาพันธ์ 2566

ซึ่งมีแผนผังแสดงการทำงานของระบบบำบัดน้ำเสีย ดังนี้

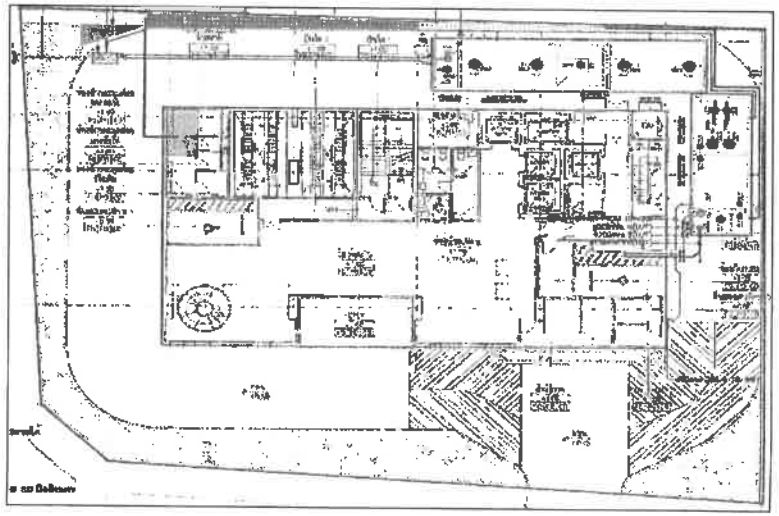

ได้จัดเก็บสถิติและข้อมูลแสดงผลการทำงานของระบบบำบัดน้ำเสียปรากฏตามตาราง ดังนี้

วัน เดือน ปี	ปริมาณการใช้ไฟฟ้าของระบบบำบัดน้ำเสีย (หน่วย)	ปริมาณน้ำใช้ในกิจกรรมของแหล่งกำเนิดมลพิษ (ลบ.ม.)	ปริมาณน้ำเสียที่เข้าระบบบำบัดน้ำเสีย (ลบ.ม.)	การระบายน้ำทิ้งจากระบบบำบัดน้ำเสีย (ระบาย/ไม่ระบาย)	ปริมาณตะกอนหรือตะกรันที่เข้าเครื่องย่อยสลายด้วยวิธีไร้อากาศ (ก้อน/ปริมาณ) (มีตะกรันหรือไม่/กี่กิโลกรัม)	การทำงานของระบบบำบัดน้ำเสีย													ปริมาณตะกอนส่วนเกินที่เกิดขึ้นจากระบบบำบัดน้ำเสียที่นำไปกำจัด (ลบ.ม.)	ปัญหาอุปสรรคและแนวทางแก้ไข	ลายมือชื่อผู้บันทึก
						ระบบบำบัดน้ำเสีย (ปกติ/ผิดปกติ)	เครื่องสูบน้ำ (ปกติ/ผิดปกติ)	เครื่องเติมอากาศ (ปกติ/ผิดปกติ)	เครื่องกวน/ผสมน้ำเสีย (ปกติ/ผิดปกติ)	เครื่องกวน/ผสมตะกอน (ปกติ/ผิดปกติ)	เครื่องสูบตะกอน (ปกติ/ผิดปกติ)	อื่นๆ (ระบุ) (ปกติ/ผิดปกติ)			
1/01/65	220	51	40.8	ระบาย	ไม่มีตะกรัน	ปกติ	ปกติ	ปกติ	ปกติ	ปกติ	ปกติ	-	-	ไฟดับเป็นเวลานาน	[redacted]
2/01/65	231	53	42.4	ระบาย	มีตะกรัน ไม่มีก้อน	ปกติ	ปกติ	ปกติ	ไม่ปกติ	ไม่ปกติ	ปกติ	-	-	ไฟดับเป็นเวลานาน	
3/01/65	224	78	62.4	ระบาย	มีตะกรัน ไม่มีก้อน	ปกติ	ปกติ	ปกติ	ไม่ปกติ	ไม่ปกติ	ปกติ	-	-	ไฟดับเป็นเวลานาน	
4/01/65	221	53	42.2	ระบาย	มีตะกรัน มีก้อน	ปกติ	ปกติ	ปกติ	ไม่ปกติ	ไม่ปกติ	ปกติ	-	-	เอ็มเบรกเกอร์ตัด	
5/01/65	232	50	56	ระบาย	มีตะกรัน มีก้อน	ปกติ	ปกติ	ปกติ	ไม่ปกติ	ไม่ปกติ	ปกติ	-	-	ซ่อมบำรุงเครื่องสูบ	
6/01/65	224	51	40.8	ระบาย	มีตะกรัน	ปกติ	ปกติ	ปกติ	ไม่ปกติ	ไม่ปกติ	ปกติ	-	-	จัดทำแผ่นป้ายเตือน	
7/01/65	221	53	42.4	ระบาย	ไม่มีตะกรัน มีก้อน	ปกติ	ปกติ	ปกติ	ไม่ปกติ	ไม่ปกติ	ปกติ	-	-	จอดรถบริเวณ	
8/01/65	227	52	41.6	ระบาย	ไม่มีตะกรัน มีก้อน	ปกติ	ปกติ	ปกติ	ไม่ปกติ	ไม่ปกติ	ปกติ	-	-	ถอดรหัสเข้าห้องน้ำ	
9/01/65	227	58	46.4	ระบาย	มีตะกรัน มีก้อน	ปกติ	ปกติ	ปกติ	ไม่ปกติ	ไม่ปกติ	ปกติ	-	-	ซ่อมบำรุงเครื่องสูบ	
10/01/65	243	54	43.2	ระบาย	ไม่มีตะกรัน มีก้อน	ปกติ	ปกติ	ปกติ	ไม่ปกติ	ไม่ปกติ	ปกติ	-	-	จอดรถบริเวณ	
11/01/65	242	90	72	ระบาย	ไม่มีตะกรัน มีก้อน	ปกติ	ปกติ	ปกติ	ไม่ปกติ	ไม่ปกติ	ปกติ	-	-	รอการซ่อมบำรุง	
12/01/65	223	53	42.4	ระบาย	มีตะกรัน มีก้อน	ปกติ	ปกติ	ปกติ	ไม่ปกติ	ไม่ปกติ	ปกติ	-	-	รอการซ่อมบำรุง	
13/01/65	232	53	42.4	ระบาย	มีตะกรัน มีก้อน	ปกติ	ปกติ	ปกติ	ไม่ปกติ	ไม่ปกติ	ปกติ	-	-	ซ่อมบำรุงเครื่องสูบ	
14/01/65	223	54	43.2	ระบาย	มีตะกรัน มีก้อน	ปกติ	ปกติ	ปกติ	ไม่ปกติ	ไม่ปกติ	ปกติ	-	-	จอดรถบริเวณ	
15/01/65	224	57	45.6	ระบาย	มีตะกรัน มีก้อน	ปกติ	ปกติ	ปกติ	ไม่ปกติ	ไม่ปกติ	ปกติ	-	-	ซ่อมบำรุงเครื่องสูบ	
16/01/65	233	65	52	ระบาย	มีตะกรัน มีก้อน	ปกติ	ปกติ	ปกติ	ไม่ปกติ	ไม่ปกติ	ปกติ	-	-	จอดรถบริเวณ	

วัน เดือน ปี	สถิติและข้อมูลที่เก็บจากแหล่งกำเนิดมลพิษ														ลายมือชื่อผู้บันทึก
	ปริมาณการใช้ไฟฟ้าของระบบบำบัดน้ำเสีย (หน่วย)	ปริมาณน้ำใช้ในกิจกรรมของแหล่งกำเนิดมลพิษ (ลบ.ม.)	ปริมาณน้ำเสียที่เข้าระบบบำบัดน้ำเสีย (ลบ.ม.)	การระบายน้ำทิ้งจากระบบบำบัดน้ำเสีย (ระบาย/ไม่ระบาย)	ปริมาณสารเคมีหรือสารสกัดชีวภาพที่ใช้ (ชื่อ/ปริมาณ) (ลิตรหรือกิโลกรัม)	การทำงานของระบบบำบัดน้ำเสีย							ปริมาณตะกอนส่วนเกินที่เกิดขึ้นจากระบบบำบัดน้ำเสียที่นำไปกำจัด (ลบ.ม.)	ปัญหาอุปสรรคและแนวทางแก้ไข	
						ระบบบำบัดน้ำเสีย (ปกติ/ผิดปกติ)	เครื่องสูบน้ำ (ปกติ/ผิดปกติ)	เครื่องเติมอากาศ (ปกติ/ผิดปกติ)	เครื่องกวนผสมน้ำเสีย (ปกติ/ผิดปกติ)	เครื่องกวนผสมสารเคมี (ปกติ/ผิดปกติ)	เครื่องสูบตะกอน (ปกติ/ผิดปกติ)	อื่นๆ (ระบุ) (ปกติ/ผิดปกติ)			
17/2/67	221	66	52.8	ระบาย	ไม่เติม	ผิดปกติ	ปกติ	ชำรุดเสีย	ไม่มี	ไม่มี	ปกติ	-	-	รอการแก้ไ	[redacted]
18/2/67	208	62	47.6	ระบาย	ไม่เติม	ผิดปกติ	ปกติ	ชำรุดเสีย	ไม่มี	ไม่มี	ปกติ	-	-	รอการแก้ไ	[redacted]
19/2/67	202	67	53.6	ระบาย	ไม่เติม	ผิดปกติ	ปกติ	ชำรุดเสีย	ไม่มี	ไม่มี	ปกติ	-	-	รอการแก้ไ	[redacted]
20/2/67	209	51	40.8	ระบาย	ไม่เติม	ผิดปกติ	ปกติ	ชำรุดเสีย	ไม่มี	ไม่มี	ปกติ	-	-	รอการแก้ไ	[redacted]
21/2/67	203	71	56.4	ระบาย	ไม่เติม	ผิดปกติ	ปกติ	ชำรุดเสีย	ไม่มี	ไม่มี	ปกติ	-	-	รอการแก้ไ	[redacted]
22/2/67	210	58	46.4	ระบาย	ไม่เติม	ผิดปกติ	ปกติ	ชำรุดเสีย	ไม่มี	ไม่มี	ปกติ	-	-	รอการแก้ไ	[redacted]
23/2/67	243	77	61.6	ระบาย	ไม่เติม	ผิดปกติ	ปกติ	ชำรุดเสีย	ไม่มี	ไม่มี	ปกติ	-	10 ลบ.ม	รอการแก้ไ	[redacted]
24/2/67	172	64	51.2	ระบาย	ไม่เติม	ผิดปกติ	ปกติ	ชำรุดเสีย	ไม่มี	ไม่มี	ปกติ	-	-	รอการแก้ไ	[redacted]
25/2/67	208	67	53.6	ระบาย	ไม่เติม	ผิดปกติ	ปกติ	ชำรุดเสีย	ไม่มี	ไม่มี	ปกติ	-	-	รอการแก้ไ	[redacted]
26/2/67	207	59	47.2	ระบาย	ไม่เติม	ผิดปกติ	ปกติ	ชำรุดเสีย	ไม่มี	ไม่มี	ปกติ	-	-	รอการแก้ไ	[redacted]
27/2/67	206	49	39.2	ระบาย	ไม่เติม	ผิดปกติ	ปกติ	ชำรุดเสีย	ไม่มี	ไม่มี	ปกติ	-	-	รอการแก้ไ	[redacted]
28/2/67	200	54	[illegible]	ระบาย	ไม่เติม	ผิดปกติ	ปกติ	ชำรุดเสีย	ไม่มี	ไม่มี	ปกติ	-	-	รอการแก้ไ	[redacted]
29/2/67	206	46	36.8	ระบาย	ไม่เติม	ผิดปกติ	ปกติ	ชำรุดเสีย	ไม่มี	ไม่มี	ปกติ	-	-	รอการแก้ไ	[redacted]

หมายเหตุ ๑. ให้กรอกสถิติและข้อมูลเฉพาะในกรณีที่มีสถิติและข้อมูลนั้น ๆ ในแต่ละวัน

๒. ในกรณีระบบบำบัดน้ำเสียที่มีการติดตั้งเครื่องตรวจวัดคุณภาพน้ำทิ้งแบบอัตโนมัติ ให้แนบผลการตรวจวัดคุณภาพน้ำทิ้งทุกวันแยกตามพารามิเตอร์ที่ตรวจวัด และทำการสรุปผลเป็นสถิติและข้อมูลรายเดือน

[redacted]างข้างต้นถูกต้องทุกประการ

ของหรือผู้ครอบครองแหล่งกำเนิดมลพิษ

วบคุมระบบบำบัดน้ำเสีย

มดอายุ ....

....

บจ้างให้บริการบำบัดน้ำเสีย

(..)

ใบอนุญาตเลขที่ .... หมดอายุ ....

ออกให้โดย ....

dusitD2

SAMYAN · BANGKOK

รายงาน
แบบบันทึกรายละเอียดของสถิติและข้อมูลซึ่งแสดงผลการทำงานของระบบบำบัดน้ำเสียของแหล่งกำเนิดมลพิษ (แบบ ทส. 1)
เดือนมีนาคม พ.ศ. 2567

แบบ ทส. ๑

แบบบันทึกรายละเอียดของสถิติและข้อมูลซึ่งแสดงผลการทำงานของระบบบำบัดน้ำเสีย ของแหล่งกำเนิดมลพิษ

แหล่งกำเนิดมลพิษ ตั้งอยู่เลขที่ 333 หมู่ที่ - ซอย -
ถนน ศรีอยุธยา แขวง/ตำบล สี่พระยา เขต/อำเภอ บางรัก
จังหวัด กรุงเทพมหานคร โทรศัพท์ 02-2113333 โทรสาร — มี
บริษัท เซียน เซ็ก จำกัด เป็นเจ้าของหรือผู้ครอบครองแหล่งกำเนิดมลพิษ ประกอบ
กิจการประเภท โรงแรม ใบอนุญาตเลขที่ (ถ้ามี)
14 | 2564 ออกให้โดย กระทรวงวัฒนธรรม หมดอายุ 4 กุมภาพันธ์ 2564
ซึ่งมีแผนผังแสดงการทำงานของระบบบำบัดน้ำเสีย ดังนี้

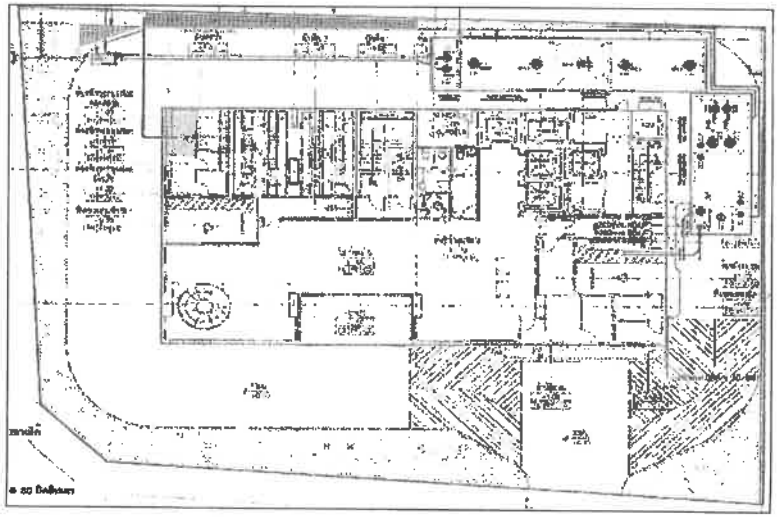

ได้จัดเก็บสถิติและข้อมูลแสดงผลการทำงานของระบบบำบัดน้ำเสียปรากฏตามตาราง ดังนี้

วัน เดือน ปี	ปริมาณการใช้ไฟฟ้าของระบบบำบัดน้ำเสีย (กว/วัน)	ปริมาณน้ำใช้ในกิจกรรมของแหล่งกำเนิดมลพิษ (ลบ.ม.)	ปริมาณน้ำเสียที่เข้าระบบบำบัดน้ำเสีย (ลบ.ม.)	การระบายน้ำทิ้งจากระบบบำบัดน้ำเสีย (ระบายน้ำ/ไม่ระบายน้ำ)	ปริมาณตะกอนดินที่ตกค้างในระบบ (ต้องมีปริมาณ) (มีตะกอน/ไม่มีตะกอน)	การทำงานของระบบบำบัดน้ำเสีย									ปริมาณตะกอนส่วนเกินที่ปลดทิ้งจากระบบบำบัดน้ำเสียนำไปกำจัด (ลบ.ม.)	ปัญหาอุปสรรคและแนวทางแก้ไข	ลายมือชื่อผู้บันทึก
						ระบบบำบัดน้ำเสีย (ปกติ/ผิดปกติ)	เครื่องสูบน้ำ (ปกติ/ผิดปกติ)	เครื่องเติมอากาศ (ปกติ/ผิดปกติ)	เครื่องกวนผสมน้ำเสีย (ปกติ/ผิดปกติ)	เครื่องกวนผสมตะกอน (ปกติ/ผิดปกติ)	เครื่องสูบตะกอน (ปกติ/ผิดปกติ)	ฮั่นๆ (ระบุ) (ปกติ/ผิดปกติ)			
1/3/24	864	67	57.6	ระบาย	ไม่มีตะกอน	ปกติ	ปกติ	ปกติ	ไม่มี	ไม่มี	ปกติ	-	-	โรงแรมเก่าใช้	[redacted]
2/3/24	803	67	48.6	ระบาย	มีตะกอน	ปกติ	ปกติ	ปกติ	ไม่มี	ไม่มี	ปกติ	-	-	ระวางเพิ่มใช้	
3/3/24	206	50	40	ระบาย	ไม่มีตะกอน	ปกติ	ปกติ	ปกติ	ไม่มี	ไม่มี	ปกติ	-	-	รถการกำจัด	
4/3/24	268	76	60.8	ไม่ระบาย	มีตะกอน	ปกติ	ปกติ	ปกติ	ไม่มี	ไม่มี	ปกติ	-	-	กรรมการ	
5/3/24	146	51	40.8	ระบาย	ไม่มีตะกอน	ปกติ	ปกติ	ปกติ	ไม่มี	ไม่มี	ปกติ	-	-	ตัดการ	
6/3/24	204	51	40.8	ระบาย	ไม่มีตะกอน	ปกติ	ปกติ	ปกติ	ไม่มี	ไม่มี	ปกติ	-	-	ซ่อมแก้ไข	
7/3/24	204	51	41.6	ระบาย	มีตะกอน	ปกติ	ปกติ	ปกติ	ไม่มี	ไม่มี	ปกติ	-	-	ระวางเพิ่มใช้	
8/3/24	227	54	43.3	ระบาย	ไม่มีตะกอน	ปกติ	ปกติ	ปกติ	ไม่มี	ไม่มี	ปกติ	-	-	กรรมการ	
9/3/24	218	52	41.6	ระบาย	มีตะกอน	ปกติ	ปกติ	ปกติ	ไม่มี	ไม่มี	ปกติ	-	-	ระดับน้ำ	
10/3/24	185	50	41.6	ระบาย	มีตะกอน	ปกติ	ปกติ	ปกติ	ไม่มี	ไม่มี	ปกติ	-	-	ตรวจสอบ	
11/3/24	203	54	43.3	ระบาย	มีตะกอน	ปกติ	ปกติ	ปกติ	ไม่มี	ไม่มี	ปกติ	-	-	การตรวจสอบ	
12/3/24	217	49	39.1	ระบาย	มีตะกอน	ปกติ	ปกติ	ปกติ	ไม่มี	ไม่มี	ปกติ	-	-	โครงสร้าง	
13/3/24	216	52	41.6	ไม่ระบาย	มีตะกอน	ปกติ	ปกติ	ปกติ	ไม่มี	ไม่มี	ปกติ	-	-	ซ่อมแก้ไข	
14/3/24	222	57	37.6	ระบาย	มีตะกอน	ปกติ	ปกติ	ปกติ	ไม่มี	ไม่มี	ปกติ	-	-	ระวางเพิ่ม	
15/3/24	206	57	48.6	ไม่ระบาย	มีตะกอน	ปกติ	ปกติ	ปกติ	ไม่มี	ไม่มี	ปกติ	-	-	การบำรุงรักษา	
16/3/24	211	52	41.6	ระบาย	มีตะกอน	ปกติ	ปกติ	ปกติ	ไม่มี	ไม่มี	ปกติ	-	-	การตรวจสอบ	

วัน เดือน ปี	สถิติและข้อมูลที่เก็บจากแหล่งกำเนิดมลพิษ														
	ปริมาณการใช้ไฟฟ้าของระบบบำบัดน้ำเสีย (หน่วย)	ปริมาณน้ำใช้ในทุกกิจกรรมของแหล่งกำเนิดมลพิษ (ลบ.ม.)	ปริมาณน้ำเสียที่เข้าระบบบำบัดน้ำเสีย (ลบ.ม.)	การระบายน้ำทิ้งจากระบบบำบัดน้ำเสีย (ระบาย/ไม่ระบาย)	ปริมาณสารเคมีหรือสารสกัดชีวภาพที่ใช้ (ชื่อปริมาณ) (ลิตรหรือกิโลกรัม)	การทำงานของระบบบำบัดน้ำเสีย							ปริมาณตะกอนส่วนเกินที่เกิดขึ้นจากระบบบำบัดน้ำเสียที่นำไปกำจัด (ลบ.ม.)	ปัญหาอุปสรรคและแนวทางแก้ไข	ลายมือชื่อผู้บันทึก
						ระบบบำบัดน้ำเสีย (ปกติ/ผิดปกติ)	เครื่องสูบน้ำ (ปกติ/ผิดปกติ)	เครื่องเติมอากาศ (ปกติ/ผิดปกติ)	เครื่องกวนผสมน้ำเสีย (ปกติ/ผิดปกติ)	เครื่องกวนผสมสารเคมี (ปกติ/ผิดปกติ)	เครื่องสูบตะกอน (ปกติ/ผิดปกติ)	อื่นๆ (ระบุ) (ปกติ/ผิดปกติ)			
17/3/24	208	50	40	ระบาย	ไม่เติม	ผิดปกติ	ปกติ	E031 E032 เสีย	ไม่มี	ไม่มี	ปกติ	-	-	รอการแก้ไ	[redacted]
18/3/24	210	52	41.6	ระบาย	ไม่เติม	ผิดปกติ	ปกติ	E031 E032 เสีย	ไม่มี	ไม่มี	ปกติ	-	-	รอการแก้ไ	[redacted]
19/3/24	197	58	46.4	ระบาย	ไม่เติม	ผิดปกติ	ปกติ	E031 เสีย	ไม่มี	ไม่มี	ปกติ	-	-	รอการแก้ไ	[redacted]
20/3/24	199	70	56.0	ระบาย	ไม่เติม	ผิดปกติ	ปกติ	E031 เสีย	ไม่มี	ไม่มี	ปกติ	-	-	รอการแก้ไ	[redacted]
21/3/24	200	56	44.8	ระบาย	ไม่เติม	ผิดปกติ	ปกติ	E032 เสีย	ไม่มี	ไม่มี	ปกติ	-	-	รอการแก้ไ	[redacted]
22/3/24	199	52	41.6	ระบาย	ไม่เติม	ผิดปกติ	ปกติ	E032 เสีย	ไม่มี	ไม่มี	ปกติ	-	-	รอการแก้ไ	[redacted]
23/3/24	198	52	41.6	ระบาย	ไม่เติม	ผิดปกติ	ปกติ	E032 เสีย	ไม่มี	ไม่มี	ปกติ	-	-	รอการแก้ไ	[redacted]
24/3/24	195	74	59.2	ระบาย	ไม่เติม	ผิดปกติ	ปกติ	E032 เสีย	ไม่มี	ไม่มี	ปกติ	-	-	รอการแก้ไข	[redacted]
25/3/24	198	59	47.2	ระบาย	ไม่เติม	ผิดปกติ	ปกติ	E032 เสีย	ไม่มี	ไม่มี	ปกติ	-	-	รอการแก้ไข	[redacted]
26/3/24	194	52	41.6	ระบาย	ไม่เติม	ผิดปกติ	ปกติ	E031 เสีย	ไม่มี	ไม่มี	ปกติ	-	-	รอการแก้ไข	[redacted]
27/3/24	192	54	43.2	ระบาย	ไม่เติม	ผิดปกติ	ปกติ	E032 เสีย	ไม่มี	ไม่มี	ปกติ	-	-	รอการแก้ไข	[redacted]
28/3/24	199	52	41.6	ระบาย	ไม่เติม	ผิดปกติ	ปกติ	E032 เสีย	ไม่มี	ไม่มี	ปกติ	-	-	รอการแก้ไ	[redacted]
29/3/24	201	64	51.2	ระบาย	ไม่เติม	ผิดปกติ	ปกติ	E032 เสีย	ไม่มี	ไม่มี	ปกติ	-	-	รอการแก้ไ	[redacted]
30/3/24	202	65	52.0	ระบาย	ไม่เติม	ผิดปกติ	ปกติ	E032 เสีย	ไม่มี	ไม่มี	ปกติ	-	-	รอการแก้ไ	[redacted]
31/3/24	194	52	41.6	ระบาย	ไม่เติม	ผิดปกติ	ปกติ	E032 เสีย	ไม่มี	ไม่มี	ปกติ	-	-	รอการแก้ไ	[redacted]

หมายเหตุ ๑. ให้กรอกสถิติและข้อมูลเฉพาะในกรณีที่มีสถิติและข้อมูลนั้น ๆ ในแต่ละวัน
๒. ในกรณีระบบบำบัดน้ำเสียที่มีการติดตั้งเครื่องตรวจวัดคุณภาพน้ำทิ้งแบบอัตโนมัติ ให้แนบผลการตรวจวัดคุณภาพน้ำทิ้งทุกวันแยกตามพารามิเตอร์ที่ตรวจวัด และทำการสรุปผลเป็นสถิติและข้อมูลรายเดือน

[redacted]

ต้นถูกต้องทุกประการ
รือผู้ครอบครองแหล่งกำเนิดมลพิษ

ระบบบำบัดน้ำเสีย

ายุ ....
ออกให้โดย..

.... ผู้รับจ้างให้บริการบำบัดน้ำเสีย
(..)
ใบอนุญาตเลขที่ .... หมดอายุ ....
ออกให้โดย ....

dusitD2

SAMYAN · BANGKOK

รายงาน
แบบบันทึกรายละเอียดของสถิติและข้อมูลซึ่งแสดงผลการทำงานของระบบบำบัดน้ำเสียของแหล่งกำเนิดมลพิษ (แบบ ทส. 1)
เดือนเมษายน พ.ศ. 2567

แบบ ทส. ๑

แบบบันทึกรายละเอียดของสถิติและข้อมูลซึ่งแสดงผลการทำงานของระบบบำบัดน้ำเสีย
ของแหล่งกำเนิดมลพิษ

แหล่งกำเนิดมลพิษ ตั้งอยู่เลขที่ 333 หมู่ที่ – ซอย –
ถนน สีนครินทร์ แขวง/ตำบล สีนครินทร์ เขต/อำเภอ ขายรัก
จังหวัด กรุงเทพมหานคร โทรศัพท์ 02-2223333 โทรสาร – มี
อาจิฮิก เฟียเซน เซ็ก ฟิวเนลเซอร์วิส จำกัด เป็นเจ้าของหรือผู้ครอบครองแหล่งกำเนิดมลพิษ ประกอบ
กิจการประเภท 1 รวมเรือ ใบอนุญาตเลขที่ (ถ้ามี)
14/2566 ออกให้โดย กรุงเทพมหานคร หมดอายุ 9 กุมภาพันธ์ 2567
ซึ่งมีแผนผังแสดงการทำงานของระบบบำบัดน้ำเสีย ดังนี้

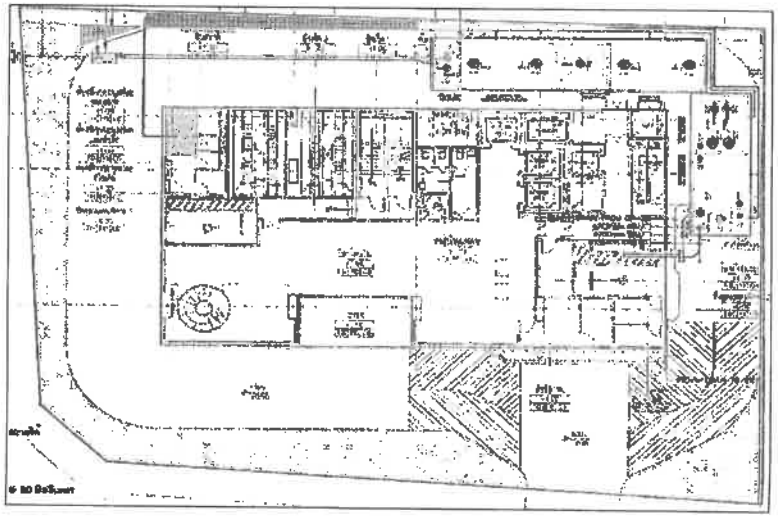

ได้จัดเก็บสถิติและข้อมูลแสดงผลการทำงานของระบบบำบัดน้ำเสียปรากฏตามตาราง ดังนี้

[redacted]

สถิติและข้อมูลที่เก็บจากแหล่งกำเนิดมลพิษ

วัน เดือน ปี	ปริมาณการใช้ไฟฟ้าของระบบบำบัดน้ำเสีย (หน่วย)	ปริมาณน้ำใช้ในกิจกรรมของแหล่งกำเนิดมลพิษ (ลบ.ม.)	ปริมาณน้ำเสียเข้าระบบบำบัดน้ำเสีย (ลบ.ม.)	การระบายน้ำทิ้งจากระบบบำบัดน้ำเสีย (ระบาย/ไม่ระบาย)	ปริมาณสารเคมีหรือสารกัดกร่อนที่ใช้ (ชื่อ/ปริมาณ) (ลิตร/กรัม/กิโลกรัม)	การทำงานของระบบบำบัดน้ำเสีย: ระบบบำบัดน้ำเสียปกติหรือไม่ปกติ	เครื่องสูบน้ำ (ปกติ/ไม่ปกติ)	เครื่องเติมอากาศ (ปกติ/ไม่ปกติ)	เครื่องกวนผสมน้ำเสีย (ปกติ/ไม่ปกติ)	เครื่องกวนผสมสารเคมี (ปกติ/ไม่ปกติ)	เครื่องสูบตะกอน (ปกติ/ไม่ปกติ)	อื่นๆ (ระบุ) (ปกติ/ไม่ปกติ)	ปริมาณตะกอนส่วนเกินที่เกิดขึ้นจากระบบบำบัดน้ำเสียที่นำไปกำจัด (ลบ.ม.)	ปัญหาอุปสรรคและแนวทางแก้ไข	ลายมือชื่อผู้บันทึก
1/4/24	193	37	31.2	ระบาย	ไม่มี	ปกติ	ปกติ	ปกติ	ปกติ	ปกติ	ปกติ	–	–	ไม่มีการแก้ไข	[redacted]
2/4/24	200	39	31.2	ระบาย	ไม่มี	ปกติ	ปกติ	ปกติ	ปกติ	ปกติ	ปกติ	–	–	ซ่อมแซมเครื่อง	
3/4/24	193	64	51.2	ระบาย	ไม่มี	ปกติ	ปกติ	ปกติ	ปกติ	ปกติ	ปกติ	–	–	ระบายน้ำ	
4/4/24	193	45	36	ระบาย	ไม่มี	ปกติ	ปกติ	ปกติ	ปกติ	ปกติ	ปกติ	–	–	วัดตะกอน	
5/4/24	196	64	51.2	ระบาย	ไม่มี	ปกติ	ปกติ	ปกติ	ปกติ	ปกติ	ปกติ	–	–	ซ่อมแซมเครื่อง	
6/4/24	194	49	39.2	ระบาย	ไม่มี	ปกติ	ปกติ	ปกติ	ปกติ	ปกติ	ปกติ	–	–	วัดตะกอน	
7/4/24	198	55	52.0	ระบาย	ผงซักฟอก	ปกติ	ปกติ	ปกติ	ปกติ	ปกติ	ปกติ	–	–	ซ่อมแซมเครื่อง	
8/4/24	203	45	36	ระบาย	ไม่มี	ปกติ	ปกติ	ปกติ	ปกติ	ปกติ	ปกติ	–	–	ระบายน้ำ	
9/4/24	217	33	26.4	ระบาย	ไม่มี	ปกติ	ปกติ	ปกติ	ปกติ	ปกติ	ปกติ	–	–	วัดตะกอน	
10/4/24	195	58	46.4	ระบาย	ไม่มี	ปกติ	ปกติ	ปกติ	ปกติ	ปกติ	ปกติ	–	–	วัดตะกอน	
11/4/24	205	43	34.4	ระบาย	ไม่มี	ปกติ	ปกติ	ปกติ	ปกติ	ปกติ	ปกติ	–	–	ซ่อมแซมเครื่อง	
12/4/24	221	78	62.4	ระบาย	ไม่มี	ปกติ	ปกติ	ปกติ	ปกติ	ปกติ	ปกติ	–	–	วัดตะกอน	
13/4/24	225	73	58.4	ระบาย	ไม่มี	ปกติ	ปกติ	ปกติ	ปกติ	ปกติ	ปกติ	–	–	ซ่อมแซมเครื่อง	
14/4/24	201	55	44.0	ระบาย	ผงซักฟอก	ปกติ	ปกติ	ปกติ	ปกติ	ปกติ	ปกติ	–	–	ระบายน้ำ	
15/4/24	212	78	62.4	ระบาย	ไม่มี	ปกติ	ปกติ	ปกติ	ปกติ	ปกติ	ปกติ	–	–	วัดตะกอน	
16/4/24	262	71	57.4	ระบาย	ไม่มี	ปกติ	ปกติ	ปกติ	ปกติ	ปกติ	ปกติ	–	–	ซ่อมแซมเครื่อง	

Remark : เครื่องสูบน้ำ = EQP1 , EQP2 , EFP1 , EFP2 เครื่องเติมอากาศ = EQJ1 , EQJ2 , AEJ1 , AEJ2 , SDJ1 , SDJ2 เครื่องสูบตะกอน = SLP1

วัน เดือน ปี	สถิติและข้อมูลที่เก็บจากแหล่งกำเนิดมลพิษ														ลายมือชื่อ ผู้บันทึก
	ปริมาณการใช้ไฟฟ้าของระบบบำบัดน้ำเสีย (หน่วย)	ปริมาณน้ำใช้ในทุกกิจกรรมของแหล่งกำเนิดมลพิษ (ลบ.ม.)	ปริมาณน้ำเสียที่เข้าระบบบำบัดน้ำเสีย (ลบ.ม.)	การระบายน้ำทิ้งจากระบบบำบัดน้ำเสีย (ระบาย/ไม่ระบาย)	ปริมาณสารเคมีหรือสารสกัดชีวภาพที่ใช้ (ชื่อ/ปริมาณ) (ลิตรหรือกิโลกรัม)	การทำงานของระบบบำบัดน้ำเสีย							ปริมาณตะกอนส่วนเกินที่เกิดขึ้นจากระบบบำบัดน้ำเสียที่นำไปกำจัด (ลบ.ม.)	ปัญหาอุปสรรคและแนวทางแก้ไข	
						ระบบบำบัดน้ำเสีย (ปกติ/ผิดปกติ)	เครื่องสูบน้ำ (ปกติ/ผิดปกติ)	เครื่องเติมอากาศ (ปกติ/ผิดปกติ)	เครื่องกวน/ผสมน้ำเสีย (ปกติ/ผิดปกติ)	เครื่องกวน/ผสมสารเคมี (ปกติ/ผิดปกติ)	เครื่องสูบตะกอน (ปกติ/ผิดปกติ)	อื่นๆ (ระบุ) (ปกติ/ผิดปกติ)			
17/4/24	224	72	57.6	ระบาย	ไม่เติม	ผิดปกติ	ปกติ	EQJ1เสีย	ไม่มี	ไม่มี	ปกติ	—	—	[redacted]	
18/4/24	221	51	40.8	ระบาย	ไม่เติม	ผิดปกติ	ปกติ	EQJ1เสีย	ไม่มี	ไม่มี	ปกติ	—	—	[redacted]	
19/4/24	209	54	43.2	ระบาย	ไม่เติม	ผิดปกติ	ปกติ	EQJ1เสีย	ไม่มี	ไม่มี	ปกติ	—	—	[redacted]	
20/4/24	209	57	45.6	ระบาย	ไม่เติม	ผิดปกติ	ปกติ	EQJ1เสีย	ไม่มี	ไม่มี	ปกติ	—	—	[redacted]	
21/4/24	201	69	55.2	ระบาย	ไม่เติม	ผิดปกติ	ปกติ	EQJ1เสีย	ไม่มี	ไม่มี	ปกติ	—	—	[redacted]	
22/4/24	221	51	40.8	ระบาย	ไม่เติม	ผิดปกติ	ปกติ	EQJ1เสีย	ไม่มี	ไม่มี	ปกติ	—	—	[redacted]	
23/4/24	209	52	41.6	ระบาย	ไม่เติม	ผิดปกติ	ปกติ	EQJ1เสีย	ไม่มี	ไม่มี	ปกติ	—	—	[redacted]	
24/4/24	213	76	60.80	ระบาย	ไม่เติม	ผิดปกติ	ปกติ	EQJ1เสีย	ไม่มี	ไม่มี	ปกติ	—	—	[redacted]	
25/4/24	112	64	51.2	ระบาย	ไม่เติม	ผิดปกติ	ปกติ	EQJ1เสีย	ไม่มี	ไม่มี	ปกติ	—	—	[redacted]	
26/4/24	210	67	53.6	ระบาย	ไม่เติม	ผิดปกติ	ปกติ	EQJ1เสีย	ไม่มี	ไม่มี	ปกติ	—	—	[redacted]	
27/4/24	207	50	40	ระบาย	ไม่เติม	ผิดปกติ	ปกติ	EQJ1เสีย	ไม่มี	ไม่มี	ปกติ	—	—	[redacted]	
28/4/24	203	69	55.2	ระบาย	ไม่เติม	ผิดปกติ	ปกติ	EQJ1เสีย	ไม่มี	ไม่มี	ปกติ	—	—	[redacted]	
29/4/24	209	61	48.8	ระบาย	ไม่เติม	ผิดปกติ	ปกติ	EQJ1เสีย	ไม่มี	ไม่มี	ปกติ	—	—	[redacted]	
30/4/24	220	51	40.8	ระบาย	ไม่เติม	ผิดปกติ	ปกติ	EQJ1เสีย	ไม่มี	ไม่มี	ปกติ	—	—	[redacted]	

Remark : เครื่องสูบน้ำ = EQP1 , EQP2 , EFP1 , EFP2 เครื่องเติมอากาศ = EQJ1 , EQJ2 , AEJ1 , AEJ2 , SDJ1 , SDJ2 เครื่องสูบตะกอน = SLP1

หมายเหตุ ๑. ให้บันทึกสถิติและข้อมูลอย่างละเอียดในกรณีที่มีสถิติและข้อมูลเพิ่มเติมทั้ง ๆ ในแต่ละวัน

๒. ในกรณีระบบบำบัดน้ำเสียนี้มีการติดตั้งเครื่องตรวจวัดคุณภาพน้ำทิ้งแบบอัตโนมัติ ให้บันทึกการตรวจวัดค่าน้ำทิ้งเพิ่มเติมด้วยทุกครั้ง และต้องเก็บรายงานผลการตรวจวัดไว้ที่สถานประกอบกิจการ

สถิติและข้อมูลดังกล่าวถูกต้องทุกประการ

[redacted]

ลงชื่อ.....

(.....)

ผู้รับผิดชอบในการบำบัดน้ำเสีย

ลงชื่อ.....

(.....)

ผู้มีอำนาจลงนามแทนนิติบุคคล

ตำแหน่ง.....

dusitD2

SAMYAN · BANGKOK

รายงาน
แบบบันทึกรายละเอียดของสถิติและข้อมูลซึ่งแสดงผลการทำงานของระบบบำบัดน้ำเสียของแหล่งกำเนิดมลพิษ (แบบ ทส. 1)
เดือนพฤษภาคม พ.ศ. 2567

แบบ กส. ๑

แบบบันทึกรายละเอียดของสถิติและข้อมูลซึ่งแสดงผลการทำงานของระบบบำบัดน้ำเสีย ของแหล่งกำเนิดมลพิษ

แหล่งกำเนิดมลพิษ ตั้งอยู่เลขที่ 133 หมู่ที่ — ซอย —
ตรอก ศิริพงษ์วัฒน์ แขวง/ตำบล ศิริพงษ์วัฒน์ เขต/อำเภอ ธนวัฒน์
จังหวัดกรุงเทพมหานคร โทรศัพท์ 02-2112233 โทรสาร —
ชนิดของกิจการ/ผลิตภัณฑ์ ผลิตภัณฑ์อาหารสำเร็จรูปแช่แข็งเพื่อการส่งออก
กิจการประเภท ไม่ระบุ
ใบอนุญาตเลขที่ (ถ้ามี) —
ได้รับอนุญาตเมื่อวันที่ 14 ม.ค. 2566 ถึงวันที่ 13 ม.ค. 2569
ซึ่งมีแผนผังแสดงการทำงานของระบบบำบัดน้ำเสีย ดังนี้

ให้จัดเก็บสถิติและข้อมูลแสดงผลการทำงานของระบบบำบัดน้ำเสียปรากฏตามตาราง ดังนี้

วัน เดือน ปี	ปริมาณการใช้น้ำประปาเฉลี่ยต่อเดือน (ม.ค.)	ปริมาณน้ำใช้ในกระบวนการผลิตเฉลี่ยต่อเดือน (ม.ค.)	ปริมาณน้ำเสียเข้าระบบบำบัดน้ำเสียเฉลี่ยต่อเดือน (ม.ค.)	ปริมาณความต้องการออกซิเจนทางชีวเคมีเข้าระบบบำบัดน้ำเสียเฉลี่ยต่อเดือน (ม.ค.)	ค่าพารามิเตอร์ที่ตรวจวัดได้ก่อนเข้าระบบบำบัดน้ำเสีย							ค่าพารามิเตอร์ที่ตรวจวัดได้หลังออกจากระบบบำบัดน้ำเสีย							ปริมาณตะกอนที่ถูกกำจัดออกจากระบบบำบัดน้ำเสียเฉลี่ยต่อเดือน (ม.ค.)	ปัญหาอุปสรรคและข้อเสนอแนะ
					ระดับน้ำ (เมตรเฉลี่ย)	อุณหภูมิ (องศาเซลเซียส)	ค่าความเป็นกรดด่าง (pH)	ค่าของแข็งแขวนลอย (mg/l)	ค่าความต้องการออกซิเจนทางชีวเคมี (mg/l)	ค่าของแข็งทั้งหมด (mg/l)	ค่าของแข็งแขวนลอย (mg/l)	ค่าความต้องการออกซิเจนทางชีวเคมี (mg/l)	ค่าไนโตรเจนทั้งหมด (mg/l)	ค่าฟอสฟอรัสทั้งหมด (mg/l)	ค่าน้ำมันและไขมัน (mg/l)	ค่าสารที่ละลายน้ำได้ทั้งหมด (mg/l)	ค่าคลอรีนอิสระ (mg/l)	ค่าซัลไฟด์ (mg/l)		
1/5/24	140	68	54.4	32.00	1.20	28.5	7.21	12.0	8.5	14.0	10.0	6.5	0.42	0.08	1.0	310	0.05	0.00	—	ตรวจสอบมาตรวัดน้ำเสียก่อนเข้าบ่อพักแล้ว
2/5/24	204	64	51.2	32.00	1.21	28.6	7.20	11.5	8.2	13.8	9.8	6.4	0.41	0.07	0.9	308	0.04	0.00	—	สมรรถนะปั๊มน้ำเสียปกติ
3/5/24	234	63	50.4	32.00	1.22	28.7	7.19	11.0	8.0	13.5	9.5	6.3	0.40	0.07	0.8	305	0.04	0.00	—	ตรวจสอบมาตรวัดน้ำเสียก่อนเข้าบ่อพักแล้ว
4/5/24	208	71	56.8	32.00	1.23	28.8	7.18	10.5	7.8	13.0	9.0	6.2	0.39	0.06	0.7	302	0.03	0.00	—	สมรรถนะปั๊มน้ำเสียปกติ
5/5/24	203	55	44.0	32.00	1.24	28.9	7.17	10.0	7.5	12.5	8.5	6.0	0.38	0.06	0.6	300	0.03	0.00	—	ตรวจสอบมาตรวัดน้ำเสียก่อนเข้าบ่อพักแล้ว
6/5/24	214	50	40.0	32.00	1.25	29.0	7.16	9.5	7.2	12.0	8.0	5.8	0.37	0.05	0.5	298	0.03	0.00	—	สมรรถนะปั๊มน้ำเสียปกติ
7/5/24	202	44	35.4	32.00	1.26	29.1	7.15	9.0	6.8	11.5	7.5	5.6	0.36	0.05	0.4	295	0.02	0.00	—	วิศวกรเข้าตรวจสอบ
8/5/24	243	46	35.2	32.00	1.27	29.2	7.14	8.5	6.5	11.0	7.0	5.4	0.35	0.04	0.3	292	0.02	0.00	—	สมรรถนะปั๊มน้ำเสียปกติ
9/5/24	205	40	32.0	32.00	1.28	29.3	7.13	8.0	6.2	10.5	6.5	5.2	0.34	0.04	0.3	290	0.02	0.00	—	สมรรถนะปั๊มน้ำเสียปกติ
10/5/24	216	31	44.8	32.00	1.29	29.4	7.12	7.5	6.0	10.0	6.0	5.0	0.33	0.03	0.2	288	0.01	0.00	—	สมรรถนะปั๊มน้ำเสียปกติ
11/5/24	204	54	43.2	32.00	1.30	29.5	7.11	7.0	5.8	9.5	5.5	4.8	0.32	0.03	0.2	285	0.01	0.00	—	สมรรถนะปั๊มน้ำเสียปกติ
12/5/24	213	51	41.0	32.00	1.31	29.6	7.10	6.5	5.5	9.0	5.0	4.6	0.31	0.02	0.1	282	0.01	0.00	—	วิศวกรเข้าตรวจสอบ
13/5/24	250	41	31.8	32.00	1.32	29.7	7.09	6.0	5.2	8.5	4.5	4.4	0.30	0.02	0.1	280	0.01	0.00	—	วิศวกรเข้าตรวจสอบ
14/5/24	206	74	59.2	32.00	1.33	29.8	7.08	5.5	4.8	8.0	4.0	4.2	0.29	0.01	0.0	278	0.00	0.00	—	สมรรถนะปั๊มน้ำเสียปกติ
15/5/24	225	63	50.4	32.00	1.34	29.9	7.07	5.0	4.5	7.5	3.5	4.0	0.28	0.01	0.0	275	0.00	0.00	—	สมรรถนะปั๊มน้ำเสียปกติ

วัน เดือน ปี	สถิติและข้อมูลที่เก็บจากแหล่งกำเนิดมลพิษ														ลายมือชื่อ ผู้บันทึก
	ปริมาณการใช้ไฟฟ้าของระบบบำบัดน้ำเสีย (หน่วย)	ปริมาณน้ำใช้ในกิจกรรมของแหล่งกำเนิดมลพิษ (ลบ.ม.)	ปริมาณน้ำเสียที่เข้าระบบบำบัดน้ำเสีย (ลบ.ม.)	การระบายน้ำทิ้งจากระบบบำบัดน้ำเสีย (ระบาย/ไม่ระบาย)	ปริมาณสารเคมีหรือสารสกัดชีวภาพที่ใช้ (ชื่อ/ปริมาณ) (ลิตรหรือกิโลกรัม)	การทำงานของระบบบำบัดน้ำเสีย							ปริมาณตะกอนส่วนเกินที่เกิดขึ้นจากระบบบำบัดน้ำเสียที่นำไปกำจัด (ลบ.ม.)	ปัญหาอุปสรรคและแนวทางแก้ไข	
						ระบบบำบัดน้ำเสีย (ปกติ/ผิดปกติ)	เครื่องสูบน้ำ (ปกติ/ผิดปกติ)	เครื่องเติมอากาศ (ปกติ/ผิดปกติ)	เครื่องกวน/ผสมน้ำเสีย (ปกติ/ผิดปกติ)	เครื่องกวน/ผสมสารเคมี (ปกติ/ผิดปกติ)	เครื่องสูบตะกอน (ปกติ/ผิดปกติ)	อื่นๆ (ระบุ) (ปกติ/ผิดปกติ)			[redacted]
10/5/24	219	54	43.2	ระบาย	ไม่เติม	ผิดปกติ	ปกติ	EQ2เสีย	ไม่มี	ไม่มี	ปกติ	-	-	รอการแก้ไข	
13/5/24	212	52	41.6	ระบาย	ไม่เติม	ผิดปกติ	ปกติ	EQ2เสีย	ไม่มี	ไม่มี	ปกติ	-	-	รอการแก้ไข	
14/5/24	201	51	40.4	ระบาย	ไม่เติม	ผิดปกติ	ปกติ	EQ2เสีย	ไม่มี	ไม่มี	ปกติ	-	-	รอการแก้ไข	
20/5/24	210	39	31.2	ระบาย	ไม่เติม	ผิดปกติ	ปกติ	EQ2เสีย	ไม่มี	ไม่มี	ปกติ	-	-	รอการแก้ไข	
21/5/24	204	40	32.0	ระบาย	ไม่เติม	ผิดปกติ	ปกติ	EQ2เสีย	ไม่มี	ไม่มี	ปกติ	-	-	รอการแก้ไข	
22/5/24	214	49	39.2	ระบาย	ไม่เติม	ผิดปกติ	ปกติ	EQ2เสีย	ไม่มี	ไม่มี	ปกติ	-	-	รอการแก้ไข	
23/5/24	203	42	33.6	ระบาย	ไม่เติม	ผิดปกติ	ปกติ	EQ2เสีย	ไม่มี	ไม่มี	ปกติ	-	-	รอการแก้ไข	
24/5/24	211	39	31.2	ระบาย	ไม่เติม	ผิดปกติ	ปกติ	EQ2เสีย	ไม่มี	ไม่มี	ปกติ	-	-	รอการแก้ไข	
25/5/24	204	53	42.4	ระบาย	ไม่เติม	ผิดปกติ	ปกติ	EQ2เสีย	ไม่มี	ไม่มี	ปกติ	-	-	รอการแก้ไข	
26/5/24	204	57	45.6	ระบาย	ไม่เติม	ผิดปกติ	ปกติ	EQ2เสีย	ไม่มี	ไม่มี	ปกติ	-	-	[illegible]	
27/5/24	220	53	42.4	ระบาย	ไม่เติม	ผิดปกติ	ปกติ	EQ2เสีย	ไม่มี	ไม่มี	ปกติ	-	-	รอการแก้ไข	
28/5/24	193	49	39.2	ระบาย	ไม่เติม	ผิดปกติ	ปกติ	EQ2เสีย	ไม่มี	ไม่มี	ปกติ	-	-	รอการแก้ไข	
29/5/24	185	52	41.6	ระบาย	ไม่เติม	ผิดปกติ	ปกติ	EQ2เสีย	ไม่มี	ไม่มี	ปกติ	-	-	รอการแก้ไข	
30/5/24	203	59	47.2	ระบาย	ไม่เติม	ผิดปกติ	ปกติ	EQ2เสีย	ไม่มี	ไม่มี	ปกติ	-	-	รอการแก้ไข	
31/5/24	195	59	47.2	ระบาย	ไม่เติม	ผิดปกติ	ปกติ	EQ2เสีย	ไม่มี	ไม่มี	ปกติ	-	-	รอการแก้ไข	

[redacted]

หมายเหตุ ๑. ให้บันทึกข้อมูลสถิติและข้อมูลทั้ง ๆ ในแต่ละวัน

๒. ในกรณีที่ระบบบำบัดน้ำเสียที่มีการติดตั้งเครื่องตรวจวัดคุณภาพน้ำทิ้งแบบอัตโนมัติ ให้แนบผลการตรวจวัดคุณภาพน้ำทิ้งจากเครื่องดังกล่าวมาพร้อมกับการบันทึกข้อมูลสถิติและข้อมูลรายวัน และนำบันทึกรายงานปลายเดือน

[redacted]

ผู้ควบคุมประจำระบบบำบัดน้ำเสีย

ผู้ตรวจสอบและส่งบันทึกข้อมูลสถิติ

ระบบบำบัดน้ำเสีย

.....

.....

.....

ลายมือชื่อ.....

ในฐานะ.....

ตำแหน่ง.....

dusitD2

SAMYAN · BANGKOK

รายงาน
แบบบันทึกรายละเอียดของสถิติและข้อมูลซึ่งแสดงผลการทำงานของระบบบำบัดน้ำเสียของแหล่งกำเนิดมลพิษ (แบบ ทส. 1)
เดือนมิถุนายน พ.ศ. 2567

แบบ ทส. ๑

แบบบันทึกรายละเอียดของสถิติและข้อมูลซึ่งแสดงผลการทำงานของระบบบำบัดน้ำเสีย ของแหล่งกำเนิดมลพิษ

แหล่งกำเนิดมลพิษ ตั้งอยู่เลขที่ 333 หมู่ที่ – ซอย –
ถนน สีลมระยา แขวง/ตำบล สีลมระยา เขต/อำเภอ ยานริก
จังหวัด กรุงเทพมหานคร โทรศัพท์ 02-2113333 โทรสาร – มี
บริษัท เซ็นจ เฟิก ฟาร์มเพอร์ซี่ จำกัด เป็นเจ้าของหรือผู้ครอบครองแหล่งกำเนิดมลพิษ ประกอบ
กิจการประเภท โรงแรม ใบอนุญาตเลขที่ (ถ้ามี)
17 1 2566 ออกให้โดย กรุงเทพมหานคร หมดอายุ 8 กุมภาพันธ์ 2567

ซึ่งมีแผนผังแสดงการทำงานของระบบบำบัดน้ำเสีย ดังนี้

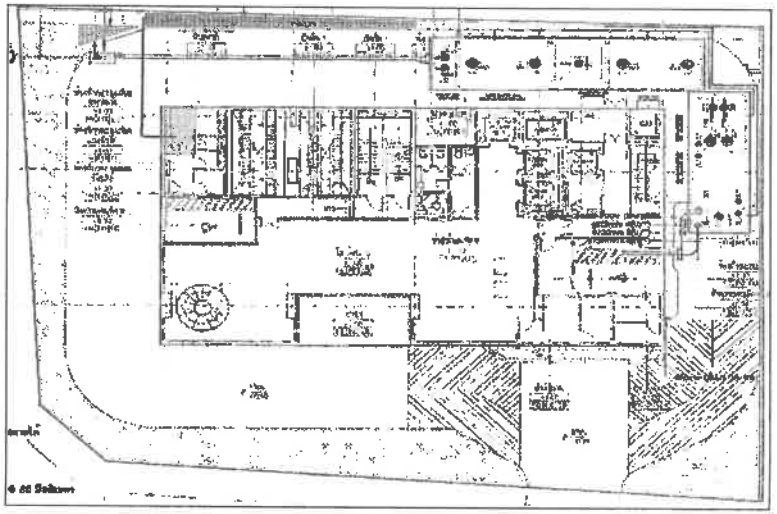

ได้จัดเก็บสถิติและข้อมูลแสดงผลการทำงานของระบบบำบัดน้ำเสียปรากฏตามตาราง ดังนี้

วัน เดือน ปี	ปริมาณการใช้ไฟฟ้าของระบบบำบัดน้ำเสีย (หน่วย)	ปริมาณน้ำใช้ในกิจกรรมของแหล่งกำเนิดมลพิษ (ลบ.ม.)	ปริมาณน้ำเสียที่เข้าระบบบำบัดน้ำเสีย (ลบ.ม.)	การระบายน้ำทิ้งจากระบบบำบัดน้ำเสีย (ระบาย/ไม่ระบาย)	ปริมาณสารเคมีที่ใช้ในการทำงานของระบบ (ชื่อผลิตภัณฑ์) (ลิตร/กิโลกรัม)	การทำงานของระบบบำบัดน้ำเสีย										ปริมาณตะกอนส่วนเกินที่เกิดขึ้นจากระบบบำบัดน้ำเสียที่นำไปกำจัด (ลบ.ม.)	ปัญหาอุปสรรคและแนวทางแก้ไข	[redacted]
						ระบบบำบัดน้ำเสีย (ปกติ/ผิดปกติ)	เครื่องสูบน้ำ (ปกติ/ผิดปกติ)	เครื่องเติมอากาศ (ปกติ/ผิดปกติ)	เครื่องกวนผสมน้ำเสีย (ปกติ/ผิดปกติ)	เครื่องกวนผสมสารเคมี (ปกติ/ผิดปกติ)	เครื่องสูบตะกอน (ปกติ/ผิดปกติ)	อื่นๆ (ระบุ) (ปกติ/ผิดปกติ)			
1/6/24	195	52	41.6	ระบาย	ไม่ระบาย	ผิดปกติ	ปกติ	ผิดปกติ	ไม่มีน้ำเสีย	ไม่ใช้	ปกติ	-	-	ระดองเต็ม	
2/6/24	183	44	52.8	ระบาย	ไม่ระบาย	ผิดปกติ	ปกติ	ผิดปกติ	ไม่มีน้ำเสีย	ไม่ใช้	ปกติ	-	-	ปริมาณตะกอนเกิน	
3/6/24	192	58	46.4	ระบาย	ไม่ระบาย	ผิดปกติ	ปกติ	ผิดปกติ	ไม่มีน้ำเสีย	ไม่ใช้	ปกติ	-	-	ระดองเต็ม	
4/6/24	187	53	42.4	ระบาย	ไม่ระบาย	ผิดปกติ	ปกติ	ผิดปกติ	ไม่มีน้ำเสีย	ไม่ใช้	ปกติ	-	-	ปริมาณตะกอนเกิน	
5/6/24	202	51	40.8	ระบาย	ไม่ระบาย	ผิดปกติ	ปกติ	ผิดปกติ	ไม่มีน้ำเสีย	ไม่ใช้	ปกติ	-	-	ระดองเต็ม	
6/6/24	192	52	41.6	ระบาย	ไม่ระบาย	ผิดปกติ	ปกติ	ผิดปกติ	ไม่มีน้ำเสีย	ไม่ใช้	ปกติ	-	-	ปริมาณตะกอนเกิน	
7/6/24	214	66	52.8	ระบาย	ไม่ระบาย	ผิดปกติ	ปกติ	ผิดปกติ	ไม่มีน้ำเสีย	ไม่ใช้	ปกติ	-	-	ระดองเต็ม	
8/6/24	216	67	53.6	ระบาย	ไม่ระบาย	ผิดปกติ	ปกติ	ผิดปกติ	ไม่มีน้ำเสีย	ไม่ใช้	ปกติ	-	-	ปริมาณตะกอนเกิน	
9/6/24	214	61	48.8	ระบาย	ไม่ระบาย	ผิดปกติ	ปกติ	ผิดปกติ	ไม่มีน้ำเสีย	ไม่ใช้	ปกติ	-	-	ระดองเต็ม	
10/6/24	230	69	55.2	ระบาย	ไม่ระบาย	ผิดปกติ	ปกติ	ผิดปกติ	ไม่มีน้ำเสีย	ไม่ใช้	ปกติ	-	-	ปริมาณตะกอนเกิน	
11/6/24	227	60	48.0	ระบาย	ไม่ระบาย	ผิดปกติ	ปกติ	ผิดปกติ	ไม่มีน้ำเสีย	ไม่ใช้	ปกติ	-	-	ระดองเต็ม	
12/6/24	212	66	52.8	ระบาย	ไม่ระบาย	ผิดปกติ	ปกติ	ผิดปกติ	ไม่มีน้ำเสีย	ไม่ใช้	ปกติ	-	-	ปริมาณตะกอนเกิน	
13/6/24	214	61	48.4	ระบาย	ไม่ระบาย	ผิดปกติ	ปกติ	ผิดปกติ	ไม่มีน้ำเสีย	ไม่ใช้	ปกติ	-	-	ระดองเต็ม	
14/6/24	219	62	49.6	ระบาย	ไม่ระบาย	ผิดปกติ	ปกติ	ผิดปกติ	ไม่มีน้ำเสีย	ไม่ใช้	ปกติ	-	-	ระดองเต็ม	
15/6/24	221	66	52.8	ระบาย	ไม่ระบาย	ผิดปกติ	ปกติ	ผิดปกติ	ไม่มีน้ำเสีย	ไม่ใช้	ปกติ	-	-	ระดองเต็ม	
16/6/24	292	0	0	ระบาย	ไม่ระบาย	ผิดปกติ	ปกติ	ผิดปกติ	ไม่มีน้ำเสีย	ไม่ใช้	ปกติ	-	-	ระดองเต็ม	

Remark : เครื่องสูบน้ำ = EQP1 , EQP2 , EFP1 , EFP2 เครื่องเติมอากาศ = EQJ1 , EQJ2 , AEJ1 , AEJ2 , SDJ1 , SDJ2 เครื่องสูบตะกอน = SLP1

วัน เดือน ปี	สถิติและข้อมูลที่เก็บจากแหล่งกำเนิดมลพิษ														ลายมือชื่อ ผู้บันทึก
	ปริมาณการใช้ไฟฟ้าของระบบบำบัดน้ำเสีย (หน่วย)	ปริมาณน้ำใช้ในทุกกิจกรรมของแหล่งกำเนิดมลพิษ (ลบ.ม.)	ปริมาณน้ำเสียที่เข้าระบบบำบัดน้ำเสีย (ลบ.ม.)	การระบายน้ำทิ้งจากระบบบำบัดน้ำเสีย (ระบาย/ไม่ระบาย)	ปริมาณสารเคมีหรือสารกัดชีวภาพที่ใช้ (ชื่อ/ปริมาณ) (ลิตรหรือกิโลกรัม)	การทำงานของระบบบำบัดน้ำเสีย							ปริมาณตะกอนส่วนเกินที่เกิดขึ้นจากระบบบำบัดน้ำเสียที่นำไปกำจัด (ลบ.ม.)	ปัญหาอุปสรรคและแนวทางแก้ไข	[redacted]
						ระบบบำบัดน้ำเสีย (ปกติ/ผิดปกติ)	เครื่องสูบน้ำ (ปกติ/ผิดปกติ)	เครื่องเติมอากาศ (ปกติ/ผิดปกติ)	เครื่องกวน/ผสมน้ำเสีย (ปกติ/ผิดปกติ)	เครื่องกวน/ผสมสารเคมี (ปกติ/ผิดปกติ)	เครื่องสูบตะกอน (ปกติ/ผิดปกติ)	อื่นๆ (ระบุ) (ปกติ/ผิดปกติ)			
17/6/24	208	0	0	ระบาย	ไม่เติม	ผิดปกติ	ปกติ	EQJ2เสีย	ไม่มี	ไม่มี	ปกติ	—	—	รอการแก้ไข	
18/6/24	214	64	51.2	ระบาย	ไม่เติม	ผิดปกติ	ปกติ	EQJ2เสีย	ไม่มี	ไม่มี	ปกติ	—	—	รอการแก้ไข	
19/6/24	217	216	172.8	ระบาย	ไม่เติม	ผิดปกติ	ปกติ	EQJ2เสีย	ไม่มี	ไม่มี	ปกติ	—	—	รอการแก้ไข	
20/6/24	224	117	93.6	ระบาย	ไม่เติม	ผิดปกติ	ปกติ	EQJ2เสีย	ไม่มี	ไม่มี	ปกติ	—	—	รอการแก้ไข	
21/6/24	222	74	61.6	ระบาย	ไม่เติม	ผิดปกติ	ปกติ	EQJ2เสีย	ไม่มี	ไม่มี	ปกติ	—	—	รอการแก้ไข	
22/6/24	222	74	59.2	ระบาย	ไม่เติม	ผิดปกติ	ปกติ	EQJ2เสีย	ไม่มี	ไม่มี	ปกติ	—	—	รอการแก้ไข	
23/6/24	215	54	43.2	ระบาย	ไม่เติม	ผิดปกติ	ปกติ	EQJ2เสีย	ไม่มี	ไม่มี	ปกติ	—	—	รอการแก้ไข	
24/6/24	223	70	56	ระบาย	ไม่เติม	ผิดปกติ	ปกติ	EQJ2เสีย	ไม่มี	ไม่มี	ปกติ	—	—	รอการแก้ไข	
25/6/24	230	69	55.2	ระบาย	ไม่เติม	ผิดปกติ	ปกติ	EQJ2เสีย	ไม่มี	ไม่มี	ปกติ	—	—	รอการแก้ไข	
26/6/24	227	56	44.8	ระบาย	ไม่เติม	ผิดปกติ	ปกติ	EQJ2เสีย	ไม่มี	ไม่มี	ปกติ	—	—	รอการแก้ไข	
27/6/24	224	64	51.2	ระบาย	ไม่เติม	ผิดปกติ	ปกติ	EQJ2เสีย	ไม่มี	ไม่มี	ปกติ	—	—	รอการแก้ไข	
28/6/24	221	61	48.8	ระบาย	ไม่เติม	ผิดปกติ	ปกติ	EQJ1 EQJ2เสีย	ไม่มี	ไม่มี	ปกติ	—	—	รอการแก้ไข	
29/6/24	225	69	55.2	ระบาย	ไม่เติม	ผิดปกติ	ปกติ	EQJ1 EQJ2เสีย	ไม่มี	ไม่มี	ปกติ	—	—	รอการแก้ไข	
30/6/24	233	72	57.6	ระบาย	ไม่เติม	ผิดปกติ	ปกติ	EQJ1 EQJ2เสีย	ไม่มี	ไม่มี	ปกติ	—	—	รอการแก้ไข	

Remark : เครื่องสูบน้ำ = EQP1 , EQP2 , EFP1 , EFP2 เครื่องเติมอากาศ = EQJ1 , EQJ2 , AEJ1 , AEJ2 , SDJ1 , SDJ2 เครื่องสูบตะกอน = SLP1

[redacted]

หมายเหตุ

๑. ให้รายงานผลการตรวจวิเคราะห์คุณภาพน้ำทิ้งจากระบบบำบัดน้ำเสียตามที่กรมควบคุมมลพิษกำหนด ๑ ครั้งต่อเดือน ในกรณีที่ผลการตรวจวิเคราะห์ไม่ได้มาตรฐานน้ำทิ้งที่กรมควบคุมมลพิษกำหนด ให้แนบผลการตรวจวิเคราะห์ดังกล่าวมาพร้อมกับรายงานนี้ด้วย

ภาคผนวก ข 5

รายงานสรุปผลการทำงานของระบบบำบัดน้ำเสีย (แบบ ทส. 2)

dusitD2

SAMYAN · BANGKOK

รายงาน
สรุปผลการทำงานของระบบบำบัดน้ำเสีย (แบบ ทส. 2)
เดือนมกราคม พ.ศ. 2567

แบบ พส. 2

รายงานสรุปผลการทำงานของระบบบำบัดน้ำเสีย

ชื่อแหล่งกำเนิดมลพิษ : โรงแรมดุสิตดีทู สามย่าน กรุงเทพฯ

แหล่งกำเนิดมลพิษ ตั้งอยู่เลขที่ : 333 หมู่ที่ : ซอย :

ถนน : สี่พระยา แขวง/ตำบล : สี่พระยา เขต/อำเภอ : เขตบางรัก

จังหวัด : กรุงเทพมหานคร โทรศัพท์ : 022113333 โทรสาร :

มี : บริษัท เทียน เต็ก พร็อพเพอร์ตี้ จำกัด เป็นเจ้าของหรือผู้ครอบครองแหล่งกำเนิดมลพิษ

ประกอบกิจการประเภท : โรงแรม

ประเภทย่อย : ประเภท ข ตั้งแต่ 60 ห้องแต่ไม่เกิน 200 จำนวนห้อง : 179

สังกัด : เอกชน

ใบอนุญาตเลขที่ (ถ้ามี) : 17/2566 ออกให้โดย : กระทรวงมหาดไทย หมดอายุ : 08/02/2571

ในการนี้ ขอรายงานสรุปผลการทำงานของระบบบำบัดน้ำเสีย ของแหล่งกำเนิดมลพิษสำหรับ เดือน มกราคม พ.ศ. 2567 ตามที่ได้กำหนดในมาตรา 80 แห่งพระราชบัญญัติส่งเสริมและรักษาคุณภาพสิ่งแวดล้อมแห่งชาติ พ.ศ. 2535 ในฐานะ

[redacted]งแหล่งกำเนิดมลพิษ

[redacted]ระบบบำบัดน้ำเสีย

ใบอ[redacted]ลายุ _____

ออกให้โดย _____

ลงชื่อ _____ ผู้รับจ้างให้บริการบำบัดน้ำเสีย

ใบอนุญาตเลขที่ _____ หมดอายุ _____

ออกให้โดย _____

2. ข้อมูลเกี่ยวกับระบบน้ำเสีย และแหล่งรองรับน้ำทิ้ง

(1) ประเภท / ชนิดของระบบบำบัดน้ำเสีย ความสามารถในการบำบัดน้ำเสีย

1. ระบบบำบัดน้ำเสียแบบแอกทิวเต็ดสลัดจ์ (Activated Sludge Process) 150.00 ลบ.ม./วัน

(2) การทำงานของระบบบำบัดน้ำเสีย [X] แบบต่อเนื่อง 24 ชั่วโมง/วัน

[ ] แบบไม่ต่อเนื่อง (ระบุ)

(3) อุปกรณ์และเครื่องมือที่ใช้ในระบบบำบัดน้ำเสีย [X] เครื่องสูบน้ำ [X] ระบบเติมอากาศ

[ ] เครื่องกวน/ผสมน้ำเสีย [ ] เครื่องกวน/ผสมสารเคมี

[ ] เครื่องสูบตะกอน [ ] อื่นๆ

[ ] อื่นๆ

[ ] อื่นๆ

(4) แหล่งรองรับน้ำทิ้ง (ระบุ) ปล่อยสู่สาธารณะ

(5) วิธีจัดการตะกอนที่เกิดขึ้นจากระบบบำบัดน้ำเสียและวิธีการกำจัด ทุกๆ 6 เดือน

3. สรุปผลการทำงานของระบบบำบัดน้ำเสียเป็นรายเดือน

(1) ปริมาณการใช้ไฟฟ้าของระบบบำบัดน้ำเสีย (หน่วย) 7,395.000 หน่วย

(2) ปริมาณน้ำใช้ในทุกกิจกรรมของแหล่งกำเนิดมลพิษ (ลบ.ม.) 1,857.000 ลบ.ม.

(3) ปริมาณน้ำเสียที่เข้าระบบบำบัดน้ำเสีย (ลบ.ม.) 1,454.000 ลบ.ม.

(4) การระบายน้ำทิ้งจากระบบบำบัดน้ำเสีย [X] ระบายทุกวัน

[ ] ระบายบางวัน (ระบุจำนวนวันที่ระบาย) วัน

[ ] ไม่ระบายเลย

(5) ปริมาณสารเคมี หรือสารสกัดชีวภาพที่ใช้ ปริมาณ หน่วย

1. 0.000 กิโลกรัม

(6) การทำงานของระบบบำบัดน้ำเสีย

ระบบบำบัดน้ำเสีย [X] ปกติ [ ] ผิดปกติ

เครื่องสูบน้ำ [X] ปกติ [ ] ผิดปกติ

ระบบเติมอากาศ [ ] ปกติ [X] ผิดปกติ

(7) ปริมาณตะกอนส่วนเกินที่เกิดขึ้นจากระบบบำบัดน้ำเสียที่นำไปกำจัด 0.00 กิโลกรัม

(8) ปัญหา อุปสรรค และแนวทางแก้ไข

คำเตือน ๑. เจ้าของหรือผู้ครอบครองแหล่งกำเนิดมลพิษ ผู้ควบคุมระบบบำบัดน้ำเสีย หรือผู้รับจ้างให้บริการบำบัดน้ำเสียผู้ใดไม่จัดเก็บสถิติ ข้อมูล หรือไม่ทำบันทึกหรือรายงานตามมาตรา ๘๐ ต้องระวางโทษจำคุกไม่เกินหนึ่งเดือน หรือปรับไม่เกินหนึ่งหมื่นบาท หรือทั้งจำทั้งปรับตามมาตรา ๑๐๖

๒. ผู้ควบคุมระบบบำบัดน้ำเสียหรือผู้รับจ้างให้บริการบำบัดน้ำเสียผู้ใดทำบันทึกหรือรายงานโดยแสดงข้อความอันเป็นเท็จ ต้องระวางโทษจำคุกไม่เกินหนึ่งปี หรือปรับไม่เกินหนึ่งแสนบาท หรือทั้งจำทั้งปรับตามมาตรา ๑๐๗

dusitD2

SAMYAN · BANGKOK

รายงาน
สรุปผลการทำงานของระบบบำบัดน้ำเสีย (แบบ ทส. 2)
เดือนกุมภาพันธ์ พ.ศ. 2567

แบบ ทส. 2

รายงานสรุปผลการทำงานของระบบบำบัดน้ำเสีย

ชื่อแหล่งกำเนิดมลพิษ : โรงแรมดุสิตธานี สามย่าน กรุงเทพฯ

แหล่งกำเนิดมลพิษ ตั้งอยู่เลขที่ : 333 หมู่ที่ : ซอย :

ถนน : สี่พระยา แขวง/ตำบล : สี่พระยา เขต/อำเภอ : เขตบางรัก

จังหวัด : กรุงเทพมหานคร โทรศัพท์ : 022113333 โทรสาร :

มี : บริษัท เทียน เล็ก พร็อพเพอร์ตี้ จำกัด เป็นเจ้าของหรือผู้ครอบครองแหล่งกำเนิดมลพิษ

ประกอบกิจการประเภท : โรงแรม

ประเภทย่อย : ประเภท ข ตั้งแต่ 60 ห้องแต่ไม่เกิน 200 จำนวนห้อง : 179

สังกัด : เอกชน

ใบอนุญาตเลขที่ (ถ้ามี) : 17/2566 ออกให้โดย : กระทรวงมหาดไทย หมดอายุ : 08/02/2571

ในการนี้ ขอรายงานสรุปผลการทำงานของระบบบำบัดน้ำเสีย ของแหล่งกำเนิดมลพิษสำหรับ เดือน กุมภาพันธ์ พ.ศ. 2567 ตามที่ได้กำหนดในมาตรา 80 แห่งพระราชบัญญัติส่งเสริมและรักษาคุณภาพสิ่งแวดล้อมแห่งชาติ พ.ศ. 2535 ในฐานะ

[redacted]ครองแหล่งกำเนิดมลพิษ

[redacted]บคุมระบบบำบัดน้ำเสีย

ใบอ[redacted] หมดอายุ _____

อ[redacted] _____

ลงชื่อ _____ ผู้รับจ้างให้บริการบำบัดน้ำเสีย

ใบอนุญาตเลขที่ _____ หมดอายุ _____

ออกให้โดย _____

2. ข้อมูลเกี่ยวกับระบบน้ำเสีย และแหล่งรองรับน้ำทิ้ง

(1) ประเภท / ชนิดของระบบบำบัดน้ำเสีย ความสามารถในการบำบัดน้ำเสีย

1. ระบบบำบัดน้ำเสียแบบเอกทีเวเต็ดสลัดจ์ (Activated Sludge Process) 150.00 ลบ.ม./วัน

(2) การทำงานของระบบบำบัดน้ำเสีย [X] แบบต่อเนื่อง 24 ชั่วโมง/วัน

[ ] แบบไม่ต่อเนื่อง (ระบุ)

(3) อุปกรณ์และเครื่องมือที่ใช้ในระบบบำบัดน้ำเสีย [X] เครื่องสูบน้ำ [X] ระบบเติมอากาศ

[ ] เครื่องกวน/ผสมน้ำเสีย [ ] เครื่องกวน/ผสมสารเคมี

[ ] เครื่องสูบตะกอน [ ] อื่นๆ

[ ] อื่นๆ

[ ] อื่นๆ

(4) แหล่งรองรับน้ำทิ้ง (ระบุ) ปล่อยสู่สาธารณะ

(5) วิธีขัดการตะกอนที่เกิดขึ้นจากระบบบำบัดน้ำเสียและวิธีการกำจัด ทุกๆ 6 เดือน

3. สรุปผลการทำงานของระบบบำบัดน้ำเสียเป็นรายเดือน

(1) ปริมาณการใช้ไฟฟ้าของระบบบำบัดน้ำเสีย (หน่วย) 5,919.000 หน่วย

(2) ปริมาณน้ำใช้ในทุกกิจกรรมของแหล่งกำเนิดมลพิษ (ลบ.ม.) 1,789.000 ลบ.ม.

(3) ปริมาณน้ำเสียที่เข้าระบบบำบัดน้ำเสีย (ลบ.ม.) 1,431.000 ลบ.ม.

(4) การระบายน้ำทิ้งจากระบบบำบัดน้ำเสีย [X] ระบายทุกวัน

[ ] ระบายบางวัน (ระบุจำนวนวันที่ระบาย) วัน

[ ] ไม่ระบายเลย

(5) ปริมาณสารเคมี หรือสารสกัดชีวภาพที่ใช้ ปริมาณ หน่วย

1. 0.000 กิโลกรัม

(6) การทำงานของระบบบำบัดน้ำเสีย

ระบบบำบัดน้ำเสีย [X] ปกติ [ ] ผิดปกติ

เครื่องสูบน้ำ [X] ปกติ [ ] ผิดปกติ

ระบบเติมอากาศ [ ] ปกติ [X] ผิดปกติ

(7) ปริมาณตะกอนส่วนเกินที่เกิดขึ้นจากระบบบำบัดน้ำเสียที่นำไปกำจัด 10.00 ลบ.ม.

(8) ปัญหา อุปสรรค และแนวทางแก้ไข

คำเตือน ๑. เจ้าของหรือผู้ครอบครองแหล่งกำเนิดมลพิษ ผู้ควบคุมระบบบำบัดน้ำเสีย หรือผู้รับจ้างให้บริการบำบัดน้ำเสียผู้ใดไม่จัดเก็บสถิติ ข้อมูล หรือไม่ทำบันทึกหรือรายงานตามมาตรา ๘๐ ต้องระวางโทษจำคุกไม่เกินหนึ่งเดือน หรือปรับไม่เกินหนึ่งหมื่นบาท หรือทั้งจำทั้งปรับตามมาตรา ๑๐๖

๒. ผู้ควบคุมระบบบำบัดน้ำเสียหรือผู้รับจ้างให้บริการบำบัดน้ำเสียผู้ใดทำบันทึกหรือรายงานโดยแสดงข้อความอันเป็นเท็จ ต้องระวางโทษจำคุกไม่เกินหนึ่งปี หรือปรับไม่เกินหนึ่งแสนบาท หรือทั้งจำทั้งปรับตามมาตรา ๑๐๗

dusitD2

SAMYAN · BANGKOK

รายงาน
สรุปผลการทำงานของระบบบำบัดน้ำเสีย (แบบ ทส. 2)
เดือนมีนาคม พ.ศ. 2567

แบบ ทส. 2

รายงานสรุปผลการทำงานของระบบบำบัดน้ำเสีย

ชื่อแหล่งกำเนิดมลพิษ : โรงแรมดุสิตดิฐ สามย่าน กรุงเทพฯ

แหล่งกำเนิดมลพิษ ตั้งอยู่เลขที่ : 333 หมู่ที่ : ซอย :

ถนน : สี่พระยา แขวง/ตำบล : สี่พระยา เขต/อำเภอ : เขตบางรัก

จังหวัด : กรุงเทพมหานคร โทรศัพท์ : 022113333 โทรสาร :

มี : บริษัท เทียน เล็ก พร็อพเพอร์ตี้ จำกัด เป็นเจ้าของหรือผู้ครอบครองแหล่งกำเนิดมลพิษ

ประกอบกิจการประเภท : โรงแรม

ประเภทย่อย : ประเภท ข ตั้งแต่ 60 ห้องแต่ไม่เกิน 200 จำนวนห้อง : 179

สังกัด : เอกชน

ใบอนุญาตเลขที่ (ถ้ามี) : 17/2566 ออกให้โดย : กระทรวงมหาดไทย หมดอายุ : 08/02/2571

ในการนี้ ขอรายงานสรุปผลการทำงานของระบบบำบัดน้ำเสีย ของแหล่งกำเนิดมลพิษสำหรับ เดือน มีนาคม พ.ศ. 2567 ตามที่ได้กำหนดในมาตรา 80 แห่งพระราชบัญญัติส่งเสริมและรักษาคุณภาพสิ่งแวดล้อมแห่งชาติ พ.ศ. 2535 ในฐานะ

ลงชื่อ นาย ไพรัช เชิดนัก เจ้าของหรือผู้ครอบครองแหล่งกำเนิดมลพิษ

[redacted] ผู้ควบคุมระบบบำบัดน้ำเสีย

ใบอนุญา[redacted] หมดอายุ _____

ออกให้โดย _____

ลงชื่อ _____ ผู้รับจ้างให้บริการบำบัดน้ำเสีย

ใบอนุญาตเลขที่ _____ หมดอายุ _____

ออกให้โดย _____

2. ข้อมูลเกี่ยวกับระบบน้ำเสีย และแหล่งรองรับน้ำทิ้ง

(1) ประเภท / ชนิดของระบบบำบัดน้ำเสีย ความสามารถในการบำบัดน้ำเสีย

1. ระบบบำบัดน้ำเสียแบบแอกทิเวเต็ดสลัดจ์ (Activated Sludge Process) 150.00 ลบ.ม./วัน

(2) การทำงานของระบบบำบัดน้ำเสีย [X] แบบต่อเนื่อง ชั่วโมง/วัน

[ ] แบบไม่ต่อเนื่อง (ระบุ)

(3) อุปกรณ์และเครื่องมือที่ใช้ในระบบบำบัดน้ำเสีย [X] เครื่องสูบน้ำ [X] ระบบเติมอากาศ

[ ] เครื่องกวน/ผสมน้ำเสีย [ ] เครื่องกวน/ผสมสารเคมี

[ ] เครื่องสูบตะกอน [ ] อื่นๆ

[ ] อื่นๆ

[ ] อื่นๆ

(4) แหล่งรองรับน้ำทิ้ง (ระบุ) ปล่อยสู่สาธารณะ

(5) วิธีจัดการตะกอนที่เกิดขึ้นจากระบบบำบัดน้ำเสียและวิธีการกำจัด ทุกๆ 6 เดือน

3. สรุปผลการทำงานของระบบบำบัดน้ำเสียเป็นรายเดือน

(1) ปริมาณการใช้ไฟฟ้าของระบบบำบัดน้ำเสีย (หน่วย) 6,330.000 หน่วย

(2) ปริมาณน้ำใช้ในทุกกิจกรรมของแหล่งกำเนิดมลพิษ (ลบ.ม.) 1,769.000 ลบ.ม.

(3) ปริมาณน้ำเสียที่เข้าระบบบำบัดน้ำเสีย (ลบ.ม.) 1,416.000 ลบ.ม.

(4) การระบายน้ำทิ้งจากระบบบำบัดน้ำเสีย [X] ระบายทุกวัน

[ ] ระบายบางวัน (ระบุจำนวนวันที่ระบาย) วัน

[ ] ไม่ระบายเลย

(5) ปริมาณสารเคมี หรือสารสกัดชีวภาพที่ใช้ ปริมาณ หน่วย

1. 0.000 กิโลกรัม

(6) การทำงานของระบบบำบัดน้ำเสีย

ระบบบำบัดน้ำเสีย [X] ปกติ [ ] ผิดปกติ

เครื่องสูบน้ำ [X] ปกติ [ ] ผิดปกติ

ระบบเติมอากาศ [ ] ปกติ [X] ผิดปกติ

(7) ปริมาณตะกอนส่วนเกินที่เกิดขึ้นจากระบบบำบัดน้ำเสียที่นำไปกำจัด 0.00 กิโลกรัม

(8) ปัญหา อุปสรรค และแนวทางแก้ไข

คำเตือน ๑. เจ้าของหรือผู้ครอบครองแหล่งกำเนิดมลพิษ ผู้ควบคุมระบบบำบัดน้ำเสีย หรือผู้รับจ้างให้บริการบำบัดน้ำเสียผู้ใดไม่จัดเก็บสถิติ ข้อมูล หรือไม่ทำบันทึกหรือรายงานตามมาตรา ๘๐ ต้องระวางโทษจำคุกไม่เกินหนึ่งเดือน หรือปรับไม่เกินหนึ่งหมื่นบาท หรือทั้งจำทั้งปรับตามมาตรา ๑๐๖

๒. ผู้ควบคุมระบบบำบัดน้ำเสียหรือผู้รับจ้างให้บริการบำบัดน้ำเสียผู้ใดทำบันทึกหรือรายงานโดยแสดงข้อความอันเป็นเท็จ ต้องระวางโทษจำคุกไม่เกินหนึ่งปี หรือปรับไม่เกินหนึ่งแสนบาท หรือทั้งจำทั้งปรับตามมาตรา ๑๐๗

dusitD2

SAMYAN · BANGKOK

รายงาน
สรุปผลการทำงานของระบบบำบัดน้ำเสีย (แบบ ทส. 2)
เดือนเมษายน พ.ศ. 2567

แบบ ทส. 2

รายงานสรุปผลการทำงานของระบบบำบัดน้ำเสีย

ชื่อแหล่งกำเนิดมลพิษ : โรงแรมตุลิตดีทู สามย่าน กรุงเทพฯ

แหล่งกำเนิดมลพิษ ตั้งอยู่เลขที่ : 333 หมู่ที่ : ซอย :

ถนน : สี่พระยา แขวง/ตำบล : สี่พระยา เขต/อำเภอ : เขตบางรัก

จังหวัด : กรุงเทพมหานคร โทรศัพท์ : 022113333 โทรสาร :

มี : เป็นเจ้าของหรือผู้ครอบครองแหล่งกำเนิดมลพิษ

ประกอบกิจการประเภท : โรงแรม

ประเภทย่อย : ประเภท ข ตั้งแต่ 60 ห้องแต่ไม่เกิน 200 จำนวนห้อง : 179

สังกัด : เอกชน

ใบอนุญาตเลขที่ (ถ้ามี) : 17/2566 ออกให้โดย : กระทรวงมหาดไทย หมดอายุ : 08/02/2571

ในการนี้ ขอรายงานสรุปผลการทำงานของระบบบำบัดน้ำเสีย ของแหล่งกำเนิดมลพิษสำหรับ เดือน เมษายน พ.ศ. 2567 ตามที่ได้กำหนดในมาตรา 80 แห่งพระราชบัญญัติส่งเสริมและรักษาคุณภาพสิ่งแวดล้อมแห่งชาติ พ.ศ. 2535 ในฐานะ

ลงชื่อ [redacted]รอบครองแหล่งกำเนิดมลพิษ

ลงชื่อ [redacted]ควบคุมระบบบำบัดน้ำเสีย

ใบอนุญาตเลข[redacted] หมดอายุ _____

ออกให้โดย [redacted]

ลงชื่อ _____ ผู้รับจ้างให้บริการบำบัดน้ำเสีย

ใบอนุญาตเลขที่ _____ หมดอายุ _____

ออกให้โดย _____

ข้อมูลเกี่ยวกับระบบน้ำเสีย และแหล่งรองรับน้ำทิ้ง

(1) ประเภท / ชนิดของระบบบำบัดน้ำเสีย ความสามารถในการบำบัดน้ำเสีย

1. ระบบบำบัดน้ำเสียแบบแอกทิเวเต็ดสลัดจ์ (Activated Sludge Process) 150.00 ลบ.ม./วัน

(2) การทำงานของระบบบำบัดน้ำเสีย [X] แบบต่อเนื่อง 24 ชั่วโมง/วัน

[ ] แบบไม่ต่อเนื่อง (ระบุ)

(3) อุปกรณ์และเครื่องมือที่ใช้ในระบบบำบัดน้ำเสีย [X] เครื่องสูบน้ำ [X] ระบบเติมอากาศ

[ ] เครื่องกวน/ผสมน้ำเสีย [ ] เครื่องกวน/ผสมสารเคมี

[ ] เครื่องสูบตะกอน [ ] อื่นๆ

[ ] อื่นๆ

[ ] อื่นๆ

(4) แหล่งรองรับน้ำทิ้ง (ระบุ) ปล่อยสู่สาธารณะ

(5) วิธีจัดการตะกอนที่เกิดขึ้นจากระบบบำบัดน้ำเสียและวิธีการกำจัด ทุกๆ 6 เดือน

3. สรุปผลการทำงานของระบบบำบัดน้ำเสียเป็นรายเดือน

(1) ปริมาณการใช้ไฟฟ้าของระบบบำบัดน้ำเสีย (หน่วย) 6,220.000 หน่วย

(2) ปริมาณน้ำใช้ในทุกกิจกรรมของแหล่งกำเนิดมลพิษ (ลบ.ม.) 1,726.000 ลบ.ม.

(3) ปริมาณน้ำเสียที่เข้าระบบบำบัดน้ำเสีย (ลบ.ม.) 1,177.000 ลบ.ม.

(4) การระบายน้ำทิ้งจากระบบบำบัดน้ำเสีย [X] ระบายทุกวัน

[ ] ระบายบางวัน (ระบุจำนวนวันที่ระบาย) วัน

[ ] ไม่ระบายเลย

(5) ปริมาณสารเคมี หรือสารสกัดชีวภาพที่ใช้ ปริมาณ หน่วย

1. 0.000 กิโลกรัม

(6) การทำงานของระบบบำบัดน้ำเสีย

ระบบบำบัดน้ำเสีย [X] ปกติ [ ] ผิดปกติ

เครื่องสูบน้ำ [X] ปกติ [ ] ผิดปกติ

ระบบเติมอากาศ [ ] ปกติ [X] ผิดปกติ

(7) ปริมาณตะกอนส่วนเกินที่เกิดขึ้นจากระบบบำบัดน้ำเสียที่นำไปกำจัด 0.00 กิโลกรัม

(8) ปัญหา อุปสรรค และแนวทางแก้ไข

หมายเหตุ ๑. เจ้าของหรือผู้ครอบครองแหล่งกำเนิดมลพิษ ผู้ควบคุมระบบบำบัดน้ำเสีย หรือผู้รับจ้างให้บริการบำบัดน้ำเสียผู้ใดไม่จัดเก็บสถิติ ข้อมูล หรือไม่จำบันทึกหรือรายงานตามมาตรา ๘๐ ต้องระวางโทษจำคุกไม่เกินหนึ่งเดือน หรือปรับไม่เกินหนึ่งหมื่นบาท หรือทั้งจำทั้งปรับตามมาตรา ๑๐๖

๒. ผู้ควบคุมระบบบำบัดน้ำเสียหรือผู้รับจ้างให้บริการบำบัดน้ำเสียผู้ใดจำบันทึกหรือรายงานโดยแสดงข้อความอันเป็นเท็จ ต้องระวางโทษจำคุกไม่เกินหนึ่งปี หรือปรับไม่เกินหนึ่งแสนบาท หรือทั้งจำทั้งปรับตามมาตรา ๑๐๗

dusitD2

SAMYAN · BANGKOK

รายงาน
สรุปผลการทำงานของระบบบำบัดน้ำเสีย (แบบ ทส. 2)
เดือนพฤษภาคม พ.ศ. 2567

แบบ ทส. 2

รายงานสรุปผลการทำงานของระบบบำบัดน้ำเสีย

ชื่อแหล่งกำเนิดมลพิษ : โรงแรมดุสิตดีทู สามย่าน กรุงเทพฯ

แหล่งกำเนิดมลพิษ ตั้งอยู่เลขที่ : 333 หมู่ที่ : ซอย :

ถนน : สี่พระยา แขวง/ตำบล : สี่พระยา เขต/อำเภอ : เขตบางรัก

จังหวัด : กรุงเทพมหานคร โทรศัพท์ : 022113333 โทรสาร :

มี : เป็นเจ้าของหรือผู้ครอบครองแหล่งกำเนิดมลพิษ

ประกอบกิจการประเภท : โรงแรม

ประเภทย่อย : ประเภท ข ตั้งแต่ 60 ห้องแต่ไม่เกิน 200 จำนวนห้อง : 179

ลักษณะ : เอกชน

ใบอนุญาตเลขที่ (ถ้ามี) : 17/2566 ออกให้โดย : กระทรวงมหาดไทย หมดอายุ : 08/02/2571

ในการนี้ ขอรายงานสรุปผลการทำงานของระบบบำบัดน้ำเสีย ของแหล่งกำเนิดมลพิษสำหรับ เดือน มิถุนายน พ.ศ. 2567 ตามที่ได้กำหนดในมาตรา 80 แห่งพระราชบัญญัติส่งเสริมและรักษาคุณภาพสิ่งแวดล้อมแห่งชาติ พ.ศ. 2535 ในฐานะ

[redacted]ครอบครองแหล่งกำเนิดมลพิษ

[redacted] ผู้ควบคุมระบบบำบัดน้ำเสีย

ใบอนุญา[redacted] หมดอายุ _____

ออกให้โดย _____

ลงชื่อ _____ ผู้รับจ้างให้บริการบำบัดน้ำเสีย

ใบอนุญาตเลขที่ _____ หมดอายุ _____

ออกให้โดย _____

2. ข้อมูลเกี่ยวกับระบบน้ำเสีย และแหล่งรองรับน้ำทิ้ง

(1) ประเภท / ชนิดของระบบบำบัดน้ำเสีย ความสามารถในการบำบัดน้ำเสีย

1. ระบบบำบัดน้ำเสียแบบแอกทิเวเต็ดสลัดจ์ (Activated Sludge Process) 150.00 ลบ.ม./วัน

(2) การทำงานของระบบบำบัดน้ำเสีย [X] แบบต่อเนื่อง 24 ชั่วโมง/วัน

[ ] แบบไม่ต่อเนื่อง (ระบุ)

(3) อุปกรณ์และเครื่องมือที่ใช้ในระบบบำบัดน้ำเสีย [X] เครื่องสูบน้ำ [X] ระบบเติมอากาศ

[ ] เครื่องกวน/ผสมน้ำเสีย [ ] เครื่องกวน/ผสมสารเคมี

[ ] เครื่องสูบตะกอน [ ] อื่นๆ

[ ] อื่นๆ

[ ] อื่นๆ

(4) แหล่งรองรับน้ำทิ้ง (ระบุ) ปล่อยสู่สาธารณะ

(5) วิธีจัดการตะกอนที่เกิดขึ้นจากระบบบำบัดน้ำเสียและวิธีการกำจัด ทุกๆ 6 เดือน

3. สรุปผลการทำงานของระบบบำบัดน้ำเสียเป็นรายเดือน

(1) ปริมาณการใช้ไฟฟ้าของระบบบำบัดน้ำเสีย (หน่วย) 6,451.000 หน่วย

(2) ปริมาณน้ำใช้ในทุกกิจกรรมของแหล่งกำเนิดมลพิษ (ลบ.ม.) 1,780.000 ลบ.ม.

(3) ปริมาณน้ำเสียที่เข้าระบบบำบัดน้ำเสีย (ลบ.ม.) 1,594.000 ลบ.ม.

(4) การระบายน้ำทิ้งจากระบบบำบัดน้ำเสีย [X] ระบายทุกวัน

[ ] ระบายบางวัน (ระบุจำนวนวันที่ระบาย) วัน

[ ] ไม่ระบายเลย

(5) ปริมาณสารเคมี หรือสารสกัดชีวภาพที่ใช้ ปริมาณ หน่วย

1. 0.000 กิโลกรัม

(6) การทำงานของระบบบำบัดน้ำเสีย

ระบบบำบัดน้ำเสีย [X] ปกติ [ ] ผิดปกติ

เครื่องสูบน้ำ [X] ปกติ [ ] ผิดปกติ

ระบบเติมอากาศ [ ] ปกติ [X] ผิดปกติ

(7) ปริมาณตะกอนส่วนเกินที่เกิดขึ้นจากระบบบำบัดน้ำเสียที่นำไปกำจัด 0.00 กิโลกรัม

(8) ปัญหา อุปสรรค และแนวทางแก้ไข

คำเตือน ๑. เจ้าของหรือผู้ครอบครองแหล่งกำเนิดมลพิษ ผู้ควบคุมระบบบำบัดน้ำเสีย หรือผู้รับจ้างให้บริการบำบัดน้ำเสียผู้ใดไม่จัดเก็บสถิติ ข้อมูล หรือไม่ทำบันทึกหรือรายงานตามมาตรา ๘๐ ต้องระวางโทษจำคุกไม่เกินหนึ่งเดือน หรือปรับไม่เกินหนึ่งหมื่นบาท หรือทั้งจำทั้งปรับตามมาตรา ๑๐๖

๒. ผู้ควบคุมระบบบำบัดน้ำเสียหรือผู้รับจ้างให้บริการบำบัดน้ำเสียผู้ใดทำบันทึกหรือรายงานโดยแสดงข้อความอันเป็นเท็จ ต้องระวางโทษจำคุกไม่เกินหนึ่งปี หรือปรับไม่เกินหนึ่งแสนบาท หรือทั้งจำทั้งปรับตามมาตรา ๑๐๗

dusitD2

SAMYAN · BANGKOK

รายงาน
สรุปผลการทำงานของระบบบำบัดน้ำเสีย (แบบ ทส. 2)
เดือนมิถุนายน พ.ศ. 2567

แบบ ทส. 2

รายงานสรุปผลการทำงานของระบบบำบัดน้ำเสีย

ชื่อแหล่งกำเนิดมลพิษ : โรงแรมดุสิตดีไซน์ สาขย่าน กรุงเทพฯ

แหล่งกำเนิดมลพิษ ตั้งอยู่เลขที่ : 333 หมู่ที่ : ซอย :

ถนน : สี่พระยา แขวง/ตำบล : สี่พระยา เขต/อำเภอ : เขตบางรัก

จังหวัด : กรุงเทพมหานคร โทรศัพท์ : 022113333 โทรสาร :

มี : เป็นเจ้าของหรือผู้ครอบครองแหล่งกำเนิดมลพิษ

ประกอบกิจการประเภท : โรงแรม

ประเภทย่อย : ประเภท ข ตั้งแต่ 60 ห้องแต่ไม่เกิน 200 จำนวนห้อง : 179

สังกัด : เอกชน

ใบอนุญาตเลขที่ (ถ้ามี) : 17/2566 ออกให้โดย : กระทรวงมหาดไทย หมดอายุ : 08/02/2571

ในการนี้ ขอรายงานสรุปผลการทำงานของระบบบำบัดน้ำเสีย ของแหล่งกำเนิดมลพิษสำหรับ เดือน มิถุนายน พ.ศ. 2567 ตามที่ได้กำหนดในมาตรา 80 แห่งพระราชบัญญัติส่งเสริมและรักษาคุณภาพสิ่งแวดล้อมแห่งชาติ พ.ศ. 2535 ในฐานะ

[redacted]รอบครองแหล่งกำเนิดมลพิษ

[redacted]ผู้ควบคุมระบบบำบัดน้ำเสีย

ใบอนุ[redacted] หมดอายุ _____

ออ[redacted]

ลงชื่อ _____ ผู้รับจ้างให้บริการบำบัดน้ำเสีย

ใบอนุญาตเลขที่ _____ หมดอายุ _____

ออกให้โดย _____

2. ข้อมูลเกี่ยวกับระบบน้ำเสีย และแหล่งรองรับน้ำทิ้ง

(1) ประเภท / ชนิดของระบบบำบัดน้ำเสีย ความสามารถในการบำบัดน้ำเสีย

1. ระบบบำบัดน้ำเสียแบบแอกทิวเต็ดสลัดจ์ (Activated Sludge Process) 150.00 ลบ.ม./วัน

(2) การทำงานของระบบบำบัดน้ำเสีย [X] แบบต่อเนื่อง 24 ชั่วโมง/วัน

[ ] แบบไม่ต่อเนื่อง (ระบุ)

(3) อุปกรณ์และเครื่องมือที่ใช้ในระบบบำบัดน้ำเสีย [X] เครื่องสูบน้ำ [X] ระบบเติมอากาศ

[ ] เครื่องกวน/ผสมน้ำเสีย [ ] เครื่องกวน/ผสมสารเคมี

[ ] เครื่องสูบตะกอน [ ] อื่นๆ

[ ] อื่นๆ

[ ] อื่นๆ

(4) แหล่งรองรับน้ำทิ้ง (ระบุ) ปล่อยสู่สาธารณะ

(5) วิธีจัดการตะกอนที่เกิดขึ้นจากระบบบำบัดน้ำเสียและวิธีการกำจัด ทุกๆ 6 เดือน

3. สรุปผลการทำงานของระบบบำบัดน้ำเสียเป็นรายเดือน

(1) ปริมาณการใช้ไฟฟ้าของระบบบำบัดน้ำเสีย (หน่วย) 6,451.000 หน่วย

(2) ปริมาณน้ำใช้ในทุกกิจกรรมของแหล่งกำเนิดมลพิษ (ลบ.ม.) 1,780.000 ลบ.ม.

(3) ปริมาณน้ำเสียที่เข้าระบบบำบัดน้ำเสีย (ลบ.ม.) 1,594.000 ลบ.ม.

(4) การระบายน้ำทิ้งจากระบบบำบัดน้ำเสีย [X] ระบายทุกวัน

[ ] ระบายบางวัน (ระบุจำนวนวันที่ระบาย) วัน

[ ] ไม่ระบายเลย

(5) ปริมาณสารเคมี หรือสารสกัดชีวภาพที่ใช้ ปริมาณ หน่วย

1. 0.000 กิโลกรัม

(6) การทำงานของระบบบำบัดน้ำเสีย

ระบบบำบัดน้ำเสีย [X] ปกติ [ ] ผิดปกติ

เครื่องสูบน้ำ [X] ปกติ [ ] ผิดปกติ

ระบบเติมอากาศ [ ] ปกติ [X] ผิดปกติ

(7) ปริมาณตะกอนส่วนเกินที่เกิดขึ้นจากระบบบำบัดน้ำเสียที่นำไปกำจัด 0.00 กิโลกรัม

(8) ปัญหา อุปสรรค และแนวทางแก้ไข

คำเตือน ๑. เจ้าของหรือผู้ครอบครองแหล่งกำเนิดมลพิษ ผู้ควบคุมระบบบำบัดน้ำเสีย หรือผู้รับจ้างให้บริการบำบัดน้ำเสียผู้ใดไม่จัดเก็บสถิติ ข้อมูล หรือไม่ทำบันทึกหรือรายงานตามมาตรา ๘๐ ต้องระวางโทษจำคุกไม่เกินหนึ่งเดือน หรือปรับไม่เกินหนึ่งหมื่นบาท หรือทั้งจำทั้งปรับตามมาตรา ๑๐๖

๒. ผู้ควบคุมระบบบำบัดน้ำเสียหรือผู้รับจ้างให้บริการบำบัดน้ำเสียผู้ใดทำบันทึกหรือรายงานโดยแสดงข้อความอันเป็นเท็จ ต้องระวางโทษจำคุกไม่เกินหนึ่งปี หรือปรับไม่เกินหนึ่งแสนบาท หรือทั้งจำทั้งปรับตามมาตรา ๑๐๗

dusitD2

SAMYAN · BANGKOK

ภาคผนวก ข 6

เอกสารตรวจสอบงานโครงสร้างของถังเก็บน้ำสำรอง

K-WIZ SOLUTION

รายงานสรุปผลการดำเนินการล้างบ่อเก็บน้ำ
บริษัท เทียน เต็ก พร็อพเพอร์ตี้ จำกัด
(อาคาร DusitD2 Samyan)
ประจำปี 2567

มิถุนายน 2567

บริษัท เค-วิซ โซลูชั่น จำกัด

www.k-wiz.co.th

K-WIZ SOLUTION

199/201 ม.6 ต.บางพลัดใหญ่ อ.บางบัวทอง จ.นนทบุรี 11110 เลขประจำตัวผู้เสียภาษี 0125558028649

199/201 Moo 6, Bangplatpattana, Bangbuathong, Nonthaburi, Thailand 11110, TIN. 0125558028649

Tel. 02-023-7331 Fax. 02-023-7331 www.k-wiz.co.th

สารบัญ

K-WIZ SOLUTION
199/201 ม.6 ต.บางรักพัฒนา อ.บางบัวทอง จ.นนทบุรี 11110 เลขประจำตัวผู้เสียภาษี 0125558028849
199/201 Moo 6, Bangrakpattana, Bangbuathong, Nonthaburi, Thailand 11110, TIN. 0125558028849
Tel. 02-023-7331 Fax. 02-023-7331 www.k-wiz.co.th

รายงานสรุปผลการดำเนินการล้างบ่อเก็บน้ำ

บริษัท เทียน เด็ก พร็อพเพอร์ตี้ จำกัด ได้มอบหมายให้ บริษัท เค-วิซ โซลูชั่น จำกัด ดำเนินการล้างทำความสะอาดบ่อเก็บน้ำ ภายใน อาคาร DusitD2 Samyan ประจำปี 2567 โดยมีรายละเอียดดังนี้

1. วัตถุประสงค์ของโครงการ

เพื่อทำความสะอาดและตรวจสอบสภาพทั่วไปภายในบ่อเก็บน้ำ อาคาร DusitD2 Samyan จำนวน 2 บ่อ ตามแผนการและขั้นตอนดำเนินงานล้างบ่อเก็บน้ำ

2. ขอบเขตการดำเนินการ

สำหรับการดำเนินการล้างบ่อเก็บน้ำภายใน อาคาร DusitD2 Samyan สามารถสรุปรายละเอียดการดำเนินการได้ ดังนี้

ตารางที่ 1 รายละเอียดการดำเนินการ

ลำดับ	รายการ	ปริมาตร (ลบ.ม.)
1	บ่อที่ 1	95
2	บ่อที่ 2	95

3. ระยะเวลาดำเนินการ

18 มิถุนายน 2567

K-WIZ SOLUTION
199/201 ม.6 ต.บางรักพัฒนา อ.บางบัวทอง จ.นนทบุรี 11110 เลขประจำตัวผู้เสียภาษี 0125558028849
199/201 Moo 6, Bangrakpattana, Bangbuathong, Nonthaburi, Thailand 11110, TIN. 0125558028849
Tel. 02-023-7331 Fax. 02-023-7331 www.k-wiz.co.th

4.ขั้นตอนการดำเนินการ

1) ทำการเก็บตัวอย่างน้ำเพื่อทำการวัดค่าคุณภาพน้ำก่อนล้างบ่อเก็บน้ำ โดยเก็บตัวตัวอย่างซึ่งมีพารามิเตอร์ที่ใช้เป็นตัวชี้วัด ได้แก่ ค่าความขุ่น, ค่าความเป็นกรด-ด่าง (pH) และค่าคลอรีนอิสระคงเหลือ
2) ระบายน้ำทั้งจากบ่อเก็บน้ำก่อนเข้าทำความสะอาด
3) ทำการวัดค่าออกซิเจนภายในบ่อ พร้อมทั้งทำการเติมอากาศผ่านพัดลมเติมอากาศลงไปในบ่อจนมีค่าได้ตามมาตรฐานที่ 19.5% (v/v) - 23.5% (v/v) และตรวจวัดคุณภาพอากาศ ทุก 1 ชม. ขณะปฏิบัติงานในพื้นที่อับอากาศ
4) ให้ผู้ปฏิบัติงานสวมชุด PPE และทำการฆ่าเชื้อโรคก่อนลงทำงานในบ่อเก็บน้ำ
5) ทำการเตรียมขั้นตอนฆ่าเชื้อผู้ปฏิบัติงานก่อนลงทำงาน
6) ผู้ปฏิบัติงานลงทำงานได้เมื่อ ผู้ควบคุมงานอนุญาต
7) ทำการเก็บกวาดขยะ และสิ่งแปลกปลอมภายในบ่อออกมาทิ้งด้านนอก
8) ทำการฉีดล้างผนังภายในบ่อ ตลอดจนอุปกรณ์ภายในด้วยเครื่องฉีดน้ำแรงดันสูง และขัดถูด้วยแรงงานคน
9) ฉีดล้างอีกครั้งด้วยน้ำผสมคลอรีนน้ำ 10 %
10) เติมน้ำเข้าสู่ระบบ
11) ทำการเก็บตัวอย่างน้ำเพื่อทำการวัดค่าคุณภาพหลังการล้าง ตามรายละเอียด
    - ค่าความขุ่น ตามมาตรฐานของการประปานครหลวงต้องไม่เกิน 4 NTU
    - ค่า pH ต้องมีค่าอยู่ระหว่าง 6.5 – 8.5
    - ค่าคลอรีนอิสระคงเหลือ ต้องมีค่าไม่น้อยกว่า 0.2 mg./L
12) ทดสอบการทำงานของระบบ

K-WIZ SOLUTION
199/201 ม.6 ต.บางรักพัฒนา อ.บางบัวทอง จ.นนทบุรี 11110 เลขประจำตัวผู้เสียภาษี 0125556028849
199/201 Moo 6, Bangrakpattana, Bangbuathong, Nonthaburi, Thailand 11110, TIN. 0125556028849
Tel. 02-023-7331 Fax. 02-023-7331 www.k-wiz.co.th

5. รูปภาพการดำเนินการ


ฆ่าเชื้อโรคก่อนลงทำงาน


ค่าน้ำก่อนล้าง

ทำการเติมอากาศและวัดค่าอากาศภายในบ่อ


ภาพภายในบ่อก่อนล้าง


ทำการฉีดล้างผนังภายในบ่อและทำการขัด


ทำความสะอาดและเก็บสิ่งแปลกปลอมภายในบ่อ


ฉีดล้างภายในบ่อซ้ำครั้งด้วยน้ำผสมคลอรีนน้ำ 10 %


ทำการอบด้วยหลอดไฟ UV-C


ภาพภายในบ่อหลังล้าง


ค่าน้ำหลังล้าง

ภาพที่ 1 : บ่อที่ 1

K-WIZ SOLUTION
199/201 ม.6 ต.บางรักพัฒนา อ.บางบัวทอง จ.นนทบุรี 11110 เลขประจำตัวผู้เสียภาษี 0125556028849
199/201 Moo 6, Bangrakpattana, Bangbuathong, Nonthaburi, Thailand 11110, TIN. 0125556028849
Tel. 02-023-7331 Fax. 02-023-7331 www.k-wiz.co.th


ฆ่าเชื้อโรคก่อนลงทำงาน


ค่าน้ำก่อนล้าง


ทำการเติมอากาศและวัดค่าอากาศภายในบ่อ


ภาพภายในบ่อก่อนล้าง


ทำการฉีดล้างผนังภายในบ่อและทำการขัด


ทำความสะอาดและเก็บสิ่งแปลกปลอมภายในบ่อ


ฉีดล้างภายในบ่อซ้ำครั้งด้วยน้ำผสมคลอรีนน้ำ 10 %


ทำการอบด้วยหลอดไฟ UV-C


ภาพภายในบ่อหลังล้าง


ค่าน้ำหลังล้าง

ภาพที่ 2 : บ่อที่ 2

6. สรุปผลการดำเนินงาน

6.1 ผลการล้างทำความสะอาดบ่อเก็บน้ำใช้

การดำเนินการแล้วเสร็จเรียบร้อย ตามแผนงานที่กำหนด โดยสรุปผลการดำเนินการดังนี้

ลำดับ	รายการ	ปริมาตร (ลบ.ม.)	วันที่ตามแผนงาน	วันที่ทำจริง
1	บ่อเก็บน้ำชั้นใต้ดิน บ่อ 1	95	18 มิ.ย. 67	18 มิ.ย. 67
2	บ่อเก็บน้ำชั้นใต้ดิน บ่อ 2	95	18 มิ.ย. 67	18 มิ.ย. 67

6.2 ผลการดำเนินการตรวจวัดคุณภาพน้ำก่อนและหลังทำล้างทำความสะอาดบ่อเก็บน้ำ

6.2.1 ค่าความขุ่น

ตามมาตรฐานที่การประปานครหลวงกำหนดไว้ต้องไม่ให้เกิน 4.00 NTU ได้ผลการตรวจวัดค่าความขุ่น ดังนี้

รายการ	ค่าความขุ่น (NTU)		ผลการตรวจวัด
	ก่อนล้าง	หลังล้าง	
บ่อเก็บน้ำชั้นใต้ดิน บ่อ 1	489	0.00	ผ่าน
บ่อเก็บน้ำชั้นใต้ดิน บ่อ 2	429	0.00	ผ่าน

6.2.2 ค่า pH

ตามมาตรฐานของการประปานครหลวง ค่าต้องอยู่ระหว่าง 6.5 – 8.5 ได้ผลการตรวจวัดค่า pH ดังนี้

รายการ	ค่า pH		ผลการตรวจวัด
	ก่อนล้าง	หลังล้าง	
บ่อเก็บน้ำชั้นใต้ดิน บ่อ 1	8.30	7.95	ผ่าน
บ่อเก็บน้ำชั้นใต้ดิน บ่อ 2	7.95	8.02	ผ่าน

K-WIZ SOLUTION
199/201 ม.6 ต.บางรักพัฒนา อ.บางบัวทอง จ.นนทบุรี 11110 เลขประจำตัวผู้เสียภาษี 0125558028849
199/201 Moo 6, Bangrakpattana, Bangbuathong, Nonthaburi, Thailand 11110, TIN. 0125558028849
Tel. 02-023-7331 Fax. 02-023-7331 www.k-wiz.co.th

6.2.3 ค่าคลอรีนอิสระคงเหลือ

ต้องมีค่าไม่น้อยกว่า 0.2 mg/L ตามมาตรฐานของการประปานครหลวง ได้ผลการตรวจวัดค่าคลอรีนอิสระคงเหลือ ดังนี้

รายการ	ค่าคลอรีนคงเหลือ (mg/L)		ผลการตรวจวัด
	ก่อนล้าง	หลังล้าง	
บ่อเก็บน้ำชั้นใต้ดิน บ่อ 1	0.00	1.04	ผ่าน
บ่อเก็บน้ำชั้นใต้ดิน บ่อ 2	0.00	1.13	ผ่าน

6.3 สรุปผลการดำเนินงาน

การล้างบ่อเก็บน้ำภายใน อาคาร DustD2 Samyan การดำเนินการเป็นไปด้วยความเรียบร้อย และบรรลุวัตถุประสงค์ในการดำเนินการ การทำงานในพื้นที่อับอากาศเป็นไปตามขั้นตอนการทำงานในพื้นที่อับอากาศอย่างเคร่งครัด และได้มีการสรุปข้อมูลไว้ดังนี้

บ่อที่ 1			
ขนาดบ่อ	95 ลบ.ม.		
อิเล็กโทรด / ลูกลอย	ปกติ	ฝาปิด	-
สภาพพื้นผิวภายในบ่อ	ปกติ	สภาพฟุตวาล์ว	ปกติ
ปัญหาที่พบ	ไม่มี		
			
ภาพภายในบ่อก่อนล้าง		ภาพภายในบ่อหลังล้าง	

บ่อที่ 2			
ขนาดบ่อ	95 ลบ.ม.		
อิเล็กโทรด / ลูกลอย	ปกติ	ฝาปิด	-
สภาพพื้นผิวภายในบ่อ	ปกติ	สภาพฟุตวาล์ว	ปกติ
ปัญหาที่พบ	ไม่มี		
			
ภาพภายในบ่อก่อนล้าง		ภาพภายในบ่อหลังล้าง	

7. แบบของบ่อเก็บน้ำ

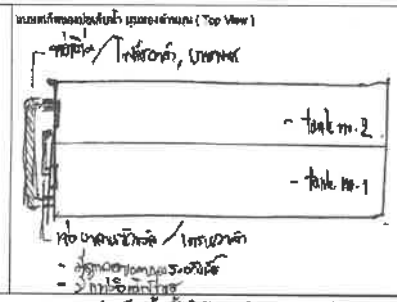

บ่อเก็บน้ำชั้นใต้ดิน บ่อ 1 และ บ่อ 2

8. ข้อเสนอแนะ

8.1 ควรมีการตรวจสอบอุปกรณ์และระบบการทำงาน พร้อมล้างบ่อเก็บน้ำ ทุก ๆ 6 เดือน ควรมีการเปลี่ยนอุปกรณ์ที่ชำรุด เพื่อให้มีความพร้อมในการใช้งานอย่างสม่ำเสมอ


ภาพเศษตะกอนภายในบ่อเก็บน้ำชั้นใต้ดิน อาคาร A และ อาคาร B

K-WIZ SOLUTION
199/201 ม.6 ต.บางรักพัฒนา อ.บางบัวทอง จ.นนทบุรี 11110 เลขประจำตัวผู้เสียภาษี 0125558028849
199/201 Moo 6, Bangrakpattana, Bangbuathong, Nonthaburi, Thailand 11110, TIN. 0125558028849
Tel. 02-023-7331 Fax. 02-023-7331 www.k-wiz.co.th

หนังสือรับรองการล้างบ่อเก็บน้ำ

บริษัท เค-วิซ โซลูชั่น จำกัด ขอรับรองว่า บริษัทฯ ได้เข้าดำเนินการล้างบ่อเก็บน้ำให้กับ บริษัท เทียน เต็ก พร็อพเพอร์ตี้ จำกัด ที่อยู่ 333 ถนน สี่พระยา แขวง สี่พระยา เขต บางรัก กรุงเทพมหานคร 10500 เมื่อวันที่ 18 มิถุนายน 2567 ด้วยขั้นตอนการล้างพร้อมฉีดพ่นคลอรีนฆ่าเชื้อโรค โดยมีรายละเอียดบ่อเก็บน้ำ ดังนี้

ลำดับ	รายการ	ปริมาตร (ลบ.ม.)	จำนวน
1	บ่อที่ 1	95	1
2	บ่อที่ 2	95	1

ดังนั้น ทางบริษัท เค-วิซ โซลูชั่น จำกัด ได้ออกหนังสือรับรองการปฏิบัติงาน ไว้เพื่อเป็นหลักฐานต่อไป

ขอแสดงความนับถือ

(นาย ปัญญา สกุลแก้วเกษม)
บริษัท เค-วิซ โซลูชั่น จำกัด

K-WIZ SOLUTION

HOTLINE
0814673826

โทร
020237331

E-mail
sale@k-wiz.co.th

LINE
K-Wiz Solution

ที่อยู่
199/201 ม.6 ต.บางรักพัฒนา
อ.บางบัวทอง จ.นนทบุรี 11110

บริษัท เค-วิซ โซลูชั่น จำกัด

www.k-wiz.co.th

dusitD2

SAMYAN · BANGKOK

ภาคผนวก ข 7

Recording of Critical Checks (การบันทึกการตรวจสอบที่สำคัญ)

dusitD2 Samyan Bangkok
COMPLIANCE CHECKLIST
Hotel: dusitD2 Samyan Bangkok
RECORDING OF CRITICAL CHECKS

Updated on: 24/05/2024

Type of Record	Mimimum Frequency *	Required Action	Last Action Date	Next Action Date
ตรวจสอบอุปกรณ์ระบบแจ้งเพลิงไหม้ - Fire extinguisher & fire blanket - Emergency light - Fire exit sign - Fireman's jack phone - Lift's intercom - Panic alarm	Monthly		May-24	Jun-24
EIA	Twice per year	Prepare document for support report EIA	Dec-23	Jun-24
แผนการล้างถังเก็บน้ำ	Twice per year	ตาดฟ้า	Dec-23	Jul-24
แผนการล้างถังเก็บน้ำ	Twice per year	ใต้ดิน 2 บ่อ	Dec-23	Jun-24
แผนการตรวจน้ำ	Monthly		May-24	Jun-24
ตรวจสอบอาคาร	Yearly			Jun-24
Fire pump & generator	Weekly		May-24	May-24
Elevators	Monthly		May-24	Jun-24

*** The frequency shown is the absolute minimum. Hotels are encouraged to increase the frequency if a higher risk in the property exists**

Comment:

dusitD2

SAMYAN · BANGKOK

ภาคผนวก ข 8

แปลนระบบบำบัดก๊าซมีเทน และ Aerosol

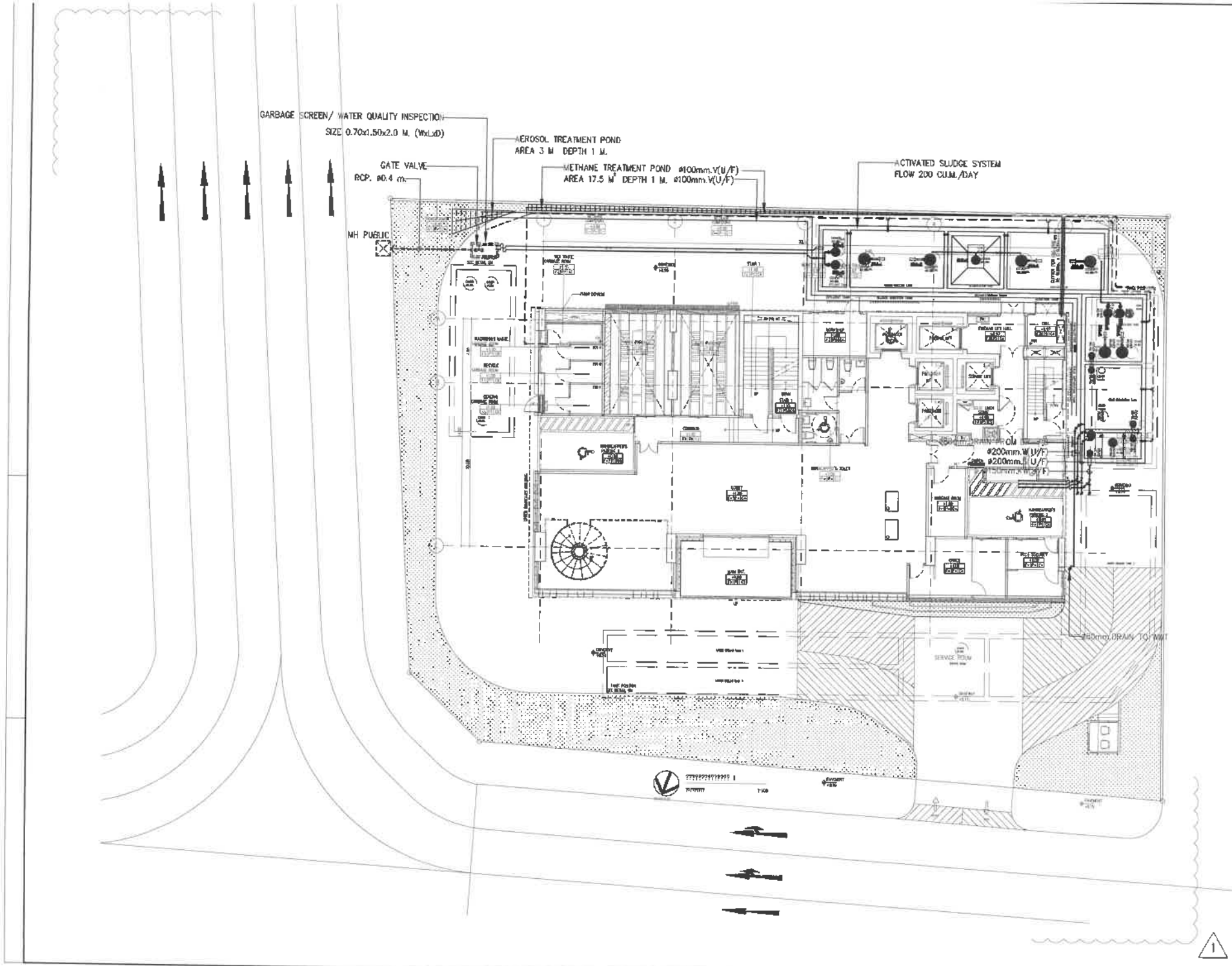

PROJECT

DUSIT D2 SAMYAN

OWNER

TIAN TECK PROPERTY CO.TH

CONSTRUCTION MANAGEMENT

Enlightenment

ARCHITECT

DIU

INTERIOR ARCHITECT

DIU

LANDSCAPE ARCHITECT

ON GROUND

ENGINEER

ENGINEERING EMG

STRUCTURAL ENGINEER

SANITARY ENGINEER

ELECTRICAL ENGINEER

MECHANICAL ENGINEER

REVISION

NO.	DATE	DESCRIPTION
1	1	UPDATED
2		
3		
4		
5		
6		

PHASE

FOR CONSTRUCTION

DRAWING TITLE

SETTAGE SYSTEM FOR LAYOUT PLAN

DRAWN BY

CHECKED BY

SCALE 1:150

DATE 11 JANUARY 2021

DRAWING NO.

SW-02-02

dusitD2

SAMYAN · BANGKOK

ภาคผนวก ข 9

คู่มือการใช้งานของระบบบำบัดน้ำเสีย

คู่มือการใช้

TRANSFER PUMP

MODEL EVMSG

TECHNICAL MANUAL

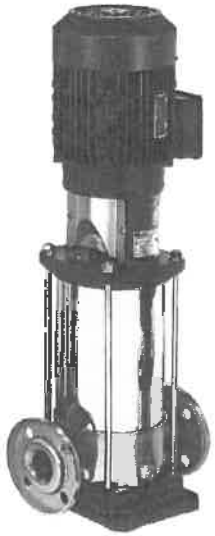

NEO PRO CO.,LTD

888 Moo 5, Nonthaburi Road tambol Bangkhungong,

Amphur Bang Kruay, Nonthaburi Province,

Tel.02-4088561

Fax.02-4088567

www.neopro-waterpump.com

EN

INSTRUCTION MANUAL REGARDING USE AND MAINTENANCE

INDEX

TO BE KEPT BY THE USER

1. INTRODUCTION

Observe the instruction contained therein to obtain best results from the product. If you need further information, get in touch with your nearest authorized dealer.

NO PART OF THESE ILLUSTRATIONS AND/OR TEXT MAY BE REPRODUCED FOR ANY REASON.

The following symbols have been used in the compilation of this instruction booklet to make the reader aware of what can happen if instructions are not complied with:

WARNING! **Risk of damaging the pump or system**

Risk of causing injury or damaging property

Electrical hazard

2. MANUFACTURER IDENTIFICATION DATA

2.1 MANUFACTURER DATA

EBARA Pumps Europe S.p.A.

Registered office:

Via Campo Sportivo, 30 - 38023 Cles (TN), ITALIA

Telefono: 0463/660411 - Telefax: 0463/422782

2.2 See NAMEPLATE chapter 7.3

3. GUARANTEE AND TECHNICAL ASSISTANCE

FAILURE TO OBSERVE THE INSTRUCTIONS GIVEN IN THIS MANUAL AND WORK DONE ON THE PRODUCT BY ANYONE OTHER THAN OUR SERVICE CENTRES VOID THE WARRANTY AND RELIEVE THE MANUFACTURER OF ALL LIABILITY FOR PERSONAL INJURY AND DAMAGE TO THE PRODUCT.

When you receive the product, make sure that the packaging has not been damaged externally (breaks/large dents); if so, immediately report the damage to the shipping agent. Remove the product from its packaging and check it for shipping damage; report any such damage to the retailer within 8 days of delivery. Check that the ratings on the product's nameplate match those of your order.

The following parts, being normally subject to wear, have a limited guarantee:

- bearings
- mechanical seals
- grommets
- capacitors

If a fault that is not listed in the "TROUBLESHOOTING" table (chapter 14) occurs, please contact the nearest authorised retailer.

4. GENERAL SAFETY WARNINGS

Before using the product, you must be sure you can follow the instructions given in this manual and apply them whenever using or servicing it.

4.1 PREVENTIVE MEASURES TO BE TAKEN BY THE USER

The user must observe all local safety and accident prevention regulations; he must also observe the product's specifications (see "TECHNICAL DATA").
Always wear protective gloves when handling the pump or performing maintenance.

When repairing or servicing the product, shut off its power supply to prevent the risk of accidental startup, which can result in injury and damage.

The device can be used by children aged above 8 years and by persons with reduced physical, sensory or mental abilities, or who lack adequate experience and knowledge of the product, provided that they are supervised or have been adequately instructed on its safe use and the relevant risks involved. Children must not play with the device. Cleaning and maintenance to be carried out by the user must not be effected by unsupervised children.

Attempting to service, install or handle the product while its electrical equipment is live can result in serious and even fatal injury.

When starting up the product, make sure you are wearing shoes, not standing in water, and that your hands are dry.

Users must not operate or carry out any work on the motor-driven pump that is not permitted in this manual.

4.2 IMPORTANT PROTECTIONS AND CAUTIONS

All products are designed with guards over their moving parts. The manufacturer declines any responsibility in the event of damages caused by the removal of said protections.

Each conductor or powered part is electrically insulated with regards to earth. Extra security is also added by connecting the accessible conducting parts to an earth conductor. This ensures that accessible parts cannot become dangerous should the main insulation become faulty.

4.3 RESIDUAL RISKS FOR SURFACE PUMPS

Residual risks include the following:
a) The possibility of coming into contact (even if not accidentally) with the motor's cooling fan by inserting thin objects (e.g. screwdrivers, sticks and similar) through the fan cover holes.
b) In electric pumps, possible restart without warning due to automatic re-arming of the motor protection device, should the latter have been tripped due to motor overheating.

5. HANDLING AND STORAGE

5.1 HANDLING

Apply established accident prevention regulations. Crushing hazard. The product may be heavy; use proper lifting equipment and work apparel.

The following must be done when moving or dismantling the motor pump:
a) disconnect the electric supply;
b) remove the delivery and suction pipes (where present) if too long or bulky;
c) if present, unscrew the screws that secure the motor-driven pump to its supporting surface;
d) lift the motor-driven pump using equipment suitable to the pump weight and dimensions (refer to the plate).

The product is packed horizontally in a cardboard box, with handles on request. If its weight and size demand it, it will be packed on a wooden pallet.

Handling the electric pump
To move the pump from its horizontal packed position, simply attach a suitable strap securely to the motor and lift it slowly with a hoist while checking that the load remains balanced.

WARNING! Check that the product is properly secured to the motor and that it cannot tip over or fall.

Handling the pump alone
Follow the same procedure as for the electric pump; in this case, the strap must be attached to the motor mount.

5.2 STORAGE

a) The product must be stored in a covered and dry place, far away from heat sources and protected against dirt and vibrations.
b) Protect the product against damp conditions, heat sources and mechanical damage.
c) Do not place heavy objects on the packaging.
d) The product must be stored at an ambient temperature between +5°C and +40°C (41°F – 104°F) with a relative humidity of 60%.

6. TECHNICAL-PRODUCTION CHARACTERISTICS

6.1. DESCRIPTION

Your product is a vertical multi-stage non-self-priming pump designed for coupling to standard electric motors.
The abbreviations EVMS and EVM identify a wide range of vertical multi-stage pumps with in-line ports, sized for nine nominal flow rates (EVMS 1, 3, 5, 10, 15 and 20 and EVM 32, 45, 64 m³/h), and a various number of stages, designed to satisfy the most varied requirements for pressure; they are available either as an electric pump (pump and motor) or pump alone.
The code identifying the models is described in Chap. 15.7 together with the description of the rating plate.

If you have purchased a pump without motor, make sure your motor is suited to coupling with the pump.

6.2 USE FOR WHICH PUMPS ARE DESIGNED

The pump is designed for:
- civil and industrial water distribution systems
- washing systems
- water treatment
- fire systems
- cooling systems
- pressurisation systems
- irrigation systems

6.2.1 USE OF DRINKING WATER
If the product is constructed with materials suited for pumping drinking water, Before being used, the pump must be run with clean water at its nominal flow rate for the time indicated in the following table:

EVMS1	60 minutes (minimum)	EVM32	15 minutes (minimum)
EVMS3	60 minutes (minimum)	EVM45	15 minutes (minimum)
EVMS5	30 minutes (minimum)	EVM64	15 minutes (minimum)
EVMS10	30 minutes (minimum)		
EVMS15	15 minutes (minimum)		
EVMS20	15 minutes (minimum)		

6.3 USE FOR WHICH PUMPS ARE NOT DESIGNED

Improper use of the pump is hazardous and can result in personal injury and damage to property

WARNING! Improper use of the product may void the warranty

The pumps may not be used for:
- dirty water
- highly acidic water
- corrosive fluids
- water at temperatures higher than indicated in "TECHNICAL DATA"
- sea water
- flammable/explosive fluids
- fluids incompatible with the pump's materials
- installation outdoors without protection against atmospheric agents
- dry running

EN

EN

7. SPECIFICATIONS

7.1. PUMP SPECIFICATIONS

	U.M.	EVMS	EVM
Max. temperature of liquid pumped	°C	depends on the mechanical seal (see Data Book)	
Max. qty. / max. size of solids	Ppm/ mm	50 / 0.1 ÷ 0.25	
Max. working pressure	MPa	1.6 ÷ 2.5	1.6 ÷ 3.0
Delivery diameter / Suction diameter	*	G 1" ÷ Ø 100mm	

* = threading according to ISO 228

7.2. MOTOR SPECIFICATIONS

	U.M.	EVMS	EVM
TYPE		T.E.F.C.	
IP rating	IP	55	
Max. starts per hour		N.° 100 60 30 15 8	kW ≤ 0.55 0.75÷3.0 4÷9.2 11÷22 30÷37
Insulation class and temperature rise		F (classe B for temperature rise)	
Type of duty		Continuous S1	
Ratings		See motor rating plate	

7.3. PUMP RATING PLATE

The nameplate is an aluminium label applied to the pump which bears its technical specifications.
Relevant numbers:

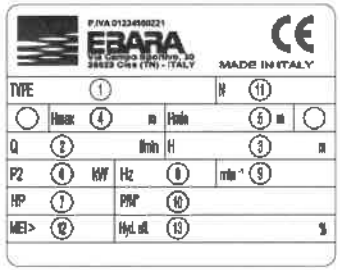

1)	"TYPE"	Pump model
2)	"Q"	Indicates upper and lower flow rate limits
3)	"H"	Indicates head limits corresponding to minimum and maximum flow rate
4)	"Hmax"	Maximum head
5)	"Hmin"	Minimum head
6)	"P2"	Rated power of the motor (output at shaft)
7)	"HP"	Rated power of the motor expressed in HP (Horse Power)
8)	"Hz"	Frequency
9)	"min-1"	Speed of rotation
10)	"P/N°"	Pump item number
11)	"N"	Material code
12)	"MEI"	Index of the pump's quality in relation to its efficiency
13)	"Hyd. Eff. "	Hydraulic efficiency of the pump

7.4. INFORMATION ON AIRBORNE NOISE

Power [Kw]	Motor size	50 Hz		60 Hz	
		LpA [dB]*	LwA [dB]**	LpA [dB]*	LwA [dB]**
0.37	71	<70	-	<70	-
0.55	71	<70	-	<70	-
0.75	80	52	-	57	-
1.1	80	52	-	57	-
1.5	90	60	-	65	-
2.2	90	60	-	65	-
3	100	62	-	67	77
4	112	66	-	71	81
5.5	132	68	78	73	84
7.5	132	68	78	73	84
11	160	73	83	78	89
15	160 M	74	84	79	90
18.5	160 L	74	84	79	90
22	180 M	77	89	82	93
30	200 L	78	89	83	94
37	200 L	78	89	83	94

The table gives maximum sound emission values for motor-driven pumps.
* Sound pressure level - Mean value of measurements taken one metre from the pump. Tolerance ± 2.5 dB.
** Sound power level. Tolerance ± 2.5 dB.

THE MANUFACTURER RESERVES THE RIGHT TO AMEND TECHNICAL DATA FOR THE PURPOSE OF PRODUCT IMPROVEMENTS AND UPDATING.

8. PREPARING FOR USE

WARNING! Installation must be carried out by a qualified engineer.

Free the pump from the packaging and lift it and lower it with suitable lifting gear in compliance with safety rules. Note that the motor's lifting hooks are not suitable for lifting the motor-driven pump.

8.1 COUPLING TO THE MOTOR

The motors to be coupled to the EVM pumps must meet IEC standards and must have the preload spring positioned as illustrated:

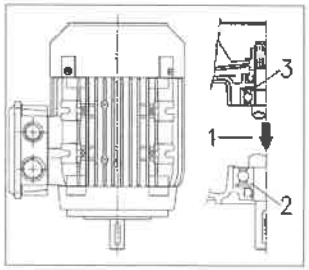

1. Load direction
2. Thrust bearing
3. Preload spring

Motor/pump coupling operations must be carried out with the motor disconnected from the power supply.
Since it is best to perform a trial run following coupling to check operation, if there is enough room, we suggest you perform coupling once the pump has been fastened down in its working position and connected to the suction and delivery lines. Otherwise the trial run can be performed with fluid piping connected in a makeshift manner.

8.1.1 ASSEMBLING THE MOTOR TO THE PUMP [A-1]

WARNING! **The following procedure must be done with the unit disconnected from its electrical power supply.**

1. Position and secure the pump vertically on a flat, rigid surface.
2. Unscrew the four coupling guard screws, then remove the two coupling guards and the locking insert. [A-1]
3. Loosen the four coupling screws. [A-2]
4. Evenly loosen the three set screws in the seal holder. [A-3]
5. Remove the motor key from the motor. [A-4]
6. Insert the half-key into the slot in the motor shaft. [A-4].

WARNING! The half-key should not protrude from the slot in the motor shaft.

7. Set the motor vertically with its shaft downwards and place it over the pump. The half-key must be positioned away from the gap between the coupling halves. [A-5]
8. Insert and evenly tighten down the four motor bolts. [A-6]
9. Use a suitable lever to pry the coupling connected with the pump shaft upward to the correct position as follows:
   - for 4.0 kW motor and below, lift up the coupling until the end of the pump shaft touches the end of the motor shaft;
   - for 5.5 kW motor and above, lift up the coupling until it is snug against the end of the motor shaft. [A-7a]
10. Tighten the four coupling bolts evenly to the specified torque. [A-7b]
11. Rotate the coupling by hand to check that the gap between the coupling halves is even. If not, repeat from step 9. [A-8]
12. Evenly tighten the three set screws on the seal holder to the specified torque. [A-9]
13. Temporarily connect the suction and delivery lines; then open the delivery valve.
14. Fill the pump with water as described in Chapter 10.
15. Assemble the two coupling guards (4 screws). [A-10]
16. Connect the motor to its power supply as described in Chapter 9.
17. Run the pump for a few minutes. [A-11]
18. Check that the running noise and vibration are not excessive.
19. Shut off power to the motor and wait for the coupling to come to a standstill.
20. Unscrew the four screws and remove the two coupling guards. [A-12]
21. Inspect the interior of the mount for water. [A-13]
22. If you find any water, drain the pump and reposition the coupling. Repeat the process from step 4 to step 20.
23. Assemble the two coupling guards (4 screws). [A-14]
24. Permanently connect the delivery and the suction lines.
25. The pump is now installed.

8.2 GENERAL INSTALLATION PRECAUTIONS

WARNING! **Remove the delivery and suction caps before hooking the product up to the lines**

a) Use metal or rigid plastic pipes in order to avoid their yielding because of the depression created at suction;
b) support and align pipes so that they do not put any stress on the pump;
c) avoid throttlings caused by bending suction and delivery hoses;
d) seal any piping connections; air infiltration in the suction pipe negatively affects pump operation;
e) we recommend that a non-return valve and a gate are installed on the delivery pipe at the motor-driven pump outlet;
f) fix the piping to the reservoir or to any fixed parts so that it is not supported by the pump;
g) do not use a lot of bends (gooseneck) and valves;
h) on PUMPS installed above head, the suction pipe should be fitted with a foot valve and filter in order to prevent foreign matter from entering and its end should be immersed at a depth that is at least twice the diameter of the pipe; its distance from the bottom of the reservoir should also be one and a half times its diameter.
For suctions longer than 4 metres use an oversized pipe (1/4" wider at suction for improved efficiency).

8.2.1 INSTALLATION

a) Position the pump on a flat surface that is as close as possible to the water source. Leave enough space around the pump to allow safe use and maintenance. A free space of at least 100 mm must be kept in front of the cooling fan of surface pumps in all cases;
b) use pipes of suitable diameters fitted with threaded sleeves that must be screwed onto the pump suction and delivery unions or its threaded counterflanges;

8.2.2 POSITIONING THE PRODUCT

WARNING! **Install the pump in a ventilated area protected from the elements (rain, frost....).**

Bear in mind the ambient temperature and altitude ranges given in chap. 15.2.
Place the pump away from walls, the ceiling or other obstacles so that the pump can be fastened, operated and serviced safely.
The pump must be installed upright only.

8.2.3 FASTENING DOWN

Bolt the pump to a suitably rigid base for supporting the weight of the pump or suitable metal structure. If the concrete base is an integral part of the reinforced concrete structure of buildings with occupants, we recommend using anti-vibration supports so as not to disturb anybody. When fastening, use a drill bit to mark the centres of the 4 holes in the base of the pump on the surface it is due to be installed on. Move the electric pump temporarily and use a drill to make 4 holes (dia. 12 for EVMS 1, 3, 5, 10, 15, 20 pumps and dia. 14 for EVM 32,45, 64 pumps). Move the pump back into position, line it up with the pipes and tighten the screws all the way.
The position of the fastening holes is also illustrated in chap. 15.5.

8.2.4 PIPEWORK

In addition to the instructions given below, also comply with the general instructions found in sect. 15.6 of the manual and with the directions in the fig. 1.

Pipework must be sized to withstand the pump's maximum working pressure.

On the delivery line, before the nonreturn valve and isolating valve, we recommend you also install a pressure gauge.

EN

Use suitable supports for the suction and delivery lines so that they do not subject the pump's flange to too much stress.
If the pump is installed with a suction lift arrangement (level of liquid lower than the pump) and it feeds an open circuit, you will need to install a foot valve at the end of the suction line. In this case it is advisable to use a hose connected to the pump.

WARNING! **Make sure that the sum of the difference in height between the water and suction port and pressure hoses along the suction line is lower than the pump's theoretical suction lift. Water temperature and altitude also have a negative effect on the pump's theoretical suction lift. If the sum of the various factors affecting suction lift exceeds the actual pump's theoretical suction lift, we are faced with the cavitation problem, which compromises hydraulic performance and results in damage to some of the pump's vital parts. Chap. 15.4 Gives specific information on how to check that the pump's operation is not being affected by cavitation.**

8.3 FLANGE LOADING AND TIGHTENING TORQUES

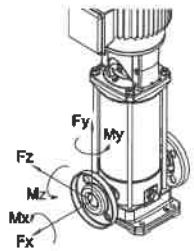

Flange tightening torques

Model				Flange DN	Bolt	n. Bolt	Tightening torque [Nm]
EVMS	(L)(G)	1	N	25	M10	2	30
EVMS	(L)(G)	1	F	25	M12	4	50
EVMS	(L)(G)	1	LF	25	M12	4	50
EVMS	(L)(G)	3	N	25	M10	2	30
EVMS	(L)(G)	3	F	25	M12	4	50
EVMS	(L)(G)	3	LF	25	M12	4	50
EVMS	(L)(G)	5	N	32	M10	2	30
EVMS	(L)(G)	5	F	32	M16	4	70
EVMS	(L)(G)	5	LF	32	M16	4	70
EVMS	(L)(G)	10	N	40	M12	2	50
EVMS	(L)(G)	10	F	40	M16	4	70
EVMS	(L)(G)	10	LF	40	M16	4	70
EVMS	(L)(G)	15	N	50	M12	2	50
EVMS	(L)(G)	15	F	50	M16	4	70
EVMS	(L)(G)	15	LF	50	M16	4	70
EVMS	(L)(G)	20	N	50	M12	2	50
EVMS	(L)(G)	20	F	50	M16	4	70
EVMS	(L)(G)	20	LF	50	M16	4	70
EVM	(L)	32	F	65	M16	4	80
				65	M16	8	80
	(G)			65	M16	4	80
				65	M16	8	80
EVM	(L)	45	F	80	M16	8	80
				80	M16	8	80
	(G)			80	M16	8	80
				80	M16	8	80
EVM	(L)	64	F	100	M16	8	80
				100	M20	8	100
	(G)			100	M16	8	80
				100	M20	8	100

Admissible strain on the flange

Model				Flange DN	Strain X [N]	Strain Y [N]	Strain Z [N]
EVMS	(L)(G)	1	N	25	230	200	180
EVMS	(L)(G)	1	F	25	230	200	180
EVMS	(L)(G)	1	LF	25	230	200	180
EVMS	(L)(G)	3	N	25	230	200	180
EVMS	(L)(G)	3	F	25	230	200	180
EVMS	(L)(G)	3	LF	25	230	200	180
EVMS	(L)(G)	5	N	32	270	230	210
EVMS	(L)(G)	5	F	32	270	230	210
EVMS	(L)(G)	5	LF	32	270	230	210
EVMS	(L)(G)	10	N	40	370	330	300
EVMS	(L)(G)	10	F	40	370	330	300
EVMS	(L)(G)	10	LF	40	370	330	300
EVMS	(L)(G)	15	N	50	490	450	400
EVMS	(L)(G)	15	F	50	490	450	400
EVMS	(L)(G)	15	LF	50	490	450	400
EVMS	(L)(G)	20	N	50	490	450	400
EVMS	(L)(G)	20	F	50	490	450	400
EVMS	(L)(G)	20	LF	50	490	450	400
EVM	(L)	32	F	65	2100	1850	1700
				65	2100	1850	1700
	(G)			65	1050	925	850
				65	1050	925	850
EVM	(L)	45	F	80	2500	2250	2050
				80	2500	2250	2050
	(G)			80	1250	1125	1025
				80	1250	1125	1025
EVM	(L)	64	F	100	3350	3000	2700
				100	3350	3000	2700
	(G)			100	1675	1500	1350
				100	1675	1500	1350

Admissible torque on the flange

Model				Flange DN	Torque X [Nm]	Torque Y [Nm]	Torque Z [Nm]
EVMS	(L)(G)	1	N	25	190	240	160
EVMS	(L)(G)	1	F	25	190	240	160
EVMS	(L)(G)	1	LF	25	190	240	160
EVMS	(L)(G)	3	N	25	190	240	160
EVMS	(L)(G)	3	F	25	190	240	160
EVMS	(L)(G)	3	LF	25	190	240	160
EVMS	(L)(G)	5	N	32	280	280	190
EVMS	(L)(G)	5	F	32	280	280	190
EVMS	(L)(G)	5	LF	32	280	280	190
EVMS	(L)(G)	10	N	40	310	390	270
EVMS	(L)(G)	10	F	40	310	390	270
EVMS	(L)(G)	10	LF	40	310	390	270
EVMS	(L)(G)	15	N	50	340	420	300
EVMS	(L)(G)	15	F	50	340	420	300
EVMS	(L)(G)	15	LF	50	340	420	300
EVMS	(L)(G)	20	N	50	340	420	300
EVMS	(L)(G)	20	F	50	340	420	300
EVMS	(L)(G)	20	LF	50	340	420	300
EVM	(L)	32	F	65	1200	1500	1100
				65	1200	1500	1100
	(G)			65	600	750	550
				65	600	750	550
EVM	(L)	45	F	80	1300	1600	1150
				80	1300	1600	1150
	(G)			80	650	800	575
				80	650	800	575
EVM	(L)	64	F	100	1450	1750	1250
				100	1450	1750	1250
	(G)			100	725	875	625
				100	725	875	625

9. ELECTRICAL CONNECTION [-B-]

- **ELECTRICAL CONNECTION MUST BE CARRIED OUT BY A QUALIFIED ENGINEER.**
- **IT IS ADVISABLE TO INSTALL A HIGH INTENSITY DIFFERENTIAL SWITCH (0.03 A) ON BOTH THE THREEPHASE AND SINGLE PHASE VERSIONS.**

WARNING!

Motor-driven pumps not equipped with a plug must be powered by connecting them permanently to the electrical cabinet equipped with a switch, fuses and thermal cut-out calibrated to the pump's absorbed current.

The mains must be reliably earthed, according to the electrical regulations in force in the user's country: this is the installer's responsibility.

If the motor-driven pump is supplied without a power cable, use a cable that complies with the regulations in force and the necessary section according to length, power and mains voltage.

If present, the plug of the single phase version must be connected to the mains far from sprays, water jets or rain and it must be accessible.

The three phase version does not have an internal motor protector, therefore overload protection must be provided by the user. From 1.5 kW to 11 kW, the engine is equipped with a PTC suitably connected to an electronic card.

WHILE CONNECTING, MAKE SURE THAT BOTH THE TERMINAL BOARD AND THE MOTOR DO NOT GET WET.

- Connection of the single phase versions must be made on the basis of whether thermoamperometric protection "P" is internal or external.
- For threephase versions, after connecting the star or triangle cable to the terminal board, looking at the pump from the motor side, check that the cooling fan turns in the same way as the arrow on the label applied on the fan cover. If it is incorrect, swap two of the three wires over on the motor's terminal strip.

MOTOR-DRIVEN EVM series
Before starting to make electrical connections, make sure that line voltage and frequency match the motor's values given on the rating plate.
You must insert a control panel between the line and the motor-driven pump featuring the following devices (unless otherwise specified by local standards):
- Switch with at least a 3mm gap between contacts;
- Short-circuit protection device (fuse or thermomagnetic circuit breaker);
- High-sensitivity (0.03 A) residual current circuit breaker;
- We recommend installing a device to protect against dry running, which must be connected to a float, sensors or other such equipment;

Connect the protective conductor to the PE terminal first, leaving it longer than the others so that it will be the last wire to be pulled out if accidentally tugged.
If the terminal box is in an awkward position for connecting the cable, you can change its position by turning the motor 90° or 180° or 270°. To do this, you will need to remove the 4 screws fastening the motor to the sleeve, lift the motor just enough to allow rotation, without removing the coupling between the motor shaft and pump shaft. Then screw the 4 screws back in.

10. FILLING THE PUMP [-C-]

WARNING!

Do not start the pump until it has been positioned and installed in its final place of operation to be performed with the motor's terminal strip fully closed

The pump and suction line must be filled with water. As specified earlier, running the pump without water inevitably causes serious damage to a number of the pump's internal parts.
Fill the pump with the terminal box closed and the power supply disconnected.

10.1. FILLING PUMP IN SUCTION LIFT ARRANGEMENT

a) Unscrew the hexagonal cap located above the outer jacket on a level with the upper mount (remove coupling covers if necessary);
b) With the aid of a funnel, fill the suction line and pump casing with water to overflowing;
c) Screw the hexagonal cap back on until it is locked tight;
d) Areas that have become wet as a result of water leaks must be dried thoroughly;
e) Refit the coupling covers if they have been removed;

10.2 FILLING PUMP IN A FLOODED INSTALLATION

a) Unscrew the hexagonal cap;
b) Open the suction gate valve until the water comes out;
c) Screw the cap back on until it is locked tight. Starting and operation;

11. USE, STARTING AND RUNNING [-C-]

NEVER ALLOW THE MOTOR-DRIVEN PUMP TO OPERATE WITHOUT WATER. DOING SO CAN SERIOUSLY DAMAGE THE INTERNAL COMPONENTS.

11.1. GENERAL WARNINGS

a) Our surface pumps are designed to operate at a temperature no higher than 40°C and a level no higher than 1000 metres;
b) our motor-driven pumps cannot be used in swimming pools or similar plants;
c) prolonged motor pump operation with the delivery pipe closed can cause damage;
d) avoid switching the motor pump on and off too frequently (check the maximum number in Chap. 7.2);
e) during power cuts, it is advisable to disconnect the power to the pump.

11.2 STARTING

Once the unit has been hooked up electrically and to the water circuit and charged with water, check its direction of rotation before using it.
a) Start the electric pump with the delivery valve closed.
b) Check that the motor rotates clockwise (starting from the fan end - the direction is also marked by an arrow on the top mount) by looking through the slots in the fan cover. This is best seen when starting or stopping the motor.
c) If it is rotating in the wrong direction (counterclockwise), shut off power and swap two of the motor's power phases in the electrical enclosure or terminal block.
d) Start the pump two or three times to check system conditions;
e) restrict the delivery to cause a rapid pressure increase for a few times;
f) make sure that the noise, vibration, pressure and electrical voltage levels are normal.
g) while driving loosen the vent cap until the water comes out; screw the cap back on until it is locked tight.

11.3. RUNNING

Start the pump with the isolating valve on the delivery line closed, then open it gradually. The pump must operate smoothly and quietly. Close the isolating valve again and make sure that the reading on the delivery line's pressure gauge is close to the Hmax value as indicated on the rating plate. (This approximation is mainly attributable to tolerances and to possible suction lift). If the pressure gauge reading is much lower than Hmax, repeat filling (air in pump).
If the two values are close, it means the pump is working properly and any trouble with the isolating valve open is almost always a result of motor system problems of an electrical or mechanical nature or, much more commonly, of pump cavitation due to:
- excessive difference in height or excessive pressure loss along suction line,
- delivery line backpressure too low;
- problems associated with liquid temperature.

For more information on the factors that reduce and/or compromise suction lift and hence the pump's performance, see the troubleshooting section in chap. 14.
Note that for temperatures and altitudes higher than those specified, the motor's output is reduced and you will need to have a motor with greater output or is necessary to reduced the request motor's performance. See chap. 15.2 on the subject.
Make sure there is no water hammer or pressure peaks in the system caused by fast-closing valves exceeding 1.5 times the pump's nominal pressure. In the long run, they can cause damage to the actual pump.
Avoid operating the pump with the isolating valve on the delivery line closed for any more than a few seconds.
You should also avoid using the pump for continuous duty with a flow rate below the minimum rate indicated on the rating plate as this may result in the liquid being pumped overheating and in the unnecessary overloading of pump or motor bearings.

11.4 STOPPING

a) Gradually interrupt water circulation in the delivery section to avoid overpressure in the piping and pump caused by water hammering;
b) Cut off the power supply.

12. MAINTENANCE AND REPAIRS

Before commencing any maintenance work on the motor-driven pump, turn off the power

The electric pump has no need of scheduled maintenance; however, you should periodically check that it is running properly depending on the fluid being pumped and the operating conditions; check in particular for abnormal running noise and vibration.
Said checks may give you a rough idea of what preventive repairs are required, if any, instead of having to perform repairs following sudden problems.
The main and most common special maintenance operations are generally as follows:
- replacement of mechanical seals
- replacement of grommets
- replacement of bearings
- replacement of capacitors. (where present)

Nonetheless, even these parts typically subject to wear may last a very long time if the pump is used correctly.
When the pump remains inactive for a long period, it should be emptied completely, removing the discharge and filling caps, washed carefully with clean water then emptied. Do not leave water deposits inside. This operation must always be carried out whenever there is a chance of frost in order to avoid the breakdown of the pump components.

When performing repair work, order original spare parts from our sales and customer support network.
Non-original spare parts can damage the product and are a hazard for persons and property.

12.1 REPLACEMENT OF SHAFT SEAL [-B-]

13. DISPOSAL

When scrapping the product, observe local waste disposal regulations, and do not leave any treated fluid inside it.
Most of our pumps do not contain hazardous polluting material.
The user is responsible for disposing of the equipment by taking it to a collection and recycling facility authorized to dispose of electrical waste.
For further information on equipment collection points, contact your local waste disposal authority or the store that you purchased the product from.

14. TROUBLESHOOTING

DISPLAYED FAULT	CAUSE	SOLUTION
THE PUMP DOES NOT WORK The motor does not turns	Float sticking	Check that the float reaches the level ON
	Thermal protection activated (single phase)	It reactivates automatically (single phase only)
	Incorrect electrical connection	Check the terminal board and the electrical panel
	Automatic switch triggered or fuses blown (*)	Reset the switch or replace the fuses and verify the cause
	No electricity	Check the electrical supply meter
	Plug not inserted	Check the connection to the power supply
	Built-in thermal overload protection device (if fitted) or thermal cutout in control panel tripped (*)	Wait for built-in thermal overload protection device to reset or reset thermal cutout in control panel
	Device protecting against dry running tripped (*)	Check water level and/or correct connection of system devices
(*) If you encounter the same trouble again, call our Servicing Department		
THE PUMP DOES NOT WORK The motor turns	Decrease in the line voltage	Wait for voltage to return to normal
	Suction filter / hole blocked	Pulire il filtro/foro
	Foot valve blocked (**)	Release or clean the valve and check that it works properly
	Pump has not been filled (**)	Fill (sect. 10)
	Water level low (if no protection system is fitted) (**)	Restore water level
	Pump not primed	Prime the pump Check any delivery non-return valves Check the liquid level
	Pressure too low	Restrict the delivery gate
(**) Caution: mechanical seal could be damaged		

DISPLAYED FAULT	CAUSE	SOLUTION
THE PUMP WORKS with a reduced flow rate	System undersized	System undersized
	System dirty	Clean the piping, valves, filters
	Water level too low	Switch off the pump or immerse the foot valve
	Incorrect rotational direction (threephase only)	Invert the two phases
	Incorrect supply voltage	Supply the pump with the voltage indicated on the ste
	Leaks from piping	Check the joints
	Pressure too high	Recheck the system
PUMP STOPS AFTER RUNNING FOR SHORT TIME as a result of thermal overload protection tripping	Supply voltage outside motor's accepted range	Check whether there are excessive drops in voltage due to undersized line or cables
	Inadequate thermal cutout setting	Adjust setting to motor's rated current (see rating plate)
	Motor overload due to dense and/or viscous liquid	- Reduce flow rate, throttling the delivery line or replace motor with more powerful one - Check actual power absorbed by the pump based on liquid pumped
	Pump delivers liquid at higher rate than max. flow rate on rating plate	Reduce flow rate by throttling delivery line
	Panel exposed to sun or other sources of heat	Protect panel from sun or sources of heat.
	Foreign matter brakes impeller rotation	- Disassemble and clean pump - Call our nearest Servicing Department to do the job
	Motor bearings worn	- Replace bearings - In this case, motor is noisy, too
THE PUMP STOPS AFTER WORKING FOR BRIEF PERIODS Thermal protection intervention	Liquid temperature too high	The temperature exceeds the technical limits of the pump
	Internal fault	Contact the nearest retailer

DISPLAYED FAULT	CAUSE	SOLUTION
THE PUMP STOPS AFTER WORKING FOR BRIEF PERIODS Pressure applications	The difference between maximum and minimum pressure is minimal	Increase the difference between the two pressures
THE PUMP DOES NOT STOP Pressure applications	Maximum pressure too high	Set maximum pressure at a lower value
THE PUMP VIBRATES Or is too noisy during operation	Flow rate too high	Reduce the flow rate
	Cavitation	Contact the nearest retailer
	Irregular piping	Fix in a better way
	Noisy bearing	Contact the nearest retailer
	Foreign bodies sliding along the motor fan	Remove the foreign bodies
	Incorrect priming	Bleed the pump and/or fill it again
When the switch closes, the pump does not manage to complete even one turn or struggles to turn the odd half turn before the circuit breaker trips or fuses blow	Motor short-circuited	Check and replace
	Short-circuit due to incorrect connection	Check and reconnect correctly
Residual current circuit breaker trips as soon as switch closes	Leakage current owing to damaged insulation of motor, cables or other electric components	Check and replace electric component with ground fault
Pump performs a few turns in opposite direction when stopping	Foot valve leaking	Check, clean or replace
	Suction pipe leaking	Check and repair
Pump vibrates and is unusually noisy	Motor bearings worn	Replace bearings
	Foreign matter between fixed and rotating parts	- Disassemble and clean pump - Call our nearest Servicing Department to do the job
	Pump operation affected by cavitation	Reduce flow rate by throttling delivery line. If cavitation persists, check: - Suction height - Pressure loss along suction line (diameter of pipe, elbows etc.) - Liquid temperature - Delivery line backpressure

EN

EN

15. SUPPLIED TECHNICAL DOCUMENTATION

15.1 STANDARD VOLTAGES SHOWN ON THE PLATE WITH THEIR RESPECTIVE TOLERANCES

[kW]	Frequency [Hz]	Phase [~]	UN [V] ± %
≤ 0.55	50	1 ~	230 ± 10%
	60		220 ± 10%
0.37 ÷ 4.0	50	3 ~	230 Δ / 400 Y ± 10%
	60		220 Δ / 380 Y - 5% / + 10% 460 Y ± 10%
≥ 5.5	50	3 ~	400 Δ / 690 Y ± 10%
	60		380 Δ - 5% / + 10% 460 Δ ± 10%

15.2 MOTOR OUTPUT REDUCTION FACTORS

When the motor-driven pump is installed in a site where the ambient temperature is higher than 40°C and/or its altitude is over 1000 m above sea level, the motor's output decreases.
The table attached features the reduction factors based on temperature and altitude. To prevent overheating, you must replace the motor with a different version whose rated output multiplied by the factor corresponding to the temperature and altitude is greater than or equal to that of the standard motor.
The standard motor can only be used if the relevant application can accept a reduction in flow rate, achieved by throttling the delivery line so as to reduce the current absorbed by an amount equal to the correction factor.

T(°C)	Altitude (m.a.s.l.)			
	1000	1500	2000	2500
40	1	0.96	0.94	0.90
45	0.95	0.92	0.90	0.88
50	0.92	0.90	0.87	0.85
55	0.88	0.85	0.83	0.81
60	0.83	0.82	0.80	0.77
65	0.79	0.76	0.74	0.72

15.3 MAXIMUM WORKING PRESSURE CHART

Maximum working pressure	Pump model					
	EVMS1		EVMS3		EVMS5	
	Hz					
	50	60	50	60	50	60
1.6	2-26	2-18	2-21	2-15	2-17	2-12
2.5	27-39	20-29	23-33	16-23	19-27	13-19

Maximum working pressure	Pump model					
	EVMS10		EVMS15		EVMS20	
	Hz					
	50	60	50	60	50	60
1.6	2-15	1-10	1-11	1-7	1-9	1-7
2.5	16-23	11-16	12-17	8-12	10-16	8-10

Maximum working pressure	Pump model					
	EVM32		EVM45		EVM64	
	Hz					
	50	60	50	60	50	60
1.6	1-7	1-5	1-3	1-4	1-6	1-4
2.5	8-12	6-8	4-9	5-6	6-7	-
3.0	13-14	8-10	10	-	-	-

15.4 AVOIDING CAVITATION

Cavitation, as you may know, is a destructive problem for pumps, a phenomenon that is encountered when the water drawn in is transformed into steam inside the pump. EVM pumps, fitted with internal hydraulic parts made from stainless steel, suffer less than other pumps built with materials of poorer quality, though they are not entirely immune to the damage that cavitation brings.
Hence pumps must be installed in compliance with the laws of physics and with rules relating to fluids as well as to the actual pumps.
Below we give you just the practical results of the above-mentioned rules and laws of physics.
Under standard environmental conditions (15°C, at sea level), water turns into steam when subjected to a negative pressure greater than 10.33 m. Hence 10.33 m is the water's maximum theoretical suction height. EVM pumps, like all centrifugal pumps, cannot exploit theoretical suction height to the full owing to their internal loss, known as NPSHr, which has to be deducted. Hence the theoretical suction lift of each EVM pump is 10.33 m less its NPSHr at the work point in question.
The NPSHr can be determined by consulting the standard curves featured in the brochures and must be taken into consideration when first selecting the pump.
When the pump is part of a flooded installation or has to draw cold water from 1 or 2 m with a short pipe with one or more wide bends, NPSHr can be disregarded. Consequently, the more difficult the installation, the more the NPSHr value has to be taken into consideration. Installation becomes difficult when:

a) Suction height is high;
b) Suction line is long and/or has lots of bends and/or has several valves (high pressure losses along suction line);
c) Foot valve has high flow resistance (high pressure losses along suction line);
d) Pump is used with a flow rate close to the maximum rated flow rate (NPSHr increases as flow rate increases over the rate where efficiency is highest);
e) Water temperature is high. (It is likely you will have to install the pump with a flooded arrangement where values approach 80-85°C);
f) Altitude is high (in the mountains).

15.5 POSITIONING OF HOLES FOR FASTENING DOWN

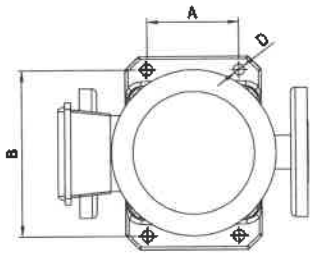

Pump model	D mm	A mm	B mm
EVMS1	12	100	180
EVMS3			
EVMS5			
EVMS10		130	215
EVMS15			
EVMS20			
EVM32	14	170	240
EVM45		190	266
EVM64			

15.6 WARNINGS FOR CORRECT OPERATION OF EVM MOTOR-DRIVEN PUMPS (FIG. 1 - FIG. 2)

FIG. 1

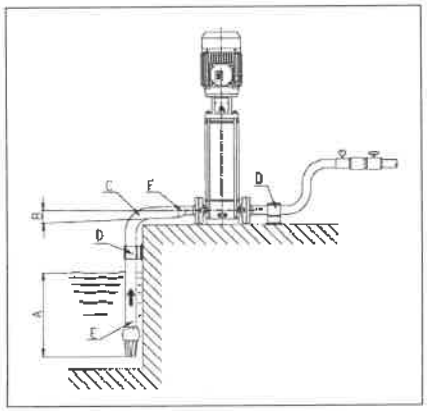

a) Good immersion;
b) Positive slope;
c) Wide-radius bend
d) Pipework with independent supports;
e) Suction pipe diameter ≥ pump port diameter;
f) Reducing coupling for eccentric pipes.

FIG. 2

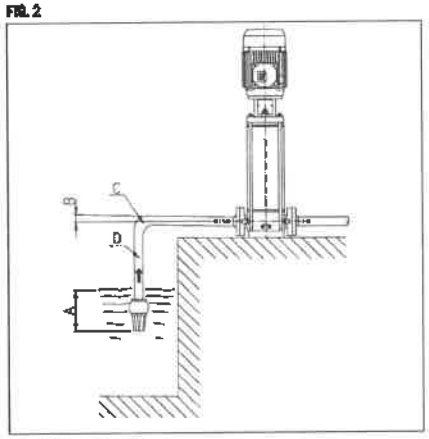

a) Insufficient immersion;
b) Negative slope, air pockets created;
c) Tight bend, pressure loss;
d) Pipe diameter < pump port diameter, pressure loss

15.7 MOTOR-DRIVEN PUMP ID CODE

EN

- A -

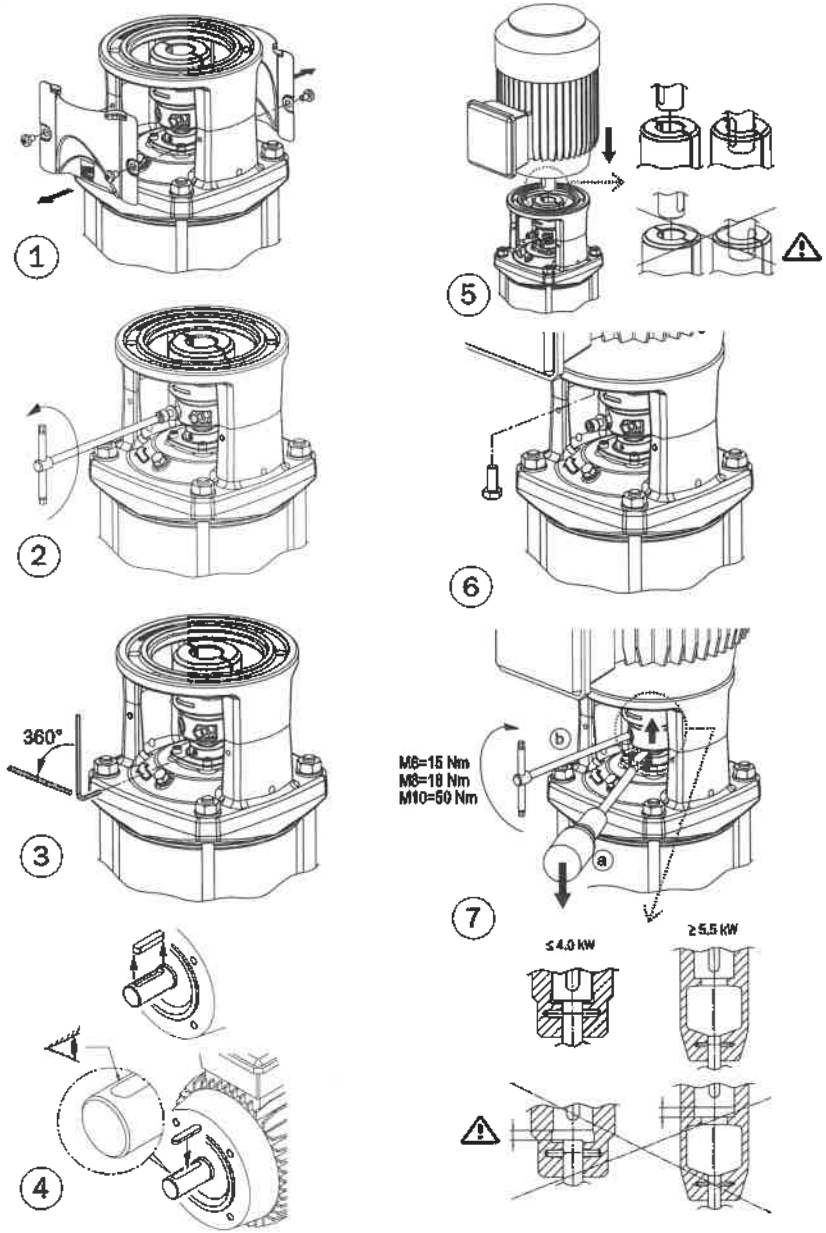

- A -

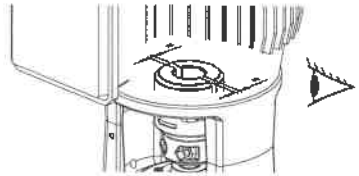

8

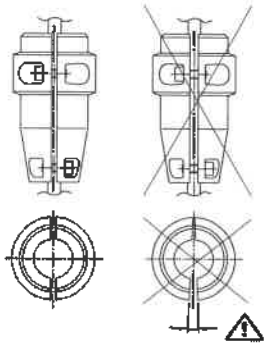

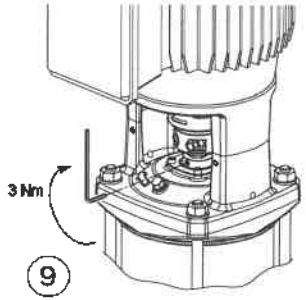

9

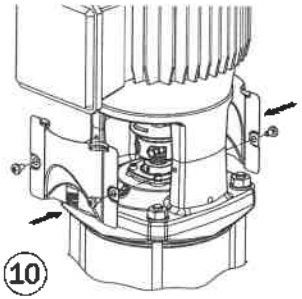

10

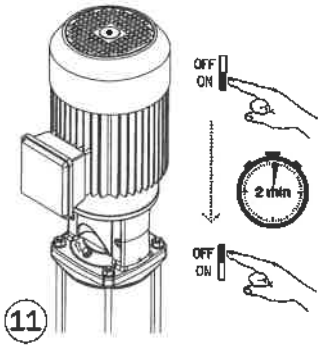

11

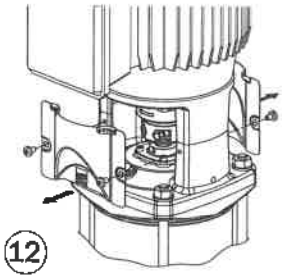

12

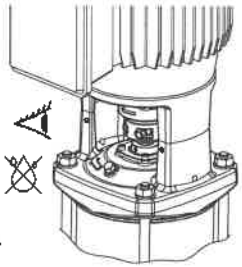

13

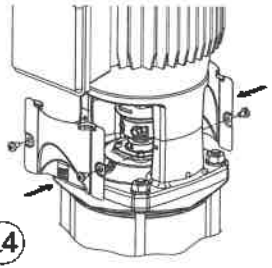

14

- B -

IT: Monofase
EN: Single phase
FR: Monophasé

DE: Einphasig
ES: Monofásico
NL: Monofase

PL: Jednofazowa
TR: Tek fazlı

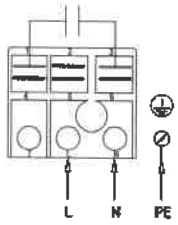

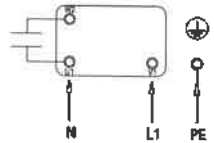

IT: Monofase con moto protettore
EN: Single phase with motor protector
FR: Monophasé avec protection moteur

DE: Einphasig mit Motorüberlastschutz
ES: Monofásico con motoprotector
NL: Monofase met motorbeveiliging

PL: Jednofazowa z zabezpieczeniem silnika
TR: Motor koruma cihazıyla tek fazlı

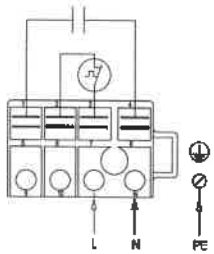

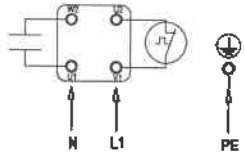

IT: Trifase
EN: Three phase
FR: Triphasé

DE: Dreiphasig
ES: Trifásico
NL: Drietase

PL: Trójfazowa
TR: Üç fazlı

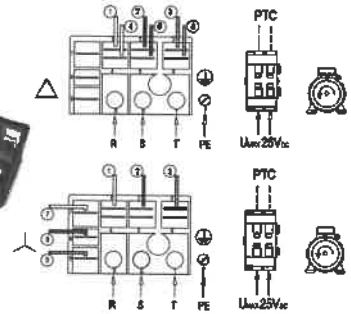

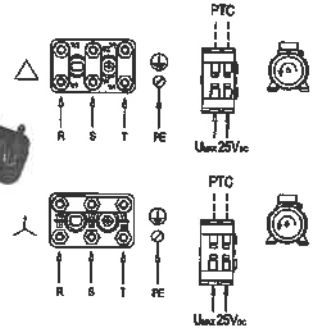

- C -

IT: cap. 10.1
EN: chap. 10.1
FR: chap. 10.1
DE: kap. 10.1
ES: cap. 10.
NL: hfdst. 10.1
PL: rozdz. 10.1
TR: bol. 10.1

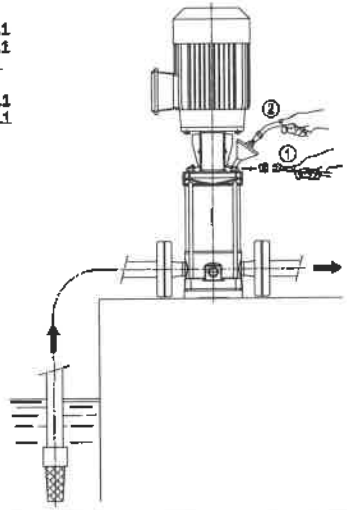

IT: cap. 10.2
EN: chap. 10.2
FR: chap. 10.2
DE: kap. 10.2
ES: cap. 10.2
NL: hfdst. 10.2
PL: rozdz. 10.2
TR: bol. 10.2

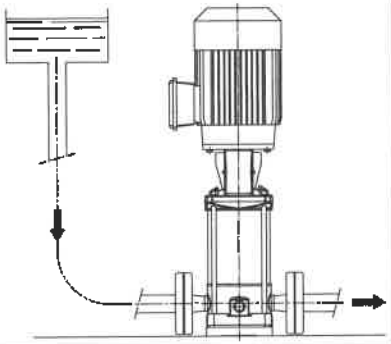

IT: cap. 11.2
EN: chap. 11.2
FR: chap. 11.2
DE: kap. 11.2
ES: cap. 11.2
NL: hfdst. 11.2
PL: rozdz. 11.2
TR: bol. 11.2

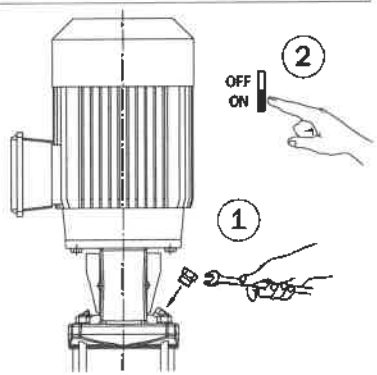

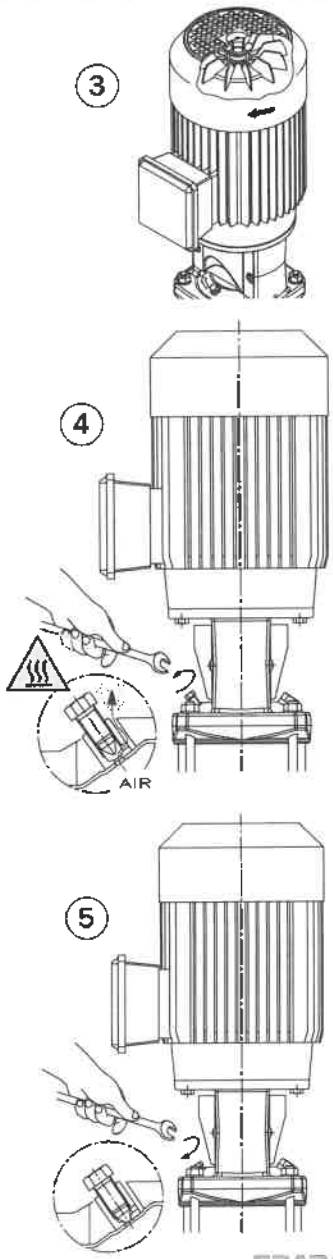

- D -
EVMS 1 - 3 - 5 - 10 - 15 - 20 ≤ 4 kW

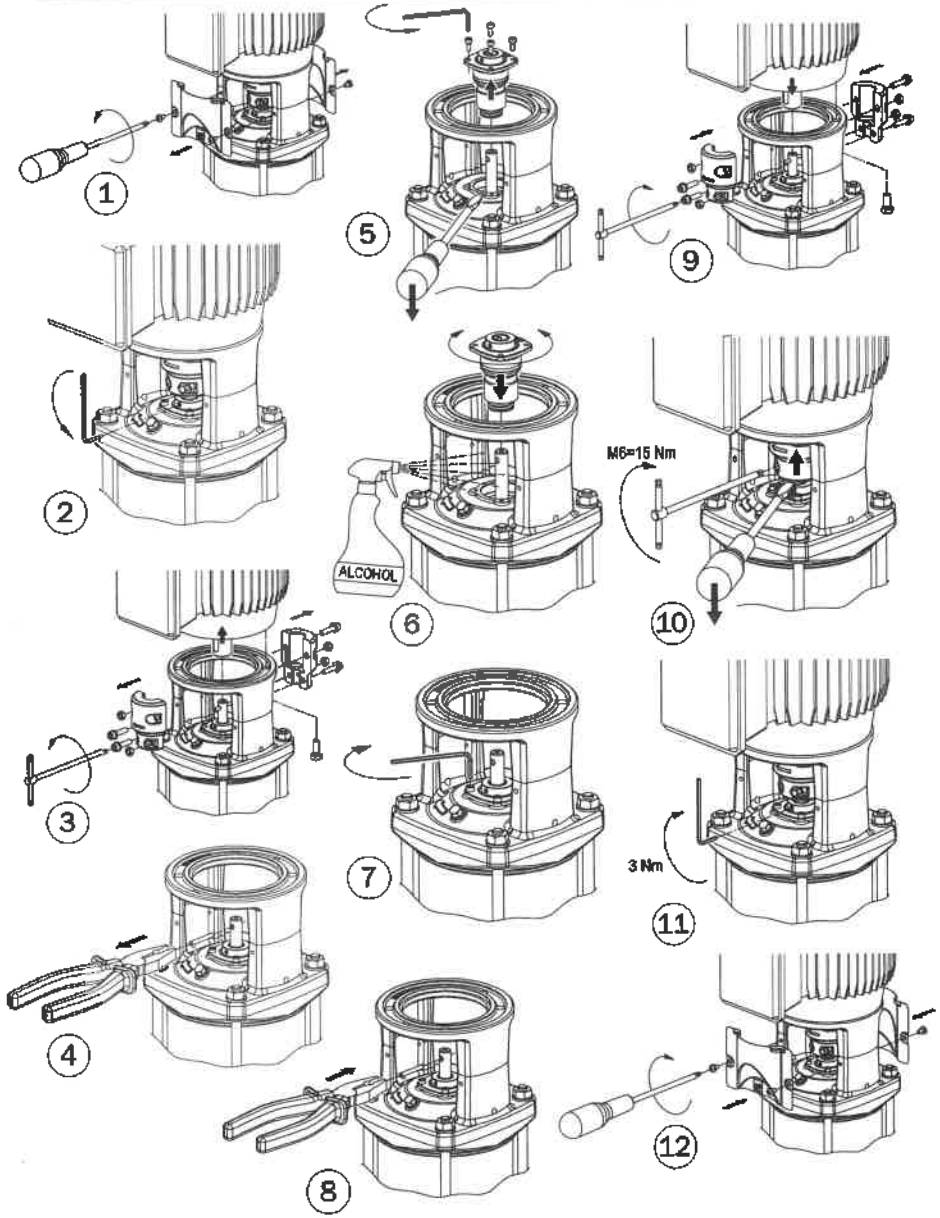

-D-
EVMS 1 - 3 - 5 - 10 - 15 - 20 ≥ 5.5 kW

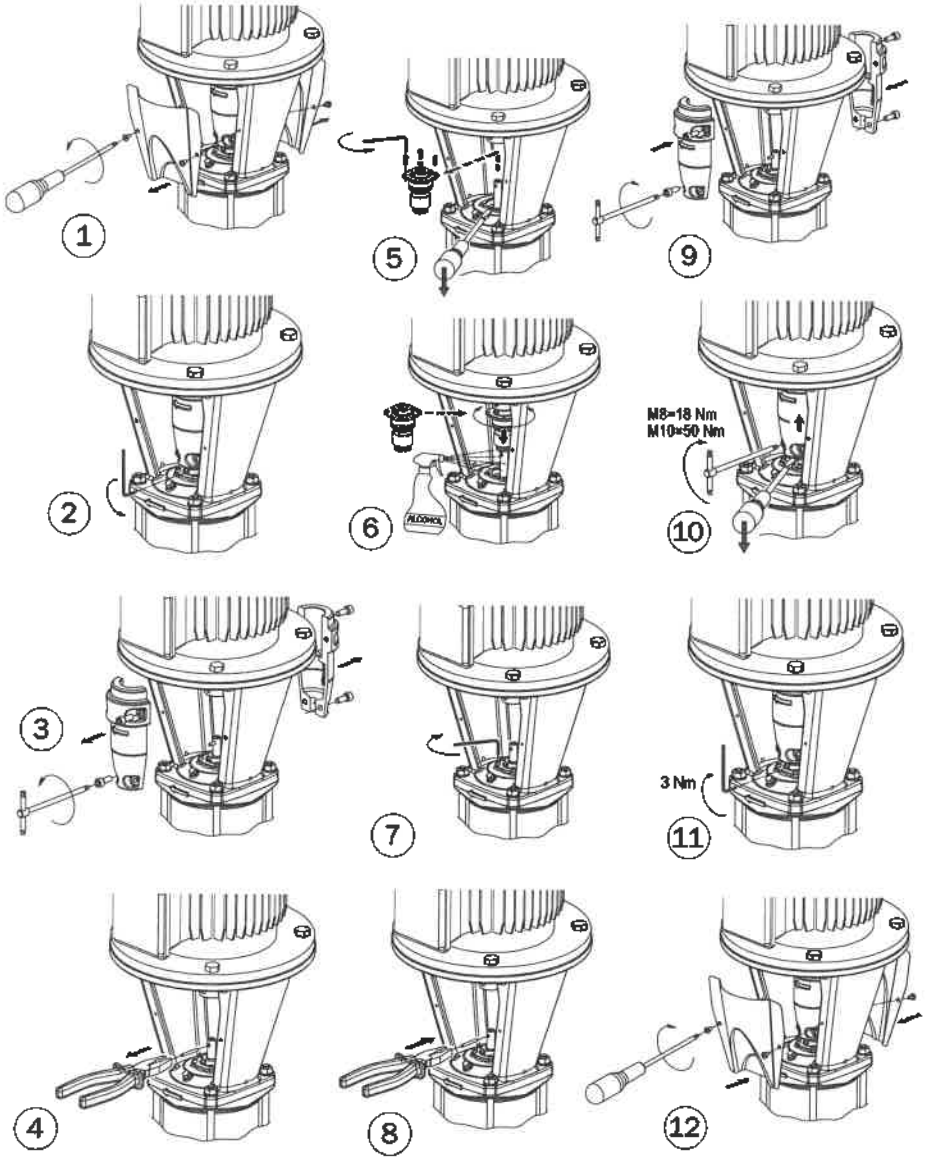

-D-
EVM 32 - 45 - 64 with bearing

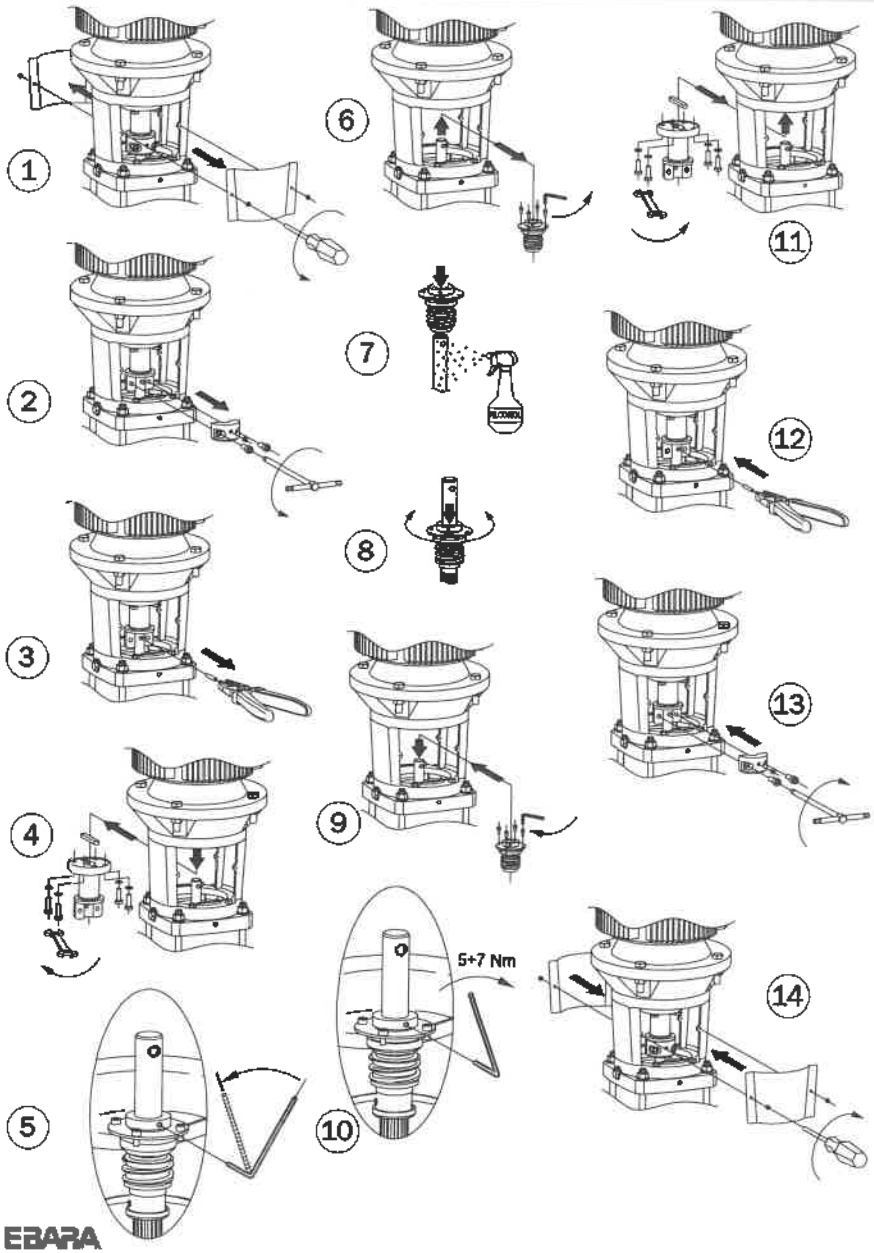

- D -
EVM 32 - 45 - 64 without bearing

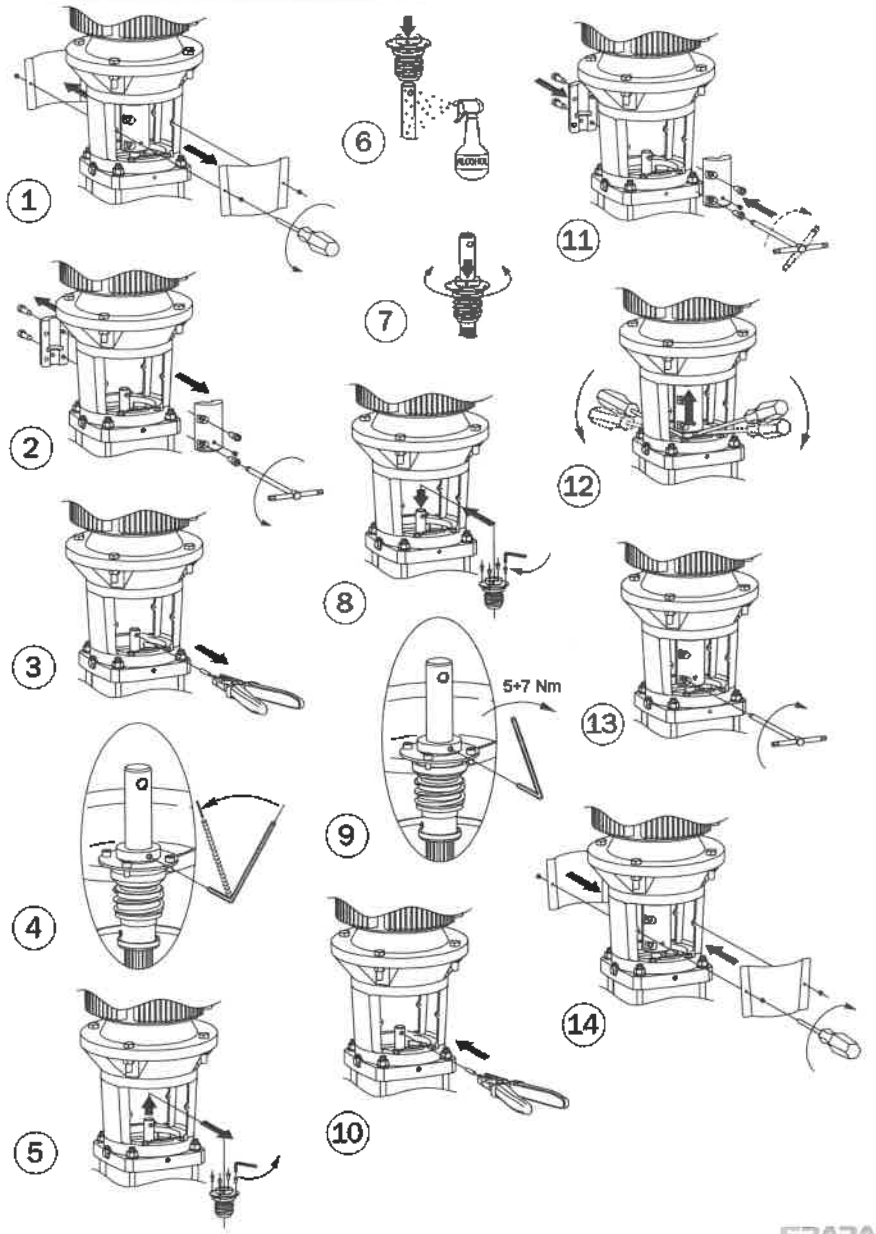

NEO PRO

บริษัท นีโอ โปร จำกัด

NEO PRO CO.,LTD

888 หมู่ 5 ตำบลบางขุนกอง อำเภอบางกรวย จ.นนทบุรี 11130 โทร.02-4088561 โทรสาร.02-4088567

OUR. REF..... BANGKOK.....

TRANSFER PUMP CONTROLLER

(TP-231-D, TP-231-S)

1. ตรวจสอบระบบไฟฟ้าภายในตู้ CONTROL ต้องมีการบวงจรทั้งฝ่ายมีไฟและสายดิน
2. ตรวจสอบให้ SELECTOR ต่างๆ อยู่ในสภาวะ OFF
3. ตรวจสอบสาย MOTOR ให้ถูกต้อง
4. ตรวจสอบสาย ELECTRODE ให้ถูกต้อง
5. เริ่มทำการ TEST RUN ตามระบบต่อไปนี้

ระบบ MANUAL

1. เลือก SELECTOR P1-ALT-P2 มายังตำแหน่ง P1
2. เลือก SELECTOR MAN-OFF-AUTO มายังตำแหน่ง MAN PUMP ตัวที่ 1 จะทำงานที่ LAMP PUMP 1 RUN จะ SHOW
3. เลือก SELECTOR MAN-OFF-AUTO มายังตำแหน่ง OFF PUMP จะหยุดทำงาน
4. เลือก SELECTOR P1-ALT-P2 มายังตำแหน่ง P2
5. เลือก SELECTOR MAN-OFF-AUTO มาตำแหน่ง MAN PUMP ตัวที่ 2 จะทำงานทันที LAMP PUMP 2 RUN จะ SHOW
6. เลือก SELECTOR MAN-OFF-AUTO มายังตำแหน่ง OFF PUMP จะหยุดทำงาน

ระบบ AUTOMATIC

1. เลือก SELECTOR P1-ALT-P2 มายังตำแหน่ง ALT
2. เลือก SELECTOR MAN-OFF-AUTO มายังตำแหน่ง AUTO PUMP จะทำงานครั้งละ 1 ตัว เมื่อระดับน้ำ ใน HIGH TANK ต่ำกว่า ระดับขา ELECTRODE E3 และจะหยุดทำงาน เมื่อระดับน้ำถึงขา E4 และสลับกันทำงานในครั้งต่อไป
3. PUMP จะทำงานพร้อมกัน 2 ตัว เมื่อระดับน้ำ ต่ำกว่าระดับขา ELECTRODE E2 และจะหยุดทำงาน 1 ตัว เมื่อระดับน้ำถึงขา E3 และเมื่อระดับน้ำถึงขา E4 ปั๊มจะหยุดการทำงาน

NEOPRO

บริษัท นีโอ โปร จำกัด

NEO PRO CO.,LTD

888 หมู่ 5 ตำบลบางขุนกอง อำเภอบางกรวย จ.นนทบุรี 11130 โทร.02-4088561 โทรสาร.02-4088567

OUR. REF..... BANGKOK.....

ข้อควรจำ

1. ในกรณีที่ LAMP SHOW LOW TANK LOW แสดงว่าระดับน้ำ LOW TANK มีระดับต่ำกว่าขา ELECTRODE E2 ของ LOW TANK PUMP จะไม่สามารถทำงานได้ทั้ง 2 ตัว ต้องรอให้ระดับน้ำของ LOW TANK สูงถึงขา ELECTROD E3
2. ในกรณีที่เกิด LAMP SHOW LOW TANK HIGH แสดงว่าระดับน้ำ LOW TANK มีระดับน้ำสูงกว่าขา ELECTRODE E4 ของ LOW TANK PUMP จะยังสามารถทำงานได้ ทั้ง 2 ตัว ให้ตรวจเช็คลูกลอยเติมน้ำของ LOW TANK ด้วยว่าติดปกติหรือไม่
3. ในกรณีที่เกิด LAMP SHOW HIGH TANK HIGH แสดงว่าระดับน้ำ HIGHT TANK มีระดับสูงกว่าขา ELECTRODE E5 ของ HIGHT TANK PUMP จะยังสามารถทำงานได้ 2 ตัว
4. ในกรณีที่ LAMP SHOW HIGH TANK LOW แสดงว่าระดับน้ำ HIGH TANK มีระดับต่ำกว่าขา ELECTRODE E2 PUMP จะทำงานพร้อมกันทั้ง 2 ตัว
5. เมื่อ PUMP หรือ MOTOR เกิดร้อนขณะใช้งาน กระแสจะมีค่าสูงขึ้น OVERLOAD RELAY จะสั่งให้ตัดวงจรการทำงาน เมื่อกระแสสูงกว่าค่าที่ SET ไว้ LAMP OVERLOAD จะ SHOW
6. ในกรณีที่ LAMP LOW TANK LOW , LOW TANK HIGH , HIGH TANK HIGH , HIGH TANK LOW SHOW ขึ้น จะมี ALARM ดังขึ้นด้วย

PACKAGED BOOSTER SYSTEM

MODEL ACBS

TECHNICAL MANUAL

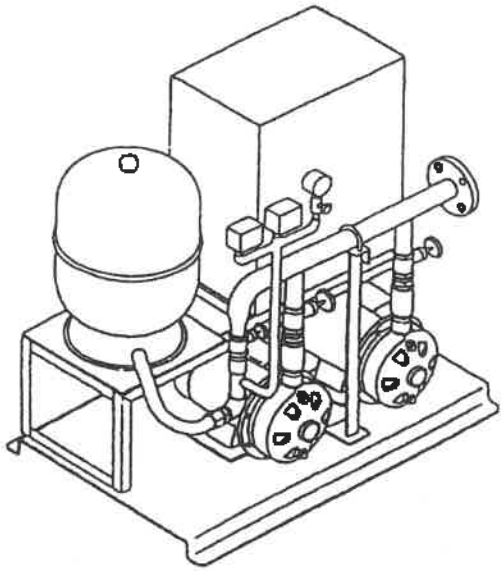

ระบบการจ่ายน้ำ และการประยุกต์การใช้งาน

ระบบที่มีถังเก็บน้ำชั้นดาดฟ้า และต้องการที่ มีความดันให้แก่ก๊อกน้ำชั้นบนๆ ด้วยสำหรับชั้นล่างๆ ความดันของระบบ จะเป็นการจ่ายแบบไหลลงตามธรรมชาติ (GRAVITY) ดังแสดงไว้ในรูปภาพที่ 1

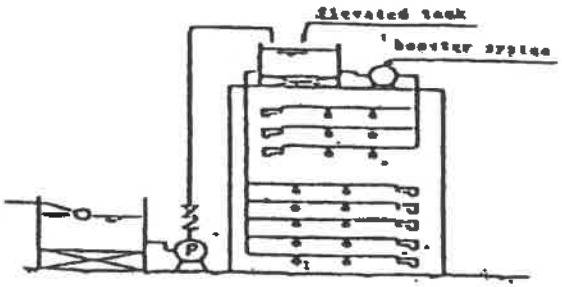

รูปที่ 1

ระบบจ่ายน้ำแบบเพิ่มความดัน ระบบนี้จะใช้เครื่องสูบน้ำแบบเพิ่มความดัน โดยไม่จำเป็นต้องมีถังน้ำบนชั้นดาดฟ้า ซึ่งระบบนี้จะใช้เครื่องสูบน้ำทำการอัดเข้าสู่เส้นท่อที่จะใช้งานโดยตรง การจ่ายน้ำของระบบนี้จะจ่ายจากด้านล่างสู่ด้านบน ดังแสดงไว้ในรูปที่ 2

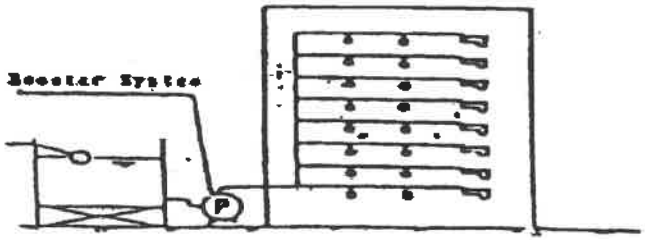

รูปที่ 2

โครงสร้างของ PACKAGED BOOSTER SYSTEM

ลักษณะเด่นของ PACKAGED BOOSTER SYSTEM

1. ชิ้นส่วนและอุปกรณ์ทั้งหมดจะถูกติดตั้งอยู่บนฐานเดียว หมด ปั๊ม , มอเตอร์ , ตู้ควบคุม , ถังความดัน , สวิทช์ตั้งความดัน , ฯลฯ ทั้งหมดนี้ได้ถูกประกอบเข้าเป็นชุดบนฐานปั๊มที่แข็งแรงมั่นคงอันเดียวกัน ซึ่งทำให้ลดพื้นที่ในการติดตั้ง และเกิดความสะดวกในการซ่อมบำรุง

2. การต่อสายไฟง่ายไม่มีความซับซ้อน อุปกรณ์ควบคุมและสายไฟภายในตู้ได้ถูกติดตั้งไว้เรียบร้อยจากโรงงาน พร้อมทั้งชุด ELECTRODE HOLDER เพียงแต่ต่อสายไฟมาเข้าที่ตู้ควบคุมให้ถูกต้อง และติดตั้งชุด ELECTRODE HOLDER ให้เรียบร้อยพร้อมทั้งต่อสายไฟจากชุด ELECTROD มาเข้าที่ตู้ควบคุมให้เรียบร้อยเพียงเท่านั้น PACKEGED BOOSTER SYSTEM ก็จะทำงานได้ทันที

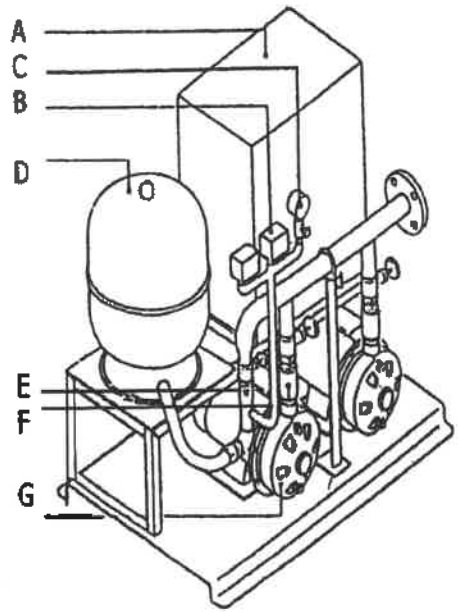

A = ตู้ควบคุม (CONTROL PANEL)

B = สวิทช์ตั้งความดัน (PRESSURE SWITCH)

C = เกจน์วัดความดัน (PRESSURE GAUGE)

D = ถังความดัน (PRESSURE TANK)

E = วาล์วทางเดียวชนิดพิเศษ (SPECAIL CHECK VALVE) มีประโยชน์ในการลดความถี่ในการ START และ STOP ของปั๊ม

F = วาล์วทางเดียวแบบปิดรวดเร็ว (QUICK CLOSING CHECK VALVE) ช่วยลดแรงกระแทกของปั๊ม (WATER HAMMER)

G = ปั๊ม (PUMP)

รูปที่ 3

STANDARD SPECIFICATIONS

LIQUID	FRESH WATER
TEMPERATURE	0 – 40 C
OPERATION TYPE	PARALLEL / ALTERNATE OPERATION
PHASE	MODEL CDM UP TO 1.5KW. SINGLE PHASE
PHASE / VOLTAGE	220V. 50HZ.
	MODEL CD THREE PHASE 380V. 50HZ.
	MODEL 3M THREE PHASE 380V. 50HZ.

หลักการทำงานของ PACKEGED BOOSTER SYSTEM

ในกรณีที่เป็นระบบปั๊ม 2 ตัวทำงานแบบสลับและช่วยกัน (PARALLEL/ALTERNATE OPERATION)

สำหรับปริมาณน้ำน้อย ปั๊มตัวที่ 1 และปั๊มตัวที่ 2 จะทำงานสลับกันดังนี้

1. เมื่อมีการใช้งานน้ำจะเป็นผลทำให้ความดันของน้ำภายในท่อลดลง ช่วงเวลานั้นสวิทช์ความดันตัวหลักจะทำงานเพื่อส่งให้ปั๊มตัวที่ 1 เริ่ม ทำงาน
2. หลังจากการใช้น้ำหยุดลง หรือหลังจากปิดก๊อกน้ำ ก็จะทำ ให้ความดันของน้ำภายในท่อสูงขึ้น ช่วงเวลานั้นสวิทช์ความดันตัวหลักจะสั่งให้ปั๊มตัวที่ 1 หยุด
3. และเมื่อมีการใช้น้ำอีกครั้งหนึ่ง จะเป็นผลให้ความดันภายในท่อลดลง ช่วงเวลานั้นสวิทช์ความดันก็จะทำงานสั่งให้ปั๊มตัวที่ 2 เริ่มทำงาน
4. หลังจากการใช้น้ำหยุดลง ก็จะทำให้ความดันของน้ำภายในท่อสูงขึ้น ช่วงเวลานั้นสวิทช์ความดันจะสั่งปั๊มตัวที่ 2 หยุด

สำหรับปริมาณการใช้น้ำมากๆ ปั๊มตัวที่ 1 และปั๊มตัวที่ 2 จะทำงานช่วยกันดังนี้

1. เมื่อมีการใช้น้ำ จะเป็นผลทำให้ความดันของน้ำภายในท่อลดลง ช่วงเวลานั้นสวิทช์ความดันตัวหลักจะทำงานเพื่อสั่งให้ปั๊มตัวที่ 1 เริ่มทำงาน
2. ในขณะเดียวกัน ถ้ายังคงมีการใช้น้ำในปริมาณที่ม ากขึ้นเรื่อยๆ จะส่งผลทำให้สวิทช์ความดันตัวช่วยทำงาน เพื่อสั่งให้ปั๊มตัวที่ 2 เริ่มทำงาน
3. ถ้าปริมาณการใช้น้ำลดลง ความดันของน้ำภายในท่อจะสูงขึ้นถึงระดับหนึ่ง จะส่งผล ให้สวิทช์ความดันตัวช่วยสั่งให้ปั๊มตัวที่ 2 หยุดทำงานก่อน แต่ปั๊มตัวที่ 1 จะคงทำงานอยู่
4. หลังจากการใช้น้ำ สิ้นสุดล ง ความดันของน้ำภายในท่อสูงขึ้นจนถึงระดับ ที่กำหนดไว้ สวิทช์ความดันตัวหลักสั่งให้ปั๊มตัวที่ 1 หยุด
5. และเมื่อมีการใช้น้ำอีกครั้ง ความดันของน้ำภายในท่อจะลดลง ส่งผลให้สวิทช์ความดันตัวหลัก สั่งให้ปั๊มตัวที่ 2 ทำงาน
6. ในขณะเดียวกัน ถ้าคงยังมีการใช้น้ำในปริมาณมากขึ้นเรื่อยๆ ค วามดันภายในท่อจะลดลงต่ำ จนถึงระดับที่ส่งผลให้สวิทช์ความดันตัวช่วยสั่งให้ปั๊มตัวที่ 1 ทำงาน
7. ปริมาณการใช้น้ำลดลง ความดันของน้ำภายในท่อก็จะสูงขึ้นจนถึงระดับหนึ่ง ส่งผลให้สวิทช์ความดันตัวช่วยสั่งให้ปั๊มตัวที่1 หยุดแต่ปั๊มตัวที่2 ยังคงทำงานอยู่
8. หลังจากการใช้น้ำสิ้นสุดลง จะทำให้ความดันน้ำภายในท่อสูงขึ้นถึงระดับที่กำหนดไว้ สวิทช์ความดันตัวหลักจะสั่งให้ปั๊มตัวที่ 2 หยุด

การตรวจสอบและการบำรุงรักษา

เพื่อเป็นการรักษาระดับการทำงานของ PACKAGED SYSTEM ตลอดอายุการใช้งาน ซึ่งจำเป็นต้องให้บริการตรวจสอบและการบำรุงรักษาเป็นพิเศษ โดยปกติ แล้วควรดำเนินการตรวจเช็คอยู่เป็น ประจำเพื่อป้องกันไม่ให้เกิดปัญหา ซึ่งอาจจะทำได้ทั้งการจัดซ่อมบำรุงตามกำหนดเวลา และการซ่อมบำรุงตามอาญเป็นช่วงในการทำงาน

- ความดันของน้ำที่ปั๊มสำหรับทำงานและความดันของน้ำที่ปั๊มหยุด

  ตรวจสอบได้โดยอ่านจากเกจ์ วัดแรงดัน เพื่อให้ทั้งใจว่าความดันที่ได้นั้นเป็นไปตามที่กำหนดไว้

- เสียง

  ตรวจสอบความผิดปกติของเสียงจากการทำงานของระบบ BOOSTER

- ความดันลมภายในถังความดัน

ตรวจสอบในแต่ละที่ไม่มีน้ำตรวจสุดท้ายในถังเลย โดยปิดฝาครอบพลาสติกด้านบน แล้วใช้เกจ์วัดเช็คความดันภายใน ถังจะต้องมีค่าเท่ากับ หรือใกล้เคียงกับความดันมาตร ฐานสามที่ปุ่มลงถังกำหนดไว้ ถ้าตรวจพบว่ามีความดันน้อยกว่าที่กำหนดให้ทำการเติมลมจนถึงค่าที่กำหนด

- ตู้ควบคุม (CONTROL PANEL)
  1. ตรวจสอบหน้าจอที่ส่องสว่างไฟ และอุปกรณ์อื่นๆ ควรอยู่ในตำแหน่งที่ถูกต้อง
  2. ตรวจสอบสภาพของสวิทช์เลือกปั๊มและสวิทช์การทำงานให้อยู่ในสภาพปกติ
  3. ตรวจสอบการหลวมคลอนที่ขั้วสาย ไฟ ถ้าหน่วงหลวมคลอนควรขันแก ร้ยึดให้แน่น
  4. ตรวจสอบหลอดไฟแสดงการทำงานที่หน้าตู้ ถ้าหน่วงหลอดเสียหรือไม่สั่นลอดขาด ให้เปลี่ยนหลอดใหม่
  5. ตรวจสอบตู้ควบคุมให้ปราศจากฝุ่นหรือสิ่งแปลกปลอมชื้นๆ และอย่าให้เกิดความชื้นมากเกินไป

- ระบบท่อ
  1. ตรวจสอบว่าให้มีรอยรั่วเกิดขึ้นที่ ท่อดูด (SUCTION PIPE) และท่อทางส่ง (DISCHARGE PIPE)
  2. ตรวจสอบว่าให้เกิดแตกหักที่ท่อ

หลักการทำงานของ CONTROLLER

แบ่งการทำงานของอยู่เป็น 2 โหมด

1. Manual Mode

2. Auto mode

โดยที่ 2 โหมดนี้การป้องกันน้ำแห้งขึ้น (Low Level) ทุกๆ ทำงาน ขณะนี้ทำแห้งขึ้น

1. Manual Mode

ขั้นทำงาน โดยการปิด Selector sw ไปที่ Man ขั้นทำงาน Star / Stop Pump ให้ทำการกด Push Button

2. Auto mode ขณะเข้าใช้ใน 2 Mode (VSD และ PRESSURE SWITCH)

2.1 Mode VSD ขั้นทำใน Mode VSD ที่ทำเปิดใช้ Selector ที่ขั้ว 1 ให้ทำงานแทนด้วย Auto และ selector ที่ 2 ขาไปที่ทำงานด้วย Drive ซึ่งใน Mode นี้ ขั้นตอนการทำงานของ Pump แต่ละตัวไว้

2.2 Mode PS (PRESSURE SWITCH) ซึ่งเป็นโหมด Backup โหมดที่ Drive ใช้งานทางไฟฟ้าขาด และเปิดช่องทางให้ Pump ทำงานใน Mode Pressure Switch โดย Selector ที่ขั้วต่อใช้งานแทน Auto และ Selector ที่ขาวต่อใช้งานแทน PS และ Pump ขั้นทำงาน / หยุดทำงานตามที่ Pressure switch กดไว้

คู่มือวิธีการใช้งานและการบำรุงรักษา PRESSURE DIAPHRAGM TANK

ประโยชน์ของถังแรงดัน PRESSURE DIAPHRAGM TANK

1. เพื่อช่วยหน่วงการทำงานของเครื่องสูบน้ำ (START-STOP) ให้มีระยะเวลาที่นานขึ้น มีผลทำให้เครื่องสูบน้ำและระบบ BOOSTER PUMP มีอายุการใช้งานได้นานขึ้นเช่นกัน (ช่วยลดพลังงาน, ลดค่าใช้จ่าย,ลดการสึกหรอ)
2. เพื่อช่วยลดแรงกระแทกที่เกิดขึ้นในระบบท่อ

ระยะเวลาการตรวจเช็ค

1. เช็คการทำงานของ BOOSTER PUMP ทำงานผิดปกติหรือไม่ ทุกสัปดาห์
2. ตรวจเช็คลมในถัง PRESSURE TANK ทุกๆ 1 เดือน

อาการเสียและการแก้ไข

รายการ	อาการ	สาเหตุ	การแก้ไข
1	ปั๊มสตาร์ท-หยุดอย่างรวดเร็ว	1.ตั้ง PRESSURE SWITCH ไม่ถูกต้อง 2.ลมใน TANK ไม่ถูกต้อง 3.ไดอะแฟรมในถังชำรุด 4.ฟุตวาล์วเช็ควาล์วชำรุด 5.ท่อรั่ว	1. ตั้ง PRESSURE SWITCH ให้ถูกต้อง 2. ตรวจเช็คและปรับให้ถูกต้อง 3. เปลี่ยนยางไดอะแฟรม,เปลี่ยนถังใหม่ 4. ซ่อมหรือเปลี่ยนใหม่ 5. ซ่อม
2	มีน้ำออกจากจุ๊บเติมลม	ไดอะแฟรมใน TANK ชำรุด	เปลี่ยนยางไดอะแฟรม,เปลี่ยนถังใหม่
3	TANK เก็บลมไม่อยู่	1.จุ๊บเติมลมชำรุด 2.ไดอะแฟรมใน TANK ชำรุด 3.หน้าแปลนของถังไม่สนิท 4.น็อตดึงยางตัวบนคลายตัว 5. Pressure Gauge (เฉพาะรุ่นที่มี)	1. เปลี่ยนจุ๊บเติมลม (AIR VALVE) ใหม่ 2.เปลี่ยนยางไดอะแฟรม,เปลี่ยนถังใหม่ 3.ขันน็อตหน้าแปลนให้แน่น 4.ขันน็อตตัวบนให้แน่น 5.ขัน Pressure Gauge ให้แน่น

วิธีปฏิบัติและขั้นตอนในการเช็คลมในถัง

1. เช็คการ START – STOP ของระบบว่าปั๊มเดินที่แรงดันเท่าไร และปั๊มหยุดที่แรงดันเท่าไร
2. ระบายน้ำในถังแรงดันออกจนหมด จะต้องระบายน้ำในถังแรงดันออกจนหมดเพื่อค่าในการวัดลมที่ถูกต้อง
3. ใช้เครื่องมือวัดลมยางรถยนต์ทั่วไป วัดลมในถังที่จุ๊บเติมลม หรือ ดูจาก Pressure Gauge (เฉพาะรุ่นที่มี)
4. ลมใน Pressure Tank ที่เหมาะสม น้อยกว่าค่า START PUMP 5 PSI

หมายเหตุ

- ถ้ามีน้ำออกมามากและต่อเนื่องจากลูกศรในขณะที่กด ให้สันนิษฐานว่ายางไดอะแฟรมแตก สาเหตุ ที่ทำให้ยางไดอะแฟรมฉีกขาด,ชำรุด มาจากลมใน PRESSURE น้อย ,สภาพของน้ำ
- ถ้ากดแล้วมีลมออกมานิดหน่อย วัดลม แล้วอ่านค่าและจดบันทึกลมใน PRESSURE TANK จากเครื่องวัด

ข้อควรระวัง

ถ้ามีลมในถังแรงดันมากกว่าจุด START มากจะทำให้ปั๊มไม่สามารถอัดน้ำเข้าในถังได้

คู่มือการบำรุงรักษา

สำหรับ

" EBARA "

SUBMERSIBLE SIMI-VORTEX SEWAGE PUMP

NEO PRO CO,. LTD.

888 Moo 5, Nonthaburi RoadTambolBangkhungong,

Amphur Bang Kruay,Nonthaburi Province,

Tel. 02-4088561-5

Fax. 02-4088567

www.neopro-waterpump.com

Instruction Manual

EBARA Submersible Semi-vortex Sewage Pumps

MODEL DVS

Introduction

Check the following points upon receipt of your pump:

(1) Is the pump exactly what you ordered? Check the nameplate. It is especially important that you check whether the pump is to be used with 50 Hz or 60 Hz.

(2) Has any damage occurred during shipment? Are any bolts or nuts loose?

(3) Have all necessary accessories been supplied? (For a list of standard accessories See Construction.)

We recommend that you keep a spare pump on hand in case of emergencies. Keep this instruction manual in a safe place for future reference.

Specifications

Check the nameplate for your pump's head (HEAD), discharge volume (QUANT.), speed (SPEED), motor voltage and current. Other specifications are listed in the chart below.

Standard specifications		
Liquid handled	Type	River, rain and spring water, sewage
	Temperature	DVS, DVSA ..... 0~40°C DVSJ ..... 0~32°C
	Max. size of foreign matter	Less than 60~70% of diameter
Materials		Impeller....cast iron
Motor type		Dry type submersible motor
Shaft seal lubrication oil		Turbine oil No. 32 (ISO VG32)
Maximum water depth		0.15~1.5kW·····4m, 2.2~3.7kW·····8m
Installation		Floor model

Note: Be careful not to exceed the given specifications in the use of your pump.

Installation

1. Check the following before beginning installation.

Insulation resistance measurement:

For three phase motor:

With the motor and cable (excluding the power supply connections) immersed in water, use a megger to measure the insulation resistance between the ground wire and each phase of the motor, and again between each phase of the motor.

For single phase motor:

Use a megger to measure the insulation resistance between both prongs of the plug and grounding wire.

The megger should indicate an insulation resistance of not less than 20mega ohms. While making the measurement, keep the power supply cable off the ground.

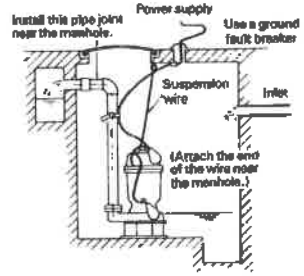

Fig. 1

2. Installation

(1) Under no circumstances should the cable be pulled while the pump is being transported or installed. Attach a chain or rope to the grip and install the pump.

(2) This pump must not be installed on its side or operated in a dry condition. Ensure that it is installed upright on a secure base.

(3) Install the pump at a location in the tank where there is the least turbulence.

(4) If there is a flow of liquid inside the tank, support the piping where appropriate.

(5) Install piping so that air will not be entrapped. If piping must be installed in such a way that air pockets are unavoidable, install an air release valve wherever such air pockets are most likely to develop.

(6) Do not permit end of discharge piping to be submerged, as backflow will result when the pump is shut down.

(7) Non-automatic pumps (model DVS) do not have an automatic operating system based on built-in floats. Always keep an eye on pump operating water level. Do not operate the pump for a long time with the water level near the minimum operating level as the automatic cut-off switch incorporated inside the motor will be activated. To avoid dry operation, install an automatic operating system, as shown in Fig. 2 and maintain a safe operating water level.

(8) For automatic pumps (DVSA), install the floats as shown in Fig. 3. The pump may not start if a float switch touches the wall of the water tank or the piping. Install the floats so that this will not happen.

(9) Models DVSJ pair DVSA will undergo automatic alternate operation when they are paired. Position the floats for these automatic alternate operation pumps as shown in Fig. 4. The pumps may not operate correctly if the floats are in the wrong location.

Refer to the quick discharge connector instruction manual for details on the installation of pumps so equipped.

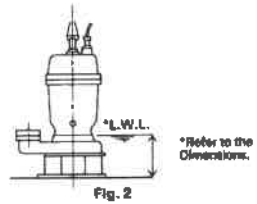

Fig. 2

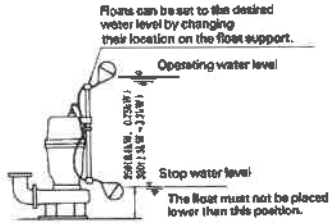

Fig. 3

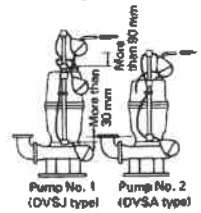

Fig. 4

3. Electrical wiring

(1) Wiring

a) Wire as indicated for the appropriate start system as shown in Fig. 5.

b) Loose connections will stop the pump. Make sure all electrical connections are secure.

(2) Cable

a) Never let the end of the cable contact water.

b) If the cable is extended, do not immerse the splice in water.

c) Fasten the cable to the discharge piping with tape or vinyl strips.

d) Install the cable so that it will not overheat. Overheating is caused by coiling the cable and exposing it to direct sunlight.

(3) Grounding

Please ground motor for safety.

(4) Use short circuit breakers to prevent danger of electrical shock.

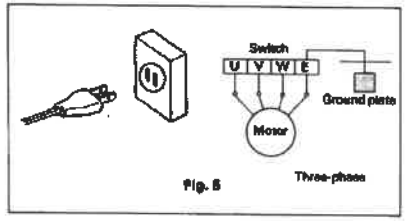

Fig. 5

Operation

1. Before starting the pump

(1) After completing installation, measure the insulation resistance again as described in Installation.

(2) Check water level.

If the pump is operated continuously for an extended period of time in a dry condition or at the lowest water level, the motor protector (less than 7.5kW) or the thermal detector (more than 11kW) will be activated. Constant repetition of this action will shorten pump service life. Do not start the pump again in such a situation until after the motor has completely cooled.

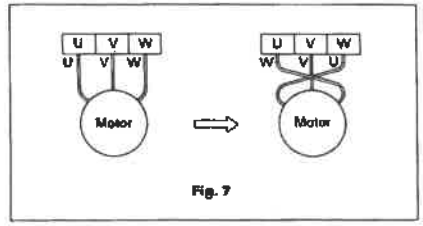

Fig. 7

2. Test operation....
Non-automatic pump (DVS)
Automatic pump (DVSA)

(1) Turn the operating switch on and off a couple of times to check for normal pump start.

For the DVSA pump, the upper float switch must be raised for the pump to start.

(2) Next, check direction of rotation. If discharge volume is low or unusual sounds are heard when the pump is operating, rotation has been reversed. When this happens, reverse two of the three wires (see Fig. 7).

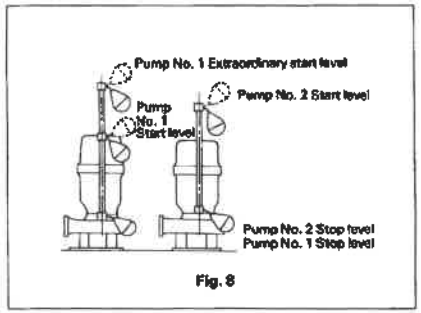

Fig. 8

3. Test operation....
Automatic alternate pumps (DVSJ)

Check automatic alternate operation of pump No. 1 (DVSJ) and pump No. 2 (DVSA) as follows (see Fig. 8).

(1) When the water level reaches pump No. 1 start level, pump No. 1 will start and water will be pumped until pump No. 1 stop water level is reached.

At this point the automatic alternate operation circuit built into pump No. 1 will stop the pump.

The water level will now be at pump No. 2 start level. Pump No. 2 will start and pump water until its stop water level is reached. The process is repeated when the water level is again at pump No. 1 start level.

(2) If the water flowing into the water tank exceeds the amount being pumped by pump No. 2 (abnormal water increase) and the water level rises to pump No. 1 abnormal start water level, pump No. 1 will start to operate. The two pumps will then be operating simultaneously in parallel operation.

Maintenance

Check pressure, output, voltage, current and other specifications. Unusual readings may indicate trouble. Refer to Troubleshooting and correct as soon as possible.

1. Daily inspections

(1) Check current and ammeter fluctuation daily. If ammeter fluctuation is great, even though within the limits of pump rating, foreign matter may be clogging the pump.
If the quantity of liquid discharged falls suddenly, foreign matter may be blocking the suction inlet.

2. Regular inspections

(1) Monthly inspections
Measure the insulation resistance. The value should be more than 1M ohm. If resistance starts to fall rapidly even with an initial indication of over 1M ohm, this may be an indication of trouble and repair work is required.

(2) Annual inspections
The service life of the mechanical seal can be prolonged by replacing the oil in the mechanical seal chamber once a year. Water mixed with the oil or a cloudy texture are indications of a defective mechanical seal requiring replacement. When replacing the oil, lay the pump on its side with filler plug on top as shown in Fig. 9.

Inject turbine oil No. 32 (ISO VG-32) until it overflows.

(3) Inspections at 3-5 year intervals
Conduct an overhaul of the pump. These intervals will preclude the possibility of future trouble.

3. Precautions when operation is suspended

(1) If operation is to be suspended for a prolonged period of time with the pump immersed in water, measure the insulation resistance of the motor occasionally. If resistance is normal, operate pump to prevent rust from developing on moving parts. Follow the instructions under Operation when pump operation is to be resumed.

(2) For dry storage, clean out pump and store in a dry place. Follow the instructions under Installation and Operation when pump operation is to be resumed.

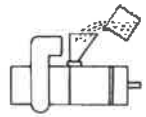

Fig. 9

Note: For cold weather storage, turn the unit on its side, discharge elbow in the down position. This is to make sure all water has drained from the volute. Then store the unit in a dry place.

4. Parts that will need to be replaced

Replace the appropriate part when the following conditions are apparent.

Replaceable part	Mechanical seal	Oil filler plug gasket	Lubricating oil	O-ring
Replacement guide	Whenever oil in mechanical seal chamber is clouded	Whenever oil is replaced or inspected	Whenever clouded or dirty	Whenever pump is overhauled
Frequency	Annually	A half yearly	A half yearly	Annually

Above replacement schedule is based on normal operating conditions.

Part \ Motor output	0.15kW	0.25kW	0.4kW	0.75kW	1.5kW	2.2kW	3.7kW
Mechanical seal	13φ		15φ		20φ	30φ	
Oil filler plug gasket	Inner diameter × outer diameter × thickness = 10φ × 18φ × 0.8t or 13φ × 23φ × 0.8t						
Lubricating oil (turbine oil No. 32)	120cc		180cc		850cc	1180cc	
O-ring	G80		G85		G105	3φ × 170	

Troubleshooting

Trouble	Cause	Remedy
Does not start. Starts, but immediately stops.	(1) Power failure (2) Large discrepacy between power source and voltage (3) Significant drop in voltage (4) Motor phase malfunction (5) Electric circuit connection faulty (6) Faulty connection of control circuit (7) Fuse blown (8) Faulty magnetic switch (9) Water is not at level indicated by Float (10) Float is not in appropriate level (11) Float defective (12) Short circuit breaker is functioning (13) Foreign matter clogging pump (14) Motor burned out (15) Motor bearing broken	(1) – (3) Contact electric power company and devise counter-measures (4) Inspect connections and magnetic switch (5) Inspect electric circuit (6) Correct wiring (7) Replace with correct type of fuse (8) Replace with correct type of magnetic (9) Raise water level (10) Move float to an appropriate starting level (11) Repair or replace (12) Repair location of short circuit (13) Remove foreign matter (14) Repair or replace (15) Repair or replace
Operates, but stops after a while.	(1) Prolonged dry operation has activated motor protector and caused pump to stop (2) High liquid temperature has activated motor protector and caused pump to stop	(1) Raise stop water level (2) Lower liquid temperature
Does not pump. Inadequate volume.	(1) Reverse rotation (2) Significant drop in voltage (3) Operating a 60Hz pump on 50Hz (4) Discharge head is high (5) Large piping loss (6) Low operating waterlevel causes air suction (7) Leaking from discharge piping (8) Clogging of discharge piping (9) Foreign matter in suction inlet (10) Foreign matter clogging pump (11) Worn impeller	(1) Correct rotation (see Operation 2, (3)) (2) Contact electric power company and devise counter-measures (3) Check nameplate (4) Recalculate and adjust (5) Recalculate and adjust (6) Raise water level or lower pump (7) Inspect, repair (8) Remove foreign matter (9) Remove foreign matter (10) Disassemble and remove foreign matter (11) Replace impeller
Over current	(1) Unbalanced current and voltage (2) Significant voltage drop (3) Motor phase malfunction (4) Operating 50Hz pump on 60Hz (5) Reverse rotation (6) Low head. Excessive volume of water (7) Foreign matter clogging pump (6) Low head. Excessive volume of water (7) Foreign matter clogging pump (8) Motor bearing is worn or damaged	(1) Contact electric power company and devise counter-measure (2) Contact electric power company and devise counter-measure (3) Inspect connections and magnetic switch (4) Check nameplate (5) Correct rotation (see Operation 2, (3)) (6) Replace pump with low head pump (5) Disassemble and remove foreign matter (6) Replace pump with low head pump (7) Disassemble and remove foreign matter (8) Replace bearing
Pump vibrates; excessive operating noise.	(1) Cutoff valve closed too far (2) Piping resonates (3) Reverse rotation	(1) Open cutoff (valve) (2) Improve piping (3) Correct rotation

Construction

1. Sectional view

This drawing represents one of the standard models.
There may be some variations according to models.

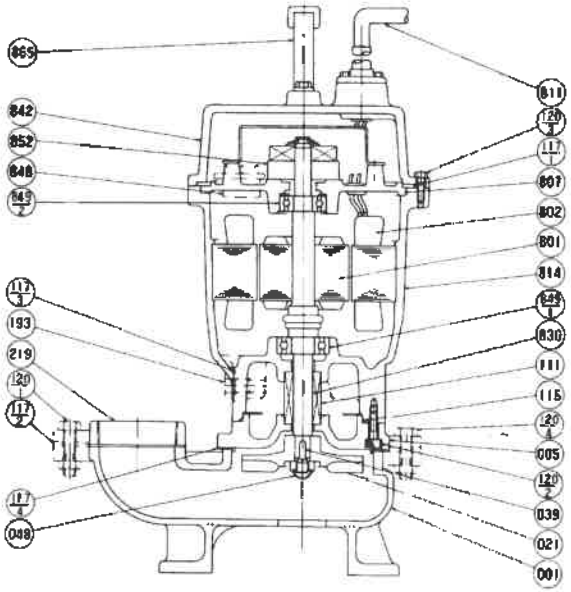

PART NO.	PART NAME
001	CASING
005	INTERMEDIATE CASING
021	IMPELLER
039	KEY
048	IMPELLER NUT
111	MECHANICAL SEAL
115	"O" RING
117-1	GASKET
117-2	GASKET
117-3	GASKET
117-4	GASKET
120-1	BOLT
120-2	BOLT
120-3	BOLT
120-4	BOLT
193	OIL PLUG
219	COMPANION FLANGE
801	ROTOR
802	STATOR
807	BRACKET
811	SUBMERSIBLE CABLE
814	MOTOR FRAME
830	SHAFT
842	MOTOR COVER
848	MOTOR PROTECTOR
849-1	BALL BEARING
849-2	BALL BEARING
852	SWITCH
865	HANDLE

NOTE: SINGLE PHASE MOTOR INSTALLED INSIDE
852 SWITCH
849 CAPACITOR

2. Accessories

Companion flange. 1set

NEOPRO

บริษัท นีโอ โปร จำกัด

NEO PRO CO.,LTD

888 หมู่ 5 ตำบลบางพูนทอง อำเภอบางกรวย จ.นนทบุรี 11130 โทร.02-4088561 โทรสาร.02-4088567

OUR. REF..... BANGKOK.....

SEWAGE PUMP

(SP-221-D , SP-221-S)

1. ตรวจสอบระบบไฟที่เกาะในตู้ CONTROL ต้องมีการบางจรทั้งสายไฟและสายดิน
2. ตรวจสอบให้ SELECTOR ต่างๆ อยู่ในสภาวะ OFF
3. ตรวจสอบสาย MOTOR ให้ถูกต้อง
4. ตรวจสอบสายลูกลอยให้ถูกต้อง
5. เริ่มทำการ TEST RUN ตามระบบต่อไปนี้

ระบบ MANUAL

1. ปิด SELECTOR P1-ALT-P2 มาตั้งตำแหน่ง P1
2. ปิด SELECTOR MAN-OFF-AUTO มาตั้งตำแหน่ง MAN PUMP 1 จะทำงานที่ LAMP PUMP RUN จะติด
3. ปิด SELECTOR MAN-OFF-AUTO มาตั้งตำแหน่ง OFF PUMP 1 จะหยุดทำงาน LAMP PUMP 1 จะดับ
4. ปิด SELECTOR P1-ALT-P2 มาตั้งตำแหน่ง P2
5. เลือก SELECTOR MAN-OFF-AUTO มาตำแหน่ง MAN PUMP 2 จะทำงานทันที LAMP PUMP 2 RUN จะติด
6. เลือก SELECTOR MAN-OFF-AUOT มาตำแหน่ง OFF PUMP จะหยุดทำงาน LAMP PUMP 2 RUN จะดับ

ระบบ AUTOMATIC

1. เลือก SELECTOR P1-ALT-P2 มาตำแหน่ง ALT
2. เลือก SELECTOR MAN-OFF-AUTO มาตั้งตำแหน่ง AUTO PUMP จะทำงาน 1 ตัว ถ้าลูกลอย LS4 และ LS3 ต่ออยู่ และจะหยุดทำงานเมื่อลูกลอย LS3 และ LS4 ตัดวงจรตามลำดับ
3. เมื่อลูกลอย LS4 และ LS3 ต่ออยู่นั้น ระดับน้ำในบ่อยังเพิ่มขึ้นอีก ทำให้สูงถึงระดับลูกลอย LS2 ทำให้ลูกลอย LS2 ต่อ PUMP ตัวที่เหลือ จะช่วยทำงานจนกระทั่งลูกลอยทั้ง 3 ตัว ตัดวงจร PUMP จึงหยุดทำงาน

NEOPRO

บริษัท นีโอ โปร จำกัด

NEO PRO CO.,LTD

888 หมู่ 5 ตำบลบางขุนกอง อำเภอบางกรวย จ.นนทบุรี 11130 โทร.02-4088561 โทรสาร.02-4088567

OUR. REF..... BANGKOK.....

ข้อควรจำ

1. เมื่อ MOTOR เกิด OVERLOAD ให้ตรวจสอบสาเหตุที่เกิดขึ้นให้เรียบร้อยก่อน จึงจะ RESET ตัว OVERLOAD ใหม่อีกครั้ง
2. สาเหตุ MOTOR เกิด OVERLOAD มีดังนี้
   - PUMP ดูดน้ำไม่ขึ้นทำให้ MOTOR ร้อน
   - การต่อวงจร MOTOR ไม่ถูกต้อง
   - อาจมีเศษวัสดุเข้าไปติดในพัด
3. เมื่อระดับน้ำในบ่อสูงสุดจนถึงลูกลอย LS1 จะทำให้ ALARM ดังขึ้น และหลอด HIGHT LEVEL จะติด ซึ่งอาจมีสาเหตุ เช่น MOTOR ไม่ทำงานขณะที่ลูกลอยต่อวงจรแล้ว ทำให้ระดับน้ำสูงขึ้น
4. เมื่อต้องการให้ ALARM หยุดดังให้กด PUSH BUTTON ALARM STOR
5. ตั้งค่ากระแสตัดวงจรที่ตัว OVERLOAD ให้มีค่าเท่ากับกระแส FULL LOAD ของ MOTOR
6. เมื่อ PUMP ตัวใดตัวหนึ่งไม่สามารถทำงานได้ หรือเกิดขัดข้องขึ้น ให้เลือก SELECTORDE P1-ALT-P2 มายัง ตำแหน่ง P1 หรือ P2 เช่น ถ้า PUMP ตัวที่ 1 เกิดขัดข้องก็ให้เลือก SELECTOR มายังตำแหน่ง P2 แทน PUMP ตัวที่ 2 ก็จะทำงานอัตโนมัติได้

คู่มือการบำรุงรักษา

สำหรับ

เครื่องเติมอากาศใต้น้ำ

#

#

" EBARA" SUBMERSIBLE EJECTOR

NEO PRO CO., LTD.
888 Moo 5. Nonthaburi Road
Tambol Bangkhungong,
Amphur Bang Kruay,
Nonthaburi Province,
Tel. 02-4088561-5
Fax. 02-4088567
www.neopro-waterpump.com

การใช้งานและการบำรุงรักษาเครื่องเติมอากาศใต้น้ำ

เพื่อให้เครื่องเติมอากาศใต้น้ำอยู่ในสภาพที่สามารถใช้งานได้อย่างมีประสิทธิภาพ ก่อนเริ่มเดินเครื่องเติมอากาศ ควรศึกษาคู่มือฉบับนี้ก่อนให้เข้าใจและโปรดปฏิบัติตามขั้นตอนต่างๆ ตามคำแนะนะ ถ้าหากมีปัญหาประการใดโปรดสอบถาม ฝ่ายบริการ ของบริษัทฯ ได้

1. ส่วนประกอบของเครื่องเติมอากาศใต้น้ำ

EJECTOR

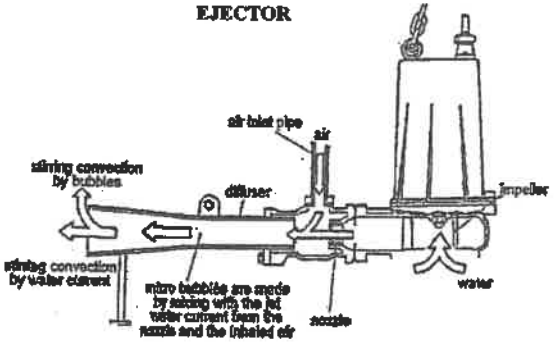

2. การตรวจสอบก่อนใช้งาน

2.1 ตรวจสภาพเครื่องเติมอากาศจนแน่ใจว่าไม่มีส่วนใดชำรุดเสียหาย เนื่องจากการขนส่ง หรือการติดตั้งเครื่องเติมอากาศ

2.2 ห้ามทิ้งปลายสายไฟลงน้ำ หรือ ยกตังเครื่องเติมอากาศด้วยสายไฟที่ติดมากับตัวเครื่องเติมอากาศ ซึ่งอาจทำให้น้ำเข้าเครื่องเติมอากาศ หรือทำให้สายไฟขาดและจะเป็นสาเหตุทำให้มอเตอร์ไหม้ได้

2.3 ในกรณีที่สายไฟจากตัวเครื่องเติมอากาศมีความยาวไม่เพียงพอ และจำเป็นต้องต่อสายไฟอย่าตัวขั้วสายไฟบริเวณที่น้ำอาจท่วมถึง เพราะจะทำให้ฟิวส์ลัดวงจรได้ ความยาวสายไฟให้ใช้แต่เพียงพอเท่านั้น อย่าให้สายไฟยาวเกินความจำเป็น และให้ใช้ขนาดที่พอเหมาะถ้าสายไฟยาวเกินไปอาจทำให้แรงดันต่ำเกินไป ทำให้ไม่สามารถสตาร์ทมอเตอร์ได้

3. การเดินเครื่อง

3.1 การต่อขั้วสายไฟตามตารางด้านล่าง สายไฟจากตัวมอเตอร์จะเป็นดังนี้

สาย U , Z	สีแดง
สาย V,X	สีขาว
สาย W,Y	สีดำ
สายดิน G	สีเขียว
สาย MOTOR PROTECTOR (MTP)	สีเหลือง
สายจาก LEAKE SENSING ELECTRODE	สีขาว (ขนาดเล็ก)

รูปแสดง ขั้วต่อสายไฟของเครื่องเติมอากาศใต้น้ำ

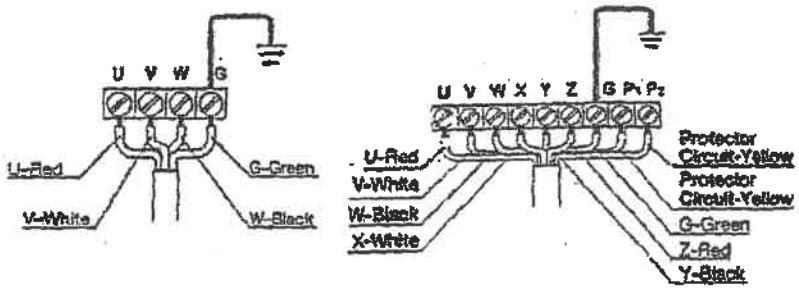

สตาร์แบบ DIRECT-ON-LINE (7.5KW หรือ ต่ำกว่า) สตาร์แบบ START DELTA (1.1KW. ขึ้นไป)

3.2 ทิศทางการหมุนของใบพัด ถ้าการต่อสายถูกต้องตามรูปแบบ การหมุนของใบพัดก็จะหมุนในทิศทางที่ถูกต้อง คือหมุนทวนเข็มนาฬิกา ถ้าดูจากทางด้านล่างของตัวเครื่องเติมอากาศ ถ้าหากการหมุนของใบพัดผิดทิศทาง ให้สลับเฟสจากแหล่งจ่ายไฟฟ้า 2 สายใดในจำนวน 3 สาย (R,S,T) หรือ (U,V,W)

3.3 เนื่องจากมอเตอร์ชนิดนี้ เป็นชนิดที่ต้องแช่น้ำตลอดเวลา ดังนั้นจำเป็นอย่างยิ่งที่จะต้องต่อสายดิน (GROUND) สายดินของเครื่องเติมอากาศจะเป็นสีเขียว

3.4 ระบบป้องกันมอเตอร์ไหม้จากความร้อน มีอุปกรณ์ติดตั้งไว้สำหรับหยุดการทำงานของมอเตอร์ในกรณีที่ขดลวดของมอเตอร์ร้อนเกินไปอันเนื่องจากการทำงานผิดปกติ หรือเกินกำลังมอเตอร์ ซึ่งจะสั่งตัดการทำงานของมอเตอร์ที่อุณหภูมิ 115°C ∓ 5°C

- โดยขนาดของมอเตอร์ 7.5KW. หรือต่ำกว่า จะใช้ CIRCLE THERMAL PROTECTOR (CTP) เมื่อมอเตอร์เย็นลง เครื่องจะทำงานโดยอัตโนมัติ ทำให้มอเตอร์สตาร์ทเครื่องเอง

- และขนาดของมอเตอร์ 11KW. ขึ้นไปจะใช้ MINIATURE THERMAL PROTECTOR (MTP) มีในมอเตอร์ที่สตาร์แบบ STAR-DELTA และมีหลักการทำงานคล้าย CTP ตัดการทำงานของมอเตอร์ด้วยความร้อน โดยจะส่งสัญญาณให้ไปตัดวงจรการทำงานของมอเตอร์ที่ตู้ควบคุมไฟฟ้า ถ้าต้องการให้ทำงาน ต้องกดปุ่ม RUN , ON ที่ตู้ควบคุม (ก่อนที่จะสตาร์ทมอเตอร์ ควรจะตรวจสอบว่ามีสาเหตุว่ามีสาเหตุอะไรที่ทำให้มอเตอร์เกิดความร้อนสูง

4. การตรวจสภาพเครื่องเติมอากาศ

ระยะที่ต้องตรวจและหลังการติดตั้งว่าเครื่องเติมอากาศทำงานปกติหรือไม่ ในระหว่างการทดสอบในสถานที่ใช้งาน (FIELD TEST) หรือการทำงานประจำวัน มีดังต่อไปนี้

4.1 ตรวจสอบระบบหล่อลื่นน้ำมัน ตรวจสภาพทุกๆ 6 เดือนและเปลี่ยนทุกๆ 1 ปี ถอด OIL PLUG ของเครื่องเติมอากาศเทน้ำมันออกถ้าพบว่ามีน้ำผสมอยู่ในน้ำมัน (สังเกตได้โดยน้ำมันจะมีสภาพผิดปกติ) ซีลของเพลามีความจำเป็นต้องเปลี่ยน ถ้าน้ำมันที่เทออกมาแล้วอยู่ในสภาพปกติให้เติมน้ำมันใหม่ในปริมาณที่กำหนดไว้ แล้วทำการอุดด้วย OIL PLUG (น้ำมันที่ใช้ TURBINE OIL ISO VG32) ให้เปลี่ยนซีลยาง (O-RING) ของ OIL PLUG ด้วยถ้าพบว่าชำรุด

4.2 ถ้าสมรรถนะของตัวเครื่องเติมอากาศลดลง อาจจะเป็นเพราะว่าใบพัดของตัวเครื่องเติมอากาศสึกกร่อนหรือมีขยะอุดตัวที่ใบพัด ถ้าเป็นเช่นนี้ให้ถอดใบพัดและเอาขยะที่อุดตันออก

4.3 การตรวจสอบเครื่องเติมอากาศ และระบบท่อส่ง

4.3.1 ตรวจเครื่องเติมอากาศ : ตั้งอยู่ในตำแหน่งที่ถูกต้องและทำงานตามที่ระบุไว้ที่เครื่อง

4.1.1 ตรวจใบพัดของเครื่องเติมอากาศ : ไม่ตันและไม่สึกกร่อน

5. การตรวจสอบระบบไฟฟ้า (ตามปกติ)

5.1 ตรวจสอบแหล่งจ่ายแรงดันไฟฟ้า ว่าจ่ายแรงดันและกระแสไฟฟ้าตามปกติหรือไม่

5.2 ตรวจขนาดของฟิวส์ได้ตามขนาดที่ต้องการหรือไม่ ควรมีฟิวส์สำรองไว้ในตู้ควบคุม

5.3 ตรวจขนาดและค่าต่างๆ ของอุปกรณ์ภายในตู้ควบคุม ตั้งได้ค่าและตำแหน่งที่ถูกต้องหรือไม่ (เช่น พวกเทอร์มอลรีเลย์ ฯลฯ)

5.4 ตรวจสอบของฉนวนไฟฟ้าของขดลวดพันมอเตอร์โดยใช้ MEGGER TESTER ให้ถอดสายไฟฟ้าของตัวเครื่องเติมอากาศออกตู้ควบคุมก่อนทำการตรวจวัดทุกครั้ง โดยวัดสภาพของฉนวนระหว่างสายไฟฟ้ากับสายดิน ค่าที่วัดได้ต้องมีค่าตั้งแต่ 10 MEGOHM ขึ้นไป มอเตอร์จึงจะอยู่ในสภาพใช้งานได้ ถ้าค่าที่วัดได้ต่ำกว่า 10 MEGOHM จะต้องทำการถอด MOTOR และทำงานซ่อมแซม การตรวจสภาพฉนวนไฟฟ้าตรวจทุก 3 เดือน

6. ลักษณะกระจายอากาศ

Type \ Item	Frequency Hz	Output kW	Voltage (3-phase) V	Poles . P	Rated specifications: Air flow m^3/h	Oxygen dissolution rate kg-O_2 / h	submergence m	Circulation rate m^3/h	Pit dimensions: Max. length m	Max. width m	Max. submergence m	Max. effective volume m^3	Optimum submergence m
0.75 kW aeration unit (500V/2 pump)	50/60	0.75	200/ 200, 220	2	10	0.38-0.46	2	18	3 (2)	3 (2)	2.9	28 (12)	1-2.5
1.5 kW aeration unit (500V pump)	50/60	1.5	200/ 200, 220	4	25.5/ 25	0.98-1.14	2.5	45/45	4 (3)	4 (3)	3.4	54 (31)	1-3
2.2 kW aeration unit (500V pump)	50/60	2.2	200/ 200, 220	4	45/ 44	2.05-2.34	3	62/60	5 (4)	5 (4)	3.8	95 (51)	1.5-3.5
3.7 kW aeration unit (1000V pump)	50/60	3.7	200/ 200, 220	4	74	3.12-3.64	3.5	95	6 (5)	6 (5)	4.8	173 (120)	2-4
5.5 kW aeration unit (1000V pump)	50/60	5.5	200/ 200, 220	4	100	4.29-4.84	4	110	7 (6)	7 (6)	5.8	284 (210)	3-5

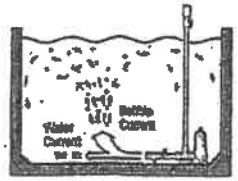

7. ปริมาณน้ำมันภายใน OIL CHAMBER

- ตรวจดูสีน้ำมัน ทุกๆ 6,000 ชั่วโมง หรือ 1 ปี
- เปลี่ยนน้ำมัน ทุกๆ 9,000 ชั่วโมง หรือ 2 ปี

น้ำมันหล่อลื่นที่ใช้

MOBIL	DTE OIL LIGHT
SHELL	TURBO OIL T32 TERRUS OIL T32
ESSO	TURBINE OIL 1

8. การขัดข้องและวิธีแก้ไข

ข้อผิดพลาด	สาเหตุ	วิธีแก้ไข
มอเตอร์ไม่หมุน	1. ไฟไม่เข้ามอเตอร์ 2. ไฟมาไม่สะดวก 3. Proctector ตัดมอเตอร์ร้อน 4. ใบพัดติดแน่นกับ Suction cover 5. แบริ่งแตก 6. Control Circuit	1. ตรวจระบบไฟ สวิทซ์เปิด 2. ทำความสะอาด Megnetic contector 3. ตรวจหาสาเหตุกับสาระที่ Motor ทำงาน 4. ปรับแต่งให้พ่าง 5. เปลี่ยนแบริ่งใหม่ 6. เช็คใหม่
EJECTOR หยุดทำงาน	1. ไม่มีไฟมา 2. ไฟมาไม่ครบ Volt 3. ความถี่ของไฟไม่เท่ากับมอเตอร์ 4. Proctector ตัดมอเตอร์ร้อน 5. ใบพัดและ Suction Cover ไม่สะอาด 6. แบริ่งแตก	1. เช็คระบบไฟ 2. ทำความสะอาด Connection 3. ใช้ไฟขนาด 50Hz. 4. ไฟเกิดการลัดวงจร 5. ปรับระยะห่างด้วยแหวน หรือ Seal 6. เปลี่ยนแบริ่งใหม่
EJECTOR เติมอากาศได้น้อย	1. Volt ไม่ถูกต้อง (220 / 380) 2. มีสิ่งกีดขวางใบพัด 3. ที่กรองมีโคลน หรือขยะอุดตัน 4. Voltage Drop สายไฟยาวไป 5. ข้อต่อสายไฟสกปรก	1. เปลี่ยนปั๊ม 2. จัดการนำเอาสิ่งกีดขวางออก 3. ถีดล้างทำความสะอาด 4. ใช้สายไฟใหญ่ขึ้น 5. ทำความสะอาด หรือเปลี่ยนใหม่

รูปแสดงต่างๆ ของเครื่องเติมอากาศ

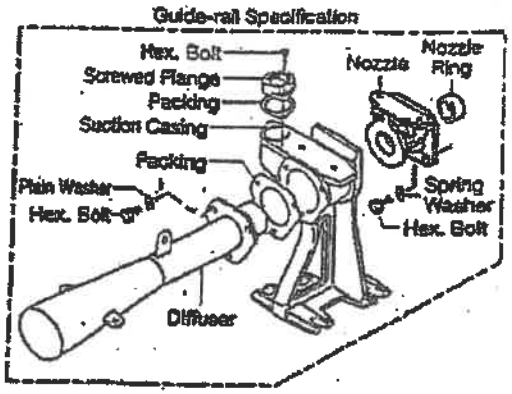

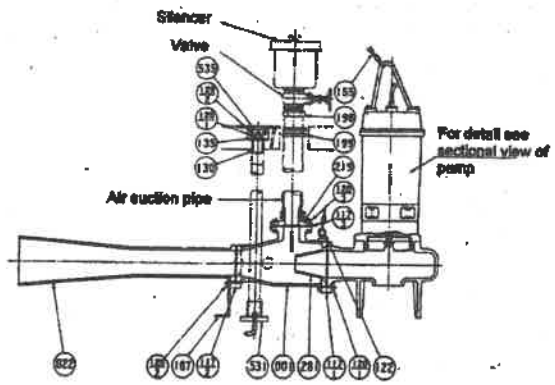

535	Support metal	2
531	Support base	1
281	Nozzle	1
219	Companion flange For 3.7&5.5 kW only	1
189	Hose band	4
196	Hose coupling	2
187	Base	1
155	Chain	1
195	Washer	2
139	Guide pin	2
129-2	Bolt and nut	4
129-1	Nut	2
122	Hook bolt	1
120-3	Bolt and nut	4
120-2	Bolt	4
120-1	Bolt and nut	4
117-3	Gasket For 3.7&5.5 kW only	1
117-2	Gasket	1
117-1	Gasket	1
022	Diffuser	1
001	Nozzle casing	1
No.	Part name	Q'ty

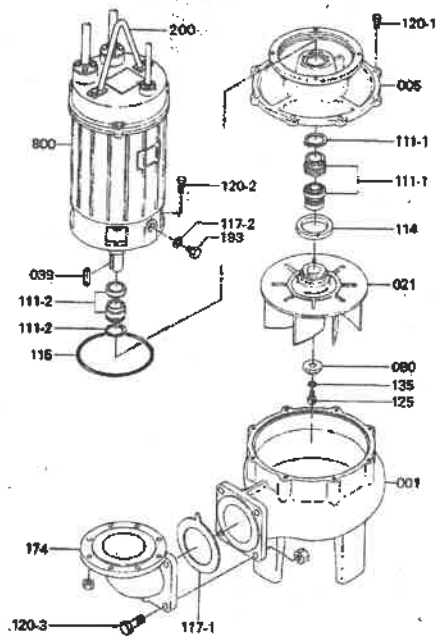

PART NO.	PART NAME	NO. FOR 1 UNIT
001	CASING	1
005	INTERMEDIATE CASING	1
021	IMPELLER	1
039	KEY	1
080	BUSHING	1
111-1	MECHANICAL SEAL	1 SET
111-2	MECHANICAL SEAL	1 SET
114	OIL SEAL	1
115	"O" RING	1
117-1	GASKET	1
117-2	GASKET	1
129-1	BOLT	4
120-2	BOLT	4/8
125	BOLT	1
135	WASHER	1
174	DISCHARGE PIPE	1
193	OIL PLUG	1
801	ROTOR	1
802	STATOR	1
813	SUBMERSIBLE CABLE	1
814	MOTOR FRAME	1
816	MOTOR COVER	1
817	MOTOR COVER	1
830	SHAFT	1
848	MOTOR PROTECTOR	1
849-1	BALL BEARING	1
849-2	BALL BEARING	1

dusitD2

SAMYAN · BANGKOK

ภาคผนวก ข 10

Engineering Daily Check (การตรวจสอบทางวิศวกรรมรายวัน)

dusitD2

SAMYAN · BANGKOK

รายงาน

Engineering Daily Check (การตรวจสอบทางวิศวกรรมรายวัน)

เดือนมกราคม พ.ศ. 2567

dusitD2
SAMYAN BANGKOK

ENGINEERING DAILY CHECK

DATE 31/1/24

Morning Shift (06:00 - 14:30)			Afternoon Shift (14:30 - 22:00)			Night Shift (22:00 - 06:00)		
Water level (Underground Tank) ..... (M³)			Water level (Underground Tank) ..... (M³)			Water level (Underground Tank) ..... (M³)		
Water level (Roof Tank) HIGH (M³)			Water level (Roof Tank) High (M³)			Water level (Roof Tank) High (M³)		
Pump No.	Status	Pressure in / out	Pump No.	Status	Pressure in / out	Pump No.	Status	Pressure in / out
CWP. - 01	Auto / off	0/4	CWP. - 01	Auto / off	0/8	CWP - 01	Auto - off	0/4
CWP. - 02	Auto / off	45/4	CWP. - 02	Auto / off	45/8	CWP - 02	Auto - off	45/4
CWP. - 03	Auto / off	0/4	CWP. - 03	Auto / off	0/8	CWP - 03	Auto - off	0/4
Pump No.	Status	VSD (Hz)	Pump No.	Status	VSD (Hz)	Pump No.	Status	VSD (Hz)
Pump No.1 (PBS-01)	Auto / PS	off	Pump No.1 (PBS-01)	Auto / PS	off	Pump No.1 (PBS-01)	Auto - Ps	off
Pump No.2 (PBS-02)	Auto / PS	off	Pump No 2 (PBS-02)	Auto / PS	off	Pump No.2 (PBS-02)	Auto - Ps	off
Fire control panel Status	NORMAL		Fire control panel Status	Normal		Fire control panel Status	Normal	
Checklong all rain gutter hole (Clean/Normal)	NORMAL		Checklong All rain gutter Hole (Clean/Normal)	Normal		Checklong all rain gutter hole (Clean/Normal)	Normal	
Hood NO.1(Status) FL.3 KEF 2/1	On		Hood NO.1(Status) FL.2 KEF 2/1	on		Hood NO.1(Status) FL.2 KEF 2/1	off	
Hood NO.3(Status) FL.2 KEF2/2	off		Hood NO.2(Status) FL.2 KEF2/2	off		Hood NO.2(Status) FL.2 KEF2/2	off	
Hood NO.5(Status) FL.2 KEF 2/3	off		Hood NO.3(Status) FL.2 KEF 2/3	on		Hood NO.3(Status) FL.2 KEF 2/3	off	
Hood NO.4(Status) FL.25 KEF 25/1	off		Hood NO.4(Status) FL.25 KEF 25/1	on		Hood NO.4(Status) FL.25 KEF 25/1	off	
Engine Fire Pump Status	Auto		Engine Fire Pump Status	Auto		Engine Fire Pump Status	Auto	
Jocky Pump Status	Auto		Jocky Pump Status	Auto		Jocky Pump Status	Auto	
Fuel Level	641 (Liter)		Fuel Level	641 (Liter)		Fuel Level	641 (Liter)	
Fire Protection Pressure system	276 (PSI)		Fire Protection Pressure system	234 (PSI)		Fire Protection Pressure system	250 (PSI)	
Generator Status	Auto		Generator Status	Auto		Generator Status	Auto	
Fuel Level	1125 (Liter)		Fuel Level	1125 (Tank)		Fuel Level	1125 (Liter)	
Dry/Pre-action/ Deluge system	NORMAL		Dry/Pre-action/ Deluge system	Normal		Dry/Pre-action/ Deluge system	Normal	
Status	AUTO		Status	Auto		Status	Auto	
Sump pump B7	AUTO	OFF	Sump pump B7	Auto	off	Sump pump B7	Auto	off
Sump pump B3	AUTO	OFF	Sump pump B3	Auto	off	Sump pump B3	Auto	off
Chlorine	0.2		Chlorine	0.2		Chlorine	0.2	

Check By [redacted]

Check By [redacted]

dusitD2
SAMYAN BANGKOK

MAIN DISTRIBUTION BOARD CHECKING

DATE 31/1/24

Morning Shift (06:00 - 14:30)			Afternoon Shift (14:30 - 22:00)			Night Shift (22:00 - 06:00)		
Time	9.10		Time	18.45		Time	01:00	
Flag Main Unit (Status)	NORMAL		Flag Main Unit (Status)	Normal		Flag Main Unit (Status)	NORMAL	
Transformer No.1 (Status)	NORMAL		Transformer No.1(Status)	Normal		Transformer No.1 (Status)	NORMAL	
Transformer No.2 (Status)	NORMAL		Transformer No.2 (Status)	Normal		Transformer No.2 (Status)	NORMAL	
MDB NO.1 (Status)	ON		MDB No.1 (Status)	ON		MDB No.1 (Status)	On	
L(1) V 224	L(1) A 199		L(1) V 226	L(1) A 198		L(1) V 228	L(1) A 195	
L(2) V 227	L(2) A 203		L(2) V 227	L(2) A 207		L(2) V 230	L(2) A 100	
L(3) V 226	L(3) A 216		L(3) V 227	L(3) A 187		L(3) V 229	L(3) A 118	
L(1)(L2) V 391	L(1) KW 30		L(1)(L2) V 392	L(1) KW 45		L(1)(L2) V 397	L(1) KW 27.31	
L(2)(L3) V 393	L(2) KW 43		L(2)(L3) V 394	L(2) KW 45		L(2)(L3) V 396	L(2) KW 22.95	
L(1)(L3) V 391	L(3) KW 47		L(1)(L3) V 392	L(3) KW 40		L(1)(L3) V 396	L(3) KW 24.40	
Total KW	KW 141		Total KW	KW 129		Total KW	KW 75.16	
MDB No.1 Total KWH	KWH 769.98 kwh		Total KWH	KWH 764.47		Total KWH	KWH 765.58	
Power Factor (Cos φ)	0.99		Power Factor (Cos φ)	0.99		Power Factor (Cos φ)	0.99	
Cap Bank Controller 6 x 50 Kvar Status AUTO			Cap Bank Controller 6 x 50 Kvar Status Auto			Cap Bank Controller 6 x 50 Kvar Status Auto		
Cap Bank No.1 off	Cap Bank No.5 off		Cap Bank No.1 off	Cap Bank No.5 off		Cap Bank No.1 off	Cap Bank No.5 off	
Cap Bank No.2 off	Cap Bank No.6 off		Cap Bank No.2 off	Cap Bank No.6 off		Cap Bank No.2 off	Cap Bank No.6 off	
Cap Bank No.3 off	Cap Bank No.7 off		Cap Bank No.3 off	Cap Bank No.7 off		Cap Bank No.3 off	Cap Bank No.7 off	
Cap Bank No.4 off	Cap Bank No.8 off		Cap Bank No.4 off	Cap Bank No.8 off		Cap Bank No.4 off	Cap Bank No.8 off	
MDB No 2 (Status)	ON		MDB No.2 (Status)	ON		MDB No.2 (Status)	On	
L(1) V 223	L(1) A 202		L(1) V 225	L(1) A 198		L(1) V 228	L(1) A 229	
L(2) V 224	L(2) A 216		L(2) V 227	L(2) A 196		L(2) V 226	L(2) A 237	
L(3) V 226	L(3) A 207		L(3) V 227	L(3) A 185		L(3) V 229	L(3) A 200	
L(1)(L2) V 391	L(1) KW 67		L(1)(L2) V 392	L(1) KW 63		L(1)(L2) V 396	L(1) KW 51.16	
L(2)(L3) V 390	L(2) KW 72		L(2)(L3) V 393	L(2) KW 66		L(2)(L3) V 397	L(2) KW 53.30	
L(1)(L3) V 391	L(3) KW 62		L(1)(L3) V 391	L(3) KW 56		L(1)(L3) V 395	L(3) KW 48.98.	
Total KW	KW 201		Total KW	KW 187		Total KW	KW 153.05	
MDB No.2 Total KWH	KWH 1.2494 kwh		Total KWH	KWH 1.2476 GWh		Total KWH	KWH 1.2487 GWh	
Power Factor (Cos φ)	0.99		Power Factor (Cos φ)	0.99		Power Factor (Cos φ)	0.99	
Cap Bank Controller 6 x 50 Kvar Status AUTO			Cap Bank Controller 6 x 50 Kvar Status Auto			Cap Bank Controller 6 x 50 Kvar Status Auto		
Cap Bank No.1 off	Cap Bank No.5 off		Cap Bank No.1 off	Cap Bank No.5 off		Cap Bank No.1 off	Cap Bank No.5 off	
Cap Bank No.2 off	Cap Bank No.6 off		Cap Bank No.2 off	Cap Bank No.6 off		Cap Bank No.2 off	Cap Bank No.6 off	
Cap Bank No.3 off	Cap Bank No.7 off		Cap Bank No.3 off	Cap Bank No.7 off		Cap Bank No.3 off	Cap Bank No.7 off	
Cap Bank No.4 off	Cap Bank No.8 off		Cap Bank No.4 off	Cap Bank No.8 off		Cap Bank No.4 off	Cap Bank No.8 off	
EMDB Main	KWH(Total) 870.41			KWH(Total) 871.90			KWH(Total) 872.47	
Check ATS status(Auto)	AUTO		Check ATS status(Auto)	Auto		Check ATS status(Auto)	Auto	
FM200 System(On/Normal)	NORMAL		FM200 System(On/Normal)	Normal		[illegible]	[illegible]	

[redacted]

Check [redacted]

dusitD2

SAMYAN BANGKOK

Swimming pool Log Sheet

DATE 31/1/24

DAILY TEST		Morning shift Time		Afternoon shift Time		Night shift Time	
Swimningpool	PH 7.2 - 7.6 Ideal	7.2		7.2		7.2	
	Chlorine 1.0 - 1.5 Ideal	1.5		1.5		3.0 ppm	
Salt Chlorinator	PPM	OFF	PPM	off	PPM	OFF	PPM
	24.V	OFF	V	off	V	OFF	V
	Cell Current 5A	OFF	A	off	A	OFF	A
Water meter		329.694	m3	329.77	m3	329.88	m3
pump PH feeder on/off		OFF		off		OFF	
Salt Chlorinator on/off		OFF		off		OFF	
Hydrochloric Level tank		85	(Liter)	85	(Liter)	85	(Liter)
Hydrochloric Spare tank		4	(Tank)	4	(Tank)	4	(Tank)
SWP Pump no1. Run / Stop		OFF		off		Manual - Run	
SWP Pump no2. Run / Stop		AUTO / RUN		on (Manu)		off	
Pump spa no1. Run / Stop		AUTO / OFF		Auto		Auto-stop	
Filter Pressure tank		19	psi	18	psi	17.5	psi
Surge Tank level		HIGH		High		High	
Salt Spare Sack		[redacted]				11	Sack
Check by						.....	

[redacted]

dusitD2

SAMYAN BANGKOK

Hot Water system

DATE 31/1/24

Morning shift		Afternoon shift		Night shift	
Time	9.30	Time	14.00	Time	02:00
Hot water tank no.1 Temp.-Left (C)	57 (C)	Hot water tank no.1 Temp.-Left (C)	51 (C)	Hot water tank no.1 Temp.-Left (C)	59 (C)
Hot water tank no.1 Pressure (psi)	45 (psi)	Hot water tank no.1 Pressure (psi)	45 (psi)	Hot water tank no.1 Pressure (psi)	40 (psi)
Hot water tank no.2 Temp.-Right (C)	56 (C)	Hot water tank no.2 Temp.-Right (C)	56 (C)	Hot water tank no.2 Temp.-Right (C)	57 (C)
Hot water tank no.2 Pressure (psi)	44 (psi)	Hot water tank no.2 Pressure (psi)	40 (psi)	Hot water tank no.2 Pressure (psi)	35 (psi)
HP No.1	AUTO / ON	HP No.1	Auto/on	HP No.1	Auto/On
HP No.2	AUTO / ON	HP No.2	Auto/on	HP No.2	Auto/On
HP No.3	AUTO/ ON	HP No.3	Auto/on	HP No.3	Auto/On
Temp	52.4 (C)	Temp	57.4 (C)	Temp	57.5 (C)
Temp	55.5 (C)	Temp	57.1 (C)	Temp	57.5 (C)
Temp	58.5 (C)	Temp	57.0 (C)	Temp	58.1 (C)
HWRP No.1,2 (0.27)	AUTO / on	HWRP No.1,2 (0.27)	Auto/on	HWRP No.1,2 (0.27)	Auto/On
HWRP No.1,2 (0.18)	AUTO / on	HWRP No.1,2 (0.18)	Auto/on	HWRP No.1,2 (0.18)	Auto/On
HWRP No.1,2 (0.8)	AUTO / on	HWRP No.1,2 (0.8)	Auto/on	HWRP No.1,2 (0.8)	Auto/off
HWRP No.1,2 (0.4)	AUTO / on	HWRP No.1,2 (0.4)	Auto/off	HWRP No.1,2 (0.4)	Auto/On
HWRP No.1,2 (0.2)	OFF	HWRP No.1,2 (0.2)	off	HWRP No.1,2 (0.2)	off
Temp	43 (C)	Temp	49 (C)	Temp	49 (C)
Temp	33 (C)	Temp	39 (C)	Temp	41 (C)
Temp	41 (C)	Temp	42 (C)	Temp	41 (C)
Temp	37 (C)	Temp	38 (C)	Temp	40 (C)
Temp	40 (C)	Temp	42 (C)	Temp	34 (C)
Temp	(C)	Temp	52.5 (C)	Temp	54.7 (C)
Pump	1806	Pump		Pump	0410

[redacted]

dusitD2

SAMYAN BANGKOK

Gas Storage Daily & Mothly Maintenance Checklist

DATE 31/1/24

Description	Morning	Afternoon	Night
Main pressure gas out / 20 - 130 psi	28	27	31
Pressure rack A / 20 - 130 psi	70	70	65
Pressure rack B / 20 - 130 psi	100	110	105
Rack in use A / Valve close or open	OPEN	open	open
Rack in use B / Valve close or open	close	close	close
Position emergency shut off valve / Normal or Abnormal	NORMAL	Normal	Normal
Hose and connection no leakage / Yes or No	YES	Yes	Yes
Sensor gas detector system suitable / Normal or Abnormal	NORMAL	Normal	Normal
Clean station gas and store gas / Yes or No	YES	Yes	Yes
Check By	Aiyarith	Jiraward	Prateep
Time	9.45	15.15	01:00

Remark :

[redacted]

dusitD2

SAMYAN BANGKOK

Walk in cool Room

Date 31/1/24

No.	Description	Location	Item	Temp set	Status	Time
1	Dish Washer # SD-06	Canteen	SD-06	On / Off	OFF	
2	Refrigerator 1 Door # SK-10	Canteen	SK-10	5 °C	OFF	
3	Refrigerator 2 Door # SK-35	Canteen	SK-35	1 °C	0 C	
4	Dish Washer # GB-13	Dusit Gourmet	GB-13	On / Off	OFF	
5	Ice Machine # GB-08	Dusit Gourmet	GB-08	%	80%	
6	Refrigerator Counter 2 Door # GB-24	Dusit Gourmet	GB-24	2 - 5 °C	2.4C	
7	Refrigerator Counter 2 Door # GB-01	Dusit Gourmet	GB-01	2 - 5 °C	2.4C	
8	Refrigerator Counter Cake Show # GB-20	Dusit Gourmet	GB-20	2 - 5 °C	OFF	
9	Refrigerator Counter 4 Door # SH-09	Main Kitchen	SH-09	2 - 5 °C	3.2C	
10	Refrigerator Freezer Counter 1 Door # SH-29	Main Kitchen	SH-29	-18 °C	-18C	
11	Refrigerator Counter 4 Door # SH-34	Main Kitchen	SH-34	2 - 5 °C	3.1C	
12	Refrigerator Freezer Counter 2 Door # SH-35	Main Kitchen	SH-35	-18 °C	-17C	
13	Refrigerator Freezer Counter 2 Door # CK-26	Cold Kitchen	CK-26	-18 °C	-18C	
14	Refrigerator Counter 6 Door #CK-19	Cold Kitchen	CK-19	2 - 5 °C	3.1C	23:30
15	Refrigerator 4 Door #	Cold Kitchen		2 - 5 °C	2.9C	
16	Refrigerator Counter 2 Door # BE-06	Cold Kitchen	BE-06	2 - 5 °C	2.4C	
17	Dish Washer # DW-10	Main Kitchen	DW-10	On / Off	OFF	
18	Dish Washer # DW-08	Main Kitchen	DW-08	On / Off	OFF	
19	Refrigerator 1 Door #	Main Kitchen		2 - 5 °C	4.0C	
20	Refrigerator 1 Door # AB-01	All day dining	AB-01	2 - 5 °C	4.2C	
21	Refrigerator 1 Door # AB-08	All day dining	AB-08	2 - 5 °C	5.6C	
22	Refrigerator 1 Door # AC-01	All day dining	AC-01	5 °C	OFF	
23	Refrigerator 1 Door # FB-01	Pre Function Meeting	FB-01	2 - 5 °C	4.4C	
24	Refrigerator 1 Door # FB-09	Pre Function Meeting	FB-09	2 - 5 °C	4.2C	
25	Freezer Room # 01	Banquet Meeting	1	-18 °C	-20.0C	
26	Cold Room # 02	Banquet Meeting	2	2 - 5 °C	df	
27	Cold Room # 03	Banquet Meeting	3	2 - 5 °C	3.6	
28	Cold Room # 04	Banquet Meeting	4	2 - 5 °C	df	
29	Ice Machine	Banquet Meeting		%	70%	
30	Refrigerator 1 Door # BT-02	Pool Bar	BT-02	2 - 5 °C	4.1C	
31	Refrigerator Counter 2 Door # PB-08	Pool Bar	PB-08	2 - 5 °C	3.2C	
32	Refrigerator Counter 2 Door # PB-08/1	Pool Bar	PB-08/1	2 - 5 °C	3.1C	
33	Refrigerator Counter 1 Door # PB-14	Pool Bar	PB-14	2 - 5 °C	3.1C	02:00
34	Dish Washer # PB-02	Pool Bar	PB-02	On / Off	OFF	
35	Refrigerator Counter 2 Door # SB-06	Mimi	SB-06	2 - 5 °C	2.4C	
36	Ice Machine # SB-05	Mimi	SB-05	%	60%	
37	Dish Washer # SB-14 (ล้าง)	Mimi	SB-14	On / Off	OFF	
38	Refrigerator 1 Door # KC-20	Mimi	KC-20	2 - 5 °C	3.2C	
39	Refrigerator 1 Door # KC-20	Mimi	SB-24	2 - 5 °C	4.0C	01:20
40	Refrigerator Counter 2 Door # Mimi	Mimi	Mimi	2 - 5 °C	4.1C	
41	Refrigerator Freezer 1 Door # Mimi	Mimi	Mimi	-18 °C	-18C	
42	Refrigerator 2 Door # Mimi	Mimi	Mimi	2 - 5 °C	5.2C	
43	Dish Washer # Mimi (ล้าง)	Mimi	Mimi	On / Off	OFF	

Check By Prateep

[redacted]

dusitD2

SAMPAN BANGKOK

Check Temperature Aircondition

Date .....

No	Description	Location	FCU No	Temp set	Temp	Check Time (A.D)
1	Check the temperature	Canteen	Canteen	23 °c	26.1 °c	19.11
2	Check the temperature	Dusit Gourmet	Gourmet	16 °c	26.3 °c	19.11
3	Check the temperature	Lobby	Recep 1	16 °c	30.2 °c	19.11
4	Check the temperature	Dusit Gourmet	Gourmet	16 °c	26.3 °c	19.12
5	Check the temperature	Main Kitchen	KIT 1	23 °c	28.4 °c	19.12
6	Check the temperature	Cold Kitchen	KIT 2	24 °c	24.7 °c	19.12
7	Check the temperature	All day dining A	Dining 1	22 °c	26.1 °c	19.12
8	Check the temperature	All day dining B	Dining 3	22 °c	24.2 °c	19.13
9	Check the temperature	Pre Function Meeting I	Hub 1.2	26 °c	28.9 °c	19.13
10	Check the temperature	Pre Function Meeting2	Hub 2	26 °c	29.0 °c	19.13
11	Check the temperature	Pre Function Meeting foyer	Seminar 2.2	23 °c	28.7 °c	19.13
12	Check the temperature	Banquet Meeting	Seminar 2.4	23 °c	29.7 °c	19.14
13	Check the temperature	FL.04	Fc-4.1.2	25 °c	25.4 °c	19.14
14	Check the temperature	FL.05	Fc-5.1.2	25 °c	24.9 °c	19.14
15	Check the temperature	FL.06	Fc-6.1.2	25 °c	26.2 °c	19.14
16	Check the temperature	FL.07	Fc-7.1.2	25 °c	25.0 °c	19.15
17	Check the temperature	FL.08	Fc-8.1.2	25 °c	27.1 °c	19.15
18	Check the temperature	FL.09	Fc-9.1.2	25 °c	26.3 °c	19.15
19	Check the temperature	FL.10	Fc-10.1.2	25 °c	25.1 °c	19.16
20	Check the temperature	FL.11	Fc-11.1.2	25 °c	25.1 °c	19.16
21	Check the temperature	FL.12	Fc-12.1.2	25 °c	26.3 °c	19.16
22	Check the temperature	FL.14	Fc-14.1.2	25 °c	25.4 °c	19.17
23	Check the temperature	FL.15	Fc-15.1.2	25 °c	26.5 °c	19.17
24	Check the temperature	Pool Bar	Pool Bar	23 °c	23.0 °c	19.18
25	Check the temperature	Fitness	Fitness	22 °c	24.6 °c	19.18
26	Check the temperature	FL.17	Fc-17.1.2	25 °c	24.9 °c	19.18
27	Check the temperature	FL.18	Fc-18.1.2	25 °c	25.1 °c	19.18
28	Check the temperature	FL.19	Fc-19.1.2	25 °c	26.9 °c	19.19
29	Check the temperature	FL.20	Fc-20.1.2	25 °c	25.9 °c	19.19
30	Check the temperature	FL.21	Fc-21.1.2	25 °c	26.5 °c	19.19
31	Check the temperature	FL.22	Fc-22.1.2	25 °c	26.2 °c	19.19
32	Check the temperature	FL.23	Fc-23.1.2	25 °c	25.0 °c	19.20
33	Check the temperature	FL.24	Fc-24.1.2	25 °c	25.2 °c	19.20
34	Check the temperature	Mini lift	Fc-25.1	23 °c	23.8 °c	19.20
35	Check the temperature	Mini Kitchen	Fc-25.2	20 °c	29.0 °c	19.20
36	Check the temperature	Guest room	501	23 °c	26.9 °c	19.21
37	Check the temperature	Guest room	502	23 °c	24.6 °c	19.21
38	Check the temperature	Guest room	511	23 °c	22.7 °c	19.21
39	Check the temperature	Guest room	602	22 °c	21.9 °c	19.22
40	Check the temperature	Guest room	604	23 °c	23.7 °c	19.22
41	Check the temperature	Guest room	611	22 °c	24.5 °c	19.22
42	Check the temperature	Guest room	703	22 °c	23.6 °c	19.23
43	Check the temperature	Guest room	705	23 °c	23.5 °c	19.23

Check By Jiramet

[redacted]

dusitD2

SAMYAN · BANGKOK

รายงาน

Engineering Daily Check (การตรวจสอบทางวิศวกรรมรายวัน)

เดือนกุมภาพันธ์ พ.ศ. 2567

dusitD2

ENGINEERING DAILY CHECK

DATE 29/2/24.

Morning Shift (08:00 - 16:30)			Afternoon Shift (16:00 - 23:00)			Night Shift (22:30 - 08:30)		
Water level (Underground Tank)		(M³)	Water level (Underground Tank)		(M³)	Water level (Underground Tank)		(M³)
Water level (Roof Tank)	High	(M³)	Water level (Roof Tank)	High	(M³)	Water level (Roof Tank)	High	(M³)
Pump No.	Status	Pressure in / out	Pump No.	Status	Pressure in / out	Pump No.	Status	Pressure in / out
CWP. - 01	Auto/OFF	0/7	CWP. - 01	Auto/Off	0/4	CWP. - 01	Auto/Off	0/8
CWP. - 02	Auto/off	90/7	CWP. - 02	Auto/Off	90/4	CWP. - 02	Auto/Off	75/8
CWP. - 03	Auto off	0/8	CWP. - 03	Auto/Off	0/4	CWP. - 03	Auto/On	0/140
Pump No.	Status	VSD (Hz)	Pump No.	Status	VSD (Hz)	Pump No.	Status	VSD (Hz)
Pump No.1 (PBS-01)	A/P	off	Pump No.1 (PBS-01)	Auto/PS	Off	Pump No.1 (PBS-01)	Auto/PS	Off
Pump No.2 (PBS-02)	A/P	off	Pump No.2 (PBS-02)	Auto/PS	Off	Pump No.2 (PBS-02)	Auto/PS	Off
Fire control panel Status		Normal	Fire control panel Status		Normal	Fire control panel Status		Normal
Checking all rain gutter hole (Clear/Normal)		Normal	Checking all rain gutter hole (Clear/Normal)		Normal	Checking all rain gutter hole (Clear/Normal)		Normal
Hood NO.1(Status) FL.2 KEF 2/1		on	Hood NO.1(Status) FL.2 KEF 2/1		On	Hood NO.1(Status) FL.2 KEF 2/1		Off
Hood NO.2(Status) FL.2 KEF 2/2		on	Hood NO.2(Status) FL.2 KEF 2/2		Off	Hood NO.2(Status) FL.2 KEF 2/2		Off
Hood NO.3(Status) FL.2 KEF 2/3		on	Hood NO.3(Status) FL.2 KEF 2/3		On	Hood NO.3(Status) FL.2 KEF 2/3		Off
Hood NO.4(Status) FL.25 KEF 25/1		off	Hood NO.4(Status) FL.25 KEF 25/1		On	Hood NO.4(Status) FL.25 KEF 25/1		Off
Engine Fire Pump Status		Auto	Engine Fire Pump Status		Auto	Engine Fire Pump Status		Auto
Jockey Pump Status		Auto	Jockey Pump Status		Auto	Jockey Pump Status		Auto
Fuel Level	666	(Liter)	Fuel Level	655	(Liter)	Fuel Level	655	(Liter)
Fier Protection Pressure system	281	(PSI)	Fier Protection Pressure system	234	(PSI)	Fier Protection Pressure system	272	(PSI)
Generator Status		Auto	Generator Status		Auto	Generator Status		Auto
Fuel Level	1065	(Liter)	Fuel Level	1065	(Tank)	Fuel Level	1065	(Liter)
Dry/Pre-action/ Deluge system		Normal	Dry/Pre-action/ Deluge system		Normal	Dry/Pre-action/ Deluge system		Normal
Status		Auto	Status		Auto	Status		Auto
Sump pump B7	Auto	off	Sump pump B7	Auto	Off	Sump pump B7	Auto	Off
Sump pump B3	Auto	off	Sump pump B3	Auto	Off	Sump pump B3	Auto	Off

dusitD2

MAIN DISTRIBUTION BOARD CHECKING

DATE 29/2/24

Morning Shift		Afternoon Shift		Night Shift	
Time		Time 17.00		Time 03:00	
Ring Main Unit (Status)	Normal	Ring Main Unit (Status)	Normal	Ring Main Unit (Status)	Normal
Transformer No.1 (Status)	Normal	Transformer No.1 (Status)	Normal	Transformer No.1 (Status)	Normal
Transformer No.2 (Status)	Normal	Transformer No.2 (Status)	Normal	Transformer No.2 (Status)	Normal
MDB No.1 (Status)	On	MDB No.1 (Status)	On	MDB No.1 (Status)	On
L(1) V 226	L(1) A 141	L(1) V 226	L(1) A 201	L(1) V 227	L(1) A 174
L(2) V 227	L(2) A 144	L(2) V 228	L(2) A 206	L(2) V 228	L(2) A 148
L(3) V 227	L(3) A 213	L(3) V 228	L(3) A 186	L(3) V 228	L(3) A 136
L(1)L(2) V 393	L(1) KW	L(1)L(2) V 393	L(1) KW 42	L(1)L(2) V 395	L(1) KW 78
L(2)L(3) V 393	L(2) KW	L(2)L(3) V 393	L(2) KW 44	L(2)L(3) V 394	L(2) KW 23
L(1)L(3) V 393	L(3) KW	L(1)L(3) V 395	L(3) KW 39	L(1)L(3) V 396	L(3) KW 23
Total KW 200.992	KW 144.642	Total KW	KW 126.42	Total KW	KW 59
MDB No.1 Total KWH	KWH 846.79	Total KWH	KWH 847.82	Total KWH	KWH 848.31
Power Factor (Cos φ)	0.99	Power Factor (Cos φ)	0.99	Power Factor (Cos φ)	0.99
Cap Bank Controller 8 × 50 Kvar Status: Auto		Cap Bank Controller 8 × 50 Kvar Status: Auto		Cap Bank Controller 8 × 50 Kvar Status: Auto	
Cap Bank No.1 OFF	Cap Bank No.5 OFF	Cap Bank No.1 Off	Cap Bank No.5 Off	Cap Bank No.1 Off	Cap Bank No.5 Off
Cap Bank No.2 OFF	Cap Bank No.6 OFF	Cap Bank No.2 Off	Cap Bank No.6 Off	Cap Bank No.2 Off	Cap Bank No.6 Off
Cap Bank No.3 OFF	Cap Bank No.7 OFF	Cap Bank No.3 Off	Cap Bank No.7 Off	Cap Bank No.3 Off	Cap Bank No.7 Off
Cap Bank No.4 OFF	Cap Bank No.8 OFF	Cap Bank No.4 Off	Cap Bank No.8 Off	Cap Bank No.4 Off	Cap Bank No.8 Off
MDB No.2 (Status)	On	MDB No.2 (Status)	On	MDB No.2 (Status)	On
L(1) V 226	L(1) A 204	L(1) V 226	L(1) A 280	L(1) V 228	L(1) A 214
L(2) V 229	L(2) A 214	L(2) V 227	L(2) A 264	L(2) V 229	L(2) A 199
L(3) V 226	L(3) A 184	L(3) V 227	L(3) A 264	L(3) V 227	L(3) A 183
L(1)L(2) V 394	L(1) KW	L(1)L(2) V 393	L(1) KW 62	L(1)L(2) V 395	L(1) KW 42
L(2)L(3) V 394	L(2) KW	L(2)L(3) V 395	L(2) KW 63	L(2)L(3) V 396	L(2) KW 35
L(1)L(3) V 394	L(3) KW	L(1)L(3) V 393	L(3) KW 56	L(1)L(3) V 395	L(3) KW 37
Total KW 200.992	KW	Total KW	KW 184.69	Total KW	KW 125
MDB No.2 Total KWH	KWH 1.3764	Total KWH	KWH 1.3781	Total KWH	KWH 1.3799 GWH
Power Factor (Cos φ)	0.99	Power Factor (Cos φ)	0.99	Power Factor (Cos φ)	0.99
Cap Bank Controller 8 × 50 Kvar Status: Auto		Cap Bank Controller 8 × 50 Kvar Status: Auto		Cap Bank Controller 8 × 50 Kvar Status: Auto	
Cap Bank No.1 OFF	Cap Bank No.5 OFF	Cap Bank No.1 Off	Cap Bank No.5 Off	Cap Bank No.1 Off	Cap Bank No.5 Off
Cap Bank No.2 OFF	Cap Bank No.6 OFF	Cap Bank No.2 Off	Cap Bank No.6 Off	Cap Bank No.2 Off	Cap Bank No.6 Off
Cap Bank No.3 OFF	Cap Bank No.7 OFF	Cap Bank No.3 Off	Cap Bank No.7 Off	Cap Bank No.3 Off	Cap Bank No.7 Off
Cap Bank No.4 OFF	Cap Bank No.8 OFF	Cap Bank No.4 Off	Cap Bank No.8 Off	Cap Bank No.4 Off	Cap Bank No.8 Off
EMDB Pwh	KWH(Total) 120.224		KWH(Total) 961.05		KWH(Total) 961.71
Check ATS status(Auto)	Auto	Check ATS status(Auto)	Auto	Check ATS status(Auto)	Auto
FM200 System(Dry/Normal)	Normal	FM200 System(Dry/Normal)	Normal	FM200 System(Dry/Normal)	Normal

[redacted]

dusitD2

SAMYAN BANGKOK

Swimming pool Log Sheet

DATE 29/02/24

DAILY TEST		Morning shift Time		Afternoon shift Time		Night shift Time	
Swimmingpool	PH 7.2 - 7.6 ideal	7.2		7.2		7.2	
	Chlorine 1.0 - 1.5 ideal	1.0		1.0		1.0	
Salt Chlorinator	PPM	OFF	PPM	Off	PPM	Off	PPM
	24.V	Off	V	Off	V	Off	V
	Cell Current 5A	OFF	A	Off	A	Off	A
Water meter		356.415	m3	356.50	m3	356.50	m3
pump PH feeder on/off		OFF		Off		Off	
Salt Chlorinator on/off		OFF		Off		Off	
Hydrochloric Level tank		85	(Liter)	85	(Liter)	85	(Liter)
Hydrochloric Spare tank		4	(Tank)	4	(Tank)	4	(Tank)
SWP Pump no1. Run / Stop		MAN		Off		Off	
SWP Pump no2. Run / Stop		OFF		Auto/Run		Auto/Stop	
Pump spa no1. Run / Stop		AUTO/OFF		Auto/Off		Auto/Stop	
Filter Pressure tank		17	psi	18	psi	18	psi
Surge Tank level		High		High		High	
Salt Spare Sack		11	Sack	11	Sack	11	Sack
Check by		[redacted]					

[redacted]

dusitD2

SAMYAN BANGKOK

Hot Water system

DATE 29/2/24

Morning shift				Afternoon shift				Night shift			
Time 9.00				Time 17.00				Time 01:00			
Hot Water System (Back ground)				Hot Water System (Back ground)				Hot Water System (Back ground)			
Hot water tank no.1 Temp -Left (C°)	AUTO/OFF	39	(C°)	Hot water tank no.1 Temp -Left (C°)	Auto/On	54	(C°)	Hot water tank no.1 Temp -Left (C°)	Auto/On	57.8	(C°)
Hot water tank no.1 Pressure (psi)	AUTO/OFF	40	(psi)	Hot water tank no.1 Pressure (psi)	Auto/On	45	(psi)	Hot water tank no.1 Pressure (psi)	Auto/Off	40	(psi)
Hot water tank no.2 Temp -Right (C°)	AUTO/ON	57	(C°)	Hot water tank no.2 Temp -Right (C°)	Auto/On	54	(C°)	Hot water tank no.2 Temp -Right (C°)	Auto/Off	56	(C°)
Hot water tank no.2 Pressure (psi)	AUTO/ON	40	(psi)	Hot water tank no.2 Pressure (psi)	Auto/off	45	(psi)	Hot water tank no.2 Pressure (psi)	Auto/Off	75	(psi)
Temp				Temp				Temp			
HP No.1	AUTO/OFF	57.9	(C°)	HP No.1	Auto/On	57.9	(C°)	HP No.1	Auto/On	57.8	(C°)
HP No.2	AUTO/OFF	57.3	(C°)	HP No.2	Auto/On	57.7	(C°)	HP No.2	Auto/Off	57.4	(C°)
HP No.3	AUTO/ON	57.7	(C°)	HP No.3	Auto/off	57.3	(C°)	HP No.3	Auto/Off	57.9	(C°)
Water Heater				Water Heater				Water Heater			
HWRP No.1.2 (B.27)	AUTO/ON	45	(C°)	HWRP No.1.2 (B.27)	Auto/On	47	(C°)	HWRP No.1.2 (B.27)	Auto	47	(C°)
HWRP No.1.2 (B.16)	AUTO/ON	36	(C°)	HWRP No.1.2 (B.16)	Auto/On	36	(C°)	HWRP No.1.2 (B.16)	Auto	41	(C°)
HWRP No.1.2 (B.8)	AUTO/ON	37	(C°)	HWRP No.1.2 (B.8)	Auto/On	40	(C°)	HWRP No.1.2 (B.8)	Auto	39	(C°)
HWRP No.1.2 (B.4)	AUTO/ON	41	(C°)	HWRP No.1.2 (B.4)	Auto/On	43	(C°)	HWRP No.1.2 (B.4)	Auto	41	(C°)
HWRP No.1.2 (B.2)	AUTO/ON	49	(C°)	HWRP No.1.2 (B.2)	Auto/On	46	(C°)	HWRP No.1.2 (B.2)	Auto	43	(C°)
Tank				Tank				Tank			
			(C°)			47.2	(C°)			51.3	(C°)
Calibration				Calibration				Calibration			
		2302								1107	

[redacted]

dusitD2

Gas Storage Daily & Mothly Maintenance Checklist

DATE 29/2/24

Description	Morning	Afternoon	Night
Main pressure gas out / 20 - 130 psi	30	22	29
Pressure rack A / 20 - 130 psi	126	125	110
Pressure rack B / 20 - 130 psi	46	20	10
Rack in use A / Valve close or open	close	Close	open
Rack in use B / Valve close or open	open	Open	close
Position emergency shut off valve / Normal or Abnormal	Normal	Normal	normal
Hose and connection no leakage / Yes or No	Yes	yes	yes
Senser gas detector system suitable / Normal or Abnormal	Normal	Normal	normal
Clean station gas and store gas / Yes or No	Yes	yes	yes
Check By	[illegible]	Ben	[illegible]
Time	9.00	17.00	00:10

[redacted]

Remark :

dusitD2

Walk in cool Room

Date 29/02/24

No	Description	Location	Item	Temp set	Status	Time
1	Dish Washer # SD-08	Canteen	SD-08	On / Off	Off	
2	Refrigerator 1 Door # SK-10	Canteen	SK-10	5°C	Off	02:10
3	Refrigerator 2 Door # SK-35	Canteen	SK-35	1°C	0°C	
4	Dish Washer # GB-13	Dusit Gourmet	GB-13	On / Off	Off	
5	Ice Machine # GB-08	Dusit Gourmet	GB-08	%	30%	
6	Refrigerator Counter 2 Door # GB-24	Dusit Gourmet	GB-24	2-5°C	2.8°C	02:20
7	Refrigerator Counter 2 Door # GB-01	Dusit Gourmet	GB-01	2-5°C	1.2°C	
8	Refrigerator Counter Cake Show # GB-20	Dusit Gourmet	GB-20	2-5°C	Off	
9	Refrigerator Counter 4 Door # SH-09	Main Kitchen	SH-09	2-5°C	1.9°C	
10	Refrigerator Freezer Counter 1 Door # SH-29	Main Kitchen	SH-29	-18°C	-18	
11	Refrigerator Counter 4 Door # SH-34	Main Kitchen	SH-34	2-5°C	4.2°C	
12	Refrigerator Freezer Counter 2 Door # SH-35	Main Kitchen	SH-35	-18°C	off	
13	Refrigerator Freezer Counter 2 Door # CK-26	Cold Kitchen	CK-26	-18°C	-18°C	
14	Refrigerator Counter 6 Door #CK-19	Cold Kitchen	CK-19	2-5°C	5.3°C	
15	Refrigerator 4 Door #	Cold Kitchen		2-5°C	4.4°C	02:30
16	Refrigerator Counter 2 Door # BE-06	Cold Kitchen	BE-06	2-5°C	1.7°C	
17	Dish Washer # DW-10	Main Kitchen	DW-10	On / Off	Off	
18	Dish Washer # DW-08	Main Kitchen	DW-08	On / Off	Off	
19	Refrigerator 1 Door #	Main Kitchen		2-5°C	2.8°C	
20	Refrigerator 1 Door # AB-01	All day dining	AB-01	2-5°C	1.5°C	
21	Refrigerator 1 Door # AB-08	All day dining	AB-08	2-5°C	4.1°C	
22	Refrigerator 1 Door # AC-01	All day dining	AC-01	5°C	Off	
23	Refrigerator 1 Door # FB-01	Pre Function Meeting	FB-01	2-5°C	5.1°C	
24	Refrigerator 1 Door # FB-09	Pre Function Meeting	FB-09	2-5°C	4.3°C	
25	Freezer Room # 01	Banquet Meeting	1	-18°C	-18°C	
26	Cold Room # 02	Banquet Meeting	2	2-5°C	1.2°C	02:10
27	Cold Room # 03	Banquet Meeting	3	2-5°C	2.8°C	
28	Cold Room # 04	Banquet Meeting	4	2-5°C	4.4°C	
29	Ice Machine	Banquet Meeting		%	90%	
30	Refrigerator 1 Door # BT-02	Pool Bar	BT-02	2-5°C	3.0°C	
31	Refrigerator Counter 2 Door # PB-08	Pool Bar	PB-08	2-5°C	1.8°C	
32	Refrigerator Counter 2 Door # PB-08/1	Pool Bar	PB-08/1	2-5°C	3.8°C	02:50
33	Refrigerator Counter 1 Door # PB-14	Pool Bar	PB-14	2-5°C	3.3°C	
34	Dish Washer # PB-02	Pool Bar	PB-02	On / Off	off	
35	Refrigerator Counter 2 Door # SB-06	Mimi	SB-06	2-5°C	1.4°C	
36	Ice Machine # SB-05	Mimi	SB-05	%	40%	
37	Dish Washer # SB-14 (แก้ว)	Mimi	SB-14	On / Off	Off	
38	Refrigerator 1 Door # KC-20	Mimi	KC-20	2-5°C	1.2°C	03:00
39	Refrigerator 1 Door # KC-20	Mimi	SB-24	2-5°C	4.2°C	
40	Refrigerator Counter 2 Door # Mimi	Mimi	Mimi	2-5°C	3.8°C	
41	Refrigerator Freezer 1 Door # Mimi	Mimi	Mimi	-18°C	-16.9°C	
42	Refrigerator 2 Door # Mimi	Mimi	Mimi	2-5°C	3.1	
43	Dish Washer # Mimi (ล้าง)	Mimi	Mimi	On / Off	Off	

[redacted]

dusitD2

Check Temperature Airconditiion

Date 27/2/24

No	Description	Location	FCU No	Temp set	Temp	Check Time 14:00
1	Check the temperature	Canteen	Canteen	22 °C	OFF	18:35
2	Check the temperature	Dusit Gourmet	Grab and Go	18 °C	27.6 °C	18:35
3	Check the temperature	Lobby	Reception 2	16 °C	27.3 °C	18:36
4	Check the temperature	Dusit Gourmet	Dining R4	22 °C	23.9 °C	18:36
5	Check the temperature	Main Kitchen	KIT 3	22 °C	18.7 °C	18:37
6	Check the temperature	Cold Kitchen	KIT 2	24 °C	24.9 °C	18:37
7	Check the temperature	All day dining A	Beverage 1	22 °C	22.3 °C	18:38
8	Check the temperature	All day dining B	Beverage 2	22 °C	25.3 °C	18:39
9	Check the temperature	Pre Function Meeting1	Hub 1.1	25 °C	24.5 °C	18:40
10	Check the temperature	Pre Function Meeting2	Hub 1.2	25 °C	25.6 °C	18:41
11	Check the temperature	Pre Function Meeting foyer	Seminar 3.1	25 °C	23.9 °C	18:42
12	Check the temperature	Banquet Meeting	Hub 2	25 °C	23.3 °C	18:42
13	Check the temperature	FL.04	FC-4.1.2		24.6 °C	18:43
14	Check the temperature	FL.05	FC-5.1.2		24.1 °C	18:43
15	Check the temperature	FL.06	FC-6.1.2		25.3 °C	18:44
16	Check the temperature	FL.07	FC-7.1.2		25.4 °C	18:44
17	Check the temperature	FL.08	FC-8.1.2		25.5 °C	18:45
18	Check the temperature	FL.09	FC-9.1.2	25 °C	25.7 °C	18:45
19	Check the temperature	FL.10	FC-10.1.2		25.8 °C	18:46
20	Check the temperature	FL.11	FC-11.1.2		24.6 °C	18:46
21	Check the temperature	FL.12	FC-12.1.2		27.5 °C	18:46
22	Check the temperature	FL.14	FC-14.1.2		25.0 °C	18:47
23	Check the temperature	FL.15	FC-15.1.2		25.3 °C	18:47
24	Check the temperature	Pool Bar	Pool Bar	23 °C	24.0 °C	18:48
25	Check the temperature	Fitness	Fitness	22 °C	21.5 °C	18:48
26	Check the temperature	FL.17	FC-17.1.2		25.1 °C	18:49
27	Check the temperature	FL.18	FC-18.1.2		OFF	18:49
28	Check the temperature	FL.19	FC-19.1.2		24.9 °C	18:49
29	Check the temperature	FL.20	FC-20.1.2		OFF	18:50
30	Check the temperature	FL.21	FC-21.1.2	25 °C	24.8 °C	18:50
31	Check the temperature	FL.22	FC-22.1.2		24.7 °C	18:51
32	Check the temperature	FL.23	FC-23.1.2		25.7 °C	18:51
33	Check the temperature	FL.24	FC-24.1.2		OFF	18:52
34	Check the temperature	Mini lift	FC-25.1	21 °C	24.4 °C	18:52
35	Check the temperature	Mini Kitchen	FC-25.2	22 °C	20.1 °C	18:53
36	Check the temperature	Guest room	405	23 °C	24.5 °C	18:53
37	Check the temperature	Guest room	409	23 °C	22.8 °C	18:54
38	Check the temperature	Guest room	506	23 °C	22.8 °C	18:54
39	Check the temperature	Guest room	510	23 °C	23.7 °C	18:55
40	Check the temperature	Guest room	602	23 °C	23.3 °C	18:55
41	Check the temperature	Guest room	604	20 °C	22.2 °C	18:55
42	Check the temperature	Guest room	701	23 °C	24.3 °C	18:56
43	Check the temperature	Guest room	706	23 °C	23.8 °C	18:56

[redacted]

dusitD2

DAILY HAND TOOLS CHECK LIST

Date 29/02/24

NO	DESCRIPTION	UNIT	Morning shift	Afternoon shift	Night shift	Remark
1	Electronic kit set tools ชุดเครื่องมืออเนกประสงค์	1 Set	✓	✓	✓	
2	UTP Tool&Tester Link set เครื่องเทสสาย ยูทีพี	1 Set	✓	✓	✓	
3	Multimeter (Analog) มิลติมิเตอร์วัดไฟฟ้าแบบเข็ม	1 Set	✓	✓	✓	
4	Multimeter (digital) มิลติมิเตอร์วัดไฟฟ้าแบบดิจิตอล	1 Set	✓	✓	✓	
5	Clamp amp Digital คลิ๊บแอมป์	1 Each	✓	✓	✓	
6	Infared temperature เครื่องวัดอุณหภูมิแบบอินฟราเรด	1 Each	✓	✓	✓	
7	Digital Ammo Meter เครื่องวัดความเร็วลม	1 Each	✓	✓	✓	
8	Digital Sound Level Meter เครื่องวัดเสียง	1 Each	✓	✓	✓	Security office
9	Electric quick crimper 0.5- 10mm. คีมย้ำหางปลา ขนาด 0.5-10 มม.	1 Each	✓	✓	✓	
10	Insulated pliers set 4 PC คีมชุด 4 ชิ้น	1 Set	✓	✓	✓	
11	Insulated Screwdriver set ไขควงชุด 7 ชิ้น	1 Set	✓	✓	✓	
12	Square small ฉากเหล็ก	1 Each	✓	✓	✓	
13	Stainless scale 1 m. ตุ้มเหล็ก ยาว 1 เมตร	1 Each	✓	✓	✓	
14	Tape 3 m. ตลับเมตร ยาว 3 เมตร	1 Each	✓	✓	✓	
15	Metal Scissors กรรไกรตัดเหล็ก	1 Each	✓	✓	✓	
16	Steel Scissors คีมตัดเหล็ก	1 Each	✓	✓	✓	
17	Fiber cutting 18" ใฟเบอร์ตัดเหล็ก ขนาด 16 นิ้ว	1 Each	✓	✓	✓	
18	Drilling Machine สว่านแท่น	1 Each	✓	✓	✓	
19	Electric Drill สว่านไฟฟ้า	2 Each	✓	✓	✓	
20	Wire Drill/Battery drill สว่านแบตเตอรี่	2 Each	✓	✓	✓	
21	Angle Grinder 4" เครื่องเจียรไฟฟ้า ขนาด 4 นิ้ว	1 Each	✓	✓	✓	
22	Electric Blower ไบว์เวอร์ปัดลม	1 Each	✓	✓	✓	
23	Air compressor ปั๊มลม	2 Each	✓	✓	✓	
24	Jig saw 1000 watts จิ๊กซอว์	1 Each	✓	✓	✓	
25	Circular saw 7"/ 1800 watts เลื่อยวงเดือน ขนาด 7 นิ้ว	1 Each	✓	✓	✓	
26	Pipe Wrench 8" คอม้า ขนาด 8 นิ้ว	1 Each	✓	✓	✓	
27	Pipe Wrench 12" คอม้า ขนาด 12 นิ้ว	1 Each	✓	✓	✓	
28	Pipe Wrench 18" คอม้า ขนาด 18 นิ้ว	1 Each	✓	✓	✓	
29	Pipe Wrench 24" คอม้า ขนาด 24 นิ้ว	1 Each	✓	✓	✓	
30	Adjustable Wrenches 4" ประแจเลื่อนขนาด 4 นิ้ว	1 Each	✓	✓	✓	
31	Adjustable Wrenches 8" ประแจเลื่อนขนาด 8 นิ้ว	1 Each	✓	✓	✓	
32	Adjustable Wrenches 12" ประแจเลื่อนขนาด 12 นิ้ว	1 Each	✓	✓	✓	
33	Adjustable Wrenches 18" ประแจเลื่อนขนาด 18 นิ้ว	1 Each	✓	✓	✓	
34	Vise grip(straight jaw) คีมล็อคแบบตรงปลาย	1 Each	✓	✓	✓	
35	Vise grip(curved jaw) คีมล็อคแบบงอปลาย	1 Each	✓	✓	✓	
36	8 PC Ring wrenches 6 to 22 mm.(metric) ประแจแหวน เบอร์ 6-22 มม.	1 Set	✓	✓	✓	
37	7 PC Ring wrenches (Inch) ประแจแหวน เบอร์ 8-19 มม.	1 Set	✓	✓	✓	
38	8 PC Open end Wrenches(metric) ประแจปากตาย เบอร์ 6-22 มม.	1 Set	✓	✓	✓	
39	7 PC Open end wrenches (Inch) ประแจปากตาย เบอร์ 8-19 มม.	1 Set	✓	✓	✓	
40	Sq.drive 26 PCs set(metric) ประแจบล็อค 26 เบอร์	1 Set	✓	✓	✓	
41	Combination Wrench 14 PCs set (metric) ประแจแหวน+ปากตาย	1 Set	✓	✓	✓	
42	Hex Wrenches taper head 1.5- 19 mm.(metric) 14 PCs ชุด 6 เหลี่ยม 14 เบอร์	1 Set	✓	✓	✓	
43	Hex wrenches taper head 1/16"-5/8" (Inch) 13PCs ชุด 6 เหลี่ยม 13 เบอร์	1 Set	✓	✓	✓	
44	Heavy duty elevator Wrenches บีบท่อโรเร็ว	1 Each	✓	✓	✓	
45	Cut file size ชุดตะไบเหล็ก	1 Set	✓	✓	✓	
46	Insulated hack saw + Blade เลื่อยมือตัดเหล็ก	2 Each	✓	✓	✓	
47	Hammer handle fiber size 27 mm."WINON" ฆ้อนหงอน	1 Each	✓	✓	✓	
48	Double face sledge hammer handle fiber size 2LB."WINTON" ฆ้อนปอนด์	1 Each	✓	✓	✓	
49	Electric hammer handle fiber size 200G "WINON" ฆ้อนตีโป๊	1 Each	✓	✓	✓	
50	Rubber mallets #KEN-525-9420K ฆ้อนยาง	1 Each	✓	✓	✓	
51	Hand Saw เลื่อยไม้	2 Each	✓	✓	✓	
52	Offset pinch bar งัดแต่ง	2 Each	✓	✓	✓	

[redacted]

dusitD2

SAMYAN · BANGKOK

รายงาน

Engineering Daily Check (การตรวจสอบทางวิศวกรรมรายวัน)

เดือนมีนาคม พ.ศ. 2567

dusitD2

Check Temperature Aircondition

Date 31/3/24

No	Description	Location	FCU No	Temp set	Temp	Check Time 14:00
1	Check the temperature	Canteen	Canteen 2	25°C	25.1°C	
2	Check the temperature	Dusit Gourmet	Grab and Go	16°C	18.6°C	
3	Check the temperature	Lobby	Reception2	16°C	27.8°C	
4	Check the temperature	Dusit Gourmet	Grab and G	16°C	18.7°C	
5	Check the temperature	Main Kitchen	KIT-2	24°C	25.5°C	
6	Check the temperature	Cold Kitchen	KIT-6	12°C	21.3°C	
7	Check the temperature	All day dining A	Dining Room1	22°C	25.5°C	
8	Check the temperature	All day dining B	Beverage1	22°C	22.2°C	
9	Check the temperature	Pre Function Meeting1	Hub 1	off	off	
10	Check the temperature	Pre Function Meeting2	Hub 2	off	off	
11	Check the temperature	Pre Function Meeting foyer	Seminar	off	off	
12	Check the temperature	Banquet Meeting	Hub 2	off	off	
13	Check the temperature	FL.04	FC-4.1.2	25°C	28.6°C	
14	Check the temperature	FL.05	FC-5.1.3	25°C	28.2°C	
15	Check the temperature	FL.06	FC-6.1.2	25°C	27.1°C	
16	Check the temperature	FL.07	FC-7.1.3	25°C	26.2°C	
17	Check the temperature	FL.08	FC-8.1.2	25°C	27.0°C	
18	Check the temperature	FL.09	FC-9.1.3	25°C	27.1°C	
19	Check the temperature	FL.10	FC-10.1.2	25°C	24.5°C	
20	Check the temperature	FL.11	FC-11.1.3	25°C	26.5°C	
21	Check the temperature	FL.12	FC-12-1.2	25°C	27.3°C	
22	Check the temperature	FL.14	FC-14.1.3	25°C	27.1°C	
23	Check the temperature	FL.15	FC-15.1.2	25°C	26.1°C	18.00
24	Check the temperature	Pool Bar	Poolbar1	25°C	23.3°C	
25	Check the temperature	Fitness	Fitness	25°C	23.5°C	
26	Check the temperature	FL.17	FC-17.1.2	25°C	25.3°C	
27	Check the temperature	FL.18	FC-18.1.2	25°C	26.4°C	
28	Check the temperature	FL.19	FC-19.1.2	25°C	26.1°C	
29	Check the temperature	FL.20	FC-20.1.3	25°C	27.0°C	
30	Check the temperature	FL.21	FC-21.1.2	25°C	26.1°C	
31	Check the temperature	FL.22	FC-22.1.3	25°C	26.1°C	
32	Check the temperature	FL.23	FC-23.1.3	25°C	27.7°C	
33	Check the temperature	FL.24	FC-24.1.1	off	31.5°C	
34	Check the temperature	Mini lift	FC-25.1	16°C	31.3°C	
35	Check the temperature	Mini Kitchen	FC-25.2	16°C	31.4°C	
36	Check the temperature	Guest room	2201	21°C	23.8°C	
37	Check the temperature	Guest room	2101	20°C	27.3°C	
38	Check the temperature	Guest room	2101	20°C	26.1°C	
39	Check the temperature	Guest room	1905	23°C	23.8°C	
40	Check the temperature	Guest room	1801	23°C	22.2°C	
41	Check the temperature	Guest room	1702	24°C	23.3°C	
42	Check the temperature	Guest room	1503	20°C	27.3°C	
43	Check the temperature	Guest room	1401	[illegible]	[illegible]	

[redacted]

dusitD2

ENGINEERING DAILY CHECK

DATE 31/3/24

Morning Shift (08:00 - 16:00)			Afternoon Shift (16:00 - 23:00)			Night Shift (23:00 - 08:00)		
Water level (Underground Tank) — (M³)			Water level (Underground Tank) — (M³)			Water level (Underground Tank) — (M³)		
Water level (Roof Tank) High (M³)			Water level (Roof Tank) High (M³)			Water level (Roof Tank) High (M³)		
Pump No.	Status	Pressure in / out	Pump No.	Status	Pressure in / out	Pump No.	Status	Pressure in / out
CWP. - 01	AUTO/OFF	0/8	CWP. - 01	AUTO/OFF	0/8	CWP. - 01	Auto/OFF	0/8
CWP. - 02	AUTO/OFF	75/8	CWP. - 02	AUTO/OFF	75/8	CWP. - 02	Auto/OFF	75/8
CWP. - 03	AUTO/ON	0/140	CWP. - 03	AUTO/OFF	0/8	CWP. - 03	Auto/OFF	0/8
Pump No.	Status	VSD (Hz)	Pump No.	Status	VSD (Hz)	Pump No.	Status	VSD (Hz)
Pump No.1 (PBS-01)	AUTO/PS	OFF	Pump No.1 (PBS-01)	AUTO/PS	OFF	Pump No.1 (PBS-01)	Auto/PS	OFF
Pump No.2 (PBS-02)	AUTO/PS	OFF	Pump No.2 (PBS-02)	AUTO/PS	OFF	Pump No.2 (PBS-02)	Auto/PS	OFF
Fire control panel Status		NORMAL	Fire control panel Status		Normal	Fire control panel Status		Normal
Checking all rain gutter hole (Clean/Normal)		NORMAL	Checking All rain gutter Hole (Clean/Normal)		Normal	Checking all rain gutter hole (Clean/Normal)		Normal
Hood NO.1(Status) FL.2 KEF 2/1		ON	Hood NO.1(Status) FL.2 KEF 2/1		ON	Hood NO.1(Status) FL.2 KEF 2/1		OFF
Hood NO.2(Status) FL.2 KEF2/2		OFF	Hood NO.2(Status) FL.2 KEF2/2		OFF	Hood NO.2(Status) FL.2 KEF2/2		OFF
Hood NO.3(Status) FL.2 KEF 2/3		OFF	Hood NO.3(Status) FL.2 KEF 2/3		OFF	Hood NO.3(Status) FL.2 KEF 2/3		OFF
Hood NO.4(Status) FL.25 KEF 25/1		OFF	Hood NO.4(Status) FL.25 KEF 25/1		OFF	Hood NO.4(Status) FL.25 KEF 25/1		OFF
Engine Fire Pump Status		AUTO	Engine Fire Pump Status		AUTO	Engine Fire Pump Status		Auto
Jocky Pump Stpus		AUTO	Jocky Pump Status		AUTO	Jocky Pump Status		Auto
Fuel Level		745 (Liter)	Fuel Level		745 (Liter)	Fuel Level		745 (Liter)
Fier Protection Pressure system		272 (PSI)	Fier Protection Pressure system		251 (PSI)	Fier Protection Pressure system		251 (PSI)
Generator Status		AUTO	Generator Status		AUTO	Generator Status		Auto
Fuel Level		1045 (Liter)	Fuel Level		1045 (Tank)	Fuel Level		1045 (Liter)
Dry/Pre-action/ Deluge system		NORMAL	Dry/Pre-action/ Deluge system		NORMAL	Dry/Pre-action/ Deluge system		Normal
Status		AUTO	Status		AUTO	Status		Auto
Sump pump B7	AUTO	OFF	Sump pump B7	AUTO	OFF	Sump pump B7	Auto	OFF
Sump pump B3	AUTO	OFF	Sump pump B3	AUTO	OFF	Sump pump B3	Auto	OFF

[redacted]

dusitD2

Gas Storage Daily & Mothly Maintenance Checklist

DATE 31/3/24

Description	Morning	Afternoon	Night
Main pressure gas out / 20 - 130 psi	29	29	30
Pressure rack A / 20 - 130 psi	55	59	50
Pressure rack B / 20 - 130 psi	100	100	90
Rack in use A / Valve close or open	open	open	open
Rack in use B / Valve close or open	close	close	close
Position emergency shut off valve / Normal or Abnormal	Normal	Normal	Normal
Hose and connection no leakage / Yes or No	Yes	Yes	Yes
Senser gas detector system suitable / Normal or Abnormal	Normal	Normal	Normal
Clean station gas and store gas / Yes or No	Yes	Yes	Yes
Check By	Pronpini	Neeramol	Chogakirt
Time	9.12	15.25	23:20

Remark :

[redacted]

dusitD2

Hot Water system

DATE 31/3/24

Morning shift			Afternoon shift			Night shift		
Time	8.40		Time	14.38		Time	24:00	
Hot Water System (Raw data)			Hot Water System (Raw data)			Hot Water System (Raw data)		
Hot water tank no.1 Temp -Left (C°)	58	(C°)	Hot water tank no.1 Temp -Left (C°)	58	(C°)	Hot water tank no.1 Temp -Left (C°)	57	(C°)
Hot water tank no.1 Pressure (psi)	40	(psi)	Hot water tank no.1 Pressure (psi)	40	(psi)	Hot water tank no.1 Pressure (psi)	40	(psi)
Hot water tank no.2 Temp -Right (C°)	58	(C°)	Hot water tank no.2 Temp -Right (C°)	58	(C°)	Hot water tank no.2 Temp -Right (C°)	56	(C°)
Hot water tank no.2 Pressure (psi)	40	(psi)	Hot water tank no.2 Pressure (psi)	40	(psi)	Hot water tank no.2 Pressure (psi)	40	(psi)
Temp								
HP No.1	Auto/OFF	58.4 (C°)	HP No.1	Auto/OFF	58.3 (C°)	HP No.1	Auto/on	57.1 (C°)
HP No.2	Auto/OFF	57.4 (C°)	HP No.2	Auto/OFF	58.2 (C°)	HP No.2	Auto/ON	56.9 (C°)
HP No.3	Auto/OFF	57.6 (C°)	HP No.3	Auto/OFF	58.3 (C°)	HP No.3	Auto/OFF	56.9 (C°)
HWRP No.1,2 (8.27)	Auto/ON	49 (C°)	HWRP No.1,2 (8.27)	Auto/OFF	49 (C°)	HWRP No.1,2 (8.27)	Auto/ON	42 (C°)
HWRP No.1,2 (8.16)	Auto/ON	34 (C°)	HWRP No.1,2 (8.16)	Auto/ON	36 (C°)	HWRP No.1,2 (8.16)	Auto/on	32 (C°)
HWRP No.1,2 (8.9)	Auto/ON	35 (C°)	HWRP No.1,2 (8.9)	Auto/ON	38 (C°)	HWRP No.1,2 (8.9)	Auto/on	34 (C°)
HWRP No.1,2 (8.4)	Auto/ON	39 (C°)	HWRP No.1,2 (8.4)	Auto/ON	39 (C°)	HWRP No.1,2 (8.4)	Auto/on	37 (C°)
HWRP No.1,2 (8.2)	Auto/ON	49 (C°)	HWRP No.1,2 (8.2)	Auto/OFF	49 (C°)	HWRP No.1,2 (8.2)	Auto/on	42 (C°)
		(C°)	1910		53.2 (C°)	901		55.4 (C°)

Check

[redacted]

dusitD2

SAMYAN BANGKOK

Swimming pool Log Sheet

DATE 31/3/22

DAILY TEST		Morning shift Time		Afternoon shift Time		Night shift Time	
Swimmingpool	PH						
	7.2 - 7.6 Ideal	-		-		-	
	Chlorine						
	1.0 - 1.5 Ideal	-		-		-	
Salt Chlorinator	PPM	OFF	PPM	OFF	PPM	OFF	PPM
	24.V	OFF	V	OFF	V	OFF	V
	Cell Current 6A	OFF	A	OFF	A	OFF	A
Water meter		403.989	m3	404.999	m3	404.47	m3
pump PH feeder on/off		OFF		OFF		OFF	
Salt Chlorinator on/off		OFF		OFF		OFF	
Hydrochloric Level tank		85	(Liter)	85	(Liter)	85	(Liter)
Hydrochloric Spare tank		4	(Tank)	4	(Tank)	4	(Tank)
SWP Pump no1. Run / Stop		OFF		OFF		OFF	
SWP Pump no2. Run / Stop		AUTO/ON		AUTO/ON		Auto/Run	
Pump spa no1. Run / Stop		AUTO/ON		AUTO/OFF		Auto/stop	
Filter Pressure tank		16	psi	17	psi	17	psi
Surge Tank level		Hi		High		high	
Salt Spare Sack		11	Sack	11	Sack	11	Sack
Check by		[illegible]		[illegible]		[illegible]	

[redacted]

dusitD2

SAMYAN BANGKOK

MAIN DISTRIBUTION BOARD CHECKING

DATE 31/3/22

Time	8.00	Time	13.17	Time	14.30
Ring Main Unit (Status)	NORMAL	Ring main unit (Status)	NORMAL	Ring Main Unit (Status)	Normal
Transformer No.1 (Status)	NORMAL	Transformer No.1 (Status)	NORMAL	Transformer No.1 (Status)	Normal
Transformer No.2 (Status)	NORMAL	Transformer No.2 (Status)	NORMAL	Transformer No.2 (Status)	Normal
MDB No.1 (Status)	ON	MDB No.1 (Status)	ON	MDB No.1 (Status)	ON
L1 V	226	L1 V	229	L1 V	232
L2 V	227	L2 V	229	L2 V	228
L3 V	227	L3 V	229	L3 V	227
L1-L2 V	399	L1-L2 V	395	L1-L2 V	399
L2-L3 V	394	L2-L3 V	396	L2-L3 V	395
L1-L3 V	392	L1-L3 V	395	L1-L3 V	392
Total kW		Total kW		Total kW	
MDB No.1 Total kWh	93d.53	MDB No.1 Total kWh	105	MDB No.1 Total kWh	936.64
Power Factor (Cos φ)	0.99	Power Factor (Cos φ)	0.99	Power Factor (Cos φ)	0.99
Cap Bank Controller 8 x 40 Kvar	Status AUTO	Cap Bank Controller 8 x 40 Kvar	Status AUTO	Cap Bank Controller 8 x 40 Kvar	Status Auto
Cap Bank No.1	OFF	Cap Bank No.1	OFF	Cap Bank No.1	OFF
Cap Bank No.2	OFF	Cap Bank No.2	OFF	Cap Bank No.2	OFF
Cap Bank No.3	OFF	Cap Bank No.3	OFF	Cap Bank No.3	OFF
Cap Bank No.4	OFF	Cap Bank No.4	OFF	Cap Bank No.4	OFF
Cap Bank No.5	OFF	Cap Bank No.5	OFF	Cap Bank No.5	OFF
Cap Bank No.6	OFF	Cap Bank No.6	OFF	Cap Bank No.6	OFF
Cap Bank No.7	OFF	Cap Bank No.7	OFF	Cap Bank No.7	OFF
Cap Bank No.8	OFF	Cap Bank No.8	OFF	Cap Bank No.8	OFF
MDB No.2 (Status)	ON	MDB No.2 (Status)	ON	MDB No.2 (Status)	ON
L1 V	229	L1 V	227	L1 V	225
L2 V	229	L2 V	229	L2 V	228
L3 V	226	L3 V	228	L3 V	227
L1-L2 V	394	L1-L2 V	395	L1-L2 V	393
L2-L3 V	396	L2-L3 V	396	L2-L3 V	398
L1-L3 V	394	L1-L3 V	394	L1-L3 V	392
Total kW	279	Total kW		Total kW	128
MDB No.2 Total kWh	1.0156	MDB No.2 Total kWh	1.0154	MDB No.2 Total kWh	1.0174 Gwh.
Power Factor (Cos φ)	0.99	Power Factor (Cos φ)	0.99	Power Factor (Cos φ)	0.99
Cap Bank Controller 8 x 40 Kvar	Status AUTO	Cap Bank Controller 8 x 40 Kvar	Status AUTO	Cap Bank Controller 8 x 40 Kvar	Status Auto
Cap Bank No.1	OFF	Cap Bank No.1	OFF	Cap Bank No.1	OFF
Cap Bank No.2	OFF	Cap Bank No.2	OFF	Cap Bank No.2	OFF
Cap Bank No.3	OFF	Cap Bank No.3	OFF	Cap Bank No.3	OFF
Cap Bank No.4	OFF	Cap Bank No.4	OFF	Cap Bank No.4	OFF
Cap Bank No.5	OFF	Cap Bank No.5	OFF	Cap Bank No.5	OFF
Cap Bank No.6	OFF	Cap Bank No.6	OFF	Cap Bank No.6	OFF
Cap Bank No.7	OFF	Cap Bank No.7	OFF	Cap Bank No.7	OFF
Cap Bank No.8	OFF	Cap Bank No.8	OFF	Cap Bank No.8	OFF
GSMP Tank	1.0546	GSMP Tank	1.0556	GSMP Tank	1.0557 Gwh.
Check ATS status(Auto)	AUTO	Check ATS status(Auto)	AUTO	Check ATS status(Auto)	Auto
PM2500 System(On/Normal)	NORMAL	PM2500 System(On/Normal)	NORMAL	PM2500 System(On/Normal)	Normal

[redacted]

dusitD2

DAILY HAND TOOLS CHECK LIST

Date 31/3/24

No.	DESCRIPTION	UNIT	Morning shift	Afternoon shift	Night shift	Remark
1	Electronic kit set tools ชุดเครื่องมืองานอิเล็กทรอนิกส์	1 Set	✓	✓	✓	
2	UTP Tool&Tester Lint set เครื่องมือสายแลน ยูทีพี	1 Set	✓	✓	✓	
3	Multimeter (Analog) มิลติมิเตอร์วัดไฟฟ้าแบบเข็ม	1 Set	✓	✓	✓	
4	Multimeter (digital) มิลติมิเตอร์วัดไฟฟ้าแบบดิจิตอล	1 Set	✓	✓	✓	
5	Clamp amp Digital คลิปแอมป์	1 Each	✓	✓	✓	
6	Infrared temperature เครื่องวัดอุณหภูมิแบบอินฟราเรด	1 Each	✓	✓	✓	
7	Digital Anemo Meter เครื่องวัดความเร็วลม	1 Each	✓	✓	✓	
8	Digital Sound Level Meter เครื่องวัดเสียง	1 Each	✓	✓	✓	อยู่ที่ Security
9	Election quick crimper 0.5- 10mm. คีมย้ำหางปลา ขนาด 0.5-10 มม.	1 Each	✓	✓	✓	
10	Insulated pliers set 4 PC คีมชุด 4 ชิ้น	1 Set	✓	✓	✓	
11	Insulated Screwdrivers ไขควงชุด 7 ชิ้น	1 Set	✓	✓	✓	
12	Square small ฉากเหล็ก	1 Each	✓	✓	✓	
13	Stainless scale 1 m. ตลับเมตร สีเงิน ยาว 1 เมตร	1 Each	✓	✓	✓	
14	Tape 3 m. ตลับเมตร ยาว 3 เมตร	1 Each	✓	✓	✓	
15	Metal Scissors กรรไกรตัดเหล็ก	1 Each	✓	✓	✓	
16	Steel Scissors คีมตัดเหล็ก	1 Each	✓	✓	✓	
17	Fiber cutting 16" ไฟเบอร์ตัดเหล็ก ขนาด 16 นิ้ว	1 Each	✓	✓	✓	
18	Drilling Machine สว่านแท่น	1 Each	✓	✓	✓	
19	Electric Drill สว่านไฟฟ้า	2 Each	✓	✓	✓	
20	Wires Drill/Battery drill สว่านบุลเตอรี่	1 Each	✓	✓	✓	
21	Angle Grinder 4" เครื่องเจียรไฟฟ้า ขนาด 4 นิ้ว	1 Each	✓	✓	✓	
22	Electric Blower ไดร์เป่าลมร้อน	1 Each	✓	✓	✓	
23	Air compressor ปั๊มลม	1 Each	✓	✓	✓	
24	Jig saw 1000 watts จิ๊กซอร์	1 Each	✓	✓	✓	
25	Circular saw 7"/ 1800 watts เลื่อยวงเดือน ขนาด 7 นิ้ว	1 Each	✓	✓	✓	
26	Pipe Wrench 8" คอม้า ขนาด 8 นิ้ว	1 Each	✓	✓	✓	
27	Pipe Wrench 12" คอม้า ขนาด 12 นิ้ว	1 Each	✓	✓	✓	
28	Pipe Wrench 14" คอม้า ขนาด 14 นิ้ว	1 Each	✓	✓	✓	
29	Pipe Wrench 24" คอม้า ขนาด 24 นิ้ว	1 Each	✓	✓	✓	
30	Adjustable Wrenches 4" ประแจเลื่อนขนาด 4 นิ้ว	1 Each	✓	✓	✓	
31	Adjustable Wrenches 8" ประแจเลื่อนขนาด 8 นิ้ว	1 Each	✓	✓	✓	
32	Adjustable Wrenches 12" ประแจเลื่อนขนาด 12 นิ้ว	1 Each	✓	✓	✓	
33	Adjustable Wrenches 18" ประแจเลื่อนขนาด 18 นิ้ว	1 Each	✓	✓	✓	
34	Vise grip(straight jaw) คีมล็อคแบบกรามตรง	1 Each	✓	✓	✓	
35	Vise grip(curved jaw) คีมล็อคแบบกรามโค้ง	1 Each	✓	✓	✓	
36	8 PC Ring wrenches 6 to 22 mm.(metric) ประแจแหวน เบอร์ 6-22 มม.	1 Set	✓	✓	✓	
37	7 PC Ring wrenches (inch) ประแจแหวน เบอร์ 8-19 มม.	1 Set	✓	✓	✓	
38	8 PC Open end Wrenches(metric) ประแจปากตาย เบอร์ 6-22 มม.	1 Set	✓	✓	✓	
39	7 PC Open end wrenches (inch) ประแจปากตาย เบอร์ 8-19 มม.	1 Set	✓	✓	✓	
40	Sq.drive 26 PCs set(metric) ประแจบล็อค 26 เบอร์	1 Set	✓	✓	✓	
41	Combination Wrench 14 PCs set (metric) ประแจแหวน+ปากตาย	1 Set	✓	✓	✓	
42	Hex Wrenches taper head 1.5- 19 mm.(metric) 14 PCs ชุด 6 ตัวเล็ก 14 เบอร์	1 Set	✓	✓	✓	
43	Hex wrenches taper head 1/16"-3/8" (inch) 13PCs ชุด 6 ตัวเล็ก 13 เบอร์	1 Set	✓	✓	✓	
44	Heavy duty riveter Wrenches ปืนยิงรีเวท	1 Each	✓	✓	✓	
45	Cut die sets ชุดดอกไขเหล็ก	1 Set	✓	✓	✓	
46	Insulated hack saw + Blade เลื่อยเรือดพร้อม ใบ	2 Each	✓	✓	✓	
47	Hammer handle fiber size 27 mm."WINON" ค้อนทะลุ	1 Each	✓	✓	✓	
48	Double face sledge hammer handle fiber size 2LB."WINFON" ค้อนปอนด์	1 Each	✓	✓	✓	
49	Electric hammer handle fiber size 200G "WINON" ค้อนเคาะ	1 Each	✓	✓	✓	
50	Rubber mallets #KEN-525- 9420K ค้อนยาง	1 Each	✓	✓	✓	
51	Hand Saw เลื่อยไม้	2 Each	✓	✓	✓	
52	Offset pinch bar งัดเล็ก	2 Each	✓	✓	✓	
			by [redacted]	[redacted]		

dusitD2

Walk in cool Room

Date 31/3/24

No	Description	Location	Item	Temp set	Status	Time
1	Dish Washer # SD-06	Canteen	SD-06	On / Off	OFF	
2	Refrigerator 1 Door # SK-10	Canteen	SK-10	5 °C	OFF	
3	Refrigerator 2 Door # SK-35	Canteen	SK-35	1 °C	1	
4	Dish Washer # GB-13	Dusit Gourmet	GB-13	On / Off	OFF	
5	Ice Machine # GB-06	Dusit Gourmet	GB-06	%	100%	
6	Refrigerator Counter 2 Door # GB-24	Dusit Gourmet	GB-24	2 - 5 °C	3.4	
7	Refrigerator Counter 2 Door # GB-01	Dusit Gourmet	GB-01	2 - 5 °C	4.1	
8	Refrigerator Counter Cake Show # GB-20	Dusit Gourmet	GB-20	2 - 5 °C	2.3	
9	Refrigerator Counter 4 Door # SH-09	Main Kitchen	SH-09	2 - 5 °C	4.2	
10	Refrigerator Freezer Counter 1 Door # SH-29	Main Kitchen	SH-29	-18 °C	-17.7	
11	Refrigerator Counter 4 Door # SH-34	Main Kitchen	SH-34	2 - 5 °C	4.0	
12	Refrigerator Freezer Counter 2 Door # SH-35	Main Kitchen	SH-35	-18 °C	-17	
13	Refrigerator Freezer Counter 2 Door # CK-26	Cold Kitchen	CK-26	-18 °C	-17	
14	Refrigerator Counter 6 Door #CK-19	Cold Kitchen	CK-19	2 - 5 °C	4.5	
15	Refrigerator 4 Door #	Cold Kitchen		2 - 5 °C	3.1	
16	Refrigerator Counter 2 Door # BE-06	Cold Kitchen	BE-06	2 - 5 °C	4.1	
17	Dish Washer # DW-10	Main Kitchen	DW-10	On / Off	OFF	
18	Dish Washer # DW-08	Main Kitchen	DW-08	On / Off	OFF	
19	Refrigerator 1 Door #	Main Kitchen		2 - 5 °C	3.5	
20	Refrigerator 1 Door # AB-01	All day dining	AB-01	2 - 5 °C	5.4	
21	Refrigerator 1 Door # AB-08	All day dining	AB-08	2 - 5 °C	4.1	
22	Refrigerator 1 Door # AC-01	All day dining	AC-01	5 °C	OFF	
23	Refrigerator 1 Door # FB-01	Pre Function Meeting	FB-01	2 - 5 °C	5.4	
24	Refrigerator 1 Door # FB-09	Pre Function Meeting	FB-09	2 - 5 °C	4.7	
25	Freezer Room # 01	Banquet Meeting	1	-18 °C	-19.4	
26	Cold Room # 02	Banquet Meeting	2	2 - 5 °C	3.1	
27	Cold Room # 03	Banquet Meeting	3	2 - 5 °C	3.5	
28	Cold Room # 04	Banquet Meeting	4	2 - 5 °C	4.6	
29	Ice Machine	Banquet Meeting		%	40%	
30	Refrigerator 1 Door # BT-02	Pool Bar	BT-02	2 - 5 °C	4.1	
31	Refrigerator Counter 2 Door # PB-08	Pool Bar	PB-08	2 - 5 °C	0.6	
32	Refrigerator Counter 2 Door # PB-08/1	Pool Bar	PB-08/1	2 - 5 °C	2.5	
33	Refrigerator Counter 1 Door # PB-14	Pool Bar	PB-14	2 - 5 °C	4.6	
34	Dish Washer # PB-02	Pool Bar	PB-02	On / Off	OFF	
35	Refrigerator Counter 2 Door # SB-06	Mimi	SB-06	2 - 5 °C	3.1	
36	Ice Machine # SB-05	Mimi	SB-05	%	40%	
37	Dish Washer # SB-14 (แก้ว)	Mimi	SB-14	On / Off	OFF	
38	Refrigerator 1 Door # KC-20	Mimi	KC-20	2 - 5 °C	4.6	
39	Refrigerator 1 Door # KC-20	Mimi	SB-24	2 - 5 °C	3.1	
40	Refrigerator Counter 2 Door # Mimi	Mimi	Mimi	2 - 5 °C	2.5	
41	Refrigerator Freezer 1 Door # Mimi	Mimi	Mimi	-18 °C	-17	
42	Refrigerator 2 Door # Mimi	Mimi	Mimi	2 - 5 °C	2.5	
43	Dish Washer # Mimi (ชาม)	Mimi				
			Check By	[redacted]		

dusitD2

SAMYAN · BANGKOK

รายงาน

Engineering Daily Check (การตรวจสอบทางวิศวกรรมรายวัน)

เดือนเมษายน พ.ศ. 2567

dusitD2

ENGINEERING DAILY CHECK

DATE 30/4/24

Morning Shift (08:30 - 16:30)			Afternoon Shift (13:00 - 23:00)			Night Shift (22:00 - 08:30)		
Water level (Underground Tank) ..... (M³)			Water level (Underground Tank) ..... (M³)			Water level (Underground Tank) ..... (M³)		
Water level (Roof Tank) ..High.. (M³)			Water level (Roof Tank) ..High.. (M³)			Water level (Roof Tank) ..High.. (M³)		
Pump No.	Status	Pressure in / out	Pump No.	Status	Pressure in / out	Pump No.	Status	Pressure in / out
CWP - 01	Auto/off	0/8	CWP - 01	Auto - off	0/8	CWP - 01	Auto/off	0/8
CWP - 02	Auto/off	75/8	CWP - 02	Auto - off	75/8	CWP - 02	Auto/off	75/4
CWP - 03	Auto/off	0/8	CWP - 03	Auto - off	0/4	CWP - 03	Auto/off	0/8
Pump No	Status	VSD (Hz)	Pump No.	Status	VSD (Hz)	Pump No.	Status	VSD (Hz)
Pump No.1 (PBS-01)	Auto/PS	Off	Pump No.1 (PBS-01)	Auto - PS	off (0.00)	Pump No 1 (PBS 01)	Auto - PS	off
Pump No.2 (PBS-02)	Auto/PS	Off	Pump No.2 (PBS-02)	Auto - PS	off (0.00)	Pump No.2 (PBS-02)	Auto - PS	off
Fire control panel Status		normal	Fire control panel Status		Normal	Fire control panel Status		Normal
Checking all rain gutter holes (Clear/Normal)		normal	Checking all rain gutter holes (Clear/Normal)		Normal	Checking all rain gutter holes (Clear/Normal)		Normal
Hood NO.1(Status) FL.2 KEF 2/1		ON	Hood NO.1(Status) FL.2 KEF 2/1		On	Hood NO.1(Status) FL.2 KEF 2/1		Off
Hood NO.2(Status) FL.2 KEF2/2		off	Hood NO.2(Status) FL.2 KEF2/2		Off	Hood NO.2(Status) FL.2 KEF2/2		Off
Hood NO.3(Status) FL.2 KEF 2/3		off	Hood NO.3(Status) FL.2 KEF 2/3		On	Hood NO.3(Status) FL.2 KEF 2/3		Off
Hood NO.4(Status) FL.25 KEF 25/1		off	Hood NO.4(Status) FL.25 KEF 25/1		On	Hood NO.4(Status) FL.25 KEF 25/1		Off
Engine Fire Pump Status		Auto	Engine Fire Pump Status		Auto	Engine Fire Pump Status		Auto
Jockey Pump Status		Auto	Jockey Pump Status		Auto	Jockey Pump Status		Auto
Fuel Level		820 (Liter)	Fuel Level		829 (Liter)	Fuel Level		820 (Liter)
Fire Protection Pressure system		259 (PSI)	Fire Protection Pressure system		246 (PSI)	Fire Protection Pressure system		292 (PSI)
Generator Status		Auto	Generator Status		Auto	Generator Status		Auto
Fuel Level		960 (Liter)	Fuel Level		960 (Liter)	Fuel Level		960 (Liter)
Dry/Pre-action/ Deluge system		normal	Dry/Pre-action/ Deluge system		Normal	Dry/Pre-action/ Deluge system		Normal
Status		Auto	Status		Auto	Status		Auto
Sump pump B7	Auto	Off	Sump pump B7	Auto	Off	Sump pump B7	Auto	off
Sump pump B3	Auto	Off	Sump pump B3	Auto	Off	Sump pump B3	Auto	off
Checks			Checks			Checks		

[redacted]

dusitD2

MAIN DISTRIBUTION BOARD CHECKING

DATE 30/4/24

Morning Shift		Afternoon Shift		Night Shift	
Time 09.15		Time 16.19		Time 01.00	
Ring Main Unit (Status)	normal	Ring Main Unit (Status)	Normal	Ring Main Unit (Status)	Normal
Transformer No.1 (Status)	normal	Transformer No.1(Status)	Normal	Transformer No.1 (Status)	Normal
Transformer No.2 (Status)	normal	Transformer No.2 (Status)	Normal	Transformer No.2 (Status)	Normal
MDB No.1 (Status)	ON	MDB No.1 (Status)	On	MDB No.1 (Status)	On
L(1) V 228	L(1) A 267	L(1) V 227	L(1) A 204	L(1) V 228	L(1) A 158
L(2) V 229	L(2) A 223	L(2) V 226	L(2) A 206	L(2) V 230	L(2) A 143
L(3) V 229	L(3) A 222	L(3) V 229	L(3) A 210	L(3) V 230	L(3) A 142
L(1)L(2) V 395	L(1) KW 58	L(1)L(2) V 393	L(1) KW 38.35	L(1)L(2) V 397	L(1) KW 34
L(2)L(3) V 397	L(2) KW 49	L(2)L(3) V 393	L(2) KW 45.58	L(2)L(3) V 399	L(2) KW 31
L(1)L(3) V 395	L(3) KW 49	L(1)L(3) V 396	L(3) KW 46.06	L(1)L(3) V 396	L(3) KW 30
Total KW	KW 158	Total KW	KW 137.80	Total KW	KW 96.00
MDB No.1 Total KWH	KWH 1.0244 GWh.	Total KWH	KWH 1.0155 GWh	Total KWH	KWH 1.0266 GWh.
Power Factor (Cos ø)	0.99	Power Factor (Cos ø)	0.99	Power Factor (Cos ø)	0.99
Cap Bank Controller 8 = 50 Kvar Status AUTO		Cap Bank Controller 8 = 50 Kvar Status Auto		Cap Bank Controller 8 = 50 Kvar Status Auto	
Cap Bank No.1 Off	Cap Bank No.5 Off	Cap Bank No.1 Off	Cap Bank No.5 Off	Cap Bank No.1 Off	Cap Bank No.5 Off
Cap Bank No.2 Off	Cap Bank No.6 Off	Cap Bank No.2 Off	Cap Bank No.6 Off	Cap Bank No.2 Off	Cap Bank No.6 Off
Cap Bank No.3 Off	Cap Bank No.7 Off	Cap Bank No.3 Off	Cap Bank No.7 Off	Cap Bank No.3 Off	Cap Bank No.7 Off
Cap Bank No.4 Off	Cap Bank No.8 Off	Cap Bank No.4 Off	Cap Bank No.8 Off	Cap Bank No.4 Off	Cap Bank No.8 Off
MDB No.2 (Status)	ON	MDB No.2 (Status)	On	MDB No.2 (Status)	On
L(1) V 227	L(1) A 364	L(1) V 227	L(1) A 331	L(1) V 228	L(1) A 276
L(2) V 228	L(2) A 353	L(2) V 228	L(2) A 345	L(2) V 229	L(2) A 246
L(3) V 228	L(3) A 335	L(3) V 228	L(3) A 322	L(3) V 229	L(3) A 246
L(1)L(2) V 395	L(1) KW 89	L(1)L(2) V 394	L(1) KW 75.47	L(1)L(2) V 396	L(1) KW 61
L(2)L(3) V 396	L(2) KW 91	L(2)L(3) V 396	L(2) KW 76.90	L(2)L(3) V 396	L(2) KW 64
L(1)L(3) V 395	L(3) KW 84	L(1)L(3) V 394	L(3) KW 71.16	L(1)L(3) V 396	L(3) KW 56
Total KW	KW 236	Total KW	KW 221.54	Total KW	KW 180.95
MDB No.2 Total KWH	KWH 1.6599 GWh.	Total KWH	KWH 1.6609 GWh	Total KWH	KWH 1.6624 GWh.
Power Factor (Cos ø)	0.99	Power Factor (Cos ø)	0.99	Power Factor (Cos ø)	0.99
Cap Bank Controller 8 = 50 Kvar Status AUTO		Cap Bank Controller 8 = 50 Kvar Status Auto		Cap Bank Controller 8 = 50 Kvar Status Auto	
Cap Bank No.1 Off	Cap Bank No.5 Off	Cap Bank No.1 Off	Cap Bank No.5 Off	Cap Bank No.1 Off	Cap Bank No.5 Off
Cap Bank No.2 Off	Cap Bank No.6 Off	Cap Bank No.2 Off	Cap Bank No.6 Off	Cap Bank No.2 Off	Cap Bank No.6 Off
Cap Bank No.3 Off	Cap Bank No.7 Off	Cap Bank No.3 Off	Cap Bank No.7 Off	Cap Bank No.3 Off	Cap Bank No.7 Off
Cap Bank No.4 Off	Cap Bank No.8 Off	Cap Bank No.4 Off	Cap Bank No.8 Off	Cap Bank No.4 Off	Cap Bank No.8 Off
EMDB Kwh	KWH(Total) 1.1502 GWh		KWH(Total) 1.1512 GWh		KWH(Total) 1.1524
Check ATS status(Auto)	AUTO	Check ATS status(Auto)	Auto	Check ATS status(Auto)	Auto
FM200 System(Cylinderpsi)	NORMAL	FM200 System(Cylinderpsi)	Normal	FM200 System(Cylinderpsi)	Normal

[redacted]

dusitD2

Swimming pool Log Sheet

DATE 30/4/24

DAILY TEST		Morning shift Time		Afternoon shift Time		Night shift Time	
Swimmingpool	PH 7.2 - 7.6 ideal	6.8		7.2		7.2	
	Chlorine 1.0 - 1.5 ideal	1.5		0.6		1.0	
Salt Chlorinator	PPM	off	PPM	Off	PPM	Off	PPM
	24.V	off	V	Off	V	Off	V
	Cell Current 5A	Off	A	Off	A	Off	A
Water meter		450.039	m3	450.126	m3	450.347	m3
pump PH feeder on/off		off		Off		Off	
Salt Chlorinator on/off		Off		Off		Off	
Hydrochloric Level tank		85	(Liter)	85	(Liter)	85	(Liter)
Hydrochloric Spare tank		4	(Tank)	4	(Tank)	4	(Tank)
SWP Pump no1. Run / Stop		off		Off		Manu / Run	
SWP Pump no2. Run / Stop		Auto/on		Auto - Run		Stop	
Pump spa no1. Run / Stop		Auto/off		Auto - Run		Auto/stop	
Filter Pressure tank		16	psi	16	psi	16	psi
Surge Tank level		High		High		High	
Salt Spare Sack		11	Sack	11	Sack	11	Sack
Check by		[redacted]					

dusitD2

Hot Water system

DATE 30/4/24

Morning shift Time	08.45	Afternoon shift Time	18:18	Night shift Time	01.00
Hot Water System (Top Floor)		Hot Water System (Floor B3/K1)		Hot Water System (Floor B3/K1)	
Hot water tank no.1 Temp -Left (C°)	56 (C°)	Hot water tank no.1 Temp -Left (C°)	56 (C°)	Hot water tank no.1 Temp -Left (C°)	57 (C°)
Hot water tank no.1 Pressure (psi)	30 (psi)	Hot water tank no.1 Pressure (psi)	45 (psi)	Hot water tank no.1 Pressure (psi)	45 (psi)
Hot water tank no.2 Temp -Right (C°)	57 (C°)	Hot water tank no.2 Temp -Right (C°)	56 (C°)	Hot water tank no.2 Temp -Right (C°)	56 (C°)
Hot water tank no.2 Pressure (psi)	30 (psi)	Hot water tank no.2 Pressure (psi)	40 (psi)	Hot water tank no.2 Pressure (psi)	40 (psi)
Temp		Temp		Temp	
HP No.1	Auto/off 57.8 (C°)	HP No.1	Auto-off 59.1 (C°)	HP No.1	Auto/on 56.5 (C°)
HP No.2	Auto/off 57.6 (C°)	HP No.2	Auto-On 58.0 (C°)	HP No.2	Auto/on 56.1 (C°)
HP No.3	Auto/on 57.6 (C°)	HP No.3	Auto-On 58.0 (C°)	HP No.3	Auto/on 56.3 (C°)
HWRP No.1.2 (9.27)	Auto/on 44 (C°)	HWRP No.1.2 (9.27)	Auto 50 (C°)	HWRP No.1.2 (9.27)	Auto 40 (C°)
HWRP No.1.2 (9.18)	Auto/on 35 (C°)	HWRP No.1.2 (9.18)	Auto 40 (C°)	HWRP No.1.2 (9.18)	Auto 35 (C°)
HWRP No.1.2 (9.9)	Auto/on 37 (C°)	HWRP No.1.2 (9.9)	Auto 39 (C°)	HWRP No.1.2 (9.9)	Auto 37 (C°)
HWRP No.1.2 (9.4)	Auto/on 39 (C°)	HWRP No.1.2 (9.4)	Auto 35 (C°)	HWRP No.1.2 (9.4)	Auto 35 (C°)
HWRP No.1.2 (9.2)	Auto/on 49 (C°)	HWRP No.1.2 (9.2)	Auto 44 (C°)	HWRP No.1.2 (9.2)	Auto 47 (C°)
Chemical		Chemical		Chemical	
	(C°)		40.1 (C°)		56.3 (C°)

[redacted]

dusitD2

Gas Storage Daily & Mothly Maintenance Checklist

DATE: 30/4/24

Description	Morning	Afternoon	Night
Main pressure gas out / 20 - 130 psi	27	28	30
Pressure rack A / 20 - 130 psi	100	100	100
Pressure rack B / 20 - 130 psi	115	110	100
Rack in use A / Valve close or open	open	open	open
Rack in use B / Valve close or open	close	close	close
Position emergency shut off valve / Normal or Abnormal	normal	Normal	Normal
Hose and connection no leakage / Yes or No	Yes	Yes	yes
Senser gas detector system suitable / Normal or Abnormal	normal	Normal	Normal
Clean station gas and store gas / Yes or No	Yes	Yes	yes
Check By	PranPrai	Prateep	Ben
Time	09.27	14:30	01.00

Remark :

V[redacted]

dusitD2

Walk in cool Room

Date 30/4/24

No	Description	Location	Room	Temp set	Status		Time
1	Dish Washer # SD-06	Canteen	SD-06	On / Off	off		
2	Refrigerator 1 Door # SK-10	Canteen	SK-10	5 °C	3.7 c		
3	Refrigerator 2 Door # SK-35	Canteen	SK-35	1 °C	Off		
4	Dish Washer # GB-13	Dusit Gourmet	GB-13	On / Off	Off		
5	Ice Machine # GB-08	Dusit Gourmet	GB-08	%	70%		
6	Refrigerator Counter 2 Door # GB-24	Dusit Gourmet	GB-24	2-5 °C	3.7 c		
7	Refrigerator Counter 2 Door # GB-01	Dusit Gourmet	GB-01	2-5 °C	3.3 c		
8	Refrigerator Counter Cake Show # GB-20	Dusit Gourmet	GB-20	2-5 °C	2.1 c		
9	Refrigerator Counter 4 Door # SH-09	Main Kitchen	SH-09	2-5 °C	1.7 c		
10	Refrigerator Freezer Counter 1 Door # SH-29	Main Kitchen	SH-29	-18 °C	-14.2 c		
11	Refrigerator Counter 4 Door # SH-34	Main Kitchen	SH-34	2-5 °C	3.5 c		
12	Refrigerator Freezer Counter 2 Door # SH-35	Main Kitchen	SH-35	-18 °C	-14.1 c		
13	Refrigerator Freezer Counter 2 Door # CK-26	Cold Kitchen	CK-26	-18 °C	-14.3 c		
14	Refrigerator Counter 6 Door #CK-19	Cold Kitchen	CK-19	2-5 °C	3.3 c		
15	Refrigerator 4 Door #	Cold Kitchen		2-5 °C	3.0 c		
16	Refrigerator Counter 2 Door # BE-06	Cold Kitchen	BE-06	2-5 °C	[illegible]		temperature
17	Dish Washer # DW-10	Main Kitchen	DW-10	On / Off	Off		
18	Dish Washer # DW-08	Main Kitchen	DW-08	On / Off	Off		
19	Refrigerator 1 Door #	Main Kitchen		2-5 °C	3.1 c		→ 02.00
20	Refrigerator 1 Door # AB-01	All day dining	AB-01	2-5 °C	3.6 c		
21	Refrigerator 1 Door # AB-08	All day dining	AB-08	2-5 °C	2.4 c		
22	Refrigerator 1 Door # AC-01	All day dining	AC-01	5 °C	Off		
23	Refrigerator 1 Door # FB-01	Pre Function Meeting	FB-01	2-5 °C	3.0 c		
24	Refrigerator 1 Door # FB-09	Pre Function Meeting	FB-09	2-5 °C	2.7 c		
25	Freezer Room # 01	Banquet Meeting	1	-18 °C	-18.4 c		
26	Cold Room # 02	Banquet Meeting	2	2-5 °C	3.4 c		
27	Cold Room # 03	Banquet Meeting	3	2-5 °C	2.4 c		
28	Cold Room # 04	Banquet Meeting	4	2-5 °C	3.6 c		
29	Ice Machine	Banquet Meeting		%	100 c		
30	Refrigerator 1 Door # BT-02	Pool Bar	BT-02	2-5 °C	2.7 c		
31	Refrigerator Counter 2 Door # PB-08	Pool Bar	PB-08	2-5 °C	3.1 c		
32	Refrigerator Counter 2 Door # PB-08/1	Pool Bar	PB-08/1	2-5 °C	3.3 c		
33	Refrigerator Counter 1 Door # PB-14	Pool Bar	PB-14	2-5 °C	2.4 c		
34	Dish Washer # PB-02	Pool Bar	PB-02	On / Off	Off		
35	Refrigerator Counter 2 Door # SB-06	Mimi	SB-06	2-5 °C	3.4 c		
36	Ice Machine # SB-05	Mimi	SB-05	%	60%		
37	Dish Washer # SB-14 (ล้าง)	Mimi	SB-14	On / Off	off		
38	Refrigerator 1 Door # KC-20	Mimi	KC-20	2-5 °C	3.3 c		
39	Refrigerator 1 Door # KC-20	Mimi	SB-24	2-5 °C	4.0 c		
40	Refrigerator Counter 2 Door # Mimi	Mimi	Mimi	2-5 °C	4.1 c		
41	Refrigerator Freezer 1 Door # Mimi	Mimi	Mimi	-18 °C	-14		
42	Refrigerator 2 Door # Mimi	Mimi	Mimi	2-5 °C	4.7 c		
43	Dish Washer # Mimi (ล้าง)	Mimi	Mimi	On / Off	Off		
			Check By	[redacted]			

dusitD2

Check Temperature Airconditions

Date 30/01/24

No	Description	Location	FCU No	Temp set	Temp	Check Time 14:00
1	Check the temperature	Canteen	Canteen1	25°C	26.1°C	
2	Check the temperature	Dusit Gourmet	Grab and Go	16°C	28.6°C	
3	Check the temperature	Lobby	Reception1	16°C	30.1°C	
4	Check the temperature	Dusit Gourmet	Grab and Go	16°C	28.6°C	
5	Check the temperature	Main Kitchen	Kitc	22°C	21.1°C	
6	Check the temperature	Cold Kitchen	Kitc	22°C	23.1°C	
7	Check the temperature	All day dining A	Dining1	22°C	24.6°C	
8	Check the temperature	All day dining B	Beverage1	22°C	26.2°C	
9	Check the temperature	Pre Function Meeting1	Hub 1.1	24°C	27.5°C	
10	Check the temperature	Pre Function Meeting2	Hub 1	OFF	OFF	
11	Check the temperature	Pre Function Meeting foyer	Samsung 2	OFF	OFF	
12	Check the temperature	Banquet Meeting	Hub 1.9	24°C	25.5°C	
13	Check the temperature	FL.04	FC-1.1.9		29.2°C	
14	Check the temperature	FL.05	FC-5.1.9		26.8°C	
15	Check the temperature	FL.06	FC-6.1.9		25.9°C	
16	Check the temperature	FL.07	FC-7.1.9		21.1°C	
17	Check the temperature	FL.08	FC-8.1.9	25°C	21.3°C	
18	Check the temperature	FL.09	FC-9.1.9		27.0°C	
19	Check the temperature	FL.10	FC-10.1.9		28.1°C	
20	Check the temperature	FL.11	FC-11.1.9		27.4°C	
21	Check the temperature	FL.12	FC-12.1.9		27.0°C	15:00
22	Check the temperature	FL.14	FC-14.1.9		27.8°C	
23	Check the temperature	FL.15	FC-15.1.9		26.6°C	
24	Check the temperature	Pool Bar	Pool Bar	22°C	29.9°C	
25	Check the temperature	Fitness	Fitness	22°C	22.4°C	
26	Check the temperature	FL.17	FC-17.1.9		27.0°C	
27	Check the temperature	FL.18	FC-18.1.9		27.1°C	
28	Check the temperature	FL.19	FC-19.1.9		28.0°C	
29	Check the temperature	FL.20	FC-20.1.9	25°C	28.3°C	
30	Check the temperature	FL.21	FC-21.1.9		27.1°C	
31	Check the temperature	FL.22	FC-22.1.9		29.3°C	
32	Check the temperature	FL.23	FC-23.1.9		26.5°C	
33	Check the temperature	FL.24	FC-24.1.1	OFF	OFF°C	
34	Check the temperature	Mini Bar	FC-25.1	OFF	OFF	
35	Check the temperature	Mini Kitchen	FC-25.2	OFF	OFF	
36	Check the temperature	Guest room	401	23°C	23.3°C	
37	Check the temperature	Guest room	501	23°C	22.5°C	
38	Check the temperature	Guest room	601	23°C	23.3°C	
39	Check the temperature	Guest room	706	23°C	22.1°C	
40	Check the temperature	Guest room	809	23°C	22.2°C	
41	Check the temperature	Guest room	1406	23°C	23.0°C	
42	Check the temperature	Guest room	2102	23°C	22.5°C	
43	Check the temperature	Guest room	[redacted]	[redacted]	[redacted]	

[redacted]

dusitD2

DAILY HAND TOOLS CHECK LIST

Date 30/1/24

NO	DESCRIPTION	UNIT	Morning shift	Afternoon shift	Night shift	Remark
1	Electronic kit set tools ชุดเครื่องมืองานอิเล็กทรอนิกส์	1 Set	✓	✓	✓	
2	UTP Tool&Tester Link set เครื่องทดสอบ ยูทีพี	1 Set	✓	✓	✓	
3	Multimeter(Analog) มิเตอร์วัดไฟฟ้าแบบเข็ม	1 Set	✓	✓	✓	
4	Multimeter (digital) มิเตอร์วัดไฟฟ้าแบบดิจิตอล	1 Set	✓	✓	✓	
5	Clamp amp Digital คลิปแอมป์	1 Each	✓	✓	✓	
6	Infrared temperature เครื่องวัดอุณหภูมิแบบอินฟาเรด	1 Each	✓	✓	✓	
7	Digital Ancom Meter เครื่องวัดความเร็วลม	1 Each	✓	✓	✓	
8	Digital Sound Level Meter เครื่องวัดเสียง	1 Each	✓	–	–	อยู่ที่ Security
9	Electrion quick crimper 0.5- 10mm. คีมย้ำหางปลา ขนาด 0.5-10 มม.	1 Each	✓	✓	✓	
10	Insulated pliers set 4 PC คีมชุด 4 นิ้ว	1 Set	✓	✓	✓	
11	Insulated Screwdrivers ไขควงชุด 7 ชิ้น	1 Set	✓	✓	✓	
12	Squeer small ฉากหลิ้ก	1 Each	✓	✓	✓	
13	Simplex scale 3 m. ตุ๊กแกเล็ก ยาว 1 เมตร	1 Each	✓	✓	✓	
14	Tape 3 m. ตลับเมตร ยาว 3 เมตร	1 Each	✓	✓	✓	
15	Metal Scissors กรรไกรตัดเหล็ก	1 Each	✓	✓	✓	
16	Steel Scissors คีมตัดเหล็ก	1 Each	✓	✓	✓	
17	Fiber cutting 14" ไฟเบอร์ตัดเหล็กขนาด 16 นิ้ว	1 Each	✓	✓	✓	
18	Drilling Machine สว่านแท่น	1 Each	✓	✓	✓	
19	Electric Drill สว่านไฟฟ้า	2 Each	✓	✓	✓	
20	Wires Drill/Battery drill สว่านแบตเตอรี่	1 Each	✓	✓	✓	
21	Angle Grinder 4" เครื่องเจียรไฟฟ้า ขนาด 4 นิ้ว	1 Each	✓	✓	✓	
22	Electric Blower โบ้ลวมร์ฟ้าเทอ	1 Each	✓	✓	✓	
23	Air compressor ปั๊มลม	1 Each	✓	✓	✓	
24	Jig saw 1000 watts จิกซอร์	1 Each	✓	✓	✓	
25	Circular saw 7"/ 1800 watts เลื่อยวงเดือน ขนาด 7 นิ้ว	1 Each	✓	✓	✓	
26	Pipe Wrench 8" คอม้า ขนาด 8 นิ้ว	1 Each	✓	✓	✓	
27	Pipe Wrench 12" คอม้า ขนาด 12 นิ้ว	1 Each	✓	✓	✓	
28	Pipe Wrench 14" คอม้า ขนาด 18 นิ้ว	1 Each	✓	✓	✓	
29	Pipe Wrench 24" คอม้า ขนาด 24 นิ้ว	1 Each	✓	✓	✓	
30	Adjustable Wrenches 4" ประแจเลื่อนขนาด 4 นิ้ว	1 Each	✓	✓	✓	
31	Adjustable Wrenches 8" ประแจเลื่อนขนาด 8 นิ้ว	1 Each	✓	✓	✓	
32	Adjustable Wrenches 12" ประแจเลื่อนขนาด 12 นิ้ว	1 Each	✓	✓	✓	
33	Adjustable Wrenches 18" ประแจเลื่อนขนาด 18 นิ้ว	1 Each	✓	✓	✓	
34	Vise grip(straight jaw) คีมล็อคแบบตรงขนาด4	1 Each	✓	✓	✓	
35	Vise grip(curved jaw) คีมล็อคแบบงอขนาด4	1 Each	✓	✓	✓	
36	8 PC Ring wrenches 6 to 22 mm.(metric) ประแจแหวน เบอร์ 6-22 มม.	1 Set	✓	✓	✓	
37	7 PC Ring wrenches (Inch) ประแจแหวน เบอร์ 8-19 มม.	1 Set	✓	✓	✓	
38	8 PC Open end Wrenches(metric) ประแจปากตาย เบอร์ 6-22 มม.	1 Set	✓	✓	✓	
39	7 PC Open end wrenches (Inch) ประแจปากตาย เบอร์ 8-19 มม.	1 Set	✓	✓	✓	
40	Sq.drive 26 PCs set(metric) ชุดแหวนล็อค 26 เบอร์	1 Set	✓	✓	✓	
41	Combination Wrench 14 PCs set (metric) ประแจแหวนข้างปากตาย	1 Set	✓	✓	✓	
42	Hex Wrenches super head 1.5- 19 mm.(metric) 14 PCs ชุด 6 เหลี่ยม 14 เบอร์	1 Set	✓	✓	✓	
43	Hex wrenches super head 1/16"-3/8" (Inch) 13PCs ชุด 6 เหลี่ยม 13 เบอร์	1 Set	✓	✓	✓	
44	Heavy duty rivoar Wrenches ปืนยิงรีเวต	1 Each	✓	✓	✓	
45	Cut file sets ชุดตะไบเหล็ก	1 Set	✓	✓	✓	
46	Insulated hack saw + Blade เลื่อยมือตัดเหล็ก	2 Each	✓	✓	✓	
47	Hammer handle fiber size 27 mm."WINON" ฟันหนาม	1 Each	✓	✓	✓	
48	Double face sledges hammer handle fiber size 2LB."WINTON" ฟันหนาม	1 Each	✓	✓	✓	
49	Electric hammer handle fiber size 2000 "WINON" ฟันหนาม	1 Each	✓	✓	✓	
50	Rubber mallets #KEN-525-9420K ฟันยาง	1 Each	✓	✓	✓	
51	Hand Saw เลื่อยไม้	2 Each	✓	✓	✓	
52	Offset pinch bar 9mm					

[redacted]

dusitD2

SAMYAN · BANGKOK

รายงาน

Engineering Daily Check (การตรวจสอบทางวิศวกรรมรายวัน)

เดือนพฤษภาคม พ.ศ. 2567

dusitD2

ENGINEERING DAILY CHECK

DATE 31/5/24

Morning Shift 06:30 - 18:30			Afternoon Shift (12:00 - 23:00)			Night Shift (22:30 - 06:30)		
Water level (Underground Tank) ..... (M³)			Water level (Underground Tank) ..... (M³)			Water level (Underground Tank) ..... (M³)		
Water level (Roof Tank)... High..... (M³)			Water level (Roof Tank)... High..... (M³)			Water level (Roof Tank)... High..... (M³)		
Pump No.	Status	Pressure in / out	Pump No.	Status	Pressure in / out	Pump No.	Status	Pressure in / out
CWP. - 01	Auto-OFF	0/4	CWP. - 01	Auto - OFF	0/4	CWP. - 01	Auto / Off	0/4
CWP. - 02	Auto-OFF	70/4	CWP. - 02	Auto - OFF	70/4	CWP. - 02	Auto / Off	70/4
CWP - 03	Auto-OFF	0/4	CWP. - 03	Auto - OFF	0/4	CWP. - 03	Auto / off	0/4
Pump No.	Status	VSD (Hz)	Pump No.	Status	VSD (Hz)	Pump No.	Status	VSD (Hz)
Pump No.1 (PBS-01)	Auto - PS	OFF	Pump No.1 (PBS-01)	Auto - Ps	OFF	Pump No.1 (PBS-01)	Auto / PS	On
Pump No.2 (PBS-02)	Auto - PS	OFF	Pump No.2 (PBS-02)	Auto - Ps	OFF	Pump No.2 (PBS-02)	Auto / PS	OFF
Fire control panel Status		Normal	Fire control panel Status		Normal	Fire control panel Status		Normal
Checkiong all rain gutter hole (Clean/Normal)		Normal	Checkiong All rain gutter Hole (Clean/Normal)		Normal	Checkiong all rain gutter hole (Clean/Normal)		Normal
Hood NO.1(Status) FL.2 KEF 2/1		OFF	Hood NO.1(Status) FL.2 KEF 2/1		OFF	Hood NO.1(Status) FL.2 KEF 2/1		OFF
Hood NO.2(Status) FL.2 KEF 2/2		On	Hood NO.2(Status) FL.2 KEF 2/2		On	Hood NO.2(Status) FL.2 KEF 2/2		OFF
Hood NO.3(Status) FL.2 KEF 2/3		OFF	Hood NO.3(Status) FL.2 KEF 2/3		On	Hood NO.3(Status) FL.2 KEF 2/3		OFF
Hood NO.4(Status) FL.25 KEF 25/1		OFF	Hood NO.4(Status) FL.25 KEF 25/1		On	Hood NO.4(Status) FL.25 KEF 25/1		OFF
Engine Fire Pump Status		Auto	Engine Fire Pump Status		Auto	Engine Fire Pump Status		Auto
Jocky Pump Status		Auto	Jocky Pump Status		Auto	Jocky Pump Status		Auto
Fuel Level		403 (Liter)	Fuel Level		403 (Liter)	Fuel Level		403 (Liter)
Fier Protection Pressure system		279 (PSI)	Fier Protection Pressure system		284 (PSI)	Fier Protection Pressure system		270 (PSI)
Generator Status		Auto	Generator Status		Auto	Generator Status		Auto
Fuel Level		944 (Liter)	Fuel Level		944 (Tank)	Fuel Level		944 (Liter)
Dry/Pre-action/ Deluge system		Normal	Dry/Pre-action/ Deluge system		Normal	Dry/Pre-action/ Deluge system		Normal
Status		Auto	Status		Auto	Status		Auto
Sump pump B7	Auto	OFF	Sump pump B7	Auto	OFF	Sump pump B7	Auto	OFF
Sump pump B3	Auto	OFF	Sump pump B3	Auto	OFF	Sump pump B3	Auto	OFF

dusitD2

MAIN DISTRIBUTION BOARD CHECKING

DATE 31/5/24

Morning Shift		Afternoon Shift		Night Shift	
Time	9.15	Time	17:00	Time	00.30
Ring Main Unit (Status)	Normal	Ring Main Unit (Status)	Normal	Ring Main Unit (Status)	Normal
Transformer No.1 (Status)	Normal	Transformer No.1 (Status)	Normal	Transformer No.1 (Status)	Normal
Transformer No.2 (Status)	Normal	Transformer No.2 (Status)	Normal	Transformer No.2 (Status)	Normal
MDB NO.1 (Status)	On	MDB NO.1 (Status)	On	MDB No.1 (Status)	On
L(1) V 224	L(1) A 269	L(1) V 224	L(1) A 219	L(1) V 223	L(1) A 184
L(2) V 224	L(2) A 217	L(2) V 224	L(2) A 191	L(2) V 225	L(2) A 103
L(3) V 224	L(3) A 217	L(3) V 225	L(3) A 190	L(3) V 224	L(3) A 114
L(1)L(2) V 396	L(1) KW 60	L(1)L(2) V 396	L(1) KW 46.16	L(1)L(2) V 394	L(1) KW 27
L(2)L(3) V 397	L(2) KW 48	L(2)L(3) V 397	L(2) KW 41.97	L(2)L(3) V 396	L(2) KW 22
L(1)L(3) V 396	L(3) KW 44	L(1)L(3) V 395	L(3) KW 49.97	L(1)L(3) V 397	L(3) KW 24
Total KW	KW 157	Total KW	KW 140.131	Total KW	KW 75.43
MDB No.1 Total KWH	KWH 1.1145	Total KWH	KWH 1.1159 GWh	Total KWH	KWH 1.1165 GWh.
Power Factor (Cos ø)	0.99	Power Factor (Cos ø)	0.99	Power Factor (Cos ø)	0.99
Cap Bank Controller 6 = 50 Kvar Status: Auto		Cap Bank Controller 6 = 50 Kvar Status: Auto		Cap Bank Controller 6 = 50 Kvar Status: Auto	
Cap Bank No.1 OFF	Cap Bank No.5 OFF	Cap Bank No.1 OFF	Cap Bank No.5 OFF	Cap Bank No.1 Off	Cap Bank No.5 Off
Cap Bank No.2 OFF	Cap Bank No.6 OFF	Cap Bank No.2 OFF	Cap Bank No.6 OFF	Cap Bank No.2 Off	Cap Bank No.6 Off
Cap Bank No.3 OFF	Cap Bank No.7 OFF	Cap Bank No.3 OFF	Cap Bank No.7 OFF	Cap Bank No.3 Off	Cap Bank No.7 Off
Cap Bank No.4 OFF	Cap Bank No.8 OFF	Cap Bank No.4 OFF	Cap Bank No.8 OFF	Cap Bank No.4 Off	Cap Bank No.8 Off
MDB No.2 (Status)	On	MDB No.2 (Status)	On	MDB No.2 (Status)	On
L(1) V 224	L(1) A 341	L(1) V 227	L(1) A 345	L(1) V 226	L(1) A 216
L(2) V 224	L(2) A 346	L(2) V 228	L(2) A 335	L(2) V 228	L(2) A 266
L(3) V 224	L(3) A 320	L(3) V 226	L(3) A 339	L(3) V 227	L(3) A 211
L(1)L(2) V 396	L(1) KW 76	L(1)L(2) V 395	L(1) KW 81.10	L(1)L(2) V 394	L(1) KW 49
L(2)L(3) V 396	L(2) KW 77	L(2)L(3) V 396	L(2) KW 74.46	L(2)L(3) V 395	L(2) KW 55
L(1)L(3) V 393	L(3) KW 71	L(1)L(3) V 394	L(3) KW 74.16	L(1)L(3) V 392	L(3) KW 57
Total KW	KW 225	Total KW	KW 230.74	Total KW	KW 152.06
MDB No.2 Total KWH	KWH 1.9006	Total KWH	KWH 1.8013 GWh	Total KWH	KWH 1.8031 GWh.
Power Factor (Cos ø)	0.97	Power Factor (Cos ø)	0.99	Power Factor (Cos ø)	0.99
Cap Bank Controller 6 = 50 Kvar Status: Auto		Cap Bank Controller 6 = 50 Kvar Status: Auto		Cap Bank Controller 6 = 50 Kvar Status: Auto	
Cap Bank No.1 OFF	Cap Bank No.5 OFF	Cap Bank No.1 OFF	Cap Bank No.5 OFF	Cap Bank No.1 Off	Cap Bank No.5 Off
Cap Bank No.2 OFF	Cap Bank No.6 OFF	Cap Bank No.2 OFF	Cap Bank No.6 OFF	Cap Bank No.2 Off	Cap Bank No.6 Off
Cap Bank No.3 OFF	Cap Bank No.7 OFF	Cap Bank No.3 OFF	Cap Bank No.7 OFF	Cap Bank No.3 Off	Cap Bank No.7 Off
Cap Bank No.4 OFF	Cap Bank No.8 OFF	Cap Bank No.4 OFF	Cap Bank No.8 OFF	Cap Bank No.4 Off	Cap Bank No.8 Off
EMDB Kwh.	KWH(Total) 1.2499		KWH(Total) 1.2439 GWh		KWH(Total) 1.2446 GWh.
Check ATS status(Auto)	Auto	Check ATS status(Auto)	Auto	Check ATS status(Auto)	Auto
FM200 System(On/Normal)	Normal	FM200 System(On/Normal)	Normal	FM200 System(On/Normal)	Normal

[redacted]

dusitD2
SAMYAN BANGKOK

Swimming pool Log Sheet

DATE 31/5/24

DAILY TEST		Morning shift Time		Afternoon shift Time		Night shift Time	
Swimmingpool	PH 7.2 - 7.6 Ideal	7.6		7.6			
	Chlorine 1.0 - 1.5 Ideal	1.5		1.0			
Salt Chlorinator	PPM	OFF	PPM	OFF	PPM	Off	PPM
	24.V	OFF	V	Off	V	Off	V
	Cell Current 5A	OFF	A	Off	A	Off	A
Water meter		477.419	m3	477.467	m3	479.467	m3
pump PH feeder on/off		85		Off		Off	
Salt Chlorinator on/off		4		Off		Off	
Hydrochloric Level tank		OFF	(Liter)	85	(Liter)	85	(Liter)
Hydrochloric Spare tank		OFF	(Tank)	4	(Tank)	4	(Tank)
SWP Pump no1. Run / Stop		MAN / On		Manual-On		Off	
SWP Pump no2. Run / Stop		OFF		Off		MAN./Run	
Pump spa no1. Run / Stop		Auto/OFF		Auto-On		Auto/Stop	
Filter Pressure tank		16	psi	16	psi	17	psi
Surge Tank level		High		High		High	
Salt Spare Sack				[redacted]			
Check by				[redacted]			

[redacted]

---

dusitD2
SAMYAN BANGKOK

Hot Water system

DATE 31/5/24

Morning shift				Afternoon shift				Night shift			
Time	8.50			Time	14:30			Time	00.00		
Hot Water System (Floor [illegible])				Hot Water System (Floor [illegible])				Hot Water System (Floor [illegible])			
Hot water tank no.1 Temp -Left (C°)		57	(C°)	Hot water tank no.1 Temp -Left (C°)		56	(C°)	Hot water tank no.1 Temp -Left (C°)		56	(C°)
Hot water tank no.1 Pressure (psi)		40	(psi)	Hot water tank no.1 Pressure (psi)		45	(psi)	Hot water tank no.1 Pressure (psi)		40	(psi)
Hot water tank no.2 Temp -Right (C°)		57	(C°)	Hot water tank no.2 Temp -Right (C°)		57	(C°)	Hot water tank no.2 Temp -Right (C°)		56	(C°)
Hot water tank no.2 Pressure (psi)		40	(psi)	Hot water tank no.2 Pressure (psi)		40	(psi)	Hot water tank no.2 Pressure (psi)		40	(psi)
		Temp									
HP No.1	Auto-on	57.9	(C°)	HP No.1	Auto - On	58.0	(C°)	HP No.1	Auto/On	57.6	(C°)
HP No.2	Auto-on	57.7	(C°)	HP No.2	Auto - On	57.6	(C°)	HP No.2	Auto/On	56.6	(C°)
HP No.3	Auto-OFF	57.7	(C°)	HP No.3	Auto - Off	57.6	(C°)	HP No.3	Auto/Off	56.6	(C°)
HWRP No.1,2 (fl.27)	Auto-on	45	(C°)	HWRP No.1,2 (fl.27)	Auto-OFF	49	(C°)	HWRP No.1,2 (fl.27)	Auto/on	45	(C°)
HWRP No.1,2 (fl.18)	Auto-on	35	(C°)	HWRP No.1,2 (fl.18)	Auto-On	37	(C°)	HWRP No.1,2 (fl.18)	Auto/on	32	(C°)
HWRP No.1,2 (fl.9)	Auto-on	34	(C°)	HWRP No.1,2 (fl.9)	Auto-on	36	(C°)	HWRP No.1,2 (fl.9)	Auto/on	33	(C°)
HWRP No.1,2 (fl.4)	Auto-on	33	(C°)	HWRP No.1,2 (fl.4)	Auto-on	38	(C°)	HWRP No.1,2 (fl.4)	Auto/on	44	(C°)
HWRP No.1,2 (fl.2)	Auto-on	49	(C°)	HWRP No.1,2 (fl.2)	OFF	47	(C°)	HWRP No.1,2 (fl.2)	Off	30	(C°)
			(C°)	1508		55.6	(C°)				(C°)

[redacted]

dusitD2

Gas Storage Daily & Mothly Maintenance Checklist

DATE 31/5/24

Description	Morning	Afternoon	Night
Main pressure gas out / 20 - 130 psi	29	30	30
Pressure rack A / 20 - 130 psi	110	120	100
Pressure rack B / 20 - 130 psi	70	80	80
Rack in use A / Valve close or open	close	close	close
Rack in use B / Valve close or open	open	open	open
Position emergency shut off valve / Normal or Abnormal	Normal	Normal	Normal
Hose and connection no leakage / Yes or No	Yes	Yes	yes
Senser gas detector system suitable / Normal or Abnormal	Normal	Normal	Normal
Clean station gas and store gas / Yes or No	Yes	Yes	yes
Check By	Phanuwat	Prateep	Krittinai
Time	9.25	14:48	01.00

Remark :

[redacted]

dusitD2

Walk in cool Room

Date 31/5/24

No	Description	Location	Item	Temp set	Status	Time
1	Dish Washer # SD-06	Canteen	SD-06	On / Off	off	
2	Refrigerator 1 Door # SK-10	Canteen	SK-10	5 °C	off	
3	Refrigerator 2 Door # SK-35	Canteen	SK-35	1 °C	1°c	
4	Dish Washer # GB-13	Dusit Gourmet	GB-13	On / Off	off	
5	Ice Machine # GB-08	Dusit Gourmet	GB-08	%	70%	
6	Refrigerator Counter 2 Door # GB-24	Dusit Gourmet	GB-24	2 - 5 °C	2.7°c	
7	Refrigerator Counter 2 Door # GB-01	Dusit Gourmet	GB-01	2 - 5 °C	3.0°c	
8	Refrigerator Counter Cake Show # GB-20	Dusit Gourmet	GB-20	2 - 5 °C	3.2°c	
9	Refrigerator Counter 4 Door # SH-09	Main Kitchen	SH-09	2 - 5 °C	2.8°c	
10	Refrigerator Freezer Counter 1 Door # SH-29	Main Kitchen	SH-29	-18 °C	-15.3°c	
11	Refrigerator Counter 4 Door # SH-34	Main Kitchen	SH-34	2 - 5 °C	2.6°c	
12	Refrigerator Freezer Counter 2 Door # SH-35	Main Kitchen	SH-35	-18 °C	-16.3°c	
13	Refrigerator Freezer Counter 2 Door # CK-26	Cold Kitchen	CK-26	-18 °C	-17.5°c	
14	Refrigerator Counter 6 Door #CK-19	Cold Kitchen	CK-19	2 - 5 °C	3.4°c	
15	Refrigerator 4 Door #	Cold Kitchen		2 - 5 °C	3.3°c	
16	Refrigerator Counter 2 Door # BE-06	Cold Kitchen	BE-06	2 - 5 °C	1°c	อุณหภูมิสูง
17	Dish Washer # DW-10	Main Kitchen	DW-10	On / Off	off	
18	Dish Washer # DW-08	Main Kitchen	DW-08	On / Off	off	
19	Refrigerator 1 Door #	Main Kitchen		2 - 5 °C	14.5°c	03.00
20	Refrigerator 1 Door # AB-01	All day dining	AB-01	2 - 5 °C	4.3°c	
21	Refrigerator 1 Door # AB-08	All day dining	AB-08	2 - 5 °C	4.5°c	
22	Refrigerator 1 Door # AC-01	All day dining	AC-01	5 °C	off	
23	Refrigerator 1 Door # FB-01	Pre Function Meeting	FB-01	2 - 5 °C	off	
24	Refrigerator 1 Door # FB-09	Pre Function Meeting	FB-09	2 - 5 °C	off	
25	Freezer Room # 01	Banquet Meeting	1	-18 °C	-19.5°c	
26	Cold Room # 02	Banquet Meeting	2	2 - 5 °C	2.3°c	
27	Cold Room # 03	Banquet Meeting	3	2 - 5 °C	1.6°c	
28	Cold Room # 04	Banquet Meeting	4	2 - 5 °C	off	
29	Ice Machine	Banquet Meeting		%	100%	
30	Refrigerator 1 Door # BT-02	Pool Bar	BT-02	2 - 5 °C	3.4°c	
31	Refrigerator Counter 2 Door # PB-08	Pool Bar	PB-08	2 - 5 °C	3.0°c	
32	Refrigerator Counter 2 Door # PB-08/1	Pool Bar	PB-08/1	2 - 5 °C	3.4°c	
33	Refrigerator Counter 1 Door # PB-14	Pool Bar	PB-14	2 - 5 °C	2.3°c	
34	Dish Washer # PB-02	Pool Bar	PB-02	On / Off	off	
35	Refrigerator Counter 2 Door # SB-06	Mimi	SB-06	2 - 5 °C	3.4°c	
36	Ice Machine # SB-05	Mimi	SB-05	%	50%	
37	Dish Washer # SB-14 (มีกา)	Mimi	SB-14	On / Off	off	
38	Refrigerator 1 Door # KC-20	Mimi	KC-20	2 - 5 °C	4.0°c	
39	Refrigerator 1 Door # KC-20	Mimi	SB-24	2 - 5 °C	4.1°c	
40	Refrigerator Counter 2 Door # Mimi	Mimi	Mimi	2 - 5 °C	3.4°c	
41	Refrigerator Freezer 1 Door # Mimi	Mimi	Mimi	-18 °C	-14°c	
42	Refrigerator 2 Door # Mimi	Mimi	Mimi	2 - 5 °C	3.0°c	
43	Dish Washer # Mimi (ทำน้ำ)	Mimi	Mimi	On / Off	off	

[redacted]

dusitD2

Check Temperature Air Condition

Date 31/05/24

No	Description	Location	FCU No	Temp set		Temp		Check Time 14.00
1	Check the temperature	Canteen	Canteen1	16	°C	27.6	°C	
2	Check the temperature	Dusit Gourmet	Gusto and Go	16	°C	29.1	°C	
3	Check the temperature	Lobby	Reception	16	°C	24.0	°C	
4	Check the temperature	Main Kitchen	KIT6	22	°C	21.1	°C	
5	Check the temperature	Cold Kitchen	KIT2	22	°C	27.5	°C	
6	Check the temperature	All day dining A	Dining1	22	°C	26.1	°C	
7	Check the temperature	All day dining B	Dining1	22	°C	23.5	°C	
8	Check the temperature	Pre Function Meeting1	Hub1.1	OFF	°C	OFF	°C	
9	Check the temperature	Pre Function Meeting2	Hub 2	OFF	°C	OFF	°C	
10	Check the temperature	Pre Function Meeting foyer	Seminar 1	OFF	°C	OFF	°C	
11	Check the temperature	Banquet Meeting	Hub 1.2	OFF	°C	OFF	°C	
12	Check the temperature	FL.04	FC-4.1.2		°C	26.2	°C	
13	Check the temperature	FL.05	FC-5.1.3		°C	24.1	°C	
14	Check the temperature	FL.06	FC-6.1.2		°C	25.3	°C	
15	Check the temperature	FL.07	FC-7.1.3		°C	25.2	°C	
16	Check the temperature	FL.08	FC-8.1.2		°C	26.4	°C	
17	Check the temperature	FL.09	FC-9.1.3	26	°C	27.2	°C	
18	Check the temperature	FL.10	FC-10.1.2		°C	26.6	°C	11:30
19	Check the temperature	FL.11	FC-11.1.3		°C	27.3	°C	
20	Check the temperature	FL.12	FC-12.1.2		°C	25.1	°C	
21	Check the temperature	FL.14	FC-14.1.3		°C	26.3	°C	
22	Check the temperature	FL.15	FC-15.1.2		°C	25.1	°C	
23	Check the temperature	Pool Bar	Pool Bar	25	°C	22.2	°C	
24	Check the temperature	Fitness	Fitness	22	°C	21.9	°C	
25	Check the temperature	FL.17	FC-17.1.3		°C	26.3	°C	
26	Check the temperature	FL.18	FC-18.1.2		°C	25.1	°C	
27	Check the temperature	FL.19	FC-19.1.3		°C	26.4	°C	
28	Check the temperature	FL.20	FC-20.1.2	25	°C	27.1	°C	
29	Check the temperature	FL.21	FC-21.1.3		°C	24.2	°C	
30	Check the temperature	FL.22	FC-22.1.2		°C	25.2	°C	
31	Check the temperature	FL.23	FC-23.1.3		°C	27.5	°C	
32	Check the temperature	FL.24	FC-24.1.2	28	°C	30.2	°C	
33	Check the temperature	Mimi lift	FC-26.1	OFF	°C	OFF	°C	
34	Check the temperature	Mimi Kitchen	FC-26.2	OFF	°C	OFF	°C	
35	Check the temperature	Guest room	506	26	°C	28.8	°C	
36	Check the temperature	Guest room	707	23	°C	23.2	°C	
37	Check the temperature	Guest room	1503	23	°C	23.1	°C	
38	Check the temperature	Guest room	2306	18	°C	20.4	°C	
	Administrative (Morning shift)	Location						
1	Check the temperature carpark	B2,B3	30	°C	52	%RH	30	°C	79	%RH
2	Check the temperature carpark	B4,B5	29	°C	52	%RH	30	°C	80	%RH
3	Check the temperature carpark	B6,B7	29	°C	54	%RH	30	°C	83	%RH

[redacted]

dusitD2

DAILY HAND TOOLS CHECK LIST

Date 31/5/24

NO	DESCRIPTION	UNIT	Morning shift	Afternoon shift	Night shift	Remark
1	Elecmosic kit set tools ชุดเครื่องมืองานอิเล็กทรอนิกส์	1 Set	✓	✓	✓	
2	UTP Tools Tester Link set เครื่องเทสสาย ยูทีพี	1 Set	✓	✓	✓	
3	Multimeter (Analog) มิลเตอร์วัดไฟฟ้าแบบเข็ม	1 Set	✓	✓	✓	
4	Multimeter (digital) มิลเตอร์วัดไฟฟ้าแบบดิจิตอล	1 Set	✓	✓	✓	
5	Clamp amp Digital คลิปแอมป์	1 Each	✓	✓	✓	
6	Infrared temperature เครื่องวัดอุณหภูมิแบบอินฟาเรด	1 Each	✓	✓	✓	
7	Digital Ammo Meter เครื่องวัดกระแสไฟฟ้า	1 Each	✓	✓	✓	
8	Digital Sound Level Meter เครื่องวัดเสียง	1 Each	-	-	-	in Security
9	Electrian quick crimper 0.5- 10mm. คีมย้ำหางปลา ขนาด 0.5-10 มม.	1 Each	✓	✓	✓	
10	Insulated pliers set 4 PC คีมชุด 4 ชิ้น	1 Set	✓	✓	✓	
11	Insulated Screwdriver ไขควงชุด 7 ชิ้น	1 Set	✓	✓	✓	
12	Squeer nail ตากตะปู	1 Each	✓	✓	✓	
13	Stainless scale 1 m. ตลับเหล็ก ยาว 1 เมตร	1 Each	✓	✓	✓	
14	Tape 3 m. ตลับเมตร ยาว 3 เมตร	1 Each	✓	✓	✓	
15	Metal Scissors กรรไกรตัดเหล็ก	1 Each	✓	✓	✓	
16	Steel Scissors คีมตัดเหล็ก	1 Each	✓	✓	✓	
17	Fiber cutting 16" ไฟเบอร์ตัดเหล็ก ขนาด 16 นิ้ว	1 Each	✓	✓	✓	
18	Drilling Machine สว่านแท่น	1 Each	✓	✓	✓	
19	Electric Drill สว่านไฟฟ้า	2 Each	✓	✓	✓	
20	Wires Drill/Battery drill สว่านแบตเตอรี่	1 Each	✓	✓	✓	
21	Angle Grinder 4" เครื่องเจียรไฟฟ้า ขนาด 4 นิ้ว	1 Each	✓	✓	✓	
22	Electric Blower โบ้ลเวอร์ไฟฟ้า	1 Each	✓	✓	✓	
23	Air compressor ปั๊มลม	1 Each	✓	✓	✓	
24	Jig saw 1000 watts จิ๊กซอร์	1 Each	✓	✓	✓	
25	Circular saw 7"/ 1380 watts เลื่อยวงเดือน ขนาด 7 นิ้ว	1 Each	✓	✓	✓	
26	Pipe Wrench 8" คอม้า ขนาด 8 นิ้ว	1 Each	✓	✓	✓	
27	Pipe Wrench 12" คอม้า ขนาด 12 นิ้ว	1 Each	✓	✓	✓	
28	Pipe Wrench 14" คอม้า ขนาด 18 นิ้ว	1 Each	✓	✓	✓	
29	Pipe Wrench 24" คอม้า ขนาด 24 นิ้ว	1 Each	✓	✓	✓	
30	Adjustable Wrenches 4" ประแจเลื่อนขนาด 4 นิ้ว	1 Each	✓	✓	✓	
31	Adjustable Wrenches 8" ประแจเลื่อนขนาด 8 นิ้ว	1 Each	✓	✓	✓	
32	Adjustable Wrenches 12" ประแจเลื่อนขนาด 12 นิ้ว	1 Each	✓	✓	✓	
33	Adjustable Wrenches 18" ประแจเลื่อนขนาด 18 นิ้ว	1 Each	✓	✓	✓	
34	Vise grip(straight jaw) คีมล็อคปากตรง	1 Each	✓	✓	✓	
35	Vise grip(curved jaw) คีมล็อคแบบปากโค้ง	1 Each	✓	✓	✓	
36	8 PC Ring wrenches 6 to 22 mm.(metric) ประแจแหวน เบอร์ 6-22 มม.	1 Set	✓	✓	✓	
37	7 PC Ring wrenches (Inch) ประแจแหวน เบอร์ 8-19 มม.	1 Set	✓	✓	✓	
38	8 PC Open end Wrenches(metric) ประแจปากตาย เบอร์ 6-22 มม.	1 Set	✓	✓	✓	
39	7 PC Open end wrenches (Inch) ประแจปากตาย เบอร์ 8-19 มม.	1 Set	✓	✓	✓	
40	Sq.drive 26 PCs set(metric) ประแจบล็อค 26 เบอร์	1 Set	✓	✓	✓	
41	Combination Wrench 14 PCs set (metric) ประแจแหวน+ปากตาย	1 Set	✓	✓	✓	
42	Hex Wrenches taper head 1.5- 19 mm.(metric) 14 PCs ชุด 6 เหลี่ยม 14 เบอร์	1 Set	✓	✓	✓	
43	Hex wrenches taper head (1/16"-3/8" (Inch) 13PCs ชุด 6 เหลี่ยม 13 เบอร์	1 Set	✓	✓	✓	
44	Heavy duty ciycler Wrenches ปืนขันวีล์ล	1 Each	✓	✓	✓	
45	Cut file sets ชุดตะไบเหล็ก	1 Set	✓	✓	✓	
46	Insulated hack saw + Blade เลื่อยมือตัดเหล็ก	2 Each	✓	✓	✓	
47	Hammer handle fiber size 27 mm."WINION" ด้ามทองแดง	1 Each	✓	✓	✓	
48	Double face sledges hammer handle fiber size 21.B."WINTON" ด้ามปอนด์	1 Each	✓	✓	✓	
49	Electric hammer handle fiber size 200G "WINION" ด้ามฟิกิ้ป	1 Each	✓	✓	✓	
50	Rubber mallets #KEN-325-9420K ด้ามยาง	1 Each	✓	✓	✓	
51	Hand Saw เลื่อยไม้	2 Each	✓	✓	✓	
52	Offset pinch bar ชนวน	2 Each	✓	✓	✓	

[redacted]

dusitD2

SAMYAN · BANGKOK

รายงาน

Engineering Daily Check (การตรวจสอบทางวิศวกรรมรายวัน)

เดือนมิถุนายน พ.ศ. 2567

dusitD2

ENGINEERING DAILY CHECK

DATE 30/6/24

Morning Shift (08:00 - 16:30)			Afternoon Shift (16:00 - 23:00)			Night Shift (23:00 - 08:00)		
Water level (Underground Tank) ..... (M³)			Water level (Underground Tank) ..... (M³)			Water level (Underground Tank) ..... (M³)		
Water level (Roof Tank) High (M³)			Water level (Roof Tank) High (M³)			Water level (Roof Tank) High (M³)		
Pump No.	Status	Pressure in / out	Pump No.	Status	Pressure in / out	Pump No.	Status	Pressure in / out
CWP. - 01	Auto-off	0/8	CWP. - 01	Auto/off	0/8	CWP. - 01	Auto - off	0/8
CWP. - 02	Auto-off	70/8	CWP. - 02	Auto/off	70/8	CWP. - 02	Auto - off	70/8
CWP. - 03	Auto-off	0/8	CWP. - 03	Auto/off	0/8	CWP. - 03	Auto - off	0/8
Pump No.	Status	VSD (Hz)	Pump No.	Status	VSD (Hz)	Pump No.	Status	VSD (Hz)
Pump No.1 (PBS-01)	Auto- PS	Off	Pump No.1 (PBS-01)	Auto / PS	off	Pump No.1 (PBS-01)	Auto - PS	off
Pump No.2 (PBS-02)	Auto- PS	Off	Pump No.2 (PBS-02)	Auto / PS	off	Pump No.2 (PBS-02)	Auto - PS	off
Fire control panel Status		Normal	Fire control panel Status		Normal	Fire control panel Status		Normal
Checking all rain gutter hole (Clear/Normal)		Normal	Checking All rain gutter Hole (Clear/Normal)		Normal	Checking all rain gutter hole (Clear/Normal)		Normal
Hood NO.1(Status) FL.2 KEF 2/1		ON	Hood NO.1(Status) FL.2 KEF 2/1		ON	Hood NO.1(Status) FL.2 KEF 2/1		off
Hood NO.2(Status) FL.2 KEF2/2		off	Hood NO.2(Status) FL.2 KEF2/2		off	Hood NO.2(Status) FL.2 KEF2/2		off
Hood NO.3(Status) FL.2 KEF 2/3		off	Hood NO.3(Status) FL.2 KEF 2/3		ON	Hood NO.3(Status) FL.2 KEF 2/3		off
Hood NO.4(Status) FL.25 KEF 25/1		off	Hood NO.4(Status) FL.25 KEF 25/1		ON	Hood NO.4(Status) FL.25 KEF 25/1		off
Engine Fire Pump Status		Auto	Engine Fire Pump Status		Auto	Engine Fire Pump Status		Auto
Jockey Pump Status		Auto	Jockey Pump Status		Auto	Jockey Pump Status		Auto
Fuel Level	793 (Liter)		Fuel Level	793 (Liter)		Fuel Level	793 (Liter)	
Fire Protection Pressure system	293 (PSI)		Fire Protection Pressure system	299 (PSI)		Fire Protection Pressure system	291 (PSI)	
Generator Status		Auto	Generator Status		Auto	Generator Status		Auto
Fuel Level	993 (Liter)		Fuel Level	993 (Tank)		Fuel Level	993 (Liter)	
Dry/Pre-action/ Deluge system		Normal	Dry/Pre-action/ Deluge system		Normal	Dry/Pre-action/ Deluge system		Normal
Status		Auto	Status		Auto	Status		Auto
Sump pump B7	Auto	off	Sump pump B7	Auto	off	Sump pump B7	Auto	off
Sump pump B3	Auto	off	Sump pump B3	Auto	off	Sump pump B3	Auto	off
Chlorine	1.0		Chlorine	0.6		Chlorine	0.2	

Check By [redacted]

dusitD2

MAIN DISTRIBUTION BOARD CHECKING

DATE 30/6/24

Morning Shift		Afternoon Shift		Night Shift	
Time 4.15		Time 13.30		Time 24:00	
Ring Main Unit (Status)	Normal	Ring Main Unit (Status)	Normal	Ring Main Unit (Status)	Normal
Transformer No.1 (Status)	Normal	Transformer No.1(Status)	Normal	Transformer No.1 (Status)	Normal
Transformer No.2 (Status)	Normal	Transformer No.2 (Status)	Normal	Transformer No.2 (Status)	Normal
MDB NO.1 (Status)	ON	MDB No.1 (Status)	ON	MDB No.1 (Status)	ON
L(1) V 233	L(1) A 270	L(1) V 229	L(1) A 246	L(1) V 226	L(1) A 154
L(2) V 229	L(2) A 224	L(2) V 229	L(2) A 236	L(2) V 226	L(2) A 166
L(3) V 224	L(3) A 259	L(3) V 230	L(3) A 229	L(3) V 224	L(3) A 136
L(1N,L2) V 235	L(1) KW 58	L(1N,L2) V 197	L(1) KW 44	L(1N,L2) V 394	L(1) KW 33
L(2N,L3) V 397	L(2) KW 50	L(2N,L3) V 399	L(2) KW 49	L(2N,L3) V 396	L(2) KW 36
L(1N,L3) V 394	L(3) KW 44	L(1N,L3) V 397	L(3) KW 48	L(1N,L3) V 393	L(3) KW 29
Total KVr	KW 159	Total KW	KW 140	Total KW	KW 99
MDB No.1 Total KWH	KWH 1.2063	Total KWH	KWH 1.2076	Total KWH	KWH 1.2083
Power Factor (Cos ø)	0.99	Power Factor (Cos ø)	0.99	Power Factor (Cos ø)	0.99
Cap Bank Controller 8 = 50 Kvar Status: Auto		Cap Bank Controller 8 = 50 Kvar Status: Auto		Cap Bank Controller 8 = 50 Kvar Status: Auto	
Cap Bank No.1 OFF	Cap Bank No 5 OFF	Cap Bank No.1 off	Cap Bank No.5 off	Cap Bank No.1 OFF	Cap Bank No.5 OFF
Cap Bank No.2 OFF	Cap Bank No.6 OFF	Cap Bank No.2 off	Cap Bank No.6 off	Cap Bank No.2 OFF	Cap Bank No.6 OFF
Cap Bank No.3 OFF	Cap Bank No.7 OFF	Cap Bank No.3 off	Cap Bank No.7 off	Cap Bank No.3 OFF	Cap Bank No.7 OFF
Cap Bank No.4 OFF	Cap Bank No.8 OFF	Cap Bank No.4 off	Cap Bank No.8 off	Cap Bank No.4 OFF	Cap Bank No.8 OFF
MDB No.2 (Status)	ON	MDB No.2 (Status)	ON	MDB No.2 (Status)	ON
L(1) V 236	L(1) A 366	L(1) V 229	L(1) A 368	L(1) V 226	L(1) A 231
L(2) V 224	L(2) A 369	L(2) V 230	L(2) A 351	L(2) V 228	L(2) A 237
L(3) V 227	L(3) A 340	L(3) V 228	L(3) A 372	L(3) V 227	L(3) A 213
L(1N,L2) V 394	L(1) KW 80	L(1N,L2) V 399	L(1) KW 78	L(1N,L2) V 394	L(1) KW 50
L(2N,L3) V 396	L(2) KW 48	L(2N,L3) V 398	L(2) KW 73	L(2N,L3) V 395	L(2) KW 81
L(1N,L3) V 393	L(3) KW 76	L(1N,L3) V 397	L(3) KW 75	L(1N,L3) V 392	L(3) KW 45
Total KW	KW 234	Total KW	KW 225	Total KW	KW 147
MDB No.2 Total KWH	KWH 1.9370	Total KWH	KWH 1.9396	Total KWH	KWH 1.9407
Power Factor (Cos ø)	0.99	Power Factor (Cos ø)	0.99	Power Factor (Cos ø)	0.99
Cap Bank Controller 8 = 50 Kvar Status: Auto		Cap Bank Controller 8 = 50 Kvar Status: Auto		Cap Bank Controller 8 = 50 Kvar Status: Auto	
Cap Bank No.1 OFF	Cap Bank No.5 OFF	Cap Bank No.1 off	Cap Bank No.5 off	Cap Bank No.1 OFF	Cap Bank No.5 OFF
Cap Bank No.2 OFF	Cap Bank No.6 OFF	Cap Bank No.2 off	Cap Bank No.6 off	Cap Bank No.2 OFF	Cap Bank No.6 OFF
Cap Bank No.3 OFF	Cap Bank No.7 OFF	Cap Bank No.3 off	Cap Bank No.7 off	Cap Bank No.3 OFF	Cap Bank No.7 OFF
Cap Bank No.4 OFF	Cap Bank No.8 OFF	Cap Bank No.4 off	Cap Bank No.8 off	Cap Bank No.4 OFF	Cap Bank No.8 OFF
EMDB Kwh	KWH(Total) 1.3324		KWH(Total) 1.3359		KWH(Total) 1.3344
Check ATS status(Auto)	Auto	Check ATS status(Auto)	Auto	Check ATS status(Auto)	Auto
FM200 System(On/Normal)	Normal	FM200 System(On/Normal)	Normal	FM200 System(On/Normal)	Normal

Chec [redacted]

dusitD2

Swimming pool Log Sheet

DATE 30/6/24

DAILY TEST		Morning shift Time		Afternoon shift Time		Night shift Time	
Swimmingpool	PH 7.2 - 7.8 Ideal	7.6		7.8		7.8	
	Chlorine 1.0 - 1.5 Ideal	1.0		0.9		1.5	
Salt Chlorinator	PPM	off	PPM	off	PPM	off	PPM
	24.V	OFF	V	off	V	off	V
	Cell Current 5A	OFF	A	off	A	off	A
Water meter		501.949	m3	501.950	m3	501.100	m3
pump PH feeder on/off		OFF		off		off	
Salt Chlorinator on/off		OFF		off		off	
Hydrochloric Level tank		85	(Liter)	85	(Liter)	85	(Liter)
Hydrochloric Spare tank		4	(Tank)	4	(Tank)	4	(Tank)
SWP Pump no1. Run / Stop		MAN-ON		Man / On		Man / Run	
SWP Pump no2. Run / Stop		OFF		off		off	
Pump spa no1. Run / Stop		Auto-OFF		Auto / on		Auto / Stop	
Filter Pressure tank		16	psi	18	psi	16	psi
Surge Tank level		High		High		high	
Salt Spare Sack		[redacted]					
Check by							

dusitD2

Hot Water system

DATE 30/6/24

Morning shift		Afternoon shift		Night shift	
Time	8.05	Time	18.00	Time	23.30
Hot water tank no.1 Temp -Left (C°)	56 (C°)	Hot water tank no.1 Temp -Left (C°)	53 (C°)	Hot water tank no.1 Temp -Left (C°)	53 (C°)
Hot water tank no.1 Pressure (psi)	46 (psi)	Hot water tank no.1 Pressure (psi)	35 (psi)	Hot water tank no.1 Pressure (psi)	35 (psi)
Hot water tank no.2 Temp -Right (C°)	54 (C°)	Hot water tank no.2 Temp -Right (C°)	51 (C°)	Hot water tank no.2 Temp -Right (C°)	51 (C°)
Hot water tank no.2 Pressure (psi)	35 (psi)	Hot water tank no.2 Pressure (psi)	30 (psi)	Hot water tank no.2 Pressure (psi)	35 (psi)
HP No.1	Auto-ON	HP No.1	Auto/off	HP No.1	Auto/OFF
HP No.2	Auto-OFF	HP No.2	Auto/on	HP No.2	Auto/on
HP No.3	Auto-ON	HP No.3	Auto/on	HP No.3	Auto/on
Temp		Temp		Temp	
HP No.1	58.1 (C°)	HP No.1	58.4 (C°)	HP No.1	58.0 (C°)
HP No.2	57.1 (C°)	HP No.2	57.4 (C°)	HP No.2	56.1 (C°)
HP No.3	57.2 (C°)	HP No.3	58.2 (C°)	HP No.3	57.0 (C°)
HWRP No.1,2 (6.27)	44 (C°)	HWRP No.1,2 (6.27)	45 (C°)	HWRP No.1,2 (6.27)	45 (C°)
HWRP No.1,2 (6.16)	36 (C°)	HWRP No.1,2 (6.16)	35 (C°)	HWRP No.1,2 (6.16)	35 (C°)
HWRP No.1,2 (6.8)	36 (C°)	HWRP No.1,2 (6.8)	34 (C°)	HWRP No.1,2 (6.8)	36 (C°)
HWRP No.1,2 (6.4)	43 (C°)	HWRP No.1,2 (6.4)	46 (C°)	HWRP No.1,2 (6.4)	45 (C°)
HWRP No.1,2 (6.2)	45 (C°)	HWRP No.1,2 (6.2)	43 (C°)	HWRP No.1,2 (6.2)	35 (C°)
	(C°)		(C°)		(C°)

[redacted]

Check By

dusitD2

SAMYAN BANGKOK

Gas Storage Daily & Mothly Maintenance Checklist

DATE 30/6/24

Description	Morning	Afternoon	Night
Main pressure gas out / 20 - 130 psi	29	27	30
Pressure rack A / 20 - 130 psi	100	105	100
Pressure rack B / 20 - 130 psi	0	0	0
Rack in use A / Valve close or open	open	open	open
Rack in use B / Valve close or open	Close	close	close
Position emergancy shut off valve / Normal or Abnormal	Normal	Normal	Normal
Hose and connection no leakage / Yes or No	Yes	Yes	Yes
Senser gas detector system suitable / Normal or Abnormal	Normal	Normal	Normal
Clean station gas and store gas / Yes or No	Yes	Yes	Yes
Check By	Phannarat	Piyanut	Chayakirt
Time	8.50	17.40	01:00

Remark : [redacted]

[redacted]

dusitD2

SAMYAN BANGKOK

Walk in cool Room

Date 30/6/24

No	Description	Location	Item	Temp set	Status	Time
1	Dish Washer # SD-06	Canteen	SD-06	On / Off	OFF	
2	Refrigerator 1 Door # SK-10	Canteen	SK-10	5 °C	OFF	
3	Refrigerator 2 Door # SK-35	Canteen	SK-35	1 °C	1	
4	Dish Washer # GB-13	Dusit Gourmet	GB-13	On / Off	OFF	
5	Ice Machine # GB-08	Dusit Gourmet	GB-08	%	100%	
6	Refrigerator Counter 2 Door # GB-24	Dusit Gourmet	GB-24	2 - 5 °C	2.1	
7	Refrigerator Counter 2 Door # GB-01	Dusit Gourmet	GB-01	2 - 5 °C	6.0	
8	Refrigerator Counter Cake Show # GB-20	Dusit Gourmet	GB-20	2 - 5 °C	4.8	
9	Refrigerator Counter 4 Door # SH-09	Main Kitchen	SH-09	2 - 5 °C	3.0	
10	Refrigerator Freezer Counter 1 Door # SH-29	Main Kitchen	SH-29	-18 °C	-14	
11	Refrigerator Counter 4 Door # SH-34	Main Kitchen	SH-34	2 - 5 °C	4.5	
12	Refrigerator Freezer Counter 2 Door # SH-35	Main Kitchen	SH-35	-18 °C	-16	
13	Refrigerator Freezer Counter 2 Door # CK-26	Cold Kitchen	CK-26	-18 °C	-16	
14	Refrigerator Counter 6 Door #CK-19	Cold Kitchen	CK-19	2 - 5 °C	5.9	
15	Refrigerator 4 Door #	Cold Kitchen		2 - 5 °C	3.5	
16	Refrigerator Counter 2 Door # BE-06	Cold Kitchen	BE-06	2 - 5 °C	-	Out of Service
17	Dish Washer # DW-10	Main Kitchen	DW-10	On / Off	OFF	
18	Dish Washer # DW-09	Main Kitchen	DW-09	On / Off	OFF	
19	Refrigerator 1 Door #	Main Kitchen		2 - 5 °C	-	Out of service
20	Refrigerator 1 Door # AB-01	All day dining	AB-01	2 - 5 °C	3.1	
21	Refrigerator 1 Door # AB-08	All day dining	AB-08	2 - 5 °C	DEF	
22	Refrigerator 1 Door # AC-01	All day dining	AC-01	5 °C	OFF	
23	Refrigerator 1 Door # FB-01	Pre Function Meeting	FB-01	2 - 5 °C	OFF	
24	Refrigerator 1 Door # FB-09	Pre Function Meeting	FB-09	2 - 5 °C	OFF	
25	Freezer Room # 01	Banquet Meeting	1	-18 °C	DEF	
26	Cold Room # 02	Banquet Meeting	2	2 - 5 °C	2.4	
27	Cold Room # 03	Banquet Meeting	3	2 - 5 °C	2.2	
28	Cold Room # 04	Banquet Meeting	4	2 - 5 °C	2.3	
29	Ice Machine	Banquet Meeting		%	-	Out of Service
30	Refrigerator 1 Door # BT-02	Pool Bar	BT-02	2 - 5 °C	3.0	
31	Refrigerator Counter 2 Door # PB-08	Pool Bar	PB-08	2 - 5 °C	3.6	
32	Refrigerator Counter 2 Door # PB-08/1	Pool Bar	PB-08/1	2 - 5 °C	DEF	
33	Refrigerator Counter 1 Door # PB-14	Pool Bar	PB-14	2 - 5 °C	3.4	
34	Dish Washer # PB-02	Pool Bar	PB-02	On / Off	OFF	
35	Refrigerator Counter 2 Door # SB-06	Mimi	SB-06	2 - 5 °C	4.0	
36	Ice Machine # SB-05	Mimi	SB-05	%	70%	
37	Dish Washer # SB-14 (มิมิ)	Mimi	SB-14	On / Off	OFF	
38	Refrigerator 1 Door # KC-20	Mimi	KC-20	2 - 5 °C	2.5	
39	Refrigerator 1 Door # KC-20	Mimi	SB-24	2 - 5 °C	4.0	
40	Refrigerator Counter 2 Door # Mimi	Mimi	Mimi	2 - 5 °C	4.0	
41	Refrigerator Freezer 1 Door # Mimi	Mimi	Mimi	-18 °C	-16	
42	Refrigerator 2 Door # Mimi	Mimi	Mimi	2 - 5 °C	OFF	
43	Dish Washer # Mimi (มิมิ)					

[redacted]

dusitD2

Check Temperature Air Condition

Date 30/6/24

No.	Description	Location	FCU No.	Temp set		Temp		Check Time 14:00
1	Check the temperature	Canteen	canteen2	16	°C	29.1	°C	
2	Check the temperature	Dusit Gourmet	Grand700	16	°C	29.6	°C	
3	Check the temperature	Lobby	Reception2	16	°C	29.4	°C	
4	Check the temperature	Main Kitchen	KIT 6	22	°C	22.6	°C	
5	Check the temperature	Cold Kitchen	KIT 2	22	°C	24.5	°C	
6	Check the temperature	All day dining A	Dining 3	22	°C	26.9	°C	
7	Check the temperature	All day dining B	Bakery 1	22	°C	23.6	°C	
8	Check the temperature	Pre Function Meeting1	Hub1.1	off	°C	off	°C	
9	Check the temperature	Pre Function Meeting2	Hub 2	off	°C	off	°C	
10	Check the temperature	Pre Function Meeting foyer	Seminar 1	off	°C	off	°C	
11	Check the temperature	Banquet Meeting	Hub 1.2	off	°C	off	°C	
12	Check the temperature	FL.04	FC-4.1.3		°C	26.2	°C	
13	Check the temperature	FL.05	FC-5.1.3		°C	25.8	°C	
14	Check the temperature	FL.06	FC-6.1.2		°C	26.1	°C	
15	Check the temperature	FL.07	FC-7.1.2		°C	24.5	°C	
16	Check the temperature	FL.08	FC-8.1.3		°C	26.1	°C	
17	Check the temperature	FL.09	FC-9.1.3	25	°C	25.3	°C	12.00
18	Check the temperature	FL.10	FC-10.1.2		°C	24.2	°C	
19	Check the temperature	FL.11	FC-11.1.2		°C	26.7	°C	
20	Check the temperature	FL.12	FC-12.1.3		°C	26.1	°C	
21	Check the temperature	FL.14	FC-14.1.3		°C	25.0	°C	
22	Check the temperature	FL.15	FC-15 1.3		°C	27.4	°C	
23	Check the temperature	Pool Bar	Pool Bar	23	°C	24.1	°C	
24	Check the temperature	Fitness	Fitness	22	°C	21.8	°C	
25	Check the temperature	FL.17	FC-17..1.2		°C	26.6	°C	
26	Check the temperature	FL.18	FC-18..1.2		°C	25.3	°C	
27	Check the temperature	FL.19	FC-19..1.3		°C	24.9	°C	
28	Check the temperature	FL.20	FC-20..1.2	25	°C	Error	°C	
29	Check the temperature	FL.21	FC-21..1.3		°C	22.2	°C	
30	Check the temperature	FL.22	FC-22..1.3		°C	26.1	°C	
31	Check the temperature	FL.23	FC-23..1.2		°C	25.3	°C	
32	Check the temperature	FL.24	FC-24..1.1	off	°C	off	°C	
33	Check the temperature	Mini lift	FC-25.1	16	°C	30.2	°C	
34	Check the temperature	Mini Kitchen	FC-25.2	16	°C	31.2	°C	
35	Check the temperature	Guest room	502	22	°C	23.6	°C	
36	Check the temperature	Guest room	1112	23	°C	23.1	°C	
37	Check the temperature	Guest room	1907	20	°C	21.8	°C	
38	Check the temperature	Guest room	2301	22	°C	22.1	°C	
	Autopacking (Morning shift)	Location	No.			No.		No.
1	Check the temperature carpark	B2,B3	29	°C	79	%RH	30	°C	78	%RH
2	Check the temperature carpark	B4,B5	29	°C	80	%RH	29	°C	79	%RH
3	Check the temperature carpark	B6,B7	[illegible]	°C	[illegible]	%RH	[illegible]	°C	[illegible]	%RH

Che [redacted]

dusitD2

DAILY HAND TOOLS CHECK LIST

Date 30/6/24

NO.	DESCRIPTION	UNIT	Morning shift	Afternoon shift	Night shift	Remark
1	Electronic kit set tools ชุดเครื่องมืองานอิเล็กทรอนิกส์	1 Set	/	/	/	
2	UTP Tool&Tester Link set เครื่องทดสอบ ยูทีพี	1 Set	/	/	/	
3	Multimeter (Analog) มิเตอร์วัดไฟฟ้าแบบเข็ม	1 Set	/	/	/	
4	Multimeter (digital) มิเตอร์วัดไฟฟ้าแบบดิจิตอล	1 Set	/	/	/	
5	Clamp amp Digital แคล้มแอมป์	1 Each	/	/	/	
6	Infrared temperature เครื่องวัดอุณหภูมิแบบอินฟราเรด	1 Each	/	/	/	
7	Digital Anemometer เครื่องวัดความเร็วลม	1 Each	/	/	/	
8	Digital Sound Level Meter เครื่องวัดเสียง	1 Each	/	/	/	
9	Electrician quick crimper 0.5- 16mm. คีมย้ำหางปลา ขนาด 0.5-10 มม.	1 Each	/	/	/	
10	Insulated pliers set 4 PC คีมชุด 4 ชิ้น	1 Set	/	/	/	
11	Insulated Screwdrivers ไขควงชุด 7 ชิ้น	1 Set	/	/	/	
12	Squeezer small ตานเหล็ก	1 Each	/	/	/	
13	Stainless scale 1 m. ชุดตลับเมตร ยาว 1 เมตร	1 Each	/	/	/	
14	Tape 3 m. ตลับเมตร ยาว 3 เมตร	1 Each	/	/	/	
15	Metal Scissors กรรไกรตัดเหล็ก	1 Each	/	/	/	
16	Steel Scissors คีมตัดเหล็ก	1 Each	/	/	/	
17	Fiber cutting 16" ใช้แบบตัดเหล็ก ขนาด 16 นิ้ว	1 Each	/	/	/	
18	Drilling Machine สว่านแท่น	1 Each	/	/	/	
19	Electric Drill สว่านไฟฟ้า	2 Each	/	/	/	
20	Wire Drill/Battery drill สว่านแบบแบตเตอรี่	1 Each	/	/	/	
21	Angle Grinder 4" เครื่องเจียรไฟฟ้า ขนาด 4 นิ้ว	1 Each	/	/	/	
22	Electric Blower ใบเป่าลมร้อนไฟฟ้า	1 Each	/	/	/	
23	Air compressor ปั๊มลม	1 Each	/	/	/	
24	Jig saw 1000 watts จิ๊กซอร์	1 Each	/	/	/	
25	Circular saw 7"/ 1800 watts เลื่อยวงเดือน ขนาด 7 นิ้ว	1 Each	/	/	/	
26	Pipe Wrench 8" คอม้า ขนาด 8 นิ้ว	1 Each	/	/	/	
27	Pipe Wrench 12" คอม้า ขนาด 12 นิ้ว	1 Each	/	/	/	
28	Pipe Wrench 14" คอม้า ขนาด 18 นิ้ว	1 Each	/	/	/	
29	Pipe Wrench 24" คอม้า ขนาด 24 นิ้ว	1 Each	/	/	/	
30	Adjustable Wrenches 4" ประแจเลื่อนขนาด 4 นิ้ว	1 Each	/	/	/	
31	Adjustable Wrenches 8" ประแจเลื่อนขนาด 8 นิ้ว	1 Each	/	/	/	
32	Adjustable Wrenches 12" ประแจเลื่อนขนาด 12 นิ้ว	1 Each	/	/	/	
33	Adjustable Wrenches 18" ประแจเลื่อนขนาด 18 นิ้ว	1 Each	/	/	/	
34	Vise grip(straight jaw) คีมล็อคแบบตรงตรง	1 Each	/	/	/	
35	Vise grip(curved jaw) คีมล็อคแบบงอ	1 Each	/	/	/	
36	8 PC Ring wrenches 6 to 22 mm.(metric) ประแจแหวน เบอร์ 6-22 มม.	1 Set	/	/	/	
37	7 PC Ring wrenches (Inch) ประแจแหวน เบอร์ 8-19 มม.	1 Set	/	/	/	
38	8 PC Open end Wrenches(metric) ประแจปากตาย เบอร์ 6-22 มม.	1 Set	/	/	/	
39	7 PC Open end wrenches (Inch) ประแจปากตาย เบอร์ 8-19 มม.	1 Set	/	/	/	
40	Sq.drive 26 PCs set(metric) ประแจบล็อค 26 เบอร์	1 Set	/	/	/	
41	Combination Wrench 14 PCs set (metric) ประแจแหวน+ปากตาย	1 Set	/	/	/	
42	Hex Wrenches super head 1.5- 19 mm.(metric) 14 PCs ชุด 6 เหลี่ยม 14 เบอร์	1 Set	/	/	/	
43	Hex wrenches super head 1/16" 5/8" (Inch) 13PCs ชุด 6 เหลี่ยม 13 เบอร์	1 Set	/	/	/	
44	Heavy duty rivetor Wrenches คีมรีเวท	1 Each	/	/	/	
45	Cut file sets ชุดตะไบหลีด	1 Set	/	/	/	
46	Insulated hack saw + Blade เลื่อยเหล็กเหล็ก	2 Each	/	/	/	
47	Hammer handle fiber size 27 mm."WINION" ค้อนหุ้มยาง	1 Each	/	/	/	
48	Double face sledges hammer handle fiber size 2LB."WINION" ค้อนปอนด์	1 Each	/	/	/	
49	Electric hammer handle fiber size 2000 "WINION" ค้อนทิ้งปู	1 Each	/	/	/	
50	Rubber mallets #KSN-525- 9420K เนื้อยาง	1 Each	/	/	/	
51	Hand Saw เลื่อยมือ	2 Each	/	/	/	
52	Offset pinch bar 9x104	[illegible]	[illegible]	[illegible]	[illegible]	

[redacted]

dusitD2

SAMYAN · BANGKOK

ภาคผนวก ข 11

Planning Preventive Maintenance

(แผนการบำรุงรักษาเชิงป้องกัน)

Preventive Maintenance Program 2024

DusitD2SB

dusitD2
SAMYAN·BANGKOK

░ Contract Service ▒ Eng.

	Item	Equipment & System	PM Program	Quantity	PM by	Contract	January				February				March				April				May				June				July				August				September				October				November				December				REMARK
			(W,M,Q,S,A)				1	2	3	4	5	6	7	8	9	10	11	12	13	14	15	16	17	18	19	20	21	22	23	24	25	26	27	28	29	30	31	32	33	34	35	36	37	38	39	40	41	42	43	44	45	46	47	48	
		Electrical					Frequency of PM.																																																	
1	E01	Transformers	"Annually"	1	Ekarat	Ekarat																																	A ตรวจสอบทางวิศวกรรม																
2	E02	MDB.	"Semi-annually"	1	Asefa	Asefa													S ตรวจสอบทางวิศวกรรม																				A								S ตรวจสอบทางวิศวกรรม								
3	E03	EMDB	"Semi-annually"	1	Asefa	Asefa													S ตรวจสอบทางวิศวกรรม																				A								S ตรวจสอบทางวิศวกรรม								
4	E04	CB. Load center	"Monthly"	16	Asefa	Asefa	M				M				M				M				M				M				M				M				M				M				M				M				เช็คทางเทคนิค
5	E05	Power battery backup	"Monthly"	4	Asefa	Asefa	M				M				M				M				M				M				M				M				M				M				M				M				เช็คทางเทคนิค
		VAC (Ventilation& Air-conditioning)																																																					
6	VA01	Ventilation	"Monthly"	15	Eng	DAIKIN		M				M				M				M				M				M				M				M				M				M				M				M			เช็คทางเทคนิค
7	VA02	Air-condition office	"Quarter"	56	Eng	DAIKIN											Q ล้าง FCU ฟิลเตอร์														Q ล้าง FCU ฟิลเตอร์														Q ล้าง FCU ฟิลเตอร์														Q ล้าง FCU ฟิลเตอร์		
8	VA03	Air-condition guestroom	"Quarter"	180	Eng	DAIKIN											Q ล้างCDU และ update โปรแกรม														Q ล้างCDU และ update โปรแกรม														Q ล้างCDU และ update โปรแกรม														Q ล้างCDU และ update โปรแกรม		
	VA 04	Air Filter Cleaning	"Quarter"		Eng	DAIKIN											Q														Q														Q														Q		
	VA 05	Temperature monitoring	"Quarter"		Eng	DAIKIN											Q														Q														Q														Q		
		Cold Water System																																																					
9	CP1	Booster pump	"Monthly"	1	Eng	Nepro		M				M				M				M				M				M				M				M				M				M				M				M			เช็คทางเทคนิค
10	CP2	PRV. & Pipe system (pressure)	"Monthly"	7	Eng	Nepro		M				M				M				M				M				M				M				M				M				M				M				M			เช็คทางเทคนิค
11	CP3	Cold water supply	"Monthly"	3	Eng	Nepro		M				M				M				M				M				M				M				M				M				M				M				M			เช็คทางเทคนิค
		Hot Water System																																																					
12	HP1	Heatpump System	"Monthly"	3	Eng	Heleman		M				M				M				M				M				M				M				M				M				M				M				M			เช็คทางเทคนิค
13	HP2	Heatpump System Building Facility	"Monthly"	3	Eng	Heleman		Q	M				M				M				M				M	Q			M				M				M				M	Q			M				M				M		เช็คทางเทคนิค
14	HP3	Hot water tank (Cleaning)	"Semi-annually"	2	Eng	Heleman															S ล้างถังเก็บน้ำร้อน																														S ล้างถังเก็บน้ำร้อน						
15	HP4	Hot water supply	"Monthly"	2	Eng	Heleman		M				M				M				M				M				M				M				M				M				M				M				M			เช็คทางเทคนิค
		Pool System & Fountain																																																					
16	SWP01	Chlorine System	"Weekly"	1	Eng	S.NAPA	W	W	W	W	W	W	W	W	W	W	W	W	W	W	W	W	W	W	W	W	W	W	W	W	W	W	W	W	W	W	W	W	W	W	W	W	W	W	W	W	W	W	W	W	W	W	W	W	[illegible]
17	SWP02	Pool Filter system	"Weekly"	1	Eng	S.NAPA	W	W	W	W	W	W	W	W	W	W	W	W	W	W	W	W	W	W	W	W	W	W	W	A	W	W	W	W	W	W	W	W	W	W	W	W	W	W	W	W	W	W	W	W	W	W	W	W	ล้างกรอง
18	SWP03	Surge tank (Pool)	"Quarter"	1	Eng	S.NAPA					Q ล้าง tank เก็บน้ำ												Q ล้าง tank เก็บน้ำ												Q ล้าง tank เก็บน้ำ												Q ล้าง tank เก็บน้ำ								
19	SWP04	pump pool system	"Monthly"	3	Eng	S.NAPA			M เทสเดินเครื่อง				M				M				M				M				M				M				M				M				M				M				M		เทสเดินเครื่อง
		Water Treatment &Conditioning																																																					
20	WT01	Ground water tank(Cleaning)	"Semi-annually"	2	Eng																	S ล้างทำความสะอาด																								S ล้างทำความสะอาด									
21	WT02	Cold water tank (Cleaning)	"Semi-annually"	2	Eng																	S ล้างทำความสะอาด																								S ล้างทำความสะอาด									
22	WT03	Water filter (Outlet)	"Quarter"	11	Eng											Q เปลี่ยนไส้กรอง-ล้างกรอง												Q เปลี่ยนไส้กรอง												Q เปลี่ยนไส้กรอง												Q เปลี่ยนไส้กรอง			
23	WT04	Water Treatment system	"Monthly"	1	Eng																																																		
		Waste water to septic tank & Rain drain																																																					
24	WR01	Septic tank Building	"Quarter"	1		สรน.ในพื้นที่				Q	}	ตรวจสอบและสูบกาก										Q	}	ตรวจสอบและสูบกาก										Q	}	ตรวจสอบและสูบกาก										Q	}	ตรวจสอบและสูบกาก							
25	WR02	Septic tank Building facility	"Quarter"	1						Q												Q												Q												Q									
26	WR03	Rain drain building	"Quarter"	3										Q ทำความสะอาดท่อและรางตามจุด												Q ทำความสะอาดท่อและรางตามจุด												Q ทำความสะอาดท่อและรางตามจุด												Q ทำความสะอาดท่อและรางตามจุด					
27	WR04	Grease tank	"Quarter"	1						Q ตรวจสอบและสูบกาก												Q ตรวจสอบและสูบกาก												Q ตรวจสอบและสูบกาก												Q ตรวจสอบและสูบกาก									
28	WR05	Sumersible pump	"Monthly"	3	Eng			M				M				M				M				M				M				M				M				M				M				M				M			
		Fire alarm system fire safety																																																					
29	FA01	Fire Alarm Panel (software system)	"Annually"	1	Teoya master	Teoya master		M				A				M				M				M				M				M				M				M				M				M				M			[illegible]
30	FA02	Fire Exit light	"Weekly"		Eng			M				M				M				M				M				M				M				M				M				M				M				M			ตรวจทางเทคนิค
31	FA03	Fire Sprinkler	"Monthly"		Eng			M				M				M				M				M				M				M				M				M				M				M				M			ตรวจทางเทคนิค
32	FA04	Fire Pump	"Monthly"		Eng			M				M				M		S		M				M				M		A		M				M				M				M	S			M				M			[illegible]
	FA05	Conduct flow test.	"Annually"		Eng																									A																									
	FA06	Jocky pump	"Monthly"		Eng			M				M				M		S		M				M				M		A		M				M				M				M	S			M				M			[illegible]
	FA07	Conduct flow test.	"Annually"		Eng																									A																									
33	FA08	Smoke detector	"Monthly"		Eng			M				M				M				M				M				M				M				M				M				M				M				M			ตรวจทางเทคนิค
34	FA09	Heat detector	"Monthly"		Eng			M				M				M				M				M				M				M				M				M				M				M				M			ตรวจทางเทคนิค
35	FA10	Fire extinguisher	"Monthly"		Eng			M				M				M				M				M				M				M				M				M				M				M				M			ตรวจทางเทคนิค
36	FA11	Hose Reel Cabinet	"Monthly"		Eng			M				M				M				M				M				M				M				M				M				M				M				M			ตรวจทางเทคนิค
37	FA12	Connection pipe	"Monthly"		Eng			M				M				M				M				M				M				M				M				M				M				M				M			ตรวจทางเทคนิค
38	FA13	FM200	"Monthly"	3	Eng			M				M				M			S	M				M				M				M				M				M			S	M				M				M			
39	FA14	Dry/Pre-action/ Deluge system	"Monthly"	1	Eng			M				M				M			S	M				M				M				M				M				M			S	M				M				M			
40	FA15	Ansul	"Monthly"	3	Eng			M				M				M			S	M				M				M				M				M				M			S	M				M				M			
41	FA16	Inspect locked valves, tamper switches, sealed valves, etc	"Monthly"		Eng			M				M				M			S	M				M				M				M				M				M			S	M				M				M			
42	FA17	Inspect sprinkler heads.	"Annually"		Eng																									A																									All system
43	FA18	Test water flow alarm devices	"Annually"		Eng																									A																									All system
44	FA19	Inspect water storage level controller and float valves	"Monthly"		Eng			M				M				M				M				M				M				M				M				M				M				M				M			
45	FA20	Test level gauge.	"Annually"		Eng																			A																															
46	FA21	Inspect the inside of the tank.	"Annually"		Eng																			A																															
47	FA22	Visually inspect all the valves are locked or sealed	"Monthly"		Eng			M				M				M				M				M				M				M				M				M				M				M				M			
		Safety protection system																																																					
48	SF01	CCTV system	"Monthly"		IT				M				M				M				M				M				M				M				M				M				M				M				M		[illegible]
49	SF02	CCTV Licence	"Annually"		IT				M				M				M				M				M				M				M				M				M				M				M				M		ตรวจทางเทคนิค

50	SF03	Door Access BOH	"Monthly"		IT		M M M M M M M M M M M M
51	SF04	Door Access guest room	"Monthly"		IT		M M M M M M M M M M M M ตรวจทางเทคนิค
52	SF05	Emergency light (BOH)	"Monthly"		Eng		M M M M M M M M M M M M ตรวจทางเทคนิค
53	SF06	Emergency light (Guest)	"Monthly"		Eng		M M M M M M M M M M M M ตรวจทางเทคนิค
		Health					
54	HI01	Fitness Equipment	"Monthly"		Eng		M M M M M M M M M M M M ตรวจทางเทคนิค
		Mechanical					
66	M01	Generator	"Monthly"	1	Eng	lyara	W W W M W W W M S W W M W W W M W W W M W W W M W W W M W W W M W W W M W W W M S W W W M W W W M เช็คทางเทคนิค
56	M02	Fire Pump	"Monthly"	1	Eng		W W W M W W W M S W W M W W W M W W W M W W W M W W W M W W W M W W W M W W W M S W W W M W W W M เช็คทางเทคนิค
57	M03	Jocky pump	"Monthly"	3	Eng		M M S M M M M M M M M M S M M เช็คทางเทคนิค
58	M04	Elevators	"Monthly"	5	Jardine Schindler		M M M M M M M M M M M M by Jardine
		Building(Structure)					
59	BD01	Building	"Semi-annually"	1	Eng		S S
60	BD02	Building	"Semi-annually"	1	Eng		S } S }
61	BD03	Building Facility	"Semi-annually"	1	Eng		S ตรวจสอบโครงสร้างอาคาร S ตรวจสอบโครงสร้างอาคาร
		Room&Renovation PM					
62	RR01	ALL room	"Annually"	N/A	Eng		Q A Q Q Q
63	RR02	Build-in Furnitur	"Annually"	N/A	Eng		Q A } เข้าซ่อมประจำปี Q Q Q
64	RR03	Room asset	"Annually"	N/A	Eng		Q A Q Q Q
65	RR04	Sanitary ware	"Semi-annually"	N/A	Eng		S } ตรวจสอบสภาพการชำรุด S } ตรวจสอบสภาพการชำรุด
66	RR05	Ceiling & Grouting	"Semi-annually"	N/A	Eng		S S
	RR06	PM Room All system					Q Q Q Q
		Public Address					
67	PB01	Furnitur	"Semi-annually"	N/A	Eng		S } ตรวจสอบสภาพการชำรุด S } ตรวจสอบสภาพการชำรุด
68	PB02	Decoration matter	"Semi-annually"	N/A	Eng		S S
69	PB03	Curtain	"Monthly"		Eng		M M M M M M M M M M M M เช็คทางเทคนิค
		Laundry Equipment					
70	SE-05	ELECTRIC FRONT LOAD WASHER 10Kg	"Monthly"	1	Eng	Metro	M M M M M M M M M M M M เช็คทางเทคนิค
71	SE-06	ELECTRIC SINGLE DRYER 8.2Kg	"Monthly"	1	Eng		M M M M M M M M M M M M เช็คทางเทคนิค
		Exhaust Hoods					
72	EH01	Hoods Kitchen	"Monthly"	4		Metro	M A M M M M M M M M M M M เช็คทางเทคนิค
73	EH02	Hoods Kitchen -clean filter	"Weekly"	4			W W W W W W W W W W W W W W W W W W W W W W W W W W W W W W W W W W W W W W W W W W W W W W W W W W W W ตรวจคุณภาพ[illegible]ประจำปี ทำความสะอาด[illegible]
		Gass system (LPG)					
74	GS01	Gass station (Gas detector)	"Monthly"	1			M M M M M A M M M M M M M เช็คทางเทคนิค
75	GS02	Gass outlet	"Monthly"	1			M M M M M M M M M M M M เช็คทางเทคนิค
		Hardscape					
76	HC01	Auto Parking	"Monthly"	1	top flight	top flight	M M M M M M M M M M M M เช็คทางเทคนิค
77	HC02	Roadway	"Monthly"	1			M M M M M M M M M M M M เช็คทางเทคนิค
78	HC03	Fountain landscape	"Monthly"	1			M M M M M M M M M M M M เช็คทางเทคนิค
79	HC04	Signage landscape	"3Monthly"	1			M M M M M M M M M M M M เช็คทางเทคนิค
		Tuk tuk Car					
79	VL01	tuk tuk cart Guest	"Semi-annually"	1			เปลี่ยนยาง 2 ครั้ง/ปี S S ตรวจเช็คสภาพ
	***	License (measure)					
80	[redacted]	EIA	"Semi-annually"	1			S A
81	[redacted]	Building yearly inspection	"Annually"	1			A ตรวจเจ้าหน้าที่กรม ขอใบรับรอง
82	[redacted]	water results	"Annually"	1			A ตรวจวัดคุณภาพ + รายงานผลตามมาตรการ
83	[redacted]	Water lab-test (Legionella)	"Semi-annually"	1			S ตรวจวัดเชื้อโรค S ตรวจวัดเชื้อโรค
	***	Earth check (measure)					
84	[redacted]	Environment	"Semi-annually"	1	ENVIRONMENT		S ตรวจวัดคุณภาพ + รายงานผลตามมาตรการ S ตรวจวัดคุณภาพ + รายงานผลตามมาตรการ
85	[redacted]	Reuse water	"Monthly"	1	ENVIRONMENT		M M M M M M M M M M M M รายงานผลตามมาตรการ ทสม.
86	[redacted]	Swimming pool water	"Monthly"	2	ENVIRONMENT		M M M M M M M M M M M M รายงานผลตามมาตรการ ทสม.
	***	Energy (Report)					
87	EG01	Electricity	"Monthly"	1	Eng		M M M M M M M M M M M M รายงาน GM ทุกสิ้นเดือน
88	EG02	Water	"Monthly"	1	Eng		M M M M M M M M M M M M รายงาน GM ทุกสิ้นเดือน
89	EG03	Gass	"Monthly"	1	Eng		M M M M M M M M M M M M รายงาน GM ทุกสิ้นเดือน
90	EG04	Fuel (diesel & gasoline)	"Monthly"	1	Eng		M M M M M M M M M M M M รายงาน GM ทุกสิ้นเดือน

dusitD2

SAMYAN · BANGKOK

ภาคผนวก ข 12

Planning Hotel Fire Evacuation Drill

(แผนการจัดอบรมทีมดับเพลิงของโครงการ)

Hotel Fire Evacuation Drill
Action Plan

TIME	WHO** (Action Taker)	WHAT (Activities)	THEN (Activities)
15.00	• Security Manager	• Activates the detector (using smoke tester spray)	• Smoke detector in guest room# 1008 has activated • Fire Alarm goes off in Fire Control Room
	• Front Office Manager/Duty Manager	• Acknowledges the alarm • Notify Assistant Manager & Security Officer	• Assistant Manager & Security Officer goes to the incident area
15.01	• Security Officer	• Goes to the scene and notify Technician Team	• Technician Team goes to the scene with fire equipments
	• Assistant Manager	• Goes to the scene	• Keep communicate with FOM/Duty Manager
15.02	• Assistant Manager	• Opens the door of guest room #1008	• Found a small fire is in the bin and 1 guest laid down on the floor
	• Floor Supervisor • Room Attendant	• Move guest out from the room and bring down to Lobby • Notify Floor Supervisor/Room Attendant	• Floor Supervisor acknowledge and notify PA Supervisor to set up safe area at the lobby
	• Assistant Manager	• Report to FOM/Duty Manager that fire is confirmed	• Duty Manager calls to inform Management as following; 1. General Manager 2. Chief Engineer 4. Security Manager 5. Front Office Manager 6. Executive Housekeeper 7. Human Resources Manager Above people go down to the lobby and keep communicate with Duty Manager
	• Assistant Manager • Security Supervisor/Officer	• Fighting the fire with fire extinguisher	• Security Manager address that fire is spread out
15.03	• Technicians	• Reached to the scene and fighting the fire with fire hose reel	• Security Manager address that fire is out of control
15.05	• Security Supervisor/Officer	• Report to Security Manager that fire is out of control	• Security Manager acknowledge and call to notify police fire brigade
	• Assistant Manager	• Report to GM via walkie talkie that fire is out of control and asks for General Alarm	• GM instruct Front Office Manager to activate General Alarm
15.07	• Front Office Manager / •	• Activate General Alarm by using Key Switch	********** **General Alarm goes off** **********

** The action taker of this drill will be set up by Security Manager

Emergency Response Team for Hotel Fire Evacuation Drill

Department	Position	Act As	Response on	Remarks
Security	Security Manager	Engineer on duty	Control the Fire Alarm Panel as well as elevator system	
	Security Supervisor	Investigation Team	To check and verify the alarm in guest room Notify to Fire Fighting Team	
	Security Supervisor	Investigation Team	To check and verify the alarm in guest room Look after the injured and move them down to meeting point	
	Security Officer / ERT Team	Fire Fighting Team	Use fire hose reel to extinguish the fire	
	Security Officer / ERT Team	Fire Fighting Team	Search & rescue of trapped and injured victims in smoke-filled areas.	
Engineering	Assistant Chief Engineer	Engineer on duty	Communicate to the persons concern	
Front Office	Front office Manager / Duty Manager	Investigation Team	To check and verify the alarm in guest room Unlock the room door and move injured to safe area	
	Duty Manager / ERT Team	Operator Switch Board	Communicate to the persons concern	
Housekeeping	Assistant HK Manager / Floor Supervisor / ERT Team	Investigation Team	To check and verify the alarm in guest room Look after the injured and move them down to meeting point	

Hotel Fire Evacuation Drill

Day	Time	Activities	Venue	Participants	Remarks
Wednesday 13 Sept 2023	10.00 – 12.00	The hotel Fire Emergency Plan will be explained to the ERT and they will learn on what have to do when the alarm goes off	Samyan	Assistant Manager Assistant Chief Engineer Assistant HK Manager Front Desk Supervisor Floor Supervisor Sous Chef Security Officer	Conduct by Security Manager

Day	Time	Activities	Venue	Participants	Remarks
Thursday 14 Sept 2023	09.00 – 12.00	Basic Fire Training	Samyan	All New team members who are in orientation program (40% of each section) Name list record by L&D Mgr.	Conduct by Security Manager and will be observed by Police Fire Brigade Team who signing on the certificate of this evacuation drill
	13.30 – 15.00	Fire Extinguisher Training (Demonstration - Outdoor)	Samyan		
	16.00 – 16.30	Hotel Fire Evacuation Drill (Please see details next page)	Samyan	All hotel team members who available to go down	

Hotel Fire Evacuation Drill Scenario

On Thursday 14 September 2023

Time	Activities	Action Taken	Remarks
16.00 p.m.	Activates the detector by smoke tester spray Smoke detector in guest room# 1008 has activated Fire Alarm goes off in Fire Control Room	Security Manager	
	Acknowledges the alarm and informs ERT on the incident	Duty Manager	
16.01 p.m.	Reach the incident area and verify the alarm	ERT Team	
16.02 p.m.	Opens the door and found a big fire is on the bed and also found 1 injured laid down in front of the restroom	ERT Team	
16.04 p.m.	Report the situation to GM	Assistant Manager	
	Report the situation to Service Center Agent	Security Officer	
	Report the situation to Fire Fighting Team	Engineering / Secruity	
	Report the incident to Police Fire Brigade	Service Center Agent	
16.05 p.m.	Moving the injured out from the room to safe area	Assistant Manager Floor Supervisor	
	Switch off the electric supply on room #1008	Assistant Chief Engineer	
	Uses fire extinguisher to stop the fire	Engineering Supervisor Security Supervisor / Officer	
16.06 p.m.	FFT arrives the scene and uses fire hose reel to stop the fire Report the situation to Assistant Manager	Engineering Supervisor ERT Team	
16.08 p.m.	Address that the fire is out of control	Security Manager	
	Ask permission from GM to activate the General Alarm for Evacuation	Assistant Manager	
	Approve for General Alarm	General Manager	
16.09 p.m.	Activate General Alarm by using Key Switch	Assistant Chief Engineer	

	********** **General Alarm goes off** **********		
	Closing down the office and goes to assembly area	All available team members	
	Notify guest in room and direct them to assembly area	Room Attendant	N/A
	Notify guest in restaurant and direct them to assembly area	Waiter/Waitress	N/A
	Notify guest in pool bar, fitness and direct them to assembly area	Fitness/Pool Bar	N/A
16.12 p.m.	Report themselves to Team Leader & HR	All Team Member	
16.15 p.m.	Address the drill is over and release team member	Security Manager	

dusitD2

SAMYAN · BANGKOK

ภาคผนวก ข 13

Fire and Evacuation Plan Procedure

(ขั้นตอนการซ้อมแผนอัคคีภัยและอพยพ)

The dusitD2 Samyan Bangkok Emergency Respond Team

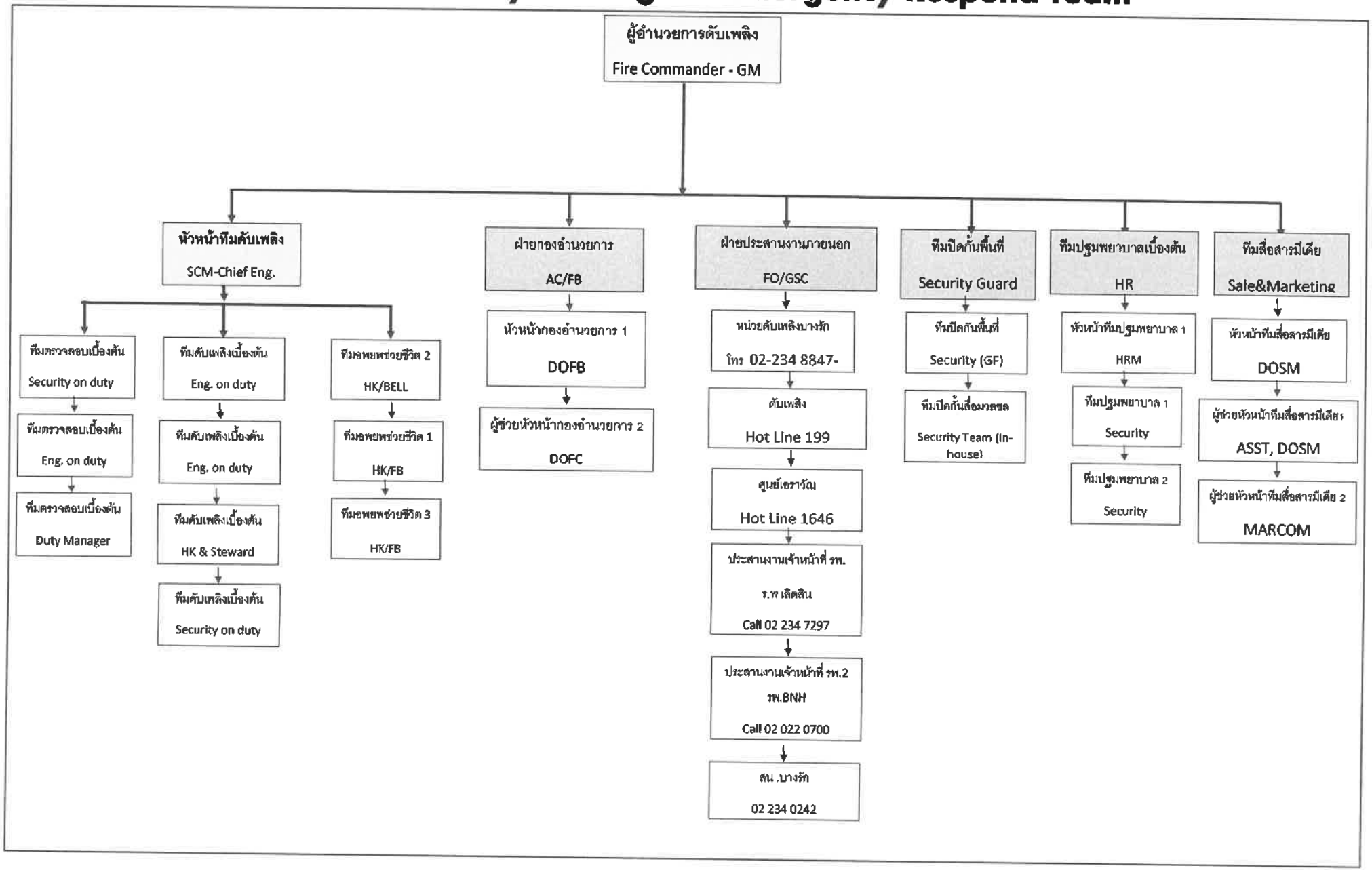

Evacuation Flow Chart

(Day 06:00-18:00)

Fire alarm activation
Code RED

Fire Command Center (FCC)

Upon fire alarm activation, inform ERT and MOD
(ERT= SEC,DM, ENG)

ERT proceed to activated zone to investigate the cause of alarm with firefighting equipment. *(Fire extinguisher)*

Confirm Code Red

NO → FCC to reset all alarm system and announce **CLEAR**

YES → **SERVICE CENTER** to call all HODs to inform them of **CODE RED**, GM/MOD to proceed to FCC as Manager In Command.

Fire under control

YES → Radio to FCC to inform of situation and investigate the cause of alarm. Reset all alarm system, put up fire alarm report.

NO → Obtain permission from Manager In Command to evacuate building

Executive Office

A&G, HR, Accounting
* lock all contracts, invoices
*cashier to lock cash in safe
*gather sign in sheets and roster
* **HR** bring first aid kit to set up **FIRST AID CENTER**

Front Office

*print in-house list by room number
*print in-house list by name
*print today's arrival
*print arrival list for the next 3 days
*print casher report
*lock cash drawer
*gather sign in sheets and roster
*check and evacuate all guest from lobby
*conduct guests' count
***DM** set up Information Centre
* **Service Center Agent** standby to call for ambulance

Engineer

*shut down any internal systems (gas supply etc.)
*bring floor plan, master key + master keycard
*standby at the fireman lift
*bring sign in sheets and roster

Security

*initiate evacuation announcement
*bring emergency flash lights
* blocked traffic for ambulance and fire brigade truck
*gather sign in sheets and roster
*bring first aid kit

Housekeeping

*check and evacuate all guest room
* Hang"**CLEAR**"on doors
*check and evacuate all public areas
*bring bottled water and bath towels
*gather sign in sheets and roster

F&B

*lock cashier
*check and evacuate all guest in restaurant and function room.
*gather sign in sheets and roster

Await instructions from Manager In Command

First assembly point: In front of hotel at Erawan Shire House

Second assembly point: In front of Garbage room

This emergency plan will come in for bomb threat evacuation too.

Assembly Point (Day Time)

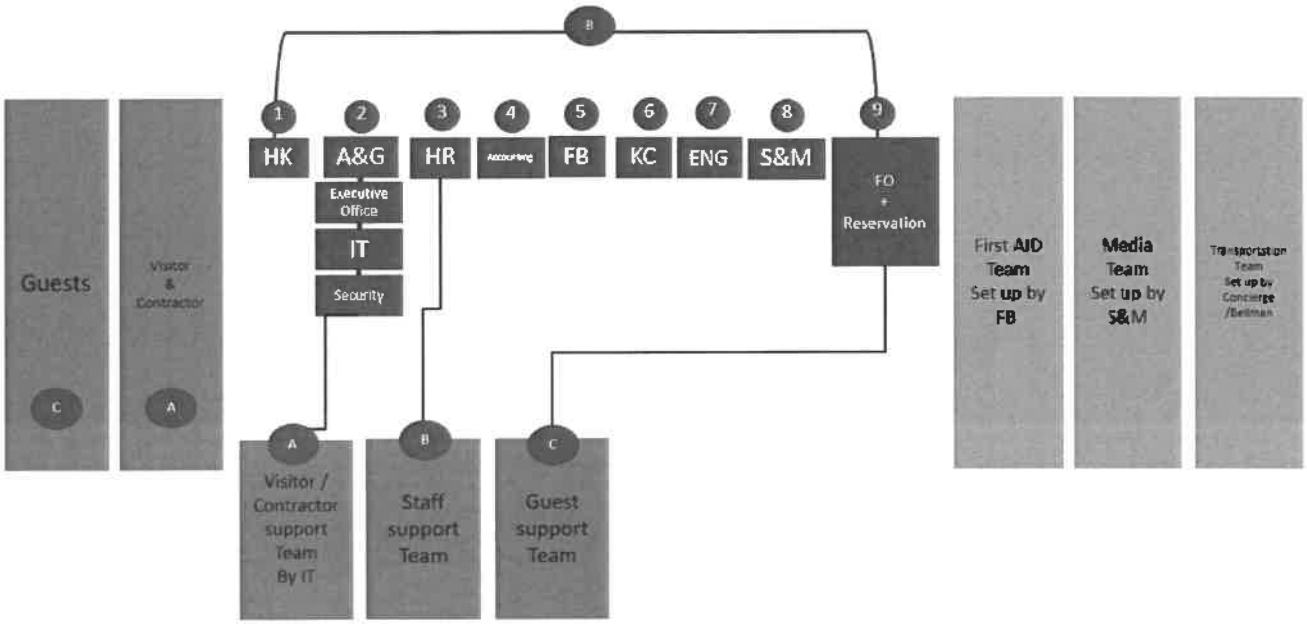

Evacuation Flow Chart

（Night 18:00-06:00, weekends/PHs ）

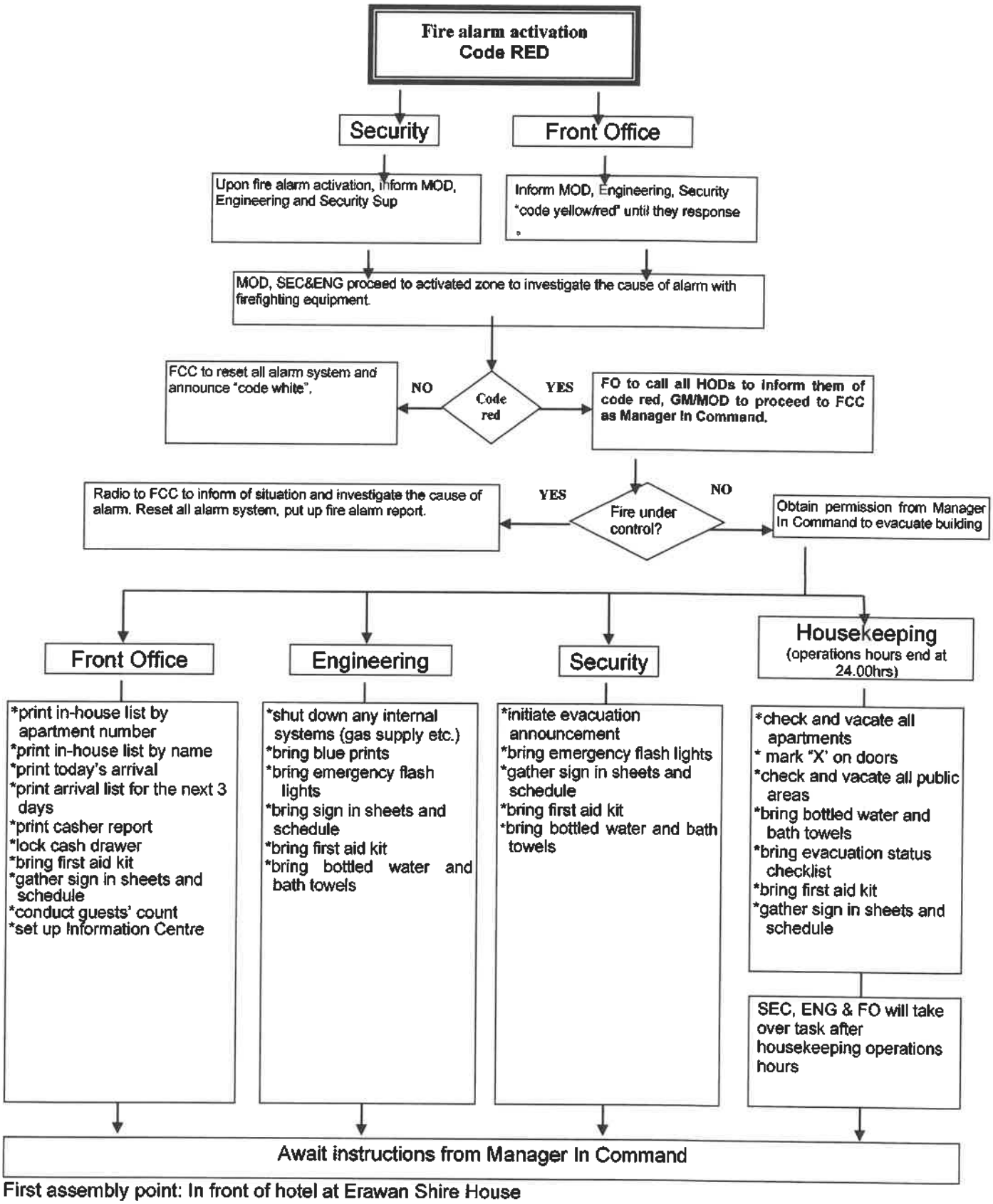

First assembly point: In front of hotel at Erawan Shire House

Second assembly point: In front of Garbage room

This emergency plan will come in for bomb threat evacuation too.

dusitD2

SAMYAN · BANGKOK

ภาคผนวก ช 14

Action Plan - Hotel Fire Evacuation Drill

(แผนปฏิบัติการซ้อมอพยพหนีไฟโรงแรม)

ขั้นตอน Fire Drill Procedure

Stage	รายละเอียด Description	Remarks
1	Security Mgr. selected the assume fire location for fire drill testing. Then activated a smoke detector, Fire alarm shows location on fire control panels in control room. ผู้จัดการส่วนหน้าจะเป็นผู้เลือกสถานที่เพื่อสมมุติฐานว่าเกิดเหตุเพลิงไหม้และทำให้เครื่องจับควันทำงาน สัญญาณควบคุมเพลิงไหม้ปรากฏขึ้นทันทีที่แผงควบคุมสัญญาณที่แผนกรักษาความปลอดภัย	Assume room. #609
2	Security and Engineer staff identifies location and goes to location. พนักงานรักษาความปลอดภัยและ ช่าง ร่วมกันค้นหาที่เกิดสัญญาณและรีบไปยังที่เกิดเหตุ	Within 2 minutes
3	Security and Engineer get into assumed fire situation is real fire and then confirms to control room immediately and ask some help from HFFT. พนักงานรักษาความปลอดภัยและช่าง ถึงที่เกิดเหตุและยืนยันมาที่ห้องควบคุม. ว่าเป็นไฟจริงและห้องควบคุมต้องรีบขอความช่วยเหลือจากไฟทีม	Immediately
4	Security at control room informs to FOM or Duty Mgr. by walkie talkie. Securityที่ห้องคอนโทลแจ้งผู้จัดการส่วนหน้าทราบ โดยบอกสถานที่ทางวิทยุสื่อสาร	Immediately
5	FOM/Duty Mgr. get into location and inform to GM acknowledges. ผู้จัดการส่วนหน้ามาถึงที่เกิดเหตุและโทรแจ้งยืนยันกับเหตุเพลิงไหม้กับ GM	Immediately
6	Operator staff informs to all HODS and Fire Brigade by phone. พนักงานโอเปอเรเตอร์แจ้งหัวหน้าแผนก, แจ้งนักดับเพลิงและผู้เกี่ยวข้องทุกคนทราบทางโทรศัพท์	Immediately
7	Security staff contacts HFFT walkie-talkie Ch. 245.012 for Engineer and Bellman. Security officer รีบติดต่อทีมต่อสู้ไฟของโรงแรม (HFFT) โดยวิทยุสื่อสาร ช่อง 245.012 ถึง ช่าง และ เบลล์แมน	Immediately
8	HFFT rushes to security room and wear firefighting uniforms. ทีมต่อสู้ไฟ (HFFT) ทุกคนต้องรีบมาที่ห้องควบคุมและสวมใส่ชุดผจญเพลิง	Within 4 minutes
9	HFFT proceeds to location with fire equipment to fight the fire by fireman lift. ทีมต่อสู้ไฟต้องรีบรุดไปที่เกิดเพลิงไหม้โดยลิฟท์สำหรับใช้ดับเพลิงพร้อมด้วยอุปกรณ์เพื่อต่อสู้กับไฟ	Within 2 minutes
10	HFFT get into the assumed fire drill location with ready to use fire equipments. ทีมต่อสู้ไฟมาถึงสถานที่เกิดเหตุ พร้อมอุปกรณ์ดับเพลิง 1) ให้แสดงท่าการใช้อุปกรณ์ต่างๆ 2) การแบ่งหน้าในการปฏิบัติ	
11	FOM inform fire situation update to GM acknowledges. ผู้จัดการส่วนหน้าโทรแจ้งสถานการณ์เพลิงไหม้กับ GM	Immediately
12	HFFT inform can't quench the fire and FOM confirm the situation to GM and evacuation is needed authority by commander (GM). ทีมต่อสู้ไฟ ไม่สามารถดับเพลิงได้ผู้จัดการส่วนหน้าแจ้ง GM และขออนุมัติอพยพ	Immediately
13	GM approves to open general alarm. Every staff of every department to follow the evacuation procedures and staff are checking alarm & announcement at assign point. GM สั่งอพยพ โดยเปิดสัญญาณอพยพ	Immediately

	พนักงานทุกแผนกปฏิบัติตามขั้นตอนการเข้าแผนอพยพและพนักงานที่ถูกมอบหมาย พนักงานตามจุดตรวจเช็คเสียงอรามและเสียงประกาศ	
14	All concerned people have a meeting at the assembly point. พนักงานทุกคนมารวมกันที่จุดรวมพล	Immediately
15	Human Recourses staff will check the name list of hotel staff. พนักงานแผนกบุคคลจะเช็ครายชื่อพนักงานที่จุดรวมพล	Immediately
16	Security Mgr./Security staff is summery a fire report to GM. ผู้จัดการส่วนหน้าสรุปสถานการณ์เพลิงไหม้กับ GM	Immediately
17	All staff are photographs. ถ่ายรูปหมู่พนักงานที่จุดรวมพล	
18	All meeting to comment for improving and send alarm report to security dept. ประชุมเพื่อปรับปรุงแก้ไข และรวบรวมผลการฟังเสียงอรามและประกาศกลับที่แผนกรักษาความปลอดภัย	After drill

dusitD2

SAMYAN · BANGKOK

ภาคผนวก ข 15

คู่มือการใช้งานระบบจอดรถอัติโนมัติ

SMART PARK
Topflight Co.,Ltd. Address 20/8 Moo 2 Suwintawong rd., Lumpaksha, Nongjok, Bangkok 10530 Tel.02-956-5500 ext 1

คู่มือใช้งานระบบจอดรถอัตโนมัติ

โครงการ DUSIT D2

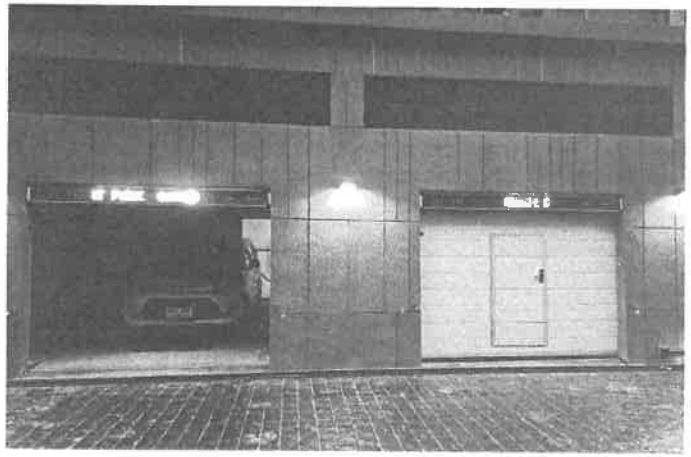

Website : www.smartparkthailand.com

Facebook : www.facebook.com/smartparkthailand.language

SMART PARK
Topflight Co.,Ltd. Address 20/8 Moo 2 Suwintawong rd., Lumpaksha, Nongjok, Bangkok 10530 Tel.02-956-5500 ext 16

สารบัญ

รายละเอียด Auto Parking

รายละเอียดอุปกรณ์จัดเก็บรถอัตโนมัติ

ส่วนประกอบของเครื่องจักรในระบบเคลื่อนย้ายรถด้วยเครื่องจักรกลโดยสังเขป มีดังนี้

1. **ห้องรับ-ส่งรถ** Car lift

ออกแบบให้เป็นการใช้ห้องรับและส่งรถร่วมกัน ตัวห้องกว้างขวาง ให้รถทุกคันเดินหน้าเข้าและเดินหน้าออกจากระบบได้ง่าย พร้อมด้วยระบบเซ็นเซอร์เปิดประตูแบบอัตโนมัติ เป็นการอำนวยความสะดวกและช่วยลดเวลาในการนำรถเข้า-ออกระบบได้อย่างปลอดภัย

ห้องรับ-ส่งรถยนต์ (Entry- Exit rooms) จำนวน 2 ห้อง ห้องรับรถ 2 ห้อง ทางออก 2 ห้อง โดยทางเข้าและทางออกจะอยู่ที่ชั้น 1 ผู้ขับขี่สามารถขับรถยนต์เข้าจอดและออกจากห้องรับรถนี้ได้ โดยที่ห้องจอดจะมีประตูเปิด-ปิดแบบอัตโนมัติ ซึ่งประตูจะเปิดก็ต่อเมื่อรถคันก่อนหน้าได้เข้าสู่ระบบ หรือออกจากระบบเรียบร้อยแล้ว โดยห้องรับ-ส่งรถยนต์นี้ลักษณะภายในห้องจะเป็นฐานรับรถ (entrance platform) ซึ่ง ห้องนี้จะมีหุ่นยนต์โดยสารมากับลิฟต์ภายใน มายังห้องรับรถ และยกรถต่อไปยังลิฟต์ภายใน เพื่อโดยสารไปนำรถเข้า-ออกในช่องจอดรถได้ทุกชั้นตามที่ระบบกำหนดโปรแกรมไว้โดยอัตโนมัติ

ห้องรับ-ส่ง รถยนต์ จะมีประตูอัตโนมัติอยู่ทั้ง 1 ด้านของห้อง เมื่อรถเข้าจอดประตูหน้าจะเปิด ในทางกลับกันเมื่อรถออกจากระบบ เมื่อโรบอทเปิดประตูด้านในมาส่งรถแล้วประตูจะปิด

SMART PARK
Topflight Co.,Ltd. Address 20/6 Moo 2 Suwintawong rd., Lumpakshe, Nongjok, Bangkok 10530 Tel.02-956-5500 ext 16

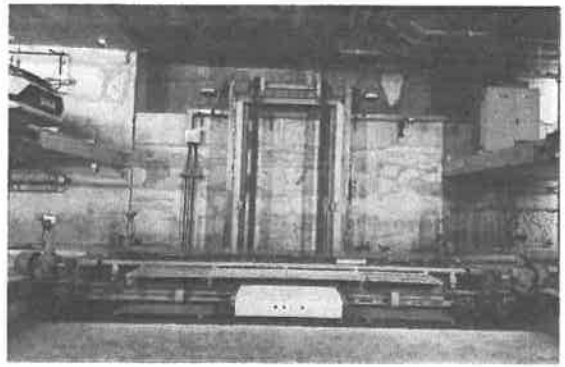

2. **ลิฟต์ภายใน** (Internal Lift)

ลิฟต์ภายในสำหรับเคลื่อนย้ายรถขึ้น-ลง (Internal Lift) มีทั้งหมด 1 เครื่อง จะเป็นลิฟต์แบบติดตั้งด้านข้างของอาคาร ตัวลิฟต์ทำหน้าที่ลำเลียง Shuttle และโรบอทพร้อมทั้งรถยนต์เพื่อขึ้น-ลง (Vertical Movement) ไปยังชั้นจอดรถยนต์ และเมื่อถึงชั้นจอดรถแล้ว เครื่อง Shuttle และโรบอทพร้อมทั้งรถยนต์ที่เคลื่อนที่ออกจากตัวลิฟต์ เพื่อให้เครื่อง Shuttle ลำเลียงรถนำรถไปยังช่องจอดที่ว่างหรือไปนำรถออกมาได้ โดยตัวลิฟต์ภายในออกแบบ ให้มีความเร็วได้สูงสุด 60 เมตร/นาที

3. **เครื่องลำเลียงรถยนต์** (Shuttle)

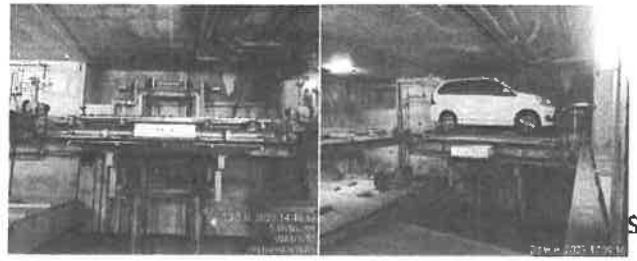

. เครื่องลำเลียงรถยนต์ (Shuttle) มี 1 เครื่อง ทำหน้าที่ลำเลียงโรบอท (หุ่นยนต์รับ-ส่งรถ) และรถยนต์ในแนวราบ (Horizontal Movement) ไปยังช่องจอดรถยนต์ได้ทุกช่องจอด โดยจะเคลื่อนตัวบนรางเหล็กที่ยึดติดกับพื้นคอนกรีตทั้ง 2 ด้าน มีความเร็วได้สูงสุด 55 เมตรภายใน

4. **หุ่นยนต์รับ-ส่งรถยนต์ (Robot)**

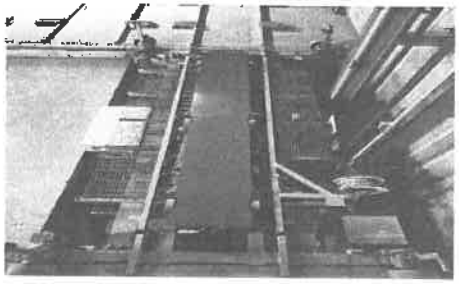

หุ่นยนต์รับ-ส่งรถยนต์ (Robot) มี 1 เครื่อง โรบอทที่ใช้ในโครงการจะเป็นรุ่นใหม่ล่าสุดที่ทำงานแบบยื่นหุบแขนได้ เรียกว่า LC Robot ย่อมาจาก Lifting and Centering Robot (Robot Generation 3) ที่ยังคงมีลิขสิทธิ์ครุ้มครองอยู่ในปัจจุบัน ซึ่งได้รับการพัฒนามานานกว่า 50 ปี ผลิตจากประเทศอิตาลี นอกจากโรบอททำหน้าที่ยกรถ (Lifting) และเคลื่อนย้ายรถ(Transferring)แล้วยังมีระบบการจัดศูนย์รถอย่างสมบูรณ์แบบที่เรียกว่า Perfect Centering นำความสะดวกรวดเร็ว ช่วยลดอาการเกร็งของผู้ขับขี่ในขณะนำรถเข้าจอด เนื่องจากไม่ถูกกดดันให้ต้องพยายามจอดให้ตรงจนเกินไปอีกด้วย

การทำงานของโรบอทจะมีขั้นตอนดังเช่น ดังนี้คือ เมื่อมีรถยนต์พร้อมเข้าสู่ระบบ โปรแกรมได้รับคำสั่งอัตโนมัติส่งข้อมูลมาให้โรบอท(หุ่นยนต์รับ-ส่งรถ)เคลื่อนตัวเข้ามา เพื่อช้อนรถและจัดกึ่งกลางรถก่อนนำเข้าสู่ระบบ ตัวโรบอทจะทำหน้าที่จัดศูนย์รถที่จอดเอียงอยู่ให้ตั้งตรงโดยอัตโนมัติ เพื่อให้ล้อหน้าและล้อหลังอยู่ศูนย์กลางบนแขนหุ่นยนต์พอดีเพื่อป้องกันการเสียวชน จากนั้นโรบอทเคลื่อนตัวเข้าไปยังชั้นเหล็ก(เครื่องลำเลียงรถยนต์)จะเคลื่อนโดยสาระไปยังลิฟต์ภายใน เพื่อลำเลียงไปส่งยังตำแหน่งที่โปรแกรมระบุ โรบอทจะออกจากชั้นเหล็ก มายังตำแหน่งศูนย์กลางได้รถยนต์คันที่ต้องการ เมื่อจะทำการเคลื่อนย้าย ระบบจัดศูนย์ใน จากนั้นแขนทั้งสองข้างซึ่งเป็นแท่งเหล็กที่ยื่นออกนี้ จะช้อนล้อรถทั้ง 4 ล้อพร้อมกันเพื่อยกรถขึ้น อย่างนุ่มนวล มีความเสถียรและมีความปลอดภัยต่อรถยนต์ แขนโรบอทผลิตจากเหล็กตันคุณภาพสูง ลักษณะของชิ้นเหล็กที่เป็น ตัวรองรับล้อทั้งสี่มีการออกแบบให้ยึด

SMART PARK
Topflight Co.,Ltd. Address 20/6 Moo 2 Suwintawong rd., Lumpaksha, Nongjok, Bangkok 10530 Tel.02-956-5500 ext 16

ล้อรถและไม่ทำให้รถสั่นไกล (ทำให้รถเกิดการสั่นสะเทือนน้อยมาก) เมื่อโรบอทยกรถแล้ว ล้อหลัง 6 ของโรบอทจะหมุนถอยหลังกลับไปยังชั้นเหล็กเพื่อขึ้นกลับไปยังลิฟต์ภายใน และนำรถส่งไปยังช่องจอด

โรบอทจะมีกลไกป้องกันน้ำหนักรถเกิน ถ้ารถคันใดมีน้ำหนักรถเกิน 2,350 กก.โรบอทจะไม่ยกรถคันนั้น และโปรแกรมจะแสดงผลให้ผู้ขับขี่ ทำการเคลื่อนย้ายรถที่น้ำหนักเกินออกจากระบบไป

5. **สแตนด์เหล็ก (Comb stand)**

ช่องจอด มีสแตนด์เหล็กลายหวี (Comb stand) รองรับล้อรถยนต์ทั้ง 4 ล้อ โดยสแตนด์เหล็กจะยึดติดกับโครงสร้างพื้น คอนกรีตเสริมเหล็ก ในทุกช่องจอดสแตนด์ถูกออกแบบและติดตั้งอย่างแข็งแรงเพื่อรองรับน้ำหนักของรถตามที่กำหนดไว้ และยังช่วยให้รถไม่เกิดการลื่นไถลอีกด้วย น้ำหนักของสแตนด์เหล็ก (stand) ในแต่ละที่จอดอยู่ที่ประมาณ 60 กิโลกรัม และมีความสูง 13 ซม.โดยประมาณ

6. **ประตูอัตโนมัติ (Automatic Door)**

ประตูทางเข้า- ออก อัตโนมัติ (Automatic door) ประตูทางเข้าอัตโนมัติจะเปิดขึ้นเมื่อผู้ขับขี่เคลื่อนย้ายรถของตนเข้าไปในตำแหน่ง Loop detector ที่กำหนด ประตูเปิดขึ้นอัตโนมัติเพื่อให้คนขับเข้าไปภายในห้องลิฟต์ เมื่อจอดรถในตำแหน่งที่ถูกต้องแล้วคนขับจึงออกจากห้อง แล้วทำการแตะบัตร (RFID Card) เป็นการสั่งการทำงานนำรถเข้า

สู่ระบบโดยอัตโนมัติ (เป็นระบบปิด) เพื่อความปลอดภัย ลิฟต์จะทำงานก็ต่อเมื่อคนหรือสิ่งมีชีวิตอื่นๆออกจากห้องรับรถไปแล้ว ซึ่งระบบนี้จะถูกควบคุมโดยระบบเซ็นเซอร์ และ PLC (Programmable Logic Controller

7. **ระบบควบคุม (Control System)**

ระบบควบคุม (Control System) และห้องควบคุม (Control room) สำหรับวาง ระบบ Control Panel เป็นห้องควบคุมอุณหภูมิซึ่งอยู่บริเวณอาคารจอดรถ ภายในห้องประกอบด้วย ระบบคอมพิวเตอร์พร้อมหน้าจอแสดงผล ตู้ไฟฟ้า (PLC, Inverter, และอื่นๆ) อุปกรณ์สำนักงานอื่นๆ สำหรับเจ้าหน้าที่จะคอยควบคุมตรวจสอบแก้ไขการทำงานของระบบ และกำหนดโหมดต่างๆของระบบจอดรถอัตโนมัติ ทางโครงการจะจัดหาระบบแสงสว่างและกล้องวงจรปิด (CCTV) ทุกชั้นในตำแหน่งที่เหมาะสม เพื่อให้ผู้ควบคุมสามารถมองเห็นรถได้ทุกคันจาก จอแสดงผลที่อยู่ในห้องควบคุม หากเกิดอุบัติเหตุหรือข้อผิดพลาดในระหว่างที่เครื่องจักรทำงาน โปรแกรมจะสามารถตรวจสอบข้อผิดพลาดที่เกิดขึ้นได้ทันที และแจ้งมายังผู้ควบคุมระบบ ควรจะมีเจ้าหน้าที่ที่ได้รับการฝึกฝนการใช้งานระบบอย่างน้อย 1 คน ประจำการอยู่ในห้องควบคุมนี้ตลอดเวลาที่ระบบดำเนินการอยู่

ขั้นตอนการนำรถเข้า-ออก

1. ขั้นตอนการนำรถเข้าระบบ

1.1 เตรียมบัตร RFID Card

1.2. ขับรถมาหน้าห้องรับรถ

1.3.ประตูจะเปิดและไฟเขียวเปิดแล้วขับรถเข้าไปในลิฟต์ช้าๆ ไปจนถึงตำแหน่ง Stop จะมีหน้าจอแสดงให้เห็นในห้องรับรถ

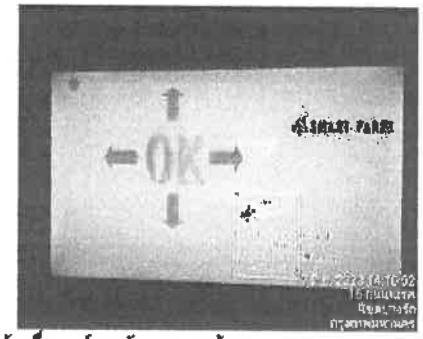

1.4.ดึงเบรกมือ ดับเครื่องยนต์ และพับกระจกมองข้าง

1.5. ตรวจสอบสัมภาระและทรัพย์สิน ก่อนลงจากรถ

1.6. ไปที่เครื่องแตะบัตร เพื่อเลือกทำรายการนำรถเข้า เพื่อให้ระบบเริ่มทำงาน ทำการนำรถเข้าเก็บภายใน

SMART PARK
Topflight Co.,Ltd. Address 20/5 Moo 2 Suwintawong rd., Lumpakshe, Nongjok, Bangkok 10530 Tel.02-958-5500 ext 16

2. ขั้นตอนการนำรถออกจากระบบ

2.1 ไปที่เครื่องแตะบัตรบริเวณ Lobby เพื่อทำการเรียกรถออกจากระบบ แล้วรอให้หุ่นยนต์ในระบบนำรถมาส่งยังห้องรับรถ

2.2 เลือกรายการ "OUT" ที่จอหัวสกรีน เพื่อนำรถออกจากระบบ

2.3 รอคิวรถเข้าส่งที่บริเวณห้องรับรอง สามารถดูลำดับคิวรถได้บนจอ LED โดยบนจอจะแสดงหมายเลขห้องขึ้นเมื่อรถมาถึงห้องรับรถ

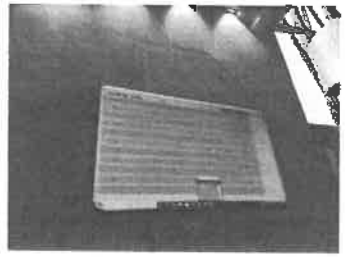

2.4 เมื่อประตูอัตโนมัติเปิดขึ้น เป็นการเสร็จสิ้นการส่งรถออกจากระบบ ให้เจ้าของรถไปรับรถยังห้องรับรถที่จอระบุ ขับรถเดินหน้าออกอย่างปลอดภัย เป็นการเสร็จสิ้นขั้นตอน

dusitD2

SAMYAN · BANGKOK

ภาคผนวก ข 16

แผนประชาสัมพันธ์การดำเนินการโครงการให้กับชุมชนโดยรอบ

Earth Day at Dusit : Event Form

Featured Hotels	Event Descriptions		
dusit D2 Samyan Bangkok	Celebrate Earth Day at dusitD2 Samyan Bangkok as we embrace the spirit of environmental consciousness and sustainability. Join us in a series of eco-friendly initiatives and engaging activities that highlight our commitment to preserving our planet. From thought-provoking transformative events to enjoying a sustainable dining experience with our organic special set menu, let's discover how together we can make a positive impact on the Earth. Stay tuned for an enriching Earth Day experience that encourages a harmonious connection with our environment.		
	Clean Up The Designated Area Engage hands-on with our community in the Bangrak District in a transformative event dedicated to cleaning up and reviving our local spaces. This initiative is a collective effort to eliminate plastic, reduce mosquitoes, and eliminate odors, fostering a cleaner, healthier environment for our community. Date: 22 April 2024 (Monday) Time: 11am-2pm Price: Donation based		
	Earth Day Special Set Menu Embark on a culinary journey of sustainability and delectable flavors with our Earth Day Special Set Menu. Our carefully curated menu features thoughtfully crafted dishes, showcasing our commitment to sustainability and the use of premium, locally-sourced ingredients. Available for Lunch and Dinner Date: 19 - 24 April 2024 Time: 12.00pm - 22.30 pm Price. THB 750 net per set Location: Dusit Gourmet **Menu** **Homemade Ricotta Cheese accompanied by a robust Mesclun Salad, elegantly dressed with a delicate blend of Wild Honey and Papaya Seed Dressing. (THB 289 net)** We efficiently repurpose leftover salt from the buffet to craft high-quality ricotta cheese for our dishes. In our commitment to sustainability, we incorporate organic salad ingredients. Additionally, our dressings are meticulously prepared using locally sourced wild honey and dehydrated papaya seeds, ensuring a unique and flavorful culinary experience. **Seared Cobia Fish, elegantly paired with Pico Farm, Fennel Trio Rice, and a garnish of fresh Lemon Wedge. (THB 450 net)** We source our primary ingredient, Thai cobia fish, from a trusted local supplier to ensure quality and freshness in our dishes. Complementing this, we incorporate pace farm as a Thai local vegetable, low carbon hexel Mo rice, and organic lemons to support local farmers. This commitment to utilizing premium, locally-sourced ingredients enhance the overall quality and sustainability of our culinary offerings. **Carrot Peel and Cucumber Peel Mousse infused with the subtract richness of salted caramel. (THB 220 net)** In alignment with our commitment to sustainability, we implement a zero-waste approach by repurposing carrot peels and cucumber peels in the creation of our sweet dish. This initiative supports our zero-waste impact while incorporating the delightful flavor profile of salted caramel.	 	

Earth Day at Dusit . Example

Featured Hotels	Event Descriptions	
City Hotel ASAI Bangkok Chinatown	**Earth Day at Dusit with ASAI Chinatown** Join us at ASAI Bangkok Chinatown for Earth Day 2024 as we commemorate this special occasion with "Earth Day at Dusit." Our event focuses on raising awareness and inspiring real change through sustainable actions and knowledge. Be a part of this pivotal moment in environmental stewardship with us.	
	Turn Waste Plastic Bottle Caps into Plant Pots We're excited to host a unique eco-workshop with Precious Plastic Bangkok at ASAI Chinatown. Learn how to transform plastic bottle caps into charming plant pots, combining creativity with environmental awareness. This workshop is a fun, impactful way to get involved in recycling and contribute to a greener future. Craft your own eco-friendly memento, play a part in reducing plastic waste, and take home a plant in your newly crafted pot. Date: 20 April 2024 Time: 14:00 – 16:00 Price: 500 THB per person	
	Community Clean-Up In partnership with Trash Hero Bangkok and our sister hotels & properties, including ASAI Bangkok Sathorn, Dusit d2 Samyan, Dusit Princess Srinakarin, Base Dusit Thani, and Dusit Suites Ratchadamri, we invite you to join us for a Community Clean-Up. This event is more than a clean-up; it's a celebration of our planet, fostering community spirit and commitment to environmental stewardship. Finish your day with a feeling of achievement and contribute to a cleaner, more beautiful environment. Date. 22 April 2024 Time. 16.00 – 18.00 Price. Donation-Based	
Resort Hotel Dusit Thani Hua Hin	**Earth Day at Dusit** Dusit Thani Hua Hin warmly invites you to join us for Earth Day 2024, a day dedicated to raising awareness and driving real change through sustainable actions and knowledge. Be a part of a significant milestone in environmental stewardship with us.	
	Sunset Beach Cleanup Extending Earth Day into Earth Month, join us at Dusit Thani Hua Hin for a transformative Sunset Beach Cleanup, in partnership with Trash Hero Hua Hin, every weekend of April. This is not merely a cleanup; it's a celebration of our planet, nurturing community spirit and environmental stewardship. Finish your day with a feeling of accomplishment and contribute to a cleaner, more beautiful beach. Let's protect our Earth, one sweep at a time. Date: Weekends 6-7, 13-14, 20-21, 27-28 April 2024 Time: 17.30 – 19:30 Price: N/A	
	Community Tree Planting Day Join forces with Hua Hin Royal Farm, Dusit Thani Hua Hin, Dusit D2 Hua Hin, and Sapphire Golf Resort for a community Tree Planting event on Earth Day. Gather together to plant local species, enrich our ecosystem, and contribute to a greener future. Your involvement in this crucial environmental effort will help us foster a thriving, sustainable habitat. Date: 22 April 2024 Time: 15.30 – 17:30 Price. Donation-Based	

Earth Day at Dusit : Event Form

Featured Hotels	Event Descriptions	
dusit D2 Samyan Bangkok	**Celebrate Earth Day at dusitD2 Samyan Bangkok as we embrace the spirit of environmental consciousness and sustainability. Join us in a series of eco-friendly initiatives and engaging activities that highlight our commitment to preserving our planet. From thought-provoking transformative events to enjoying a sustainable dining experience with our organic special set menu, let's discover how together we can make a positive impact on the Earth. Stay tuned for an enriching Earth Day experience that encourages a harmonious coexistence with our environment.**	
	Clean Up The Decklitered Area Engage hands-on with our community in the Bangrak District in a transformative event dedicated to cleaning up and reviving our local spaces. This initiative is a collective effort to eliminate plastic, reduce mosquitoes, and eliminate odors, fostering a cleaner, healthier environment for our community. Date: 22 April 2024 (Monday) Time: 11am-2pm Price: Donation based	
	Earth Day Special Set Menu Embark on a culinary journey of sustainability and delectable flavors with our Earth Day Special Set Menu. Our carefully curated menu features thoughtfully crafted dishes, showcasing our commitment to sustainability and the use of premium, locally-sourced ingredients. Available for Lunch and Dinner Date. 19 - 24 April 2024 Time: 12:00pm - 22:30 pm Price: THB 759 net per set Location: Dusit Gourmet **Menu:** **Homemade Ricotta Cheese accompanied by a robust Muscatan Salad, elegantly dressed with a delicate blend of Wild Honey and Papaya Seed Dressing. (THB 280 net)** We efficiently repurpose leftover milk from the buffet to craft high-quality ricotta cheese for our dishes. In our commitment to sustainability, we incorporate organic salad ingredients. Additionally, our dressings are meticulously prepared using locally sourced wild honey and dehydrated papaya seeds, ensuring a unique and flavorful culinary experience. **Seared Coba Fish, elegantly paired with Paco Fern, Fennel Trio Rice, and a garnish of fresh Lemon Wedge. (THB 450 net)** We source our primary ingredient, Thai coba fish, from a trusted local supplier to ensure quality and freshness in our dishes. Complementing this, we incorporate paco fern as a Thai local vegetable, low carbon fennel trio rice, and organic lemons to support local farmers. This commitment to utilizing premium, locally-sourced ingredients enhance the overall quality and sustainability of our culinary offerings. **Carrot Peel and Cucumber Peel Mousse infused with the nuanced richness of salted caramel. (THB 220 net)** In alignment with our commitment to sustainability, we implement a zero-waste approach by repurposing carrot peels and cucumber peels in the creation of our sweet dish. This initiative supports our zero-waste project while incorporating the delightful flavor profile of salted caramel.	 

Earth Day at Dusit : Example

Featured Hotels	Event Descriptions
City Hotel ASAI Bangkok Chinatown	**Earth Day at Dusit with ASAI Chinatown** Join us at ASAI Bangkok Chinatown for Earth Day 2024 as we commemorate this special occasion with 'Earth Day at Dusit.' Our event focuses on raising awareness and inspiring real change through sustainable actions and knowledge. Be a part of this pivotal moment in environmental stewardship with us.
	Turn Waste Plastic Bottle Caps into Plant Pots We're excited to host a unique eco-workshop with Precious Plastic Bangkok at ASAI Chinatown. Learn how to transform plastic bottle caps into charming plant pots, combining creativity with environmental awareness. This workshop is a fun, impactful way to get involved in recycling and contribute to a greener future. Craft your own eco-friendly memento, play a part in reducing plastic waste, and take home a plant in your newly crafted pot. Date: 20 April 2024 Time: 14:00 – 16:00 Price: 800 THB per person
	Community Clean-Up In partnership with Trash Hero Bangkok and our sister hotels & properties, including ASAI Bangkok Sathorn, Dusit d2 Samyan, Dusit Princess Srinakarin, Baan Dusit Thani, and Dusit Suites Ratchadamri, we invite you to join us for a Community Clean-Up. This event is more than a clean-up; it's a celebration of our planet, fostering community spirit and commitment to environmental stewardship. Finish your day with a feeling of achievement and contribute to a cleaner, more beautiful environment. Date: 22 April 2024 Time: 16:00 – 18:00 Price: Donation-Based
Resort Hotel Dusit Thani Hua Hin	**Earth Day at Dusit** Dusit Thani Hua Hin warmly invites you to join us for Earth Day 2024, a day dedicated to raising awareness and driving real change through sustainable actions and knowledge. Be a part of a significant milestone in environmental stewardship with us.
	Sunset Beach Cleanup Extending Earth Day into Earth Month, join us at Dusit Thani Hua Hin for a transformative Sunset Beach Cleanup. In partnership with Trash Hero Hua Hin, every weekend of April. This is not merely a cleanup; it's a celebration of our planet, nurturing community spirit and environmental stewardship. Finish your day with a feeling of accomplishment and contribute to a cleaner, more beautiful beach. Let's protect our Earth, one sunset at a time. Date: Weekends 6-7, 13-14, 20-21, 27-28 April 2024 Time: 17:30 – 18:30 Price: N/A
	Community Tree Planting Day Join forces with Hua Hin Royal Rain, Dusit Thani Hua Hin, Dusit D2 Hua Hin, and Seapine Golf Resort for a community Tree Planting event on Earth Day. Gather together to plant local species, enrich our ecosystem, and contribute to a greener future. Your involvement in this crucial environmental effort will help us foster a thriving,i sustainable habitat. Date: 22 April 2024 Time: 15:30 – 17:30 Price: Donation-Based

ภาคผนวก ข 17
ประสานบริษัท Advance เพื่อกำจัดแหล่งเพาะพันธุ์สัตว์ที่เป็นพาหะนำโรค

PEST MANAGEMENT SOLUTIONS

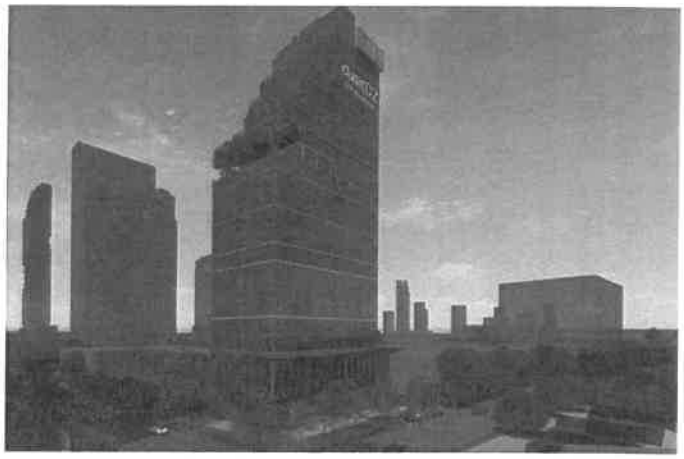

DUSIT D2 SAMYAN, BANGKOK

The rooms

Service record for Pest Control
(In case of spraying chemical for protect and pest control in the room)
(May 2023 – Apr 2024)

เดือน Month	จำนวนห้องทั้งหมด Total room	จำนวนที่ทำบริการได้ Can do	จำนวนห้องที่ไม่ได้ทำ Cannot do	จำนวนที่ทำบริการได้คิดเป็น% Percentage
May	179	116	63	64.80%
Jun	179	23	156	12.84%
Jul	179	56	123	31.28%
Aug	179	101	78	56.42%
Sep	179	66	113	36.87%
Oct	179	91	88	50.84%
Nov	179	96	83	53.63%
Dec	179	71	108	39.66%
Jan	179	33	146	18.44%
Feb	179	21	158	13.29%
Mar	179	35	144	19.55%
Apr	179	42	137	23.46%

The rooms

Service record for Pest Control

(In case of spraying chemical for protect and pest control in the room)

(April 2024)

The rooms is not in service has 137 rooms as follows :

Room.401	Room.508	Room.703	Room.811	Room.1011	Room.1206
Room.402	Room.509	Room.704	Room.812	Room.1012	Room.1209
Room.403	Room.510	Room.705	Room.901	Room.1102	Room.1211
Room.404	Room.511	Room.706	Room.902	Room.1104	Room.1401
Room.405	Room.512	Room.707	Room.904	Room.1105	Room.1402
Room.406	Room.601	Room.708	Room.905	Room.1106	Room.1403
Room.407	Room.603	Room.709	Room.907	Room.1107	Room.1404
Room.408	Room.605	Room.711	Room.908	Room.1108	Room.1405
Room.409	Room.606	Room.712	Room.910	Room.1109	Room.1408
Room.410	Room.609	Room.801	Room.911	Room.1110	Room.1410
Room.411	Room.610	Room.803	Room.912	Room.1111	Room.1411
Room.501	Room.611	Room.804	Room.1001	Room.1112	Room.1501
Room.505	Room.612	Room.805	Room.1004	Room.1202	Room.1502
Room.506	Room.701	Room.807	Room.1005	Room.1203	Room.1503
Room.507	Room.702	Room.809	Room.1007	Room.1204	Room.1504

The rooms

Service record for Pest Control

(In case of spraying chemical for protect and pest control in the room)

(April 2024)

The rooms is not in service has 137 rooms as follows :

Room.1506	Room.1808	Room.2101	Room.2306
Room.1508	Room.1809	Room.2102	Room.2401
Room.1701	Room.1810	Room.2103	
Room.1702	Room.1901	Room.2104	
Room.1703	Room.1902	Room.2201	
Room.1704	Room.1903	Room.2202	
Room.1705	Room.1904	Room.2203	
Room.1707	Room.1905	Room.2204	
Room.1708	Room.1908	Room.2205	
Room.1801	Room.2001	Room.2206	
Room.1802	Room.2002	Room.2301	
Room.1803	Room.2003	Room.2302	
Room.1805	Room.2004	Room.2303	
Room.1806	Room.2005	Room.2304	
Room.1807	Room.2006	Room.2305	

Dusit Gourmet Deli

Spray in risk points


Pic.1


Pic.2


Pic.3

Function Room

Spray in risk points


Pic.1


Pic.2


Pic.3

Function Room

ULV in risk points


Pic.1


Pic.2


Pic.3

Dishwashing room

Spray in risk points


Pic.1

Bar

Spray in risk points

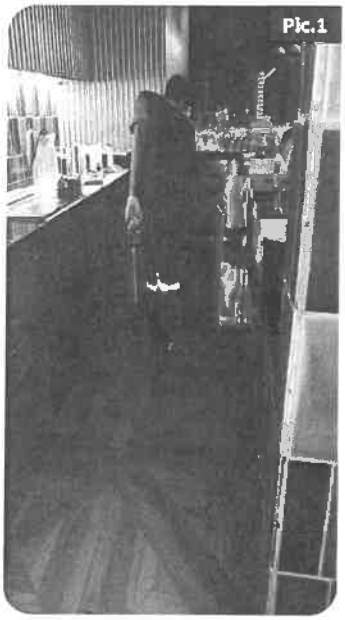

Cockroach House Counting Trend Report

Trap no.	Floor	Service Area	Date							
			Sep-23	Oct-23	Nov-23	Dec-23	Jan-24	Feb-24	Mar-24	Apr-24
1	G	Dusit Gourmet Deli	0	0	0	0	0	0	0	0
2		Dusit Gourmet Deli	0	0	0	0	0	0	0	0
1	L2	Dusit Gourmet	0	0	0	0	0	0	0	0
2		Dusit Gourmet	0	0	0	0	0	0	0	0
1	L2	Dusit Gourmet Show kitchen	0	0	0	0	0	0	0	0
1	L2	Dusit Gourmet kitchen	0	0	0	0	0	0	0	0
2		Dusit Gourmet kitchen	0	0	0	0	0	0	0	0
1	L2	Bakery kitchen	0	0	0	0	0	0	0	0
2		Bakery kitchen	0	0	0	0	0	0	0	0
3		Bakery kitchen	0	0	0	0	0	0	0	0
4		Bakery kitchen	0	0	0	0	0	0	0	0
1	L2	Dishwashing room (Dusit Gourme)	0	0	0	0	0	0	0	0
2		Dishwashing room (Dusit Gourme)	0	0	0	0	0	0	0	0
1	L3	Function kitchen	0	0	0	0	0	0	0	0
2		Function kitchen	0	0	0	0	0	0	0	0
1	L3	Dishwashing room (Function)	0	0	0	0	0	0	0	0
2		Dishwashing room (Function)	0	0	0	0	0	0	0	0
1	L3	Store Function	0	0	0	0	0	0	0	0
2		Store Function	0	0	0	0	0	0	0	0
1	B1	Staff canteen , Kitchen Canteen	0	0	0	0	0	0	0	0
2		Staff canteen , Kitchen Canteen	0	0	0	0	0	0	0	0
3		Staff canteen , Kitchen Canteen	0	0	0	0	0	0	0	0
4		Staff canteen , Kitchen Canteen	0	0	0	0	0	0	0	0
1	16 Flr.	Pool , Pool Bar	0	0	0	0	0	0	0	0
2		Pool , Pool Bar	0	0	0	0	0	0	0	0
1	25 Flr.	Mama	0	0	0	0	0	0	0	0
			0	0	0	0	0	0	0	0

Cockroach House Counting Trend Report

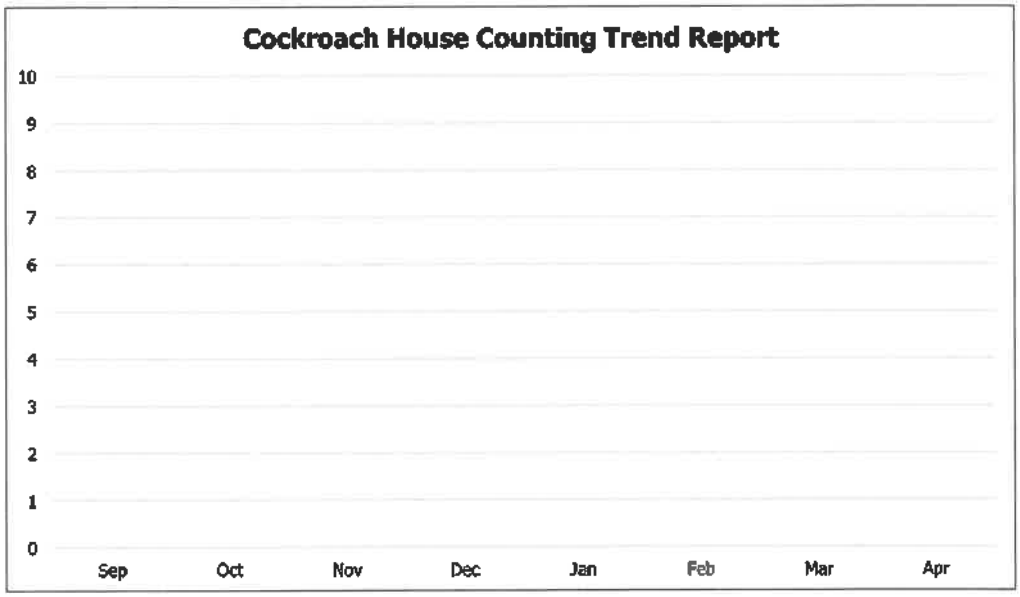

Summary data of trapped in Insect Light Trap

Location	Insects						
	House fly	Fresh fly	Blow fly	Coffin fly / Phorid fly	Mosquito	Drosophila	Others
	แมลงวันบ้าน	แมลงวันหลังขาย	แมลงวันหัวเขียว	แมลงวันหลังค่อม	ยุง	แมลงหวี่	อื่นๆ
Insect Light Trap No.1	8	7	10	282	0	84	9
Insect Light Trap No.2	2	4	1	274	0	76	6
Total	10	11	11	556	0	160	15

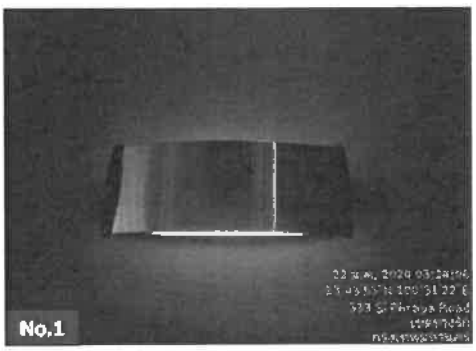

Summary data of trapped in Insect Light Trap

Summary data of trapped in Insect Light Trap

Apr-24

Dusit D2

Month	House fly แมลงวันบ้าน	Fresh fly แมลงวันหลังดาย	Blow fly แมลงวันหัวเขียว	Coffin fly/Phorid fly แมลงวันหลังค่อม	Mosquito ยุง	Drosophila แมลงหวี่	Others อื่นๆ
Nov-23	16	13	8	592	3	289	100
Dec-23	7	8	16	525	0	223	28
Jan-24	19	8	10	560	0	177	12
Feb-24	7	6	7	579	0	199	17
Mar-24	11	8	8	572	0	174	18
Apr-24	10	11	11	556	0	160	15
May-24							
Jun-24							
Jul-24							
Aug-24							
Sep-24							
Oct-24							

Summary data of trapped in Insect Light Trap

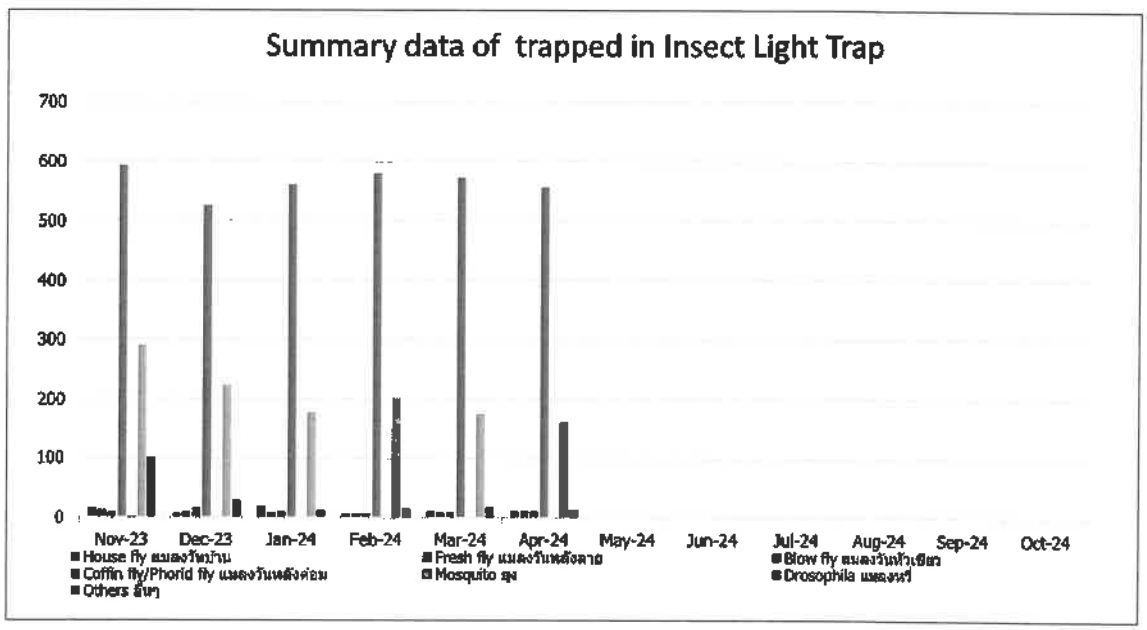

Keep Moving Forward

Thank You

www.advancegroupasia.com

ภาคผนวก ข 18
ประสานงานหน่วยงานเรื่องการจัดเก็บมูลฝอย

dusitD2

SAMYAN · BANGKOK

รายงาน
ประสานงานหน่วยงานเรื่องการจัดเก็บมูลฝอย
เดือนมกราคม พ.ศ. 2567

dusitD2

SAMYAN · BANGKOK

RECEIPT/TAX INVOICE / VAT INCLUDED (TAX ABB)

Mr. accounting accounting
Thailand

COPY OF RECEIPT/TAX INVOICE

Receipt/Tax Invoice # :	2401-FP-X50467	
Date Of Issue :	09/01/24	05:01
Room No.:	9717	
Conf No.:	1634823	
Doc./Folio No.:	18423	
RD Number:	E030220002A2190	

Description : Kbank on 08/01/2024

Amount before VAT	467.29 THB
Vat Paid(7%)	32.71 THB
Total Amount(Including VAT)	500.00 THB
NON-VAT amount	0.00 THB
Total	500.00 THB
Payment Method 9021 - Money Transfer (Scrap Income)	

Guest Signature

Cashier # 163

dusitD2 Samyan Bangkok 333 Si Phraya Road, Si Phraya, Bang Rak, Bangkok 10500
TIAN TECK PROPERTY COMPANY LIMITED Tax No.0105561194801 Head Office
Tel: +66 2211 3333 Fax: +66 2211 3334 Email: d2sb@dusit.com Website: www.dusit.com

SCB ไทยพาณิชย์

วัน/เวลา Date/Time	รายการ Code	ช่องทาง Channel	เลขที่เช็ค Cheque No.	ยอดหักบัญชี Withdrawal (Debit)	ยอดเงินเข้าบัญชี Deposit (Credit)	ยอดเงิน Balance	รายละเอียด Description
08/01/2024 07:32	X1	ENET			500.00	[redacted]	กสิกรไทย (KBANK) /X639916
08/01/2024 09:53	X1	TELL			29,900.00	[redacted]	เอ็กเซ่น พาวเวอร์
08/01/2024 14:04	C1	TELL			38,454.00	[redacted]	จัฏรัตธานยุรี

dusitD2

SAMYAN · BANGKOK

รายงาน
ประสานงานหน่วยงานเรื่องการจัดเก็บมูลฝอย
เดือนกุมภาพันธ์ พ.ศ. 2567

dusitD2

SAMYAN · BANGKOK

RECEIPT/TAX INVOICE / VAT INCLUDED (TAX ABB)

Mise. Account Account
Thailand

COPY OF RECEIPT/TAX INVOICE

Receipt/Tax Invoice # :	2402-FP-X51887
Date Of Issue :	27/02/24 08:02
Room No.:	9702
Conf No.:	2055074
Doc./Folio No.:	23275
RD Number:	E030220002A2190

Description : Khank on 08/02/24

Amount before VAT	467.29 THB
Vat Paid(7%)	32.71 THB
Total Amount(Including VAT)	500.00 THB
NON-VAT amount	0.00 THB
Total	500.00 THB

Payment Method 9021 - Money Transfer (Scrap Income)

Guest Signature

Cashier # 165

dusitD2 Samyan Bangkok 333 Si Phraya Road, Si Phraya, Bang Rak, Bangkok 10500
TIAN TECK PROPERTY COMPANY LIMITED Tax No.0105561194801 Head Office
Tel: +66 2211 3333 Fax: +66 2211 3334 Email: d2sb@dusit.com Website: www.dusit.com

Papitchaya Ananpakdee

From:	D2SB Guest Service Agent
Sent:	Tuesday, February 27, 2024 8:19 PM
To:	Papitchaya Ananpakdee; All FO D2SB
Cc:	Karn Rongsanam
Subject:	RE: Scrcap Income

Dear Khun New,

Already posted payment on PM 9702 ka.

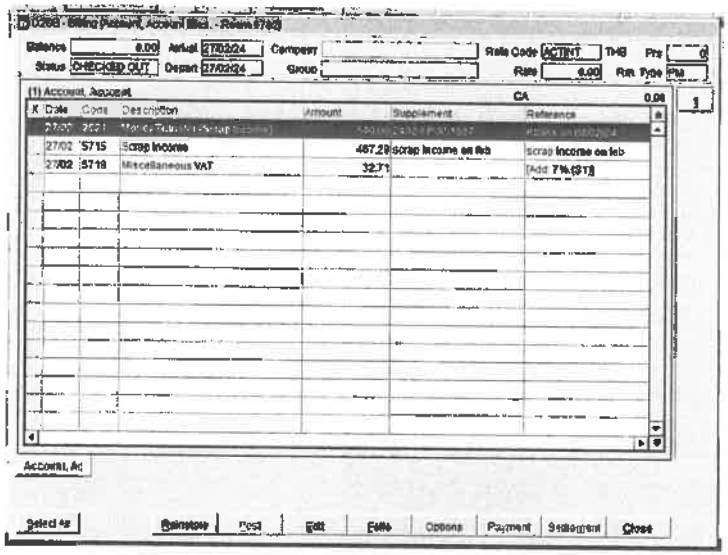

Should you require further assistance, please feel free to contact us.

Graciously yours,

Netchanok T.
Guest Service Agent

dusitD2 *Samyan Bangkok*
333 Si Phraya Rd, Si Phraya, Bang Rak, Bangkok 10500, Thailand
Tel : 662 211 3333 Ext. 6502 - 6503| Email: d2sbfogsa@dusit.com
https://www.dusit.com/dusitd2-samyanbangkok/th/

From: Papitchaya Ananpakdee <papitchaya.ap@dusit.com>
Sent: Tuesday, February 27, 2024 8:11 PM
To: All FO D2SB <AllFOD2SB@dusit.com>
Cc: Karn Rongsanam <karn.rs@dusit.com>
Subject: Scrcap Income

Dear Fo Team

Please you post payment the scrap income.

1. 5715 Scrap Income
2. 9021 Money Transfer (Scrap Income)

05/02/2024 14:39:21	E:RT	300.00	[redacted]

[redacted]

If there is any question or information needed , please don't hesitate to contact me.

Papitchaya Ananpakdee (Ninew)
AR & Income Supervisor.

dusitD2 *Samyan, Bangkok*
333 Si Phraya Rd, Si Phraya, Bang Rak, Bangkok 10500, Thailand
Mobile +66 (0) 2211 3333 Ext. 6604 · papitchaya.ap@dusit.com
https://www.dusit.com/

dusitD2

SAMYAN · BANGKOK

รายงาน
ประสานงานหน่วยงานเรื่องการจัดเก็บมูลฝอย
เดือนมีนาคม พ.ศ. 2567

dusitD2

SAMYAN - BANGKOK

RECEIPT/TAX INVOICE / VAT INCLUDED (TAX ABB)

Miss. Account Account
Thailand

COPY OF RECEIPT/TAX INVOICE

Receipt/Tax Invoice # :	2403-FP-X51768
Date Of Issue :	31/03/24 11:03
Room No.:	9718
Conf No.:	2263825
Doc./Folio No.:	26199
RD Number:	E030220002A2190

Description : k bank 15/03/24

Amount before VAT	467.29 THB
Vat Paid(7%)	32.71 THB
Total Amount(Including VAT)	500.00 THB
NON-VAT amount	0.00 THB
Total	500.00 THB
Payment Method 9021 - Money Transfer (Scrap Income)	

Guest Signature

Cashier # 155

dusitD2 Samyan Bangkok 333 Si Phraya Road, Si Phraya, Bang Rak, Bangkok 10500
TIAN TECK PROPERTY COMPANY LIMITED Tax No.0105561194601 Head Office
Tel: +66 2211 3333 Fax: +66 2211 3334 Email: d2sb@dusit.com Website: www.dusit.com

Papitchaya Ananpakdee

From:	D2SB Guest Service Agent
Sent:	Sunday, March 31, 2024 11:38 AM
To:	Papitchaya Ananpakdee; All FO D2SB
Subject:	Re: Scrap Income on Mar'2024

Dear Khun Ninew,

We already posted and done on the system.

Should you require further assistance, please feel free to contact us.

Graciously yours,

Netchanok T.
Guest Service Agent

dusitD2 *Samyan, Bangkok*
333 Si Phraya Rd, Si Phraya, Bang Rak, Bangkok 10500, Thailand
Tel : +662 211 3333 Ext. 6502-6503 | Email: d2sbfogsa@dusit.com
https://www.dusit.com/dusitd2-samyanbangkok/th/

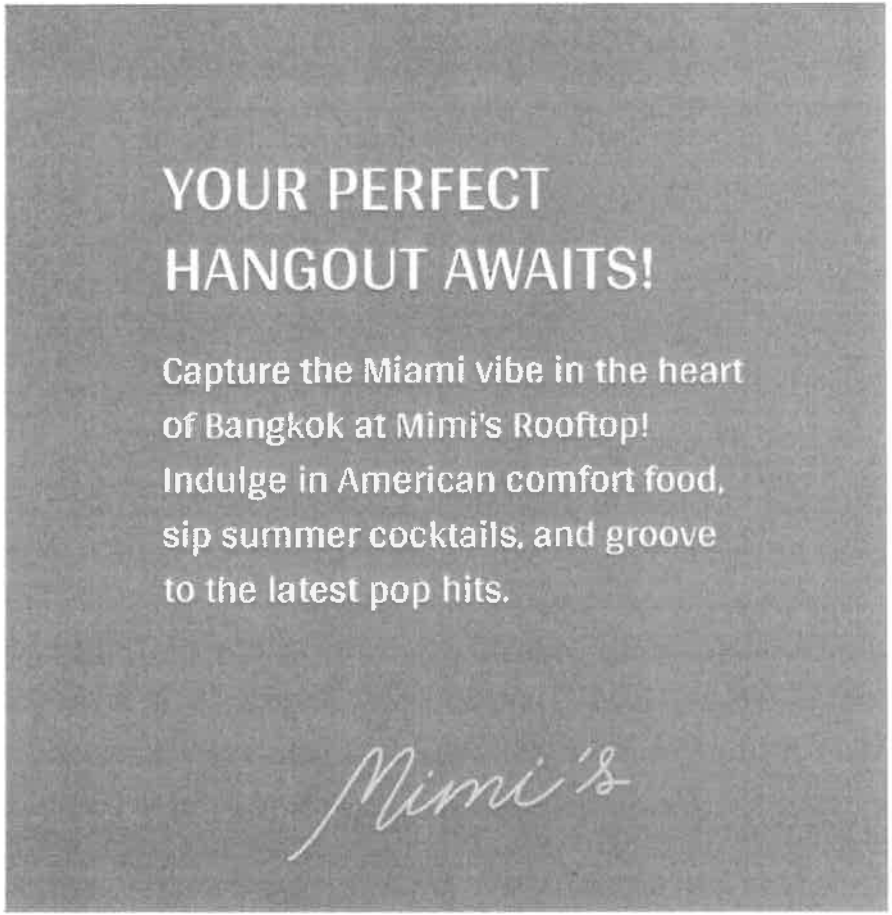

From: Papitchaya Ananpakdee <papitchaya.ap@dusit.com>
Sent: Sunday, March 31, 2024 10:58 AM
To: All FO D2SB <AllFOD2SB@dusit.com>
Subject: Scrap Income on Mar'2024

Dear Fo Team

Please you post payment 500 THB Scrap Income

90004 15/03/2024 17:26 XI EMST 500.00 เช็คธนาคาร (KBANK) X639916

[redacted]

If there is any question or information needed , please don't hesitate to contact me.

Papitchaya Ananpakdee (Ninew)
AR & Income Supervisor.

dusitD2 ***Samyan, Bangkok***
333 Si Phraya Rd, Si Phraya, Bang Rak, Bangkok 10500, Thailand
Mobile +66 (0) 2211 3333 Ext. 6604 · papitchaya.ap@dusit.com
https://www.dusit.com/

dusitD2

SAMYAN · BANGKOK

รายงาน
ประสานงานหน่วยงานเรื่องการจัดเก็บมูลฝอย
เดือนเมษายน พ.ศ. 2567

dusitD2

SAMYAN BANGKOK

RECEIPT/TAX INVOICE / VAT INCLUDED (TAX ABB)

Miss. Account Account
Thailand

COPY OF RECEIPT/TAX INVOICE

Receipt/Tax Invoice # :	2404-FP-X51869
Date Of Issue :	30/04/24 11:04
Room No.:	9759
Conf No.:	2465073
Doc./Folio No.:	29394
RD Number:	E030220002A2190

Description : PAID - Scrap Income for Apri

Amount before VAT	467.29 THB
Vat Paid(7%)	32.71 THB
Total Amount(Including VAT)	500.00 THB
NON-VAT amount	0.00 THB
Total	500.00 THB

Payment Method 9021 - Money Transfer (Scrap Income)

Guest Signature

Cashier # 186

dusitD2 Samyan Bangkok 333 Si Phraya Road, Si Phraya, Bang Rak, Bangkok 10500
TIAN TECK PROPERTY COMPANY LIMITED Tax No.0105561194801 Head Office
Tel: +66 2211 3333 Fax: +66 2211 3334 Email: d2sb@dusit.com Website: www.dusit.com

07/04/2024 07:57 X1 ENET 500.00 กสิกรไทย (KBANK) /X639916

[redacted]

dusitD2

SAMYAN · BANGKOK

รายงาน
ประสานงานหน่วยงานเรื่องการจัดเก็บมูลฝอย
เดือนพฤษภาคม พ.ศ. 2567

dusitD2

SAMYAN BANGKOK

RECEIPT/TAX INVOICE / VAT INCLUDED (TAX ABB)

Miss. Account Account
Thailand

COPY OF RECEIPT/TAX INVOICE

Receipt/Tax Invoice # :	2405-FP-X51843
Date Of Issue :	30/05/2024 07:05
Room No.:	9702
Conf No.:	2658823
Doc./Folio No.:	32100
RD Number:	E030220002A2190

Description : kbank 16/04/24

Amount before VAT	467.29 THB
Vat Paid(7%)	32.71 THB
Total Amount(Including VAT)	500.00 THB
NON-VAT amount	0.00 THB
Total	500.00 THB
Payment Method 9021 - Money Transfer (Scrap Income)	

Guest Signature

Cashier # 155

dusitD2 Samyan Bangkok 333 Si Phraya Road, Si Phraya, Bang Rak, Bangkok 10500
TIAN TECK PROPERTY COMPANY LIMITED Tax No.0105561194801 Head Office
Tel: +66 2211 3333 Fax: +66 2211 3334 Email: d2sb@dusit.com Website: www.dusit.com

Guest Service Agent

dusitD2 *Samyan Bangkok*
333 Si Phraya Rd, Si Phraya, Bang Rak, Bangkok 10500, Thailand
Tel : 662 211 3333 Ext. 6502 - 6503| Email: d2sbfoqsa@dusit.com
https://www.dusit.com/dusitd2-samyanbangkok/th/

From: Papitchaya Ananpakdee <papitchaya.ap@dusit.com>
Sent: May 30, 2024 3:59 PM
To: All FO D2SB <AllFOD2SB@dusit.com>
Cc: Karn Rongsanam <karn.rs@dusit.com>
Subject: Scrap Income on May'24

Dear Fo Team

Please you post payment for the Scrap income on May'24 and use 5715 post payment 9021

16/04/2024 04:44 X1	ENET	500.00		ธ.กสิกรไทย (KBANK) /X639916

[redacted]

If there is any question or information needed , please don't hesitate to contact me.

Papitchaya Ananpakdee (Ninew)
AR & Income Supervisor.

dusitD2 *Samyan, Bangkok*
333 Si Phraya Rd, Si Phraya, Bang Rak, Bangkok 10500, Thailand
Mobile +66 (0) 2211 3333 Ext. 6604 · papitchaya.ap@dusit.com
https://www.dusit.com/

dusitD2

SAMYAN · BANGKOK

รายงาน
ประสานงานหน่วยงานเรื่องการจัดเก็บมูลฝอย
เดือนมิถุนายน พ.ศ. 2567

dusitD2

SAMYAN - BANGKOK

RECEIPT/TAX INVOICE / VAT INCLUDED (TAX ABB)

account account
Thailand

COPY OF RECEIPT/TAX INVOICE

Receipt/Tax invoice # :	2406-FP-X60944
Date Of Issue :	28/06/2024 03:06
Room No.:	9714
Conf No.:	2747824
Doc./Folio No.:	35357
RD Number:	E030220002A2189

Description : KBANK 13.05.24 Paid for Scrap On June

Amount before VAT	467.29 THB
Vat Paid(7%)	32.71 THB
Total Amount(Including VAT)	500.00 THB
NON-VAT amount	0.00 THB
Total	500.00 THB
Payment Method 9021 - Money Transfer (Scrap Income)	

Guest Signature

Cashier # 164

dusitD2 Samyan Bangkok 333 Si Phraya Road, Si Phraya, Bang Rak, Bangkok 10500
TIAN TECK PROPERTY COMPANY LIMITED Tax No.0105561194801 Head Office
Tel: +66 2211 3333 Fax: +66 2211 3334 Email: d2sb@dusit.com Website: www.dusit.com

dusitD2

SAMYAN - BANGKOK

28/06/24

account account
Thailand

Room No.	:	9714
Arrival	:	28-JUN-24
Departure	:	28-JUN-24
Page No.	:	1 of 1
Folio No.	:	35357
Conf. No.	:	2747824
Cashier No.	:	164
User ID	:	Jutaporn Satanpob
No. of guests (Adult/Child)	:	0/ 0

INVOICE

Membership No.	:	
A/R Number	:	
Group Code	:	
Company Name	:	

Date	Text	Ref./Supplement	Charges(THB)	Credits(THB)
28/06/24	Scrap Income	0000000 on june	467.29	
28/06/24	Miscellaneous VAT		32.71	0.00
28/06/24	Money Transfer (Scrap Income)	KBANK 13.05.24 Paid for Scrap On Ju		500.00
		Total :	500.00	500.00
		Balance :	0.00	

Balance : ZERO BAHT

Amount Before VAT	467.29 THB
VAT 7%	32.71 THB
Total Include VAT	500.00 THB
NON-VAT Amount	0.00 THB
Net Balance	500.00 THB

Guest Signature:

I agree that my liability for this bill is not waived and agree to be held personally liable in the event that the indicated person, company or association fails to pay for any part or the full amount of the charges.

Thank You For Staying With Us

dusitD2 Samyan Bangkok 333 Si Phraya Road, Si Phraya, Bang Rak, Bangkok 10500
TIAN TECK PROPERTY COMPANY LIMITED Tax No.0105561194801 Head Office
Tel: +66 2211 3333 Fax: +66 2211 3334 Email: d2sb@dusit.com Website: www.dusit.com

[redacted]

dusitD2

SAMYAN · BANGKOK

ภาคผนวก ช 19

Swimming Pool Log Sheet (แผ่นบันทึกข้อมูลสระว่ายน้ำ)

dusitD2

SAMYAN · BANGKOK

รายงาน

Swimming Pool Log Sheet (แผ่นบันทึกข้อมูลสระว่ายน้ำ)

เดือนมกราคม พ.ศ. 2567

dusitD2

Swimming pool Log Sheet

DATE 3/1/24

DAILY TEST		Morning Time		Afternoon Time		Night Time	
Swimmingpool	PH 7.2 - 7.8 Ideal	7.6		7.6		7.6	
	Chlorine 1.0 - 1.5 Ideal	2.0		1.5		0.6	
Salt Chlorinator	PPM	OFF	PPM	off	PPM	off	PPM
	24.V	OFF	V	off	V	off	V
	Cell Current 5A	OFF	A	off	A	off	A
Water meter		306.57	m3	307.44	m3	307.84	m3
pump PH feeder on/off		OFF		off		off	
Salt Chlorinator on/off		OFF		off		off	
Hydrochloric Level tank		85	(Liter)	85	(Liter)	85	(Liter)
Hydrochloric Spare tank		4	(Tank)	4	(Tank)	4	(Tank)
SWP Pump no1. Run / Stop		Run (Manual)		off		off	
SWP Pump no2. Run / Stop		OFF		on (Man)		Manual - Run	
Pump spa no1. Run / Stop		STOP (AUTO)		Auto		Auto - Stop	
Filter Pressure tank		17	psi	16	psi	17.5	psi
Surge Tank level		High		High		Medium	
Salt Spare Sack		11	Sack	11	Sack	11	Sack
Check by		[redacted]					

dusitD2

Swimming pool Log Sheet

DATE 1/1/24

DAILY TEST		Morning Time		Afternoon Time		Night Time	
Swimmingpool	PH 7.2 - 7.8 Ideal	7.2		7.6		7.1	
	Chlorine 1.0 - 1.5 Ideal	1.0		1.0		1.5	
Salt Chlorinator	PPM	Off	PPM	OFF	PPM	OFF	PPM
	24.V	Off	V	OFF	V	OFF	V
	Cell Current 5A	Off	A	OFF	A	OFF	A
Water meter		301.73	m3	301.78	m3	302.44	m3
pump PH feeder on/off		Off		OFF		OFF	
Salt Chlorinator on/off		Off		OFF		OFF	
Hydrochloric Level tank		85	(Liter)	85	(Liter)	85	(Liter)
Hydrochloric Spare tank		4	(Tank)	4	(Tank)	4	(Tank)
SWP Pump no1. Run / Stop		Off		OFF		Run / MAN	
SWP Pump no2. Run / Stop		Run (Man.)		Run / MAN		off	
Pump spa no1. Run / Stop		Stop (Auto)		Stop / Auto		Stop / Auto	
Filter Pressure tank		19	psi	16	psi	16	psi
Surge Tank level		High		high		High	
Salt Spare Sack		11	Sack	11	Sack	11	Sack
Check by		[redacted]					

dusitD2

Swimming pool Log Sheet

DATE 4/1/24

DAILY TEST		Morning Time		Afternoon Time		Night Time	
Swimmingpool	PH 7.2 - 7.8 Ideal	7.6		7.6		7.6	
	Chlorine 1.0 - 1.5 Ideal	1.6		1.5		1.5	
Salt Chlorinator	PPM	Off	PPM	Off	PPM	off	PPM
	24.V	Off	V	Off	V	off	V
	Cell Current 5A	Off	A	Off	A	off	A
Water meter		307.45	m3	308.03	m3	308.24	m3
pump PH feeder on/off		Off		Off		off	
Salt Chlorinator on/off		Off		Off		off	
Hydrochloric Level tank		85	(Liter)	85	(Liter)	85	(Liter)
Hydrochloric Spare tank		4	(Tank)	4	(Tank)	4	(Tank)
SWP Pump no1. Run / Stop		Off		Off		off	
SWP Pump no2. Run / Stop		Run (Man.)		Man / Run		on (Man)	
Pump spa no1. Run / Stop		Stop (Auto)		Auto / Stop		Auto	
Filter Pressure tank		16	psi	16	psi	16	psi
Surge Tank level		High		High		High	
Salt Spare Sack		11	Sack	11	Sack	11	Sack
Check by		[redacted]					

dusitD2

Swimming pool Log Sheet

DATE 2/1/24

DAILY TEST		Morning Time		Afternoon Time		Night Time	
Swimmingpool	PH 7.2 - 7.8 Ideal	7.6		7.6		7.6	
	Chlorine 1.0 - 1.5 Ideal	1.5		1.0		1.5	
Salt Chlorinator	PPM	Off	PPM	OFF	PPM	off	PPM
	24.V	Off	V	OFF	V	off	V
	Cell Current 5A	Off	A	OFF	A	off	A
Water meter		304.04	m3	304.14	m3	304.04	m3
pump PH feeder on/off		Off		OFF		off	
Salt Chlorinator on/off		Off		OFF		off	
Hydrochloric Level tank		85	(Liter)	85	(Liter)	85	(Liter)
Hydrochloric Spare tank		4	(Tank)	4	(Tank)	4	(Tank)
SWP Pump no1. Run / Stop		Run (Man.)		Run / MAN		Manual - Run	
SWP Pump no2. Run / Stop		off		OFF		Manual - Run	
Pump spa no1. Run / Stop		Stop (Auto)		Stop / Auto		Auto - Stop	
Filter Pressure tank		15	psi	17	psi	17	psi
Surge Tank level		High		high		High	
Salt Spare Sack		11	Sack	11	Sack	11	Sack
Check by		[redacted]					

dusitD2

Swimming pool Log Sheet

DATE 7/09/23

DAILY TEST		Morning shift Time		Afternoon shift Time		Night shift Time	
Swimmingpool	PH 7.2 - 7.6 Ideal	7.6		7.6		7.2	
	Chlorine 1.0 - 1.5 Ideal	3.0		1.5		1.5	
Salt Chlorinator	PPM	Off	PPM	off	PPM	off	PPM
	24.V	off	V	off	V	off	V
	Cell Current 5A	off	A	off	A	off	A
Water meter		314.64	m3	314.66	m3	315.14	m3
pump PH feeder on/off		Off		off		off	
Salt Chlorinator on/off		Off		off		off	
Hydrochloric Level tank		85	(Liter)	85	(Liter)	85	(Liter)
Hydrochloric Spare tank		4	(Tank)	4	(Tank)	4	(Tank)
SWP Pump no1. Run / Stop		off		off		off	
SWP Pump no2. Run / Stop		Man / Run		on (Man)		MANUAL - RUN	
Pump spa no1. Run / Stop		Auto / Run		Auto		AUTO - STOP	
Filter Pressure tank		16	psi	16	psi	16	psi
Surge Tank level		High		High		HIGH	
Salt Spare Sack		11	Sack	11	Sack	11	Sack
Check by		[redacted]					

dusitD2

Swimming pool Log Sheet

DATE 5/1/24

DAILY TEST		Morning shift Time		Afternoon shift Time		Night shift Time	
Swimmingpool	PH 7.2 - 7.6 Ideal	7.6		7.6		7.6	
	Chlorine 1.0 - 1.5 Ideal	1.0		1.0		1.5	
Salt Chlorinator	PPM	Off	PPM	Off	PPM	off	PPM
	24.V	Off	V	Off	V	off	V
	Cell Current 5A	Off	A	Off	A	off	A
Water meter		304.72	m3	303.72	m3	308.82	m3
pump PH feeder on/off		Off		off		off	
Salt Chlorinator on/off		Off		Off		off	
Hydrochloric Level tank		85	(Liter)	85	(Liter)	85	(Liter)
Hydrochloric Spare tank		4	(Tank)	4	(Tank)	4	(Tank)
SWP Pump no1. Run / Stop		Run (Man.)		off		off	
SWP Pump no2. Run / Stop		Stop		off		on (Man)	
Pump spa no1. Run / Stop		Stop (Auto)		off		Auto	
Filter Pressure tank		16	psi	0	psi	16	psi
Surge Tank level		High		High		High	
Salt Spare Sack		11	Sack	11	Sack	11	Sack
Check by		[redacted]					

dusitD2

Swimming pool Log Sheet

DATE 2/1/24

DAILY TEST		Morning shift Time		Afternoon shift Time		Night shift Time	
Swimmingpool	PH 7.2 - 7.6 Ideal	7.6		7.6		7.2	
	Chlorine 1.0 - 1.5 Ideal	1.0		1.0		3.0	
Salt Chlorinator	PPM	off	PPM	off	PPM	off	PPM
	24.V	off	V	off	V	off	V
	Cell Current 5A	off	A	off	A	off	A
Water meter		315.20	m3	315.22	m3	315.41	m3
pump PH feeder on/off		off		off		off	
Salt Chlorinator on/off		off		off		off	
Hydrochloric Level tank		85	(Liter)	85	(Liter)	85	(Liter)
Hydrochloric Spare tank		4	(Tank)	4	(Tank)	4	(Tank)
SWP Pump no1. Run / Stop		off		off		Auto - Run	
SWP Pump no2. Run / Stop		Run / Auto		on (Man)		off	
Pump spa no1. Run / Stop		stop / Auto		Auto		Auto - stop	
Filter Pressure tank		18	psi	18	psi	18	psi
Surge Tank level		High		High		High	
Salt Spare Sack		11	Sack	11	Sack	11	Sack
Check by		[redacted]					

dusitD2

Swimming pool Log Sheet

DATE 06/01/2024

DAILY TEST		Morning shift Time		Afternoon shift Time		Night shift Time	
Swimmingpool	PH 7.2 - 7.6 Ideal	7.2		7.2		7.2	
	Chlorine 1.0 - 1.5 Ideal	3.0		1.5		3.0	
Salt Chlorinator	PPM	off	PPM	off	PPM	Off	PPM
	24.V	off	V	off	V	off	V
	Cell Current 5A	off	A	off	A	Off	A
Water meter		404.43	m3	313.02	m3	313.02	m3
pump PH feeder on/off		off		off		Off	
Salt Chlorinator on/off		off		off		Off	
Hydrochloric Level tank		85	(Liter)	85	(Liter)	85	(Liter)
Hydrochloric Spare tank		4	(Tank)	4	(Tank)	4	(Tank)
SWP Pump no1. Run / Stop		stop		off		Off	
SWP Pump no2. Run / Stop		Run (MAN)		Manual - Run		Man / Run	
Pump spa no1. Run / Stop		Auto / off		Man off → Auto - stop		Auto / Stop	
Filter Pressure tank		18	psi	18	psi	18	psi
Surge Tank level		Hi		High		High	
Salt Spare Sack		11	Sack	11	Sack	11	Sack
Check by		[redacted]					

dusitD2

Swimming pool Log Sheet

DATE 11/1/2568

Daily Test		Morning shift Time		Afternoon shift Time		Night shift Time	
Swimingpool	PH 7.2 - 7.6 Ideal	7.2		7.2		7.6	
	Chlorine 1.0 - 1.5 Ideal	1.0		1.0		1.0	
Salt Chlorinator	PPM	off	PPM	Off	PPM	off	PPM
	24.V	off	V	Off	V	off	V
	Cell Current 5A	off	A	Off	A	off	A
Water meter		315.946	m3	315.947	m3	316.11	m3
pump PH feeder on/off		off		Off		off	
Salt Chlorinator on/off		off		Off		off	
Hydrochloric Level tank		85	(Liter)	85	(Liter)	85	(Liter)
Hydrochloric Spare tank		4	(Tank)	4	(Tank)	4	(Tank)
SWP Pump no1. Run / Stop		off		Off		off	
SWP Pump no2. Run / Stop		Run/ off		Auto / Run		Auto/on	
Pump spa no1. Run / Stop		Auto/off		Auto / Stop		Auto/stop	
Filter Pressure tank		18	psi	18	psi	16	psi
Surge Tank level		High		High		High	
Salt Spare Sack		11	Sack	11	Sack	11	Sack
Check by		[redacted]					

dusitD2

Swimming pool Log Sheet

DATE 9/1/24

Daily Test		Morning shift Time		Afternoon shift Time		Night shift Time	
Swimingpool	PH 7.2 - 7.6 Ideal	7.6		7.6		7.6	
	Chlorine 1.0 - 1.5 Ideal	2.0		1.5		2.0	
Salt Chlorinator	PPM	OFF	PPM	OFF	PPM	OFF	PPM
	24.V	OFF	V	OFF	V	OFF	V
	Cell Current 5A	OFF	A	OFF	A	OFF	A
Water meter		313.47	m3	313.56	m3	313.63	m3
pump PH feeder on/off		OFF		OFF		OFF	
Salt Chlorinator on/off		OFF		OFF		OFF	
Hydrochloric Level tank		85	(Liter)	85	(Liter)	85	(Liter)
Hydrochloric Spare tank		4	(Tank)	4	(Tank)	4	(Tank)
SWP Pump no1. Run / Stop		Run / Auto		Run / STOP		Run / AUTO	
SWP Pump no2. Run / Stop		OFF		OFF		Run / Auto	
Pump spa no1. Run / Stop		STOP / AUTO		Auto		STOP / AUTO	
Filter Pressure tank		12	psi	0	psi	18	psi
Surge Tank level		HIGH		HIGH		HIGH	
Salt Spare Sack		11	Sack	11	Sack	11	Sack
Check by		[redacted]					

dusitD2

Swimming pool Log Sheet

DATE 12/1/24

Daily Test		Morning shift Time		Afternoon shift Time		Night shift Time	
Swimingpool	PH 7.2 - 7.6 Ideal	7.2		7.1		7.6	
	Chlorine 1.0 - 1.5 Ideal	1.0		1.0		1.0	
Salt Chlorinator	PPM	OFF	PPM	Off	PPM	off	PPM
	24.V	OFF	V	Off	V	off	V
	Cell Current 5A	OFF	A	off	A	off	A
Water meter		316.660	m3	316.661	m3	316.80	m3
pump PH feeder on/off		OFF		Off		off	
Salt Chlorinator on/off		OFF		Off		off	
Hydrochloric Level tank		85	(Liter)	85	(Liter)	85	(Liter)
Hydrochloric Spare tank		4	(Tank)	4	(Tank)	4	(Tank)
SWP Pump no1. Run / Stop		Auto / RUN		Auto / Run		off	
SWP Pump no2. Run / Stop		OFF		Off		Auto / Run	
Pump spa no1. Run / Stop		Auto / RUN		Auto / Stop		Auto	
Filter Pressure tank		18	psi	18	psi	16	psi
Surge Tank level		HIGH		High		High	
Salt Spare Sack		11	Sack	11	Sack	11	Sack
Check by		[redacted]					

dusitD2

Swimming pool Log Sheet

DATE 10/1/24

Daily Test		Morning shift Time		Afternoon shift Time		Night shift Time	
Swimingpool	PH 7.2 - 7.6 Ideal	7.6		7.6		7.6	
	Chlorine 1.0 - 1.5 Ideal	3.0		3.0		3.0	
Salt Chlorinator	PPM	OFF	PPM	off	PPM	off	PPM
	24.V	OFF	V	Off	V	off	V
	Cell Current 5A	OFF	A	Off	A	off	A
Water meter		315.692	m3	319.699	m3	313.84	m3
pump PH feeder on/off		OFF		Off		off	
Salt Chlorinator on/off		OFF		Off		off	
Hydrochloric Level tank		85	(Liter)	85	(Liter)	85	(Liter)
Hydrochloric Spare tank		4	(Tank)	4	(Tank)	4	(Tank)
SWP Pump no1. Run / Stop		OFF		Off		off	
SWP Pump no2. Run / Stop		RUN / AUTO		Auto / Run		Auto/on	
Pump spa no1. Run / Stop		STOP / AUTO		Auto / Stop		Auto	
Filter Pressure tank		18	psi	18	psi	18	psi
Surge Tank level		HIGH		High		High	
Salt Spare Sack		11	Sack	11	Sack	[illegible]	
Che		[redacted]					

dusitD2

Swimming pool Log Sheet

DATE 15/1/24

Swimmingpool	PH	7.6	7.6	7.2
	7.2 - 7.6 Ideal			
	Chlorine	1.0	0.2	1.0
	1.0 - 1.5 Ideal			
Salt Chlorinator	PPM	OFF PPM	off PPM	off PPM
	24.V	OFF V	off V	off V
	Cell Current 5A	OFF A	off A	off A
Water meter		319.282 m3	319.40 m3	319.42 m3
pump PH feeder on/off		OFF	off	off
Salt Chlorinator on/off		OFF	off	off
Hydrochloric Level tank		85 (Liter)	85 (Liter)	85 (Liter)
Hydrochloric Spare tank		4 (Tank)	4 (Tank)	4 (Tank)
SWP Pump no1. Run / Stop		AUTO / ON	Auto/on	off
SWP Pump no2. Run / Stop		AUTO / OFF	off	Auto - Run
Pump spa no1. Run / Stop		AUTO / OFF	Auto	Auto - stop
Filter Pressure tank		18 psi	14 psi	14 psi
Surge Tank level		High	High	High
Salt Spare Sack		11 Sack	11 Sack	11 Sack
Check by		[redacted]		

dusitD2

Swimming pool Log Sheet

DATE 15/1/24

Swimmingpool	PH	6.8	6.8	7.2
	7.2 - 7.6 Ideal			
	Chlorine	0.6	0.6 (เติมน้ำ)	1.0
	1.0 - 1.5 Ideal			
Salt Chlorinator	PPM	OFF PPM	Off PPM	Off PPM
	24.V	OFF V	Off V	off V
	Cell Current 5A	OFF A	Off A	off A
Water meter		319.552 m3	319.552 m3	319.44 m3
pump PH feeder on/off		OFF	Off	off
Salt Chlorinator on/off		OFF	Off	off
Hydrochloric Level tank		45 (Liter)	85 (Liter)	45 (Liter)
Hydrochloric Spare tank		4 (Tank)	4 (Tank)	4 (Tank)
SWP Pump no1. Run / Stop		AUTO / RUN	Auto / Run	Auto - Run
SWP Pump no2. Run / Stop		OFF	Off	off
Pump spa no1. Run / Stop		AUTO / OFF	Auto / Off	Auto - stop
Filter Pressure tank		15 psi	18 psi	16 psi
Surge Tank level		[illegible]	High	High
Salt Spare Sack		[redacted]		
Check by				

dusitD2

Swimming pool Log Sheet

DATE 16/1/24

Swimmingpool	PH	7.6	7.6	7.2
	7.2 - 7.6 Ideal			
	Chlorine	1.5	1.0	1.5
	1.0 - 1.5 Ideal			
Salt Chlorinator	PPM	OFF PPM	off PPM	off PPM
	24.V	OFF V	off V	off V
	Cell Current 5A	OFF A	off A	off A
Water meter		319.749 m3	319.91 m3	320.040 m3
pump PH feeder on/off		OFF	off	off
Salt Chlorinator on/off		OFF	off	off
Hydrochloric Level tank		85 (Liter)	85 (Liter)	85 (Liter)
Hydrochloric Spare tank		4 (Tank)	4 (Tank)	4 (Tank)
SWP Pump no1. Run / Stop		AUTO / OFF	off	Auto - Run
SWP Pump no2. Run / Stop		AUTO / ON	Auto	off
Pump spa no1. Run / Stop		AUTO / OFF	Auto	Auto - stop
Filter Pressure tank		19 psi	18 psi	16 psi
Surge Tank level		High	High	Low
Salt Spare Sack		[redacted]		
Check by				

dusitD2

Swimming pool Log Sheet

DATE 14/1/24

Swimmingpool	PH	7.2	7.2	7.2
	7.2 - 7.6 Ideal			
	Chlorine	1.0	1.0	0.6
	1.0 - 1.5 Ideal			
Salt Chlorinator	PPM	OFF PPM	Off PPM	off PPM
	24.V	OFF V	Off V	off V
	Cell Current 5A	OFF A	Off A	off A
Water meter		031.080 m3	319.002 m3	319.260 m3
pump PH feeder on/off		OFF	Off	off
Salt Chlorinator on/off		OFF	Off	off
Hydrochloric Level tank		OFF (Liter)	8 (Liter)	45 (Liter)
Hydrochloric Spare tank		85 (Tank)	4 (Tank)	4 (Tank)
SWP Pump no1. Run / Stop		4	Auto / Run	Auto - Run
SWP Pump no2. Run / Stop		AUTO / OFF	Off	off
Pump spa no1. Run / Stop		AUTO / ON	Auto / Stop	Auto - stop
Filter Pressure tank		18 psi	16 psi	16 psi
Surge Tank level		High	High	High
Salt Spare Sack		11 Sack	11 Sack	11 Sack
Check by		[redacted]		

dusitD2

Swimming pool Log Sheet

DATE 14/1/24

DAILY TEST		Morning shift Time		Afternoon shift Time		Night shift Time	
Swimmingpool	PH 7.2 - 7.8 Ideal	6.8		7.2		7.6	
	Chlorine 1.0 - 1.5 Ideal	0.8		0.2		1.0	
Salt Chlorinator	PPM	OFF	PPM	OFF	PPM	OFF	PPM
	24.V	OFF	V	OFF	V	OFF	V
	Cell Current 5A	OFF	A	OFF	A	OFF	A
Water meter		322.432	m3	322.484	m3	323.12	m3
pump PH feeder on/off		OFF		OFF		OFF	
Salt Chlorinator on/off		OFF		OFF		OFF	
Hydrochloric Level tank		85	(Liter)	85	(Liter)	85	(Liter)
Hydrochloric Spare tank		4	(Tank)	4	(Tank)	4	(Tank)
SWP Pump no1. Run / Stop		OFF		OFF		OFF	
SWP Pump no2. Run / Stop		AUTO / RUN		Auto / Run		Auto	
Pump spa no1. Run / Stop		AUTO / OFF		Auto / OFF		Auto	
Filter Pressure tank		14	psi	18	psi	14	psi
Surge Tank level		HIGH		High		High	
Salt Spare Sack		11	Sack	11	Sack	[illegible]	
Check by		[redacted]					

dusitD2

Swimming pool Log Sheet

DATE 17/1/24

DAILY TEST		Morning shift Time		Afternoon shift Time		Night shift Time	
Swimmingpool	PH 7.2 - 7.8 Ideal	7.2		7.6		7.6	
	Chlorine 1.0 - 1.5 Ideal	1.0		1.0		1.0	
Salt Chlorinator	PPM	OFF	PPM	OFF	PPM	off	PPM
	24.V	OFF	V	OFF	V	off	V
	Cell Current 5A	OFF	A	OFF	A	off	A
Water meter		321.649	m3	321.93	m3	321.96	m3
pump PH feeder on/off		OFF		off		off	
Salt Chlorinator on/off		OFF		off		off	
Hydrochloric Level tank		85	(Liter)	85	(Liter)	85	(Liter)
Hydrochloric Spare tank		4	(Tank)	4	(Tank)	4	(Tank)
SWP Pump no1. Run / Stop		AUTO / RUN		Auto		off	
SWP Pump no2. Run / Stop		OFF		off		Auto - Run	
Pump spa no1. Run / Stop		Auto / OFF		Auto		Auto - stop	
Filter Pressure tank		14	psi	16	psi	16	psi
Surge Tank level		HIGH		High		Medium	
Salt Spare Sack							
Check by		[redacted]					

dusitD2

Swimming pool Log Sheet

DATE 20/1/24

DAILY TEST		Morning shift Time		Afternoon shift Time		Night shift Time	
Swimmingpool	PH 7.2 - 7.8 Ideal	7.6		7.2		6.4	
	Chlorine 1.0 - 1.5 Ideal	1.5		1.5		0.2	
Salt Chlorinator	PPM	OFF	PPM	off	PPM	off	PPM
	24.V	OFF	V	off	V	off	V
	Cell Current 5A	OFF	A	off	A	off	A
Water meter		323.131	m3	323.135	m3	323.14	m3
pump PH feeder on/off		OFF		off		off	
Salt Chlorinator on/off		OFF		off		off	
Hydrochloric Level tank		85	(Liter)	85	(Liter)	85	(Liter)
Hydrochloric Spare tank		4	(Tank)	4	(Tank)	4	(Tank)
SWP Pump no1. Run / Stop		OFF		off		off	
SWP Pump no2. Run / Stop		Auto / Run		Auto / Run		Manual - Run	
Pump spa no1. Run / Stop		Auto / OFF		Auto / off		Auto - stop	
Filter Pressure tank		17	psi	18	psi	18	psi
Surge Tank level		High		High		High	
Salt Spare Sack							
Check by		[redacted]					

dusitD2

Swimming pool Log Sheet

DATE 18/1/24

DAILY TEST		Morning shift Time		Afternoon shift Time		Night shift Time	
Swimmingpool	PH 7.2 - 7.8 Ideal	7.2		6.8		7.6	
	Chlorine 1.0 - 1.5 Ideal	0.6		0.2		1.0	
Salt Chlorinator	PPM	OFF	PPM	OFF	PPM	Off	PPM
	24.V	OFF	V	OFF	V	Off	V
	Cell Current 5A	OFF	A	OFF	A	Off	A
Water meter		322.073	m3	322.184	m3	322.37	m3
pump PH feeder on/off		OFF		OFF		off	
Salt Chlorinator on/off		OFF		OFF		off	
Hydrochloric Level tank		85	(Liter)	85	(Liter)	85	(Liter)
Hydrochloric Spare tank		85	(Tank)	4	(Tank)	4	(Tank)
SWP Pump no1. Run / Stop		AUTO / OFF		OFF		off	
SWP Pump no2. Run / Stop		AUTO / RUN		Auto / Run		Auto	
Pump spa no1. Run / Stop		AUTO / OFF		Auto / OFF		Auto	
Filter Pressure tank		18	psi	18	psi	16	psi
Surge Tank level		High		High		High	
Salt Spare Sack		11	Sack	11	Sack	11	Sack
Check by		[redacted]					

dusitD2

Swimming pool Log Sheet

DATE 23/1/24

Swimmingpool	PH	6.8	7.6	7.6
	7.2 - 7.6 Ideal			
	Chlorine	1.5	1.0	1.5
	1.0 - 1.5 Ideal			
Salt Chlorinator	PPM	OFF PPM	off PPM	off PPM
	24.V	OFF V	off V	off V
	Cell Current 5A	OFF A	off A	off A
Water meter		326.277 m3	326.27 m3	326.31 m3
pump PH feeder on/off		OFF	off	off
Salt Chlorinator on/off		OFF	off	off
Hydrochloric Level tank		8.5 (Liter)	85 (Liter)	85 (Liter)
Hydrochloric Spare tank		4 (Tank)	4 (Tank)	4 (Tank)
SWP Pump no1. Run / Stop		off	off	off
SWP Pump no2. Run / Stop		MAN	on (man)	off
Pump spa no1. Run / Stop		Auto / off	Auto	Auto - stop
Filter Pressure tank		18 psi	16 psi	17 psi
Surge Tank level		High	High	High
Salt Spare Sack		11 Sack	11 Sack	11 Sack
Check by		[redacted]		

dusitD2

Swimming pool Log Sheet

DATE 21/1/24

Swimmingpool	PH	6.8	6.8	6.8
	7.2 - 7.6 Ideal			
	Chlorine	1.5	1.0	3.0
	1.0 - 1.5 Ideal			
Salt Chlorinator	PPM	OFF PPM	off PPM	off PPM
	24.V	OFF V	off V	off V
	Cell Current 5A	OFF A	off A	off A
Water meter		m3	323.439 m3	m3
pump PH feeder on/off		OFF	off	off
Salt Chlorinator on/off		OFF	off	off
Hydrochloric Level tank		8.5 (Liter)	8.5 (Liter)	9.5 (Liter)
Hydrochloric Spare tank		4 (Tank)	4 (Tank)	4 (Tank)
SWP Pump no1. Run / Stop		MAN	Man / Run	off
SWP Pump no2. Run / Stop		OFF	off	Manual - Run
Pump spa no1. Run / Stop		AUTO / OFF	Auto/Stop	Auto - stop
Filter Pressure tank		18 psi	16 psi	16 psi
Surge Tank level		High	Medium	Medium
Salt Spare Sack		11 Sack	11 Sack	11 Sack
Check by		[redacted]		

dusitD2

Swimming pool Log Sheet

DATE 24/1/24

Swimmingpool	PH	7.2	7.8	7.6
	7.2 - 7.6 Ideal			
	Chlorine	1.0	0	1.0
	1.0 - 1.5 Ideal			
Salt Chlorinator	PPM	OFF PPM	off PPM	off PPM
	24.V	off V	off V	off V
	Cell Current 5A	OFF A	off A	off A
Water meter		326.313 m3	326.34 m3	326.31 m3
pump PH feeder on/off		OFF	off	off
Salt Chlorinator on/off		OFF	off	off
Hydrochloric Level tank		8.5 (Liter)	85 (Liter)	85 (Liter)
Hydrochloric Spare tank		4 (Tank)	4 (Tank)	4 (Tank)
SWP Pump no1. Run / Stop		AUTO / ON	Auto	off
SWP Pump no2. Run / Stop		OFF	off	Auto - Run
Pump spa no1. Run / Stop		AUTO / OFF	Auto	Auto - Stop
Filter Pressure tank		18 psi	18 psi	19 psi
Surge Tank level		High	High	High
Salt Spare Sack		11 Sack	11 Sack	11 Sack
Check by		[redacted]		

dusitD2

Swimming pool Log Sheet

DATE 22/1/24

Swimmingpool	PH	6.8	7.2	7.2
	7.2 - 7.6 Ideal			
	Chlorine	1.0	1.0	3.0
	1.0 - 1.5 Ideal			
Salt Chlorinator	PPM	OFF PPM	off PPM	off PPM
	24.V	OFF V	off V	off V
	Cell Current 5A	OFF A	off A	off A
Water meter		326.277 m3	326.34 m3	326.27 m3
pump PH feeder on/off		OFF	off	off
Salt Chlorinator on/off		OFF	off	off
Hydrochloric Level tank		8.5 (Liter)	85 (Liter)	85 (Liter)
Hydrochloric Spare tank		4 (Tank)	4 (Tank)	4 (Tank)
SWP Pump no1. Run / Stop		OFF	off	off
SWP Pump no2. Run / Stop		MAN	on (man)	off
Pump spa no1. Run / Stop		AUTO / ON	Auto	Manual - Run
Filter Pressure tank		18 psi	18 psi	Auto - Stop psi
Surge Tank level		High	High	High
Salt Spare Sack		11 Sack	11 Sack	11 Sack
Check by		[redacted]		

dusitD2

Swimming pool Log Sheet

DATE: 27/1/24

DAILY TEST		Morning pool Time		Afternoon pool Time		Night pool Time	
Swimmingpool	PH 7.2 - 7.8 Ideal	7.6		7.6		7.2	
	Chlorine 1.0 - 1.5 Ideal	1.0		1.0		1.0	
Salt Chlorinator	PPM	off	PPM	off	PPM	off	PPM
	24.V	off	V	off	V	off	V
	Cell Current 5A	off	A	off	A	off	A
Water meter		327.918	m3	327.98	m3	327.98	m3
pump PH feeder on/off		off		off		off	
Salt Chlorinator on/off		off		off		off	
Hydrochloric Level tank		85	(Liter)	85	(Liter)	84	(Liter)
Hydrochloric Spare tank		4	(Tank)	4	(Tank)	4	(Tank)
SWP Pump no1. Run / Stop		Man		on (Man)		Man / Run	
SWP Pump no2. Run / Stop		off		off		off	
Pump spa no1. Run / Stop		Auto / off		Auto		Auto / Stop	
Filter Pressure tank		16	psi	16	psi	16	psi
Surge Tank level		High		High		High	
Salt Spare Sack		11	Sack	[illegible]	Sack	[illegible]	Sack
Check by		[redacted]					

dusitD2

Swimming pool Log Sheet

DATE: 25/1/24

DAILY TEST		Morning pool Time		Afternoon pool Time		Night pool Time	
Swimmingpool	PH 7.2 - 7.8 Ideal	7.2		7.2		7.2	
	Chlorine 1.0 - 1.5 Ideal	0.6		1.0		3.0	
Salt Chlorinator	PPM	off	PPM	off	PPM	off	PPM
	24.V	off	V	off	V	off	V
	Cell Current 5A	off	A	off	A	off	A
Water meter		326.934	m3	326.616	m3	326.574	m3
pump PH feeder on/off		off		off		off	
Salt Chlorinator on/off		off		off		off	
Hydrochloric Level tank		85	(Liter)	85	(Liter)	85	(Liter)
Hydrochloric Spare tank		4	(Tank)	4	(Tank)	4	(Tank)
SWP Pump no1. Run / Stop		off		off		Man / Run	
SWP Pump no2. Run / Stop		Auto / off		Auto / Stop		off	
Pump spa no1. Run / Stop		Auto / off		Auto / Stop		Auto / Stop	
Filter Pressure tank		18	psi	0 (pumpstop)	psi	16	psi
Surge Tank level		High		High		High	
Salt Spare Sack		[illegible]	Sack	[illegible]	Sack	[illegible]	Sack
Check by		[redacted]					

dusitD2

Swimming pool Log Sheet

DATE: 26/1/24

DAILY TEST		Morning pool Time		Afternoon pool Time		Night pool Time	
Swimmingpool	PH 7.2 - 7.8 Ideal	7.4		7.6		7.2	
	Chlorine 1.0 - 1.5 Ideal	1.5		1.5		1.5	
Salt Chlorinator	PPM	off	PPM	off	PPM	off	PPM
	24.V	off	V	off	V	off	V
	Cell Current 5A	off	A	off	A	off	A
Water meter		328.242	m3	328.44	m3	328.89	m3
pump PH feeder on/off		off		off		off	
Salt Chlorinator on/off		off		off		off	
Hydrochloric Level tank		85	(Liter)	85	(Liter)	85	(Liter)
Hydrochloric Spare tank		4	(Tank)	4	(Tank)	4	(Tank)
SWP Pump no1. Run / Stop		Man		on (Man)		Man / Run	
SWP Pump no2. Run / Stop		off		off		off	
Pump spa no1. Run / Stop		Auto / off		Auto		Auto / Stop	
Filter Pressure tank		off	psi	16	psi	16	psi
Surge Tank level		85		High		High	
Salt Spare Sack		High	Sack	[illegible]	Sack	[illegible]	Sack
Check by		[redacted]					

dusitD2

Swimming pool Log Sheet

DATE: 26/1/24

DAILY TEST		Morning pool Time		Afternoon pool Time		Night pool Time	
Swimmingpool	PH 7.2 - 7.8 Ideal	7.4		7.2		7.2	
	Chlorine 1.0 - 1.5 Ideal	1.0		1.0		1.0	
Salt Chlorinator	PPM	off	PPM	off	PPM	off	PPM
	24.V	off	V	off	V	off	V
	Cell Current 5A	off	A	off	A	off	A
Water meter		327.54	m3	327.69	m3	327.85	m3
pump PH feeder on/off		off		off		off	
Salt Chlorinator on/off		off		off		off	
Hydrochloric Level tank		85	(Liter)	85	(Liter)	85	(Liter)
Hydrochloric Spare tank		4	(Tank)	4	(Tank)	4	(Tank)
SWP Pump no1. Run / Stop		Auto / on		Run (man)		Man / Run	
SWP Pump no2. Run / Stop		off		off		off	
Pump spa no1. Run / Stop		Auto / off		Run (Auto)		Auto / off	
Filter Pressure tank		16	psi	16	psi	16	psi
Surge Tank level		High		High		High	
Salt Spare Sack		11	Sack	11	Sack	11	Sack
Check by		[redacted]					

dusitD2

Swimming pool Log Sheet

DATE 31/1/24

Swimmingpool	PH 7.2 - 7.6 Ideal	7.2		7.2		7.2	
	Chlorine 1.0 - 1.5 Ideal	1.5		1.5		3.0 kg	
Salt Chlorinator	PPM	OFF	PPM	off	PPM	OFF	PPM
	24.V	OFF	V	off	V	OFF	V
	Cell Current 5A	OFF	A	off	A	OFF	A
Water meter		329.644	m3	329.77	m3	329.99	m3
pump PH feeder on/off		OFF		off		OFF	
Salt Chlorinator on/off		OFF		off		OFF	
Hydrochloric Level tank		85	(Liter)	85	(Liter)	85	(Liter)
Hydrochloric Spare tank		4	(Tank)	4	(Tank)	4	(Tank)
SWP Pump no1. Run / Stop		OFF		off		Manual - Run	
SWP Pump no2. Run / Stop		Auto / OFF		on (Man)		off	
Pump spa no1. Run / Stop		Auto / OFF		Auto		Auto-stop	
Filter Pressure tank		17	psi	18	psi	17.5	psi
Surge Tank level		HIGH		High		High	
Salt Spare Sack		11	Sack	11	Sack	11	Sack
Check by		[redacted]					

dusitD2

Swimming pool Log Sheet

DATE 29/1/24

Swimmingpool	PH 7.2 - 7.6 Ideal	7.6		7.8		7.6	
	Chlorine 1.0 - 1.5 Ideal	1.5		0.2		0.3 เติมเพิ่ม	
Salt Chlorinator	PPM	OFF	PPM	off	PPM	off	PPM
	24.V	OFF	V	off	V	OFF	V
	Cell Current 5A	OFF	A	off	A	OFF	A
Water meter		329.040	m3	329.25	m3	329.35	m3
pump PH feeder on/off		OFF		off		OFF	
Salt Chlorinator on/off		OFF		off		OFF	
Hydrochloric Level tank		85	(Liter)	85	(Liter)	85	(Liter)
Hydrochloric Spare tank		4	(Tank)	4	(Tank)	4	(Tank)
SWP Pump no1. Run / Stop		MAN		on (Man)		Man / Auto	
SWP Pump no2. Run / Stop		OFF		off		off	
Pump spa no1. Run / Stop		Auto / OFF		Auto		Auto / Stop	
Filter Pressure tank		16	psi	16	psi	16	psi
Surge Tank level		High		High		High	
Salt Spare Sack		11	Sack	11	Sack	11	Sack
Check by		[redacted]					

dusitD2

Swimming pool Log Sheet

DATE 30/1/24

Swimmingpool	PH 7.2 - 7.6 Ideal	7.6		7.6		7.6	
	Chlorine 1.0 - 1.5 Ideal	1.5		1.5		3.0 kg	
Salt Chlorinator	PPM	OFF	PPM	off	PPM	off	PPM
	24.V	OFF	V	off	V	off	V
	Cell Current 5A	OFF	A	off	A	off	A
Water meter		329.405	m3	329.40	m3	329.67	m3
pump PH feeder on/off		OFF		off		off	
Salt Chlorinator on/off		OFF		off		off	
Hydrochloric Level tank		85	(Liter)	85	(Liter)	85	(Liter)
Hydrochloric Spare tank		4	(Tank)	4	(Tank)	4	(Tank)
SWP Pump no1. Run / Stop		MAN		on (Man)		off	
SWP Pump no2. Run / Stop		OFF		off		Manual - Run	
Pump spa no1. Run / Stop		Auto / off		Auto		Auto - stop	
Filter Pressure tank		16	psi	16	psi	16	psi
Surge Tank level		High		High		High	
Salt Spare Sack		[redacted]					
Check by		[redacted]					

dusitD2

SAMYAN · BANGKOK

รายงาน

Swimming Pool Log Sheet (แผ่นบันทึกข้อมูลสระว่ายน้ำ)

เดือนกุมภาพันธ์ พ.ศ. 2567

dusitD2

Swimming pool Log Sheet

DATE 3/2/24

Swimingpool	PH						
	7.2 - 7.6 Ideal	7.6		7.6		7.6	
	Chlorine						
	1.0 - 1.5 Ideal	1.5		1.5		3.0	
Salt Chlorinator	PPM	off	PPM	off	PPM	Off	PPM
	24.V	off	V	off	V	Off	V
	Cell Current 5A	OFF	A	off	A	Off	A
Water meter		332.91	m3	332.46	m3	332.86	m3
pump PH feeder on/off		Off		off		Off	
Salt Chlorinator on/off		off		off		Off	
Hydrochloric Level tank		85	(Liter)	85	(Liter)	85	(Liter)
Hydrochloric Spare tank		4	(Tank)	4	(Tank)	4	(Tank)
SWP Pump no1. Run / Stop		AUTO / ON		Auto-off → Manual-Run		Man/Run	
SWP Pump no2. Run / Stop		OFF		off		Off	
Pump spa no1. Run / Stop		AUTO / ON		Auto-off		Auto / Stop	
Filter Pressure tank		16	psi	16	psi	16	psi
Surge Tank level		High		High		High	
Salt Spare Sack		11	Sack	11	Sack	11	Sack
Check by		[redacted]					

dusitD2

Swimming pool Log Sheet

DATE 1/2/24

Swimingpool	PH						
	7.2 - 7.6 Ideal	7.2		7.2		7.2	
	Chlorine						
	1.0 - 1.5 Ideal	1.0		1.0		1.0	
Salt Chlorinator	PPM	OFF	PPM	off	PPM	Off	PPM
	24.V	OFF	V	off	V	Off	V
	Cell Current 5A	OFF	A	off	A	Off	A
Water meter		329.93	m3	329.93	m3	329.93	m3
pump PH feeder on/off		OFF		off		Off	
Salt Chlorinator on/off		OFF		off		Off	
Hydrochloric Level tank		85	(Liter)	85	(Liter)	85	(Liter)
Hydrochloric Spare tank		4	(Tank)	4	(Tank)	4	(Tank)
SWP Pump no1. Run / Stop		Manual / Run		on (Man)		Man / Run	
SWP Pump no2. Run / Stop		Off		off		Off	
Pump spa no1. Run / Stop		Auto / Stop		Auto		Auto / Stop	
Filter Pressure tank		17	psi	18	psi	16	psi
Surge Tank level		HIGH		High		High	
Salt Spare Sack		11	Sack	11	Sack	[illegible]	Sack
Check by		[redacted]					

dusitD2

Swimming pool Log Sheet

DATE 4/2/24

Swimingpool	PH						
	7.2 - 7.6 Ideal	7.6		7.2		7.2	
	Chlorine						
	1.0 - 1.5 Ideal	1.5		1.0		1.5	
Salt Chlorinator	PPM	OFF	PPM	off	PPM	Off	PPM
	24.V	OFF	V	off	V	Off	V
	Cell Current 5A	OFF	A	off	A	Off	A
Water meter		333.108	m3	333.154	m3	333.309	m3
pump PH feeder on/off		OFF		off		Off	
Salt Chlorinator on/off		OFF		off		Off	
Hydrochloric Level tank		85	(Liter)	85	(Liter)	85	(Liter)
Hydrochloric Spare tank		4	(Tank)	4	(Tank)	4	(Tank)
SWP Pump no1. Run / Stop		MAN		Manual - Run		Man / Run	
SWP Pump no2. Run / Stop		OFF		off		Off	
Pump spa no1. Run / Stop		Auto / off		Auto - Run		Auto / Stop	
Filter Pressure tank		16	psi	17.3	psi	16	psi
Surge Tank level		High		High		High	
Salt Spare Sack		11	Sack	[illegible]	Sack	[illegible]	Sack
Check by		[redacted]					

dusitD2

Swimming pool Log Sheet

DATE 5/2/24

Swimingpool	PH						
	7.2 - 7.6 Ideal	7.6		7.6		7.2	
	Chlorine						
	1.0 - 1.5 Ideal	1.0		1.0		0.2 (เติมแล้ว)	
Salt Chlorinator	PPM	OFF	PPM	off	PPM	Off	PPM
	24.V	OFF	V	off	V	Off	V
	Cell Current 5A	OFF	A	off	A	Off	A
Water meter		330.806	m3	330.40	m3	330.80	m3
pump PH feeder on/off		off		off		Off	
Salt Chlorinator on/off		off		off		Off	
Hydrochloric Level tank		85	(Liter)	85	(Liter)	85	(Liter)
Hydrochloric Spare tank		4	(Tank)	4	(Tank)	4	(Tank)
SWP Pump no1. Run / Stop		Auto / off		off		Off	
SWP Pump no2. Run / Stop		off		off		Off	
Pump spa no1. Run / Stop		AUTO / RUN		Auto		Auto / Stop	
Filter Pressure tank		16	psi	0	psi	0	psi
Surge Tank level		HIGH		High		High	
Salt Spare Sack		11	Sack	11	Sack	11	Sack
Check by		[redacted]					

dusitD2

Swimming pool Log Sheet

DATE 9/2/24

DAILY TEST		Morning shift Time		Afternoon shift Time		Night shift Time	
Swimmingpool	PH 7.2 - 7.6 Ideal	7.2		7.2		7.6	
	Chlorine 1.0 - 1.5 Ideal	0.2		0.8		1.0	
Salt Chlorinator	PPM	OFF	PPM	Off	PPM	Off	PPM
	24.V	OFF	V	off	V	off	V
	Cell Current 5A	OFF	A	off	A	Off	A
Water meter		333.012	m3	337.03	m3	337.194	m3
pump PH feeder on/off		OFF		off		off	
Salt Chlorinator on/off		OFF		off		off	
Hydrochloric Level tank		85	(Liter)	85	(Liter)	89	(Liter)
Hydrochloric Spare tank		4	(Tank)	4	(Tank)	4	(Tank)
SWP Pump no1. Run / Stop		[illegible]		on (Man)		off	
SWP Pump no2. Run / Stop		off		off		Man / Run	
Pump spa no1. Run / Stop		[illegible]		Auto		Auto / Stop	
Filter Pressure tank		16	psi	16	psi	16	psi
Surge Tank level		High		High		High	
Salt Spare Sack		[redacted]					
Check by							

dusitD2

Swimming pool Log Sheet

DATE 5/2/24

DAILY TEST		Morning shift Time		Afternoon shift Time		Night shift Time	
Swimmingpool	PH 7.2 - 7.6 Ideal	7.2		7.6		7.6	
	Chlorine 1.0 - 1.5 Ideal	3.0		3.0		3.0 44	
Salt Chlorinator	PPM	Off	PPM	off	PPM	off	PPM
	24.V	Off	V	off	V	off	V
	Cell Current 5A	Off	A	off	A	off	A
Water meter		333.32	m3	333.32	m3	333.53	m3
pump PH feeder on/off		off		off		off	
Salt Chlorinator on/off		OFF		off		off	
Hydrochloric Level tank		85	(Liter)	85	(Liter)	85	(Liter)
Hydrochloric Spare tank		4	(Tank)	4	(Tank)	4	(Tank)
SWP Pump no1. Run / Stop		MAN / Run		on (Man)		Manual - Run → off	
SWP Pump no2. Run / Stop		Off		off		off → Auto - Run	
Pump spa no1. Run / Stop		Auto / Stop		Auto		Auto - stop	
Filter Pressure tank		18	psi	18	psi	16	psi
Surge Tank level		High		High		High	
Salt Spare Sack		11	Sack	11	Sack	11	Sack
Check by		[redacted]					

dusitD2

Swimming pool Log Sheet

DATE 10/2/24

DAILY TEST		Morning shift Time		Afternoon shift Time		Night shift Time	
Swimmingpool	PH 7.2 - 7.6 Ideal	7.2		7.2		7.6	
	Chlorine 1.0 - 1.5 Ideal	1.0		0.6		3.0	
Salt Chlorinator	PPM	OFF	PPM	off	PPM	Off	PPM
	24.V	OFF	V	off	V	OFF	V
	Cell Current 5A	OFF	A	off	A	Off	A
Water meter		339.396	m3	339.46	m3	339.915	m3
pump PH feeder on/off		OFF		off		Off	
Salt Chlorinator on/off		OFF		off		Off	
Hydrochloric Level tank		85	(Liter)	85	(Liter)	89	(Liter)
Hydrochloric Spare tank		4	(Tank)	4	(Tank)	4	(Tank)
SWP Pump no1. Run / Stop		off		off		Off	
SWP Pump no2. Run / Stop		[illegible]		Manual - Run		Man / Run	
Pump spa no1. Run / Stop		auto / off		Auto - Stop		Auto / Stop	
Filter Pressure tank		18	psi	18	psi	16	psi
Surge Tank level		HIGH		High		Medium	
Salt Spare Sack		11	Sack	11	Sack	11	Sack
Check by		[redacted]					

dusitD2

Swimming pool Log Sheet

DATE 11/2/24

DAILY TEST		Morning shift Time		Afternoon shift Time		Night shift Time	
Swimmingpool	PH 7.2 - 7.6 Ideal	7.2		7.2		7.2	
	Chlorine 1.0 - 1.5 Ideal	1.5		1.5		1.5	
Salt Chlorinator	PPM	OFF	PPM	off	PPM	Off	PPM
	24.V	OFF	V	off	V	OFF	V
	Cell Current 5A	OFF	A	off	A	OFF	A
Water meter		333.414	m3	335.26	m3	335.46	m3
pump PH feeder on/off		OFF		off		OFF	
Salt Chlorinator on/off		OFF		off		OFF	
Hydrochloric Level tank		85	(Liter)	85	(Liter)	85	(Liter)
Hydrochloric Spare tank		4	(Tank)	4	(Tank)	4	(Tank)
SWP Pump no1. Run / Stop		AUTO / RUN		Auto		Man / Run	
SWP Pump no2. Run / Stop		OFF		off		OFF	
Pump spa no1. Run / Stop		Auto / off		Auto		Auto / Stop	
Filter Pressure tank		17	psi	18	psi	16	psi
Surge Tank level		HIGH		High		High	
Salt Spare Sack		11	Sack	11	Sack	11	Sack
Check by		[redacted]					

dusitD2

Swimming pool Log Sheet

DATE 10/2/24

Swimmingpool	PH	7.4		7.6		7.4	
	7.2 - 7.6 Ideal						
	Chlorine	1.5		1.5		3.0 44	
	1.0 - 1.5 Ideal						
Salt Chlorinator	PPM	OFF	PPM	off	PPM	off	PPM
	24.V	OFF	V	off	V	off	V
	Cell Current 5A	OFF	A	off	A	off	A
Water meter		342.513	m3	342.57	m3	342.70	m3
pump PH feeder on/off		OFF		off		off	
Salt Chlorinator on/off		OFF		off		off	
Hydrochloric Level tank		85	(Liter)	85	(Liter)	85	(Liter)
Hydrochloric Spare tank		4	(Tank)	4	(Tank)	4	(Tank)
SWP Pump no1. Run / Stop		OFF		Off		Auto - Run	
SWP Pump no2. Run / Stop		AUTO / ON		Auto		off	
Pump spa no1. Run / Stop		/AUTO / OFF		Auto		Auto - Stop	
Filter Pressure tank		16	psi	16	psi	16	psi
Surge Tank level		High		High		High	
Salt Spare Sack		[redacted]					
Check by							

dusitD2

Swimming pool Log Sheet

DATE 11/2/24

Swimmingpool	PH	7.4		7.6		7.6	
	7.2 - 7.6 Ideal						
	Chlorine	1.0		1.0		1.5	
	1.0 - 1.5 Ideal						
Salt Chlorinator	PPM	off	PPM	off	PPM	Off	PPM
	24.V	off	V	off	V	Off	V
	Cell Current 5A	off	A	off	A	Off	A
Water meter		341.287	m3	341.30	m3	341.31	m3
pump PH feeder on/off		OFF		off		Off	
Salt Chlorinator on/off		OFF		off		Off	
Hydrochloric Level tank		85	(Liter)	85	(Liter)	85	(Liter)
Hydrochloric Spare tank		4	(Tank)	4	(Tank)	4	(Tank)
SWP Pump no1. Run / Stop		OFF		Manual - Run		Man / Run	
SWP Pump no2. Run / Stop		MAN		off		Off	
Pump spa no1. Run / Stop		AUTO / OFF		Auto - stop		Auto / Stop	
Filter Pressure tank		16	psi	16	psi	16	psi
Surge Tank level		High		High		High	
Salt Spare Sack		11	Sack	11	Sack	11	Sack
Check by							

dusitD2

Swimming pool Log Sheet

DATE 12/2/24

Swimmingpool	PH	7.2		7.6		7.2	
	7.2 - 7.6 Ideal						
	Chlorine	1.0		8		3.0 44	
	1.0 - 1.5 Ideal						
Salt Chlorinator	PPM	off	PPM	off	PPM	off	PPM
	24.V	off	V	off	V	off	V
	Cell Current 5A	off	A	off	A	off	A
Water meter		343.42	m3	343.83	m3	343.84	m3
pump PH feeder on/off		off		off		off	
Salt Chlorinator on/off		off		off		off	
Hydrochloric Level tank		85	(Liter)	85	(Liter)	85	(Liter)
Hydrochloric Spare tank		4	(Tank)	4	(Tank)	4	(Tank)
SWP Pump no1. Run / Stop		AUTO / OFF		Auto		OFF	
SWP Pump no2. Run / Stop		off		off		Auto - Run	
Pump spa no1. Run / Stop		Auto / off		Auto		Auto - stop	
Filter Pressure tank		16	psi	16	psi	17	psi
Surge Tank level		High		High		High	
Salt Spare Sack		11	Sack	11	Sack	11	Sack
Check by							

dusitD2

Swimming pool Log Sheet

DATE 13/2/24

Swimmingpool	PH	7.4		7.6		7.2	
	7.2 - 7.6 Ideal						
	Chlorine	1.5		0		3.0 44	
	1.0 - 1.5 Ideal						
Salt Chlorinator	PPM	off	PPM	off	PPM	off	PPM
	24.V	off	V	off	V	off	V
	Cell Current 5A	off	A	off	A	off	A
Water meter		341.466	m3	342.34	m3	342.80	m3
pump PH feeder on/off		off		off		off	
Salt Chlorinator on/off		off		off		off	
Hydrochloric Level tank		85	(Liter)	85	(Liter)	85	(Liter)
Hydrochloric Spare tank		4	(Tank)	4	(Tank)	4	(Tank)
SWP Pump no1. Run / Stop		MAN		on (Man)		off	
SWP Pump no2. Run / Stop		off		off		Manual - Run	
Pump spa no1. Run / Stop		AUTO / off		Auto		Auto - stop	
Filter Pressure tank		17	psi		psi	18	psi
Surge Tank level		High		High		High	
Salt Spare Sack		11	Sack	11	Sack	11	Sack
Check by							

dusitD2

Swimming pool Log Sheet

DATE 13/1/24

Swimingpool	PH						
	7.2 - 7.6 Ideal	6.4		7.2		7.2	
	Chlorine						
	1.0 - 1.5 Ideal	0.6		1.0		1.0	
Salt Chlorinator	PPM	off	PPM	off	PPM	off	PPM
	24.V	off	V	off	V	off	V
	Cell Current 5A	off	A	off	A	off	A
Water meter		344.316	m3	344.36	m3	344.37	m3
pump PH feeder on/off		off		off		off	
Salt Chlorinator on/off		off		off		off	
Hydrochloric Level tank		93	(Liter)	85	(Liter)	85	(Liter)
Hydrochloric Spare tank		4	(Tank)	4	(Tank)	4	(Tank)
SWP Pump no1. Run / Stop		off		off		off	
SWP Pump no2. Run / Stop		auto / stop		Auto/Stop		Auto/Stop	
Pump spa no1. Run / Stop		Auto / off		Auto/off		Auto/Stop	
Filter Pressure tank		19	psi	16	psi	18	psi
Surge Tank level		High		High		High	
Salt Spare Sack		[illegible]	Sack	[illegible]	Sack	[illegible]	Sack
Check by		[redacted]					

dusitD2

Swimming pool Log Sheet

DATE 15/1/24

Swimingpool	PH						
	7.2 - 7.6 Ideal	7.6		7.6		7.2	
	Chlorine						
	1.0 - 1.5 Ideal	1.5		1.5		0.5 (เติมแล้ว)	
Salt Chlorinator	PPM	off	PPM	off	PPM	Off	PPM
	24.V	off	V	off	V	Off	V
	Cell Current 5A	off	A	off	A	Off	A
Water meter		343.960	m3	344.01	m3	344.01	m3
pump PH feeder on/off		off		off		Off	
Salt Chlorinator on/off		off		off		off	
Hydrochloric Level tank		85	(Liter)	93	(Liter)	85	(Liter)
Hydrochloric Spare tank		4	(Tank)	4	(Tank)	4	(Tank)
SWP Pump no1. Run / Stop		off		off		Off	
SWP Pump no2. Run / Stop		AUTO / off		Auto		Auto / Stop	
Pump spa no1. Run / Stop		AUTO / off		Auto		Auto / Stop	
Filter Pressure tank		17	psi	0	psi	0	psi
Surge Tank level		High		High		High	
Salt Spare Sack		12	Sack	12	Sack	12	Sack
Check by		[redacted]					

dusitD2

Swimming pool Log Sheet

DATE 18/1/24

Swimingpool	PH						
	7.2 - 7.6 Ideal	7.2		7.2		7.2	
	Chlorine						
	1.0 - 1.5 Ideal	1.0		1.0		1.0	
Salt Chlorinator	PPM	off	PPM	off	PPM	off	PPM
	24.V	off	V	off	V	off	V
	Cell Current 5A	off	A	off	A	off	A
Water meter		344.316	m3	345.35	m3	345.42	m3
pump PH feeder on/off		off		off		Off	
Salt Chlorinator on/off		off		off		Off	
Hydrochloric Level tank		85	(Liter)	85	(Liter)	85	(Liter)
Hydrochloric Spare tank		4	(Tank)	4	(Tank)	4	(Tank)
SWP Pump no1. Run / Stop		Auto / off		off		Off	
SWP Pump no2. Run / Stop		off		Man		Man / Run	
Pump spa no1. Run / Stop		MAN		Auto / off		Auto / Stop	
Filter Pressure tank		10	psi	16	psi	16	psi
Surge Tank level		High		High		High	
Salt Spare Sack		[illegible]		[illegible]		[illegible]	
Check by		[redacted]					

dusitD2

Swimming pool Log Sheet

DATE 19/1/24

Swimingpool	PH						
	7.2 - 7.6 Ideal	7.2		7.2		7.2	
	Chlorine						
	1.0 - 1.5 Ideal	1.0		0		0 (เติมแล้ว)	
Salt Chlorinator	PPM	off	PPM	off	PPM	Off	PPM
	24.V	off	V	off	V	Off	V
	Cell Current 5A	off	A	off	A	Off	A
Water meter		344.398	m3	344.29	m3	344.29	m3
pump PH feeder on/off		off		off		Off	
Salt Chlorinator on/off		off		off		Off	
Hydrochloric Level tank		93	(Liter)	85	(Liter)	85	(Liter)
Hydrochloric Spare tank		4	(Tank)	4	(Tank)	4	(Tank)
SWP Pump no1. Run / Stop		off		off		Off	
SWP Pump no2. Run / Stop		Auto / Run		Auto		Auto / Stop	
Pump spa no1. Run / Stop		Auto / off		Auto		Auto / Stop	
Filter Pressure tank		13	psi	18	psi	13	psi
Surge Tank level		High		High		High	
Salt Spare Sack		11	Sack	11	Sack	11	Sack
Check by		[redacted]					

dusitD2

Swimming pool Log Sheet

DATE 21/02/24

Daily test		Morning test Time		Afternoon test Time		Night test Time	
Swimingpool	PH 7.2 - 7.8 Ideal	7.6		7.2		7.8	
	Chlorine 1.0 - 1.5 Ideal	1.5		0.6		0.0	
Salt Chlorinator	PPM	OFF	PPM	OFF	PPM	OFF	PPM
	24.V	OFF	V	OFF	V	OFF	V
	Cell Current 5A	OFF	A	OFF	A	OFF	A
Water meter		346.285	m3	346.28	m3	346.50	m3
pump PH feeder on/off		OFF		OFF		OFF	
Salt Chlorinator on/off		OFF		OFF		OFF	
Hydrochloric Level tank		85	(Liter)	85	(Liter)	85	(Liter)
Hydrochloric Spare tank		4	(Tank)	4	(Tank)	4	(Tank)
SWP Pump no1. Run / Stop		AUTO/ON		Auto/on		OFF	
SWP Pump no2. Run / Stop		~~AUTO~~ MAN		OFF		Auto-Run	
Pump spa no1. Run / Stop		OFF		Auto/OFF		Auto-stop	
Filter Pressure tank		18	psi	18	psi	16	psi
Surge Tank level		High		High		LOW	
Salt Spare Sack							
Check by							

[redacted]

dusitD2

Swimming pool Log Sheet

DATE 14/2/24

Daily test		Morning test Time		Afternoon test Time		Night test Time	
Swimingpool	PH 7.2 - 7.8 Ideal	7.2		7.1		7.2	
	Chlorine 1.0 - 1.5 Ideal	1.5		1.0		2.04	
Salt Chlorinator	PPM	OFF	PPM	OFF	PPM	OFF	PPM
	24.V	OFF	V	OFF	V	OFF	V
	Cell Current 5A	OFF	A	OFF	A	OFF	A
Water meter		346.911	m3	347.01	m3	347.10	m3
pump PH feeder on/off		OFF		OFF		OFF	
Salt Chlorinator on/off		OFF		OFF		OFF	
Hydrochloric Level tank		85	(Liter)	85	(Liter)	85	(Liter)
Hydrochloric Spare tank		4	(Tank)	4	(Tank)	4	(Tank)
SWP Pump no1. Run / Stop		Auto/on		OFF		Manual-Run	
SWP Pump no2. Run / Stop		OFF		MAN		OFF	
Pump spa no1. Run / Stop		Auto/on		Auto/ON		Auto-stop	
Filter Pressure tank		18	psi	18	psi	16	psi
Surge Tank level		High		High		High	
Salt Spare Sack		11	Sack				
Check by							

[redacted]

dusitD2

Swimming pool Log Sheet

DATE 20/4/24

Daily test		Morning test Time		Afternoon test Time		Night test Time	
Swimingpool	PH 7.2 - 7.8 Ideal	7.6		7.2		7.8	
	Chlorine 1.0 - 1.5 Ideal	1.5		1.0		1.0	
Salt Chlorinator	PPM	OFF	PPM	OFF	PPM	OFF	PPM
	24.V	OFF	V	OFF	V	OFF	V
	Cell Current 5A	OFF	A	OFF	A	OFF	A
Water meter		348.548	m3	348.60	m3	348.61	m3
pump PH feeder on/off		OFF		OFF		OFF	
Salt Chlorinator on/off		OFF		OFF		OFF	
Hydrochloric Level tank		85	(Liter)	85	(Liter)	85	(Liter)
Hydrochloric Spare tank		4	(Tank)	4	(Tank)	4	(Tank)
SWP Pump no1. Run / Stop		Auto/on		Auto/On		Auto/Stop	
SWP Pump no2. Run / Stop		OFF		OFF		OFF	
Pump spa no1. Run / Stop		Auto/on		Auto/OFF		Auto/Stop	
Filter Pressure tank		19	psi	19	psi	18	psi
Surge Tank level		High		High		High	
Salt Spare Sack		11	Sack	11	Sack		Sack
Check by							

[redacted]

dusitD2

Swimming pool Log Sheet

DATE 20/2/24

Daily test		Morning test Time		Afternoon test Time		Night test Time	
Swimingpool	PH 7.2 - 7.8 Ideal	7.6		7.6		7.6	
	Chlorine 1.0 - 1.5 Ideal	1.5		1.0		0.0 33	
Salt Chlorinator	PPM	OFF	PPM	OFF	PPM	OFF	PPM
	24.V	OFF	V	OFF	V	OFF	V
	Cell Current 5A	OFF	A	OFF	A	OFF	A
Water meter		347.671	m3	347.04	m3	347.32	m3
pump PH feeder on/off		OFF		OFF		OFF	
Salt Chlorinator on/off		OFF		OFF		OFF	
Hydrochloric Level tank		85	(Liter)	85	(Liter)	85	(Liter)
Hydrochloric Spare tank		4	(Tank)	4	(Tank)	4	(Tank)
SWP Pump no1. Run / Stop		AUTO		OFF		Manual - Run	
SWP Pump no2. Run / Stop		OFF		MAN / Run		OFF	
Pump spa no1. Run / Stop		MAN		Auto / stop		Auto - Stop	
Filter Pressure tank		19	psi	17	psi	18	psi
Surge Tank level		High		high		High	
Salt Spare Sack		11	Sack	11	Sack	11	Sack
Check by							

[redacted]

dusitD2

Swimming pool Log Sheet

DATE 25/2/24

DAILY TEST		Morning shift Time		Afternoon shift Time		Night shift Time	
Swimmingpool	PH	7.2		7.2		7.2	
	7.2 - 7.6 Ideal						
	Chlorine	1.0		1.0		1.0	
	1.0 - 1.5 Ideal						
Salt Chlorinator	PPM	OFF	PPM	OFF	PPM	OFF	PPM
	24.V	OFF	V	OFF	V	OFF	V
	Cell Current 5A	OFF	A	OFF	A	OFF	A
Water meter		352.039	m3	352.044	m3	352.10	m3
pump PH feeder on/off		OFF		OFF		OFF	
Salt Chlorinator on/off		OFF		OFF		OFF	
Hydrochloric Level tank		85	(Liter)	85	(Liter)	85	(Liter)
Hydrochloric Spare tank		4	(Tank)	4	(Tank)	4	(Tank)
SWP Pump no1. Run / Stop		OFF		OFF		OFF	
SWP Pump no2. Run / Stop		MAN		OFF		Man / Run	
Pump spa no1. Run / Stop		Auto / OFF		Auto - Stop		Auto / Stop	
Filter Pressure tank		17	psi	-	psi	16	psi
Surge Tank level		High		High		High	
Salt Spare Sack		[illegible]	Sack	[illegible]	Sack	[illegible]	Sack
Check by		[redacted]					

dusitD2

Swimming pool Log Sheet

DATE 25/2/24

DAILY TEST		Morning shift Time		Afternoon shift Time		Night shift Time	
Swimmingpool	PH	7.4		7.2		7.2	
	7.2 - 7.6 Ideal						
	Chlorine	0.2		0.2		0.2 (เติมแล้ว)	
	1.0 - 1.5 Ideal						
Salt Chlorinator	PPM	OFF	PPM	OFF	PPM	OFF	PPM
	24.V	OFF	V	OFF	V	OFF	V
	Cell Current 5A	OFF	A	OFF	A	OFF	A
Water meter		349.952	m3	349.97	m3	349.97	m3
pump PH feeder on/off		OFF		OFF		OFF	
Salt Chlorinator on/off		OFF		OFF		OFF	
Hydrochloric Level tank		89	(Liter)	85	(Liter)	85	(Liter)
Hydrochloric Spare tank		4	(Tank)	4	(Tank)	4	(Tank)
SWP Pump no1. Run / Stop		OFF		OFF		OFF	
SWP Pump no2. Run / Stop		AUTO / RUN		Auto/Run		Man/Run	
Pump spa no1. Run / Stop		AUTO / OFF		Auto/OFF		Auto/Stop	
Filter Pressure tank		19	psi	20	psi	20	psi
Surge Tank level		HIGH		High		High	
Salt Spare Sack		11	Sack	11	Sack	11	Sack
Check by		[redacted]					

dusitD2

Swimming pool Log Sheet

DATE 26/02/24

DAILY TEST		Morning shift Time		Afternoon shift Time		Night shift Time	
Swimmingpool	PH	7.6		7.6		7.6	
	7.2 - 7.6 Ideal						
	Chlorine	1.0		1.0		0.021	
	1.0 - 1.5 Ideal						
Salt Chlorinator	PPM	OFF	PPM	OFF	PPM	OFF	PPM
	24.V	OFF	V	OFF	V	OFF	V
	Cell Current 5A	OFF	A	OFF	A	OFF	A
Water meter		354.223	m3		m3	354.72	m3
pump PH feeder on/off		OFF		OFF		OFF	
Salt Chlorinator on/off		OFF		OFF		OFF	
Hydrochloric Level tank		85	(Liter)	85	(Liter)	85	(Liter)
Hydrochloric Spare tank		4	(Tank)	4	(Tank)	4	(Tank)
SWP Pump no1. Run / Stop		OFF		OFF		Manual - Run	
SWP Pump no2. Run / Stop		MAN		MAN / Run		OFF	
Pump spa no1. Run / Stop		AUTO / OFF		Auto / Run		Auto - Stop	
Filter Pressure tank		17	psi	17	psi	16	psi
Surge Tank level		High		high		High	
Salt Spare Sack		11	Sack	11	Sack	11	Sack
Check by		[redacted]					

dusitD2

Swimming pool Log Sheet

DATE 28/2/24

DAILY TEST		Morning shift Time		Afternoon shift Time		Night shift Time	
Swimmingpool	PH	7.2		7.2		7.2	
	7.2 - 7.6 Ideal						
	Chlorine	0.2		0		0 (เติมแล้ว)	
	1.0 - 1.5 Ideal						
Salt Chlorinator	PPM	OFF	PPM	OFF	PPM	OFF	PPM
	24.V	OFF	V	OFF	V	OFF	V
	Cell Current 5A	OFF	A	OFF	A	OFF	A
Water meter		349.993	m3	350.73	m3	350.74	m3
pump PH feeder on/off		OFF		OFF		OFF	
Salt Chlorinator on/off		OFF		OFF		OFF	
Hydrochloric Level tank		85	(Liter)	85	(Liter)	85	(Liter)
Hydrochloric Spare tank		4	(Tank)	4	(Tank)	4	(Tank)
SWP Pump no1. Run / Stop		OFF		OFF		OFF	
SWP Pump no2. Run / Stop		MANUAL		Auto/Run		Auto/Stop	
Pump spa no1. Run / Stop		Auto / RUN		Auto/Run		Auto/Stop	
Filter Pressure tank		16	psi	16	psi	16	psi
Surge Tank level		HIGH		High		Medium	
Salt Spare Sack		[illegible]		[illegible]		[illegible]	
Check by		[redacted]					

dusitD2

Swimming pool Log Sheet

DATE 24/03/24

Daily Test		Morning shift Time		Afternoon shift Time		Night shift Time	
Swimmingpool	PH 7.2 - 7.8 Ideal	7.2		7.2		7.2	
	Chlorine 1.0 - 1.5 Ideal	1.0		1.0		1.0	
Salt Chlorinator	PPM	OFF	PPM	Off	PPM	Off	PPM
	24.V	OFF	V	OFF	V	Off	V
	Cell Current 5A	OFF	A	Off	A	Off	A
Water meter		356.416	m3	356.50	m3	356.50	m3
pump PH feeder on/off		Off		Off		Off	
Salt Chlorinator on/off		OFF		Off		Off	
Hydrochloric Level tank		85	(Liter)	85	(Liter)	85	(Liter)
Hydrochloric Spare tank		4	(Tank)	4	(Tank)	4	(Tank)
SWP Pump no1. Run / Stop		MAN		Off		Off	
SWP Pump no2. Run / Stop		OFF		Auto/Run		Auto/Stop	
Pump spa no1. Run / Stop		AUTO / OFF		Auto/Off		Auto/Stop	
Filter Pressure tank		17	psi	18	psi	18	psi
Surge Tank level		High		High		High	
Salt Spare Sack							
Check by							

[redacted]

dusitD2

Swimming pool Log Sheet

DATE 27/2/24

Daily Test		Morning shift Time		Afternoon shift Time		Night shift Time	
Swimmingpool	PH 7.2 - 7.8 Ideal	7.6		7.6		7.6	
	Chlorine 1.0 - 1.5 Ideal	1.0		1.0		1.0	
Salt Chlorinator	PPM	OFF	PPM	OFF	PPM	OFF	PPM
	24.V	OFF	V	OFF	V	OFF	V
	Cell Current 5A	OFF	A	OFF	A	OFF	A
Water meter		355.116	m3	355.40	m3	358.43	m3
pump PH feeder on/off		OFF		OFF		OFF	
Salt Chlorinator on/off		OFF		OFF		OFF	
Hydrochloric Level tank		85	(Liter)	85	(Liter)	85	(Liter)
Hydrochloric Spare tank		4	(Tank)	4	(Tank)	4	(Tank)
SWP Pump no1. Run / Stop		MAN		MAN / Run		OFF	
SWP Pump no2. Run / Stop		OFF		OFF		Manual - Run	
Pump spa no1. Run / Stop		AUTO / OFF		Auto / Run		Auto - Stop	
Filter Pressure tank		17	psi	17	psi	17	psi
Surge Tank level		High		High		High	
Salt Spare Sack							
Check by							

[redacted]

dusitD2

Swimming pool Log Sheet

DATE 25 / 2 / 24

Daily Test		Morning shift Time		Afternoon shift Time		Night shift Time	
Swimmingpool	PH 7.2 - 7.8 Ideal	6.9		6.8		6.9	
	Chlorine 1.0 - 1.5 Ideal	1.3		1.0		1.0	
Salt Chlorinator	PPM	Off	PPM	Off	PPM	Off	PPM
	24.V	Off	V	Off	V	Off	V
	Cell Current 5A	Off	A	Off	A	Off	A
Water meter		356.09	m3	356.09	m3	356.20	m3
pump PH feeder on/off		Off		off		Off	
Salt Chlorinator on/off		Off		Off		Off	
Hydrochloric Level tank		85	(Liter)	85	(Liter)	85	(Liter)
Hydrochloric Spare tank		4	(Tank)	4	(Tank)	4	(Tank)
SWP Pump no1. Run / Stop		Off		Off		Off	
SWP Pump no2. Run / Stop		Auto/Run		Auto/Run		Manual - Run	
Pump spa no1. Run / Stop		Auto/Stop		Auto/Stop		Auto - Stop	
Filter Pressure tank		16	psi	15	psi	14	psi
Surge Tank level		High		High		High	
Salt Spare Sack		11	Sack	11	Sack	11	Sack
Check by							

[redacted]

dusitD2

SAMYAN · BANGKOK

รายงาน

Swimming Pool Log Sheet (แผ่นบันทึกข้อมูลสระว่ายน้ำ)

เดือนมีนาคม พ.ศ. 2567

dusitD2

Swimming pool Log Sheet

DATE 4/3/24

Swimmingpool	PH 7.2 - 7.8 Ideal	7.6	7.6	7.2
	Chlorine 1.0 - 1.5 Ideal	1.0	1.0	1.0
Salt Chlorinator	PPM	OFF PPM	OFF PPM	OFF PPM
	24.V	OFF V	OFF V	OFF V
	Cell Current 5A	OFF A	OFF A	OFF A
Water meter		359.712 m3	360.01 m3	360.02 m3
pump PH feeder on/off		OFF	OFF	OFF
Salt Chlorinator on/off		OFF	OFF	OFF
Hydrochloric Level tank		85 (Liter)	85 (Liter)	85 (Liter)
Hydrochloric Spare tank		4 (Tank)	4 (Tank)	4 (Tank)
SWP Pump no1. Run / Stop		OFF	Manual - On	Man / Run
SWP Pump no2. Run / Stop		MAN	OFF	OFF
Pump spa no1. Run / Stop		AUTO / OFF	Auto - On	Auto / Stop
Filter Pressure tank		17 psi	19 psi	18 psi
Surge Tank level		High	High	High
Salt Spare Sack		14 Sack	[illegible] Sack	[illegible]
Check by		[redacted]		

dusitD2

Swimming pool Log Sheet

DATE 1/3/24

Swimmingpool	PH 7.2 - 7.8 Ideal	7.6	6.8	6.8
	Chlorine 1.0 - 1.5 Ideal	1.0	1.0	1.0
Salt Chlorinator	PPM	OFF PPM	OFF PPM	OFF PPM
	24.V	OFF V	OFF V	OFF V
	Cell Current 5A	OFF A	OFF A	OFF A
Water meter		356.15 m3	356.71 m3	356.97 m3
pump PH feeder on/off		OFF	OFF	OFF
Salt Chlorinator on/off		OFF	OFF	OFF
Hydrochloric Level tank		85 (Liter)	85 (Liter)	89 (Liter)
Hydrochloric Spare tank		4 (Tank)	4 (Tank)	4 (Tank)
SWP Pump no1. Run / Stop		OFF	OFF	OFF
SWP Pump no2. Run / Stop		Man / Run	Auto/Run	Auto / Stop
Pump spa no1. Run / Stop		Auto / Stop	Auto/stop	Auto / Stop
Filter Pressure tank		17 psi	16 psi	18 psi
Surge Tank level		high	High	High
Salt Spare Sack		14 Sack	14 Sack	14 Sack
Check by		[redacted]		

dusitD2

Swimming pool Log Sheet

DATE 4/3/24

Swimmingpool	PH 7.2 - 7.8 Ideal	7.2	7.2	7.6
	Chlorine 1.0 - 1.5 Ideal	0.6	0	1.5
Salt Chlorinator	PPM	OFF PPM	OFF PPM	OFF PPM
	24.V	OFF V	OFF V	OFF V
	Cell Current 5A	OFF A	OFF A	OFF A
Water meter		361.320 m3	361.64 m3	m3
pump PH feeder on/off		OFF	OFF	OFF
Salt Chlorinator on/off		OFF	OFF	OFF
Hydrochloric Level tank		85 (Liter)	85 (Liter)	85 (Liter)
Hydrochloric Spare tank		4 (Tank)	4 (Tank)	4 (Tank)
SWP Pump no1. Run / Stop		OFF	OFF	MAN / Run
SWP Pump no2. Run / Stop		Auto/ON	Auto-On	MAN / Run
Pump spa no1. Run / Stop		AUTO/ OFF	Auto-Stop	Auto / stop
Filter Pressure tank		17 psi	16-17 psi	17 psi
Surge Tank level		High	High	[illegible]
Salt Spare Sack		[illegible]		
Check by		[redacted]		

dusitD2

Swimming pool Log Sheet

DATE 2/3/24

Swimmingpool	PH 7.2 - 7.8 Ideal	7.6	7.6	7.6
	Chlorine 1.0 - 1.5 Ideal	1.0	1.0	1.0
Salt Chlorinator	PPM	OFF PPM	OFF PPM	OFF PPM
	24.V	OFF V	OFF V	OFF V
	Cell Current 5A	OFF A	OFF A	OFF A
Water meter		351.904 m3	352.9 m3	352.90 m3
pump PH feeder on/off		OFF	OFF	OFF
Salt Chlorinator on/off		OFF	OFF	OFF
Hydrochloric Level tank		85 (Liter)	85 (Liter)	86 (Liter)
Hydrochloric Spare tank		4 (Tank)	4 (Tank)	4 (Tank)
SWP Pump no1. Run / Stop		OFF	OFF	OFF
SWP Pump no2. Run / Stop		Auto/ON	Auto/Run	OFF
Pump spa no1. Run / Stop		AUTO / OFF	Auto/Run	Auto / Stop
Filter Pressure tank		19 psi	16 psi	16 psi
Surge Tank level		High	High	High
Salt Spare Sack		14 Sack	[illegible] Sack	[illegible] Sack
Check by		[redacted]		

dusitD2

Swimming pool Log Sheet

DATE 7/3/24

DAILY TEST		Morning shift Time		Afternoon shift Time		Night shift Time	
Swimingpool	PH 7.2 - 7.6 Ideal	7.3		7.2		6.8	
	Chlorine 1.0 - 1.5 Ideal	3.0		3.0		3.0 11	
Salt Chlorinator	PPM	OFF	PPM	Off	PPM	OFF	PPM
	24.V	OFF	V	Off	V	OFF	V
	Cell Current 5A	OFF	A	Off	A	OFF	A
Water meter		363.397	m3	363.99	m3	364.12	m3
pump PH feeder on/off		OFF		Off		OFF	
Salt Chlorinator on/off		OFF		Off		OFF	
Hydrochloric Level tank		85	(Liter)	85	(Liter)	85	(Liter)
Hydrochloric Spare tank		4	(Tank)	4	(Tank)	4	(Tank)
SWP Pump no1. Run / Stop		MAN		Man / Run		Off	
SWP Pump no2. Run / Stop		OFF		Off		Manual - Run	
Pump spa no1. Run / Stop		AUTO/OFF		Auto/ Stop		Auto - stop	
Filter Pressure tank		18	psi	19	psi	19	psi
Surge Tank level		Hi		High		High	
Salt Spare Sack							
Check by		[redacted]					

dusitD2

Swimming pool Log Sheet

DATE 5/3/24

DAILY TEST		Morning shift Time		Afternoon shift Time		Night shift Time	
Swimingpool	PH 7.2 - 7.6 Ideal	7.6		7.2		7.2	
	Chlorine 1.0 - 1.5 Ideal	1.5		0.6		0	
Salt Chlorinator	PPM	OFF	PPM	Off	PPM	Off	PPM
	24.V	OFF	V	Off	V	Off	V
	Cell Current 5A	OFF	A	Off	A	OFF	A
Water meter		361.716	m3	361.91	m3	362.90	m3
pump PH feeder on/off		~~ON~~ OFF		Off		OFF	
Salt Chlorinator on/off		~~ON~~ OFF		Off		OFF	
Hydrochloric Level tank		85	(Liter)	85	(Liter)	85	(Liter)
Hydrochloric Spare tank		4	(Tank)	4	(Tank)	4	(Tank)
SWP Pump no1. Run / Stop		MAN		Off		MAN /Run	
SWP Pump no2. Run / Stop		MAN		Off		MAN /Run	
Pump spa no1. Run / Stop		AUTO/OFF		OFF		Auto/Stop	
Filter Pressure tank		16	psi	18	psi	20	psi
Surge Tank level		Hi		High		High	
Salt Spare Sack		11	Sack	11	Sack	11	Sack
Check by		[redacted]					

dusitD2

Swimming pool Log Sheet

DATE 4/3/24

DAILY TEST		Morning shift Time		Afternoon shift Time		Night shift Time	
Swimingpool	PH 7.2 - 7.6 Ideal	7.2		7.2		7.4	
	Chlorine 1.0 - 1.5 Ideal	3.0		3.0		1.5	
Salt Chlorinator	PPM	OFF	PPM	OFF	PPM	OFF	PPM
	24.V	OFF	V	Off	V	OFF	V
	Cell Current 5A	OFF	A	Off	A	OFF	A
Water meter		364.190	m3	364.12	m3	364.12	m3
pump PH feeder on/off		OFF		Off		OFF	
Salt Chlorinator on/off		OFF		Off		OFF	
Hydrochloric Level tank		85	(Liter)	85	(Liter)	85	(Liter)
Hydrochloric Spare tank		4	(Tank)	4	(Tank)	4	(Tank)
SWP Pump no1. Run / Stop		OFF		Off		OFF	
SWP Pump no2. Run / Stop		MAN		Man / Run		Man/Run	
Pump spa no1. Run / Stop		AUTO/OFF		Auto /Stop		Auto/stop	
Filter Pressure tank		16	psi	18	psi	18	psi
Surge Tank level		Hi		High		high	
Salt Spare Sack		11	Sack	11	Sack	11	Sack
Check by		[redacted]					

dusitD2

Swimming pool Log Sheet

DATE 6/3/24

DAILY TEST		Morning shift Time		Afternoon shift Time		Night shift Time	
Swimingpool	PH 7.2 - 7.6 Ideal	7.2		7.2		7.2	
	Chlorine 1.0 - 1.5 Ideal	0.6		0.6		3.011	
Salt Chlorinator	PPM	OFF	PPM	Off	PPM	OFF	PPM
	24.V	OFF	V	Off	V	OFF	V
	Cell Current 5A	OFF	A	Off	A	OFF	A
Water meter		362.119	m3	362.13	m3	362.13	m3
pump PH feeder on/off		OFF		Off		OFF	
Salt Chlorinator on/off		OFF		Off		OFF	
Hydrochloric Level tank		85	(Liter)	85	(Liter)	85	(Liter)
Hydrochloric Spare tank		4	(Tank)	4	(Tank)	4	(Tank)
SWP Pump no1. Run / Stop		MAN		Off		Manual - Run	
SWP Pump no2. Run / Stop		MAN		Man / Run		Off	
Pump spa no1. Run / Stop		AUTO/OFF		Auto / Stop		Auto - stop	
Filter Pressure tank		22	psi	19	psi	18	psi
Surge Tank level		Hi		High		High	
Salt Spare Sack							
Check by		[redacted]					

dusitD2

Swimming pool Log Sheet

DATE 11/3/24

Swimingpool	PH	7.6	7.6	7.6
	7.2 - 7.8 Ideal			
	Chlorine	1.5	1.5	1.0
	1.0 - 1.5 Ideal			
Salt Chlorinator	PPM	OFF PPM	OFF PPM	OFF PPM
	24.V	OFF V	OFF V	OFF V
	Cell Current 5A	OFF A	OFF A	OFF A
Water meter		384.709 m3	384.72 m3	384.71 m3
pump PH feeder on/off		OFF	OFF	OFF
Salt Chlorinator on/off		OFF	OFF	OFF
Hydrochloric Level tank		45 (Liter)	45 (Liter)	35 (Liter)
Hydrochloric Spare tank		4 (Tank)	4 (Tank)	4 (Tank)
SWP Pump no1. Run / Stop		OFF	OFF	OFF
SWP Pump no2. Run / Stop		AUTO	Auto-On	MAN /Run
Pump spa no1. Run / Stop		AUTO/OFF	Auto-off	Auto/ stop
Filter Pressure tank		17 psi	18 psi	18 psi
Surge Tank level		High	High	High
Salt Spare Sack		11 Sack	11 Sack	11 Sack
Check by				

[redacted]

dusitD2

Swimming pool Log Sheet

DATE 9/3/24

Swimingpool	PH	7.6	7.6	7.6
	7.2 - 7.8 Ideal			
	Chlorine	1.5	1.5	1.5
	1.0 - 1.5 Ideal			
Salt Chlorinator	PPM	OFF PPM	OFF PPM	OFF PPM
	24.V	OFF V	OFF V	OFF V
	Cell Current 5A	OFF A	OFF A	OFF A
Water meter		384.120 m3	384.120 m3	384.12 m3
pump PH feeder on/off		OFF	OFF	OFF
Salt Chlorinator on/off		OFF	OFF	OFF
Hydrochloric Level tank		35 (Liter)	35 (Liter)	35 (Liter)
Hydrochloric Spare tank		4 (Tank)	4 (Tank)	4 (Tank)
SWP Pump no1. Run / Stop		OFF	OFF	OFF
SWP Pump no2. Run / Stop		MAN	MAN/ Run	Auto / Run
Pump spa no1. Run / Stop		AUTO/ OFF	Auto / Stop	Auto / stop
Filter Pressure tank		17 psi	18 psi	18 psi
Surge Tank level		High	High	High
Salt Spare Sack				
Check by				

[redacted]

[redacted]

dusitD2

Swimming pool Log Sheet

DATE 10/3/24

Swimingpool	PH	7.6	7.6	7.6
	7.2 - 7.8 Ideal			
	Chlorine	1.5	1.0	1.5
	1.0 - 1.5 Ideal			
Salt Chlorinator	PPM	OFF PPM	OFF PPM	OFF PPM
	24.V	OFF V	OFF V	OFF V
	Cell Current 5A	OFF A	OFF A	OFF A
Water meter		384.335 m3	384.56 m3	384.65 m3
pump PH feeder on/off		OFF	OFF	OFF
Salt Chlorinator on/off		OFF	OFF	OFF
Hydrochloric Level tank		35 (Liter)	35 (Liter)	35 (Liter)
Hydrochloric Spare tank		4 (Tank)	4 (Tank)	4 (Tank)
SWP Pump no1. Run / Stop		OFF	OFF	OFF
SWP Pump no2. Run / Stop		AUTO/ ON	Auto-On (Run)	Auto / Run
Pump spa no1. Run / Stop		AUTO/ OFF	Auto-Stop	Auto/ Stop
Filter Pressure tank		17 psi	17 psi	17 psi
Surge Tank level		High	High	high
Salt Spare Sack		11 Sack	11 Sack	11 Sack
Check by				

[redacted]

[redacted]

dusitD2

Swimming pool Log Sheet

DATE 12/3/24

Swimingpool	PH	7.6	6.8	7.2
	7.2 - 7.8 Ideal			
	Chlorine	2.2	1.0	2.0
	1.0 - 1.5 Ideal			
Salt Chlorinator	PPM	OFF PPM	OFF PPM	OFF PPM
	24.V	OFF V	OFF V	OFF V
	Cell Current 5A	OFF A	OFF A	OFF A
Water meter		384.595 m3	384.659 m3	384.31 m3
pump PH feeder on/off		OFF	OFF	OFF
Salt Chlorinator on/off		OFF	OFF	OFF
Hydrochloric Level tank		35 (Liter)	35 (Liter)	35 (Liter)
Hydrochloric Spare tank		4 (Tank)	4 (Tank)	4 (Tank)
SWP Pump no1. Run / Stop		OFF	OFF	Auto - Run
SWP Pump no2. Run / Stop		MAN/ON	Auto/ Run	Auto - stop
Pump spa no1. Run / Stop		AUTO/OFF	Auto/ Run	
Filter Pressure tank		16 psi	16 psi	16-17 psi
Surge Tank level		High	High	High
Salt Spare Sack		11 Sack	11 Sack	11 Sack
Check by				

[redacted]

dusitD2

Swimming pool Log Sheet

DATE 15/3/24

Swimingpool	PH	7.6		7.2		7.6	
	7.2 - 7.8 Ideal						
	Chlorine	0.6		0		1.5	
	1.0 - 1.5 Ideal						
Salt Chlorinator	PPM	OFF	PPM	Off	PPM	OFF	PPM
	24.V	OFF	V	Off	V	OFF	V
	Cell Current 5A	OFF	A	Off	A	OFF	A
Water meter		388.938	m3	388.39	m3	389.02	m3
pump PH feeder on/off		OFF		Off		OFF	
Salt Chlorinator on/off		OFF		Off		OFF	
Hydrochloric Level tank		89	(Liter)	85	(Liter)	88	(Liter)
Hydrochloric Spare tank		4	(Tank)	4	(Tank)	4	(Tank)
SWP Pump no1. Run / Stop		Auto/ON		Auto/Stop		Auto/Run	
SWP Pump no2. Run / Stop		OFF		Off		OFF	
Pump spa no1. Run / Stop		Auto / OFF		Auto/Run		Auto/Stop	
Filter Pressure tank		17	psi	16	psi	18	psi
Surge Tank level		High		High		high	
Salt Spare Sack		[redacted]					
Check by							

dusitD2

Swimming pool Log Sheet

DATE 13/3/24

Swimingpool	PH	7.2		7.2		7.2	
	7.2 - 7.8 Ideal						
	Chlorine	0.2		1.0		3.022	
	1.0 - 1.5 Ideal						
Salt Chlorinator	PPM	OFF	PPM	Off	PPM	OFF	PPM
	24.V	OFF	V	Off	V	OFF	V
	Cell Current 5A	OFF	A	Off	A	OFF	A
Water meter		387.387	m3	387.489	m3	387.51	m3
pump PH feeder on/off		OFF		Off		OFF	
Salt Chlorinator on/off		OFF		Off		OFF	
Hydrochloric Level tank		85	(Liter)	85	(Liter)	85	(Liter)
Hydrochloric Spare tank		4	(Tank)	4	(Tank)	4	(Tank)
SWP Pump no1. Run / Stop		Auto/ON		Auto/Run		OFF	
SWP Pump no2. Run / Stop		OFF		Off		Auto-Run	
Pump spa no1. Run / Stop		Auto/OFF		Auto/Run		Auto-Stop	
Filter Pressure tank		16	psi	16	psi	17	psi
Surge Tank level		Hi		High		High	
Salt Spare Sack		[redacted]					
Check by							

dusitD2

Swimming pool Log Sheet

DATE 16/03/24

Swimingpool	PH	7.2		6.9		7.6	
	7.2 - 7.8 Ideal						
	Chlorine	1.5		1.0		1.5	
	1.0 - 1.5 Ideal						
Salt Chlorinator	PPM	Off	PPM	Off	PPM	OFF	PPM
	24.V	Off	V	Off	V	OFF	V
	Cell Current 5A	Off	A	Off	A	OFF	A
Water meter		389.10	m3	389.30	m3	390.31	m3
pump PH feeder on/off		Off		Off		OFF	
Salt Chlorinator on/off		Off		Off		OFF	
Hydrochloric Level tank		84	(Liter)	85	(Liter)	85	(Liter)
Hydrochloric Spare tank		4	(Tank)	4	(Tank)	4	(Tank)
SWP Pump no1. Run / Stop		Auto/Run		Auto/Run		OFF	
SWP Pump no2. Run / Stop		Off		Off		Auto / Run	
Pump spa no1. Run / Stop		Auto/Stop		Auto/Stop		Auto/Stop	
Filter Pressure tank		16	psi	16	psi	16	psi
Surge Tank level		High		High		high	
Salt Spare Sack		11	Sack	11	Sack	11	Sack
Check by		[redacted]					

dusitD2

Swimming pool Log Sheet

DATE 17/03/24

Swimingpool	PH	7.2		7.2		7.2	
	7.2 - 7.8 Ideal						
	Chlorine	1.0		1.0		3.099	
	1.0 - 1.5 Ideal						
Salt Chlorinator	PPM	Off	PPM	Off	PPM	Off	PPM
	24.V	Off	V	Off	V	OFF	V
	Cell Current 5A	Off	A	Off	A	OFF	A
Water meter		387.52	m3	388.30	m3	389.70	m3
pump PH feeder on/off		Off		Off		OFF	
Salt Chlorinator on/off		Off		Off		OFF	
Hydrochloric Level tank		89	(Liter)	85	(Liter)	85	(Liter)
Hydrochloric Spare tank		4	(Tank)	4	(Tank)	4	(Tank)
SWP Pump no1. Run / Stop		Off		Off		Manual - Run	
SWP Pump no2. Run / Stop		Auto / Run		Run/Manual		OFF	
Pump spa no1. Run / Stop		Auto / Stop		Auto/Stop		Auto - Stop	
Filter Pressure tank		16	psi	16	psi	16	psi
Surge Tank level		High		High		High	
Salt Spare Sack		11	Sack	11	Sack	11	Sack
Check by		[redacted]					

dusitD2

Swimming pool Log Sheet

DATE 19/3/24

Swimmingpool	PH			
	7.2 - 7.6 Ideal	7.2	7.2	7.2
	Chlorine			
	1.0 - 1.5 Ideal	1.0	1.0	0.2
Salt Chlorinator	PPM	OFF PPM	Off PPM	Off PPM
	24.V	OFF V	Off V	Off V
	Cell Current 5A	OFF A	Off A	Off A
Water meter		379.222 m3	393.45 m3	393.55 m3
pump PH feeder on/off		OFF	Off	Off
Salt Chlorinator on/off		OFF	Off	Off
Hydrochloric Level tank		85 (Liter)	85 (Liter)	85 (Liter)
Hydrochloric Spare tank		4 (Tank)	4 (Tank)	4 (Tank)
SWP Pump no1. Run / Stop		OFF	Off	Manual-Run
SWP Pump no2. Run / Stop		MAN/ON	Man / Run	Off
Pump spa no1. Run / Stop		AUTO/OFF	Auto / Run	Auto-stop
Filter Pressure tank		17 psi	18 psi	16 psi
Surge Tank level		Hi	High	High
Salt Spare Sack		11 Sack	11 Sack	11 Sack
Check by		[redacted]		

dusitD2

Swimming pool Log Sheet

DATE 18/3/24

Swimmingpool	PH			
	7.2 - 7.6 Ideal	7.6	7.2	7.6
	Chlorine			
	1.0 - 1.5 Ideal	2.2	0.6	1.3
Salt Chlorinator	PPM	OFF PPM	Off PPM	OFF PPM
	24.V	OFF V	Off V	OFF V
	Cell Current 5A	OFF A	Off A	OFF A
Water meter		391.009 m3	391.05 m3	391.26 m3
pump PH feeder on/off		OFF	Off	OFF
Salt Chlorinator on/off		OFF	Off	OFF
Hydrochloric Level tank		85 (Liter)	85 (Liter)	85 (Liter)
Hydrochloric Spare tank		4 (Tank)	4 (Tank)	4 (Tank)
SWP Pump no1. Run / Stop		OFF	Off	OFF
SWP Pump no2. Run / Stop		AUTO/ON	Auto-on (Run)	MAN/Run
Pump spa no1. Run / Stop		AUTO/OFF	Auto-stop	Auto/stop
Filter Pressure tank		18 psi	18 psi	18 psi
Surge Tank level		Hi	Middle	high
Salt Spare Sack		11 Sack	11 Sack	11 Sack
Check by		[redacted]		

dusitD2

Swimming pool Log Sheet

DATE 20/3/24

Swimmingpool	PH			
	7.2 - 7.6 Ideal	7.1	7.2	7.1
	Chlorine			
	1.0 - 1.5 Ideal	1.5	1.5	3.0
Salt Chlorinator	PPM	OFF PPM	Off PPM	Off PPM
	24.V	OFF V	Off V	Off V
	Cell Current 5A	OFF A	Off A	Off A
Water meter		393.674 m3	393.674 m3	393.674 m3
pump PH feeder on/off		OFF	Off	Off
Salt Chlorinator on/off		OFF	Off	Off
Hydrochloric Level tank		85 (Liter)	85 (Liter)	85 (Liter)
Hydrochloric Spare tank		4 (Tank)	4 (Tank)	4 (Tank)
SWP Pump no1. Run / Stop		MAN/ON	Man/On	off
SWP Pump no2. Run / Stop		OFF	Off	Manual-Run
Pump spa no1. Run / Stop		AUTO/OFF	Auto/Off	Auto-stop
Filter Pressure tank		18 psi	18 psi	18 psi
Surge Tank level		High	High	Middle
Salt Spare Sack		11 Sack	11 Sack	11 Sack
Check by		[redacted]		

dusitD2

Swimming pool Log Sheet

DATE 18/3/24

Swimmingpool	PH			
	7.2 - 7.6 Ideal	7.6	7.2	7.6
	Chlorine			
	1.0 - 1.5 Ideal	2.2	0.6	1.3
Salt Chlorinator	PPM	OFF PPM	Off PPM	OFF PPM
	24.V	OFF V	Off V	OFF V
	Cell Current 5A	OFF A	Off A	OFF A
Water meter		391.009 m3	391.05 m3	391.26 m3
pump PH feeder on/off		OFF	Off	OFF
Salt Chlorinator on/off		OFF	Off	OFF
Hydrochloric Level tank		85 (Liter)	85 (Liter)	85 (Liter)
Hydrochloric Spare tank		4 (Tank)	4 (Tank)	4 (Tank)
SWP Pump no1. Run / Stop		OFF	Off	OFF
SWP Pump no2. Run / Stop		AUTO/ON	Auto-on (Run)	MAN/Run
Pump spa no1. Run / Stop		AUTO/OFF	Auto-stop	Auto/stop
Filter Pressure tank		18 psi	18 psi	18 psi
Surge Tank level		Hi	Middle	high
Salt Spare Sack		11 Sack	11 Sack	11 Sack
Check by		[redacted]		

dusitD2

Swimming pool Log Sheet

DATE 23/3/24

DAILY TEST		Morning Shift Time		Afternoon Shift Time		Night Shift Time	
Swimmingpool	PH 7.2 - 7.6 Ideal	6.8				6.8	
	Chlorine 1.0 - 1.5 Ideal	0.2				0	
Salt Chlorinator	PPM	OFF	PPM	OFF	PPM	OFF	PPM
	24.V	OFF	V	OFF	V	OFF	V
	Cell Current 5A	OFF	A	OFF	A	OFF	A
Water meter		395.076	m3		m3	395.25	m3
pump PH feeder on/off		OFF		OFF		OFF	
Salt Chlorinator on/off		OFF		OFF		OFF	
Hydrochloric Level tank		85	(Liter)	85	(Liter)	85	(Liter)
Hydrochloric Spare tank		4	(Tank)	4	(Tank)	4	(Tank)
SWP Pump no1. Run / Stop		OFF		OFF		OFF	
SWP Pump no2. Run / Stop		MAN/ON		Manual-Run		MAN/Run	
Pump spa no1. Run / Stop		AUTO/ON		Auto - Stop		Auto/Run	
Filter Pressure tank		14	psi		psi	18	psi
Surge Tank level		Hi		High		high	
Salt Spare Sack		11	Sack	11	Sack	11	Sack
Check by		[redacted]		[redacted]		[redacted]	

dusitD2

Swimming pool Log Sheet

DATE 21/3/24

DAILY TEST		Morning Shift Time		Afternoon Shift Time		Night Shift Time	
Swimmingpool	PH 7.2 - 7.6 Ideal	7.2		7.2		7.2	
	Chlorine 1.0 - 1.5 Ideal	1.5		1.5		1.5	
Salt Chlorinator	PPM	OFF	PPM	Off	PPM	OFF	PPM
	24.V	OFF	V	Off	V	OFF	V
	Cell Current 5A	OFF	A	Off	A	OFF	A
Water meter		393.176	m3	393.176	m3	393.81	m3
pump PH feeder on/off		OFF		Off		OFF	
Salt Chlorinator on/off		OFF		Off		OFF	
Hydrochloric Level tank		85	(Liter)	85	(Liter)	85	(Liter)
Hydrochloric Spare tank		4	(Tank)	4	(Tank)	4	(Tank)
SWP Pump no1. Run / Stop		OFF		Off		OFF	
SWP Pump no2. Run / Stop		Man/ON		Man/Run		MAN/Run	
Pump spa no1. Run / Stop		AUTO/OFF		Auto/Off		Auto/stop	
Filter Pressure tank		16	psi	18	psi	13	psi
Surge Tank level		Hi		High		high	
Salt Spare Sack		11	Sack	11	Sack	11	Sack
Check by		[redacted]		[redacted]		[redacted]	

dusitD2

Swimming pool Log Sheet

DATE 14/3/24

DAILY TEST		Morning Shift Time		Afternoon Shift Time		Night Shift Time	
Swimmingpool	PH 7.2 - 7.6 Ideal	6.8		6.8		6.8	
	Chlorine 1.0 - 1.5 Ideal	0.2		0.2		0.0	
Salt Chlorinator	PPM	OFF	PPM	OFF	PPM	OFF	PPM
	24.V	OFF	V	OFF	V	OFF	V
	Cell Current 5A	OFF	A	OFF	A	OFF	A
Water meter		397.893	m3	397.893	m3	397.981	m3
pump PH feeder on/off		OFF		OFF		OFF	
Salt Chlorinator on/off		OFF		OFF		OFF	
Hydrochloric Level tank		85	(Liter)	85	(Liter)	85	(Liter)
Hydrochloric Spare tank		4	(Tank)	4	(Tank)	4	(Tank)
SWP Pump no1. Run / Stop		OFF		OFF		Manual-Run	
SWP Pump no2. Run / Stop		MAN		Man/Run		OFF	
Pump spa no1. Run / Stop		AUTO/OFF		Auto/Off		Auto-Stop	
Filter Pressure tank		17	psi	18	psi	19	psi
Surge Tank level		High		High		High	
Salt Spare Sack		11	Sack	11	Sack	11	Sack
Check by		[redacted]		[redacted]		[redacted]	

dusitD2

Swimming pool Log Sheet

DATE 22/3/24

DAILY TEST		Morning Shift Time		Afternoon Shift Time		Night Shift Time	
Swimmingpool	PH 7.2 - 7.6 Ideal	6.9		6.9		6.8	
	Chlorine 1.0 - 1.5 Ideal	1.5		1.0		1.0	
Salt Chlorinator	PPM	OFF	PPM	Off	PPM	OFF	PPM
	24.V	OFF	V	Off	V	OFF	V
	Cell Current 5A	OFF	A	Off	A	OFF	A
Water meter		394.669	m3	394.669	m3	395.03	m3
pump PH feeder on/off		OFF		Off		OFF	
Salt Chlorinator on/off		OFF		Off		OFF	
Hydrochloric Level tank		85	(Liter)	85	(Liter)	85	(Liter)
Hydrochloric Spare tank		4	(Tank)	4	(Tank)	4	(Tank)
SWP Pump no1. Run / Stop		MAN/OFF		Man/Run		OFF	
SWP Pump no2. Run / Stop		MAN/ON		Off		MAN/Run	
Pump spa no1. Run / Stop		AUTO/OFF		Auto/Stop		Auto/stop	
Filter Pressure tank		16	psi	18	psi	13	psi
Surge Tank level		Hi		High		high	
Salt Spare Sack		11	Sack	11	Sack	11	Sack
Check by		[redacted]		[redacted]		[redacted]	

dusitD2

Swimming pool Log Sheet

DATE 27/3/24

Swimingpool	PH 7.2 - 7.6 Ideal	7.2	6.8	7.2
	Chlorine 1.0 - 1.5 Ideal	1.5	1.5	3.0
Salt Chlorinator	PPM	OFF PPM	OFF PPM	OFF PPM
	24.V	OFF V	OFF V	OFF V
	Cell Current 5A	OFF A	OFF A	OFF A
Water meter		400.096 m3	400.245 m3	400.07 m3
pump PH feeder on/off		OFF	OFF	OFF
Salt Chlorinator on/off		OFF	OFF	OFF
Hydrochloric Level tank		95 (Liter)	85 (Liter)	95 (Liter)
Hydrochloric Spare tank		4 (Tank)	4 (Tank)	4 (Tank)
SWP Pump no1. Run / Stop		MAN/ON	Auto/On	off
SWP Pump no2. Run / Stop		OFF	OFF	Auto - Run
Pump spa no1. Run / Stop		AUTO/OFF	Auto/on	Auto - stop
Filter Pressure tank		16 psi	18 psi	17 psi
Surge Tank level		Hi	High	High
Salt Spare Sack		[redacted]		
Check by				

dusitD2

Swimming pool Log Sheet

DATE 25/3/24

Swimingpool	PH 7.2 - 7.6 Ideal	7.2	7.2	6.8
	Chlorine 1.0 - 1.5 Ideal	1.5	1.5	3.0
Salt Chlorinator	PPM	OFF PPM	OFF PPM	OFF PPM
	24.V	OFF V	OFF V	OFF V
	Cell Current 5A	OFF A	OFF A	OFF A
Water meter		397.458 m3	397.477 m3	398.105 m3
pump PH feeder on/off		OFF	OFF	OFF
Salt Chlorinator on/off		OFF	OFF	OFF
Hydrochloric Level tank		95 (Liter)	85 (Liter)	95 (Liter)
Hydrochloric Spare tank		4 (Tank)	4 (Tank)	4 (Tank)
SWP Pump no1. Run / Stop		MAN/ON	MAN / ON	OFF
SWP Pump no2. Run / Stop		OFF	OFF	Manual- Run
Pump spa no1. Run / Stop		AUTO/OFF	AUTO/OFF	Auto - stop
Filter Pressure tank		20 psi	19 psi	16 psi
Surge Tank level		Hi	High	Low
Salt Spare Sack		[redacted]		
Check by				

dusitD2

Swimming pool Log Sheet

DATE 26/3/24

Swimingpool	PH 7.2 - 7.6 Ideal	7.2	7.2	7.2
	Chlorine 1.0 - 1.5 Ideal	1.3	1.0	1.0
Salt Chlorinator	PPM	OFF PPM	OFF PPM	OFF PPM
	24.V	OFF V	OFF V	OFF V
	Cell Current 5A	OFF A	OFF A	OFF A
Water meter		m3	400.604 m3	400.78 m3
pump PH feeder on/off		OFF	OFF	OFF
Salt Chlorinator on/off		OFF	OFF	OFF
Hydrochloric Level tank		85 (Liter)	85 (Liter)	88 (Liter)
Hydrochloric Spare tank		4 (Tank)	4 (Tank)	4 (Tank)
SWP Pump no1. Run / Stop		OFF	OFF	OFF
SWP Pump no2. Run / Stop		AUTO/ON	Auto/On	Auto/ Run
Pump spa no1. Run / Stop		AUTO/OFF	Auto/OFF	Auto/stop
Filter Pressure tank		16 psi	18 psi	[illegible] psi
Surge Tank level		[redacted]		
Salt Spare Sack				
Check by				

dusitD2

Swimming pool Log Sheet

DATE 26/3/24

Swimingpool	PH 7.2 - 7.6 Ideal	6.8	6.8	6.8
	Chlorine 1.0 - 1.5 Ideal	3.0	3.0	3.0
Salt Chlorinator	PPM	OFF PPM	OFF PPM	OFF PPM
	24.V	OFF V	OFF V	OFF V
	Cell Current 5A	OFF A	OFF A	OFF A
Water meter		399.514 m3	399.733 m3	400.072 m3
pump PH feeder on/off		OFF	OFF	OFF
Salt Chlorinator on/off		OFF	OFF	OFF
Hydrochloric Level tank		95 (Liter)	85 (Liter)	85 (Liter)
Hydrochloric Spare tank		4 (Tank)	4 (Tank)	4 (Tank)
SWP Pump no1. Run / Stop		OFF	OFF	Manual-Run
SWP Pump no2. Run / Stop		MAN/ON	MAN/ON	OFF
Pump spa no1. Run / Stop		AUTO/OFF	AUTO/OFF	Auto- stop
Filter Pressure tank		16 psi	17 psi	16-18 psi
Surge Tank level		Hi	High	High
Salt Spare Sack		[redacted]		
Check by				

dusitD2

Swimming pool Log Sheet

DATE 31/3/24

DAILY TEST		Morning pool Time		Afternoon pool Time		Night pool Time	
Swimmingpool	PH 7.2 - 7.6 Ideal	-		-		-	
	Chlorine 1.0 - 1.5 Ideal	-		-		-	
Salt Chlorinator	PPM	OFF	PPM	OFF	PPM	OFF	PPM
	24.V	OFF	V	OFF	V	OFF	V
	Cell Current 5A	OFF	A	OFF	A	OFF	A
Water meter		403.989	m3	404.212	m3	404.29	m3
pump PH feeder on/off		OFF		OFF		OFF	
Salt Chlorinator on/off		OFF		OFF		OFF	
Hydrochloric Level tank		85	(Liter)	85	(Liter)	85	(Liter)
Hydrochloric Spare tank		4	(Tank)	4	(Tank)	4	(Tank)
SWP Pump no1. Run / Stop		OFF		OFF		OFF	
SWP Pump no2. Run / Stop		AUTO/ON		AUTO/ON		Auto / Run	
Pump spa no1. Run / Stop		AUTO/ON		AUTO/ OFF		Auto / stop	
Filter Pressure tank		16	psi	17	psi	19	psi
Surge Tank level		Hi		High		high	
Salt Spare Sack		11	Sack	11	Sack	11	Sack
Check by		[redacted]					

dusitD2

Swimming pool Log Sheet

DATE 21/3/24

DAILY TEST		Morning pool Time		Afternoon pool Time		Night pool Time	
Swimmingpool	PH 7.2 - 7.6 Ideal	7.2		7.2		7.4	
	Chlorine 1.0 - 1.5 Ideal	1.0		1.0		1.0	
Salt Chlorinator	PPM	Off	PPM	OFF	PPM	OFF	PPM
	24.V	Off	V	OFF	V	OFF	V
	Cell Current 5A	Off	A	OFF	A	OFF	A
Water meter		400.79	m3	400.82	m3	400.88	m3
pump PH feeder on/off		Off		OFF		OFF	
Salt Chlorinator on/off		Off		OFF		OFF	
Hydrochloric Level tank		85	(Liter)	85	(Liter)	85	(Liter)
Hydrochloric Spare tank		4	(Tank)	4	(Tank)	4	(Tank)
SWP Pump no1. Run / Stop		Off		OFF		OFF	
SWP Pump no2. Run / Stop		Auto / Run		Auto-Run		Auto / Run	
Pump spa no1. Run / Stop		Auto / Run		Auto - stop		Auto / stop	
Filter Pressure tank		18	psi	16	psi	18	psi
Surge Tank level		High		High		high	
Salt Spare Sack		[redacted]					
Check by							

dusitD2

Swimming pool Log Sheet

DATE 30/3/24

DAILY TEST		Morning pool Time		Afternoon pool Time		Night pool Time	
Swimmingpool	PH 7.2 - 7.6 Ideal	7.2		-		7.4	
	Chlorine 1.0 - 1.5 Ideal	1.0		-		-	
Salt Chlorinator	PPM	OFF	PPM	OFF	PPM	OFF	PPM
	24.V	OFF	V	OFF	V	OFF	V
	Cell Current 5A	OFF	A	OFF	A	OFF	A
Water meter		402.648	m3	403.062	m3	403.1	m3
pump PH feeder on/off		OFF		OFF		OFF	
Salt Chlorinator on/off		OFF		OFF		OFF	
Hydrochloric Level tank		85	(Liter)	85	(Liter)	85	(Liter)
Hydrochloric Spare tank		4	(Tank)	4	(Tank)	4	(Tank)
SWP Pump no1. Run / Stop		OFF		OFF		OFF	
SWP Pump no2. Run / Stop		AUTO/ON		Auto/on		Auto / Run	
Pump spa no1. Run / Stop		AUTO/ OFF		Auto/off		Auto / stop	
Filter Pressure tank		17	psi	16	psi	18	psi
Surge Tank level		High		High		high	
Salt Spare Sack		11	Sack	11	Sack	11	Sack
Check by		[redacted]					

dusitD2

SAMYAN · BANGKOK

รายงาน

Swimming Pool Log Sheet (แผ่นบันทึกข้อมูลสระว่ายน้ำ)

เดือนเมษายน พ.ศ. 2567

dusitD2

Swimming pool Log Sheet

DATE 3/4/24

Swimmingpool	PH 7.2 - 7.6 Ideal	6.8	6.8	6.8
	Chlorine 1.0 - 1.5 Ideal	1.9	1.0	3.0
Salt Chlorinator	PPM	OFF PPM	OFF PPM	OFF PPM
	24.V	OFF V	OFF V	OFF V
	Cell Current 5A	OFF A	OFF A	OFF A
Water meter		415.161 m3	415.161 m3	415.16 m3
pump PH feeder on/off		OFF	OFF	OFF
Salt Chlorinator on/off		OFF	OFF	OFF
Hydrochloric Level tank		85 (Liter)	85 (Liter)	85 (Liter)
Hydrochloric Spare tank		4 (Tank)	4 (Tank)	4 (Tank)
SWP Pump no1. Run / Stop		OFF	OFF	OFF
SWP Pump no2. Run / Stop		MAN/ON	Man/On	Man/On
Pump spa no1. Run / Stop		AUTO/OFF	Auto/Stop	Auto/Stop
Filter Pressure tank		16 psi	16 psi	16 psi
Surge Tank level		Hi	High	High
Salt Spare Sack		[illegible]	[illegible]	[illegible]
Check by		[redacted]		

dusitD2

Swimming pool Log Sheet

DATE 4/4/24

Swimmingpool	PH 7.2 - 7.6 Ideal	—	7.2	7.2
	Chlorine 1.0 - 1.5 Ideal	—	0.2	1.5
Salt Chlorinator	PPM	OFF PPM	OFF PPM	OFF PPM
	24.V	OFF V	OFF V	OFF V
	Cell Current 5A	OFF A	OFF A	OFF A
Water meter		404.678 m3	404.852 m3	405.06 m3
pump PH feeder on/off		OFF	OFF	OFF
Salt Chlorinator on/off		OFF	OFF	OFF
Hydrochloric Level tank		85 (Liter)	85 (Liter)	85 (Liter)
Hydrochloric Spare tank		4 (Tank)	4 (Tank)	4 (Tank)
SWP Pump no1. Run / Stop		OFF	OFF	OFF
SWP Pump no2. Run / Stop		AUTO/ON	AUTO/ON	AUTO/ON
Pump spa no1. Run / Stop		AUTO/OFF	AUTO/OFF	AUTO/Stop
Filter Pressure tank		16 psi	17 psi	17 psi
Surge Tank level		Hi	High	High
Salt Spare Sack		11 Sack	11 Sack	8 Sack
Check by		[redacted]		

dusitD2

Swimming pool Log Sheet

DATE 9/4/24

Swimmingpool	PH 7.2 - 7.6 Ideal	9.0	6.9	6.8
	Chlorine 1.0 - 1.5 Ideal	6.6	9.0	3.0
Salt Chlorinator	PPM	OFF PPM	OFF PPM	OFF PPM
	24.V	OFF V	OFF V	OFF V
	Cell Current 5A	OFF A	OFF A	OFF A
Water meter		415.258 m3	415.259 m3	415.303 m3
pump PH feeder on/off		OFF	OFF	OFF
Salt Chlorinator on/off		OFF	OFF	OFF
Hydrochloric Level tank		85 (Liter)	85 (Liter)	85 (Liter)
Hydrochloric Spare tank		4 (Tank)	4 (Tank)	4 (Tank)
SWP Pump no1. Run / Stop		MAN/ON	OFF	OFF
SWP Pump no2. Run / Stop		OFF	OFF	OFF
Pump spa no1. Run / Stop		AUTO/OFF	OFF	OFF
Filter Pressure tank		16 psi	16 psi	16 psi
Surge Tank level		Hi	High	High
Salt Spare Sack		11 Sack	[illegible]	[illegible]
Check by		[redacted]		

dusitD2

Swimming pool Log Sheet

DATE 9/4/24

Swimmingpool	PH 7.2 - 7.6 Ideal	6.6	7.2	6.4
	Chlorine 1.0 - 1.5 Ideal	1.9	1.9	1.5
Salt Chlorinator	PPM	OFF PPM	OFF PPM	OFF PPM
	24.V	OFF V	OFF V	OFF V
	Cell Current 5A	OFF A	OFF A	OFF A
Water meter		405.319 m3	405.636 m3	415.921 m3
pump PH feeder on/off		OFF	OFF	OFF
Salt Chlorinator on/off		OFF	OFF	OFF
Hydrochloric Level tank		85 (Liter)	85 (Liter)	85 (Liter)
Hydrochloric Spare tank		4 (Tank)	4 (Tank)	4 (Tank)
SWP Pump no1. Run / Stop		OFF	OFF	OFF
SWP Pump no2. Run / Stop		MAN/ON	MAN/ON	OFF
Pump spa no1. Run / Stop		AUTO/OFF	AUTO/ON	OFF
Filter Pressure tank		17 psi	17 psi	17 psi
Surge Tank level		Hi	High	[illegible]
Salt		[redacted]		

dusitD2

Swimming pool Log Sheet

DATE 5/4/24

Daily Test		Morning shift Time		Afternoon shift Time		Night shift Time	
Swimmingpool	PH 7.2 - 7.6 Ideal	7.2		7.2		7.2	
	Chlorine 1.0 - 1.5 Ideal	1.3		1.3		1.0	
Salt Chlorinator	PPM	OFF	PPM	OFF	PPM	OFF	PPM
	24.V	OFF	V	OFF	V	OFF	V
	Cell Current 5A	OFF	A	OFF	A	OFF	A
Water meter		415.417	m3	415.495	m3	415.55	m3
pump PH feeder on/off		OFF		OFF		OFF	
Salt Chlorinator on/off		OFF		OFF		OFF	
Hydrochloric Level tank		85	(Liter)	85	(Liter)	85	(Liter)
Hydrochloric Spare tank		4	(Tank)	4	(Tank)	4	(Tank)
SWP Pump no1. Run / Stop		MAN/ON		MAN / ON		OFF	
SWP Pump no2. Run / Stop		OFF		OFF		MAN / Run	
Pump spa no1. Run / Stop		AUTO/ON		AUTO / ON		Auto / Stop	
Filter Pressure tank		16	psi	18	psi	16	psi
Surge Tank level		[redacted]		[redacted]		[redacted]	
Salt Spare Sack							
Check by							

dusitD2

Swimming pool Log Sheet

DATE 6/04/24

Daily Test		Morning shift Time		Afternoon shift Time		Night shift Time	
Swimmingpool	PH 7.2 - 7.6 Ideal	6.9		6.9		6.8	
	Chlorine 1.0 - 1.5 Ideal	1.5		1.9		2.0	
Salt Chlorinator	PPM	Off	PPM	Off	PPM	Off	PPM
	24.V	Off	V	Off	V	Off	V
	Cell Current 5A	Off	A	Off	A	Off	A
Water meter		415.303	m3	419.306	m3	415.361	m3
pump PH feeder on/off		Off		Off		Off	
Salt Chlorinator on/off		Off		Off		Off	
Hydrochloric Level tank		85	(Liter)	89	(Liter)	85	(Liter)
Hydrochloric Spare tank		4	(Tank)	4	(Tank)	4	(Tank)
SWP Pump no1. Run / Stop		Off		Off		Run	
SWP Pump no2. Run / Stop		Manual - Run		Man / Run		Stop	
Pump spa no1. Run / Stop		Auto - Run		Auto / Stop		Stop / Auto	
Filter Pressure tank		17	psi	17	psi	19	psi
Surge Tank level		High		High		High	
Salt Spare Sack							
Check by							

dusitD2

Swimming pool Log Sheet

DATE 9/4/24

Daily Test		Morning shift Time		Afternoon shift Time		Night shift Time	
Swimmingpool	PH 7.2 - 7.6 Ideal	7.2		6.8		6.9	
	Chlorine 1.0 - 1.5 Ideal	1.5		0.6		1.0	
Salt Chlorinator	PPM	OFF	PPM	Off	PPM	Off	PPM
	24.V	OFF	V	Off	V	Off	V
	Cell Current 5A	OFF	A	Off	A	Off	A
Water meter		417.413	m3	417.95	m3	419.50	m3
pump PH feeder on/off		OFF		Off		Off	
Salt Chlorinator on/off		OFF		Off		Off	
Hydrochloric Level tank		85	(Liter)	85	(Liter)	85	(Liter)
Hydrochloric Spare tank		4	(Tank)	4	(Tank)	4	(Tank)
SWP Pump no1. Run / Stop		OFF		Off		Off	
SWP Pump no2. Run / Stop		MAN/ON		Manual - Run		Manual / Run	
Pump spa no1. Run / Stop		AUTO/OFF		Auto - Stop		Auto / Stop	
Filter Pressure tank		16	psi	17	psi	16	psi
Surge Tank level		Hi		High		High	
Salt Spare Sack		11	Sack	11	Sack	11	Sack
Check by							

dusitD2

Swimming pool Log Sheet

DATE 7/4/24

Daily Test		Morning shift Time		Afternoon shift Time		Night shift Time	
Swimmingpool	PH 7.2 - 7.6 Ideal	7.2		7.2		7.2	
	Chlorine 1.0 - 1.5 Ideal	1.5		1.5		1.0	
Salt Chlorinator	PPM	OFF	PPM	OFF	PPM	OFF	PPM
	24.V	OFF	V	OFF	V	OFF	V
	Cell Current 5A	OFF	A	OFF	A	OFF	A
Water meter		415.361	m3	415.363	m3	415.41	m3
pump PH feeder on/off		OFF		OFF		OFF	
Salt Chlorinator on/off		OFF		OFF		OFF	
Hydrochloric Level tank		85	(Liter)	85	(Liter)	85	(Liter)
Hydrochloric Spare tank		4	(Tank)	4	(Tank)	4	(Tank)
SWP Pump no1. Run / Stop		MAN/ON		MAN/ON		MAN / Run	
SWP Pump no2. Run / Stop		OFF		OFF		OFF	
Pump spa no1. Run / Stop		AUTO/OFF		AUTO/ON		Auto / stop	
Filter Pressure tank		18	psi	19	psi	18	psi
Surge Tank level		High		High		High	
Salt Spare Sack							
Check by							

dusitD2

Swimming pool Log Sheet

DATE 11/4/24

Swimmingpool	PH	7.2		7.6		7.2	
	7.2 - 7.6 Ideal						
	Chlorine	1.5		1.5		1.5	
	1.0 - 1.5 Ideal						
Salt Chlorinator	PPM	OFF	PPM	OFF	PPM	Off	PPM
	24.V	OFF	V	OFF	V	Off	V
	Cell Current 5A	OFF	A	OFF	A	Off	A
Water meter		419.913	m3	419.28	m3		m3
pump PH feeder on/off		OFF		OFF		Off	
Salt Chlorinator on/off		OFF		OFF		Off	
Hydrochloric Level tank		85	(Liter)	85	(Liter)	85	(Liter)
Hydrochloric Spare tank		4	(Tank)	4	(Tank)	4	(Tank)
SWP Pump no1. Run / Stop		OFF		OFF		Off	
SWP Pump no2. Run / Stop		MAN / ON		man / Run		Off	
Pump spa no1. Run / Stop		Auto / OFF		Auto/stop		Auto/stop	
Filter Pressure tank		17	psi	17	psi	18	psi
Surge Tank level		Hing		high		High	
Salt Spare Sack		11	Sack	11	Sack	11	Sack
Check by		[redacted]					

dusitD2

Swimming pool Log Sheet

DATE 10/4/24

Swimmingpool	PH	7.2		6.8		7.2	
	7.2 - 7.6 Ideal						
	Chlorine	1.5		0.6		3.0	
	1.0 - 1.5 Ideal						
Salt Chlorinator	PPM	OFF	PPM	Off	PPM	Off	PPM
	24.V	OFF	V	Off	V	Off	V
	Cell Current 5A	OFF	A	Off	A	Off	A
Water meter		417.10	m3	417.44	m3	417.80	m3
pump PH feeder on/off		OFF		OFF		Off	
Salt Chlorinator on/off		OFF		OFF		Off	
Hydrochloric Level tank		85	(Liter)	85	(Liter)	85	(Liter)
Hydrochloric Spare tank		4	(Tank)	4	(Tank)	4	(Tank)
SWP Pump no1. Run / Stop		MAN /ON		Manual - Run		stop	
SWP Pump no2. Run / Stop		OFF		OFF		Manual/Run	
Pump spa no1. Run / Stop		AUTO/OFF		Auto - Run		Auto/stop	
Filter Pressure tank		16	psi	16	psi	16	psi
Surge Tank level		Hi		High		High	
Salt Spare Sack		[redacted]					
Check by							

dusitD2

Swimming pool Log Sheet

DATE 13/4/24

Swimmingpool	PH	7.2		7.6		7.6	
	7.2 - 7.6 Ideal						
	Chlorine	1.5		1.3		1.0	
	1.0 - 1.5 Ideal						
Salt Chlorinator	PPM	OFF	PPM	OFF	PPM	Off	PPM
	24.V	OFF	V	OFF	V	Off	V
	Cell Current 5A	OFF	A	OFF	A	Off	A
Water meter		418.710	m3	418.99	m3		m3
pump PH feeder on/off		OFF		OFF		Off	
Salt Chlorinator on/off		OFF		OFF		Off	
Hydrochloric Level tank		85	(Liter)	85	(Liter)	84	(Liter)
Hydrochloric Spare tank		4	(Tank)	4	(Tank)	4	(Tank)
SWP Pump no1. Run / Stop		OFF		OFF		Off	
SWP Pump no2. Run / Stop		MAN/ON		man / Run		Auto/Run	
Pump spa no1. Run / Stop		Auto / ON		Auto / Run		Auto/stop	
Filter Pressure tank		17	psi	17	psi		psi
Surge Tank level		Hing		high		High	
Salt Spare Sack		[redacted]					
Check by							

dusitD2

Swimming pool Log Sheet

DATE 11/4/24

Swimmingpool	PH	7.2		7.2		7.6	
	7.2 - 7.6 Ideal						
	Chlorine	1.5		1.5		3.0	
	1.0 - 1.5 Ideal						
Salt Chlorinator	PPM	OFF	PPM	OFF	PPM	Off	PPM
	24.V	OFF	V	OFF	V	Off	V
	Cell Current 5A	OFF	A	OFF	A	Off	A
Water meter		417.603	m3	417.85	m3	415.96	m3
pump PH feeder on/off		OFF		OFF		Off	
Salt Chlorinator on/off		OFF		OFF		Off	
Hydrochloric Level tank		85	(Liter)	85	(Liter)	85	(Liter)
Hydrochloric Spare tank		4	(Tank)	4	(Tank)	4	(Tank)
SWP Pump no1. Run / Stop		OFF		OFF		Off	
SWP Pump no2. Run / Stop		MAN /ON		Auto/ Run		Auto/stop	
Pump spa no1. Run / Stop		AUTO/ON		Auto/ stop		Auto/stop	
Filter Pressure tank		16	psi	17	psi	16	psi
Surge Tank level		Hi		high		High	
Salt Spare Sack		11	Sack	11	Sack	11	Sack
Check by		[redacted]					

dusitD2

Swimming pool Log Sheet

DATE 16/4/24

Date / Hour		Morning shift Time		Afternoon shift Time		Night shift Time	
Swimmingpool	PH 7.2 - 7.6 Ideal	7.6		7.2		6.9	
	Chlorine 1.0 - 1.5 Ideal	1.0		0.2		1.5	
Salt Chlorinator	PPM	OFF	PPM	OFF	PPM	OFF	PPM
	24.V	OFF	V	OFF	V	OFF	V
	Cell Current 5A	OFF	A	OFF	A	OFF	A
Water meter		425.268	m3	425.58	m3	425.727	m3
pump PH feeder on/off		95		95		OFF	
Salt Chlorinator on/off		4		4		OFF	
Hydrochloric Level tank		OFF	(Liter)	OFF	(Liter)	95	(Liter)
Hydrochloric Spare tank		OFF	(Tank)	OFF	(Tank)	4	(Tank)
SWP Pump no1. Run / Stop		MAN/OFF		Manual - Run		Manual - ON	
SWP Pump no2. Run / Stop		OFF		OFF		OFF	
Pump spa no1. Run / Stop		AUTO / OFF		Auto - Run		AUTO - OFF	
Filter Pressure tank		16	psi	15 - 16	psi	16	psi
Surge Tank level		High		High		High	
Salt Spare Sack		[redacted]					
Check by							

dusitD2

Swimming pool Log Sheet

DATE 14/4/24

Date / Hour		Morning shift Time		Afternoon shift Time		Night shift Time	
Swimmingpool	PH 7.2 - 7.6 Ideal	7.2		6.9		7.2	
	Chlorine 1.0 - 1.5 Ideal	1.3		0.6		1.5	
Salt Chlorinator	PPM	OFF	PPM	OFF	PPM	OFF	PPM
	24.V	OFF	V	OFF	V	OFF	V
	Cell Current 5A	OFF	A	OFF	A	OFF	A
Water meter		423.441	m3	423.66	m3	423.59	m3
pump PH feeder on/off		OFF		OFF		OFF	
Salt Chlorinator on/off		OFF		OFF		OFF	
Hydrochloric Level tank		95	(Liter)	95	(Liter)	95	(Liter)
Hydrochloric Spare tank		4	(Tank)	4	(Tank)	4	(Tank)
SWP Pump no1. Run / Stop		OFF		Manual - Run		Man - Run	
SWP Pump no2. Run / Stop		MAN / ON		OFF		OFF	
Pump spa no1. Run / Stop		AUTO/OFF		Auto - Run		Auto - stop	
Filter Pressure tank		16	psi	18	psi	17	psi
Surge Tank level		Hi		High		High	
Salt Spare Sack		[redacted]					
Check by							

dusitD2

Swimming pool Log Sheet

DATE 17/4/24

Date / Hour		Morning shift Time		Afternoon shift Time		Night shift Time	
Swimmingpool	PH 7.2 - 7.6 Ideal	6.8		6.9		7.6	
	Chlorine 1.0 - 1.5 Ideal	1.0		0.2		1.5	
Salt Chlorinator	PPM	OFF	PPM	OFF	PPM	OFF	PPM
	24.V	OFF	V	OFF	V	OFF	V
	Cell Current 5A	OFF	A	OFF	A	OFF	A
Water meter		425.811	m3	426.13	m3	426.100	m3
pump PH feeder on/off		95		95		OFF	
Salt Chlorinator on/off		4		4		OFF	
Hydrochloric Level tank		OFF	(Liter)	95	(Liter)	95	(Liter)
Hydrochloric Spare tank		OFF	(Tank)	4	(Tank)	4	(Tank)
SWP Pump no1. Run / Stop		OFF		OFF		OFF	
SWP Pump no2. Run / Stop		MAN/ON		Manual - On		MAN /ON	
Pump spa no1. Run / Stop		AUTO / OFF		Auto - off		AUTO - OFF	
Filter Pressure tank		17	psi	17	psi	17	psi
Surge Tank level		High		High		High	
Salt Spare Sack		11	Sack	11	Sack	11	Sack
Check by		[redacted]					

dusitD2

Swimming pool Log Sheet

DATE 18/4/24

Date / Hour		Morning shift Time		Afternoon shift Time		Night shift Time	
Swimmingpool	PH 7.2 - 7.6 Ideal	6.8		6.9		7.4	
	Chlorine 1.0 - 1.5 Ideal	1.0		0.2		1.0	
Salt Chlorinator	PPM	OFF	PPM	OFF	PPM	OFF	PPM
	24.V	OFF	V	OFF	V	OFF	V
	Cell Current 5A	OFF	A	OFF	A	OFF	A
Water meter		423.911	m3	424.04	m3	424.24	m3
pump PH feeder on/off		OFF		OFF		OFF	
Salt Chlorinator on/off		OFF		OFF		OFF	
Hydrochloric Level tank		95	(Liter)	95	(Liter)	95	(Liter)
Hydrochloric Spare tank		4	(Tank)	4	(Tank)	4	(Tank)
SWP Pump no1. Run / Stop		MAN/OFF		OFF		MAN/ Run	
SWP Pump no2. Run / Stop		OFF		Manual - Run		OFF	
Pump spa no1. Run / Stop		AUTO / OFF		Auto - Run		Auto / stop	
Filter Pressure tank		17	psi	18	psi	16	psi
Surge Tank level		High		High		high	
Salt Spare Sack		[redacted]					
Check by							

dusitD2

Swimming pool Log Sheet

DATE 10/4/24

DAILY TEST		Morning Shift Time		Afternoon Shift Time		Night Shift Time	
Swimmingpool	PH						
	7.2 - 7.8 Ideal	6.8		6.8		7.4	
	Chlorine						
	1.0 - 1.5 Ideal	0.6		0.6		1.9	
Salt Chlorinator	PPM	off	PPM	off	PPM	off	PPM
	24.V	off	V	off	V	off	V
	Cell Current 5A	off	A	off	A	off	A
Water meter		427.430	m3	427.559	m3	427.31	m3
pump PH feeder on/off		95		89		off	
Salt Chlorinator on/off		4		4		off	
Hydrochloric Level tank		off	(Liter)	off	(Liter)	85	(Liter)
Hydrochloric Spare tank		off	(Tank)	off	(Tank)	4	(Tank)
SWP Pump no1. Run / Stop		MAN / ON		Manual - Run		Man / Run	
SWP Pump no2. Run / Stop		off		off		off	
Pump spa no1. Run / Stop		Auto / off		Auto - Run		Auto / stop	
Filter Pressure tank		12	psi	19	psi	18	psi
Surge Tank level		High		High		high	
Salt Spare Sack		11	Sack	11	Sack	11	Sack
Check by		[redacted]					

dusitD2

Swimming pool Log Sheet

DATE 19/4/24

DAILY TEST		Morning Shift Time		Afternoon Shift Time		Night Shift Time	
Swimmingpool	PH						
	7.2 - 7.8 Ideal	6.2		7.6		7.2	
	Chlorine						
	1.0 - 1.5 Ideal	0.2		0.2		1.5	
Salt Chlorinator	PPM	off	PPM	off	PPM	off	PPM
	24.V	off	V	off	V	off	V
	Cell Current 5A	off	A	off	A	off	A
Water meter		426.699	m3	426.863	m3	427.062	m3
pump PH feeder on/off		95		95		off	
Salt Chlorinator on/off		4		4		off	
Hydrochloric Level tank		off	(Liter)	off	(Liter)	85	(Liter)
Hydrochloric Spare tank		off	(Tank)	off	(Tank)	4	(Tank)
SWP Pump no1. Run / Stop		MAN / ON		MAN / ON		MAN / ON	
SWP Pump no2. Run / Stop		off		off		off	
Pump spa no1. Run / Stop		Auto / ON		Auto / off		Auto / off	
Filter Pressure tank		17	psi	17	psi	15	psi
Surge Tank level		High		High		High	
Salt Spare Sack		[redacted]					
Check by		[redacted]					

dusitD2

Swimming pool Log Sheet

DATE 21/4/24

DAILY TEST		Morning Shift Time		Afternoon Shift Time		Night Shift Time	
Swimmingpool	PH						
	7.2 - 7.8 Ideal	6.8		6.4		7.4	
	Chlorine						
	1.0 - 1.5 Ideal	0.6		0.2		1.5	
Salt Chlorinator	PPM	off	PPM	off	PPM	off	PPM
	24.V	off	V	off	V	off	V
	Cell Current 5A	off	A	off	A	off	A
Water meter		427.925	m3	427.98	m3	428.17	m3
pump PH feeder on/off		95		off		off	
Salt Chlorinator on/off		4		off		off	
Hydrochloric Level tank		off	(Liter)	85	(Liter)	85	(Liter)
Hydrochloric Spare tank		off	(Tank)	4	(Tank)	4	(Tank)
SWP Pump no1. Run / Stop		MAN / ON		Manual - Run		off	
SWP Pump no2. Run / Stop		off		off		MAN / Run	
Pump spa no1. Run / Stop		Auto / off		Auto - stop		Auto / stop	
Filter Pressure tank		18	psi	19	psi	16	psi
Surge Tank level		High		High		high	
Salt Spare Sack		11	Sack	11	Sack	11	Sack
Check by		[redacted]					

dusitD2

Swimming pool Log Sheet

DATE 22/4/24

DAILY TEST		Morning Shift Time		Afternoon Shift Time		Night Shift Time	
Swimmingpool	PH						
	7.2 - 7.8 Ideal	6.8		7.2			
	Chlorine						
	1.0 - 1.5 Ideal	0.2		0.2			
Salt Chlorinator	PPM	off	PPM	off	PPM	off	PPM
	24.V	off	V	off	V	off	V
	Cell Current 5A	off	A	off	A	off	A
Water meter		427.157	m3	427.17	m3	427.389	m3
pump PH feeder on/off		95		off		off	
Salt Chlorinator on/off		4		off		off	
Hydrochloric Level tank		off	(Liter)	85	(Liter)	85	(Liter)
Hydrochloric Spare tank		off	(Tank)	4	(Tank)	4	(Tank)
SWP Pump no1. Run / Stop		off		off		off	
SWP Pump no2. Run / Stop		MAN / ON		man / Run		MAN / ON	
Pump spa no1. Run / Stop		Auto / off		Auto / Run		Auto / off	
Filter Pressure tank		17	psi	17	psi	17	psi
Surge Tank level		High		high		High	
Salt Spare Sack		11	Sack		Sack		
Check by		[redacted]					

dusitD2

Swimming pool Log Sheet

DATE 24/4/24

DAILY TEST		Morning shift Time		Afternoon shift Time		Night shift Time	
Swimmingpool	PH 7.2 - 7.6 Ideal	6.7		6.4		6.8	
	Chlorine 1.0 - 1.5 Ideal	0.2		0.2		1.5	
Salt Chlorinator	PPM	off	PPM	Off	PPM	Off	PPM
	24.V	off	V	Off	V	Off	V
	Cell Current 5A	off	A	Off	A	Off	A
Water meter		434.223	m3	434.88	m3	439.06	m3
pump PH feeder on/off		off		off		Off	
Salt Chlorinator on/off		4		Off		Off	
Hydrochloric Level tank		off	(Liter)	85	(Liter)	85	(Liter)
Hydrochloric Spare tank		off	(Tank)	4	(Tank)	4	(Tank)
SWP Pump no1. Run / Stop		off		off		Manual - Run	
SWP Pump no2. Run / Stop		MAN/ON		Manual - Run		Stop	
Pump spa no1. Run / Stop		Auto/ON		Auto - Run		Auto - Stop	
Filter Pressure tank		16	psi	16	psi	16	psi
Surge Tank level		High		High		High	
Salt Spare Sack		[redacted]					
Check by							

dusitD2

Swimming pool Log Sheet

DATE 22/4/24

DAILY TEST		Morning shift Time		Afternoon shift Time		Night shift Time	
Swimmingpool	PH 7.2 - 7.6 Ideal	6.8		7.2		7.4	
	Chlorine 1.0 - 1.5 Ideal	1.5		0.6		0.6	
Salt Chlorinator	PPM	off	PPM	Off	PPM	off	PPM
	24.V	off	V	Off	V	OFF	V
	Cell Current 5A	off	A	Off	A	off	A
Water meter		430.857	m3	431.164	m3	431.20	m3
pump PH feeder on/off		off		Off		OFF	
Salt Chlorinator on/off		off		off		OFF	
Hydrochloric Level tank		85	(Liter)	85	(Liter)	85	(Liter)
Hydrochloric Spare tank		4	(Tank)	4	(Tank)	4	(Tank)
SWP Pump no1. Run / Stop		off		Off		OFF	
SWP Pump no2. Run / Stop		MAN/ON		Manual-On		MAN / Run	
Pump spa no1. Run / Stop		Auto/off		Auto - On		Auto / stop	
Filter Pressure tank		17	psi	17	psi	16	psi
Surge Tank level		High		High		high	
Salt Spare Sack		[redacted]					
Check by							

dusitD2

Swimming pool Log Sheet

DATE 25/4/24

DAILY TEST		Morning shift Time		Afternoon shift Time		Night shift Time	
Swimmingpool	PH 7.2 - 7.6 Ideal	6.8		7.4		7.6	
	Chlorine 1.0 - 1.5 Ideal	0.6		1.0		1.5	
Salt Chlorinator	PPM	off	PPM	OFF	PPM	Off	PPM
	24.V	off	V	OFF	V	Off	V
	Cell Current 5A	off	A	OFF	A	Off	A
Water meter		442.243	m3	442.243	m3	446.26	m3
pump PH feeder on/off		85		off		Off	
Salt Chlorinator on/off		4		OFF		Off	
Hydrochloric Level tank		off	(Liter)	85	(Liter)	85	(Liter)
Hydrochloric Spare tank		off	(Tank)	4	(Tank)	4	(Tank)
SWP Pump no1. Run / Stop		MAN / ON		MAN/Run		Stop	
SWP Pump no2. Run / Stop		off		OFF		Manual/Run	
Pump spa no1. Run / Stop		Auto / off		Auto / stop		Auto / stop	
Filter Pressure tank		16	psi	16	psi	16	psi
Surge Tank level		High		high		High	
Salt Spare Sack		[redacted]					
Check by							

dusitD2

Swimming pool Log Sheet

DATE 23/4/24

DAILY TEST		Morning shift Time		Afternoon shift Time		Night shift Time	
Swimmingpool	PH 7.2 - 7.6 Ideal	7.4		7.2		6.8	
	Chlorine 1.0 - 1.5 Ideal	0.2		0		1.0	
Salt Chlorinator	PPM	off	PPM	Off	PPM	Off	PPM
	24.V	off	V	Off	V	Off	V
	Cell Current 5A	off	A	Off	A	Off	A
Water meter		438.714	m3	438.914	m3		m3
pump PH feeder on/off		off		off		Off	
Salt Chlorinator on/off		off		off		Off	
Hydrochloric Level tank		85	(Liter)	85	(Liter)	85	(Liter)
Hydrochloric Spare tank		4	(Tank)	4	(Tank)	4	(Tank)
SWP Pump no1. Run / Stop		MAN / ON		Off		Off	
SWP Pump no2. Run / Stop		off		Manual-Run		Manual / Run	
Pump spa no1. Run / Stop		AUTO / off		Auto-stop		Auto/stop	
Filter Pressure tank		17	psi	17	psi	16	psi
Surge Tank level		High		High		High	
Salt Spare Sack		11	Sack	11	Sack	11	Sack
Check by		[redacted]					

dusitD2

Swimming pool Log Sheet

DATE 27/4/24

Swimmingpool	PH						
	7.2 - 7.6 Ideal	7.2		7.3		7.6	
	Chlorine						
	1.0 - 1.5 Ideal	1.5		0.6		1.0	
Salt Chlorinator	PPM	off	PPM	off	PPM	off	PPM
	24.V	off	V	off	V	off	V
	Cell Current 5A	off	A	off	A	off	A
Water meter		449.493	m3	449.522	m3	449.552	m3
pump PH feeder on/off		95		off		off	
Salt Chlorinator on/off		4		off		off	
Hydrochloric Level tank		off	(Liter)	95	(Liter)	95	(Liter)
Hydrochloric Spare tank		off	(Tank)	4	(Tank)	4	(Tank)
SWP Pump no1. Run / Stop		off		off		off	
SWP Pump no2. Run / Stop		MAN/ON		Manual-Run		Auto / Run	
Pump spa no1. Run / Stop		Auto/off		Auto-Run		Auto / stop	
Filter Pressure tank		12	psi	14	psi	18	psi
Surge Tank level		High		High		high	
Salt Spare Sack		[illegible]	Sack	[illegible]	Sack	[illegible]	Sack
Check by		[redacted]					

dusitD2

Swimming pool Log Sheet

DATE 28/4/24

Swimmingpool	PH						
	7.2 - 7.6 Ideal	7.6		7.6		7.6	
	Chlorine						
	1.0 - 1.5 Ideal	1.0		0.6		1.5	
Salt Chlorinator	PPM	off	PPM	off	PPM	off	PPM
	24.V	off	V	off	V	off	V
	Cell Current 5A	off	A	off	A	off	A
Water meter		449.956	m3	449.956	m3	444.40	m3
pump PH feeder on/off		95		off		off	
Salt Chlorinator on/off		4		off		off	
Hydrochloric Level tank		off	(Liter)	95	(Liter)	95	(Liter)
Hydrochloric Spare tank		off	(Tank)	4	(Tank)	4	(Tank)
SWP Pump no1. Run / Stop		off		off		off	
SWP Pump no2. Run / Stop		MAN/ON		Manual/Run		Man / Run	
Pump spa no1. Run / Stop		Auto/off		Auto/stop		Auto/stop	
Filter Pressure tank		19	psi	17	psi	16	psi
Surge Tank level		High		high		high	
Salt Spare Sack		14	Sack	[illegible]	Sack	[illegible]	Sack
Check by		[redacted]					

dusitD2

Swimming pool Log Sheet

DATE 29/4/24

Swimmingpool	PH						
	7.2 - 7.6 Ideal	7.9		6.4		7.6	
	Chlorine						
	1.0 - 1.5 Ideal	1.3		0.6		1.0	
Salt Chlorinator	PPM	off	PPM	off	PPM	off	PPM
	24.V	off	V	off	V	off	V
	Cell Current 5A	off	A	off	A	OFF	A
Water meter		449.654	m3	449.692	m3	450.012	m3
pump PH feeder on/off		off		off		OFF	
Salt Chlorinator on/off		off		off		OFF	
Hydrochloric Level tank		88	(Liter)	95	(Liter)	95	(Liter)
Hydrochloric Spare tank		4	(Tank)	4	(Tank)	4	(Tank)
SWP Pump no1. Run / Stop		Off		off		off	
SWP Pump no2. Run / Stop		Auto/ON		Auto-off		Auto/Run	
Pump spa no1. Run / Stop		Auto/ON		Auto-Run		Auto/stop	
Filter Pressure tank		20	psi	16	psi	18	psi
Surge Tank level		High		Medium		high	
Salt Spare Sack		11	Sack	11	Sack	11	Sack
Check by		[redacted]					

dusitD2

Swimming pool Log Sheet

DATE 30/4/24

Swimmingpool	PH						
	7.2 - 7.6 Ideal	7.2		7.6			
	Chlorine						
	1.0 - 1.5 Ideal	1.0		1.0			
Salt Chlorinator	PPM	off	PPM	off	PPM	off	PPM
	24.V	off	V	off	V	off	V
	Cell Current 5A	off	A	off	A	off	A
Water meter		449.406	m3	449.406	m3		m3
pump PH feeder on/off		95		off		off	
Salt Chlorinator on/off		4		off		off	
Hydrochloric Level tank		off	(Liter)	95	(Liter)	95	(Liter)
Hydrochloric Spare tank		off	(Tank)	4	(Tank)	4	(Tank)
SWP Pump no1. Run / Stop		off		off		Stop	
SWP Pump no2. Run / Stop		MAN / ON		Man / Run		Man / Run	
Pump spa no1. Run / Stop		Auto / ON		Auto / stop		Auto / stop	
Filter Pressure tank		16	psi	17	psi	15	psi
Surge Tank level		High		high		[illegible]	
Salt Spare Sack		[redacted]					
Check by							

dusitD2

SAMYAN · BANGKOK

รายงาน

Swimming Pool Log Sheet (แผ่นบันทึกข้อมูลสระว่ายน้ำ)

เดือนพฤษภาคม พ.ศ. 2567

dusitD2

Swimming pool Log Sheet

DATE 3/5/24

DAILY TEST		Morning Time		Afternoon Time		Night Time	
Swimmingpool	PH 7.2 - 7.8 Ideal	7.2		7.2		7.2	
	Chlorine 1.0 - 1.5 Ideal	1.0		0		2.0	
Salt Chlorinator	PPM	off	PPM	OFF	PPM	Off	PPM
	24.V	off	V	OFF	V	Off	V
	Cell Current 5A	off	A	OFF	A	Off	A
Water meter		453.393	m3	453.355	m3	453.355	m3
pump PH feeder on/off		off		OFF		Off	
Salt Chlorinator on/off		4		OFF		Off	
Hydrochloric Level tank		off	(Liter)	95	(Liter)	95	(Liter)
Hydrochloric Spare tank		off	(Tank)	4	(Tank)	4	(Tank)
SWP Pump no1. Run / Stop		off		OFF		Off	
SWP Pump no2. Run / Stop		MAN/ON		Manual / stop		Manual/Run	
Pump spa no1. Run / Stop		Auto/off		Auto/stop		Auto/stop	
Filter Pressure tank		17	psi	17	psi	17	psi
Surge Tank level		High		high		High	
Salt Spare Sack		11	Sack	11	Sack	11	Sack
Check by		[redacted]					

dusitD2

Swimming pool Log Sheet

DATE 1/5/24

DAILY TEST		Morning Time		Afternoon Time		Night Time	
Swimmingpool	PH 7.2 - 7.8 Ideal	7.7		7.1		6.8	
	Chlorine 1.0 - 1.5 Ideal	1.0		0.6		1.5	
Salt Chlorinator	PPM	off	PPM	Off	PPM	Off	PPM
	24.V	off	V	Off	V	Off	V
	Cell Current 5A	off	A	Off	A	Off	A
Water meter		450.465	m3	450.470	m3		m3
pump PH feeder on/off		off		off		Off	
Salt Chlorinator on/off		off		Off		Off	
Hydrochloric Level tank		95	(Liter)	95	(Liter)	95	(Liter)
Hydrochloric Spare tank		4	(Tank)	4	(Tank)	4	(Tank)
SWP Pump no1. Run / Stop		MAN/ON		Manual-Run		Stop	
SWP Pump no2. Run / Stop		off		Off		Manual/Run.	
Pump spa no1. Run / Stop		AUTO/off		Auto - Run		Auto/stop	
Filter Pressure tank		16	psi	17	psi	16	psi
Surge Tank level		[redacted]					
Salt Spare Sack							
Check by							

dusitD2

Swimming pool Log Sheet

DATE 4/5/24

DAILY TEST		Morning Time		Afternoon Time		Night Time	
Swimmingpool	PH 7.2 - 7.8 Ideal	7.2		7.2		7.2	
	Chlorine 1.0 - 1.5 Ideal	1.5		1.0		1.0 (Add ca. 500ml)	
Salt Chlorinator	PPM	off	PPM	off	PPM	Off	PPM
	24.V	off	V	off	V	Off	V
	Cell Current 5A	off	A	Off	A	Off	A
Water meter		453.991	m3	454.341	m3	454.904	m3
pump PH feeder on/off		off		Off		Off	
Salt Chlorinator on/off		4		off		Off	
Hydrochloric Level tank		off	(Liter)	95	(Liter)	95	(Liter)
Hydrochloric Spare tank		off	(Tank)	4	(Tank)	4	(Tank)
SWP Pump no1. Run / Stop		off		Off		On/manual	
SWP Pump no2. Run / Stop		MAN/ON		Man/On		Stop	
Pump spa no1. Run / Stop		Auto/off		Auto		Auto/stop	
Filter Pressure tank		18	psi	16	psi	16	psi
Surge Tank level		High		High		High	
Salt Spare Sack		11	Sack	11	Sack	11	Sack
Check by		[redacted]					

dusitD2

Swimming pool Log Sheet

DATE 2/5/24

DAILY TEST		Morning Time		Afternoon Time		Night Time	
Swimmingpool	PH 7.2 - 7.8 Ideal	7.2		7.7		7.2	
	Chlorine 1.0 - 1.5 Ideal	0.9		0		2.0	
Salt Chlorinator	PPM	off	PPM	OFF	PPM	Off	PPM
	24.V	off	V	OFF	V	Off	V
	Cell Current 5A	off	A	OFF	A	Off	A
Water meter		459.009	m3	462.258	m3	462.496	m3
pump PH feeder on/off		off		OFF		Off	
Salt Chlorinator on/off		off		OFF		Off	
Hydrochloric Level tank		95	(Liter)	95	(Liter)	95	(Liter)
Hydrochloric Spare tank		4	(Tank)	4	(Tank)	4	(Tank)
SWP Pump no1. Run / Stop		off		OFF		Stop	
SWP Pump no2. Run / Stop		MAN/ON		OFF		Manual/Run	
Pump spa no1. Run / Stop		AUTO/off		OFF		Auto/Stop	
Filter Pressure tank		16	psi	16	psi	16	psi
Surge Tank level		High		high		High	
Salt Spare Sack							
Check by		[redacted]					

dusitD2

Swimming pool Log Sheet

DATE 7/5/24

DAILY TEST		Morning visit Time		Afternoon visit Time		Night visit Time	
Swimmingpool	PH 7.2 - 7.6 Ideal	6.8		6.8		6.8 - 7.2	
	Chlorine 1.0 - 1.5 Ideal	1.5		0		1.5	
Salt Chlorinator	PPM	OFF	PPM	Off	PPM	Off	PPM
	24.V	OFF	V	Off	V	OFF	V
	Cell Current 5A	OFF	A	Off	A	Off	A
Water meter		456.598	m3	456.622	m3	456.701	m3
pump PH feeder on/off		OFF		Off		Off	
Salt Chlorinator on/off		OFF		Off		Off	
Hydrochloric Level tank		85	(Liter)	85	(Liter)	85	(Liter)
Hydrochloric Spare tank		4	(Tank)	4	(Tank)	4	(Tank)
SWP Pump no1. Run / Stop		AUTO/ON		Auto/Run		OFF	
SWP Pump no2. Run / Stop		OFF		Stop		Manual - Run	
Pump spa no1. Run / Stop		AUTO/OFF		Auto/Stop		Auto - Stop	
Filter Pressure tank		16	psi	16	psi	16-18	psi
Surge Tank level		High		High		High	
Salt Spare Sack		11	Sack	11	Sack	11	Sack
Check by		[redacted]					

dusitD2

Swimming pool Log Sheet

DATE 5/5/24

DAILY TEST		Morning visit Time		Afternoon visit Time		Night visit Time	
Swimmingpool	PH 7.2 - 7.6 Ideal	7.2		7.6		7.2	
	Chlorine 1.0 - 1.5 Ideal	1.3		1.5		1.6	
Salt Chlorinator	PPM	off	PPM	off	PPM	Off	PPM
	24.V	off	V	off	V	Off	V
	Cell Current 5A	off	A	off	A	Off	A
Water meter		454.150	m3	454.193	m3	459.201	m3
pump PH feeder on/off		off		off		Off	
Salt Chlorinator on/off		off		off		Off	
Hydrochloric Level tank		85	(Liter)	85	(Liter)	85	(Liter)
Hydrochloric Spare tank		4	(Tank)	4	(Tank)	4	(Tank)
SWP Pump no1. Run / Stop		Off		off		Auto - Run	
SWP Pump no2. Run / Stop		MAN/ON		MAN/ON		off	
Pump spa no1. Run / Stop		AUTO/ON		Auto/ON		Auto - Stop	
Filter Pressure tank		19	psi	20	psi	16	psi
Surge Tank level		High		High		High	
Salt Spare Sack		[illegible]	Sack	[illegible]	Sack	[illegible]	Sack
Check by		[redacted]					

dusitD2

Swimming pool Log Sheet

DATE 3/5/24

DAILY TEST		Morning visit Time		Afternoon visit Time		Night visit Time	
Swimmingpool	PH 7.2 - 7.6 Ideal	7.2		7.6		6.8	
	Chlorine 1.0 - 1.5 Ideal	0.6		0.4		2.0	
Salt Chlorinator	PPM	off	PPM	off	PPM	Off	PPM
	24.V	off	V	off	V	Off	V
	Cell Current 5A	off	A	off	A	Off	A
Water meter		456.746	m3	456.803	m3	459.031	m3
pump PH feeder on/off		85		off		Off	
Salt Chlorinator on/off		4		off		off	
Hydrochloric Level tank		off	(Liter)	85	(Liter)	85	(Liter)
Hydrochloric Spare tank		off	(Tank)	4	(Tank)	4	(Tank)
SWP Pump no1. Run / Stop		off		OFF		Manual/Run	
SWP Pump no2. Run / Stop		Man/On		MAN / Run		Stop	
Pump spa no1. Run / Stop		Auto/off		Auto/Run		Auto/stop	
Filter Pressure tank		12	psi	18	psi	14	psi
Surge Tank level		High		high		High	
Salt Spare Sack		11	Sack	11	Sack	11	Sack
Check by		[redacted]					

dusitD2

Swimming pool Log Sheet

DATE 1/5/24

DAILY TEST		Morning visit Time		Afternoon visit Time		Night visit Time	
Swimmingpool	PH 7.2 - 7.6 Ideal	7.2		7.2		7.2	
	Chlorine 1.0 - 1.5 Ideal	1.5		0.6		3.0 ll	
Salt Chlorinator	PPM	Off	PPM	OFF	PPM	Off	PPM
	24.V	Off	V	OFF	V	Off	V
	Cell Current 5A	Off	A	OFF	A	Off	A
Water meter		456.196	m3	456.278	m3	456.404	m3
pump PH feeder on/off		Off		OFF		Off	
Salt Chlorinator on/off		Off		OFF		Off	
Hydrochloric Level tank		85	(Liter)	85	(Liter)	85	(Liter)
Hydrochloric Spare tank		4	(Tank)	4	(Tank)	4	(Tank)
SWP Pump no1. Run / Stop		AUTO/ON		AUTO/ON		Auto - Run	
SWP Pump no2. Run / Stop		Off		OFF		Off	
Pump spa no1. Run / Stop		AUTO/ON		OFF		Auto - Stop	
Filter Pressure tank		16	psi	16	psi	17	psi
Surge Tank level		High		High		High	
Salt Spare Sack		11	Sack	11	Sack	11	Sack
Check by		[redacted]					

dusitD2

Swimming pool Log Sheet

DATE 11/5/24

DAILY TEST		Morning Time		Afternoon Time		Night Time	
Swimmingpool	PH						
	7.2 - 7.6 Ideal	7.6		7.2		7.2	
	Chlorine						
	1.0 - 1.5 Ideal	1.5		0.6		1.0	
Salt Chlorinator	PPM	off	PPM	Off	PPM	Off	PPM
	24.V	off	V	Off	V	Off	V
	Cell Current 5A	off	A	Off	A	Off	A
Water meter		469.492	m3	469.492	m3	469.503	m3
pump PH feeder on/off		85		Off		Off	
Salt Chlorinator on/off		4		Off		Off	
Hydrochloric Level tank		off	(Liter)	85	(Liter)	85	(Liter)
Hydrochloric Spare tank		off	(Tank)	4	(Tank)	4	(Tank)
SWP Pump no1. Run / Stop		Mana/ON		Manual-Run		stop	
SWP Pump no2. Run / Stop		off		Off		Manual/Run	
Pump spa no1. Run / Stop		Auto/off		Auto-On		Auto/Stop	
Filter Pressure tank		16	psi	17	psi	16	psi
Surge Tank level		High		High		High	
Salt Spare Sack							
Check by		[redacted]					

dusitD2

Swimming pool Log Sheet

DATE 9/5/24

DAILY TEST		Morning Time		Afternoon Time		Night Time	
Swimmingpool	PH						
	7.2 - 7.6 Ideal	6.8		6.8		7.2	
	Chlorine						
	1.0 - 1.5 Ideal	1.3		0.6		3.0	
Salt Chlorinator	PPM	OFF	PPM	OFF	PPM	Off	PPM
	24.V	OFF	V	OFF	V	Off	V
	Cell Current 5A	OFF	A	OFF	A	Off	A
Water meter		457.116	m3	457.197	m3	457.590	m3
pump PH feeder on/off		OFF		off		Off	
Salt Chlorinator on/off		OFF		OFF		Off	
Hydrochloric Level tank		85	(Liter)	85	(Liter)	85	(Liter)
Hydrochloric Spare tank		4	(Tank)	4	(Tank)	4	(Tank)
SWP Pump no1. Run / Stop		MAN/ON		Manual / Run		Stop	
SWP Pump no2. Run / Stop		Off		off		Manual/Run	
Pump spa no1. Run / Stop		AUTO/OFF		Auto/stop		Auto/stop	
Filter Pressure tank		14	psi	18	psi	16	psi
Surge Tank level		High		high		High	
Salt Spare Sack							
Check by		[redacted]					

dusitD2

Swimming pool Log Sheet

DATE 10/5/24

DAILY TEST		Morning Time		Afternoon Time		Night Time	
Swimmingpool	PH						
	7.2 - 7.6 Ideal	7.6		7.9		7.2	
	Chlorine						
	1.0 - 1.5 Ideal	1.0		3.00		3.0	
Salt Chlorinator	PPM	off	PPM	Off	PPM	Off	PPM
	24.V	off	V	Off	V	Off	V
	Cell Current 5A	off	A	Off	A	Off	A
Water meter		469.503	m3	469.503	m3	469.502	m3
pump PH feeder on/off		85		Off		Off	
Salt Chlorinator on/off		4		Off		Off	
Hydrochloric Level tank		off	(Liter)	85	(Liter)	85	(Liter)
Hydrochloric Spare tank		off	(Tank)	4	(Tank)	4	(Tank)
SWP Pump no1. Run / Stop		off		MAN/ON		Off	
SWP Pump no2. Run / Stop		Mana/On		Off		Auto - Run	
Pump spa no1. Run / Stop		Auto/off		AUTO/ON		Auto - Stop	
Filter Pressure tank		11	psi	17	psi	17	psi
Surge Tank level		High		High		High	
Salt Spare Sack		[redacted]	Sack		Sack		Sack
Check by		[redacted]					

dusitD2

Swimming pool Log Sheet

DATE 10/5/24

DAILY TEST		Morning Time		Afternoon Time		Night Time	
Swimmingpool	PH						
	7.2 - 7.6 Ideal	7.2		7.2		7.2	
	Chlorine						
	1.0 - 1.5 Ideal	3.0		1.5 11		3.0	
Salt Chlorinator	PPM	off	PPM	Off	PPM	Off	PPM
	24.V	off	V	Off	V	Off	V
	Cell Current 5A	off	A	Off	A	Off	A
Water meter		469.492	m3	469.492	m3	469.482	m3
pump PH feeder on/off		85		Off		Off	
Salt Chlorinator on/off		4		Off		Off	
Hydrochloric Level tank		off	(Liter)	85	(Liter)	85	(Liter)
Hydrochloric Spare tank		off	(Tank)	4	(Tank)	4	(Tank)
SWP Pump no1. Run / Stop		off		Off		Off	
SWP Pump no2. Run / Stop		Mana/ON		Manual-Run		Manual/Run	
Pump spa no1. Run / Stop		Auto/off		Auto - Run		Auto/stop	
Filter Pressure tank		16	psi	16	psi	16	psi
Surge Tank level		High		High		High	
Salt Spare Sack		11	Sack	11	Sack	11	Sack
Check by		[redacted]					

dusitD2

Swimming pool Log Sheet

DATE 15/5/24

DAILY TEST		Morning shift Time		Afternoon shift Time		Night shift Time	
Swimmingpool	PH	7.8		7.2		7.6	
	7.2 - 7.6 Ideal						
	Chlorine	1.5		1.3		3.0	
	1.0 - 1.5 Ideal						
Salt Chlorinator	PPM	off	PPM	OFF	PPM	Off	PPM
	24.V	off	V	OFF	V	Off	V
	Cell Current 5A	off	A	OFF	A	Off	A
Water meter		470.410	m3	470.492	m3	470.453	m3
pump PH feeder on/off		off		OFF		Off	
Salt Chlorinator on/off		4		off		Off	
Hydrochloric Level tank		off	(Liter)	85	(Liter)	85	(Liter)
Hydrochloric Spare tank		off	(Tank)	4	(Tank)	4	(Tank)
SWP Pump no1. Run / Stop		Man / On		MAN/ Run		Off	
SWP Pump no2. Run / Stop		off		off		Manual/Run	
Pump spa no1. Run / Stop		Auto / off		Auto/Run		Auto / Stop	
Filter Pressure tank		16	psi	16	psi	16	psi
Surge Tank level		High		high		High	
Salt Spare Sack							
Check by		[redacted]					

dusitD2

Swimming pool Log Sheet

DATE 15/5/24

DAILY TEST		Morning shift Time		Afternoon shift Time		Night shift Time	
Swimmingpool	PH	6.8		7.2		7.13	
	7.2 - 7.6 Ideal						
	Chlorine	3.0		1.5		3.0	
	1.0 - 1.5 Ideal						
Salt Chlorinator	PPM	OFF	PPM	Off	PPM	OFF	PPM
	24.V	OFF	V	Off	V	OFF	V
	Cell Current 5A	OFF	A	Off	A	OFF	A
Water meter		469.501	m3	469.692	m3	469.501	m3
pump PH feeder on/off		OFF		Off		OFF	
Salt Chlorinator on/off		OFF		Off		OFF	
Hydrochloric Level tank		85	(Liter)	85	(Liter)	85	(Liter)
Hydrochloric Spare tank		4	(Tank)	4	(Tank)	4	(Tank)
SWP Pump no1. Run / Stop		OFF		Off		Manual- Run	
SWP Pump no2. Run / Stop		AUTO/ON		AUTO/ON		OFF	
Pump spa no1. Run / Stop		AUTO/OFF		AUTO/OFF		Auto - Stop	
Filter Pressure tank		19	psi	19	psi	16	psi
Surge Tank level		High		High		High	
Salt Spare Sack		11	Sack	11	Sack	11	Sack
Check by		[redacted]					

dusitD2

Swimming pool Log Sheet

DATE 16/5/24

DAILY TEST		Morning shift Time		Afternoon shift Time		Night shift Time	
Swimmingpool	PH	7.8		7.6		7.6	
	7.2 - 7.6 Ideal						
	Chlorine	1.5		1.0		2.0	
	1.0 - 1.5 Ideal						
Salt Chlorinator	PPM	off	PPM	OFF	PPM	Off	PPM
	24.V	off	V	OFF	V	Off	V
	Cell Current 5A	off	A	OFF	A	OFF	A
Water meter		471.688	m3	471.799	m3	471.906	m3
pump PH feeder on/off		95		OFF		Off	
Salt Chlorinator on/off		4		OFF		Off	
Hydrochloric Level tank		off	(Liter)	85	(Liter)	85	(Liter)
Hydrochloric Spare tank		off	(Tank)	4	(Tank)	4	(Tank)
SWP Pump no1. Run / Stop		off		OFF		Manual/Run	
SWP Pump no2. Run / Stop		Man / on		MAN / Run		stop	
Pump spa no1. Run / Stop		Auto / off		Auto/stop		Auto/Stop	
Filter Pressure tank		16	psi	17	psi	19	psi
Surge Tank level		High		high		High	
Salt Spare Sack		11	Sack	11	Sack	11	Sack
Check by		[redacted]					

dusitD2

Swimming pool Log Sheet

DATE 14/5/24

DAILY TEST		Morning shift Time		Afternoon shift Time		Night shift Time	
Swimmingpool	PH	6.8		7.2		7.0	
	7.2 - 7.6 Ideal						
	Chlorine	3.0		3.0		3.0	
	1.0 - 1.5 Ideal						
Salt Chlorinator	PPM	OFF	PPM	OFF	PPM	OFF	PPM
	24.V	OFF	V	OFF	V	OFF	V
	Cell Current 5A	OFF	A	OFF	A	OFF	A
Water meter		464.502	m3	464.502	m3	464.	m3
pump PH feeder on/off		OFF		OFF		OFF	
Salt Chlorinator on/off		OFF		OFF		OFF	
Hydrochloric Level tank		85	(Liter)	85	(Liter)	85	(Liter)
Hydrochloric Spare tank		4	(Tank)	4	(Tank)	4	(Tank)
SWP Pump no1. Run / Stop		MAN/ON		MAN/ON		Manual - Run	
SWP Pump no2. Run / Stop		OFF		OFF		OFF	
Pump spa no1. Run / Stop		AUTO/OFF		AUTO/OFF		Auto - Stop	
Filter Pressure tank		20	psi	22	psi	16	psi
Surge Tank level		High		High		High	
Salt Spare Sack		11	Sack	11	Sack	11	Sack
Check by		[redacted]					

dusitD2

Swimming pool Log Sheet

DATE 9/6/24

Daily Test		Morning Shift Time		Afternoon Shift Time		Night Shift Time	
Swimmingpool	PH 7.2 - 7.6 Ideal	7.6		7.2		7.6	
	Chlorine 1.0 - 1.5 Ideal	1.0		0.6		2.0	
Salt Chlorinator	PPM	OFF	PPM	Off	PPM	Off	PPM
	24.V	OFF	V	Off	V	Off	V
	Cell Current 5A	OFF	A	Off	A	Off	A
Water meter			m3	475.515	m3	474.620	m3
pump PH feeder on/off		95		Off		Off	
Salt Chlorinator on/off		4		Off		Off	
Hydrochloric Level tank		OFF	(Liter)	95	(Liter)	95	(Liter)
Hydrochloric Spare tank		OFF	(Tank)	4	(Tank)	4	(Tank)
SWP Pump no1. Run / Stop		MAN/on		Manual-Run		Off	
SWP Pump no2. Run / Stop		OFF		OFF		Manual / Run	
Pump spa no1. Run / Stop		Auto/OFF		Auto-Run		Auto/Stop	
Filter Pressure tank		16	psi	17	psi	16	psi
Surge Tank level		High		High		High	
Salt Spare Sack		11	Sack	11	Sack	11	Sack
Check by		[redacted]					

dusitD2

Swimming pool Log Sheet

DATE 12/6/24

Daily Test		Morning Shift Time		Afternoon Shift Time		Night Shift Time	
Swimmingpool	PH 7.2 - 7.6 Ideal	7.6		7.6		7.6	
	Chlorine 1.0 - 1.5 Ideal	1.0		0.2		3.0	
Salt Chlorinator	PPM	off	PPM	OFF	PPM	Off	PPM
	24.V	off	V	OFF	V	Off	V
	Cell Current 5A	off	A	OFF	A	Off	A
Water meter		472.742	m3	473.803	m3	473.247	m3
pump PH feeder on/off		4.8		OFF		Off	
Salt Chlorinator on/off		4		OFF		Off	
Hydrochloric Level tank		off	(Liter)	95	(Liter)	95	(Liter)
Hydrochloric Spare tank		off	(Tank)	4	(Tank)	4	(Tank)
SWP Pump no1. Run / Stop		MAN / on		MAN / Run		OFF	
SWP Pump no2. Run / Stop		off		OFF		Man / Run	
Pump spa no1. Run / Stop		Auto / off		Auto / Run		Auto/stop	
Filter Pressure tank		16	psi	16	psi	16	psi
Surge Tank level		High		high		High	
Salt Spare Sack		[redacted]					
Check by							

dusitD2

Swimming pool Log Sheet

DATE 20/6/24

Daily Test		Morning Shift Time		Afternoon Shift Time		Night Shift Time	
Swimmingpool	PH 7.2 - 7.6 Ideal	7.6		7.6		7.2	
	Chlorine 1.0 - 1.5 Ideal	1.0		1.3		2.04	
Salt Chlorinator	PPM	OFF	PPM	OFF	PPM	Off	PPM
	24.V	OFF	V	OFF	V	Off	V
	Cell Current 5A	OFF	A	OFF	A	Off	A
Water meter		474.161	m3	474.620	m3	474.624	m3
pump PH feeder on/off		95		OFF		Off	
Salt Chlorinator on/off		4		OFF		Off	
Hydrochloric Level tank		OFF	(Liter)	95	(Liter)	95	(Liter)
Hydrochloric Spare tank		OFF	(Tank)	4	(Tank)	4	(Tank)
SWP Pump no1. Run / Stop		OFF		OFF		Manual-Run	
SWP Pump no2. Run / Stop		MAN/on		MAN / Run		OFF	
Pump spa no1. Run / Stop		Auto/OFF		Auto / Run		Auto Stop	
Filter Pressure tank		16	psi	17	psi	16	psi
Surge Tank level		High		high		High	
Salt Spare Sack		[redacted]					
Check by							

dusitD2

Swimming pool Log Sheet

DATE 19/6/24

Daily Test		Morning Shift Time		Afternoon Shift Time		Night Shift Time	
Swimmingpool	PH 7.2 - 7.6 Ideal	7.6		7.2		7.2	
	Chlorine 1.0 - 1.5 Ideal	1.5		1.0		2.0	
Salt Chlorinator	PPM	OFF	PPM	Off	PPM	Off	PPM
	24.V	OFF	V	Off	V	Off	V
	Cell Current 5A	OFF	A	Off	A	Off	A
Water meter		474.161	m3	474.36	m3	474.445	m3
pump PH feeder on/off		95		OFF		Off	
Salt Chlorinator on/off		4		OFF		Off	
Hydrochloric Level tank		OFF	(Liter)	95	(Liter)	95	(Liter)
Hydrochloric Spare tank		OFF	(Tank)	4	(Tank)	4	(Tank)
SWP Pump no1. Run / Stop		OFF		Off		Man / Run	
SWP Pump no2. Run / Stop		Auto/on		Manual-Run		Stop	
Pump spa no1. Run / Stop		Auto/on		Auto-Run		Auto/stop	
Filter Pressure tank		16	psi	16-17	psi	16	psi
Surge Tank level		High		High		High	
Salt Spare Sack		11	Sack	11	Sack	11	Sack
Check by		[redacted]					

dusitD2

Swimming pool Log Sheet

DATE 22/5/24

DAILY TEST		Morning shift Time		Afternoon shift Time		Night shift Time	
Swimmingpool	PH 7.2 - 7.6 Ideal	7.8		7.6		7.8	
	Chlorine 1.0 - 1.5 Ideal	3.0		1.5		1.5	
Salt Chlorinator	PPM	off	PPM	OFF	PPM	Off	PPM
	24.V	off	V	OFF	V	Off	V
	Cell Current 5A	off	A	OFF	A	Off	A
Water meter		474.687	m3	474.688	m3	474.647	m3
pump PH feeder on/off		95		OFF		Off	
Salt Chlorinator on/off		4		OFF		Off	
Hydrochloric Level tank		off	(Liter)	95	(Liter)	95	(Liter)
Hydrochloric Spare tank		off	(Tank)	4	(Tank)	4	(Tank)
SWP Pump no1. Run / Stop		Man/on		MAN/Run		Off	
SWP Pump no2. Run / Stop		off		OFF		MAN/Run	
Pump spa no1. Run / Stop		Auto/off		Auto/stop		Auto/stop	
Filter Pressure tank		16	psi	16	psi	16	psi
Surge Tank level		High		high		High	
Salt Spare Sack			Sack				Sack
Check by		[redacted]					

22-5-2024

dusitD2

Swimming pool Log Sheet

DATE 21/5/24

DAILY TEST		Morning shift Time		Afternoon shift Time		Night shift Time	
Swimmingpool	PH 7.2 - 7.6 Ideal	7.6		7.6		7.6	
	Chlorine 1.0 - 1.5 Ideal	3.0		1.5		2.0	
Salt Chlorinator	PPM	OFF	PPM	OFF	PPM	Off	PPM
	24.V	OFF	V	OFF	V	Off	V
	Cell Current 5A	OFF	A	OFF	A	Off	A
Water meter		474.620	m3	474.620	m3	474.610	m3
pump PH feeder on/off		OFF		OFF		OFF	
Salt Chlorinator on/off		OFF		OFF		OFF	
Hydrochloric Level tank		95	(Liter)	95	(Liter)	95	(Liter)
Hydrochloric Spare tank		4	(Tank)	4	(Tank)	4	(Tank)
SWP Pump no1. Run / Stop		MAN/ON		MAN/Run		OFF	
SWP Pump no2. Run / Stop		OFF		OFF		Manual-Run	
Pump spa no1. Run / Stop		AUTO/OFF		Auto/stop		Auto-stop	
Filter Pressure tank		16	psi	16	psi	16-17	psi
Surge Tank level		High		high		High	
Salt Spare Sack		11	Sack	11	Sack	11	Sack
Check by		[redacted]					

dusitD2

Swimming pool Log Sheet

DATE 23/5/24

DAILY TEST		Morning shift Time		Afternoon shift Time		Night shift Time	
Swimmingpool	PH 7.2 - 7.6 Ideal	7.6		7.6		7.6	
	Chlorine 1.0 - 1.5 Ideal	1.5		0.4		2.0	
Salt Chlorinator	PPM	OFF	PPM	OFF	PPM	Off	PPM
	24.V	OFF	V	OFF	V	Off	V
	Cell Current 5A	OFF	A	OFF	A	Off	A
Water meter		474.760	m3	474.760	m3	474.760	m3
pump PH feeder on/off		95		OFF		Off	
Salt Chlorinator on/off		4		OFF		Off	
HydroChloric Level tank		OFF	(Liter)	95	(Liter)	95	(Liter)
HydroChloric Spare tank		OFF	(Tank)	4	(Tank)	4	(Tank)
SWP Pump no1. Run / Stop		MAN/on		Manual-On		Off	
SWP Pump no2. Run / Stop		OFF		OFF		Man/Run	
Pump spa no1. Run / Stop		Auto/OFF		Auto-OFF		Auto/stop	
Filter Pressure tank		16	psi	17	psi	16	psi
Surge Tank level		High		High		High	
Salt Spare Sack		11	Sack	11	Sack	11	Sack
Check by		[redacted]					

dusitD2

Swimming pool Log Sheet

DATE 24/5/24

DAILY TEST		Morning shift Time		Afternoon shift Time		Night shift Time	
Swimmingpool	PH 7.2 - 7.6 Ideal	7.8		7.6		7.6	
	Chlorine 1.0 - 1.5 Ideal	1.5		0.4		2.0	
Salt Chlorinator	PPM	off	PPM	OFF	PPM	Off	PPM
	24.V	off	V	OFF	V	Off	V
	Cell Current 5A	off	A	OFF	A	Off	A
Water meter		474.620	m3	474.620	m3	474.647	m3
pump PH feeder on/off		95		OFF		Off	
Salt Chlorinator on/off		4		OFF		Off	
Hydrochloric Level tank		off	(Liter)	95	(Liter)	95	(Liter)
Hydrochloric Spare tank		off	(Tank)	4	(Tank)	4	(Tank)
SWP Pump no1. Run / Stop		off		OFF		Man/Run	
SWP Pump no2. Run / Stop		Man/on		MAN/Run		off	
Pump spa no1. Run / Stop		Auto/off		Auto/stop		Auto/stop	
Filter Pressure tank		17	psi	17	psi	16	psi
Surge Tank level		High		high		High	
Salt Spare Sack							
Check by		[redacted]					

dusitD2

Swimming pool Log Sheet

DATE 28/5/24

DAILY TEST		Morning shift Time		Afternoon shift Time		Night shift Time	
Swimingpool	PH 7.2 - 7.6 Ideal	7.2		7.0		7.6	
	Chlorine 1.0 - 1.5 Ideal	0.9		0		1.0	
Salt Chlorinator	PPM	OFF	PPM	OFF	PPM	OFF	PPM
	24.V	OFF	V	OFF	V	OFF	V
	Cell Current 5A	OFF	A	OFF	A	OFF	A
Water meter		475.185	m3	475.226	m3	475.426	m3
pump PH feeder on/off		OFF		OFF		OFF	
Salt Chlorinator on/off		OFF		OFF		OFF	
Hydrochloric Level tank		85	(Liter)	85	(Liter)	85	(Liter)
Hydrochloric Spare tank		4	(Tank)	4	(Tank)	4	(Tank)
SWP Pump no1. Run / Stop		Auto/ON		Manual - Run		MAN/ Run	
SWP Pump no2. Run / Stop		MAN/OFF		OFF		OFF	
Pump spa no1. Run / Stop		Auto/OFF		Auto - Stop		Auto / stop	
Filter Pressure tank		18	psi	16	psi	15	psi
Surge Tank level		[redacted]					
Salt Spare Sack							
Check by							

dusitD2

Swimming pool Log Sheet

DATE 26/5/24

DAILY TEST		Morning shift Time		Afternoon shift Time		Night shift Time	
Swimingpool	PH 7.2 - 7.6 Ideal	7.6		7.2		7.4	
	Chlorine 1.0 - 1.5 Ideal	1.5		0.6		0	
Salt Chlorinator	PPM	OFF	PPM	OFF	PPM	OFF	PPM
	24.V	OFF	V	OFF	V	OFF	V
	Cell Current 5A	OFF	A	OFF	A	OFF	A
Water meter		474.750	m3	474.750	m3		m3
pump PH feeder on/off		85		OFF		OFF	
Salt Chlorinator on/off		4		OFF		OFF	
Hydrochloric Level tank		OFF	(Liter)	85	(Liter)	85	(Liter)
Hydrochloric Spare tank		OFF	(Tank)	4	(Tank)	4	(Tank)
SWP Pump no1. Run / Stop		OFF		OFF		OFF	
SWP Pump no2. Run / Stop		MAN/ON		Manual - Run		Auto / Run	
Pump spa no1. Run / Stop		OFF		Auto - Run		Auto / stop	
Filter Pressure tank		16	psi	17	psi	16	psi
Surge Tank level		High		High		high	
Salt Spare Sack		[illegible]	Sack	[illegible]	Sack		Sack
Check by		[redacted]					

dusitD2

Swimming pool Log Sheet

DATE 29/5/24

DAILY TEST		Morning shift Time		Afternoon shift Time		Night shift Time	
Swimingpool	PH 7.2 - 7.6 Ideal	7.2		7.6		7.4	
	Chlorine 1.0 - 1.5 Ideal	2.5		0.5		1.5	
Salt Chlorinator	PPM	off	PPM	OFF	PPM	OFF	PPM
	24.V	off	V	OFF	V	OFF	V
	Cell Current 5A	off	A	OFF	A	OFF	A
Water meter		475.432	m3	475.998	m3	475.521	m3
pump PH feeder on/off		85		85		OFF	
Salt Chlorinator on/off		4		4		OFF	
Hydrochloric Level tank		off	(Liter)	OFF	(Liter)	85	(Liter)
Hydrochloric Spare tank		off	(Tank)	OFF	(Tank)	4	(Tank)
SWP Pump no1. Run / Stop		Man / on		Man / on		MAN / Run	
SWP Pump no2. Run / Stop		off		OFF		OFF	
Pump spa no1. Run / Stop		Auto / off		Auto / Run		Auto / stop	
Filter Pressure tank		21	psi	21	psi	16	psi
Surge Tank level		High		High		high	
Salt Spare Sack		[illegible]	Sack	[illegible]	Sack	[illegible]	Sack
Check by		[redacted]					

30-5-2024

dusitD2

Swimming pool Log Sheet

DATE 27/5/24

DAILY TEST		Morning shift Time		Afternoon shift Time		Night shift Time	
Swimingpool	PH 7.2 - 7.6 Ideal	7.2		6.8		7.6	
	Chlorine 1.0 - 1.5 Ideal	1.5		1.0		1.5	
Salt Chlorinator	PPM	OFF	PPM	OFF	PPM	OFF	PPM
	24.V	OFF	V	OFF	V	OFF	V
	Cell Current 5A	OFF	A	OFF	A	OFF	A
Water meter		474.963	m3	475.063	m3	475.157	m3
pump PH feeder on/off		85		OFF		OFF	
Salt Chlorinator on/off		4		OFF		OFF	
Hydrochloric Level tank		OFF	(Liter)	85	(Liter)	85	(Liter)
Hydrochloric Spare tank		OFF	(Tank)	4	(Tank)	4	(Tank)
SWP Pump no1. Run / Stop		OFF		OFF		Auto / Run	
SWP Pump no2. Run / Stop		Auto / on		Auto - Run		OFF	
Pump spa no1. Run / Stop		Auto / OFF		Auto - Stop		Auto / stop	
Filter Pressure tank		16	psi	16	psi	17	psi
Surge Tank level		High		High		high	
Salt Spare Sack		[illegible]	Sack	[illegible]	Sack	[illegible]	Sack
Check by		[redacted]					

dusitD2

Swimming pool Log Sheet

DATE 31/5/24

[illegible]		[illegible]		[illegible]		[illegible]	
Swimmingpool	PH	7.6		7.6			
	7.2 - 7.6 Ideal						
	Chlorine	1.5		1.0			
	1.0 - 1.5 Ideal						
Salt Chlorinator	PPM	OFF	PPM	Off	PPM	Off	PPM
	24.V	OFF	V	Off	V	Off	V
	Cell Current 5A	OFF	A	Off	A	Off	A
Water meter		477.490	m3	479.453	m3	479.457	m3
pump PH feeder on/off		75		Off		Off	
Salt Chlorinator on/off		4		Off		Off	
Hydrochloric Level tank		OFF	(Liter)	95	(Liter)	95	(Liter)
Hydrochloric Spare tank		OFF	(Tank)	4	(Tank)	4	(Tank)
SWP Pump no1. Run / Stop		Auto / On		Manual-On		Off	
SWP Pump no2. Run / Stop		OFF		Off		Auto / Run	
Pump spa no1. Run / Stop		Auto / OFF		Auto-On		Auto / Stop	
Filter Pressure tank		16	psi	16	psi	17	psi
Surge Tank level		High		High		High	
Salt Spare Sack		[redacted]					
Check by							

dusitD2

SAMYAN · BANGKOK

รายงาน

Swimming Pool Log Sheet (แผ่นบันทึกข้อมูลสระว่ายน้ำ)

เดือนมิถุนายน พ.ศ. 2567

dusitD2

Swimming pool Log Sheet

DATE 3/6/24

DAILY TEST		Morning shift Time		Afternoon shift Time		Night shift Time	
Swimmingpool	PH 7.2 - 7.8 Ideal	7.6		7.6		7.6	
	Chlorine 1.0 - 1.5 Ideal	1.5		3.5		3.0	
Salt Chlorinator	PPM	OFF	PPM	OFF	PPM	OFF	PPM
	24.V	OFF	V	OFF	V	OFF	V
	Cell Current 5A	OFF	A	OFF	A	OFF	A
Water meter		479.391	m3	479.455	m3	479.886	m3
pump PH feeder on/off		OFF		OFF		OFF	
Salt Chlorinator on/off		4		OFF		OFF	
Hydrochloric Level tank		OFF	(Liter)	45	(Liter)	25	(Liter)
Hydrochloric Spare tank		OFF	(Tank)	4	(Tank)	4	(Tank)
SWP Pump no1. Run / Stop		MAN-ON		MAN/ON		OFF	
SWP Pump no2. Run / Stop		OFF		OFF		MAN / Run	
Pump spa no1. Run / Stop		Auto-OFF		AUTO/ON		Auto / Stop	
Filter Pressure tank		16	psi	17	psi	17	psi
Surge Tank level		High		High		High	
Salt Spare Sack		[redacted]					
Check by							

dusitD2

Swimming pool Log Sheet

DATE 1/6/24

DAILY TEST		Morning shift Time		Afternoon shift Time		Night shift Time	
Swimmingpool	PH 7.2 - 7.8 Ideal	7.6		7.8		7.6	
	Chlorine 1.0 - 1.5 Ideal	1.5		0.6		2.0	
Salt Chlorinator	PPM	OFF	PPM	Off	PPM	Off	PPM
	24.V	OFF	V	Off	V	Off	V
	Cell Current 5A	OFF	A	Off	A	Off	A
Water meter		477.617	m3	477.696	m3	477.916	m3
pump PH feeder on/off		55		OFF		Off	
Salt Chlorinator on/off		4		Off		Off	
Hydrochloric Level tank		OFF	(Liter)	35	(Liter)	35	(Liter)
Hydrochloric Spare tank		OFF	(Tank)	4	(Tank)	4	(Tank)
SWP Pump no1. Run / Stop		OFF		Off		MAN. / Run	
SWP Pump no2. Run / Stop		MAN/ON		Manual-Run		Stop	
Pump spa no1. Run / Stop		Auto OFF		Auto-Run		Auto / Stop	
Filter Pressure tank		16	psi	17	psi	16	psi
Surge Tank level		[redacted]					
Salt Spare Sack							
Check by							

dusitD2

Swimming pool Log Sheet

DATE 4/6/24

DAILY TEST		Morning shift Time		Afternoon shift Time		Night shift Time	
Swimmingpool	PH 7.2 - 7.8 Ideal	7.8		7.8		7.8	
	Chlorine 1.0 - 1.5 Ideal	3.0		3.0		1.5	
Salt Chlorinator	PPM	Off	PPM	OFF	PPM	OFF	PPM
	24.V	Off	V	OFF	V	OFF	V
	Cell Current 5A	Off	A	OFF	A	OFF	A
Water meter		479.709	m3	479.761	m3	480.046	m3
pump PH feeder on/off		Off		OFF		OFF	
Salt Chlorinator on/off		OFF		OFF		OFF	
Hydrochloric Level tank		35	(Liter)	45	(Liter)	35	(Liter)
Hydrochloric Spare tank		4	(Tank)	4	(Tank)	4	(Tank)
SWP Pump no1. Run / Stop		Off		OFF		OFF	
SWP Pump no2. Run / Stop		Manual-Run		MAN/ON		MAN / Run	
Pump spa no1. Run / Stop		Auto-Stop		AUTO/OFF		Auto/Stop	
Filter Pressure tank		16-17	psi	18	psi	16	psi
Surge Tank level		High		High		High	
Salt Spare Sack		[redacted]					
Check by							

dusitD2

Swimming pool Log Sheet

DATE 2/6/24

DAILY TEST		Morning shift Time		Afternoon shift Time		Night shift Time	
Swimmingpool	PH 7.2 - 7.8 Ideal	7.6		7.8		7.8	
	Chlorine 1.0 - 1.5 Ideal	1.3		0.4		0.4	
Salt Chlorinator	PPM	OFF	PPM	OFF	PPM	OFF	PPM
	24.V	OFF	V	OFF	V	OFF	V
	Cell Current 5A	OFF	A	OFF	A	OFF	A
Water meter		479.756	m3	479.976	m3	479.20	m3
pump PH feeder on/off		55		OFF		OFF	
Salt Chlorinator on/off		4		OFF		OFF	
Hydrochloric Level tank		OFF	(Liter)	45	(Liter)	35	(Liter)
Hydrochloric Spare tank		OFF	(Tank)	4	(Tank)	4	(Tank)
SWP Pump no1. Run / Stop		MAN. ON		MAN/ON		MAN / Run	
SWP Pump no2. Run / Stop		OFF		OFF		OFF	
Pump spa no1. Run / Stop		Auto-OFF		AUTO/OFF		Auto/Stop	
Filter Pressure tank		16	psi	16	psi	16	psi
Surge Tank level		[redacted]					
Salt Spare Sack							
Check by							

dusitD2

Swimming pool Log Sheet

DATE 7/6/24

Swimmingpool	PH	7.6		7.6		7.6	
	7.2 - 7.6 Ideal						
	Chlorine	1.5		1.5		2.0	
	1.0 - 1.5 Ideal						
Salt Chlorinator	PPM	OFF	PPM	off	PPM	Off	PPM
	24.V	OFF	V	OFF	V	Off	V
	Cell Current 5A	OFF	A	OFF	A	Off	A
Water meter		490.797	m3	484.084	m3	486.34	m3
pump PH feeder on/off		45		OF		Off	
Salt Chlorinator on/off		4		4		Off	
Hydrochloric Level tank		OFF	(Liter)	OFF	(Liter)	45	(Liter)
Hydrochloric Spare tank		OFF	(Tank)	OFF	(Tank)	4	(Tank)
SWP Pump no1. Run / Stop		OFF		OFF		MAN/On	
SWP Pump no2. Run / Stop		MAN-ON		MAN/ON		Off	
Pump spa no1. Run / Stop		Auto-OFF		AUTO/OFF		Auto/Stop	
Filter Pressure tank		16	psi	17	psi	16	psi
Surge Tank level		High		High		High	
Salt Spare Sack		[redacted]					
Check by							

dusitD2

Swimming pool Log Sheet

DATE 5/6/24

Swimmingpool	PH	7.6		7.6		7.2	
	7.2 - 7.6 Ideal						
	Chlorine	3.0		3.5		6.0	
	1.0 - 1.5 Ideal						
Salt Chlorinator	PPM	off	PPM	OFF	PPM	OFF	PPM
	24.V	off	V	OFF	V	OFF	V
	Cell Current 5A	off	A	OFF	A	OFF	A
Water meter		487.663	m3	491.990	m3	492.209	m3
pump PH feeder on/off		99		OFF		OFF	
Salt Chlorinator on/off		4		OFF		OFF	
Hydrochloric Level tank		off	(Liter)	45	(Liter)	25	(Liter)
Hydrochloric Spare tank		off	(Tank)	4	(Tank)	4	(Tank)
SWP Pump no1. Run / Stop		Man/ON		MAN/ON		OFF	
SWP Pump no2. Run / Stop		off		OFF		MAN/Run	
Pump spa no1. Run / Stop		Auto/off		AUTO/ON		Auto/stop	
Filter Pressure tank		16	psi	16	psi	17	psi
Surge Tank level		High		High		high	
Salt Spare Sack		[redacted]					
Check by							

dusitD2

Swimming pool Log Sheet

DATE 4/6/24

Swimmingpool	PH	7.6		7.6		7.6	
	7.2 - 7.6 Ideal						
	Chlorine	1.5		1.5		2.0	
	1.0 - 1.5 Ideal						
Salt Chlorinator	PPM	OFF	PPM	OFF	PPM	Off	PPM
	24.V	OFF	V	OFF	V	Off	V
	Cell Current 5A	OFF	A	OFF	A	Off	A
Water meter		488.072	m3	485.201	m3	485.417	m3
pump PH feeder on/off		45		45		Off	
Salt Chlorinator on/off		4		4		Off	
Hydrochloric Level tank		OFF	(Liter)	OFF	(Liter)	45	(Liter)
Hydrochloric Spare tank		OFF	(Tank)	OFF	(Tank)	4	(Tank)
SWP Pump no1. Run / Stop		MAN-ON		MAN/ON		Off	
SWP Pump no2. Run / Stop		OFF		OFF		Auto/On	
Pump spa no1. Run / Stop		Auto-ON		Auto/OFF		Auto/Stop	
Filter Pressure tank		16	psi	17	psi	14	psi
Surge Tank level		High		High		High	
Salt Spare Sack		[redacted]					
Check by							

dusitD2

Swimming pool Log Sheet

DATE 6/6/24

Swimmingpool	PH	7.6		7.9		7.8	
	7.2 - 7.6 Ideal						
	Chlorine	3.0		1.5		1.5	
	1.0 - 1.5 Ideal						
Salt Chlorinator	PPM	off	PPM	OFF	PPM	OFF	PPM
	24.V	off	V	OFF	V	OFF	V
	Cell Current 5A	off	A	OFF	A	OFF	A
Water meter		488.254	m3	489.945	m3	492.609	m3
pump PH feeder on/off		95		95		OFF	
Salt Chlorinator on/off		4		4		OFF	
Hydrochloric Level tank		off	(Liter)	OFF	(Liter)	25	(Liter)
Hydrochloric Spare tank		off	(Tank)	OFF	(Tank)	4	(Tank)
SWP Pump no1. Run / Stop		off		OFF		OFF	
SWP Pump no2. Run / Stop		Man/On		MAN/ON		MAN/Run	
Pump spa no1. Run / Stop		Auto/off		AUTO/ON		Auto/Stop	
Filter Pressure tank		17	psi	14	psi	16	psi
Surge Tank level		High		High		high	
Salt Spare Sack		[redacted]					
Check by							

dusitD2

Swimming pool Log Sheet

DATE 11/6/24

Date / Test		Morning shift Time		Afternoon shift Time		Night shift Time	
Swimmingpool	PH						
	7.2 - 7.8 Ideal	7.6		7.6		7.6	
	Chlorine						
	1.0 - 1.5 Ideal	1.0		1.5		1.0	
Salt Chlorinator	PPM	OFF	PPM	OFF	PPM	OFF	PPM
	24.V	OFF	V	OFF	V	OFF	V
	Cell Current 5A	OFF	A	OFF	A	OFF	A
Water meter		497.047	m3	497.275	m3	497.313	m3
pump PH feeder on/off		OFF		OFF		OFF	
Salt Chlorinator on/off		4		OFF		OFF	
Hydrochloric Level tank		OFF	(Liter)	95	(Liter)	95	(Liter)
Hydrochloric Spare tank		OFF	(Tank)	4	(Tank)	4	(Tank)
SWP Pump no1. Run / Stop		MAN-ON		Manual-Run		OFF	
SWP Pump no2. Run / Stop		OFF		OFF		Man / Run	
Pump spa no1. Run / Stop		Auto-OFF		Auto-Run		Auto/Stop	
Filter Pressure tank		16	psi	16	psi	16	psi
Surge Tank level		High		High		high	
Salt Spare Sack		11	Sack	11	Sack	11	Sack
Check by		[redacted]					

dusitD2

Swimming pool Log Sheet

DATE 9/6/24

Date / Test		Morning shift Time		Afternoon shift Time		Night shift Time	
Swimmingpool	PH						
	7.2 - 7.8 Ideal	7.6		7.6		7.6	
	Chlorine						
	1.0 - 1.5 Ideal	1.5		1.5		1.5	
Salt Chlorinator	PPM	OFF	PPM	OFF	PPM	OFF	PPM
	24.V	OFF	V	OFF	V	OFF	V
	Cell Current 5A	OFF	A	OFF	A	OFF	A
Water meter		488.676	m3	488.727	m3	488.806	m3
pump PH feeder on/off		95		95		OFF	
Salt Chlorinator on/off		4		4		OFF	
Hydrochloric Level tank		OFF	(Liter)	OFF	(Liter)	95	(Liter)
Hydrochloric Spare tank		OFF	(Tank)	OFF	(Tank)	4	(Tank)
SWP Pump no1. Run / Stop		OFF		OFF		OFF	
SWP Pump no2. Run / Stop		MAN-ON		Man / on		MAN / Run	
Pump spa no1. Run / Stop		Auto-OFF		Auto / OFF		Auto / Stop	
Filter Pressure tank		17	psi	17	psi	18	psi
Surge Tank level		High		High		high	
Salt Spare Sack							
Check by		[redacted]					

dusitD2

Swimming pool Log Sheet

DATE 12/6/24

Date / Test		Morning shift Time		Afternoon shift Time		Night shift Time	
Swimmingpool	PH						
	7.2 - 7.8 Ideal	7.8		7.6		7.6	
	Chlorine						
	1.0 - 1.5 Ideal	5.0		9.0		1.5	
Salt Chlorinator	PPM	off	PPM	OFF	PPM	OFF	PPM
	24.V	off	V	OFF	V	OFF	V
	Cell Current 5A	off	A	OFF	A	OFF	A
Water meter		491.350	m3	491.639	m3	491.636	m3
pump PH feeder on/off		95		OFF		OFF	
Salt Chlorinator on/off		4		OFF		OFF	
Hydrochloric Level tank		off	(Liter)	95	(Liter)	95	(Liter)
Hydrochloric Spare tank		off	(Tank)	4	(Tank)	4	(Tank)
SWP Pump no1. Run / Stop		off		OFF		OFF	
SWP Pump no2. Run / Stop		Man / On		Manual-Run		MAN / Run	
Pump spa no1. Run / Stop		Auto / off		Auto-OFF		Auto / Stop	
Filter Pressure tank		16	psi	17	psi	17	psi
Surge Tank level		High		High		high	
Salt Spare Sack		11	Sack	11	Sack	11	Sack
Check by		[redacted]					

dusitD2

Swimming pool Log Sheet

DATE 10/6/24

Date / Test		Morning shift Time		Afternoon shift Time		Night shift Time	
Swimmingpool	PH						
	7.2 - 7.8 Ideal	7.6		7.6		7.6	
	Chlorine						
	1.0 - 1.5 Ideal	1.0		0.6		1.0	
Salt Chlorinator	PPM	OFF	PPM	OFF	PPM	OFF	PPM
	24.V	OFF	V	OFF	V	OFF	V
	Cell Current 5A		A	OFF	A	OFF	A
Water meter		486.092	m3	486.183	m3	486.426	m3
pump PH feeder on/off		95		OFF		OFF	
Salt Chlorinator on/off		4		OFF		OFF	
Hydrochloric Level tank		OFF	(Liter)	95	(Liter)	95	(Liter)
Hydrochloric Spare tank		OFF	(Tank)	4	(Tank)	4	(Tank)
SWP Pump no1. Run / Stop		OFF		OFF		MAN / Run	
SWP Pump no2. Run / Stop		MAN-ON		Manual-Run		OFF	
Pump spa no1. Run / Stop		Auto-OFF		Auto-Run		Auto / Stop	
Filter Pressure tank		19	psi	16	psi	16	psi
Surge Tank level		High		Low		high	
Salt Spare Sack							
Check by		[redacted]					

dusitD2

Swimming pool Log Sheet

DATE 18/6/24

DAILY TEST		Morning shift Time		Afternoon shift Time		Night shift Time	
Swimmingpool	PH 7.2 - 7.6 Ideal	7.6		7.8		7.6	
	Chlorine 1.0 - 1.5 Ideal	1.0		0.8		2.0	
Salt Chlorinator	PPM	OFF	PPM	off	PPM	Off	PPM
	24.V	OFF	V	off	V	Off	V
	Cell Current 5A	OFF	A	off	A	Off	A
Water meter		491.077	m3	491.294	m3	491.385	m3
pump PH feeder on/off		85		85		Off	
Salt Chlorinator on/off		4		4		Off	
Hydrochloric Level tank		OFF	(Liter)	off	(Liter)	85	(Liter)
Hydrochloric Spare tank		OFF	(Tank)	off	(Tank)	4	(Tank)
SWP Pump no1. Run / Stop		OFF		off		Manual/Run	
SWP Pump no2. Run / Stop		MAN-ON		Man / ON		Stop	
Pump spa no1. Run / Stop		Auto-on		Auto/off		Auto/stop	
Filter Pressure tank		19	psi	19	psi	19	psi
Surge Tank level		High		High		High	
Salt Spare Sack		[redacted]					
Check by							

dusitD2

Swimming pool Log Sheet

DATE 17/6/24

DAILY TEST		Morning shift Time		Afternoon shift Time		Night shift Time	
Swimmingpool	PH 7.2 - 7.6 Ideal	7.9		7.6		7.6	
	Chlorine 1.0 - 1.5 Ideal	0.2		0		2.0	
Salt Chlorinator	PPM	off	PPM	off	PPM	Off	PPM
	24.V	off	V	off	V	Off	V
	Cell Current 5A	0.22	A	off	A	Off	A
Water meter		489.594	m3	489.679	m3	489.79	m3
pump PH feeder on/off		85		off		off	
Salt Chlorinator on/off		4		off		off	
Hydrochloric Level tank		off	(Liter)	85	(Liter)	85	(Liter)
Hydrochloric Spare tank		off	(Tank)	4	(Tank)	4	(Tank)
SWP Pump no1. Run / Stop		off		off		off/MAN.	
SWP Pump no2. Run / Stop		Man / ON		Manual - Run		off	
Pump spa no1. Run / Stop		Auto / off		Auto -		Auto/stop	
Filter Pressure tank		19	psi	19	psi	19	psi
Surge Tank level		High		High		High	
Salt Spare Sack		[redacted]					
Check by							

dusitD2

Swimming pool Log Sheet

DATE 16/6/24

DAILY TEST		Morning shift Time		Afternoon shift Time		Night shift Time	
Swimmingpool	PH 7.2 - 7.6 Ideal	7.6		7.8		7.6	
	Chlorine 1.0 - 1.5 Ideal	1.0		0.6		3.0	
Salt Chlorinator	PPM	OFF	PPM	off	PPM	OFF	PPM
	24.V	OFF	V	off	V	OFF	V
	Cell Current 5A	OFF	A	off	A		A
Water meter		489.499	m3	491.640	m3	491.719	m3
pump PH feeder on/off		85		85		OFF	
Salt Chlorinator on/off		4		4		OFF	
Hydrochloric Level tank		OFF	(Liter)	off	(Liter)	85	(Liter)
Hydrochloric Spare tank		OFF	(Tank)	off	(Tank)	4	(Tank)
SWP Pump no1. Run / Stop		MAN-ON		Man / ON		MAN/ON	
SWP Pump no2. Run / Stop		OFF		off		OFF	
Pump spa no1. Run / Stop		Auto-OFF		Auto / off		AUTO/OFF	
Filter Pressure tank		19	psi	19	psi	19	psi
Surge Tank level		High		High		High	
Salt Spare Sack		[redacted]					
Check by							

dusitD2

Swimming pool Log Sheet

DATE 19/6/24

DAILY TEST		Morning shift Time		Afternoon shift Time		Night shift Time	
Swimmingpool	PH 7.2 - 7.6 Ideal	7.6		7.6		7.6	
	Chlorine 1.0 - 1.5 Ideal	1.0		1.0		2.0	
Salt Chlorinator	PPM	OFF	PPM	Off	PPM	Off	PPM
	24.V	OFF	V	Off	V	Off	V
	Cell Current 5A	OFF	A	Off	A	Off	A
Water meter		489.827	m3	489.964	m3	491.036	m3
pump PH feeder on/off		85		Off		Off	
Salt Chlorinator on/off		4		Off		Off	
Hydrochloric Level tank		OFF	(Liter)	85	(Liter)	85	(Liter)
Hydrochloric Spare tank		OFF	(Tank)	4	(Tank)	4	(Tank)
SWP Pump no1. Run / Stop		MAN-ON		Manual - Run		Off	
SWP Pump no2. Run / Stop		OFF		OFF		Manual/Run	
Pump spa no1. Run / Stop		Auto-OFF		Auto-OFF		Auto/stop	
Filter Pressure tank		20	psi	16	psi	19	psi
Surge Tank level		High		Low		High	
Salt Spare Sack		[redacted]					
Check by							

dusitD2

Swimming pool Log Sheet

DATE 19/6/24

DAILY TEST		Morning shift Time		Afternoon shift Time		Night shift Time	
Swimmingpool	PH 7.2 - 7.8 Ideal	6.8		6.8			
	Chlorine 1.0 - 1.5 Ideal	0.7		0			
Salt Chlorinator	PPM	OFF	PPM	OFF	PPM	OFF	PPM
	24.V	OFF	V	OFF	V	OFF	V
	Cell Current 5A	OFF	A	OFF	A	OFF	A
Water meter		494.194	m3	494.195	m3	494.250	m3
pump PH feeder on/off		OFF		OFF		OFF	
Salt Chlorinator on/off		"		OFF		OFF	
Hydrochloric Level tank		OFF	(Liter)	85	(Liter)	85	(Liter)
Hydrochloric Spare tank		OFF	(Tank)	4	(Tank)	4	(Tank)
SWP Pump no1. Run / Stop		Auto-ON		Manual-Run		Manual/Run	
SWP Pump no2. Run / Stop		OFF		OFF		OFF	
Pump spa no1. Run / Stop		Auto-OFF		Auto-Run		Auto/OFF	
Filter Pressure tank		19	psi	19	psi	20	psi
Surge Tank level		High		High		High	
Salt Spare Sack							
Check by							

[redacted]

dusitD2

Swimming pool Log Sheet

DATE 17/6/24

DAILY TEST		Morning shift Time		Afternoon shift Time		Night shift Time	
Swimmingpool	PH 7.2 - 7.8 Ideal	7.8		7.4		7.6	
	Chlorine 1.0 - 1.5 Ideal	1.5		0		2.0	
Salt Chlorinator	PPM	OFF	PPM	OFF	PPM	OFF	PPM
	24.V	OFF	V	OFF	V	OFF	V
	Cell Current 5A	OFF	A	OFF	A	OFF	A
Water meter		491.414	m3	491.416	m3	493.798	m3
pump PH feeder on/off		OFF		OFF		OFF	
Salt Chlorinator on/off		OFF		OFF		OFF	
Hydrochloric Level tank		85	(Liter)	85	(Liter)	85	(Liter)
Hydrochloric Spare tank		4	(Tank)	4	(Tank)	4	(Tank)
SWP Pump no1. Run / Stop		OFF		OFF		OFF	
SWP Pump no2. Run / Stop		Man/Run		Manual-Run		Manual/Run	
Pump spa no1. Run / Stop		Auto/Stop		Auto-Run		Auto/Stop	
Filter Pressure tank		16	psi	16	psi	17	psi
Surge Tank level		High		High		High	
Salt Spare Sack							
Check by							

[redacted]

dusitD2

Swimming pool Log Sheet

DATE 18/6/24

DAILY TEST		Morning shift Time		Afternoon shift Time		Night shift Time	
Swimmingpool	PH 7.2 - 7.8 Ideal	7.4		7.8		7.6	
	Chlorine 1.0 - 1.5 Ideal	1.6		1.0		3.0	
Salt Chlorinator	PPM	OFF	PPM	OFF	PPM	OFF	PPM
	24.V	OFF	V	OFF	V	OFF	V
	Cell Current 5A	OFF	A	OFF	A	OFF	A
Water meter		493.568	m3	493.621	m3	493.814	m3
pump PH feeder on/off		85		OFF		OFF	
Salt Chlorinator on/off		4		OFF		OFF	
Hydrochloric Level tank		OFF	(Liter)	85	(Liter)	85	(Liter)
Hydrochloric Spare tank		OFF	(Tank)	4	(Tank)	4	(Tank)
SWP Pump no1. Run / Stop		OFF		OFF		OFF	
SWP Pump no2. Run / Stop		Man-ON		Manual-Run		Manual/Run	
Pump spa no1. Run / Stop		Auto-ON		Auto-Run		Auto/OFF	
Filter Pressure tank		16	psi	17	psi	18	psi
Surge Tank level		High		High		High	
Salt Spare Sack		[illegible]	Sack	[illegible]	Sack	[illegible]	Sack
Check by							

[redacted]

dusitD2

Swimming pool Log Sheet

DATE 19/6/24

DAILY TEST		Morning shift Time		Afternoon shift Time		Night shift Time	
Swimmingpool	PH 7.2 - 7.8 Ideal	6.8		6.8		7.2	
	Chlorine 1.0 - 1.5 Ideal	1.0		0.4		2.0	
Salt Chlorinator	PPM	OFF	PPM	OFF	PPM	OFF	PPM
	24.V	OFF	V	OFF	V	OFF	V
	Cell Current 5A	OFF	A	OFF	A	OFF	A
Water meter		493.978	m3	493.979	m3	494.096	m3
pump PH feeder on/off		85		OFF		OFF	
Salt Chlorinator on/off		4		OFF		OFF	
Hydrochloric Level tank		OFF	(Liter)	85	(Liter)	85	(Liter)
Hydrochloric Spare tank		OFF	(Tank)	4	(Tank)	4	(Tank)
SWP Pump no1. Run / Stop		OFF		OFF		OFF	
SWP Pump no2. Run / Stop		Man-ON		Manual-Run		manual/ON	
Pump spa no1. Run / Stop		Auto-OFF		Auto-OFF		AUTO/OFF	
Filter Pressure tank		16	psi	17	psi	17	psi
Surge Tank level		High		High		High	
Salt Spare Sack							
Check by							

[redacted]

dusitD2

Swimming pool Log Sheet

DATE 19/6/24

DAILY TEST		Morning shift Time		Afternoon shift Time		Night shift Time	
Swimmingpool	PH 7.2 - 7.6 ideal	7.6		7.8		7.6	
	Chlorine 1.0 - 1.5 ideal	1.0		0.8		3.0	
Salt Chlorinator	PPM	off	PPM	off	PPM	OFF	PPM
	24.V	OFF	V	off	V	OFF	V
	Cell Current 5A	OFF	A	off	A	OFF	A
Water meter		499.499	m3	499.876	m3	499.665	m3
pump PH feeder on/off		95		95		OFF	
Salt Chlorinator on/off		4		4		OFF	
Hydrochloric Level tank		OFF	(Liter)	off	(Liter)	95	(Liter)
Hydrochloric Spare tank		OFF	(Tank)	off	(Tank)	4	(Tank)
SWP Pump no1. Run / Stop		MAN-ON		Man /ON		Manual / Run	
SWP Pump no2. Run / Stop		OFF		off		OFF	
Pump spa no1. Run / Stop		Auto-OFF		Auto /off		Auto/stop	
Filter Pressure tank		16	psi	16	psi	17	psi
Surge Tank level		High		High		High	
Salt Spare Sack		[redacted]					
Check by							

dusitD2

Swimming pool Log Sheet

DATE 21/6/24

DAILY TEST		Morning shift Time		Afternoon shift Time		Night shift Time	
Swimmingpool	PH 7.2 - 7.6 ideal	7.6		7.8		7.6	
	Chlorine 1.0 - 1.5 ideal	2.0		0.8		2.0	
Salt Chlorinator	PPM	off	PPM	Off	PPM	Off	PPM
	24.V	off	V	Off	V	Off	V
	Cell Current 5A	off	A	Off	A	Off	A
Water meter		499.938	m3	496.058	m3	496.17	m3
pump PH feeder on/off		95		Off		Off	
Salt Chlorinator on/off		4		Off		off	
Hydrochloric Level tank		off	(Liter)	95	(Liter)	95	(Liter)
Hydrochloric Spare tank		off	(Tank)	4	(Tank)	4	(Tank)
SWP Pump no1. Run / Stop		Man / ON		Manual-Run		Off	
SWP Pump no2. Run / Stop		off		Off		Manual/Run	
Pump spa no1. Run / Stop		Auto/off		Auto-Run		Auto / Stop	
Filter Pressure tank		18	psi	19	psi	19	psi
Surge Tank level		High		High		High	
Salt Spare Sack		[redacted]					
Check by							

dusitD2

Swimming pool Log Sheet

DATE 22/6/24

DAILY TEST		Morning shift Time		Afternoon shift Time		Night shift Time	
Swimmingpool	PH 7.2 - 7.6 ideal	7.6		7.6		7.6	
	Chlorine 1.0 - 1.5 ideal	1.5		0.6		3.0	
Salt Chlorinator	PPM	OFF	PPM	Off	PPM	OFF	PPM
	24.V	OFF	V	Off	V	OFF	V
	Cell Current 5A	OFF	A	Off	A	OFF	A
Water meter		499.785	m3	499.411	m3	499.979	m3
pump PH feeder on/off		95		Off		OFF	
Salt Chlorinator on/off		4		Off		OFF	
Hydrochloric Level tank		OFF	(Liter)	95	(Liter)	95	(Liter)
Hydrochloric Spare tank		OFF	(Tank)	4	(Tank)	4	(Tank)
SWP Pump no1. Run / Stop		OFF		Off		OFF	
SWP Pump no2. Run / Stop		MAN-ON		MANUAL-Run		Manual / Run	
Pump spa no1. Run / Stop		AUTO-OFF		AUTO-RUN		AUTO / STOP	
Filter Pressure tank		17	psi	19-18	psi	19	psi
Surge Tank level		High		High		High	
Salt Spare Sack		[redacted]					
Check by							

dusitD2

Swimming pool Log Sheet

DATE 23/6/24

DAILY TEST		Morning shift Time		Afternoon shift Time		Night shift Time	
Swimmingpool	PH 7.2 - 7.6 ideal	7.6		7.8		7.6	
	Chlorine 1.0 - 1.5 ideal	0.6		0.2		2.0	
Salt Chlorinator	PPM	OFF	PPM	off	PPM	Off	PPM
	24.V	OFF	V	off	V	Off	V
	Cell Current 5A	OFF	A	off	A	Off	A
Water meter		499.230	m3	499.436	m3	499.674	m3
pump PH feeder on/off		95		95		Off	
Salt Chlorinator on/off		4		4		Off	
Hydrochloric Level tank		OFF	(Liter)	off	(Liter)	95	(Liter)
Hydrochloric Spare tank		OFF	(Tank)	off	(Tank)	4	(Tank)
SWP Pump no1. Run / Stop		off		off		Manual/Run	
SWP Pump no2. Run / Stop		MAN-on		Manu / ON		Off	
Pump spa no1. Run / Stop		Auto-OFF		Auto / off		Auto /stop	
Filter Pressure tank		16	psi	17	psi	16	psi
Surge Tank level		High		High		High	
Salt Spare Sack		11	Sack	11	Sack	11	Sack
Check by		[redacted]					

dusitD2

Swimming pool Log Sheet

DATE 23/6/24

Swimmingpool	PH						
	7.2 - 7.6 Ideal	7.2		7.2		7.2	
	Chlorine						
	1.0 - 1.5 Ideal	4.0		0.2		3.0	
Salt Chlorinator	PPM	off	PPM	off	PPM	OFF	PPM
	24.V	off	V	off	V	OFF	V
	Cell Current 5A	off	A	off	A	OFF	A
Water meter		500.330	m3	500.335	m3	500.353	m3
pump PH feeder on/off		off		OFF		OFF	
Salt Chlorinator on/off		4		OFF		OFF	
Hydrochloric Level tank		off	(Liter)	95	(Liter)	95	(Liter)
Hydrochloric Spare tank		off	(Tank)	4	(Tank)	4	(Tank)
SWP Pump no1. Run / Stop		Manual / Run		Manual-Run		Manual / Run	
SWP Pump no2. Run / Stop		off		OFF		OFF	
Pump spa no1. Run / Stop		Auto / off		Auto - Stop		Auto / Stop	
Filter Pressure tank		16	psi	16	psi	18	psi
Surge Tank level		High		High		High	
Salt Spare Sack		[illegible]	Sack	[illegible]	Sack	[illegible]	Sack
Check by		[redacted]					

dusitD2

Swimming pool Log Sheet

DATE 25 / 6 / 24

Swimmingpool	PH						
	7.2 - 7.6 Ideal	7.6		7.6		7.2	
	Chlorine						
	1.0 - 1.5 Ideal	2.0		1.0		3.0	
Salt Chlorinator	PPM	off	PPM	off	PPM	OFF	PPM
	24.V	off	V	off	V	OFF	V
	Cell Current 5A	off	A	off	A	OFF	A
Water meter		499.067	m3	499.136	m3	499.184	m3
pump PH feeder on/off		off		OFF		OFF	
Salt Chlorinator on/off		off		OFF		OFF	
Hydrochloric Level tank		95	(Liter)	95	(Liter)	95	(Liter)
Hydrochloric Spare tank		4	(Tank)	4	(Tank)	4	(Tank)
SWP Pump no1. Run / Stop		Manual / Run		Manual - Run		Manual / Run	
SWP Pump no2. Run / Stop		Stop		OFF		OFF	
Pump spa no1. Run / Stop		Auto / Stop		Auto - Run		Auto / Stop	
Filter Pressure tank		16	psi	14	psi	20	psi
Surge Tank level		High		High		High	
Salt Spare Sack		11	Sack	11	Sack	11	Sack
Check by		[redacted]					

dusitD2

Swimming pool Log Sheet

DATE 26/6/24

Swimmingpool	PH						
	7.2 - 7.6 Ideal	7.6		7.6		7.6	
	Chlorine						
	1.0 - 1.5 Ideal	1.5		1.0		1.6	
Salt Chlorinator	PPM	OFF	PPM	OFF	PPM	OFF	PPM
	24.V	OFF	V	OFF	V	OFF	V
	Cell Current 5A	OFF	A	OFF	A	OFF	A
Water meter		500.405	m3	500.406	m3	500.423	m3
pump PH feeder on/off		OFF		OFF		OFF	
Salt Chlorinator on/off		OFF		OFF		OFF	
Hydrochloric Level tank		95	(Liter)	90	(Liter)	85	(Liter)
Hydrochloric Spare tank		4	(Tank)	4	(Tank)	4	(Tank)
SWP Pump no1. Run / Stop		OFF		OFF		OFF	
SWP Pump no2. Run / Stop		Auto-OFF		Manual-Run		Auto / Run	
Pump spa no1. Run / Stop		Auto-OFF		Auto-Run		Auto / Stop	
Filter Pressure tank		20	psi	20	psi	16	psi
Surge Tank level		High		High		High	
Salt Spare Sack		[illegible]	Sack	[illegible]	Sack	[illegible]	Sack
Check by		[redacted]					

dusitD2

Swimming pool Log Sheet

DATE 26/6/24

Swimmingpool	PH						
	7.2 - 7.6 Ideal	7.6		7.6		[illegible]	
	Chlorine						
	1.0 - 1.5 Ideal	2.5		1.0			
Salt Chlorinator	PPM	OFF	PPM	OFF	PPM	OFF	PPM
	24.V	OFF	V	OFF	V	OFF	V
	Cell Current 5A	OFF	A	OFF	A	OFF	A
Water meter		500.285	m3	500.330	m3	500.330	m3
pump PH feeder on/off		OFF		OFF		OFF	
Salt Chlorinator on/off		OFF		OFF		OFF	
Hydrochloric Level tank		85	(Liter)	85	(Liter)	85	(Liter)
Hydrochloric Spare tank		4	(Tank)	4	(Tank)	4	(Tank)
SWP Pump no1. Run / Stop		Stop		OFF		OFF	
SWP Pump no2. Run / Stop		Manual / Run		Manual-Run		Manual / Run	
Pump spa no1. Run / Stop		Auto / Stop		Auto-Stop		Auto / Stop	
Filter Pressure tank		16	psi	16	psi	16	psi
Surge Tank level		High		High		High	
Salt Spare Sack		11	Sack	11	Sack	11	Sack
Check by		[redacted]					

dusitD2

Swimming pool Log Sheet

DATE 27/6/24

DAILY TEST		Morning shift Time		Afternoon shift Time		Night shift Time	
Swimmingpool	PH 7.2 - 7.8 Ideal	7.6		7.6		7.6	
	Chlorine 1.0 - 1.5 Ideal	1.5		3.0		1.0	
Salt Chlorinator	PPM	OFF	PPM	off	PPM	off	PPM
	24 V	OFF	V	off	V	off	V
	Cell Current 5A	OFF	A	off	A	OFF	A
Water meter		501.642	m3	501.781	m3	501.946	m3
pump PH feeder on/off		OFF		off		OFF	
Salt Chlorinator on/off		OFF		off		OFF	
Hydrochloric Level tank		85	(Liter)	85	(Liter)	85	(Liter)
Hydrochloric Spare tank		4	(Tank)	4	(Tank)	4	(Tank)
SWP Pump no1. Run / Stop		OFF		off		OFF	
SWP Pump no2. Run / Stop		MAN-off		Man / on		MAN / Run	
Pump spa no1. Run / Stop		AUTO-OFF		Auto / off		Auto / stop	
Filter Pressure tank		16	psi	16	psi	16	psi
Surge Tank level		High		High		high	
Salt Spare Sack		[redacted]					
Check by							

dusitD2

Swimming pool Log Sheet

DATE 30/6/24

DAILY TEST		Morning shift Time		Afternoon shift Time		Night shift Time	
Swimmingpool	PH 7.2 - 7.8 Ideal	7.6		7.8		7.3	
	Chlorine 1.0 - 1.5 Ideal	1.0		0.9		1.5	
Salt Chlorinator	PPM	OFF	PPM	off	PPM	OFF	PPM
	24 V	OFF	V	off	V	OFF	V
	Cell Current 5A	OFF	A	off	A	OFF	A
Water meter		501.999	m3	502.950	m3	502.100	m3
pump PH feeder on/off		OFF		off		OFF	
Salt Chlorinator on/off		OFF		off		OFF	
Hydrochloric Level tank		85	(Liter)	85	(Liter)	85	(Liter)
Hydrochloric Spare tank		4	(Tank)	4	(Tank)	4	(Tank)
SWP Pump no1. Run / Stop		MAN-ON		Man / On		MAN / Run	
SWP Pump no2. Run / Stop		OFF		off		OFF	
Pump spa no1. Run / Stop		Auto-OFF		Auto / on		Auto / stop	
Filter Pressure tank		16	psi	18	psi	16	psi
Surge Tank level		High		High		high	
Salt Spare Sack		11	Sack	11	Sack	11	Sack
Check by		[redacted]					

dusitD2

SAMYAN · BANGKOK

ภาคผนวก ข 20

กฎระเบียบและข้อปฏิบัติของโรงแรม

กฎระเบียบและข้อปฏิบัติของโรงแรม

1. เช็คอิน 14:00 น. (บ่ายสอง) เช็คเอาท์ 12:00 น. (เที่ยง) เช็คอินก่อนเวลากรุณาสอบถามพนักงานหน้าเคานท์เตอร์ เช็คเอาท์เกินเวลา มีค่าใช้จ่าย ดังนี้ 12:00 – 18:00 น. ชำระ 50% ของราคาห้องพัก หลัง18:00น.ชำระเต็มราคา
2. ผู้เข้าพักในโรงแรมทุกท่านต้องแสดงบัตรประจำตัวประชาชน หรือพาสปอร์ต (สำหรับชาวต่างชาติ) เมื่อทำการลงทะเบียนเข้าพัก และชำระค่าห้องพักทั้งหมด รวมถึงค่ามัดจำคืนละ 1,000 บาท ก่อนเข้าพัก และผู้เข้าพักจะได้รับเงินค่ามัดจำคืนเต็มจำนวนเมื่อเช็คเอาท์ และเคลียร์ค่าใช้จ่ายทั้งหมดกับทางโรงแรมเรียบร้อยแล้ว
3. ผู้ลงทะเบียนเข้าพักต้องมีอายุไม่ต่ำกว่า 20 ปีบริบูรณ์ โดยลำพัง หากอายุต่ำกว่าจะต้องมีผู้ปกครองลงทะเบียนเข้าพักด้วยเท่านั้น
4. ผู้มาติดต่อผู้เข้าพักต้องแสดงบัตรประจำตัวประชาชน หรือพาสปอร์ตที่เคานท์เตอร์แผนกต้อนรับส่วนหน้าก่อนขึ้นพบ ทางโรงแรมและแขกผู้เข้าพักมีสิทธิ์ที่จะอนุญาตหรือไม่อนุญาตให้ผู้มาติดต่อขึ้นพบ
5. ห้ามสูบบุหรี่ภายในห้องพัก ทั้งนี้ท่านสามารถสูบบุหรี่ได้ที่บริเวณภายนอกโรงแรม ในสถานที่ที่จัดให้โดยเฉพาะเท่านั้น ค่าทำความสะอาดขจัดกลิ่นบุหรี่ในห้องพัก 5,000 บาท
6. ห้ามเสพยาเสพติด, เล่นการพนัน ทะเลาะวิวาท ทำเสียงดังและแสดงพฤติกรรมที่ไม่เหมาะสมภายในโรงแรม มีโทษปรับและแจ้งเจ้าหน้าที่ตำรวจ
7. ไม่อนุญาตให้นำ อาหารมีกลิ่นฉุน เช่น ทุเรียน, สัตว์เลี้ยง, วัตถุไวไฟ, สารเคมีอันตราย, วัตถุระเบิด,อาวุธเข้ามาในโรงแรมและห้องพัก
8. ไม่อนุญาตให้ประกอบอาหารในห้องพัก
9. ห้ามเคลื่อนย้ายเฟอร์นิเจอร์/วัตถุออกจากห้องพักโดยไม่ได้รับอนุญาต สิ่งของสูญหาย หรือชำรุดเสียหาย ผู้เข้าพักจะต้องรับผิดชอบตามสภาพ
10. ห้องพักทุกห้อง เข้าพักได้ ไม่เกิน 2 คน เด็กอายุ 0-12 ปี พักฟรีไม่คิดค่าเข้าพักเพิ่มเติม (1 ห้องต้องมีเด็กไม่เกิน 2 คน) และห้ามนำผู้ที่ไม่ได้ลงทะเบียนเข้าพัก เข้าพักด้วยทุกกรณี
11. ทางโรงแรมให้บริการเฉพาะแขกของโรงแรมเท่านั้น หากท่านนำแขกภายนอกเข้ามาพักโดยไม่แจ้งให้ทราบล่วงหน้า ทางโรงแรมขอสงวนสิทธิ์รับผิดชอบต่อเหตุการณ์และความเสียหายใดๆ
12. โรงแรมจะรับผิดชอบต่อทรัพย์สินของผู้เข้าพัก กรณีเกิดความสูญหายหรือเสียหายดังนี้

    ๑.๑ การสูญหายหรือเสียหายที่เกิดขึ้นในโรงแรม

    ๑.๒ หากทรัพย์สินที่สูญหายหรือเสียหายตามข้อ ๑.๑ เป็นประเภทเงิน ทอง ธนบัตร ตัวเงิน อัญมณี หรือ ของมีค่าอื่น ๆ โรงแรมจะรับผิดชอบไม่เกิน ๕,๐๐๐ บาท เว้นแต่ผู้เข้าพักจะได้ฝากและแจ้งราคาแห่งทรัพย์สินนั้นไว้กับโรงแรม

13. โรงแรมขอสงวนสิทธิ์ในความรับผิดชอบ หากความสญ หายหรือเสียหายดังกล่าวเกิดขึ้นเพราะเหตุดังต่อไปนี้

    ๒.๑ เหตุสุดวิสัย

    ๒.๒ เหตุแห่งสภาพของทรัพย์สินนั้น ๆ

    ๒.๓ เป็นความรับผิดชอบของผู้เข้าพัก บริวาร หรือบุคคลที่Hผู้เข้าพักให้การต้อนรับ

dusitD2

SAMYAN · BANGKOK

ภาคผนวก ช 21

มาตรการชดเชยความเสียหายอันเนื่องมาจากโครงการ

dusitD2

SAMYAN · BANGKOK

มาตรการสำหรับเยียวยาผู้ได้รับผลกระทบจากโครงการ ของโครงการโรงแรม ดุสิต ดีทู สามย่าน ของบริษัท เทียนเต็ก พร็อพเพอร์ตี้ จำกัด

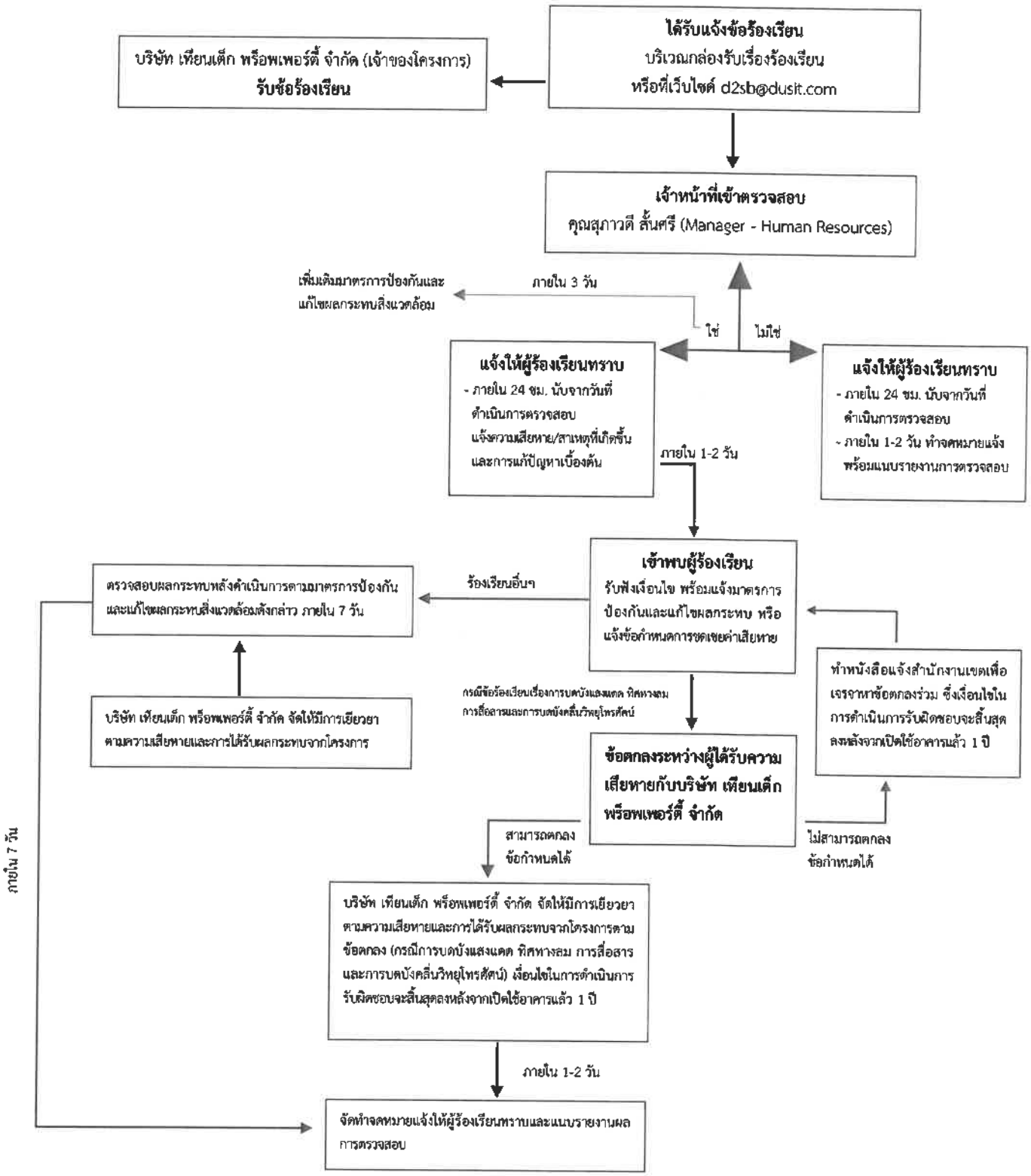

dusitD2

SAMYAN · BANGKOK

ภาคผนวก ช 22

Embassy Contacts (ข้อมูลการติดต่อสถานทูต)

Embassy Contacts

Country	Telephone Number	Fax	Email	Address	Office Hours	Website	National Day
Argentina	Chancery: 0 2259 0401, 0 2259 9198	0 2259 0402	etail@mrecic.gov.ar	Vasu 1 Building, 1 Sukhumvit Soi 25, Sukhumvit Road, Vadhana, Bangkok 10110 Thailand	Chancery: 09.00 - 16.00 (Monday - Friday)		May 25, National Day (1810)
Australia	Chancery: 0 2344 6300 Visa Application Center: 0 2118 7100 Consular Services: 0 2344 6455-7 Austrade: 0 2344 6333 Political and Economic: 0 2344 6300	0 2344 6593 0 2344 6310 0 2344 6306	austembassy.bangkok@dfat.gov.au	181 Soi Arunlilo Kinnon Wireless Road, Lumphini, Pathum Wan, Bangkok 10330	Reception/Switchboard hours: 08.00 - 17.00 (Monday - Friday) Visa Application Center: 08.30 - 16.30 (Monday - Friday) Consular Services: 08.30 - 16.00 (Monday - Friday) Austrade: 08.30 - 12.30, 13.30 - 17.00 (Monday - Friday) Political and Economic: 09.00 - 16.30 (Monday - Friday)	http://www.thailand.embassy.gov.au	January 26, Australia Day (1788)
Austria	Chancery: 0 2105 6700-09 Political and Administrative Section: 0 2105 6700 Consular Section: 0 2105 6710 Office of the Commercial Counsellor: 0 2098 5865 (4 lines)	0 2024 9559 0 2024 9559 0 2024 9557 0 2200 0222	Bangkok-ob@bmeia.gv.at bangkok@advantageaustria.org	14, Soi Nantha-Mozart, Soi Sathon 1, Sathon Tai Road, Thung Maha Mek, Sathon, Bangkok 10120 Chartered Square Building, 14th Floor, Room No.1409 152 Sathon Nuea Road, Bangkok 10500	Chancery Office Hours: 08.00 - 16.30 (Monday - Thursday) 08.00 - 14.00 (Friday) For Visitors: 09.00 - 12.00 (Monday - Friday) Chancery: 09.00 - 17.30 (Monday - Friday)		October 26, National Day (1955)
Bahrain	Chancery: 0 2266 6565	0 2266 656 Consular: 0 2266 6567	bangkok.mission@mofa.gov.bh	Sivalthai Surawong Tower 30th Floor, 141/45-46, North Surawong Rd., Suriyawong Bang Rak, Bangkok 10500	Chancery: 08.30 - 16.00 (Monday - Friday)		December 16, National Day (1971)
Bangladesh	Chancery: 0 2390 5107-8	0 2390 5106	mission.bangkok@mofa.gov.bd	4/76 Ekamai Soi 30, Sukhumvit 63, Khlong Ton Nuea, Vadhana, Bangkok 10110	Chancery: 08.00 - 17.00 (Monday - Friday) Visa Section Visa application receiving hours: 09.30 - 12.00 (Monday - Thursday) Passport / Visa delivery hours: 15.30 - 16.30 (Monday - Friday)	www.bdembassybangkok.org	March 26, Independence and National Day (1971)
Belgium	Chancery: 0 2108 1900 Commercial and Trade Promotion for the Flemish Region: 0 2108 1815 Commercial and Trade Promotion for the Walloon Region: 0 2108 1816 Federal Police Liaison Office: 0 2108 1800	0 2108 1807 0 2108 1817 0 2108 1821 0 2108 1811	bangkok@diplobel.fed.be bangkok@flagency.com bangkok@awex-wallonie.com lobethe@police.belgium.eu	18th Floor, Sathon Square, 98 North Sathon Road, Bang Rak, Bangkok 10500	Office Hours: 08.00 - 12.00, 13.00 - 17.00	http://www.diplomatie.be/bangkok	National Day: July 21 King's Day: November 15
Bhutan	Chancery: 0 2274 4740-2	0 2274 4743	sLrbe.reception@gmail.com	375/1 Soi Ratchadanivej, Pracha Utid Road, Samsen Nok, Huay Kwang, Bangkok 10310	Office Hours: 09.00 - 17.00 (Monday - Friday)		December 17, National Day (1907)
Brazil	Chancery: 0 2679 8567-8 Consular & Trade Sections: 0 2285 6081-4 Ambassador's office: 0 2285 6080	0 2679 8569	brasemb.bangkok@itamaraty.gov.br	Lumphini Tower 34 F, 1168/101 Rama IV Rd., Thung Maha Mek, Sathon Bangkok 10120	Office Hours: 09.00 - 17.00 (Monday - Friday)	http://bangkok.itamaraty.gov.br	September 7, Independence Day (1822)
Brunei Darussalam	Chancery: 0 2714 7395-8	0 2714 7383	bangkok.thailand@mfa.gov.bn	12 Ekamai Soi 2, Sukhumvit Road, Soi 63 Prakhanong Nua, Vadhana, Bangkok 10110	Office Hours: 08.30 - 12.00, 13.00 - 16.00 (Monday - Friday)		February 23, National Day (1984)
Cambodia	Chancery: 0 2957 5651-2 Defence Attaché Office: 0 2957 5849	0 2957 5650 0 2957 5849	camemb.tha@mfaic.gov.kh	518/4 Pracha Utid Rd (Soi Ramkamhaeng 39), Wang Thonglang, Bangkok 10310	Office Hours: 08.30 - 12.00, 14.00 - 17.30 (Monday - Friday) Office Hours: 08.30 - 12.00, 14.00 - 17.30 (Monday - Friday)		November 09, Independence Day (1953)
Canada	Chancery: 0 2646 4300 Political: 0 2646 4312 Commercial: 0 2646 4387 Visa Visa applications may be made online at www.cic.gc.ca or at the Visa Application Centre (VAC) www.visaglobal.ca/canada/thailand Management: 0 2646 4336 Consular 0 2646 4345	0 2646 4312 0 2646 4387	bngkk@international.gc.ca	15th Fl., Abdulrahim Place, 990 Rama IV Road., Bang Rak, Bangkok 10500 P.O. Box 2090, Bangkok 10501	Office Hours: 07.30 - 16.15 (Monday - Thursday) 07.30 - 13.00 (Friday)	http://www.thailand.gc.ca/http://www.thailande.gc.ca	July 01, Confederation Canada Day (1867)
Chile	Chancery: 0 2260 0045-6 Commercial Sections: 0 2108 2338-40	0 2260 0049 0 2108 2347	embassychilethai@minrel.gob.cl	193/57 Lake Rajada Office Complex, 17th Floor, Unit A, Ratchadaprisek, Khlong Toei, Bangkok 10110 10th Floor, 1001 B Park Ventures Ecoplex, 57 Wireless Road, Lumphini Pathum Wan, Bangkok 10330	Office Hours: 09.00 - 12.30, 13.30 - 16.00 (Monday – Friday)	http://chile.gob.cl/thailandia	September 18, Independence Day (1810)
China	Chancery: 0 2245 0088 Visa and Consular: 0 2245 7033, 0 2245 7098 Commercial: 0 2247 4506 Cultural: 0 2245 0085 Ext: 2308 Press: 0 2245 0088 Ext: 3403 Military Attaché : 0 2245 0089 Ext: 2208, 2206 ESCAP Representative: 0 2245 7031 Protocol: 0 2245 0085 Ext: 3309	0 2245 6247 0 2247 2214 0 2247 2123 0 2249 6085 0 2245 5897 0 2245 5898 0 2245 6022		57 Ratchadapisek Road, Din Daeng, Bangkok 10400	Office Hours: 08.30 - 12.00, 13.00 - 17.00 (Monday - Friday) Consular Hours: 09.00 - 11.30 (Monday - Friday)		October 01, National Day(1949)
Colombia	Chancery: 0 2168 8715	0 2168 8721	etailandia@cancilleria.gov.co	63 Athenee Tower, 18th Floor, Unit 180, Wireless Road Lumphini, Pathum Wan Bangkok 10330	09.00 - 17.00 (Monday - Friday)	http://tailandia.embajada.gov.co/	July 20, Independence Day (1810)
Cuba	Chancery: 0 2661 6563 0 2665 2803 0 2661 6563	0 2661 6560	embajada@th.embacuba.cu	5 Mela Mansion, Apt. 3B, 3rd Floor, Sukhumvit Soi 27, Sukhumvit Road, Khlong Toei Nuea, Vadhana, Bangkok 10110	09.00 - 13.00, 14.00 - 17.00 (Monday - Friday)	embacuba.cubaminrex.cu/tailandia/eng	January 01, Day of the Victory of the Revolution (1959)
Czech Republic	Chancery: 0 2250 9223-4	0 2255 4978 0 2250 9225	bangkok@embassy.mzv.cz	71/5 Ruam Rudee Soi 2, Ploenchit Road, Bangkok 10330	Office Hours: 08.30 - 17.00 (Monday - Friday) Consular Hours: 08.30 - 12.00 (Monday, Wednesday, Friday)	http://www.mzv.cz/bangkok	October 28, National Day (1918)
Denmark	Chancery: 0 2343 1100	0 2213 1752	bkkamb@um.dk	10 Soi Sathon 1(Attakarn Prasit), South Sathon Road, Bangkok 10120	Office Hours: 09.00 - 16.30 (Monday - Thursday) 09.00 - 15.00 (Friday) Visa Section: 10.00 - 12.00 (Monday - Thursday) Telephone enquiries: 13.00 - 15.00 (Monday - Thursday)	bkkamb@um.dk	April 16, Queen's Birthday (1940)

					Consular Section: 10.00 - 12.00, 13.00 - 15.00 (Monday - Thursday) 10.00 - 12.00 (Friday)		
	Noodle Police Liaison Office: 0 2263 7283	0 2263 7285					
Egypt	Chancery: 0 2726 9831-3	0 2726 9834	egy.emb.bkk@gmail.com	Sorachai Building, 31st Floor, 23/122 - 125 Sukhumvit 63 (Ekamai), Khlong Tan Nuea, Vadhana, Bangkok 10110	Office Hours: 09.00 - 15.30 (Monday - Friday) 10.00 - 12.00 (Visa Section) (Monday, Thursday) 14.00 - 15.00		July 23 (1952)
European Union	Chancery: 02 305 2900	02 305 2799	Delegation-Thailand@eeas.europa.eu	Athenee Tower, 10th Floor 63 Wireless Road, Lumphini, Pathum Wan, Bangkok 10330	Office Hours: 09.00 - 17.30 (Monday - Friday)		09-May
Finland	Chancery: 0 2207 8700 Consular Hours (Incl. Visa and Passport)	0 2207 8702	sanomat.ban@formin.fi visa) visumi.ban@formin.fi (consular) ban.konsuli@formin.fi	Athenee Tower, 14th Floor, 63 Wireless Road, Lumphini, Pathum Wan, Bangkok 10330	Office Hours: 07.30 - 15.45 (Monday - Thursday) 07.30 - 13.15 (Friday) 08.00 - 11.00 (Monday - Friday)	http://www.finlandabroad.fi	December 06, Independence Day (1917)
France	Chancery: 0 2657 5100 Office of the Economic: 0 2627 2196 Counsellor: 0 2627 2180, 0 2627 2178 Office of the Trade: Commissioner: Cultural Section: 0 2627 2100 Consular Section: 0 2657 5151 Consular & Visa Section	0 2657 5111 0 2627 2196 0 2627 2190 0 2627 2111 0 2654 5155 0 2627 2155		35 Soi Charoen Krung (Soi 36), Charoen Krung Road,Bang Rak, Bangkok 10500 35 Soi Rong Phasi Kao (Soi 36), Charoen Krung Road,Bang Rak, Bangkok 10500 35 Soi Rong Phasi Kao (Soi 36), Charoen Krung Road, Bang Rak, Bangkok 10500 35 Soi Rong Phasi Kao (Soi 36), 35 Soi Rong Phasi Kao (Soi 36), Charoen Krung Road, Bangkok 10500	Office Hours: 08.30 - 12.30, 13.30 - 17.30 (Monday - Thursday) 08.30 - 12.30, 13.30 - 16.00 (Friday) Office Hours: 09.00 - 12.30, 13.30 - 18.00 (Monday - Thursday) 09.00 - 12.30, 13.30 - 18.00 (Friday) 08.30 - 12.30, 13.30 - 17.30 (Monday - Thursday) 08.30 - 12.30, 13.30 - 17.00 (Monday - Thursday) Public Hours: 08.30 - 12.00 (Monday - Friday) 08.30 - 12.30, 13.30 - 17.30 (Monday - Thursday)	https://th.ambafrance.org	July 14, National Day (1789)
Germany	Chancery: 0 2287 9000 Consular:	0 2287 1778 0 2285 6232		9 South Sathon Road, Bangkok 10120	Summertime (March - October) Monday - Thursday 07.00 - 15.40 Friday 07.00 - 13.00 Wintertime (November - February) Monday -Thursday 07.00 - 15.55 Friday 07.00 - 13.00	http://www.bangkok.diplo.de	October 03, Day of German Unity (1990)
Greece	Chancery: 0 2667 0090-2 Consular Office Hours:	0 2667 0093	gremb.ban@mfa.gr grcon.ban@mfa.gr	23rd Floor, Unit 100 100/41 Sathon Nakorn Tower Office Condominium, North Sathon Road, Silom, Bang Rak, Bangkok 10500	09.30 - 17.30 (Monday - Friday) Consular Office Hours: 10.00 - 13.00 (Monday - Thursday)	www.mfa.gr/bangkok	March 25, Independence Day (1821)
Guatemala	Chancery: 0 2627 9645		embassytha@minex.gob.gt	23rd Floor, M Thai Tower, All Seasons Place, 87 Wireless Road, Lumphini, Pathum Wan, Bangkok 10330			September 15, Independence Day (1821)
Holy See	Chancery: 0 2212 0853-4	0 2212 0832	nuntiusthailand@diplomat.va	217/1 South Sathon Road, Bangkok 10120	Office Hours: 08.30 - 12.30, 14.00 - 17.00 (Monday - Friday)		March 13, Anniversary of the Pontificate Of His Holiness Pope Francis (2013)
Hungary	Chancery: 0 2118 9600 Visa Section: 0 2118 9600	0 2117 4901	mission.bgk@mfa.gov.hu	Park Ventures Ecoplex, 14th floor, (Units 1401, 1411-1412) 57 Thanon Withayu (Wireless Road), Lumphini, Pathum Wan, Bangkok 10330	Office Hours: 08.00 - 16.00 (Monday - Friday) 09.00 - 13.00 (Monday,Wednesday, Friday)	https://bangkok.mfa.gov.hu	August 20, National Day
India	Chancery: 0 2259 0300-5	0 2259 4527 0 2252 1740	indiaemb@indianembassy.in.th	46 Prasannmit, Sukhumvit Road, Soi 23, Bangkok 10110	Office Hours: 08.30 - 13.00, 13.30 - 17.00 (Monday - Friday)	http://www.indianembassy.in.th	January 26, Republic Day (1950)
Indonesia	Chancery: 0 2252 3135-40	0 2255 1267	bangkok.kbri@kemlu.go.id	600-602 Petchburi Road, Bangkok 10400	Office Hours: 08.00 - 12.00 (Monday - Friday) 13.00 - 16.00 (Monday - Friday)	www.kemlu.go.id/bangkok	August 17, National Day and Independence day (1945)
Iran	Chancery: 0 2390 0871-3	0 2390 0865	iranemb.bkk@mfa.gov.ir	215 Sukhumvit Road, Sukhumvit Soi 49/11 Khlong Tan Nuea, Vadhana, Bangkok 10110	Office Hours:08.30 - 16.30 (Monday - Friday)	https://thailand.mfa.gov.ir/en	February 11, Anniversary of the Victory of the Islamic Revolution of Iran (1979)
Ireland	Chancery: 02 016 1360 (Main Office) Consular Section: 02 016 1364 Ambassador's PA: 02 016 1363	02 675 3939	IrishEmbassyThailand@dfa.ie	Unit 1201, 12rd Floor, 208 Wireless Road, Lumphini Pathum Wan, Bangkok 10330	Office Hours: 09.30 - 12.00, 14.30 - 15.30 (Monday - Thursday) 09.30 - 12.00 (Friday)	dfa.ie/irish-embassy/thailand	March 17, St. Patrick's Day (461)
Israel	Chancery: 0 2204 9200 Consular Section: : 0 2204 9226-7, 0 2204 9229 Commercial Section: 0 2204 9241, 0 2204 9243	0 2204 9255 0 2204 9221 0 2204 9245	info@bangkok.mfa.gov.il consular@bangkok.mfa.gov.il bangkok@israeltrade.gov.il	Ocean Tower II, 25th Floor, 75 Sukhumvit Road, Soi 19, Bangkok 10110	Office Hours: 08.30 - 18.30 (Monday - Thursday) 08.30 - 15.30 (Friday) 09.00 - 12.30 (Monday - Friday) 09.30 - 15.30 (Monday - Thursday) 08.30 – 14.30 (Friday)	embassies.gov.il/Bangkok	Independence Day (variable changes every year) April 19, 2020
Italy	Chancery: 0 2250 4970 Italian Trade Commission Trade Promotion Section: 0 2633 6493 Consular and Visa Office: 0 2250 4970 Visa Office: 0 2250 4986	0 2250 4986 0 2633 6494 0 2250 4968	ambasciata.bangkok@esteri.it consolare.bangkok@esteri.it bangkok.visti@esteri.it	All Seasons Place, CRC Tower, 40th Floor,87 Wireless Road, Lumphini, Bangkok 10330 14/A Floor, Bubhajit Building, 20 North Sathon Road, Bangkok 10500 All Seasons Place, CRC Tower, 27th Floor, 87 Wireless Road, Lumphini, Bangkok 10330 "Joint Visa Application Center" (JVAC) Mercury Tower, 9th Floor, Ploenchit Road, Bangkok 10330	Office Hours: 09.00 - 16.00 (Monday - Friday) 09.30 - 12.00 (Monday- Friday) 14.00 - 16.00 (Thursday) 09.00 - 15.00 (Monday - Friday)	www.ambbangkok.esteri.it www.visglobalitaly.com/thailand	June 2, National Day (1946) Republic Day
Japan	Chancery: 0 2696 3000, 0 2207 8500 Consular Department Japanese Passports, Certificates & Election Services: 0 2207 8501, 0 2696 3001 Japanese Citizens Services: 0 2207 8502, 0 2696 3002 Visa Services: 0 2207 8503, 0 2696 3003 Visas: 0 2251 5197-8	0 2207 8510		177 Withayu Road, Lumphini, Pathum Wan, Bangkok 10330 One Pacific Place, 9th Floor, Unit # 910 140 Sukhumvit Road, Khlong Toei, Bangkok 10110	Office Hours: 08.30 - 12.00, 13.30 - 17.45 (Monday - Friday) Japanese Passports, Certificates, Election, Japanese Citizens Services: 08.30 - 12.00, 13.30 - 16.00 (Monday - Friday) Diplomatic & Official Visas: 08.30 - 11.45, 13.30 - 16.00 (Monday - Friday) at the Embassy Visas: 08.30 - 16.00 (Monday - Friday) at the Japan Visa Application Centers (JVAC) Japan Information Service (JIS) Open Hours: 08.30 - 12.00, 13.30 - 16.00 (Monday - Friday)	http://www.th.emb-japan.go.jp http://www.jp-visaglobal-th.com/	February 23, Birthday of H.M. Emperor Naruhito
Kazakhstan	Chancery: 0 2254 3043-5	0 2254 3042	thailand@mfa.kz	GPF Withayu Towers, Office 904A, 9th Floor, Building A, 93/1 Wireless Road, Lumphini, Pathum Wan, Bangkok 10330	Office Hours: 09.00- 13.00, 14.30 - 17.30 (Monday - Friday)		December 16, Independence Day (1991)

					Consular Section: 10.00 - 12.00 (Monday, Wednesday, Friday)		
Kenya	Chancery: 0 2712 5721, 0 2185 3683	0 2712 5720	bangkok@mfa.go.ke kenyaembassybangkok@yahoo.com	62 Thong Lor Soi 5, Sukhumvit 55 Road, Khlong Ton, Vadhana, Bangkok 10110	Office Hours: 09.00 - 17.00 (Monday - Thursday) 09.00 - 13.00 (Friday) Visa Section: 10.00 - 13.00, 14.00 - 16.00 (Monday - Thursday) 09.00 - 12.30 (Friday)	www.kenyaembassy.or.th	December 12, Independence Day (1963)
Korea, DPR	Chancery: 0 2194 1578 Economic and Commercial: 0 2722 0460	0 2009 3218 0 2722 0460 0 2722 0450		70/282 Kriedanekorn 19 Village Soi 1, Phahonyothin Road, Rangsit, Am Marco Park Condo 158/12 Pattanakarn, Road Soi 78, Prawet, Bangkok 10250	Office Hours: 09.00 - 12.00, 14.00 - 17.00 (Monday - Friday)		September 09, Foundation Day of the Democratic People's Republic of Korea (1948)
Korean, Republic	Chancery: 0 2247 7537-39 Consular Section: 0 2247 7540-1 Korean Cultural Center: 026510165-66	0 2247 7535 0 2247 7534 0 2651 2212	koembth@gmail.com	23 Thian Ruamrit Road, Ratchadapisek, Huai Khwang, Bangkok 10310 Klongtoey Nua, Vadhana, Bangkok 10110	Office Hours: 08.30 - 12.00, 13.30 - 17.00 (Monday - Friday) 08.30 - 11.30, 13.30 - 16.00 (Monday - Friday) 08.30 - 12.00, 13.30 - 17.00 (Monday - Friday)		October 03, National Foundation Day (1949)
Kosovo	Chancery: 0 2381 2134		embassy.thailand@rks-gov.net	112 Ekamai 22 Alley Khlong Tan Nuea, Vadhana, Bangkok 10110	Office hours: 09.00 - 17.00 (Monday - Friday)	http://mfa-ks.net/en/	February 17, Independence Day (2008)
Kuwait	Chancery: 0 2636 6800, 0 2636 7461-3	0 2636 7360	kuemb.bkk@gmail.com	Sathon Nakhon Tower, 24A Floor, 100/44 North Sathon Road, Bang Rak, Bangkok 10500	Office Hours: 09.30 - 15.30 (Monday - Friday)		February 25, National Day (1951)
Laos	Chancery: 0 2539 4018 Commercial: 0 2539 3642 Multilateral Affairs: 0 2539 3735 Labour: 0 2539 4861 Secretary to Ambassador: 0 2539 7342 Protocol: 09 8331 2815 Consular: 09 3589 2574	0 2539 3627 0 2539 6678	laoembassybkk@gmail.com	520, 502/13 Soi Sukhumpanoon Prachautthit Road, Wang Thonglang, Bangkok 10310	Office Hours: 08.00 - 11.30, 13.30 - 16.30 (Monday - Friday) 08.00 - 12.00, 13.00 - 16.00 (Monday - Friday)	http://www.laoembassybangkok.gov.la	December 2, The Proclamation of the Lao People's Democratic Republic (1975)
Libya	Chancery: 0 2002 4015	0 2002 4003	libya_emb_th@foreign.gov.ly libya-embassy.th	898/26 SV City Office Tower 2, 17th Floor Rama 3 Road, Bang Phongphang, Yan Nawa District, Bangkok 10120	Office Hours: 09.00 - 15.30 (Monday - Friday)		December 24, (Independence Day 1951)
Luxembourg	Chancery: 0 2677 7360	0 2677 7364	bangkok.amb@mae.etat.lu	Q House Lumphini, 17th Floor, 1 South Sathon Road, Thung Mahamek, Sathon, Bangkok 10120	Office Hours: 08.30 – 12.00, 13.00 - 17.00 (Monday - Friday)		June 23, National Day (1961)
Malaysia	Chancery: 0 2340 5720, 0 8702 84659 (Mobile phone for emergency calls only, after office hours and on weekends/ public holidays) Consular Section: 0 2340 5731, 0 2340 5732 Tourism Office: 0 2638 3380-3 Trade Office: 0 2108 1792-4 Economic Section Defence Office Security Office Agriculture Office	0 2340 5721 0 2679 2270 0 2638 3384 0 2108 1795 0 2679 2200 0 2679 2204 0 2679 2210 0 2679 2260	mwbangkok@kln.gov.my	Krones Sathorn Tower Unit No. 3-7, Level 17, 46 North Sathon Road, Silom, Bang Rak, Bangkok 10500	Office Hours: 08.00 - 12.00, 13.00 – 16.00 (Monday - Thursday) 08.00 - 11.30, 14.00 – 16.00 (Friday)	http://www.kln.gov.my/web/tha_bangkok/home	August 31, Independence Day (1957) September 16, Malaysia Day (1963)
Maldives	Chancery: 0 2234 6489	0 2234 6492	admin@maldivesembassy.or.th	Bubhajit Building 11th Floor A 20 North Sathon Road, Silom Bang Rak, Bangkok 10500	Office hours: 09.00 - 12.00, 13.00 - 16.00 (Monday - Friday)	https://www.maldivesembassy.or.th	July 26, Independence Day (1965)
Mexico	Chancery: 0 2005 0734	0 2285 0567	infotai@sre.gob.mx	11th Floor, Unit 1101 Q House Lumphini Building 1 South Sathon Road Thung Maha Mek, Sathon Bangkok 10120	Office Hours: 08.00 - 15.00 (Monday - Thursday) 08.00 - 14.00 Consular Hours: 09.00 - 12.00	https://embamex.sre.gob.mx/tailandia/	September 16, Independence Day (1810)
Mongolia	Chancery: 0 2168 8599	0 2168 8599 ext. 205	bangkok@mfa.gov.mn	Athenee Tower, Unit 804, 6th Floor, 63 Wireless Road (Withayu), Lumphini, Pathum Wan, Bangkok 10330	Office Hours: 08.30 - 12.30, 13.30 - 17.30 (Monday - Friday)	www.bangkok.mfa.gov.mn	July 11, People's Revolution Day (1921)
Morocco	Chancery: 0 2679 5604-6	0 2679 5603	ambmaroc@truemail.co.th	Sathon City Tower, 12th Floor, 175 South Sathon Road, Sathon, Bangkok 10120	Office Hours: 09.00 - 16.30 (Monday - Friday)		July 30, Throne Day (1999)
Myanmar	Chancery: 0 2233 2237, 0 2234 4698 Office of the Military, Naval and Air Attaché : 0 2234 2258 Visa Section: 0 2234 4789	0 2236 68980 2233 7250 0 2236 7648 0 2233 2237	myanmarembassybkk@gmail.com	110 North Sathon Road, Bangkok 10500 116 North Sathon Road, Bangkok 10500	Office Hours: 09.00 - 12.00, 13.00 - 16.30 (Monday - Friday) 09.00 - 12.00, 15.00 - 16.30 (Monday - Friday)		January 4, Independence Day (1948)
Nepal	Chancery: 0 2391 7240, 0 2390 2280	0 2391 2408	embangkok@mofa.gov.np nepbkk1@gmail.com	4/1, Soi 27, Prid Banomyong, Sukhumvit Road 71, Klong Ton, Vadhana, Bangkok 10110	Office Hours: 09.00 - 12.30, 13.30 - 17.00 (Monday - Friday) Consular Hours: 09.00 - 12.00	www.th.nepalembassy.gov.np	September 20, Constitution Day
The Netherlands	Chancery: 0 2309 5200 Visa Office: 0 2118 7003	0 2309 5226	ban@minbuza.nl info.nlth@vfshelpline.com	18 Soi Tonson, Ploenchit Road, Lumphini, Bangkok 10330 Netherlands Visa Application Center-VFS Global The Trendy Office Building 28th Floor, Sukhumvit Soi 13 Bangkok 10110	Office Hours: 08.30 - 12.00, 13.30 - 17.00 (Monday - Thursday) Consular Hours: 08.30 - 11.00 (Monday - Friday) 13.30 – 15.00 (Thursday)	https://www.netherlandsworldwide.nl/countries/thailand https://www.vfsglobal.com/netherlands/thailand	April 27, King's Day (2013)
New Zealand	Chancery: 0 2254 2530 New Zealand Trade & Enterprise: 0 2251 7288 Education New Zealand: 0 2251 7288 (Ext. 46) Immigration New Zealand: The Immigration New Zealand office in Bangkok is no longer receiving visa applications. All applications must be submitted to the Immigration New Zealand Visa Application Centre (VAC) in Bangkok by mail or in person. Visa Application Centre (VAC) New Zealand Visa Application Centre (Thailand): 0 2236 7138	0 2253 9045 0 2253 9049 0 2256 0129	info@newzealandembassybkk.com itsbangkoknz@travisas.com	M-Thai Tower, 14th Floor,87 All Seasons Place, Wireless Road, Bangkok 10330 (P.O. Box 2719, Bangkok 10500) 140/41 (19D), ITF Tower, 19th Floor Silom Road, Suriyawongse, Bang Rak Bangkok 10500	Office Hours: 08.30 – 16.00 (Monday - Friday)	www.nzembassy.com/thailand http://www.nzte.govt.nz http://www.enz.govt.nz www.immigration.govt.nz http://www.itsnzvisa.com	February 06, Waitangi Day (1840)
Nigeria	Chancery: 02 391 0633-35	02 391 0636	nigeriabkk@hotmail.com	79/1 Soi Sukhumvit 51, Sukhumvit Road, Khlong Tan Nuea, Vadhana, Bangkok, 10110	Office Hours: 09.00 - 12.00, 13.00 - 16.00 (Monday - Friday) 10.00 - 12.00 (Visa hours)		October 1, Independence Day (1960)
Norway	Chancery: 0 2204 6500	0 2262 0218	emb.bangkok@mfa.no	UBC II Building,, 18th Floor, 591 Sukhumvit Road, Soi 33, Bangkok 10110 Mailing Address: P.O. Box 19 Prasarnmit Post Office Bangkok 10114	Office Hours: 09.00 - 12.00 (Monday - Friday) 13.00 - 16.00	http://www.emb-norway.or.th	May 17, Constitution Day (1814)
Oman	Chancery: 0 2639 9380-2	0 2639 93900 2639 9394	embassyoman@yahoo.com	Seang Thong Thani Tower, 32nd Floor, 62 North Sathon Road, Bangkok, 10500	Office Hours: 09.00 - 16.00 (Monday - Friday)		November 18, National Day (1970)

Order of Malta	Chancery: 0 2077 7857	0 2077 7857	embassythailand@orderofmalta.int	4291 Charoennakhong Soi 72 Bang Phlat, Bangkok 10700	Office Hours: 09.00 - 12.00 (Monday - Friday)	www.orderofmalta.int	June 24, St. John's Day
Pakistan	Chancery: 0 2253 0288, 0 2253 0289	0 2253 0290	parepbangkok@mofa.gov.pk parebangkok@gmail.com	31 Nana Nuea, Sukhumvit Road Soi 3, Vadhana, Bangkok 10110	Office Hours: 09.00 - 17.00 (Monday - Friday)		March 23, National Day (1940) August 14, Independence Day (1947)
Panama	Chancery: 0 2679 7966	0 2679 7091	embajada@panathai.com consular@panathai.com	Lumphini Tower Building, 16th Floor, 1168/37 Rama IV Road, Thung Maha Mek, Sathon, Bangkok 10120	Office Hours: 09.00 - 17.00 (Monday - Friday)	http://panathai.com	November 3, Independence Day (1903)
Peru	Chancery: 0 2260 5243 0 2260 6245 0 2260 6248	0 2260 6244	info@peruthai.or.th	Vasu 1 Building, 16th Floor,No. 1, Soi 25, Sukhumvit Road Vadhana, Bangkok 10110	Office Hours: 09.00 - 17.00 (Monday - Friday)	http://www.peruthai.or.th	July 28, Independence Day (1821)
The Philippines	Chancery: 0 2259 0139-40, 0 2259 5401	0 2258 2809,0 2259 7373	bangkok.pe@dfa.gov.ph	760 Sukhumvit Road, Corner Soi Philippines (Soi 30/1), Bangkok 10110	Office Hours: 09.00 - 12.00, 13.00 - 17.00 (Monday - Friday)	http://www.bangkokpe.dfa.gov.ph	June 12, Independence Day (1898)
	Office of the Defence and Armed Forces Attaché : 0 2259 0139-40	0 2661 4770	odafathailand@gmail.com				
	Office of the Police Attaché : 0 2259 0139-40	0 2259 28090 2259 7373	cpa.thailand.dk@pnp.gov.ph				
	Office of the Commercial Attaché (Philippine Trade and Investment Center): 0 2259 5382	0 2259 28090 2261 5869	bangkokpe@dti.gov.ph				
	Office of the Agricultural Attaché : 0 2259 0139-40	0 2261 0355	agri.bangkokpe@gmail.com		Consular Service: 08.30 - 15.30 (Monday - Friday)		
Poland	Chancery: 0 2079 7300	0 2079 7309	bangkok.amb.sekretariat@msz.gov.pl	Unit 605-607, 6th Floor, Athenee Tower, 63 Wireless Road (Witthayu), Lumphini Pathum Wan, Bangkok 10330	Office Hours: 08.00 - 16.20 (Monday - Friday) Consular Section: 09.00 - 12.00 (Monday, Wednesday, Friday)	https://www.gov.pl/web/thailand	May 03, Constitution Day (1791) / November 11, Independence Day (1918)
Portugal	Chancery Tel: 0 2234 2123 Emergency number: 083 087 2783	0 2238 4275	Bangkok@mne.pt	26 Bush Lane Soi Charoenkrung 30, New Road, Bang Rak, Bangkok 10500	Office Hours: 08.30 - 12.30, 13.30 - 16.30 (Monday - Friday) Visa Section: 08.30 - 12.30 (Monday - Friday)	https://www.banguecoque.embaixadaportugal.mne.pt/en/	June 10
	Consular Section:		sconsular.bangkok@mne.pt				
Qatar	Chancery: 0 2660 1111	0 2660 1122	Bangkok@mofa.gov.qa	Athenee Tower, 20th Floor, 63 Wireless Road Lumphini, Pathum Wan, B	Office Hours: 09.00 - 16.00 (Monday - Thursday) 09.00 - 15.00 (Friday) Visa / Legalization Section: 09.00 - 12.00 (Monday - Friday)	https://bangkok.embassy.qa	December 18, National Day (1878)
Romania	Chancery: 0 2240 2522	0 2240 2550	Bangkok@mae.ro	388/41 Rama IV Road, Seinnat Office Building, 12th Floor, Khlong Toei, Bangkok 10110	Office Hours: 09.00 - 12.30, 14.00 - 16.30 (Monday - Friday) Consular Section: 14.00 - 16.30, 09.30 -12.00 (Friday)	http://bangkok.mae.ro	December 1, Great Union Day (1918)
	Consular Section: 0 2240 2523	0 2240 2550	Bangkok.consul@mae.ro				
Russia	Chancery: 0 2234 9824 0 2268 1169	0 2237 8486	rusembbangkok@yandex.ru	78 Sap Road, Bang Rak, Bangkok 10500	Office Hours: 08.30 - 16.30 (Monday) 08.30 - 15.30 (Tuesday - Friday)	http://www.thailand.mid.ru	June 12, Day of Russia (1991)
	Consular Section: 0 2234 2012	0 2268 1168	consulbkk@yandex.ru	78 Sap Road, Bang Rak, Bangkok 10500 (entrance from Soi Sandphap)	Office Hours for Visitors: 09.00 - 12.00 (Monday - Friday)		
	For visitors: 0 2366 2751-3	0 2366 2755					
	Trade Representation:			11th Floor, Charn Issara Tower II, 2922/1 New Petchburi Road, Bangkok 10310	Office Hours: 08.30 - 15.45 (Monday - Friday)		
	Office of the Military, Air and Naval Attaché: 0 2268 1169	0 2235 5569			Office Hours: 08.00 - 16.30 (Monday) 08.00 - 15.30 (Tuesday - Friday)		
Saudi Arabia	Chancery: 0 2639 2959 0 2639 2960-3	0 2639 2950		62 Soeng Thong Thani Building, 23rd & 24th Floor, North Sathon Road, Silom, Bang Rak, Bangkok 10500	Office Hours: 09.00 - 16.00 (Monday - Friday) Consular Section: 09.00 - 11.00 (Monday - Friday)		September 23, National Day (1932)
Singapore	Chancery: 0 2349 6700	(General): 0 2349 6701 0 2349 6702 Fax (Visa & Consular): 0 2349 6703	singemb_bkk@mfa.sg	129 South Sathon Road, Thung Mahamek, Sathon, Bangkok 10120	Office Hours: 09.00 - 17.00 (Monday - Friday) Consular: 08.30 - 11.30, 13.30 - 16.30 (Monday - Friday)		August 9, National Day (1965)
Slovakia	Chancery: 0 2677 3445-6	0 2677 3447	emb.bangkok@mzv.sk	BKIYWCA Building 8th Floor,South Sathon Road, Thung Mahamek, Sathon, Bangkok 10120	Office Hours: 09.00 - 16.00 (Monday - Friday)	www.mzv.sk/bangkok	September 1, Constitution Day (1992)
South Africa	Chancery: 0 2092 2800	0 2685 3500	saembassy.bangkok@dirco.gov.za	M-ThaiTower, 12 A Floor, All Seasons Place, 87 Wireless Road, Lumphini, Pathum Wan, Bangkok 10330	Office Hours: 08.00 - 16.30 (Monday - Thursday) 08.00 - 14.00 (Friday)	www.dirco.gov.za/bangkok	April 27, Freedom Day (1994)
	Economic Section:	0 2250 1067					
	Political Section:						
	Administrative Section:	0 2250 1064					
	Immigration and Civic Services Section:	0 2250 1063	bangkok.consular@dirco.gov.za		09.00 - 12.00 (Monday - Friday)		
Spain	Chancery: 0 2661 8265-7	0 2661 9220	emb.bangkok@maec.es Email Visa: emb.bangkok.vis@maec.es	Lake Rajada Office Complex, 23rd Floor, 193 Ratchadapisek Road, Bangkok 10110	Office Hours: 09.00 - 16.15 (Monday - Thursday) 09.00 - 15.00 (Friday)	http://www.exteriores.gob.es/Embajadas/Bangkok	October 12, National Day (1977)
	Economic and Commercial Office: 0 2258 9745 0 2258 9793 0 2258 9020 - 1	0 2258 9990	bangkok@comercio.minaco.es	SermMit Tower, 26th Floor, 159 Sukhumvit Soi 21, Sukhumvit Road, B	Office Hours: 08.30 - 17.00 (Monday - Thursday) 08.30 - 13.30 (Friday)		
	Tourism Office: (65) 67373008	(65) 67373173	singapore@tours.pin.es	541 Orchard Road 0904, List Towers Singapore 238891			
	Defence Office: (61) 2-62 02 89 36		agredban@ec.mde.es	15 Arkana Street Yarralumla, ACT 2600 Canberra, Australia			
Sri Lanka	Chancery: 0 2261 1936 06 657 289	0 2261 1936	slemb.bangkok@mfa.gov.lk	Ocean Tower 2, 13th Floor, 75-87 Sukhumvit Soi 19, Khlong Toei Nuea, Vadhana, Bangkok 10110	Office Hours: 08.30 - 16.15 (Monday - Friday) Consular Hours: 08.30 - 12.30: Submission of documents and visa applications 13.00 - 16.00: Collecting documents and passports	www.slembbkk.com	February 4, Independence Day (1948)
Sweden	Chancery: 0 2263 7200	0 2263 7260	ambassaden.bangkok@gov.se	Pacific Place One, 8th Floor, 140 Sukhumvit Road, (between Soi 4 and 6), Khlong Toei, Bangkok 10110	Office Hours: 07.30 - 12.30, 13.30 - 16.15 (Monday - Thursday	http://www.swedenabroad.com/bangkok	June 6, National Day (1983)
	Commercial Section: 0 2254 8260			Level 10, Ahsa Link Building 23 Soi Chidlom, Ploenchit Road Lumphini, Pathum Wan, Bangkok 10330		www.business-sweden.se	
	Consular Section: 0 2263 7299	0 2263 7265	ambassaden.bangkok-konsular@gov.se		- Only by appointment -		
	Visa Section: 0 2263 7211		migration.bangkok@gov.se		Visa Visiting Hours: 08.00 - 10.00 (Monday, Tuesday, Thursday, Friday)		
	Nordic Police Liaison Office: 0 2263 7200	0 2263 7260	nlo.bangkok@polisen.se				
Swiss Confederation	Chancery: 0 2674 6900	0 2674 6901	bangkok@eda.admin.ch	35 North Wireless Road, Bangkok 10330 G.P.O. Box 821, Bangkok 10501	Office Hours: 07.45 - 12.30, 13.00 - 16.45 (Monday - Thursday)	http://www.eda.admin.ch/bangkok	August 1, Foundation of the Swiss Confederation (1291)

	Commercial Section: 0 2674 6900 Visa Section: 0 2674 6934 Police Liaison Office: 0 2674 6900	0 2674 6901 0 2674 6902 0 2674 6901			07.45 - 14.00 (Friday) For Visitors: 09.00 - 11.30 (Monday - Friday)		
Timor-Leste	Chancery: 0 2654 7501-2	0 2654 7504	embdrtl.bkk@gmail.com	1550 New Petchburi Road, Thanapoan Tower, 7th floor, Makkasan, Ratchathewi Bangkok 10400	Office Hours: 08.30 - 17.00 (Monday - Friday)		November 28, Independence Day (1986)
Turkiye	Chancery: 0 2365 5488-89	0 2274 7291	embassy.bangkok@mfa.gov.tr	1601, 1617, 1617/1 16th Floor, Tower I Empire Tower, 1 South Sathon Road, Yan Nawa, Sathon, Bangkok 10120	Office Hours: 09.00 - 18.00 (Monday - Friday) Consular Section: 09.00 - 12.30 (Monday - Friday)	http://bangkok.emb.mfa.gov.tr	October 29, Republic Day (1923)
Ukraine	Chancery: 0 2685 3216	0 2685 3217	emb_th@mfa.gov.ua	All Seasons Place,CRC Tower, 33rd Floor, 87 Wireless Road, Lumphini, Pathum Wan, Bangkok 10330	Office Hours: 09.00 - 13.00, 14.00 - 17.00 (Monday - Friday)	http://thailand.mfa.gov.ua	August 24, Independence Day (1991)
United Arab Emirates	Chancery: 0 2402 4000	0 2402 4005 0 2402 4044	bangkokemb@mofaic.gov.ae	CRC Tower, 28th Floor All Seasons Place 87/2 Wireless Road, Pathum Wan, Bangkok 10330	Office Hours: 09:00 - 16.00 (Monday - Thursday) 09:00 - 15.00 (Friday) Consular Hours: 09:30 - 12.30 (Monday - Thursday) 09:30 - 12.00 (Friday)		December 2, National Day (1971)
	Military Health Office: 0 2402 4030	0 2402 4044					
United States of America	Chancery: 0 2205 4000	0 2205 4131		120 - 122 Wireless Road, Bangkok 10330	Office Hours:		
	Public Affairs Section: 0 2205 4485			9th Floor, GPF Building, Wireless Road, Bangkok 10330	07.00 - 12.00, 13.00 - 16.00 (Monday - Friday)		
	Joint United States Military Advisory Group: 0 2397 1066-45			7 South Sathon Road,			July 4, Independence Day (1776)
	Non-ImmigrantVisas:		support-thailand@usvisaindocs.com		per appointment		
	Immigrant Visas		visasbkk@state.gov				
	American Citizens Services		acsbkk@state.gov				
United Kingdom	Chancery: 0 2305 8333	0 2255 9278	info.Bangkok@fco.gov.uk	AIA Sathon Tower, 12A Floor 11/1 Sathon Tai Road, Yan Nawa, Sathon Bangkok 10120	Office Hours: 08.00 -12.00, 12.45 - 16.30 (Monday - Thursday) 08.00 -13.00 (Friday)	http://www.gov.uk/world/organisations/british-embassy-bangkok	June 12, Official Birthday of H.M. Queen Elizabeth II (1926)
	Political Section: 0 2305 8225	0 2305 8390					
	Department for International Trade	0 2305 8296					
	Consular: 0 2305 2505	0 2255 6051					
	Corporate Services Office: 0 2305 8249	0 2255 9278					
Viet Nam	Chancery: 0 2251 5836 0 2251 7302 0 2251 3952	0 2251 7201 0 2251 7201	www.mofa.gov.vn	63/1 Wireless Road, Lumphini, Pathum Wan, Bangkok 10330	Office Hours: 08.30 - 11.30, 13.30 - 16.30 (Monday - Friday)	https://vietnamembassy-thailand.org/	September 2, National Day (1945)
	Protocol and Press Section: 0 2251 5836-8 Ext: 214	0 2251 7203					
	Consular Section: 0 2660 9979	0 2660 7625					
	Commercial Section: 0 2660 9454	0 2252 6950	thi@mot.gov.vn				
	Defence Attache Office: 0 2383 9284	0 2383 9285	vnada_th@yahoo.com	Pitchaya Lasalle Village, 1479 Soi Sukhumvit 105 (Soi LaSalle), Bang Na, Bangkok 10260			