ภาคผนวก ค

เอกสารประกอบการปฏิบัติตามมาตรการฯ

ภาคผนวก ค-1

ระเบียบข้อบังคับการพักอาศัย

ข้อบังคับนิติบุคคลอาคารชุด

WATER MARK CHAOPHAYA RIVER

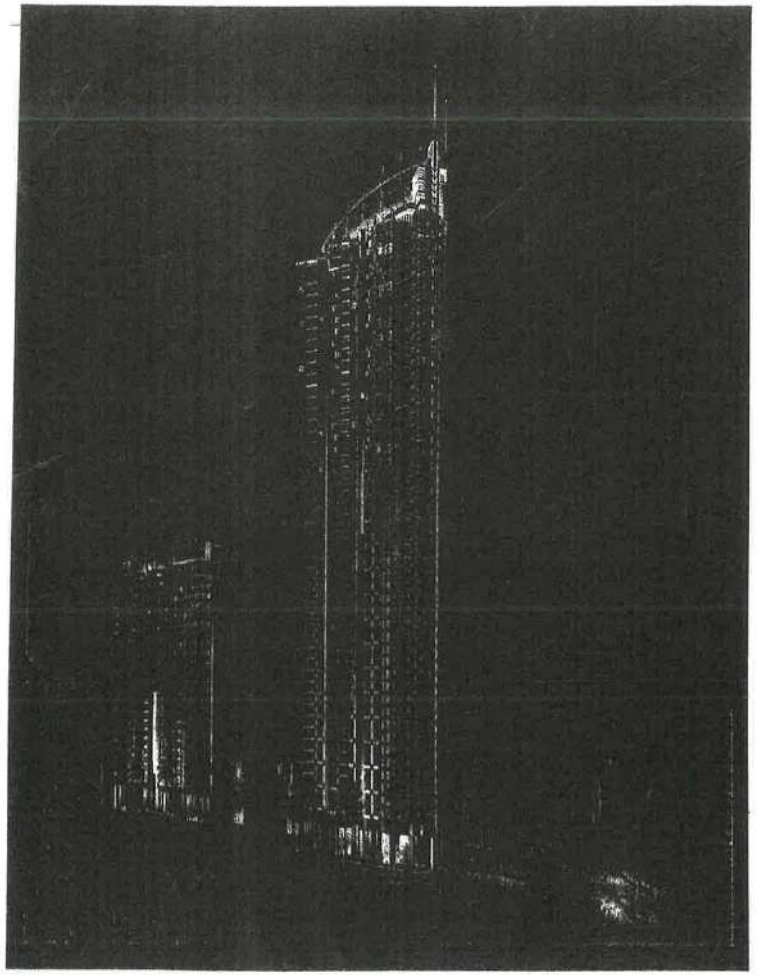

สำนักงานตั้งอยู่ที่ : เลขที่1559/1 ถนนเจริญนคร แขวงบางลำภูล่าง เขตคลองสาน กรุงเทพมหานคร 10600

ขอรับรองว่าได้ถ่ายจากต้นฉบับ
ที่เก็บไว้สำนักงานที่ดิน

[redacted]

เจ้าพนักงานที่ดินชำนาญงาน
ด.ต. [illegible]

[redacted]

ได้รับการเปลี่ยนชื่อนิติบุคคลอาคารชุดไว้แล้ว
เมื่อวันที่ 8 ส.ค. 2551

[redacted]

เจ้าพนักงานที่ดิน

ข้อบังคับ

ของ

นิติบุคคลอาคารชุด วอเตอร์ มาร์ค เจ้าพระยา ริเวอร์

หมวดที่ 1

บททั่วไป

ข้อ 1. ข้อบังคับนี้เรียกว่า "ข้อบังคับนิติบุคคลอาคารชุด" มีทั้งหมด 50 ข้อ และนิติบุคคลอาคารชุดนี้มีชื่อว่า **"นิติบุคคลอาคารชุด วอเตอร์ มาร์ค เจ้าพระยา ริเวอร์"** และมีชื่อเป็นภาษาอังกฤษว่า **"Water Mark Chaophaya River Juristic Person Condominium"** ซึ่งมีสำนักงานตั้งอยู่เลขที่ 1559/1 อาคารวอเตอร์มาร์ค เจ้าพระยา ริเวอร์ ถนนเจริญนคร แขวงบางลำภูล่าง เขตคลองสาน กรุงเทพมหานคร

ข้อ 2. ในข้อบังคับนี้

"อาคารชุด" หมายถึง อาคารที่สามารถแยกถือกรรมสิทธิ์ออกได้เป็นส่วนๆ โดยแต่ละส่วนประกอบด้วยกรรมสิทธิ์ในทรัพย์ส่วนบุคคล และกรรมสิทธิ์ร่วมในทรัพย์ส่วนกลาง

"ทรัพย์ส่วนบุคคล" หมายถึง ห้องชุด และหมายความรวมถึงสิ่งปลูกสร้าง หรือที่ดินที่จัดไว้ให้เป็นของเจ้าของห้องชุดแต่ละราย

"ทรัพย์ส่วนกลาง" หมายถึง ส่วนของอาคารชุดที่มิใช่ห้องชุด ที่ดินที่ตั้งอาคารชุด และที่ดินหรือทรัพย์สินอื่นที่มีไว้เพื่อใช้หรือเพื่อประโยชน์ร่วมกันสำหรับเจ้าของร่วม

"หนังสือกรรมสิทธิ์ห้องชุด" หมายถึง หนังสือสำคัญแสดงกรรมสิทธิ์ในทรัพย์ส่วนบุคคล และกรรมสิทธิ์ร่วมในทรัพย์ส่วนกลาง

"ข้อบังคับ" หมายถึง ข้อบังคับของนิติบุคคลอาคารชุด

"นิติบุคคลอาคารชุด" หมายถึง นิติบุคคลอาคารชุด วอเตอร์มาร์ค เจ้าพระยา ริเวอร์

"ผู้จัดการ" หมายถึง ผู้จัดการนิติบุคคลอาคารชุด วอเตอร์มาร์ค เจ้าพระยา ริเวอร์

"เจ้าของร่วม" หมายถึง เจ้าของกรรมสิทธิ์ห้องชุด และ/หรือ ผู้แทนของเจ้าของกรรมสิทธิ์ห้องชุด ในกรณีที่นิติบุคคลเป็นเจ้าของกรรมสิทธิ์ห้องชุด

"คณะกรรมการ" หมายถึง บุคคลที่ได้รับการแต่งตั้งจากเจ้าของร่วมตามข้อบังคับในการดำเนินการให้เป็นไปตามวัตถุประสงค์ของเจ้าของร่วมตามข้อบังคับ และให้หมายความรวมถึงคณะกรรมการที่แต่งตั้งขึ้นครั้งแรก

"ห้องชุด" หมายถึง ส่วนของอาคารชุดที่แยกการถือกรรมสิทธิ์ออกได้เป็นส่วนเฉพาะของแต่ละบุคคลสำหรับอาคารชุด

"พระราชบัญญัติอาคารชุด" หมายถึง พระราชบัญญัติอาคารชุด ฉบับ พ.ศ. 2522, พ.ศ. 2534 และ พ.ศ. 2542 ตลอดจนกฎหมายที่เกี่ยวกับอาคารชุดที่ได้ประกาศใช้ต่อไปในภายหลังจากวันจดทะเบียนข้อบังคับนี้

"ค่าใช้จ่ายส่วนกลาง" หมายถึง ค่าใช้จ่ายที่เจ้าของร่วมจะต้องร่วมกันเฉลี่ยออกตามที่ระบุไว้ในพระราชบัญญัติอาคารชุด หรือ ข้อบังคับนิติบุคคลอาคารชุด

"ค่าใช้จ่ายส่วนกลางประเภท ก." หมายถึง ค่าใช้จ่ายที่เจ้าของร่วมจะต้องร่วมกันออกค่าใช้จ่ายที่เกิดขึ้นจากบริการส่วนรวม และที่เกิดขึ้นจากเครื่องมือเครื่องใช้ที่มีไว้เพื่อประโยชน์ร่วมกันตามส่วนแห่งประโยชน์ที่มีต่อห้องชุดที่อาจเกิดขึ้นเฉพาะส่วนหรือเกิดขึ้นทุกห้องแล้วแต่กรณี

"ค่าใช้จ่ายส่วนกลางประเภท ข." หมายถึง ค่าใช้จ่ายที่เจ้าของร่วมจะต้องร่วมกันออกตามอัตรา ส่วนที่เจ้าของร่วมแต่ละคนมีกรรมสิทธิ์ในทรัพย์ส่วนกลาง เช่น ค่าภาษีอากร ค่าใช้จ่ายในการดูแลรักษา ค่าซ่อมแซมและค่าดำเนินการเกี่ยวกับทรัพย์ส่วนกลางต่างๆ

ขอรับรองว่าได้ถ่ายจากต้นฉบับ
ที่เก็บไว้สำนักงานที่ดิน

[redacted]

เจ้าพนักงานที่ดินชำนาญงาน
ด.ต. [illegible]

[redacted]

"การประชุมใหญ่" หมายถึง การประชุมใหญ่สามัญ หรือ การประชุมใหญ่วิสามัญของเจ้าของร่วมแล้วแต่กรณี

"พนักงานเจ้าหน้าที่" หมายถึง ผู้ซึ่งรัฐมนตรีแต่งตั้งให้ปฏิบัติการตามพระราชบัญญัติอาคารชุด ฉบับ พ.ศ.2522, พ.ศ.2542 และ พ.ศ.2551

"เงินกองทุน" หมายถึง เงินที่เจ้าของร่วมทุกคนมีหน้าที่ต้องชำระตามข้อบังคับนี้ สำหรับใช้เป็นทุนหมุนเวียนสำหรับการบริหารจัดการอาคารชุด หรือ เพื่อการพัฒนา ปรับปรุง ซ่อมแซม หรือ จัดซื้อทรัพย์ส่วนกลาง

"อัตราส่วนกรรมสิทธิ์" หมายถึง อัตราส่วนที่ห้องชุดแต่ละห้องมีกรรมสิทธิ์ในทรัพย์ส่วนกลาง

ข้อ 3. การใช้ประโยชน์ภายในห้องชุด ให้ใช้เพื่อการพักอาศัยเท่านั้น ห้ามใช้เพื่อกิจการเชิงพาณิชย์ หรือใช้เป็นสถานที่ประกอบกิจกรรมอันขัดต่อกฎหมายหรือศีลธรรมอันดี หรือความสงบเรียบร้อยของอาคารชุด

ข้อ 4. ข้อบังคับนี้ให้ใช้บังคับเจ้าของร่วมพร้อมทั้งบริวารหรือผู้แทนทุกคน นับแต่วันที่ได้จดทะเบียนนิติบุคคลอาคารชุดเป็นต้นไป การเปลี่ยนแปลงข้อบังคับให้เป็นไปตามมติที่ประชุมใหญ่ภายใต้บทบัญญัติแห่งพระราชบัญญัติอาคารชุดและข้อบังคับนี้ เมื่อมีมติถูกต้องแล้วให้ผู้จัดการนำไปจดทะเบียนต่อพนักงานเจ้าหน้าที่ และเมื่อพนักงานเจ้าหน้าที่ได้จดทะเบียนเปลี่ยนแปลงแล้วจึงมีผลสมบูรณ์บังคับใช้

ข้อ 5. นอกจากที่ได้ตราไว้ในข้อบังคับแล้ว ให้ใช้บทบัญญัติแห่งพระราชบัญญัติอาคารชุดเป็นข้อบังคับของนิติบุคคลอาคารชุดด้วย

ในกรณีที่ข้อบังคับใดขัดกับพระราชบัญญัติอาคารชุดให้ถือว่าข้อบังคับนั้นๆ เป็นอันใช้ไม่ได้

หมวดที่ 2
วัตถุประสงค์

ข้อ 6. นิติบุคคลอาคารชุด มีวัตถุประสงค์เพื่อจัดการและดูแลรักษาทรัพย์ส่วนกลางของอาคารชุด และให้มีอำนาจกระทำการใดๆ เพื่อประโยชน์สูงสุดในการใช้ห้องชุดและการใช้ทรัพย์ส่วนกลางร่วมกัน ทั้งนี้ตามมติของเจ้าของร่วมภายใต้บทบัญญัติแห่งพระราชบัญญัติอาคารชุด เช่น

6.1 ดำเนินการบำรุงดูแลรักษาระบบสาธารณูปโภค เรียกเก็บเงิน และหารายได้เพื่อใช้จ่ายดังกล่าว ตลอดจนเพื่อการชำระภาษีอากรที่นิติบุคคลอาคารชุดจะต้องชำระให้แก่ทางราชการ

6.2 จัดการดำเนินการด้วยวิธีใดๆ เพื่อความปลอดภัยและป้องกันอุบัติเหตุของอาคารชุด และทรัพย์ส่วนกลาง รวมทั้งทำสัญญาประกันภัยทุกชนิดกับบริษัทประกันภัย

6.3 จัดการดูแลรักษา และ ซ่อมแซมบรรดาทรัพย์ส่วนกลางที่มีอยู่และที่ได้จัดให้มีขึ้นในอนาคตให้อยู่ในสภาพที่เจ้าของร่วมในอาคารชุดใช้ประโยชน์ได้ตลอดเวลา

6.4 ดำเนินการติดต่อว่าจ้างรวมทั้งการทำนิติกรรมสัญญาใดๆกับหน่วยงานราชการรัฐวิสาหกิจ บริษัท ห้างร้าน หรือบุคคลภายนอกเข้ามาดูแลรักษา และซ่อมแซมบรรดาทรัพย์ส่วนกลางในอาคารชุด

6.5 ดำเนินการป้องกันและเรียกร้อง ทวงถาม ฟ้องร้อง ดำเนินคดี ประนีประนอมยอมความ ซึ่งสิทธิหรือทรัพย์สินใดๆ ที่ใช้ประโยชน์ร่วมกันของเจ้าของร่วม

6.6 ดำเนินการใดๆ ภายใต้บทบัญญัติแห่งพระราชบัญญัติอาคารชุด เพื่อประโยชน์ในการใช้อาคารชุด และการใช้ทรัพย์ส่วนกลางของเจ้าของร่วม

หมวดที่ 3
ทรัพย์ส่วนกลาง

ข้อ 7. ทรัพย์ส่วนกลางของนิติบุคคลอาคารชุดนี้ ได้แก่ ส่วนของอาคารชุดที่มิใช่ห้องชุดที่ดินที่ตั้งอาคารชุด และ/หรือทรัพย์สินอื่นที่มีไว้เพื่อประโยชน์ร่วมกันสำหรับเจ้าของร่วม ได้แก่

[redacted]

ได้จดทะเบียนนิติบุคคลอาคารชุดไว้เมื่อวันที่ - 8 ส.ค. 2551

[redacted]

เจ้าพนักงานที่ดิน

7.1 ที่ดินที่ตั้งอาคารชุด ได้แก่ โฉนดที่ดินเลขที่ 2074 เลขที่ดิน 495 หน้าสำรวจ 842 ตำบลบางลำภูล่าง อำเภอคลองสาน กรุงเทพมหานคร เนื้อที่ 12-0-37.6 ไร่ (4,837.6 ตารางวา)

7.2 ห้องสำนักงานนิติบุคคลอาคารชุดเลขที่ 1559/1 ถนนเจริญนคร แขวงบางลำภูล่าง เขตคลองสาน จังหวัด กรุงเทพมหานคร พร้อมอุปกรณ์สำนักงาน เครื่องมือ เครื่องใช้ต่างๆ ที่มีไว้ใช้ในสำนักงาน

7.3 ตัวอาคาร โครงสร้างส่วนของอาคารชุดที่มิใช่ห้องชุด ได้แก่

ระบบโครงสร้าง

1. ตัวอาคารพร้อมฐานรากและโครงสร้างส่วนของอาคารชุด ประกอบด้วย เสาเข็มและฐานราก เสาโครงสร้าง พื้น คาน ช่องชาร์ป และผนังรับน้ำหนักของอาคารที่มิใช่ผนังร่วมของห้องชุดและพื้นที่ชั้นดาดฟ้า

พื้นที่ส่วนบริการที่ใช้ประโยชน์ร่วมกัน

1. พื้นที่ทางเดินรอบอาคาร และภายในตัวอาคาร
2. บันไดหนีไฟ ,บันไดระหว่างชั้น และโถงบันได
3. ทางรถวิ่งทุกชั้น
4. ถังเก็บน้ำชั้นใต้ดินและถังเก็บน้ำชั้นดาดฟ้าคอนกรีตเสริมเหล็ก
6. ห้องเครื่องพัดลม , ห้องลิฟต์ , โถงลิฟต์หน้าห้องลิฟต์ทุกชั้น
7. รั้วรอบอาคาร
8. ห้องเก็บขยะ
9. ที่จอดรถยนต์ภายในอาคารทุกชั้นโดยนิติบุคคลอาคารชุดจะกำหนดสิทธิ์ในการจอดเฉพาะของแต่ละห้องชุด และที่จอดรถยนต์ภายนอกอาคาร
10. กล่องรับจดหมาย
11. พื้นที่บริเวณ Lobby Tower A และ Tower B

ลักษณะภูมิสถาปัตย์ – หลังคาสวนบริเวณ Podium

1. สวนหย่อม, สระว่ายน้ำ และส่วนที่เป็นน้ำสำหรับตกแต่ง จัดเป็นกลุ่มตามลักษณะและประโยชน์การใช้สอย
2. สวนสำหรับจัดงานสังสรรค์
3. ลู่วิ่ง
4. สนามเด็กเล่น (Dwarf Garden)
5. บ้านต้นไม้
6. บ่อทราย
7. สระน้ำสำหรับเด็ก
8. สระน้ำพร้อมเครื่องเล่น (Splash Pool)
9. สระน้ำสำหรับ aerobic (Dancing Pool)
10. ศาลาสระอ่างน้ำวน
11. สระน้ำพร้อมฝานน้ำตก (Rain Pool)
12. ลานอาบแดด
13. สวนส่วนตัว (Secret garden)
14. มินิบาร์สำหรับบริการเครื่องดื่ม

[redacted]

ได้จดทะเบียนนิติบุคคลอาคารชุดไว้เมื่อวันที่ - 8 ส.ค. 2551

[redacted]

เจ้าพนักงานที่ดิน

สังหาริมทรัพย์ และอสังหาริมทรัพย์ที่มีไว้เพื่อประโยชน์ร่วมกัน

7.4 ทรัพย์สินที่ใช้เงินของนิติบุคคลอาคารชุดจัดซื้อขึ้นมาเพิ่มเติมภายหลังที่เป็นกรรมสิทธิ์ หรือเป็นสิทธิของทรัพย์ส่วนกลาง และมีไว้เพื่อใช้หรือเพื่อประโยชน์ร่วมกันสำหรับเจ้าของร่วมกรณีเช่นว่านี้เพื่อให้เจ้าของร่วมทราบถึงรายละเอียดทรัพย์ส่วนกลาง กำหนดให้ผู้จัดการแจ้งสรุปรายการทรัพย์ส่วนกลางให้เจ้าของร่วมทราบเป็นประจำทุกปี

7.5 ข้อยกเว้นทรัพย์ที่ไม่ใช่ทรัพย์ส่วนกลาง ที่จัดไว้สำหรับการบริการเชิงพาณิชย์ของเจ้าของโครงการ ได้แก่ ห้องเอนกประสงค์ที่ 1 ชั้น 4 อาคาร Tower B พื้นที่ประมาณ 97 ตารางเมตร

หมวดที่ 4
ผู้จัดการนิติบุคคลอาคารชุด และอำนาจหน้าที่ของผู้จัดการ

ข้อ 8. การแต่งตั้งผู้จัดการนิติบุคคลอาคารชุดให้ที่ประชุมใหญ่เจ้าของร่วมแต่งตั้งบุคคลธรรมดาหรือนิติบุคคลดำรงตำแหน่งเป็นผู้จัดการนิติบุคคลอาคารชุด

ในกรณีแต่งตั้งนิติบุคคลเป็นผู้จัดการนิติบุคคลอาคารชุด ให้นิติบุคคลนั้นแต่งตั้งบุคคลธรรมดาจำนวนหนึ่งคนเป็นผู้ดำเนินการแทนในฐานะผู้จัดการ

เมื่อแต่งตั้งผู้จัดการได้แล้ว ให้ผู้จัดการซึ่งได้รับการแต่งตั้งนั้น นำหลักฐานหรือสัญญาจ้างไปจดทะเบียนต่อพนักงานเจ้าหน้าที่ภายใน 30 วันนับแต่วันที่ที่ประชุมใหญ่เจ้าของร่วมมีมติแต่งตั้ง

ข้อ 9. ผู้จัดการอาคารชุดที่จะได้รับเลือก และ/หรือ แต่งตั้งโดยที่ประชุมใหญ่เจ้าของร่วมนั้นต้องมีอายุไม่น้อยกว่า 25 ปีบริบูรณ์ และต้องไม่มีลักษณะต้องห้ามดังต่อไปนี้

9.1 เป็นบุคคลล้มละลาย

9.2 เป็นคนไร้ความสามารถ หรือ เสมือนไร้ความสามารถ

9.3 เคยถูกไล่ออก ปลดออก หรือ ให้ออกจากราชการ องค์กร หรือ หน่วยงานของรัฐหรือเอกชน ฐานทุจริตต่อหน้าที่

9.4 เคยได้รับโทษจำคุกโดยคำพิพากษาถึงที่สุดให้จำคุกเว้นแต่เป็นโทษสำหรับการกระทำความผิดโดยประมาท หรือ ความผิดลหุโทษ

9.5 เคยถูกถอดถอนจากการเป็นผู้จัดการอาคารชุดเพราะเหตุทุจริต หรือ มีความประพฤติเสื่อมเสีย หรือ บกพร่องในศีลธรรมอันดี

9.6 ค้างชำระค่าใช้จ่ายส่วนกลาง ตามที่กำหนดไว้ในข้อบังคับนี้

ข้อ 10. ผู้จัดการนิติบุคคลอาคารชุด มีอำนาจหน้าที่ดังต่อไปนี้

10.1 จัดการดูแลทรัพย์สินส่วนกลาง จัดซื้อ และจัดหาทรัพย์สิน ตลอดจนจัดให้มีการบริการด้านสิ่งอำนวยความสะดวกต่างๆ แก่เจ้าของร่วมในอาคารชุด

10.2 มีอำนาจกระทำการต่างๆทั้งปวง เพื่อประโยชน์ในการจัดการและดูแลทรัพย์ส่วนกลาง

10.3 เรียกเก็บค่าใช้จ่ายต่างๆ ที่เกิดขึ้นจากการบริการ และดูแลรักษาทรัพย์ส่วนกลาง

10.4 จัดให้มีและดูแลรักษาให้เรียบร้อยซึ่งบรรดาทะเบียน สมุดบัญชี เอกสารและสิ่งพิมพ์ต่างๆ ซึ่งเป็นอุปกรณ์ในการดำเนินงานของนิติบุคคลอาคารชุด

10.5 ปฏิบัติตามมติที่ประชุมเจ้าของร่วมและ/หรือตามมติของคณะกรรมการ ทั้งนี้ ต้องไม่ขัดต่อข้อบังคับ และพระราชบัญญัติอาคารชุด

10.6 ควบคุมดูแลการใช้ประโยชน์ทั้งในห้องชุด และการใช้สิทธิในทรัพย์ส่วนกลางของเจ้าของร่วม และผู้พักอาศัยให้เป็นไปตามเจตนารมณ์ของพระราชบัญญัติอาคารชุด ข้อบังคับ และกฎระเบียบของอาคารชุด ทั้งที่มีอยู่แล้ว และที่จะได้ตราขึ้นใหม่

[redacted]

ได้พ... - 8 ส.ค. 2551

[redacted]

15. ศาลาสำหรับนวดตัว
16. สวนลอยน้ำ
17. สระน้ำระบบวารีบำบัด (Moon Pool)
18. สระน้ำสำหรับออกกำลังกาย (Mirror Pool)
19. น้ำตก
20. ห้องอบไอน้ำพร้อมทั้งห้องเปลี่ยนเครื่องแต่งกายและตู้เก็บของ
21. ห้องออกกำลังกาย (ขนาดมาตรฐาน)
22. ห้องเกมส์
23. ห้องประชุม

ลักษณะภูมิสถาปัตย์ – บริเวณชั้นล่าง

1. ภูมิสถาปัตย์บริเวณทางเข้า และ น้ำสำหรับตกแต่ง
2. โถงทางเข้าพร้อมสระน้ำ
3. สระบัวพร้อมจุดรับ-ส่ง
4. สนามเทนนิส
5. สนามกีฬาอเนกประสงค์
6. สวนและระเบียงริมน้ำ
7. สระว่ายน้ำรูปทรงอิสระ (River Pool)
8. สวนริมน้ำ
9. ทำเรือรับส่ง ไม่รวมถึงการบริการรับส่ง

ระบบต่าง ๆ ภายในอาคาร

ระบบประปา

1. ท่อส่งน้ำประปาขนาด 8 นิ้ว Meter 6 นิ้ว
2. มาตรวัดน้ำหลักติดตั้งโดยการประปานครหลวง และมาตรวัดน้ำประจำห้องพัก
3. ท่อส่งน้ำจากถังเก็บน้ำชั้นใต้ดินขึ้นถังเก็บน้ำชั้นดาดฟ้าพร้อมอุปกรณ์
4. ท่อส่งน้ำประปาจากถังเก็บน้ำชั้นดาดฟ้าเข้าห้องชุด และส่วนกลางพร้อมอุปกรณ์
5. ปั๊มน้ำ Feed Water Pump, Drain Pump (ชั้นใต้ดิน), Booster Pump
6. ระบบไฟฟ้าควบคุมปั๊มน้ำ (ชั้นใต้ดิน)

ระบบบำบัดน้ำเสีย

1. เมนท่อน้ำทิ้ง, ท่อน้ำโสโครก, ท่อระบายอากาศ (ทั้งแนวตั้งและแนวนอน)
2. ท่อน้ำฝนพร้อมจุดระบายน้ำ
3. บ่อบำบัดน้ำเสีย (ชั้นใต้ดิน)
4. ปั๊มและอุปกรณ์ประกอบ พร้อมระบบไฟฟ้า (ชั้นใต้ดิน)

ระบบไฟฟ้า

1. หม้อแปลงไฟฟ้า 3 เฟส ขนาด 1600 KVA จำนวน 4 ชุด และ 2000 KVA จำนวน 2 ชุด
2. ตู้ MDB, EDB พร้อมอุปกรณ์ และสายเมนไฟฟ้าพร้อมรางจากหม้อแปลงไฟฟ้าเข้าตู้ MBD, EDB
3. สายเมนไฟฟ้าตามชั้นจากตู้ MDB ไปยังมาตรวัดกระแสไฟตามชั้น (ทุกชั้น)

[redacted]

- 8 ส.ค. 2551

[redacted]

4. ตู้ควบคุมไฟฟ้าตามชั้นพร้อมอุปกรณ์ (ทุกชั้น)
5. แผงติดมาตรวัดกระแสไฟฟ้าทุกชั้น
6. ไฟฟ้าส่องสว่างทั้งอาคาร และไฟฟ้าฉุกเฉิน ,แผงติดมาตรวัดกระแสไฟฟ้า และสายเมนไฟฟ้าจากมาตรวัดกระแสไฟฟ้าจ่ายตามห้องพร้อมราง (ทุกชั้น)
7. เครื่องกำเนิดไฟฟ้า 3 เฟส ขนาด 800,kVA,จำนวน 1 Set. และ 600 KVA. จำนวน 1 Set พร้อมถังน้ำมันสำรอง 24 ชม.

ระบบป้องกันอัคคีภัย

1. ระบบแจ้งเหตุเพลิงไหม้,ท่อเมนน้ำดับเพลิง,ตู้ดับเพลิงตามชั้นพร้อมอุปกรณ์ดับเพลิง
2. ปั๊มน้ำดับเพลิง Fire Pump, Jockey Pump, Sprinkler และทางหนีไฟ
3. ระบบไฟฟ้าควบคุม (ชั้นใต้ดิน)

ระบบปรับอากาศ และระบายอากาศ

1. ระบบปรับอากาศพร้อมท่อแอร์ ในส่วนกลาง ได้แก่ บริเวณโถงลิฟต์ Main Lobby ห้องสำนักงานฝ่ายอาคาร ห้องออกกำลังกาย ห้องประชุมและจัดเลี้ยง ห้องควบคุมไฟฟ้า-สื่อสาร ห้องเครื่องลิฟต์ และห้องน้ำส่วนกลาง
2. ระบบพัดลมระบายอากาศพร้อม Duct ในส่วนกลาง ได้แก่ ห้องเครื่อง Pump ห้องเครื่องพัดลม ห้องเครื่องไฟฟ้า และห้องน้ำส่วนกลาง

ระบบอัดอากาศ

ประกอบด้วย Pressurized Fan พร้อมDuct และระบบไฟฟ้าควบคุม

ระบบโทรศัพท์

ประกอบด้วย สายเคเบิ้ลโทรศัพท์ที่ดำเนินการโดย TOT พร้อมอุปกรณ์ไปยังห้องพักทุกชั้น และระบบโทรศัพท์สำนักงานนิติบุคคล และระบบตู้โทรศัพท์สาขา (PABX)

ระบบป้องกันฟ้าผ่า

ประกอบด้วย Lightning Protection & Grounding System

ระบบลิฟต์

Tower A

1. ลิฟต์โดยสาร ขนาด 1000 kg จำนวน 8 ตัว
2. ลิฟต์บริการ ขนาด 1350 kg จำนวน 1 ตัว และ 1600 kg จำนวน 1 ตัว
3. ห้องเครื่องลิฟต์

Tower B

1. ลิฟต์โดยสาร ขนาด 1000 kg จำนวน 8 ตัว
2. ลิฟต์บริการ ขนาด 1600 kg จำนวน 2 ตัว
3. ห้องเครื่องลิฟต์

ระบบรักษาความปลอดภัยตรวจเช็คผู้คนเข้า - ออก

ประกอบด้วย VDO Door Phone, Access Control, CCTV ตลอดจนทรัพย์สินอื่นๆ ที่เป็น

[redacted] - 8 ส.ค. 2551 [redacted]

10.7 ผู้แทนนิติบุคคลอาคารชุด กล่าวคือมีอำนาจกระทำการใดๆ ในนามนิติบุคคลอาคารชุดได้ภายในขอบเขตที่พระราชบัญญัติอาคารชุด ข้อบังคับกฎระเบียบ หรือมติที่ประชุมเจ้าของร่วม รวมทั้งมีอำนาจในการติดตามทวงหนี้ ฟ้องร้อง ดำเนินคดี บังคับคดี หรือประนีประนอมยอมความ ทั้งนี้เป็นไปตามความเห็นชอบของที่ประชุมคณะกรรมการ และ/หรือ ที่ประชุมใหญ่เจ้าของร่วม

10.8 จัดให้มีการประชุมคณะกรรมการ และการประชุมใหญ่เจ้าของร่วม

10.9 ในกรณีจำเป็นเร่งด่วนผู้จัดการนิติบุคคลมีอำนาจจัดการเพื่อความปลอดภัยของอาคารโดยความริเริ่มของตนเองได้ และมีอำนาจกระทำการใดๆ ได้ดังเช่นวิญญูชนจะพึงรักษา และจัดการทรัพย์สินของตนเอง

10.10 ออกหนังสือรับรองรายการหนี้อันเกิดจากค่าใช้จ่ายของเจ้าของร่วมตามข้อ 15 ให้เจ้าของห้องชุดเพื่อใช้ในการจดทะเบียนโอนกรรมสิทธิ์ห้องชุด

10.11 มีอำนาจหน้าที่อื่นๆ ตามที่กำหนดในกฎหมายว่าด้วยอาคารชุด

อนึ่ง ผู้จัดการต้องปฏิบัติหน้าที่ด้วยตนเอง เว้นแต่ ได้รับมติจากที่ประชุมใหญ่เจ้าของร่วมกำหนดให้ผู้อื่นกระทำการแทนได้

ข้อ 11. ผู้จัดการโดยความเห็นชอบของคณะกรรมการ มีอำนาจกำหนดกฎระเบียบตลอดจนมีอำนาจในการพิจารณาซ่อมแซมปรับปรุงทรัพย์ส่วนกลางที่เป็นสาธารณูปโภค หรือสิ่งอำนวยความสะดวกของนิติบุคคลอาคารชุด เว้นแต่กรณีเร่งด่วนหรือจำเป็น ให้ผู้จัดการมีอำนาจกำหนดกฎระเบียบเพื่อกำหนดให้ผู้ใช้อาคารปฏิบัติ แต่ทั้งนี้ต้องไม่ขัดต่อข้อบังคับ หรือพระราชบัญญัติอาคารชุด

ข้อ 12. ผู้จัดการมีวาระดำรงตำแหน่งคราวละไม่เกิน 2 ปี โดยการแต่งตั้งนั้นต้องมีมติตามที่กำหนดไว้ในข้อบังคับ และต้องไม่ขัดต่อพระราชบัญญัติอาคารชุด และหากมิได้มีมติแต่งตั้งผู้จัดการใหม่ให้ผู้จัดการเดิมรักษาการณ์ต่อไปจนกว่าจะมีมติแต่งตั้งผู้จัดการนิติบุคคลอาคารชุดคนใหม่

ในกรณีตำแหน่งผู้จัดการว่างลงก่อนครบวาระให้ประธานคณะกรรมการ หรือผู้ที่ได้รับการแต่งตั้งจากคณะกรรมการขึ้นทำหน้าที่ดูแลการบริหารงานเสมือนผู้จัดการเป็นการชั่วคราว จนกว่าจะมีการแต่งตั้งเสร็จ

ผู้จัดการเมื่อพ้นจากการดำรงตำแหน่งแล้วอาจจะได้รับการแต่งตั้งให้เป็นผู้จัดการได้อีก

การแต่งตั้งผู้จัดการในวรรคแรกนั้น มิให้ใช้บังคับกับการแต่งตั้งผู้จัดการครั้งแรกเพื่อการจดทะเบียนนิติบุคคลอาคารชุด

ข้อ 13. ให้ผู้จัดการหรือผู้ทำการแทนในฐานะผู้จัดการพ้นจากตำแหน่งในกรณีดังต่อไปนี้

13.1 ตาย หรือ สิ้นสภาพความเป็นนิติบุคคล

13.2 ขาดคุณสมบัติ หรือ มีลักษณะต้องห้ามตามข้อ 9.

13.3 ครบวาระการดำรงตำแหน่ง

13.4 ลาออก โดยแสดงความจำนงเป็นหนังสือต่อประธานคณะกรรมการ หรือคณะกรรมการ หรือที่ประชุมเจ้าของร่วม

13.5 ที่ประชุมใหญ่เจ้าของร่วมมีมติให้ถอดถอน

หมวดที่ 5
คณะกรรมการ และอำนาจหน้าที่ของคณะกรรมการ

ข้อ 14. ให้มีคณะกรรมการนิติบุคคลอาคารชุดประกอบด้วยกรรมการไม่น้อยกว่าสามคนแต่ไม่เกินเก้าคน ซึ่งแต่งตั้งโดยที่ประชุมใหญ่เจ้าของร่วม

ให้กรรมการมีวาระการดำรงตำแหน่งคราวละสองปี ในกรณีกรรมการพ้นจากตำแหน่งก่อนวาระหรือมีการแต่งตั้งกรรมการเพิ่มขึ้นในระหว่างมีกรรมการซึ่งแต่งตั้งไว้แล้วยังมีวาระอยู่ในตำแหน่ง ให้ผู้ซึ่งได้รับแต่งตั้งดำรงตำแหน่งแทนหรือเป็นกรรมการเพิ่มขึ้นอยู่ในตำแหน่งเท่ากับวาระที่เหลืออยู่ของกรรมการซึ่งได้รับแต่งตั้งไว้แล้ว

[redacted] - 8 ส.ค. 2551 [redacted]

เมื่อครบกำหนดวาระตามวรรคสอง หากยังมิได้มีการแต่งตั้งกรรมการขึ้นใหม่ให้กรรมการซึ่งพ้นจากตำแหน่งตามวาระนั้นปฏิบัติหน้าที่ต่อไป จนกว่ากรรมการซึ่งได้รับแต่งตั้งใหม่เข้ารับหน้าที่

กรรมการซึ่งดำรงตำแหน่งนั้นอาจได้รับเลือกตั้งอีกได้ แต่จะดำรงตำแหน่งเกินสองวาระติดต่อกันไม่ได้ เว้นแต่ไม่อาจหาบุคคลอื่นมาดำรงตำแหน่งได้

การแต่งตั้งกรรมการ ให้ผู้จัดการนำไปจดทะเบียนต่อพนักงานเจ้าหน้าที่ภายในสามสิบวันนับแต่วันที่ที่ประชุมใหญ่ของเจ้าของร่วมมีมติ

เมื่อได้คณะกรรมการแล้ว ให้คณะกรรมการเลือกกรรมการคนหนึ่งเป็นประธานกรรมการ และ จะเลือกกรรมการคนหนึ่งเป็นรองกรรมการก็ได้

ข้อ 15. บุคคลซึ่งจะได้รับแต่งตั้งเป็นกรรมการต้องไม่มีลักษณะต้องห้าม ดังต่อไปนี้

15.1 เป็นผู้เยาว์ คนไร้ความสามารถ หรือ คนเสมือนไร้ความสามารถ

15.2 เคยถูกที่ประชุมใหญ่เจ้าของร่วมมีมติให้พ้นจากตำแหน่งกรรมการ หรือ ถอดถอนจากการเป็นผู้จัดการเพราะเหตุทุจริต หรือ มีความประพฤติเสื่อมเสีย หรือ บกพร่องในศีลธรรมอันดี

15.3 เคยถูกไล่ออก ปลดออก หรือ ให้ออกจากราชการ องค์กร หรือ หน่วยงานของรัฐหรือเอกชนฐานทุจริตต่อหน้าที่

15.4 เคยได้รับโทษจำคุกโดยคำพิพากษาถึงที่สุดให้จำคุกเว้นแต่เป็นโทษสำหรับการกระทำความผิดโดยประมาท หรือ ความผิดลหุโทษ

ข้อ 16.บุคคลดังต่อไปนี้มีสิทธิได้รับแต่งตั้งเป็นกรรมการ

16.1 เจ้าของร่วมหรือคู่สมรสตามกฎหมายของเจ้าของร่วม

16.2 ผู้แทนโดยชอบธรรม ผู้อนุบาล หรือผู้พิทักษ์ในกรณีที่เจ้าของร่วมเป็นผู้เยาว์ เป็นคนไร้ความสามารถ หรือ คนเสมือนไร้ความสามารถแล้วแต่กรณี

16.3 ตัวแทนของนิติบุคคลจำนวนหนึ่งคน ในกรณีที่นิติบุคคลเป็นเจ้าของร่วมในกรณีที่ห้องชุดใดมีผู้ถือกรรมสิทธิ์เป็นเจ้าของร่วมหลายคน ให้มีสิทธิได้รับแต่งตั้งเป็นกรรมการจำนวนหนึ่งคน

ข้อ 17. กรรมการนอกจากการพ้นจากตำแหน่งตามวรรคสองแล้ว อาจพ้นจากตำแหน่งได้ในกรณีต่อไปนี้

ก. ตาย

ข. ลาออก

ค. สิ้นสภาพจากการเป็นบุคคลตามข้อ 16

ง. ที่ประชุมใหญ่เจ้าของร่วมมีมติให้ออก

ข้อ 18. คณะกรรมการมีอำนาจหน้าที่ ดังต่อไปนี้

18.1 ควบคุมการจัดการนิติบุคคลอาคารชุด รวมไปถึงออกกฎระเบียบต่างๆ ของอาคารชุดที่อยู่ในขอบเขตของกฎหมายและข้อบังคับของอาคารชุด

18.2 แต่งตั้งกรรมการคนหนึ่งขึ้นทำหน้าที่เป็นผู้จัดการ ในกรณีที่มีผู้จัดการ หรือ ผู้จัดการไม่สามารถปฏิบัติหน้าที่ตามปกติได้เกินเจ็ดวัน

18.3 จัดประชุมคณะกรรมการหนึ่งครั้งในทุกหกเดือนเป็นอย่างน้อย

18.4 มีอำนาจหน้าที่กำหนดนโยบายให้ผู้จัดการเพื่อนำไปปฏิบัติ

18.5 คณะกรรมการมีอำนาจหน้าที่ในการอนุมัติการทำนิติกรรม ในนามของนิติบุคคลอาคารชุดกับหน่วยราชการ รัฐวิสาหกิจ และ/หรือ บุคคลภายนอก

18.6 มีอำนาจและหน้าที่อนุมัติค่าใช้จ่ายที่เกิดขึ้น และเกินจากงบที่ตั้งไว้ ซึ่งได้พิจารณาแล้วว่ามีความจำเป็นต่ออาคารชุด

18.7 มีอำนาจวินิจฉัยและตัดสินปัญหาข้อขัดแย้งต่างๆ ที่เกิดขึ้นในอาคารชุดและนำเสนอให้ที่ประชุมใหญ่เจ้าของร่วมรับทราบ หรือลงมติในกรณีที่จำเป็นต้องให้ที่ประชุมลงมติ

[redacted]

18.8 มีอำนาจควบคุมและตรวจสอบการจัดการนิติบุคคลอาคารชุดซึ่งผู้จัดการเป็นผู้ดำเนิน การให้เป็นไปตามอำนาจหน้าที่ และความรับผิดชอบของผู้จัดการตามที่ได้กำหนดไว้ในข้อบังคับ หรือตามกฎหมาย หรือตามมติที่ประชุมเจ้าของร่วมได้มอบหมายให้ไว้

18.9 มีอำนาจพิจารณาชี้ขาดการกระทำใดๆ ต่อทรัพย์ส่วนบุคคลอันจะเป็นการกระทบกระเทือนต่อโครงสร้างความมั่นคง การป้องกันความเสียหายต่อตัวอาคาร หรือการอื่นตามที่กำหนดไว้ในข้อบังคับ หรือการกระทำใดๆ ของเจ้าของร่วมอันจะมีผลต่อทรัพย์ส่วนกลาง หรือลักษณะภายนอกอาคาร หรือการก่อสร้างใดๆ อันจะเป็นการเปลี่ยนแปลงเพิ่มเติม หรือปรับปรุงทรัพย์ส่วนกลาง หรือการกระทำใด ๆ ของเจ้าของร่วมหรือบุคคลใด ๆ อันเป็นการฝ่าฝืนกฎข้อบังคับ หรือกฎระเบียบของอาคารชุด

18.10 มีอำนาจเรียกประชุมใหญ่เจ้าของร่วม

18.11 มีหน้าที่พิจารณาเรื่องอื่นๆ ที่อยู่ในขอบเขตตามกฎหมายและข้อบังคับ

หมวดที่ 6
การออกค่าใช้จ่ายของเจ้าของร่วม

ข้อ 19. เจ้าของร่วมต้องร่วมกันจัดตั้งกองทุนไว้เป็นทุนหมุนเวียนสำหรับการบริหารการจัดการอาคารชุด หรือเพื่อการพัฒนา ปรับปรุงและซ่อมแซม หรือจัดซื้อทรัพย์ส่วนกลาง โดยเรียกเก็บจากเจ้าของร่วมในวันจดทะเบียนโอนกรรมสิทธิ์ห้องชุดในอัตรา 550 บาท (ห้าร้อยห้าสิบบาทถ้วน) ต่อตารางเมตร

เงินกองทุนนิติบุคคลอาคารชุดนี้มีวัตถุประสงค์ที่จะเรียกเก็บจากผู้ซื้อห้องชุดจากเจ้าของโครงการเท่านั้น ซึ่งเจ้าของโครงการจะเรียกเก็บแทนนิติบุคคลในวันจดทะเบียนโอนกรรมสิทธิ์ตามวรรคหนึ่ง และนำส่งนิติบุคคลฯ ต่อไป

ข้อ 20. เจ้าของร่วมแต่ละรายจะต้องออกค่าใช้จ่าย ดังต่อไปนี้

"ค่าใช้จ่ายประเภท ก." เจ้าของห้องชุดจะต้องจ่ายตามส่วนแห่งประโยชน์ที่มีต่อห้องชุดของตนโดยคำนวณจากลักษณะของการให้บริการ หากการให้บริการเป็นการให้บริการเฉพาะห้องชุดให้คำนวณเฉลี่ยเป็นรายห้อง หรือการอนุญาตให้เฉพาะห้องชุดบางห้องมีสิทธิใช้ประโยชน์ในพื้นที่ส่วนกลางบางส่วนเป็นการเฉพาะราย แต่หากการให้บริการเป็นการให้บริการโดยใช้พื้นที่เป็นตัวกำหนดให้คำนวณเฉลี่ยตามพื้นที่ทรัพย์ส่วนบุคคลของห้องชุดนั้น

"ค่าใช้จ่ายประเภท ข." เจ้าของร่วมต้องร่วมกันออกค่าใช้จ่ายส่วนกลางในแต่ละเดือนในอัตราไม่เกิน 6,000.00 บาท (หกพันบาท) ต่ออัตราส่วนกรรมสิทธิ์ในทรัพย์ส่วนกลาง 1 ส่วน (ไม่เกิน 60.00 บาทต่อ ตารางเมตร) โดยชำระล่วงหน้า 18 เดือน นับแต่วันจดทะเบียนรับโอนกรรมสิทธิ์ห้องชุด และครั้งต่อไปชำระล่วงหน้า 6 เดือน

อัตราที่กำหนดไว้นี้อาจเปลี่ยนแปลงได้ตามความเหมาะสมทางสภาพเศรษฐกิจซึ่งจะต้องได้รับความเห็นชอบจากคณะกรรมการ และ/หรือที่ประชุมใหญ่เจ้าของร่วม

ข้อ 21. เจ้าของห้องชุดหรือผู้ใช้ประโยชน์ห้องชุดต้องชำระค่าใช้บริการสาธารณูปโภค และค่าใช้บริการส่วนตัว เช่น ค่าน้ำประปา หรือค่าใช้บริการสิ่งอำนวยความสะดวก เป็นต้น ตามที่เป็นจริงตามอัตราบริการที่นิติบุคคลอาคารชุด หรือที่ประชุมคณะกรรมการ และ/หรือที่ประชุมใหญ่กำหนด

ข้อ 22. เจ้าของร่วมจะต้องชำระค่าใช้จ่ายตามข้อ 20 และ 21 นับตั้งแต่วันจดทะเบียนอาคารชุด หรือ วันโอนกรรมสิทธิ์ห้องชุด และจะต้องชำระค่าใช้จ่ายตามข้อ 18 นับแต่วันที่ได้รับรายการแจ้งหนี้จากนิติบุคคลอาคารชุด

ข้อ 23. ในกรณีที่เจ้าของห้องชุดไม่ชำระค่าใช้จ่ายดังกล่าว เจ้าของห้องชุดต้องรับผิดชอบดังนี้

23.1 ต้องรับผิดชอบชำระเงินค่าบอกกล่าวทวงถามให้แก่นิติบุคคลอาคารชุดครั้งละ 500.00 บาท (ห้าร้อยบาทถ้วน) ต่อการทวงถามหนึ่งครั้ง

[redacted]

- 8 ส.ค. 2551

23.2 กรณีที่ผู้จัดการทวงถามแล้ว เจ้าของห้องชุดนอกจากต้องรับผิดชอบชำระค่าทวงถามตามข้อ 23.1 ยังต้องรับผิดชอบเสียเงินเพิ่มในอัตราร้อยละ 1 ต่อเดือนของจำนวนเงินที่ค้างชำระในแต่ละเดือนเศษของเดือนให้นับเป็น 1 เดือน การค้างชำระเกิน 30 วัน ให้ผู้จัดการนิติบุคคลอาคารชุด มีอำนาจในการงดให้บริการสาธารณูปโภคภายในห้องชุดที่นิติบุคคลอาคารชุดเป็นผู้ขอใช้บริการ เช่น น้ำประปา โทรศัพท์ เป็นต้น การกระทำดังกล่าวเป็นการกระทำเพื่อรักษาความสงบเรียบร้อยในการพักอาศัย และใช้อาคารร่วมกันภายในอาคารชุด

ข้อ 24. ในกรณีที่มีเหตุการณ์พิเศษ ฉุกเฉินและ/หรือจำเป็นรีบด่วนเพื่อจัดการบำรุงรักษา ซ่อมแซม ตลอดจนการจัดการเพื่อประโยชน์ในทรัพย์ส่วนกลาง หรือเพื่อประโยชน์ของเจ้าของร่วมส่วนใหญ่หรือการจัดการตามมติของที่ประชุมเจ้าของร่วมที่ไม่ขัดต่อข้อบังคับ หรือพระราชบัญญัติอาคารชุด และที่นิติบุคคลจะต้องใช้เงินเป็นกรณีพิเศษเพื่อการนั้น ผู้จัดการโดยความเห็นชอบของคณะกรรมการ มีอำนาจใช้จ่ายเงินกองทุนของนิติบุคคลอาคารชุดที่จัดไว้โดยเฉพาะสำหรับเหตุฉุกเฉิน หรือกรณีพิเศษ หรือใช้จ่ายจากเงินกองทุนปกติ และเรียกเก็บเงินกองทุนเพิ่มเพื่อการพิเศษ หรือฉุกเฉินนั้นได้

ข้อ 25. ให้ผู้จัดการโดยความเห็นชอบของคณะกรรมการ เป็นผู้ดำเนินการให้มีการประกันอัคคีภัย และภัยอื่นๆ ที่เกี่ยวกับอาคารชุดนี้ รวมทั้งภัยจากความรับผิดชอบต่างๆ ตามที่ผู้จัดการ หรือคณะกรรมการจะได้เลือกทำสัญญาประกันภัยกับบริษัทประกันภัยที่เชื่อถือได้ตามมูลค่าราคาตลาดที่เป็นจริง โดยให้นิติบุคคลอาคารชุดและเจ้าของร่วมเป็นผู้เอาประกันภัย และเป็นผู้รับประโยชน์การประกันภัยเฉลี่ยตามอัตราส่วนแห่งกรรมสิทธิ์ในทรัพย์ส่วนกลาง เพื่อที่จะสามารถใช้เงินนั้นในการซ่อมแซมความเสียหายของอาคารชุด ห้องชุด หากเกิดความเสียหายขึ้นตามที่เอาประกันภัยไว้ หรือในการใช้เงินนั้นจ่ายค่าชดเชยความเสียหาย โดยให้เรียกเก็บเงินค่าประกันทั้งหมดจากเจ้าของร่วมที่จะต้องร่วมกันชำระตามอัตราส่วนกรรมสิทธิ์ในทรัพย์ส่วนกลาง

ข้อ 26. กรณีที่อาคารชุดเสียหายทั้งหมดเจ้าของร่วมจะต้องประชุมใหญ่ทันทีเพื่อกำหนดว่าจะทำการก่อสร้างอาคารชุดใหม่หรือไม่ ในกรณีที่มีมติให้ก่อสร้างผู้จัดการโดยความเห็นชอบของคณะกรรมการจะต้องทำการจัดหาผู้รับเหมาเพื่อก่อสร้างอาคารชุดขึ้นใหม่ โดยใช้เงินที่ได้รับจากบริษัทประกันภัย หรือโดยการเรียกเก็บเงินจากเจ้าของร่วม โดยให้ถือว่าเป็นค่าใช้จ่ายส่วนกลางตามพระราชบัญญัติอาคารชุด กรณีที่ได้รับเงินจากบริษัทประกันภัย และเงินกองทุนไม่พอค่าก่อสร้าง

ในกรณีที่มีมติไม่ก่อสร้างซึ่งเป็นการเลิกอาคารชุด ให้ผู้จัดการโดยความเห็นชอบของคณะกรรมการเสนอของมติจากที่ประชุมใหญ่เพื่อเลิกอาคารชุด โดยให้ผู้จัดการหรือคณะกรรมการเฉลี่ยจ่ายเงินที่ได้รับจากบริษัทประกันภัย และ/หรือ รวมทั้งชำระบัญชีตามพระราชบัญญัติอาคารชุดให้แก่เจ้าของร่วมตามอัตราส่วนที่เจ้าของร่วมแต่ละรายมีกรรมสิทธิ์ในทรัพย์ส่วนกลางทันที

ข้อ 27. เพื่อประโยชน์ในการบังคับชำระหนี้อันเกิดจากค่าใช้จ่ายให้นิติบุคคลอาคารชุดมีบุริมสิทธิดังนี้

27.1 บุริมสิทธิเกี่ยวกับค่าใช้จ่ายที่เกิดขึ้นจากการบริการส่วนรวม และที่เกิดขึ้นจากเครื่องมือเครื่องใช้ ที่มีไว้เพื่อประโยชน์ส่วนรวมกันตามส่วนแห่งประโยชน์ห้องชุด ให้ถือว่าเป็นบุริมสิทธิที่มีอยู่เหนือสังหาริมทรัพย์ที่เจ้าของห้องชุดที่นำมาไว้ในห้องชุดตน

27.2 บุริมสิทธิเกี่ยวกับค่าใช้จ่าย ค่าภาษีอากร และค่าใช้จ่ายที่เกิดจากการดูแลรักษา และการดำเนินการเกี่ยวกับทรัพย์ส่วนกลางตามอัตราส่วนที่เจ้าของร่วมแต่ละคนมีในทรัพย์ส่วนกลาง ให้ถือว่ามีอยู่เหนือทรัพย์ส่วนบุคคลของแต่ละเจ้าของห้องชุด

ถ้าผู้จัดการได้ส่งรายการหนี้ตามข้อ 27.1 และ 27.2 ต่อพนักงานเจ้าหน้าที่แล้วให้ถือว่าอยู่ในลำดับก่อนเจ้าหนี้จำนอง

หมวดที่ 7
การถือกรรมสิทธิ์ของบุคคลหรือนิติบุคคลซึ่งกฎหมายถือว่าเป็นคนต่างด้าว

[redacted]

[redacted]

[redacted]

ข้อ 28. อาคารชุดจะมีคนต่างด้าว หรือนิติบุคคลซึ่งกฎหมายถือว่าเป็นบุคคลต่างด้าวถือกรรมสิทธิ์ในห้องชุดได้เมื่อรวมกันแล้วต้องไม่เกินอัตราร้อยละ 49 (สี่สิบเก้า) ของเนื้อที่ห้องชุดทั้งหมดในอาคารชุดในขณะที่ขอจดทะเบียนอาคารชุด

ในกรณีที่ได้มีการเปลี่ยนแปลงกฎหมายเกี่ยวกับสัดส่วนการถือครองกรรมสิทธิ์ของคนต่างด้าว หรือนิติบุคคลซึ่งกฎหมายถือว่าเป็นบุคคลต่างด้าว ให้สัดส่วนการถือครองดังกล่าวเป็นไปตามกฎหมายใหม่ และให้ผู้จัดการนิติบุคคลอาคารชุดไปทำการจดทะเบียนเปลี่ยนแปลงให้ถูกต้องโดยเร็ว

ข้อ 29. คนต่างด้าวและนิติบุคคลซึ่งกฎหมายถือว่าเป็นคนต่างด้าวตามข้อ 28 อาจถือกรรมสิทธิ์ได้ถ้าเป็นคนต่างด้าวและนิติบุคคลดังนี้

29.1 บุคคลซึ่งได้รับอนุญาตให้มีถิ่นที่อยู่ในราชอาณาจักรตามกฎหมายว่าด้วยคนเข้าเมือง

29.2 บุคคลซึ่งได้รับอนุญาตให้เข้ามาในราชอาณาจักรตามกฎหมาย ว่าด้วยการส่งเสริมการลงทุน

29.3 นิติบุคคลตามข้อ 22 ที่ได้กำหนดไว้ในมาตรา 97 และ 98 แห่งประมวลกฎหมายที่ดินซึ่งจดทะเบียนเป็นนิติบุคคลตามกฎหมายไทย

29.4 นิติบุคคลซึ่งเป็นคนต่างด้าวตามประกาศของคณะปฏิวัติ ฉบับที่ 281 ลงวันที่ 24 พฤศจิกายน 2515 และได้รับบัตรส่งเสริมการลงทุนตามกฎหมายว่าด้วยการส่งเสริมการลงทุน

29.5 บุคคลหรือนิติบุคคลที่กฎหมายถือว่าเป็นคนต่างด้าวซึ่งนำเงินตราต่างประเทศ เข้ามาในราชอาณาจักร หรือถอนเงินจากบัญชีเงินบาทของบุคคลที่มีถิ่นที่อยู่นอกประเทศ หรือถอนเงินจากบัญชีเงินฝากเงินตราต่างประเทศ

ข้อ 30. การถือกรรมสิทธิ์ของบุคคล หรือนิติบุคคล ซึ่งกฎหมายถือว่าเป็นคนต่างด้าว นอกจากที่ตราไว้ในข้อบังคับนี้ให้ใช้บทบัญญัติแห่งพระราชบัญญัติอาคารชุด และกฎหมายที่เกี่ยวกับอาคารชุด

หมวดที่ 8
การใช้ทรัพย์ส่วนบุคคล

ข้อ 31. การจัดการ และการใช้ประโยชน์ห้องชุดเป็นสิทธิของเจ้าของห้องชุด หรือบุคคลที่เจ้าของห้องชุดอนุญาต หรือมอบหมายให้ใช้ห้องชุด ซึ่งจะอยู่ภายใต้ความรับผิดชอบของเจ้าของห้องชุด และภายใต้กฎเกณฑ์ที่ต้องปฏิบัติดังนี้

31.1 เจ้าของห้องชุดจะต้องใช้ห้องชุดตามที่ระบุไว้ในข้อ 3 ของข้อบังคับนี้

31.2 เจ้าของห้องชุดหรือผู้ใช้ประโยชน์ในห้องชุด จะต้องดูแลรักษาห้องชุดและทรัพย์ส่วนกลางให้อยู่ในสภาพที่ดี

31.3 เจ้าของห้องชุดหรือผู้ใช้ประโยชน์ในห้องชุดต้องไม่กระทำการใดๆอันเป็นการเสื่อมเสีย น่ารังเกียจ เป็นอันตรายก่อให้เกิดความน่ารำคาญแก่เจ้าของห้องชุดอื่นๆ หรือเป็นอุปสรรคต่อการใช้ทรัพย์ส่วนกลางของเจ้าของร่วมหรือต่อระบบการรักษาความปลอดภัยของอาคารชุด

31.4 ห้ามเปลี่ยนแปลงหรือเคลื่อนย้ายระบบเตือนภัย ระบบป้องกันอัคคีภัย และระบบรับสัญญาณภาพโทรทัศน์รวม และ/หรือ ระบบอื่นๆ ที่ใช้ร่วมกันเว้นแต่มีความจำเป็น ซึ่งต้องแจ้งให้ผู้จัดการทราบและตรวจสอบก่อน และจะดำเนินการได้ต่อเมื่อได้รับความเห็นชอบจากผู้จัดการแล้วเท่านั้น

31.5 ห้ามนำทรัพย์ส่วนตัวไว้ในบริเวณทรัพย์ส่วนกลาง

31.6 ห้ามตัด เจาะ หรือดัดแปลงแก้ไขพื้นเพดาน ผนังรับน้ำหนัก ผนังกั้นห้องชุดด้านที่ติดกับทางเดินส่วนกลาง ผนังห้องชุดบริเวณระเบียงด้านหลัง และ/หรือ ผนังด้านข้างที่ใช้ร่วมกับห้องชุดอื่น

31.7 ห้ามติดป้ายหรือแผ่นภาพโฆษณาบริเวณผนังทางเดินด้านหน้าห้องชุดหรือระเบียงด้านหลังห้องชุด

[redacted]

[redacted]

[redacted]

[redacted]

- 8 ส.ค. 2551

สำเนาถูกต้อง 1 - 6

31.8 ห้ามตากผ้าหรือพาดสิ่งของเหนือราวระเบียงกันตก

31.9 ห้ามก่อสร้างดัดแปลง ต่อเติม บนราวระเบียงห้องชุด รวมทั้งการติดตั้งลูกกรงเหล็กดัดบริเวณราวระเบียงด้านหลัง และประตูด้านหน้าห้องชุด

31.10 การติดตั้งวัสดุอุปกรณ์ใดของห้องชุดจะต้องไม่ยื่นล้ำแนวอาคาร และ/หรือ ขอบเขตห้องชุดโดยเด็ดขาด

31.11 เจ้าของห้องชุดหรือผู้ใช้ประโยชน์ห้องชุดที่มีความประสงค์จะดัดแปลงแก้ไข หรือต่อเติมตกแต่งห้องชุด จะต้องส่งแบบแปลนพร้อมรายละเอียดให้ผู้จัดการตรวจสอบก่อนดำเนินการภ่างน้อย 7 วัน และผู้จัดการจะอนุญาตได้ต่อเมื่อได้ตรวจสอบแล้วเห็นว่าไม่กระทบกระเทือนต่อโครงสร้างระบบป้องกันอัคคีภัยและระบบสาธารณูปโภคอื่นๆ หรือไม่มีการเปลี่ยนแปลงสภาพภายนอกของอาคารชุด และ/หรือ ไม่ฝ่าฝืนระเบียบข้อบังคับของนิติบุคคลอาคารชุด

31.12 ก่อนหรือในระหว่างดำเนินการเจ้าของห้องชุด หรือผู้ใช้ประโยชน์ห้องชุดจะต้องวาง เงินค้ำประกันความเสียหายตามที่นิติบุคคลอาคารชุดกำหนดให้กับนิติบุคคลอาคารชุด และจะต้องปฏิบัติตามกฎระเบียบอื่นๆ ของนิติบุคคลอาคารชุดที่ได้แจ้ง และ/หรือประกาศไว้

31.13 ห้ามนำวัสดุอุปกรณ์การก่อสร้างมาวางไว้ในบริเวณพื้นที่ส่วนกลาง

31.14 ห้ามนำเศษวัสดุก่อสร้างและตกแต่ง ทิ้งลงในช่องขยะหรือทิ้งออกนอกระเบียงห้องชุดโดยจะต้องนำออกไปทิ้งนอกอาคารทั้งหมด

31.15 เจ้าของห้องชุดหรือผู้ใช้ประโยชน์ห้องชุด ต้องยินยอมให้เจ้าหน้าที่ของฝ่ายจัดการ หรือช่างเข้าทำการตรวจสอบ และซ่อมแซมแก้ไขในกรณีที่ทรัพย์ส่วนกลาง หรือห้องชุดข้างเคียงเสียหาย หรือมีผลกระทบกระเทือนอันเนื่องมาจากวัสดุอุปกรณ์ภายในห้องชุดนั้นชำรุดบกพร่อง กรณีตรวจสอบโดยแน่ชัดแล้วว่าความเสียหายที่เกิดขึ้นมาจากทรัพย์ส่วนบุคคลของห้องชุดดังกล่าว นอกจากเจ้าของห้องชุดจะต้องยินยอมเปิดห้องชุดให้ซ่อมแซมแล้ว ยังต้องรับผิดชอบค่าใช้จ่าย และค่าเสียหายที่เกิดขึ้นจากการซ่อมแซมทรัพย์ดังกล่าวให้คืนในสภาพเดิมอีกด้วย

31.16 เจ้าของห้องชุดหรือผู้ใช้ประโยชน์ห้องชุด ต้องรับผิดชอบความเสียหายต่อทรัพย์ส่วนกลาง และทรัพย์สินของห้องชุดข้างเคียงหรือห้องชุดชั้นบนและชั้นล่างอันเนื่องมาจากการต่อเติมตกแต่งหรือซ่อมแซมแก้ไข หรือการเปลี่ยนแปลงเคลื่อนย้ายระบบสาธารณูปโภค และระบบป้องกันภัย และ/หรือ ความเสียหายที่เกิดจากห้องชุดนั้นเป็นเหตุ

31.17 ห้ามเจ้าของห้องชุดหรือผู้ใช้ประโยชน์ห้องชุด ประกอบอาหารในห้องชุดโดยใช้เชื้อเพลิงจากแก๊ส หรือเชื้อเพลิงอย่างอื่นที่เป็นวัตถุไวไฟซึ่งอาจเกิดการรั่ว และ/หรือระเบิดได้

31.18 เจ้าของห้องชุดหรือผู้ใช้ประโยชน์ห้องชุดจะใช้พื้นที่จอดรถเพื่อการอื่นไม่ได้ นอก จากใช้เพื่อเป็นที่จอดรถตามตำแหน่งที่นิติบุคคลเป็นผู้กำหนดสิทธิให้จอด

31.19 เจ้าของห้องชุดหรือผู้ใช้ประโยชน์ห้องชุดใดที่ฝ่าฝืน หรือไม่ปฏิบัติตามข้อ 25.1 – 25.18 หรือทำความเสียหายให้เกิดแก่ทรัพย์ส่วนกลาง หรือทรัพย์ส่วนบุคคลใดๆ ภายในอาคารชุด ผู้จัดการ หรือคณะกรรมการ หรือที่ประชุมใหญ่โดยผู้จัดการมีอำนาจในการงดให้บริการสาธารณูปโภค อาทิ น้ำประปา หรือบริการสาธารณะ เป็นต้น และมีอำนาจริบเงินค้ำประกัน หรือเรียกค่าเสียหาย และ/หรือระงับมิให้ดำเนินการหรือสั่งให้ซ่อมส่วนใดๆ รวมทั้งสั่งการให้ปรับปรุงแก้ไขให้อยู่ในสภาพเดิมโดยค่าใช้จ่ายของเจ้าของห้องชุดนั้นๆ

31.20 เจ้าของห้องชุดที่มีความประสงค์จะทำการโอนกรรมสิทธิ์ห้องชุดให้บุคคลอื่น ต้องแจ้งขอหนังสือรับรองจากการหนี้ค้างชำระค่าใช้จ่ายส่วนกลางตามพระราชบัญญัติอาคารชุด จากผู้จัดการนิติ-บุคคลอาคารชุดรวมทั้งแจ้งชื่อ ที่อยู่ และสถานที่ติดต่อพร้อมทั้งเอกสารของผู้รับโอนให้ผู้จัดการทราบล่วงหน้าไม่น้อยกว่า 7 วัน

31.21 กฎระเบียบต่างๆ ตามข้อบังคับนี้ ผู้จัดการโดยความเห็นชอบของคณะกรรมการ หรือที่ประชุมใหญ่มีอำนาจที่จะออกเพิ่มเติม หรือแก้ไขได้ตามความเหมาะสมโดยการปิดประกาศให้ทราบ

[redacted]

ข้อ 32. การต่อเติมตกแต่งหรือเปลี่ยนแปลงแก้ไขในเรื่องต่อไปนี้ ให้ถือว่าเป็นการเปลี่ยนแปลงสภาพภายนอกอาคารซึ่งเจ้าของห้องชุด หรือผู้ใช้ประโยชน์ห้องชุดดำเนินการมิได้ เว้นแต่จะได้รับความเห็นชอบจากที่ประชุมเจ้าของร่วม

32.1 การติดตั้งปรับปรุงเปลี่ยนแปลงวัสดุอุปกรณ์บนระเบียง กระจกที่เป็นผนังด้านนอกอาคาร หรือผนังด้านนอกอาคาร หรือ ผนังที่ติดกับทางเดินร่วม

32.2 การเปลี่ยนแปลงสีของกระจก หรือผนังด้านนอกห้องชุดหรือผนังด้านติดทางเดินร่วม

32.3 การติดตั้งเสาอากาศทีวี หรือจานรับสัญญาณภาพต่างๆ ที่มองเห็นได้จากภายนอกห้องชุด

ข้อ 33. เจ้าของห้องชุดมีสิทธิเลี้ยงสัตว์เลี้ยง เช่น สุนัข แมว เป็นต้น ได้โดยจะต้องดูแลสัตว์เลี้ยงของตนแลงไปให้ส่งเสียงดัง หรือปล่อยในพื้นที่ทรัพย์สินส่วนกลาง และก่อความเดือดร้อนรำคาญ หรือทำอันตรายแก่เจ้าของร่วมรายอื่นๆ หากเจ้าของสัตว์เลี้ยงปล่อยปละละเลย หรือประมาทเลินเล่อเป็นเหตุให้สัตว์เลี้ยงส่งเสียงดังหรือทำอันตรายแก่ผู้อื่น นิติบุคคลอาคารชุดมีสิทธิบังระงับไม่ให้ผู้นั้นเลี้ยงสัตว์ได้ ทั้งนี้หากเป็นสุนัขต้องมีน้ำหนักตัวไม่เกิน 20 กิโลกรัม และผู้นั้นจะต้องปฏิบัติตามและอยู่ภายใต้กฎระเบียบข้อบังคับของนิติบุคคลอาคารชุดด้วย

หมวดที่ 9
การจัดการทรัพย์ส่วนกลาง

ข้อ 34. การจัดการทรัพย์ส่วนกลาง ให้ผู้จัดการโดยความเห็นชอบของคณะกรรมการเป็นผู้จัดการตามอำนาจ และข้อกำหนดที่ได้ระบุไว้ในข้อบังคับนี้ทุกประการ โดยรวมถึงการออกกฎข้อบังคับ บทเฉพาะกาลหรือกฎเกณฑ์ข้อบังคับเพิ่มเติมอื่นๆ โดยทั่วไป การจัดระบบความปลอดภัยต่างๆ จัดยามตรวจสอบการเข้า – ออก และการจัดการอื่นๆ ตามความจำเป็น รวมทั้งการจ้างพนักงาน จ้างผู้ดำเนินการต่างๆ และกำหนดเงินและค่าใช้จ่ายที่สมควรในการนั้นๆ

ข้อ 35. ในกรณีที่อาคารชุดถูกเวนคืนบางส่วนตามกฎหมายว่าด้วยการเวนคืนอสังหาริมทรัพย์ ให้เจ้าของร่วมซึ่งถูกเวนคืนห้องชุดหมดสิทธิในทรัพย์ส่วนกลางที่เหลือจากการเวนคืน ในกรณีนี้ให้ผู้จัดการโดยความเห็นชอบของคณะกรรมการ ให้เจ้าของห้องชุดซึ่งไม่ถูกเวนคืนร่วมกันชดใช้ราคาห้องชุดของเจ้าของร่วมซึ่งหมดสิทธิไปดังกล่าว ทั้งนี้ตามอัตราส่วนที่เจ้าของร่วมแต่ละคนมีกรรมสิทธิ์ในทรัพย์ส่วนกลาง

หมวดที่ 10
การใช้ทรัพย์ส่วนกลาง

ข้อ 36. ให้ผู้จัดการนิติบุคคลอาคารชุดโดยความเห็นชอบของคณะกรรมการเป็นผู้ควบคุมให้เจ้าของร่วมหรือผู้ใช้ประโยชน์ห้องชุดที่ใช้ทรัพย์ส่วนกลางปฏิบัติตามกฎเกณฑ์ดังนี้

36.1 ให้เจ้าของร่วมหรือบุคคลใดๆ ใช้ทรัพย์ส่วนกลางได้ตามการใช้ประโยชน์ที่กำหนดไว้ในข้อบังคับตลอดจนวิธีการและระยะเวลาการใช้และกฎเกณฑ์อื่นๆ ที่กำหนดให้ใช้โดยการจัดการและควบคุมดูแลของผู้จัดการ หากเจ้าของร่วมหรือบุคคลใดๆ ที่ได้รับอนุญาตจากเจ้าของร่วมดังกล่าวปฏิบัติไม่ถูกต้องหรือละเว้นการปฏิบัติ ผู้จัดการมีสิทธิห้ามไม่ให้เจ้าของร่วมหรือบุคคลนั้นๆ ใช้ทรัพย์ส่วนกลางได้จนกว่าจะได้ปฏิบัติตามข้อบังคับ

36.2 ห้ามมิให้บริวารของเจ้าของร่วมหรือบุคคลใดๆ ที่ได้รับอนุญาตเข้ามาในอาคารชุดใช้หรือเข้าไปใช้สถานที่ที่ไม่เกี่ยวข้องกับวัตถุประสงค์ในการเข้ามาในอาคารชุด ในกรณีเช่นนี้ผู้จัดการมีสิทธิที่ จะดำเนินการใดๆ ได้ตามที่เห็นสมควร

36.3 ห้ามมิให้บุคคลใดๆ ที่ไม่ใช่เจ้าของร่วมเข้ามาหรือใช้ทรัพย์ส่วนกลางนอกจากจะได้รับอนุญาตจากเจ้าของห้องชุดหรือผู้จัดการ หรือผู้มีอำนาจ[redacted]สิทธิที่จะไม่รับบุคคล

[redacted]

- 8 ส.ค. 2557

[redacted]

ใดๆ ที่แต่งกาย หรือประพฤติตัวไปสุภาพหรือกระทำการอื่นใดที่ไม่เหมาะสม หรือขัดต่อข้อบังคับ หรือกฎหมาย ในกรณีเช่นว่านี้ให้ผู้จัดการมีอำนาจเด็ดขาดในการวินิจฉัย และห้ามมิให้บุคคลนั้นเข้ามาในอาคาร หรือใช้ทรัพย์ส่วนกลางตลอดจนมีอำนาจเชิญให้บุคคลนั้นออกไปจากอาคารชุด

36.4 ห้ามมิให้บุคคลใดๆ ที่เป็นโรคติดต่อร้ายแรงใช้บริการในทรัพย์ส่วนกลาง

36.5 กฎระเบียบต่างๆ ตามข้อบังคับนี้ ผู้จัดการโดยความเห็นชอบของคณะกรรมการมีอำนาจที่จะออกเพิ่มเติม หรือแก้ไขได้ตามความเหมาะสมโดยการปิดประกาศให้ทราบ

36.6 หากเจ้าของร่วมหรือบริวาร หรือผู้ที่ได้รับอนุญาตไม่ปฏิบัติตามข้อบังคับนี้ให้ นิติบุคคลโดยผู้จัดการมีอำนาจดำเนินการในฐานะผู้เสียหาย หรือแทนผู้เสียหายโดยการแจ้งความฟ้องร้องผู้ฝ่าฝืนให้ปฏิบัติตามข้อบังคับ และ/หรือชดใช้ค่าเสียหายที่เกิดขึ้นได้

36.7 เจ้าของร่วมแต่ละราย มีสิทธิจอดรถยนต์ในตำแหน่งที่กำหนดให้จอดได้ตามสิทธิของเจ้าของร่วมนั้นๆ ที่นิติบุคคลเป็นผู้กำหนด และจะเปลี่ยนแปลงตำแหน่งไม่ได้ เว้นแต่จะได้รับความยินยอมจากนิติบุคคลอาคารชุด

หมวดที่ 11

อัตราส่วนการมีกรรมสิทธิ์ในทรัพย์ส่วนกลางของเจ้าของร่วม

ลำดับ	ชั้น	ยูนิต		เลขที่ห้องชุด	อัตราส่วนทรัพย์ส่วนกลาง / 100 ส่วน
1	4	4B	1	1559/2	0.34
2	4	4B	2	1559/3	0.25
3	4	4C	1	1559/4	0.14
4	4	4C	2	1559/5	0.11
5	4	4D	1	1559/6	0.20
6	4	4D	2	1559/7	0.20
7	5	5B	1	1559/8	0.35
8	5	5B	2	1559/9	0.34
9	5	5C	1	1559/10	0.12
10	5	5C	2	1559/11	0.09
11	5	5D	1	1559/12	0.20
12	5	5D	2	1559/13	0.20
13	6	6B	1	1559/14	0.35
14	6	6B	2	1559/15	0.34

[redacted]

- 8 ต.ค. 2551

[redacted]

15	6	6C	1	1559/16	0.11
16	6	6C	2	1559/17	0.09
17	6	6D	1	1559/18	0.20
18	6	6D	2	1559/19	0.15
19	7	7B	1	1559/20	0.31
20	7	7B	2	1559/21	0.35
21	7	7C	1	1559/22	0.13
22	7	7C	2	1559/23	0.10
23	7	7D	1	1559/24	0.19
24	7	7D	2	1559/25	0.20
25	8	8B	1	1559/26	0.36
26	8	8B	2	1559/27	0.36
27	8	8C	1	1559/28	0.12
28	8	8C	2	1559/29	0.10
29	8	8D	1	1559/30	0.14
30	8	8D	2	1559/31	0.21
31	9	9B	1	1559/32	0.30
32	9	9B	2	1559/33	0.36
33	9	9C	1	1559/34	0.12
34	9	9C	2	1559/35	0.11
35	9	9D	1	1559/36	0.17
36	9	9D	2	1559/37	0.15
37	10	10B	1	1559/38	0.33
38	10	10B	2	1559/39	0.31
39	10	10C	1	1559/40	0.12
40	10	10C	2	1559/41	0.12

[redacted]

[redacted]

[redacted]

41	10	10D	1	1559/42	0.18
42	10	10D	2	1559/43	0.21
43	11	11B	1	1559/44	0.29
44	11	11B	2	1559/45	0.36
45	11	11C	1	1559/46	0.12
46	11	11C	2	1559/47	0.13
47	11	11D	1	1559/48	0.18
48	11	11D	2	1559/49	0.21
49	12	12B	1	1559/50	0.25
50	12	12B	2	1559/51	0.28
51	12	12C	1	1559/52	0.11
52	12	12C	2	1559/53	0.11
53	12	12D	1	1559/54	0.16
54	12	12D	2	1559/55	0.18
55	12A	12A	B1	1559/56	0.26
56	12A	12A	B2	1559/57	0.37
57	12A	12A	C1	1559/58	0.11
58	12A	12A	C2	1559/59	0.11
59	12A	12A	D1	1559/60	0.17
60	12A	12A	D2	1559/61	0.21
61	14	14B	1	1559/62	0.25
62	14	14B	2	1559/63	0.27
63	14	14C	1	1559/64	0.10
64	14	14C	2	1559/65	0.12
65	14	14D	1	1559/66	0.18
66	14	14D	2	1559/67	0.21

[redacted]

[redacted] - 8 ส.ค. 2551 [redacted]

67	15	15B	1	1559/68	0.24
68	15	15B	2	1559/69	0.28
69	15	15C	1	1559/70	0.09
70	15	15C	2	1559/71	0.11
71	15	15D	1	1559/72	0.21
72	15	15D	2	1559/73	0.19
73	16	16A1+16A2		1559/74	0.70
74	16	16C	1	1559/75	0.09
75	16	16C	2	1559/76	0.09
76	16	16D	1	1559/77	0.18
77	16	16D	2	1559/78	0.19
78	17	17A	1	1559/79	0.37
79	17	17A	2	1559/80	0.43
80	17	17C	1	1559/81	0.09
81	17	17C	2	1559/82	0.12
82	17	17D	1	1559/83	0.16
83	17	17D	2	1559/84	0.17
84	18	18A	1	1559/85	0.27
85	18	18A	2	1559/86	0.34
86	18	18C	1	1559/87	0.09
87	18	18C	2	1559/88	0.11
88	18	18D	1	1559/89	0.17
89	18	18D	2	1559/90	0.16
90	19	19A	1	1559/91	0.27
91	19	19A	2	1559/92	0.36
92	19	19C	1	1559/93	0.09

[redacted]

[redacted] 20 ... 2551 [redacted]

93	19	19C	2	1559/94	0.09
94	19	19D	1	1559/95	0.18
95	19	19D	2	1559/96	0.18
96	20	20A1+20A2		1559/97	0.56
97	20	20C	1	1559/98	0.12
98	20	20C	2	1559/99	0.14
99	20	20D	1	1559/100	0.22
100	20	20D	2	1559/101	0.18
101	21	21A	1	1559/102	0.35
102	21	21A	2	1559/103	0.35
103	21	21C	1	1559/104	0.09
104	21	21C	2	1559/105	0.12
105	21	21D	1	1559/106	0.17
106	21	21D	2	1559/107	0.15
107	22	22A	1	1559/108	0.37
108	22	22A	2	1559/109	0.43
109	22	22C	1	1559/110	0.09
110	22	22C	2	1559/111	0.12
111	22	22D	1	1559/112	0.17
112	22	22D	2	1559/113	0.19
113	23	23A	1	1559/114	0.32
114	23	23A	2	1559/115	0.36
115	23	23C	1	1559/116	0.10
116	23	23C	2	1559/117	0.11
117	23	23D	1	1559/118	0.16
118	23	23D	2	1559/119	0.20

[redacted]

[redacted] 2551

119	24	24A	1	1559/120	0.32
120	24	24A	2	1559/121	0.44
121	24	24C	1	1559/122	0.10
122	24	24C	2	1559/123	0.12
123	24	24D	1	1559/124	0.22
124	24	24D	2	1559/125	0.18
125	25	25A1+25A2		1559/126	0.88
126	25	25C	1	1559/127	0.09
127	25	25C	2	1559/128	0.11
128	25	25D	1	1559/129	0.17
129	25	25D	2	1559/130	0.17
130	26	26A1+26A2		1559/131	0.72
131	26	26C	1	1559/132	0.12
132	26	26C	2	1559/133	0.12
133	26	26D	1	1559/134	0.17
134	26	26D	2	1559/135	0.19
135	27	27A	1	1559/136	0.32
136	27	27A	2	1559/137	0.37
137	27	27C	1	1559/138	0.13
138	27	27C	2	1559/139	0.12
139	27	27D	1	1559/140	0.18
140	27	27D	2	1559/141	0.16
141	28	28B	1	1559/142	0.29
142	28	28B	2	1559/143	0.36
143	28	28C	1	1559/144	0.13
144	28	28C	2	1559/145	0.13

[redacted]

[redacted]

145	28	28D	1	1559/146	0.17
146	28	28D	2	1559/147	0.20
147	29	29B	1	1559/148	0.29
148	29	29B	2	1559/149	0.39
149	29	29C	1	1559/150	0.13
150	29	29C	2	1559/151	0.13
151	29	29D	1	1559/152	0.19
152	29	29D	2	1559/153	0.19
153	30	30B	1	1559/154	0.29
154	30	30B	2	1559/155	0.39
155	30	30C	1	1559/156	0.14
156	30	30C	2	1559/157	0.14
157	30	30D	1	1559/158	0.23
158	30	30D	2	1559/159	0.20
159	31	31B	1	1559/160	0.31
160	31	31B	2	1559/161	0.40
161	31	31C	1	1559/162	0.14
162	31	31C	2	1559/163	0.13
163	31	31D	1	1559/164	0.18
164	31	31D	2	1559/165	0.19
165	32	32B	1	1559/166	0.34
166	32	32B	2	1559/167	0.40
167	32	32C	1	1559/168	0.17
168	32	32C	2	1559/169	0.14
169	32	32D	1	1559/170	0.20
170	32	32D	2	1559/171	0.23

[redacted]

[redacted]

171	33	33B	1	1559/172	0.27
172	33	33B	2	1559/173	0.40
173	33	33C	1	1559/174	0.18
174	33	33C	2	1559/175	0.14
175	33	33D	1	1559/176	0.23
176	33	33D	2	1559/177	0.23
177	34	34B	1	1559/178	0.29
178	34	34B	2	1559/179	0.41
179	34	34C	1	1559/180	0.18
180	34	34C	2	1559/181	0.14
181	34	34D	1	1559/182	0.24
182	34	34D	2	1559/183	0.18
183	35	35B	1	1559/184	0.37
184	35	35B	2	1559/185	0.41
185	35	35C	1	1559/186	0.16
186	35	35C	2	1559/187	0.14
187	35	35D	1	1559/188	0.24
188	35	35D	2	1559/189	0.24
189	36	36B	1	1559/190	0.27
190	36	36B	2	1559/191	0.41
191	36	36C	1	1559/192	0.17
192	36	36C	2	1559/193	0.15
193	36	36D	1	1559/194	0.24
194	36	36D	2	1559/195	0.22
195	37	37B	1	1559/196	0.33
196	37	37B	2	1559/197	0.36

[redacted]

[redacted]

197	37	37C	1	1559/198	0.18
198	37	37C	2	1559/199	0.17
199	37	37D	1	1559/200	0.24
200	37	37D	2	1559/201	0.21
201	38	38B	1	1559/202	0.33
202	38	38B	2	1559/203	0.34
203	38	38C	1	1559/204	0.17
204	38	38C	2	1559/205	0.15
205	38	38D	1	1559/206	0.21
206	38	38D	2	1559/207	0.24
207	39	39B	1	1559/208	0.29
208	39	39B	2	1559/209	0.38
209	39	39C	1	1559/210	0.17
210	39	39C	2	1559/211	0.15
211	39	39D	1	1559/212	0.24
212	39	39D	2	1559/213	0.24
213	40	40A	1	1559/214	0.43
214	40	40A	2	1559/215	0.40
215	40	40C	1	1559/216	0.15
216	40	40C	2	1559/217	0.15
217	40	40D	1	1559/218	0.22
218	40	40D	2	1559/219	0.24
219	41	41A	1	1559/220	0.38
220	41	41A	2	1559/221	0.49
221	41	41C	1	1559/222	0.15
222	41	41C	2	1559/223	0.11

[redacted]

[redacted]

223	41	41D	1	1559/224	0.24
224	41	41D	2	1559/225	0.24
225	42	42A	1	1559/226	0.40
226	42	42A	2	1559/227	0.40
227	42	42C	1	1559/228	0.13
228	42	42C	2	1559/229	0.15
229	42	42D	1	1559/230	0.19
230	42	42D	2	1559/231	0.25
231	43	43A	1	1559/232	0.43
232	43	43A	2	1559/233	0.49
233	43	43C	1	1559/234	0.15
234	43	43C	2	1559/235	0.15
235	43	43D	1	1559/236	0.20
236	43	43D	2	1559/237	0.25
237	44	44A	1	1559/238	0.43
238	44	44A	2	1559/239	0.50
239	44	44C	1	1559/240	0.16
240	44	44C	2	1559/241	0.16
241	44	44D	1	1559/242	0.24
242	44	44D	2	1559/243	0.25
243	45	45A	1	1559/244	0.43
244	45	45A	2	1559/245	0.50
245	45	45C	1	1559/246	0.15
246	45	45C	2	1559/247	0.15
247	45	45D	1	1559/248	0.17
248	45	45D	2	1559/249	0.25

[redacted]

[redacted]

249	46	46A	1	1559/250	0.45
250	46	46A	2	1559/251	0.50
251	46	46C	1	1559/252	0.09
252	46	46C	2	1559/253	0.18
253	46	46D	1	1559/254	0.22
254	46	46D	2	1559/255	0.25
255	47	47A	1	1559/256	0.37
256	47	47A	2	1559/257	0.51
257	47	47C	1	1559/258	0.09
258	47	47C	2	1559/259	0.15
259	47	47D	1	1559/260	0.23
260	47	47D	2	1559/261	0.25
261	48	48A	1	1559/262	0.41
262	48	48A	2	1559/263	0.51
263	48	48C	1	1559/264	0.16
264	48	48C	2	1559/265	0.15
265	48	48D	1	1559/266	0.20
266	48	48D	2	1559/267	0.26
267	49	49A1+49A2		1559/268	0.77
268	49	49C	1	1559/269	0.16
269	49	49C	2	1559/270	0.17
270	49	49D1+49D2		1559/271	0.13
271	50-51	PH	A1	1559/272	0.69
272	50-51	PH	A2	1559/273	1.09
273	50-51	PH	C1	1559/274	0.33
274	50-51	PH	C2	1559/275	0.41

[redacted]

275	50-51	PH	D1	1559/276	0.22
276	50-51	PH	D2	1559/277	0.45
277	4	4E	2	1559/278	0.21
278	4	4F	2	1559/279	0.20
279	4	4H	2	1559/280	0.09
280	4	4I	2	1559/281	0.18
281	5	5E	1	1559/282	0.21
282	5	5E	2	1559/283	0.21
283	5	5F	1	1559/284	0.09
284	5	5F	2	1559/285	0.09
285	5	5H	1	1559/286	0.10
286	5	5H	2	1559/287	0.09
287	5	5I	1	1559/288	0.18
288	5	5I	2	1559/289	0.18
289	6	6E	1	1559/290	0.21
290	6	6E	2	1559/291	0.15
291	6	6F	1	1559/292	0.10
292	6	6F	2	1559/293	0.09
293	6	6H	1	1559/294	0.11
294	6	6H	2	1559/295	0.09
295	6	6I	1	1559/296	0.18
296	6	6I	2	1559/297	0.18
297	7	7E	1	1559/298	0.21
298	7	7E	2	1559/299	0.21
299	7	7F	1	1559/300	0.11
300	7	7F	2	1559/301	0.10

[redacted]

327	10	10I	1	1559/328	0.19
328	10	10I	2	1559/329	0.19
329	11	11E	1	1559/330	0.18
330	11	11E	2	1559/331	0.22
331	11	11F	1	1559/332	0.11
332	11	11F	2	1559/333	0.11
333	11	11H	1	1559/334	0.11
334	11	11H	2	1559/335	0.11
335	11	11I	1	1559/336	0.19
336	11	11I	2	1559/337	0.19
337	12	12E	1	1559/338	0.18
338	12	12E	2	1559/339	0.22
339	12	12F	1	1559/340	0.11
340	12	12F	2	1559/341	0.11
341	12	12H	1	1559/342	0.11
342	12	12H	2	1559/343	0.11
343	12	12I	1	1559/344	0.19
344	12	12I	2	1559/345	0.19
345	12A	12A	E1	1559/346	0.20
346	12A	12A	E2	1559/347	0.23
347	12A	12A	F1	1559/348	0.10
348	12A	12A	F2	1559/349	0.13
349	12A	12A	H1	1559/350	0.13
350	12A	12A	H2	1559/351	0.13
351	12A	12A	I1	1559/352	0.19
352	12A	12A	I2	1559/353	0.19

[redacted]

[redacted]

353	14	14E	1	1559/354	0.19
354	14	14E	2	1559/355	0.21
355	14	14F	1	1559/356	0.11
356	14	14F	2	1559/357	0.13
357	14	14G	1	1559/358	0.11
358	14	14G	2	1559/359	0.11
359	14	14H	1	1559/360	0.12
360	14	14H	2	1559/361	0.11
361	14	14I	1	1559/362	0.19
362	14	14I	2	1559/363	0.19
363	15	15E	1	1559/364	0.21
364	15	15E	2	1559/365	0.20
365	15	15F	1	1559/366	0.11
366	15	15F	2	1559/367	0.11
367	15	15G	1	1559/368	0.11
368	15	15G	2	1559/369	0.11
369	15	15H	1	1559/370	0.13
370	15	15H	2	1559/371	0.11
371	15	15I	1	1559/372	0.19
372	15	15I	2	1559/373	0.19
373	16	16E	1	1559/374	0.20
374	16	16E	2	1559/375	0.23
375	16	16F	1	1559/376	0.11
376	16	16F	2	1559/377	0.13
377	16	16G	1	1559/378	0.09
378	16	16G	2	1559/379	0.12

[redacted]

- 8 ส.ค. 2551

[redacted]

379	16	16H	1	1559/380	0.11
380	16	16H	2	1559/381	0.11
381	16	16I	1	1559/382	0.20
382	16	16I	2	1559/383	0.20
383	17	17E	1	1559/384	0.17
384	17	17E	2	1559/385	0.23
385	17	17F	1	1559/386	0.10
386	17	17F	2	1559/387	0.13
387	17	17G	1	1559/388	0.12
388	17	17G	2	1559/389	0.12
389	17	17H	1	1559/390	0.13
390	17	17H	2	1559/391	0.11
391	17	17I	1	1559/392	0.20
392	17	17I	2	1559/393	0.20
393	18	18E	1	1559/394	0.18
394	18	18E	2	1559/395	0.24
395	18	18F	1	1559/396	0.11
396	18	18F	2	1559/397	0.12
397	18	18G	1	1559/398	0.11
398	18	18G	2	1559/399	0.11
399	18	18H	1	1559/400	0.13
400	18	18H	2	1559/401	0.11
401	18	18I	1	1559/402	0.20
402	18	18I	2	1559/403	0.20
403	19	19E	1	1559/404	0.18
404	19	19E	2	1559/405	0.24

[redacted]

[redacted]

405	19	19F	1	1559/406	0.11
406	19	19F	2	1559/407	0.11
407	19	19G	1	1559/408	0.11
408	19	19G	2	1559/409	0.11
409	19	19H	1	1559/410	0.14
410	19	19H	2	1559/411	0.12
411	19	19I	1	1559/412	0.20
412	19	19I	2	1559/413	0.20
413	20	20E	1	1559/414	0.21
414	20	20E	2	1559/415	0.24
415	20	20F	1	1559/416	0.13
416	20	20F	2	1559/417	0.12
417	20	20G	1	1559/418	0.13
418	20	20G	2	1559/419	0.14
419	20	20H	1	1559/420	0.14
420	20	20H	2	1559/421	0.14
421	20	20I	1	1559/422	0.20
422	20	20I	2	1559/423	0.20
423	21	21E	1	1559/424	0.21
424	21	21E	2	1559/425	0.24
425	21	21F	1	1559/426	0.12
426	21	21F	2	1559/427	0.11
427	21	21G	1	1559/428	0.12
428	21	21G	2	1559/429	0.12
429	21	21H	1	1559/430	0.14
430	21	21H	2	1559/431	0.14

[redacted]

[redacted]

301	7	7H	1	1559/302	0.11
302	7	7H	2	1559/303	0.10
303	7	7I	1	1559/304	0.18
304	7	7I	2	1559/305	0.18
305	8	8E	1	1559/306	0.20
306	8	8E	2	1559/307	0.22
307	8	8F	1	1559/308	0.10
308	8	8F	2	1559/309	0.10
309	8	8H	1	1559/310	0.11
310	8	8H	2	1559/311	0.10
311	8	8I	1	1559/312	0.18
312	8	8I	2	1559/313	0.18
313	9	9E	1	1559/314	0.18
314	9	9E	2	1559/315	0.22
315	9	9F	1	1559/316	0.11
316	9	9F	2	1559/317	0.11
317	9	9H	1	1559/318	0.11
318	9	9H	2	1559/319	0.10
319	9	9I	1	1559/320	0.18
320	9	9I	2	1559/321	0.18
321	10	10E	1	1559/322	0.20
322	10	10E	2	1559/323	0.22
323	10	10F	1	1559/324	0.10
324	10	10F	2	1559/325	0.10
325	10	10H	1	1559/326	0.12
326	10	10H	2	1559/327	0.10

[redacted]

[redacted]

431	21	21I	1	1559/432	0.21
432	21	21I	2	1559/433	0.21
433	22	22E	1	1559/434	0.17
434	22	22E	2	1559/435	0.25
435	22	22F	1	1559/436	0.14
436	22	22F	2	1559/437	0.14
437	22	22G	1	1559/438	0.13
438	22	22G	2	1559/439	0.14
439	22	22H	1	1559/440	0.14
440	22	22H	2	1559/441	0.14
441	22	22I	1	1559/442	0.18
442	22	22I	2	1559/443	0.21
443	23	23E	1	1559/444	0.21
444	23	23E	2	1559/445	0.25
445	23	23F	1	1559/446	0.14
446	23	23F	2	1559/447	0.14
447	23	23G	1	1559/448	0.13
448	23	23G	2	1559/449	0.15
449	23	23H	1	1559/450	0.14
450	23	23H	2	1559/451	0.14
451	23	23I	1	1559/452	0.21
452	23	23I	2	1559/453	0.21
453	24	24E	1	1559/454	0.21
454	24	24E	2	1559/455	0.25
455	24	24F	1	1559/456	0.14
456	24	24F	2	1559/457	0.14

[redacted]

[redacted]

457	24	24G	1	1559/458	0.14
458	24	24G	2	1559/459	0.15
459	24	24H	1	1559/460	0.13
460	24	24H	2	1559/461	0.14
461	24	24I	1	1559/462	0.21
462	24	24I	2	1559/463	0.21
463	25	25E	1	1559/464	0.21
464	25	25E	2	1559/465	0.25
465	25	25F	1	1559/466	0.10
466	25	25F	2	1559/467	0.14
467	25	25G	1	1559/468	0.13
468	25	25G	2	1559/469	0.15
469	25	25H	1	1559/470	0.13
470	25	25H	2	1559/471	0.14
471	25	25I	1	1559/472	0.22
472	25	25I	2	1559/473	0.22
473	26-27	PH	E1	1559/474	0.80
474	26-27	PH	E2	1559/475	0.80
475	26-27	PH	G1	1559/476	0.33
476	26-27	PH	G2	1559/477	0.33
477	26-27	PH	H1	1559/478	0.15
478	26-27	PH	H2	1559/479	0.15
479	26-27	PH	I1	1559/480	0.23
480	26-27	PH	I2	1559/481	0.23
					100.00

[redacted]

[redacted]

หมวดที่ 12

การประชุมใหญ่ การประชุมคณะกรรมการ และ การออกเสียงลงมติ

ข้อ 37. ให้มีการประชุมเจ้าของร่วมทั้งหมดเรียกว่าการประชุมใหญ่สามัญซึ่งจะต้องจัดให้มีขึ้นภายใน 6 เดือน นับตั้งแต่วันที่ได้จดทะเบียนนิติบุคคลอาคารชุด เพื่อแต่งตั้งคณะกรรมการ และ พิจารณาให้ความเห็นชอบข้อบังคับ และ ผู้จัดการที่จดทะเบียนตามที่ได้ยื่นขอจดทะเบียนนิติบุคคลอาคารชุดไว้แล้ว ในกรณีที่ที่ประชุมใหญ่สามัญไม่เห็นชอบกับข้อบังคับ หรือ ผู้จัดการ ให้ที่ประชุมใหญ่สามัญพิจารณาแก้ไขหรือเปลี่ยนแปลงข้อบังคับ หรือ ถอดถอนและแต่งตั้งผู้จัดการด้วย

ต่อจากนั้นให้มีการประชุมใหญ่ทุกๆ หกเดือน ซึ่งต่อไปในข้อบังคับนี้เรียกว่า การประชุมใหญ่วิสามัญ

คำบอกกล่าวเรียกประชุมใหญ่ทุกครั้งให้ทำเป็นลายลักษณ์อักษรระบุสถานที่ วัน เวลา ระเบียบวาระการประชุม และเรื่องที่จะเสนอต่อที่ประชุมพร้อมด้วยรายละเอียดตามสมควร และจัดส่งไปยังเจ้าของร่วมทุกคนก่อนวันนัดประชุมใหญ่ไม่น้อยกว่า 7 วัน

ข้อ 38. ในกรณีมีเหตุจำเป็นให้บุคคลต่อไปนี้มีสิทธิในการเรียกประชุมใหญ่วิสามัญเมื่อใดก็ได้

38.1 ผู้จัดการนิติบุคคลอาคารชุด

38.2 คณะกรรมการโดยมีมติเกินกว่ากึ่งหนึ่งของที่ประชุมคณะกรรมการ

38.3 เจ้าของร่วมเข้าชื่อร่วมกันไม่น้อยกว่าร้อยละ 20 ของคะแนนเสียงทั้งหมดร้องขอให้จัดประชุมใหญ่วิสามัญต่อผู้จัดการ และ/หรือคณะกรรมการ โดยในหนังสือร้องขอนั้นต้องระบุว่าประสงค์ให้เรียกประชุมเพื่อการใด ซึ่งผู้จัดการและคณะกรรมการจะต้องจัดให้มีการประชุมภายใน 15 วัน นับจากวันร้องขอในกรณีที่ผู้จัดการและคณะกรรมการไม่สามารถจัดให้มีการประชุมตามเวลาเจ้าของร่วมดังกล่าวนั้นสามารถจัดประชุมได้ โดยให้แต่งตั้งตัวแทนคนหนึ่งเพื่อออกหนังสือเรียกประชุม

ข้อ 39. การประชุมใหญ่ทุกครั้งต้องมีผู้มาประชุม ซึ่งมีเสียงลงคะแนนรวมกันไม่น้อยกว่าหนึ่งในสี่ของจำนวนเสียงทั้งหมดจึงจะครบองค์ประชุม

ในกรณีที่เจ้าของร่วมมาประชุมไม่ครบองค์ประชุมตามที่กำหนดไว้ในวรรคหนึ่ง ให้เรียกประชุมใหม่ภายในสิบห้าวันนับแต่วันเรียกประชุมครั้งก่อน แต่การประชุมใหญ่ครั้งหลังไม่บังคับว่าต้องครบองค์ประชุม

ข้อ 40. เจ้าของร่วมอาจมอบฉันทะเป็นหนังสือให้ผู้อื่นออกเสียงแทนตนได้ แต่ผู้รับมอบฉันทะคนหนึ่งจะรับมอบฉันทะให้ออกเสียงในการประชุมครั้งหนึ่งเกินกว่าสามห้องชุดมิได้ บุคคลดังต่อไปนี้จะรับมอบฉันทะให้ออกเสียงแทนเจ้าของร่วมมิได้

40.1 กรรมการ และ คู่สมรสของกรรมการ

40.2 ผู้จัดการและคู่สมรสของผู้จัดการ

40.3 พนักงานหรือลูกจ้างของนิติบุคคลอาคารชุด หรือ ผู้รับจ้างของนิติบุคคลอาคารชุด

40.4 พนักงานหรือลูกจ้างของผู้จัดการ ในกรณีที่ผู้จัดการเป็นนิติบุคคล

ข้อ 41. มติของที่ประชุมใหญ่ต้องได้รับเสียงข้างมากของเจ้าของร่วมที่เข้าประชุม เว้นแต่ข้อบังคับนี้จะได้กำหนดไว้เป็นอย่างอื่น

ข้อ 42. มติเกี่ยวกับเรื่องดังต่อไปนี้ ต้องได้รับคะแนนเสียงไม่น้อยกว่ากึ่งหนึ่งของจำนวนคะแนนเสียงของเจ้าของร่วมทั้งหมด

42.1 การแก้ไขเปลี่ยนแปลงอัตราส่วนค่าใช้จ่ายร่วมกันในข้อบังคับ

[redacted]

[redacted]

42.2 การซื้อสังหาริมทรัพย์ หรือรับให้สังหาริมทรัพย์ซึ่งมีค่าภาระติดพันเป็นทรัพย์ส่วนกลาง

42.3 การแก้ไขเพิ่มเติมข้อบังคับเกี่ยวกับการใช้หรือการจัดการทรัพย์ส่วนกลาง

42.4 การก่อสร้างอันเป็นการเปลี่ยนแปลงเพิ่มเติม หรือปรับปรุงทรัพย์ส่วนกลางนอกจากที่ได้กำหนดไว้ในข้อบังคับ

42.5 การจัดหาผลประโยชน์ในทรัพย์ส่วนกลาง

42.6 การอนุญาตให้เจ้าของร่วมคนใดคนหนึ่ง ทำการก่อสร้างต่อเติมที่มีผลต่อทรัพย์ส่วนกลางหรือลักษณะภายนอกของอาคารโดยค่าใช้จ่ายเป็นของผู้นั้นเอง

ถ้าเจ้าของร่วมมาประชุมมีจำนวนไม่พอที่จะถือเป็นเสียงข้างมากที่จะลงมติในข้อ 42.1 ถึง 42.5 ตามวรรคแรกให้เรียกประชุมใหม่ภายใน 15 วัน นับแต่วันเรียกประชุมครั้งแรก การประชุมครั้งใหม่นี้ให้ออกเสียงลงมติตามจำนวนคะแนนเสียงหนึ่งในสามของผู้เข้าร่วมประชุม

ข้อ 43. มติเกี่ยวกับเรื่องต่อไปนี้ต้องได้รับคะแนนเสียงเกินกึ่งหนึ่งของจำนวนคะแนนเสียงของเจ้าของร่วมทั้งหมด

43.1 การก่อสร้าง หรือซ่อมแซมในกรณีที่อาคารชุดเสียหายทั้งหมด หรือบางส่วน แต่เกินครึ่งหนึ่งของห้องชุดทั้งหมด

ถ้าเจ้าของร่วมมาประชุมมีจำนวนไม่พอที่จะถือเป็นเสียงข้างมากที่จะลงมติในข้อ 43.1 ถึง 43.4 ตามวรรคแรกให้เรียกประชุมใหม่ภายใน 15 วัน นับแต่วันเรียกประชุมครั้งแรก การประชุมครั้งใหม่นี้ให้ออกเสียงลงมติไม่น้อยกว่าหนึ่งในสามของเจ้าของร่วมทั้งหมด

ข้อ 44. การกำหนดกิจการที่ผู้จัดการมีอำนาจมอบหมายให้ผู้อื่นกระทำแทนนั้น และ การแต่งตั้งหรือถอดถอนผู้จัดการนิติบุคคลอาคารชุดนั้น ต้องได้รับคะแนนเสียงไม่น้อยกว่าหนึ่งในสี่ของจำนวนคะแนนเสียงของเจ้าของร่วมทั้งหมด

ข้อ 45. ในการลงคะแนนเสียงให้เจ้าของร่วมแต่ละรายมีคะแนนเสียงเท่ากับอัตราส่วนที่ตนมีกรรมสิทธิ์ในทรัพย์ส่วนกลาง

ถ้าเจ้าของร่วมคนเดียวมีคะแนนเสียงเกินกึ่งหนึ่งของจำนวนคะแนนเสียงทั้งหมด ให้ลดจำนวนคะแนนเสียงผู้นั้นลงมาเหลือเท่ากับจำนวนคะแนนเสียงของบรรดาเจ้าของร่วมอื่นๆ รวมกัน

ข้อ 46. การประชุมคณะกรรมการกำหนดให้มีขึ้นอย่างน้อย 2 เดือนต่อครั้ง โดยกำหนดให้การประชุมต้องมีคณะกรรมการเข้าร่วมประชุมไม่น้อยกว่ากึ่งหนึ่งของจำนวนคณะกรรมการทั้งหมดที่ดำรงตำแหน่งในขณะนั้นจึงจะถือว่าครบองค์ประชุม

ให้ที่ประชุมคณะกรรมการแต่งตั้งกรรมการท่านหนึ่งท่านใดเป็นประธานคณะกรรมการ และให้ประธานคณะกรรมการเป็นประธานในที่ประชุมโดยตำแหน่ง

ในการประชุมคราวใดประธานไม่ได้เข้าประชุม ให้ที่ประชุมเลือกกรรมการท่านหนึ่งทำหน้าที่เป็นประธานที่ประชุม ในการประชุมคณะกรรมการกำหนดให้คะแนนเสียงของคณะกรรมการแต่ละรายมีคะแนนเสียงเท่ากับหนึ่งเสียง

หมวดที่ 13
การจัดการอาคารชุด

ข้อ 47. ให้ผู้จัดการโดยความเห็นชอบของคณะกรรมการเป็นผู้มีอำนาจวินิจฉัยการกระทำใดๆ ต่อทรัพย์ส่วนบุคคลที่มีผลกระทบกระเทือนต่อโครงสร้าง ความมั่นคง การป้องกันความเสียหายต่อตัวอาคาร หรือการอื่น

[redacted]

[redacted] 2551

[redacted]

บทเฉพาะกาล

ข้อ 51. ตามข้อบังคับนี้กำหนดให้บุคคลดังต่อไปนี้เป็นผู้จัดการนิติบุคคลอาคารชุดจนกว่าจะมีมติเปลี่ยนแปลงแก้ไขของที่ประชุมใหญ่เจ้าของร่วมตามพระราชบัญญัติอาคารชุด คือ นายสุริยน พูลวรลักษณ์

ข้อ 52. ตามข้อบังคับนี้กำหนดให้บุคคลดังต่อไปนี้เป็นคณะกรรมการนิติบุคคลอาคารชุดจนกว่าจะมีมติเปลี่ยนแปลงแก้ไขของที่ประชุมใหญ่เจ้าของร่วมตามพระราชบัญญัติอาคารชุด และ ตามข้อบังคับฉบับนี้ คือ

52.1 นายสุริยน พูลวรลักษณ์

52.2 นายบุญชัย เศวตวัฒน์

52.3 นายชนดล คำเชิด

[redacted]

[redacted]

- 8 ส.ค. 2551

[redacted]

ตามที่กำหนดไว้ในข้อบังคับ หรือการกระทำใดๆ ของเจ้าของร่วมคนใดจะมีผลต่อทรัพย์ส่วนกลาง หรือกระทำการใดของเจ้าของร่วมหรือบุคคลใดๆ เป็นการขัด และ/หรือ ฝ่าฝืนต่อกฎข้อบังคับนี้ หรือ พระราชบัญญัติอาคารชุด

ข้อ 48. เมื่อเกิดความเสียหายแก่อาคารชุดให้ดำเนินการตามกรณีต่อไปนี้

48.1 ในกรณีที่อาคารชุดเสียหายทั้งหมด หรือเป็นบางส่วนแต่เกินครึ่งหนึ่งของจำนวนห้องชุดทั้งหมด ถ้าเจ้าของร่วมมีคะแนนเสียงตามข้อ 41 ว่าให้ก่อสร้างหรือซ่อมแซมอาคารส่วนที่เสียหายนั้นก็ให้นิติบุคคลอาคารชุดจัดการก่อสร้างหรือซ่อมแซมอาคารส่วนที่เสียหายให้คืนดี

48.2 ในกรณีอาคารชุดเสียหายเป็นบางส่วน แต่น้อยกว่าครึ่งหนึ่งของจำนวนห้องชุดทั้งหมด ถ้าส่วนใหญ่เจ้าของห้องชุดที่เสียหายมีมติให้ก่อสร้างหรือซ่อมแซมอาคารส่วนที่เสียหายนั้น ให้นิติบุคคลอาคารชุดจัดการก่อสร้าง หรือซ่อมแซมอาคารส่วนที่เสียหายให้คืนดี

48.3 ในกรณีที่เงินประกันภัยไม่เพียงพอ หรือการประกันภัยไม่คลุมถึงค่าใช้จ่ายในการก่อสร้าง หรือซ่อมแซมอาคารที่เสียหาย ให้เจ้าของร่วมทุกคนในอาคารชุดเฉลี่ยออกตามอัตราส่วนแห่งกรรมสิทธิ์ในทรัพย์ส่วนกลาง เพื่อเป็นค่าใช้จ่ายในการก่อสร้าง หรือซ่อมแซมอาคารที่เสียหายในส่วนที่เป็นทรัพย์ส่วนกลาง ส่วนค่าใช้จ่ายในการก่อสร้าง หรือซ่อมแซมที่เกี่ยวกับทรัพย์ส่วนบุคคลให้ตกเป็นภาระของเจ้าของห้องชุดที่เสียหายนั้น

48.4 ถ้ามีมติไม่ก่อสร้างหรือซ่อมแซมอาคารส่วนที่เสียหายตามข้อ 44.1 หรือตามข้อ 44.2 ให้เจ้าของร่วม ซึ่งเป็นเจ้าของทรัพย์ส่วนบุคคลที่เสียหายหรือถูกทำลายนั้นหมดสิทธิในทรัพย์ส่วนกลางทั้งหมด ในกรณีนี้ถ้าเงินประกันภัยที่ได้เอาประกันไว้ไม่เพียงพอหรือกรณีประกันภัยไม่คลุมถึง ให้นิติบุคคลอาคารชุดจัดการให้เจ้าของร่วมที่เหลือร่วมกันชดใช้ราคาให้แก่เจ้าของร่วมซึ่งหมดสิทธิไปดังกล่าวทั้งนี้ตามอัตราส่วนที่เจ้าของร่วมแต่ละคนมีกรรมสิทธิ์ในทรัพย์ส่วนกลาง

48.5 เมื่อเจ้าของห้องชุดที่ไม่ก่อสร้างหรือซ่อมแซมส่วนที่เสียหายตาม 44.4 ได้รับค่าชดใช้ราคาทรัพย์ส่วนกลางจากเจ้าของร่วมแล้ว ให้เจ้าของห้องชุดนั้นสิ้นสิทธิในทรัพย์ส่วนบุคคลนั้น หนังสือกรรมสิทธิ์ห้องชุดของห้องชุดดังกล่าวเป็นอันยกเลิก และให้เจ้าของห้องชุดส่งคืนพนักงานเจ้าหน้าที่ภายใน 30 วัน นับแต่วันที่ได้รับชดใช้ราคาทรัพย์ส่วนกลางนั้น

หมวดที่ 14
การเลิกอาคารชุด

ข้อ 49. อาคารชุดที่ได้จดทะเบียนไว้อาจเลิกได้ด้วยเหตุใดเหตุหนึ่งดังนี้ต่อไปนี้

49.1 เจ้าของร่วมมีมติเป็นเอกฉันท์ให้เลิกอาคารชุด

49.2 อาคารชุดเสียหายทั้งหมด และเจ้าของร่วมมีมติไม่ก่อสร้างอาคารขึ้นใหม่

49.3 อาคารชุดถูกเวนคืนทั้งหมดตามกฎหมายว่าด้วยการเวนคืนอสังหาริมทรัพย์

การเลิกอาคารชุดตามข้อ 49.3 หลังจากที่เจ้าพนักงานที่ดินได้จดแจ้งในสารบัญสำหรับจดทะเบียนของโฉนดที่ดินที่ตั้งอาคารชุดโดยแสดงชื่อเจ้าของร่วมที่มีชื่อในคำขอจดทะเบียนขอเลิกอาคารชุด เป็นผู้มีกรรมสิทธิ์ร่วมตามอัตราส่วนที่เจ้าของร่วมแต่ละคนมีกรรมสิทธิ์ในทรัพย์ส่วนกลาง รวมทั้งรายการและภาระผูกพันอื่นๆ ที่ปรากฏพร้อมนำส่งโฉนดที่ดินให้แก่เจ้าของร่วมแล้ว เจ้าของร่วมต่างสัก หรือนิติบุคคลต่างสัวที่มีชื่อเป็นเจ้าของกรรมสิทธิ์ในโฉนดที่ดินที่ตั้งอาคารชุดจะต้องจำหน่ายที่ดินในส่วนนั้นภายในหนึ่งปีนับแต่วันจดทะเบียนเลิกอาคารชุด

ข้อ 50. เมื่อมีการจดทะเบียนเลิกอาคารชุดแล้วให้นิติบุคคลอาคารชุดเป็นอันยกเลิก และให้ที่ประชุมเจ้าของร่วมตั้งผู้ชำระบัญชีภายใน 14 วัน นับแต่วันที่จดทะเบียนเลิกอาคารชุด

ผู้ชำระบัญชีมีอำนาจจำหน่ายทรัพย์ส่วนกลางที่เป็นอสังหาริมทรัพย์ เว้นแต่ที่ประชุมเจ้าของร่วม จะมีมติเป็นอย่างอื่น

[redacted]

[redacted]

[redacted]

ภาคผนวก ค-2

ตารางเดินเรือของโครงการ

Shuttle boat for residents only Service Schedule effective on 18 May 2023

ตารางเดินเรือมีผลใช้ตั้งแต่ 18 พฤษภาคม 2566

Trip	From WaterMark to Sathorn จากวอเตอร์มาร์คถึงท่าเรือสาทร Departing Time เที่ยวเรือ	From Sathorn to WaterMark จากท่าเรือสาทรถึงวอเตอร์มาร์ค Departing Time เที่ยวเรือ
1	06:50 น. / 06:50 A.M.	07:00 น. / 07:00 A.M.
2	07:30 น. / 07:30 A.M.	07:40 น. / 07:40 A.M.
3	08:00 น. / 08:00 A.M.	08:10 น. / 08:10 A.M.
4	08:30 น. / 08:30 A.M.	08:40 น. / 08:40 A.M.
5	09:00 น. / 09:00 A.M.	09:10 น. / 09:10 A.M.
6	09:30 น. / 09:30 A.M.	09:40 น. / 09:40 A.M.
7	10:00 น. / 10:00 A.M.	' 10:10 น. / 10:10 A.M.(ยกเว้นวันจันทร์,วันพุธ,วันศุกร์) (Except Monday,Wednesday,Friday)
8	' 10:30 น. / 10:30 P.M.(ยกเว้นวันจันทร์,วันพุธ,วันศุกร์) (Except Monday,Wednesday,Friday)	10:40 น. / 10:40 A.M.
9	11:00 น. / 11:00 A.M.	11:10 น. / 11:10 A.M.
10	11:30 น. / 11:30 A.M.	11:40 น. / 11:40 P.M.
11	12:00 น. / 12:00 P.M.	12:10 น. / 12:10 P.M.
12	12:30 น. / 12:30 P.M.	12:40 น. / 12:40 P.M.
13	13:00 น. / 01:00 P.M.	13:10 น. / 01:10 P.M.
14	13:30 น. / 01:30 P.M.	13:40 น. / 01:30 P.M.
15	14:00 น. / 02:00 P.M.	14:10 น. / 02:10 P.M.
16	14:30 น. / 02:30 P.M.	14:40 น. / 02:40 P.M.
17	15:00 น. / 03:00 P.M.	15:10 น. / 03:10 P.M.
18	15:30 น. / 03:30 P.M.	15:40 น. / 03:40 P.M.
19	16:00 น. / 04:00 P.M.	16:10 น. / 04:10 P.M.
20	16:30 น. / 04:30 P.M.	16:40 น. / 04:40 P.M.
21	17:00 น. / 05:00 P.M.	17:10 น. / 05:10 P.M.
22	17:30 น. / 05:30 P.M.	17:40 น. / 05:40 P.M.
23	18:00 น. / 06:00 P.M.	18:10 น. / 06:10 P.M.
24	18:30 น. / 06:30 P.M.	18:40 น. / 06:40 P.M.
25	19:00 น. / 07:00 P.M.	19:10 น. / 07:10 P.M.
26	19:30 น. / 07:30 P.M.	19:40 น. / 07:40 P.M.
27	20:00 น. / 08:00 P.M.	20:10 น. / 08:10 P.M.
28	20:30 น. / 08:30 P.M.	20:40 น. / 08:40 P.M.
29	21:00 น. / 09:00 P.M.	21:10 น. / 09:10 P.M.
30	21:30 น. / 09:30 P.M.	21:40 น. / 09:40 P.M.
31	22:00 น. / 10:00 P.M.	22:10 น. / 10:10 P.M.

สงวนสิทธิ์สำหรับท่านเจ้าของร่วมผู้พักอาศัยวอเตอร์มาร์ค เจ้าพระยา ริเวอร์ เท่านั้น หากฝ่าฝืนปรับทันที 1,000 บาท

Private Boat for Residents or Watermark Chaophraya River Condo only.

****รอบเรืออาจมีการปรับเปลี่ยนได้ตามความเหมาะสมสำหรับการเติมน้ำมันเรือ และจะประกาศให้ทราบล่วงหน้า****

The boat service round may be adjusted as appropriate for refueling. We will announce-in advance.

หากท่านมีความจำเป็นต้องใช้บริการเรือรอบอื่นๆนอกจากนี้

กรุณาแจ้งฝ่ายบริหารอาคารเพื่อเป็นข้อมูลในการปรับเปลี่ยนรอบบริการได้ที่หมายเลข 02-438-3444

If you would like to use the boat at times other than the ones shown, please inform the management at 02-438-3444

นิติบุคคลอาคารชุด วอเตอร์มาร์ค เจ้าพระยา ริเวอร์

WaterMark Chaophraya River Juristic Person Condominium

ภาคผนวก ค-3

Check Sheet เกี่ยวกับการดูแลรักษาระบบสาธารณูปโภคและสุขาภิบาล

Electric Meter Daily Record (TOU)

แบบฟอร์มการจดบันทึกมิเตอร์ไฟฟ้าประจำวัน (TOU)

Building / อาคาร : Watermark

Month / เดือน มกราคม Year / ปี 2566

Meter No. / เลขที่มิเตอร์ .....

Date วันที่	Time เวลา	10 (KWH)	Units (x 1,000)	11 (KWH)	Units (x 1,000)	12 (KWH)	Units (x 1,000)	31 (KW)	32 (KW)	60 (KVARH)	Recorded By บันทึกโดย	Checked By ตรวจสอบโดย
1	07.00	9684.082	16.002	3611.341	0.000	6078.743	16.002	0.000	0.639	1536.618	[redacted]	
2	07.00	9700.084	15.536	3611.341	7.811	6088.740	7.126	0.000	0.814	1584.544		
3	07.00	9715.620	14.423	3619.152	8.757	6095.880	6.215	0.908	0.818	1591.936		
4	07.00	9730.043	14.392	3628.909	7.896	6102.136	6.567	0.908	0.818	1594.299		
5	07.00	9744.435	14.223	3635.735	6.859	6108.708	5.947	0.908	0.818	1596.498		
6	07.00	9758.658	14.608	3644.018	7.954	6114.649	6.676	0.908	0.841	1598.768		
7	07.00	9773.266	15.184	3651.966	0.000	6121.325	15.101	0.908	0.841	1601.110		
8	07.00	9788.390	14.801	3651.966	0.000	6136.426	14.8	0.908	0.841	1603.657		
9	07.00	9803.191	13.982	3651.966	8.103	6151.788	5.88	0.908	0.841	1606.118		
10	07.00	9817.173	13.529	3660.069	7.434	6157.104	6.094	0.908	0.841	1608.263		
11	07.00	9830.702	14.307	3667.503	7.869	6163.800	6.538	0.906	0.841	1610.098		
12	07.00	9845.009	13.988	3675.372	8.029	6169.338	5.859	0.906	0.841	1612.176		
13	07.00	9858.997	15.318	3683.401	0.000	6175.547	15.318	0.908	0.841	1614.348		
14	07.00	9874.315	16.124	3683.401	0.000	6191.415	16.124	0.908	0.865	1617.172		
15	07.00	9890.439	15.446	3683.401	0.000	6207.539	15.447	0.906	0.865	1619.960	[redacted]	
16	07.00	9906.885	15.468	3683.401	8.288	6222.986	7.134	0.906	0.894	1622.483		
17	07.00	9921.853	14.328	3691.689	8.166	6230.120	6.131	0.903	0.894	1624.384		
18	07.00	9936.181	15.158	3699.855	8.174	6236.251	7.05	0.908	0.894	1627.166		
19	07.00	9951.339	14.846	3708.029	7.83	6243.301	6.968	0.908	0.894	1629.588		
20	07.00	9966.185	15.697	3715.849	8.833	6250.339	6.863	0.908	0.894	1631.816		
21	07.00	9981.882	13.344	3724.682	0.000	6257.202	13.343	0.908	0.894	1634.099		
22	07.00	9995.226	14.359	3724.682	0.000	6270.545	14.34	0.908	0.894	1636.647		
23	07.00	10009.585	15.686	3724.682	0	6284.885	15.658	0.908	0.894	1639.909		
24	07.00	10025.251	14.699	3724.682	8.160	6300.543	6.561	0.908	0.894	1641.585		
25	07.00	10039.950	14.786	3732.842	8.447	6307.104	6.344	0.908	0.894	1643.914		
26	07.00	10054.736	15.324	3741.289	8.450	6313.448	6.875	0.908	0.894	1646.283		
27	07.00	10070.060	15.944	3749.739	8.725	6320.323	6.989	0.908	0.894	1648.798		
28	07.00	10085.724	15.808	3758.465	0	6327.312	15.807	0.908	0.894	1651.571		
29	07.00	10101.532	16.177	3758.465	0	6343.119	16.177	0.908	0.894	1654.456		
30	07.00	10117.709	14.570	3758.465	8.183	6351.296	6.387	0.908	0.894	1657.324		
31	07.00	10132.329	14.816	3766.648	8.148	6365.683	6.664	0.908	0.894	1659.645	[redacted]	

หมายเหตุ 10 = จำนวน KWH รวม ณ เวลาที่อ่าน 11 = จำนวน KW สูงสุด Rate A (ช่วง ON PEAK) ณ เวลาที่อ่าน 12 = จำนวน KWH รวม Rate B (ช่วง OFF PEAK) ณ เวลาที่อ่าน

31 = ค่า Max KW Rate A (ช่วง ON PEAK) ของเดือนนี้แล้ว 32 = ค่า Max KW Rate B (ช่วง OFF PEAK) ของเดือนนี้แล้ว 60 = จำนวน KVARH รวม ณ เวลาที่อ่าน

RATE A = ON PEAK เวลา 9.00-22.00 น. วันจันทร์ - ศุกร์

RATE B = OFF PEAK = เวลา 22.00-09.00 น. วันจันทร์-ศุกร์ และ เวลา 00.00-24.00 น. วันเสาร์-อาทิตย์ และ วันหยุดราชการตามปฏิทิน (ไม่รวมวันหยุดชดเชย)

PPM-ENG-DC-011	แก้ไขครั้งที่ : 1	วันที่มีผลบังคับใช้ : 1/10/21
จัดทำโดย : [redacted]		อนุมัติโดย : [redacted]

..... วิศวกรส่วนกลาง

..... ส่วนกลาง

Main Domestic Water Meter Daily Record

แบบฟอร์มการจดบันทึกมิเตอร์น้ำประปาส่วนกลางประจำวัน

Building : Watermark

Month / เดือน มกราคม Year / ปี 2566

Meter No. / เลขที่มิเตอร์ .....

วันที่	เวลา	การอ่านปัจจุบัน	จำนวนหน่วยที่ใช้	ผู้จดบันทึก	ผู้ตรวจสอบ	หมายเหตุ
1	07.00	255496	257	[redacted]		
2	07.00	255753	227			
3	07.00	255980	206			
4	07.00	256186	306			
5	07.00	256492	165			
6	07.00	256657	260			
7	07.00	256917	299			
8	07.00	257216	265			
9	07.00	257481	273			
10	07.00	257754	213			
11	07.00	257967	244			
12	07.00	258211	252			
13	07.00	258463	334			
14	07.00	258797	230		[redacted]	
15	07.00	259027	234			
16	07.00	259261	266			
17	07.00	259527	259			
18	07.00	259786	239			
19	07.00	260025	289			
20	07.00	260254	282			
21	07.00	260536	155			
22	07.00	260691	229			
23	07.00	260920	248			
24	07.00	261168	249			
25	07.00	261417	242			
26	07.00	261659	248			
27	07.00	261907	200			
28	07.00	262107	230			
29	07.00	262337	293			
30	07.00	262630	262			
31	07.00	262892	290			
			7396			

[redacted] ปัจจุบัน

* เดือนที่ผ่านมา

PPM-ENG-DC-012	แก้ไขครั้งที่ : 1	วันที่มีผลบังคับใช้ : 01/10/21
จัดทำโดย [redacted]		อนุมัติโดย [redacted]

..... วิศวกรส่วนกลาง

..... ส่วนกลาง

แบบฟอร์มการจดบันทึกมิเตอร์ไฟฟ้าผู้ให้บริการอินเตอร์เน็ตและโทรศัพท์ประจำวัน

PPM

เดือน/ปี .....

วันที่	เวลา	TRUE ตึก A ห้องช่าง	AIS ตึก A ห้องช่าง	TOT ตึก A ห้องช่าง	TOT ตึก B ห้องช่าง	AIS ตึก B ห้องอื่อตาร	ผู้จดบันทึก	หมายเหตุ
1	08 00	7149	1933			8869	[redacted]	
2	08 00	7153	1939			8871		
3	08.00	7163	1944			8874		
4	08.00	7170	1949			8878		
5	08.00	7178	1954			8881		
6	08.00	7188	1960			8885		
7	08.00	7199	1967			8889		
8	08.00	7208	1972			8893		
9	08.00	7219	1979			8897		
10	08 00	7228	1984			8901		
11	08 00	7235	1987			8906		
12	08.00	7241	1992			8910		
13	08 00	7250	1997			8912		
14	08 00	7259	2005			8915		
15	08 00	7269	2012			8920		
16	08 00	7277	2019			8926		
17	08 00	7286	2025			8930		
18	08.00	7297	2031			8934		
19	08.00	7307	2038			8938		
20	08.00	7316	2043			8941		
21	08 00	7323	2049			8946		
22	08.00	7330	2054			8950		
23	08.00	7342	2060			8953		
24	08.00	7349	2066			8957		
25	08 00	7353	2069			8961		
26	08.00	7360	2072			8966		
27	08.00	7369	2079			8970		
28	08 00	7374	2086			8974		
29	08.00	7385	2091			8979		
30	08.00	7392	2098			8982		
31	08.00	7403	2105			8985		
ผลต่างรายวัน		254	172			116		
เฉลี่ยชั่วโมง								

[redacted]

1/11/66

WATERMARK

ใบตรวจเช็คห้องเครื่องจักรประจำวัน

PPM

ตามที่ ห้อง MDB 3.4 ตึกA ชั้น 1B เดือน/ปี ตุลาคม 2566

วันที่	กะเช้า 08.00 -17.00 น.				กะบ่าย 14.00 -23.00 น.				กะดึกตั้งแต่ 23.00 -08.00 น.				หมายเหตุ
	เวลา	ปกติ	ไม่ปกติ	ผู้ตรวจเช็ค	เวลา	ปกติ	ไม่ปกติ	ผู้ตรวจเช็ค	เวลา	ปกติ	ไม่ปกติ	ผู้ตรวจเช็ค	
1	9.00	/		[redacted]	14.00	/		[redacted]	00.00	/		[redacted]	
2	9.00	/			14.00	/			00.00	/			
3	9.00	/			14.00	/			00.00	/			
4	9.00	/			14.00	/			00.00	/			
5	9.00	/			14.00	/			00.00	/			
6	9.00	/			14.00	/			00.00	/			
7	8.00	/			14.00	/			00.00	/			
8	8.00	/			14.00	/			01.00	/			
9	8.00	/			14.00	/			01.00	/			
10	8.00	/			14.00	/			01.00	/			
11	8.00	/			15.00	/			01.00	/			
12	8.00	/			15.00	/			01.00	/			
13	8.00	/			14.00	/			01.00	/			
14	8.00	/			15.00	/			01.00	/			
15	8.00	/			15.00	/			01.00	/			
16	9.00	/			14.00	/			01.00	/			
17	9.00	/			18.00	/			01.00	/			
18	9.00	/			19.00	/			01.00	/			
19	9.00	/			19.00	/			01.00	/			
20	9.00	/			19.00	/			01.00	/			
21	10.00	/			20.00	/			01.00	/			
22	10.00	/			20.00	/			01.00	/			
23	10.00	/			20.00	/			01.00	/			
24	10.00	/			20.00	/			01.00	/			
25	10.00	/			20.00	/			01.00	/			
26	10.00	/			20.00	/		M	01.00	/			
27	10.00	/			20.00	/		M	01.00	/			
28	10.00	/			20.00	/		M	01.00	/			
29	10.00	/			20.00	/		M	01.00	/			
30	10.00	/			20.00	/		M	01.00	/			
31	10.00	/			20.00	/		M	01.00	/			

[redacted]

1/11/66

WATERMARK

ใบตรวจเช็คห้องเครื่องจักรประจำวัน

PPM

สถานที่ ห้อง GENARATOR ตึก A ชั้น 18 เดือน/ปี ตุลาคม 2566

วันที่	ตะเช้า 06.00 -17.00 น.				ตะบ่าย 14.00 -23.00 น.				ตะดึก 23.00 -06.00 น.				หมายเหตุ
	เวลา	ปกติ	ไม่ปกติ	ผู้ตรวจเช็ค	เวลา	ปกติ	ไม่ปกติ	ผู้ตรวจเช็ค	เวลา	ปกติ	ไม่ปกติ	ผู้ตรวจเช็ค	
1	8.00	✓		[redacted]	14.00	✓		[redacted]	00.00	✓		[redacted]	
2	8.00	✓			14.00	✓			00.00	✓			
3	8.00	✓			14.00	✓			00.00	✓			
4	8.00	✓			14.00	✓			00.00	✓			
5	8.00	✓			14.00	✓			00.00	✓			
6	8.00	✓			14.00	✓			00.00	✓			
7	8.00	✓			14.00	✓			00.00	✓			
8	8.00	✓			14.00	✓			01.00	✓			
9	8.00	✓			14.00	✓			01.00	✓			
10	8.00	✓			14.00	✓			01.00	✓			
11	8.00	✓			14.00	✓			01.00	✓			
12	8.00	✓			14.00	✓			01.00	✓			
13	8.00	✓			14.00	✓			01.00	✓			
14	8.00	✓			14.00	✓			01.00	✓			
15	8.00	✓			14.00	✓			01.00	✓			
16	9.00	✓			14.00	✓			01.00	✓			
17	9.00	✓			14.00	✓			01.00	✓			
18	9.00	✓			14.00	✓			01.00	✓			
19	9.00	✓			14.00	✓			01.00	✓			
20	9.00	✓			14.00	✓			01.00	✓			
21	9.00	✓			14.00	✓			01.00	✓			
22	10.00	✓			14.00	✓			01.00	✓			
23	10.00	✓			14.00	✓			01.00	✓			
24	11.00	✓			14.00	✓			01.00	✓			
25	11.00	✓			14.00	✓			01.00	✓			
26	10.00	✓			14.00	✓			01.00	✓			
27	10.00	✓			14.00	✓			01.00	✓			
28	9.00	✓			14.00	✓			01.00	✓			
29	9.00	✓			14.00	✓			01.00	✓			
30	9.00	✓			15.00	✓			01.00	✓			
31	9.00	✓		[redacted]	15.00	✓		[redacted]	01.00	✓		[redacted]	

[redacted]

1/11/66

WATERMARK

ใบตรวจเช็คห้องเครื่องจักรประจำวัน

PPM

สถานที่ ห้อง LIFT L1-L4 ตึก A ชั้น 42 เดือน/ปี ตุลาคม 2566

วันที่	ตะเช้า 06.00 -17.00 น.				ตะบ่าย 14.00 -23.00 น.				ตะดึก 23.00 -06.00 น.				หมายเหตุ
	เวลา	ปกติ	ไม่ปกติ	ผู้ตรวจเช็ค	เวลา	ปกติ	ไม่ปกติ	ผู้ตรวจเช็ค	เวลา	ปกติ	ไม่ปกติ	ผู้ตรวจเช็ค	
1	08.00	✓		[redacted]	20.00	✓		[redacted]	00.00	✓		[redacted]	
2	8.00	✓			20.00	✓			00.00	✓			
3	8.00	✓			20.00	✓			00.00	✓			
4	8.00	✓			20.00	✓			00.00	✓			
5	8.00	✓			20.00	✓			00.00	✓			
6	8.00	✓			20.00	✓			00.00	✓			
7	8.00	✓			20.00	✓			00.00	✓			
8	8.00	✓			20.00	✓			01.00	✓			
9	8.00	✓			18.00	✓			01.00	✓			
10	8.00	✓			18.00	✓			01.00	✓			
11	8.00	✓			18.00	✓			01.00	✓			
12	8.00	✓			18.00	✓			01.00	✓			
13	8.00	✓			18.00	✓			01.00	✓			
14	8.00	✓			18.00	✓			01.00	✓			
15	8.00	✓			18.00	✓			01.00	✓			
16	8.00	✓			18.00	✓			01.00	✓			
17	8.00	✓			18.00	✓			01.00	✓			
18	8.00	✓			18.00	✓			01.00	✓			
19	8.00	✓			18.00	✓			01.00	✓			
20	8.00	✓			10.00	✓			01.00	✓			
21	9.00	✓			14.00	✓			01.00	✓			
22	9.00	✓			14.00	✓			01.00	✓			
23	9.00	✓			14.00	✓			01.00	✓			
24	9.00	✓			14.00	✓			01.00	✓			
25	10.00	✓			14.00	✓			01.00	✓			
26	11.00	✓			14.00	✓			01.00	✓			
27	11.00	✓			14.00	✓			01.00	✓			
28	10.00	✓			14.00	✓			01.00	✓			
29	11.00	✓			14.00	✓			01.00	✓			
30	11.00	✓			14.00	✓			01.00	✓			
31	12.00	✓		[redacted]	14.00	✓		[redacted]	01.00	✓		[redacted]	

[redacted]

1/11/66

WATERMARK

ใบตรวจเช็คห้องเครื่องจักรประจำวัน

PPM

สถานที่ ห้อง BOOSTER PUMP ตึก A ชั้น 52 เดือนปี ตุลาคม 2566

วันที่	กะเช้า 08.00 -17.00 น.				กะบ่าย 14.00 -23.00 น.				กะกลางคืน 23.00 -08.00 น.				หมายเหตุ
	เวลา	ปกติ	ไม่ปกติ	ผู้ตรวจเช็ค	เวลา	ปกติ	ไม่ปกติ	ผู้ตรวจเช็ค	เวลา	ปกติ	ไม่ปกติ	ผู้ตรวจเช็ค	
1	08:00	/		[redacted]	14.00	/		[redacted]	00.00	/		[redacted]	
2	08:00	/			14.00	/			00.00	/			
3	08:00	/			14.00	/			00.00	/			
4	08:00	/			14.00	/			00.00	/			
5	08:00	/			14.00	/			00.00	/			
6	08:00	/			14:00	/			00.00	/			
7	08:00	/			14.00	/			00.00	/			
8	08:00	/			14.00	/			01.00	/			
9	8.00	/			14.00	/			01.00	/			
10	8.00	/			14.00	/			01.00	/			
11	8.00	/			14.00	/			01.00	/			
12	8.00	/			14.00	/			01.00	/			
13	8.00	/			14.00	/			01.00	/			
14	8.00	/			14.00	/			01.00	/			
15	8.00	/			14.00	/			01.00	/			
16	8.00	/			14.00	/			01.00	/			
17	8.00	/			14.00	/			01.00	/			
18	8.00	/			14.00	/			01.00	/			
19	8.00	/			14.00	/			01.00	/			
20	8.00	/			14.00	/							
21													
22													
23													
24													
25													
26													
27													
28													
29													
30													
31													

[redacted]

1/11/66

WATERMARK

ใบตรวจเช็คห้องเครื่องจักรประจำวัน

PPM

สถานที่ ห้อง LIFT FLT-51.2 ตึก A ชั้น 53 เดือนปี ตุลาคม 2566

วันที่	กะเช้า 08.00 -17.00 น.				กะบ่าย 14.00 -23.00 น.				กะกลางคืน 23.00 -08.00 น.				หมายเหตุ
	เวลา	ปกติ	ไม่ปกติ	ผู้ตรวจเช็ค	เวลา	ปกติ	ไม่ปกติ	ผู้ตรวจเช็ค	เวลา	ปกติ	ไม่ปกติ	ผู้ตรวจเช็ค	
1	8.00	/		[redacted]	14.00	/		[redacted]	00.00	/		[redacted]	
2	8.00	/			14.00	/			00.00	/			
3	8.00	/			14.00	/			00.00	/			
4	8.00	/			14.00	/			00.00	/			
5	8.00	/			14.00	/			00.00	/			
6	8.00	/			14.00	/			00.00	/			
7	8.00	/			14.00	/			00.00	/			
8	8.00	/			14.00	/			01.00	/			
9	9.00	/			14.00	/			01.00	/			
10	9.00	/			14.00	/			01.00	/			
11	9.00	/			14.00	/			01.00	/			
12	9.00	/			14.00	/			01.00	/			
13	9.00	/			14.00	/			01.00	/			
14	9.00	/			14.00	/			01.00	/			
15	9.00	/			14.00	/			01.00	/			
16	9.00	/			14.00	/			01.00	/			
17	10.00	/			15.00	/			01.00	/			
18	10.00	/			15.00	/			01.00	/			
19	10.00	/			15.00	/			01.00	/			
20	10.00	/			15.00	/			01.00	/			
21	10.00	/			14.00	/			01.00	/			
22	10.00	/			14.00	/			01.00	/			
23	9.00	/			14.00	/			01.00	/			
24	9.00	/			14.00	/			01.00	/			
25	9.00	/			14.00	/			01.00	/			
26	9.00	/			14.00	/			01.00	/			
27	10.00	/			15.00	/			01.00	/			
28	10.00	/			15.00	/			01.00	/			
29	10.00	/			14.00	/			01.00	/			
30	10.00	/			14.00	/			01.00	/			
31	10.00	/			14.00	/			01.00	/			

[redacted]

1/11/66

WATERMARK

ใบตรวจเช็คห้องเครื่องจักรประจำวัน

PPM

ตอนที่ ห้อง TRANFER PUMP ตึก A ชั้น 2B เดือนปี ตุลาคม 2566

วันที่	กะเช้า 08.00 -17.00 น.				กะบ่าย 14.00 -23.00 น.				กะกลางคืน 23.00 -08.00 น.				หมายเหตุ
	เวลา	ปกติ	ไม่ปกติ	ผู้ตรวจเช็ค	เวลา	ปกติ	ไม่ปกติ	ผู้ตรวจเช็ค	เวลา	ปกติ	ไม่ปกติ	ผู้ตรวจเช็ค	
1	8.00	/		[redacted]	20.00	/		[redacted]	00.00	/		[redacted]	
2	8.00	/			20.00	/			00.00	/			
3	8.00	/			20.00	/			00.00	/			
4	8.00				20.00	/			00.00	/			
5	8.00	/			20:00	/			00.00	/			
6	8.00	/			20:00	/			00.00	/			
7	8.00	/			20.00	/			00.00	/			
8	8.00	/			20.00	/			01.00	/			
9	8.00	/			18.00	/			01.00	/			
10	8.00	/			18.00	/			01.00	/			
11	8.00	/			18.00	/			01.00	/			
12	9.00	/			19.00	/			01.00	/			
13	9.00	/			19.00	/			01.00	/			
14	9.00	/			20.00	/			01.00	/			
15	10.00	/			20.00	/			01.00	/			
16	10.00	/			21.00	/			01.00	/			
17	10.00	/			21.00	/			01.00	/			
18	10.00	/			22.00	/			01.00	/			
19	10.00	/			18.00	/			01.00	/			
20	10.00	/			18.00	/			1.00				
21	10.00	/			18.00	/			1.00				
22	10.00	/			18.00	/			1.00				
23	10.00	/			18.00	/			1.00				
24	10.00	/			18.00	/			1.00				
25	10.00	/			18.00	/			1.00				
26	10.00	/			18.00	/			1.00				
27	10.00	/			18.00	/			1.00				
28	10.00	/			18.00	/			1.00				
29	10.00	/			18.00	/			1.00				
30	10.00	/			18.00	/			1.30				
31	10.00	/			18.00	/			1.00				

[redacted]

1/11/66

WATERMARK

ใบตรวจเช็คห้องเครื่องจักรประจำวัน

PPM

ตอนที่ ห้อง ELECTRICAL FIRE PUMP ตึก A ชั้น 2B เดือนปี ตุลาคม 2566

วันที่	กะเช้า 08.00 -17.00 น.				กะบ่าย 14.00 -23.00 น.				กะกลางคืน 23.00 -08.00 น.				หมายเหตุ
	เวลา	ปกติ	ไม่ปกติ	ผู้ตรวจเช็ค	เวลา	ปกติ	ไม่ปกติ	ผู้ตรวจเช็ค	เวลา	ปกติ	ไม่ปกติ	ผู้ตรวจเช็ค	
1	08.00	/		[redacted]	20.00	/		[redacted]	00.00	/		[redacted]	
2	08.00	/			20.00	/			00.00	/			
3	08.00	/			20.00	/			02.00	/			
4	08.00	/			20.00	/			00.00	/			
5	08.00	/			14.00	/			00.00	/			
6	08.00	/			14.00	/			00.00	/			
7	08.00	/			14.00	/			00.00	/			
8	08.00	/			14.00	/			01.00	/			
9	08.00	/			14.00	/			01.00	/			
10	8.00	/			12.00	/			01.00	/			
11	9.00	/			15.00	/			01.00	/			
12	9.00	/			15.00	/			01.00	/			
13	9.00	/			15.00	/			01.00	/			
14	9.00	/			15.00	/			01.00	/			
15	10.00	/			16.00	/			01.00	/			
16	9.00	/			16.00	/			01.00	/			
17	9.00	/			16.00	/			01.00	/			
18	9.00	/			17.00	/			01.00	/			
19	9.00	/			18.00	/			01.00	/			
20	9.00	/			18.00	/			01.00	/			
21	9.00	/			14.00	/			01.00	/			
22	9.00	/			14.00	/			01.00	/			
23	9.00	/			14.00	/			01.00	/			
24	9.00	/			14.00	/			01.00	/			
25	9.00	/			14.00	/			01.00	/			
26	9.00	/			14.00	/			01.00	/			
27	9.00	/			14.00	/			01.00	/			
28	9.00	/			14.00	/			01.00	/			
29	9.00	/			14.00	/			01.00	/			
30	9.00	/			14.00	/			01.00	/			
31	9.00	/			14.00	/			01.00	/			

[redacted]

1/11/66

WATERMARK

ใบตรวจเช็คห้องเครื่องจักรประจำวัน

PPM

สถานที่ ห้อง MDB 5 ตึก A ชั้น 31 เดือนปี ตุลาคม 2566

วันที่	กะเช้า 08.00 -17.00 น.				กะบ่าย 16.00 -23.00 น.				กะกลางคืน 23.00 -08.00 น.				หมายเหตุ
	เวลา	ปกติ	ไม่ปกติ	ผู้ตรวจเช็ค	เวลา	ปกติ	ไม่ปกติ	ผู้ตรวจเช็ค	เวลา	ปกติ	ไม่ปกติ	ผู้ตรวจเช็ค	
1	08.00	/		[redacted]	14:00	/		[redacted]	00.00	/		[redacted]	
2	08.00	/			14:00	/			00.00	/			
3	08.00	/			14:00	/			00.00	/			
4	08.00	/			14.00	/			00.00	/			
5	08.00	/			14.00	/			00.00	/			
6	08.00	/			14.00	/			00.00	/			
7	08.00	/			14.00	/			00.00	/			
8	08.00	/			14.00	/			01.00	/			
9	8.00	/			14.00	/			01.00	/			
10	8.00	/			14.00	/			01.00	/			
11	8.00	/			14.00	/			01.00	/			
12	8.00	/			14.00	/			01.00	/			
13	8.00	/			14.00	/			01.00	/			
14	8.00	/			14.00	/			01.00	/			
15	8.00	/			14.00	/			01.00	/			
16	8.00	/			14.00	/			01.00	/			
17	8.00	/			14.00	/			01.00	/			
18	8.00	/			14.00	/			01.00	/			
19	8.00	/			14.00	/			01.00	/			
20	8.00	/			14.00	/			01.00	/			
21	9.00	/			14.00	/			01.00	/			
22	9.00	/			14.00	/			24.00	/			
23	9.00	/			14.00	/			24.00	/			
24	9.00	/			14.00	/			24.00	/			
25	9.00	/			14.00	/			24.00	/			
26	9.00	/			14.00	/			24.00	/			
27	9.00	/			14.00	/			24.00	/			
28	9.00	/			14.00	/			24.00	/			
29	9.00	/			14.00	/			24.00	/			
30	9.00	/			14.00	/			24.00	/			
31	9.00	/			14.00	/			24.00	/			

[redacted]

1/11/66

WATERMARK

ใบตรวจเช็คห้องเครื่องจักรประจำวัน

PPM

สถานที่ TRANFER PUMP และ FIRE PUMP ตึก A ชั้น 2B เดือนปี ตุลาคม 2566

วันที่	กะเช้า 08.00 -17.00 น.				กะบ่าย 14.00 -23.00 น.				กะกลางคืน 23.00 -08.00 น.				หมายเหตุ
	เวลา	ปกติ	ไม่ปกติ	ผู้ตรวจเช็ค	เวลา	ปกติ	ไม่ปกติ	ผู้ตรวจเช็ค	เวลา	ปกติ	ไม่ปกติ	ผู้ตรวจเช็ค	
1	08.00	/		[redacted]	14.00	/		[redacted]	00.00	/		[redacted]	
2	08.00	/			14.00	/			00.00	/			
3	8.00	/			14.00	/			00.00	/			
4	8.00	/			14.00	/			00.00	/			
5	8.00	/			14.00	/			00.00	/			
6	8.00	/			14.00	/			00.00	/			
7	8.00	/			14.00	/			00.00	/			
8	8.00	/			14.00	/			01.00	/			
9	8.00	/			18.00	/			01.00	/			
10	8.00	/			18.00	/			01.00	/			
11	8.00	/			18.00	/			01.00	/			
12	8.00	/			18.00	/			01.00	/			
13	8.00	/			19.00	/			01.00	/			
14	8.00	/			18.00	/			01.00	/			
15	8.00	/			18.00	/			01.00	/			
16	8.00	/			14.00	/			01.00	/			
17	8.00	/			14.00	/			01.00	/			
18	8.00	/			18.00	/			01.00	/			
19	8.00	/			19.00	/			01.00	/			
20	8.00	/			19.00	/			1.00	/			
21	9.00	/			20.00	/			1.00	/			
22	9.00	/			20.00	/			1.00	/			
23	9.00	/			20.00	/			1.00	/			
24	9.00	/			20.00	/			1.00	/			
25	9.00	/			20.00	/			1.00	/			
26	9.00	/			20.00	/			1.00	/			
27	9.00	/			20.00	/			1.00	/			
28	9.00	/			20.00	/			24.00	/			
29	9.00	/			20.00	/			24.00	/			
30	9.00	/			19.00	/			24.00	/			
31	9.00	/			19.00	/			24.00	/			

[redacted]

1/11/66

WATERMARK

ใบตรวจเช็คห้องเครื่องจักรประจำวัน

PPM

สถานที่ BOOSTER PUMP ตึก B ชั้น 3B เดือน/ปี มกราคม 2566

วันที่	กะเช้า 08.00 -17.00 น.				กะบ่าย 14.00 -23.00 น.				กะกลางคืน 23.00 -08.00 น.				หมายเหตุ
	เวลา	ปกติ	ไม่ปกติ	ผู้ตรวจเช็ค	เวลา	ปกติ	ไม่ปกติ	ผู้ตรวจเช็ค	เวลา	ปกติ	ไม่ปกติ	ผู้ตรวจเช็ค	
1	8.00	/		[redacted]	14.00	/		[redacted]	00.00	/		[redacted]	
2	8.00	/			14.00	/			00.00	/			
3	9.00	/			14.00	/			00.00	/			
4	9.00	/			14.00	/			01.00	/			
5	9.00	/			14.00	/			01.00	/			
6	9.00	/			14.00	/			01.00	/			
7	9.00	/			14.00	/			01.00	/			
8	9.00	/			14.00	/			01.00	/			
9	9.00	/			14.00	/			01.00	/			
10	9.00	/			14.00	/			01.00	/			
11	9.00	/			14.00	/			01.00	/			
12	9.00	/			14.00	/			01.00	/			
13	9.00	/			14.00	/			01.00	/			
14	9.00	/			14.00	/			01.00	/			
15	9.00	/			14.00	/			01.00	/			
16	9.00	/			14.00	/			01.00	/			
17	9.00	/			14.00	/			01.00	/			
18	9.00	/			14.00	/			01.00	/			
19	9.00	/			14.00	/			01.00	/			
20	9.00	/			14.00	/			01.00	/			
21	9.00	/			14.00	/			01.00	/			
22	9.00	/			14.00	/			01.00	/			
23	9.00	/			14.00	/			01.00	/			
24	9.00	/			14.00	/			01.00	/			
25	9.00	/			14.00	/			01.00	/			
26	9.00	/			14.00	/			01.00	/			
27	9.00	/			14.00	/			01.00	/			
28	9.00	/			14.00	/			01.00	/			
29	9.00	/			14.00	/			01.00	/			
30	9.00	/			14.00	/			01.00	/			
31	9.00	/			14.00	/			01.00	/			

[redacted]

1/1/66

WATERMARK

ใบตรวจเช็คห้องเครื่องจักรประจำวัน

PPM

สถานที่ ห้อง MDB 1,2 และ GENARATOR ตึก B ชั้น B1 เดือน/ปี มกราคม 2566

วันที่	กะเช้า 08.00 -17.00 น.				กะบ่าย 14.00 -23.00 น.				กะกลางคืน 23.00 -08.00 น.				หมายเหตุ
	เวลา	ปกติ	ไม่ปกติ	ผู้ตรวจเช็ค	เวลา	ปกติ	ไม่ปกติ	ผู้ตรวจเช็ค	เวลา	ปกติ	ไม่ปกติ	ผู้ตรวจเช็ค	
1	9.00	/		[redacted]	14.00	/		[redacted]	00.00	/		[redacted]	
2	9.00	/			14.00	/			00.00	/			
3	9.00	/			14.00	/			00.00	/			
4	9.00	/			14.00	/			01.00	/			
5	9.00	/			14.00	/			01.00	/			
6	9.00	/			14.00	/			01.00	/			
7	9.00	/			14.00	/			01.00	/			
8	9.00	/			14.00	/			01.00	/			
9	9.00	/			14.00	/			01.00	/			
10	9.00	/			14.00	/			01.00	/			
11	9.00	/			14.00	/			01.00	/			
12	9.00	/			14.00	/			01.00	/			
13	9.00	/			14.00	/			01.00	/			
14	9.00	/			14.00	/			01.00	/			
15	9.00	/			14.00	/			01.00	/			
16	9.00	/			14.00	/			01.00	/			
17	9.00	/			14.00	/			01.00	/			
18	9.00	/			14.00	/			01.00	/			
19	9.00	/			14.00	/			01.00	/			
20	9.00	/			14.00	/			01.00	/			
21	9.00	/			14.00	/			01.00	/			
22	9.00	/			14.00	/			01.00	/			
23	9.00	/			14.00	/			01.00	/			
24	9.00	/			14.00	/			01.00	/			
25	9.00	/			14.00	/			01.00	/			
26	9.00	/			14.00	/			01.00	/			
27	9.00	/			14.00	/			01.00	/			
28	9.00	/			14.00	/			01.00	/			
29	9.00	/			14.00	/			01.00	/			
30	9.00	/			14.00	/			01.00	/			
31	9.00	/			14.00	/			01.00	/			

[redacted]

1/1/66

WATERMARK

ใบตรวจเช็คห้องเครื่องจักรประจำวัน

PPM

สถานที่ ห้อง LIFT L4-L14 ตึก B ชั้น 29 เดือน/ปี ตุลาคม 2566

วันที่	กะเช้า 08.00 -17.00 น.				กะบ่าย 14.00 -23.00 น.				กะกลางคืน 21.00 -08.00 น.				หมายเหตุ
	เวลา	ปกติ	ไม่ปกติ	ผู้ตรวจเช็ค	เวลา	ปกติ	ไม่ปกติ	ผู้ตรวจเช็ค	เวลา	ปกติ	ไม่ปกติ	ผู้ตรวจเช็ค	
1	8.00	✓		[redacted]	14.00	✓		[redacted]	00.00	✓		[redacted]	
2	9.00	✓			14.00	✓			00.00	✓			
3	9.00	✓			14.00	✓			00.00	✓			
4	9.00	✓			14.00	✓			01.00	✓			
5	9.00	✓			14.00	✓			01.00	✓			
6	9.00	✓			14.00	✓			01.00	✓			
7	9.00	✓			14.00	✓			01.00	✓			
8	14.00	✓			14.00	✓			01.00	✓			
9	8.00	✓			14.00	✓			01.00	✓			
10	8.00	✓			14.00	✓			01.00	✓			
11	8.00	✓			14.00	✓			01.00	✓			
12	8.00	✓			14.00	✓			01.00	✓			
13	8.00	✓			14.00	✓			01.00	✓			
14	9.00	✓			14.00	✓			01.00	✓			
15	9.00	✓			14.00	✓			01.00	✓			
16	9.00	✓			14.00	✓			01.00	✓			
17	9.00	✓			14.00	✓			01.00	✓			
18	9.00	✓			14.00	✓			01.00	✓			
19	9.00	✓			14.00	✓			01.00	✓			
20	9.00	✓			14.00	✓			01.00	✓			
21	10.00	✓			14.00	✓			01.00	✓			
22	10.00	✓			14.00	✓			01.00	✓			
23	10.00	✓			14.00	✓			01.00	✓			
24	10.00	✓			14.00	✓			01.00	✓			
25	10.00	✓			14.00	✓			01.00	✓			
26	10.00	✓			14.00	✓			01.00	✓			
27	10.00	✓			14.00	✓			01.00	✓			
28	10.00	✓			14.00	✓			01.00	✓			
29	10.00	✓			14.00	✓			01.00	✓			
30	10.00	✓			14.00	✓			01.00	✓			
31	10.00	✓			14.00	✓			01.00	✓			

[redacted]

1/11/66

WATERMARK

ใบตรวจเช็คห้องเครื่องจักรประจำวัน

PPM

สถานที่ ห้อง LIFT L13 ตึก B ชั้น 29 เดือน/ปี ตุลาคม 2566

วันที่	กะเช้า 08.00 -17.00 น.				กะบ่าย 14.00 -23.00 น.				กะกลางคืน 23.00 -08.00 น.				หมายเหตุ
	เวลา	ปกติ	ไม่ปกติ	ผู้ตรวจเช็ค	เวลา	ปกติ	ไม่ปกติ	ผู้ตรวจเช็ค	เวลา	ปกติ	ไม่ปกติ	ผู้ตรวจเช็ค	
1	10.00	✓		[redacted]	14.00	✓		[redacted]	00.00	✓		[redacted]	
2	10.00	✓			14.00	✓			00.00	✓			
3	10.00	✓			14.00	✓			00.00	✓			
4	10.00	✓			14.00	✓			01.00	✓			
5	10.00	✓			15.00	✓			01.00	✓			
6	9.00	✓			15.00	✓			01.00	✓			
7	9.00	✓			15.00	✓			01.00	✓			
8	9.00	✓			15.00	✓			01.00	✓			
9	9.30	✓			14.00	✓			01.00	✓			
10	9.30	✓			13.00	✓			01.00	✓			
11	10.30	✓			14.00	✓			01.00	✓			
12	12.00	✓			14.00	✓			01.00	✓			
13	12.00	✓			14.00	✓			01.00	✓			
14	11.00	✓			14.00	✓			01.00	✓			
15	11.00	✓			14.00	✓			01.00	✓			
16	11.00	✓			14.00	✓			01.00	✓			
17	9.00	✓			14.00	✓			01.00	✓			
18	9.00	✓			14.00	✓			01.00	✓			
19	9.00	✓			14.00	✓			01.00	✓			
20	9.00	✓			14.00	✓			01.00	✓			
21	9.00	✓			14.00	✓			1.00	✓			
22	10.00	✓			14.00	✓			1.00	✓			
23	10.00	✓			14.00	✓			1.00	✓			
24	10.00	✓			14.00	✓			1.00	✓			
25	10.00	✓			15.00	✓			1.00	✓			
26	9.00	✓			15.00	✓			1.00	✓			
27	9.00	✓			15.00	✓			1.00	✓			
28	9.00	✓			16.00	✓			1.00	✓			
29	9.00	✓			16.00	✓			1.00	✓			
30	9.00	✓			16.00	✓			1.00	✓			
31	9.00	✓			15.00	✓			1.00	✓			

[redacted]

1/11/66

WATERMARK

ใบตรวจเช็คห้องเครื่องจักรประจำวัน

PPM

สถานที่ WASTE WATER TREATMENT ตึก B ชั้น B2 เดือน/ปี ตุลาคม 2566

วันที่	กะเช้า 08.00 -17.00 น.				กะบ่าย 14.00 -23.00 น.				กะดึก 23.00 -08.00 น.				หมายเหตุ
	เวลา	ปกติ	ไม่ปกติ	ผู้ตรวจเช็ค	เวลา	ปกติ	ไม่ปกติ	ผู้ตรวจเช็ค	เวลา	ปกติ	ไม่ปกติ	ผู้ตรวจเช็ค	
1	9.00	/		[redacted]	14.00	/		[redacted]	00.00	/		[redacted]	
2	9.00	/			14.00	/			00.00	/			
3	9.00	/			14.00	/			00.00	/			
4	9.00	/			14.00	/			01.00	/			
5	9.00	/			22.00	/			1.00	/			
6	9.00	/			22.00	/			1.00	/			
7	9.00	/			14.00	/			1.00	/			
8	9.00	/			14.00	/			01.00	/			
9	9.00								1.00	/			
10	09.00								1.00	/			
11	09.00	/			14.00	/			1.00	/			
12	09.00	/			14.00	/			1.00	/			
13	09.00	/			14.00	/			1.00	/			
14	9.00	/			14.00	/			1.00	/			
15	9.00	/			14.00	/			1.00	/			
16	9.00	/			14.00	/			1.00	/			
17	9.00	/			14.00	/			1.00	/			
18	9.00	/			14.00	/			1.00	/			
19	9.00	/			14.00	/			1.00	/			
20	9.00	/			14.00	/			1.00	/			
21	9.00	/			14.00	/			01.00	/			
22	9.00	/			14.00	/			9.00	/			
23	9.00	/			14.00	/			2.00	/			
24	9.00	/			14.00	/			2.00	/			
25	9.00	/			14.00	/			22.30	/			
26	9.00	/			14.00	/			1.00	/			
27	9.00	/			14.00	/			1.00	/			
28	9.00	/			14.00	/			1.30	/			
29	9.00	/			14.00	/			1.30	/			
30	9.00	/			14.00	/			1.30	/			
31	9.00	/			14.00	/			00	/			

[redacted]

1/11/66

WATERMARK

ใบตรวจเช็คห้องเครื่องจักรประจำวัน

PPM

สถานที่ ห้องปั๊มอระชั้น4 อาคารจินเพร ตึก B ชั้น 4 เดือน/ปี ตุลาคม 2566

วันที่	กะเช้า 08.00 -17.00 น.				กะบ่าย 14.00 -23.00 น.				กะดึก 23.00 -08.00 น.				หมายเหตุ
	เวลา	ปกติ	ไม่ปกติ	ผู้ตรวจเช็ค	เวลา	ปกติ	ไม่ปกติ	ผู้ตรวจเช็ค	เวลา	ปกติ	ไม่ปกติ	ผู้ตรวจเช็ค	
1	8.00	/		[redacted]	14.00	/		[redacted]	00.00	/		[redacted]	
2	8.00	/			14.00	/			00.00	/			
3	8.00	/			14.00	/			00.00	/			
4	8.00	/			14.00	/			01.00	/			
5	8.00	/			14.00	/			01.00	/			
6	8.00	/			14.00	/			01.00	/			
7	8.00	/			14.00	/			01.00	/			
8	9.00	/			14.00	/			01.00	/			
9	9.00	/			14.00	/			01.00	/			
10	9.00	/			14.00	/			01.00	/			
11	9.00	/			14.00	/			01.00	/			
12	9.00	/			14.00	/			01.00	/			
13	9.00	/			14.00	/			01.00	/			
14	9.00	/			14.00	/			01.00	/			
15	9.00	/			14.00	/			01.00	/			
16	9.00	/			14.00	/			01.00	/			
17	9.00	/			14.00	/			01.00	/			
18	9.00	/			14.00	/			01.00	/			
19	9.00	/			14.00	/			01.00	/			
20	9.00	/			14.00	/			01.00	/			
21	9.00	/			14.00	/			01.00	/			
22	10.00	/			14.00	/			01.00	/			
23	10.00	/			14.00	/			01.00	/			
24	10.00	/			14.00	/			01.00	/			
25	10.00	/			14.00	/			01.00	/			
26	10.00	/			14.00	/			01.00	/			
27	10.00	/			14.00	/			01.00	/			
28	10.00	/			14.00	/			01.00	/			
29	10.00	/			14.00	/			01.00	/			
30	10.00	/			14.00	/			01.00	/			
31	10.00	/			14.00	/			01.00	/			

[redacted]

1/11/66

PREVENTIVE MAINTENANCE CHECKLIST FOR MAIN DISTRIBUTION BOARD

การบำรุงรักษาเชิงป้องกัน ตู้ควบคุมระบบการจ่ายไฟฟ้าหลัก

BUILDING : Tower B		Date : 21 / 10 / 66	
EQUIPMENT NUMBER : No. 1	TYPE OF MAINTENANCE	W M 2M Q H Y	
LOCATION : 1B [illegible]	Rated: ____ A		

NO.	TASK DESCRIPTION	PM Code	Measurement	Status (N/A B/F)	Remarks
1	Check general condition of main distribution board. ตรวจสอบสภาพทั่วไป	M		N	
2	Check and inspection for any sign of burn marks, oxidation, abnormal hiss & smell. ตรวจสอบความผิดปกติของเสียงและกลิ่น	M		N	
3	Visual Check main circuit breaker operation condition. ตรวจสอบสภาพของยูนิตเบรกเกอร์ตัดตอนหลักประธาน (Main CB) ด้วยสายตา	M		N	
4	Check the reading & condition of Volt, Amp, kW & PF Meter. ตรวจสอบค่าและค่าที่อ่านได้จากเครื่องวัดแรงดัน กระแส กิโลวัตต์และตัวแทนเพาเวอร์แฟคเตอร์	M		N	
	Voltage (V) / Ampere (A) / kW / PF	M		N	
	RS = / R = / R = / PF =	M		N	
	ST = / S = / S = / PF =	M		N	
	RT = / T = / T = / PF =	M		N	
5	Check and replace indicating lamps if required. ตรวจสอบและเปลี่ยน หลอดไฟแสดงสถานะต่างๆ(ถ้าจำเป็น)	M		N	
6	Check & clean MDB room. ตรวจสอบและทำความสะอาดห้อง MDB	M		N	
7	Check grounding connection condition. ตรวจสอบสภาพของจุดต่อลงดิน	M		N	
	Turn OFF Main power supply to the MDB when carry out maintenance. ตัดไฟฟ้าจ่ายให้กับตู้ MDB ขณะทำการบำรุงรักษา				
8	Make thermo scan before Yearly preventive maintenance. ตรวจสอบความร้อนด้วยการทำ Thermo scan ก่อนการบำรุงรักษาประจำปี	Y		—	By vendor
9	Visual check inside & outside of the MDB condition ตรวจสอบสภาพทั่วไปทั้งภายนอกและภายในตู้	Y		—	By vendor
10	Check & clean the panel & used blower to vacuum the dust. ตรวจสอบและทำความสะอาดตู้ด้วยการดูดฝุ่นทั้งภายในและภายนอก	Y		—	By vendor

Comment :

Special Equipment

Note : 1. Make Sure Disconnect Power Before Touching Any Electrical Parts. / ตรวจสอบให้มั่นใจว่าไม่มีกระแสไฟฟ้าก่อนสัมผัสอุปกรณ์ไฟฟ้า
2. Make Sure to Show Warning Sign at Control Panel. / ตรวจสอบให้มั่นใจว่า ไม่มีสัญญาณเตือนที่ตู้ควบคุมอุปกรณ์ไฟฟ้า
3. N = Normal ; AB = Abnormal ; F = Fail

PM by : [redacted]	Verified by [redacted]	Approved by :
Signature : [redacted]	Signature : [redacted]	Signature :
Date : 21/10/66	Date : 21/10/66	Date :

PPM-ENG-EE-005	แก้ไขครั้งที่ : 1	วันที่มีผลบังคับใช้ : 1/10/21
จัดทำโดย [redacted]		อนุมัติโดย [redacted]

วิศวกรส่วนกลาง ..... ส่วนกลาง .....

PREVENTIVE MAINTENANCE CHECKLIST FOR MAIN DISTRIBUTION BOARD

การบำรุงรักษาเชิงป้องกัน ตู้ควบคุมระบบการจ่ายไฟฟ้าหลัก

BUILDING : Tower B		Date : 21 / 10 / 66	
EQUIPMENT NUMBER : No. 1	TYPE OF MAINTENANCE	W M 2M Q H Y	
LOCATION : 1B [illegible]	Rated: ____ A		

NO.	TASK DESCRIPTION	PM Code	Measurement	Status (N/A B/F)	Remarks
11	Check & tighten the bolts & nuts, power cables & control wiring terminals connection ตรวจสอบและขันจุดต่อต่างๆ ทั้งวงจรไฟฟ้ากำลังและวงจรควบคุม	Y		—	By vendor
12	Check the control fuse condition. (220V and 24V) ตรวจสอบสภาพฟิวส์ของวงจรควบคุม	Y		—	By vendor
13	Check & measure the insulation by using the megger tester set at 500V. ตรวจสอบและวัดค่าความต้านทานของฉนวน	Y		—	By vendor
14	Check & measure the insulation by using the megger tester set at 500V. ตรวจสอบและวัดค่าความต้านทานของฉนวน	Y		—	By vendor
15	Check & exercise the MCB by "ON", "OFF", "TRIP" function. ตรวจสอบการทำงาน "On", "Off", "Trip" ของเซอร์กิตเบรกเกอร์	Y		—	By vendor
16	Check & test "Tie" function. (if required) ตรวจสอบการทำงานฟังก์ชั่นการ Tie โหลด (ถ้ามี)	Y		—	By vendor
	Turn ON Main Power supply to the MDB & check all the MCCB, Voltmeter, Ammeter, Capacitor Bank, Pilot lamp, selector switch at normal operation condition. จ่ายไฟฟ้ากลับเข้าตู้ MDB และตรวจสอบการทำงานของเบรคเกอร์, เครื่องวัด, ตัวเก็บประจุและอุปกรณ์ประกอบต่างๆ				
17	Make thermo scan after Yearly preventive maintenance. ตรวจสอบความร้อนด้วยการทำ Thermo scan ภายหลังการบำรุงรักษาประจำปี	Y		—	By vendor

Comment :

Special Equipment :

Note : 1. Make Sure Disconnect Power Before Touching Any Electrical Parts. / ตรวจสอบให้มั่นใจว่าไม่มีกระแสไฟฟ้าก่อนสัมผัสอุปกรณ์ไฟฟ้า
2. Make Sure to Show Warning Sign at Control Panel. / ตรวจสอบให้มั่นใจว่า ไม่มีสัญญาณเตือนที่ตู้ควบคุมอุปกรณ์ไฟฟ้า
3. N = Normal ; AB = Abnormal ; F = Fail

PM by : [redacted]	Verified by [redacted]	Approved by :
Signature : [redacted]	Signature : [redacted]	Signature :
Date : 21/10/66	Date : 21/10/66	Date :

PPM-ENG-EE-005	แก้ไขครั้งที่ : 1	วันที่มีผลบังคับใช้ : 1/10/21
จัดทำโดย [redacted]		อนุมัติโดย [redacted]

วิศวกรส่วนกลาง ..... ส่วนกลาง .....

PREVENTIVE MAINTENANCE CHECKLIST FOR MAIN DISTRIBUTION BOARD
การบำรุงรักษาเชิงป้องกัน ตู้ควบคุมระบบการจ่ายไฟฟ้าหลัก

BUILDING : Tower A		Date : 24 / 10 / 66	
EQUIPMENT NUMBER : No. 2	TYPE OF MAINTENANCE	W M 2M Q H Y	
LOCATION : 1B [illegible]	Rated: ____ A		

NO.	TASK DESCRIPTION	PM Code	Measurement	Status (N/A B/F)	Remarks
1	Check general condition of main distribution board. ตรวจสอบสภาพทั่วไป	M		N	
2	Check and inspection for any sign of burn marks, overheat, abnormal hiss & smell. ตรวจสอบความผิดปกติของเสียงและกลิ่น	M		N	
3	Visual Check main circuit breaker operation condition. ตรวจสอบสภาพของอุปกรณ์ตัดตอนจุดประธาน (Main CB) ด้วยสายตา	M		N	
4	Check the reading & condition of Volt, Amp, kW & PF Meter ตรวจสอบสภาพและค่าที่อ่านได้จากเครื่องวัดแรงดัน กระแส วัตต์มิเตอร์และค่าเพาเวอร์แฟคเตอร์	M		N	
	Voltage (V) / Ampere (A) / kW / PF	M		N	
	RS = / R = / R = / PF =	M		N	
	ST = / S = / S = / PF =	M		N	
	RT = / T = / T = / PF =	M		N	
5	Check and replace indicating lamps if required. ตรวจสอบและเปลี่ยน หลอดไฟแสดงสถานะต่างๆ(ถ้าจำเป็น)	M		N	
6	Check & clean MDB room ตรวจสอบและทำความสะอาดห้อง MDB	M		N	
7	Check grounding connection condition. ตรวจสอบสภาพของจุดต่อลงดิน	M		N	
	Turn OFF Main power supply to the MDB when carry out maintenance. ตัดไฟที่จ่ายให้กับตู้ MDB ขณะทำการบำรุงรักษา				
8	Make thermo scan before Yearly preventive maintenance. ตรวจสอบความร้อนด้วยการทำ Thermo scan ก่อนการบำรุงรักษาประจำปี	Y		—	By vendor
9	Visual check inside & outside of the MDB condition. ตรวจสอบสภาพทั่วไปทั้งภายนอกและภายในตู้	Y		—	By vendor
10	Check & clean the panel & used blower to vacuum the dust ตรวจสอบและทำความสะอาดตู้ด้วยการดูดฝุ่นทั้งภายในและภายนอก	Y		—	By vendor

Comment :
Special Equipment :
Note : 1. Make Sure Disconnect Power Before Touching Any Electrical Parts. / ตรวจสอบให้มั่นใจว่าไม่มีกระแสไฟฟ้าก่อนสัมผัสอุปกรณ์ไฟฟ้า
2. Make Sure to Show Warning Sign at Control Panel. / ตรวจสอบให้มั่นใจว่า ไม่มีสัญญาณเตือนที่ตู้ควบคุมอุปกรณ์ไฟฟ้า
3. N = Normal ; AB = Abnormal ; F = Fail

PM by : [redacted]	Verified by [redacted]	Approved by :
Signature :	Signature :	Signature :
Date : 24/10/66	Date : 31/10/66	Date :

PPM-ENG-EE-005	แก้ไขครั้งที่ : 1	วันที่มีผลบังคับใช้ : 1/10/21
จัดทำโดย : [redacted]	อนุมัติโดย [redacted]	

วิศวกรส่วนกลาง ..... ส่วนกลาง .....

PREVENTIVE MAINTENANCE CHECKLIST FOR MAIN DISTRIBUTION BOARD
การบำรุงรักษาเชิงป้องกัน ตู้ควบคุมระบบการจ่ายไฟฟ้าหลัก

BUILDING : Tower B		Date : 24 / 10 / 66	
EQUIPMENT NUMBER : No. 2	TYPE OF MAINTENANCE	W M 2M Q H Y	
LOCATION : 1B [illegible]	Rated: ____ A		

NO.	TASK DESCRIPTION	PM Code	Measurement	Status (N/A B/F)	Remarks
11	Check & tighten the bolts & nuts power cables & control wiring terminals connection ตรวจสอบและขันจุดต่อต่างๆ ทั้งสายไฟฟ้ากำลังและสายควบคุม	Y		—	By vendor
12	Check the control fuse condition. (220V and 24V) ตรวจสอบสภาพฟิวส์ของสายควบคุม	Y		—	By vendor
13	Check & measure the insulation by using the meggar tester set at 500V. ตรวจสอบและวัดค่าความต้านทานของฉนวน	Y		—	By vendor
14	Check & measure the insulation by using the meggar tester set at 500V. ตรวจสอบและวัดค่าความต้านทานของฉนวน	Y		—	By vendor
15	Check & exercise the MCB by "ON", "OFF", "TRIP" function. ตรวจสอบการทำงาน "On", "Off", "Trip" ของเซอร์กิตเบรกเกอร์	Y		—	By vendor
16	Check & test "Tie" function. (if required) ตรวจสอบการทำงานฟังก์ชั่นการ Tie โบลด (ถ้ามี)	Y		—	By vendor
	Turn ON Main Power supply to the MDB & check all the MCCB Voltmeter, Ammeter, Capacitor Bank, Pilot lamp, selector switch at normal operation condition จ่ายไฟฟ้ากลับเข้าตู้ MDB และตรวจสอบการทำงานของเบรคเกอร์, เครื่องวัด, ตัวเก็บประจุและอุปกรณ์ประกอบต่างๆ				
17	Make thermo scan after Yearly preventive maintenance. ตรวจสอบความร้อนด้วยการทำ Thermo scan ภายหลังการบำรุงรักษาประจำปี	Y		—	By vendor

Comment :
Special Equipment :
Note : 1. Make Sure Disconnect Power Before Touching Any Electrical Parts. / ตรวจสอบให้มั่นใจว่าไม่มีกระแสไฟฟ้าก่อนสัมผัสอุปกรณ์ไฟฟ้า
2. Make Sure to Show Warning Sign at Control Panel. / ตรวจสอบให้มั่นใจว่า ไม่มีสัญญาณเตือนที่ตู้ควบคุมอุปกรณ์ไฟฟ้า
3. N = Normal ; AB = Abnormal ; F = Fail

PM by : [redacted]	Verified by [redacted]	Approved by :
Signature :	Signature :	Signature :
Date : 24/10/66	Date : 31/10/66	Date :

PPM-ENG-EE-005	แก้ไขครั้งที่ : 1	วันที่มีผลบังคับใช้ : 1/10/21
จัดทำโดย : [redacted]	อนุมัติโดย [redacted]	

วิศวกรส่วนกลาง ..... ส่วนกลาง .....

PREVENTIVE MAINTENANCE CHECKLIST FOR MAIN DISTRIBUTION BOARD

การบำรุงรักษาเชิงป้องกัน ตู้ควบคุมระบบการจ่ายไฟฟ้าหลัก

BUILDING : Tower A				Date : 21 / 10 / 66				
EQUIPMENT NUMBER : No. 3				TYPE OF MAINTENANCE	W	M	2M	Q	H	Y
LOCATION : B1				Rated. _____ A						

NO.	TASK DESCRIPTION				PM Code	Measurement	Status (N/A B/F)	Remarks
1	Check general condition of main distribution board. ตรวจสอบสภาพทั่วไป				M		N	
2	Check and inspection for any sign of burn marks, oxidation, abnormal hiss & smell. ตรวจสอบความผิดปกติของเสียงและกลิ่น				M		N	
3	Visual Check main circuit breaker operation condition. ตรวจสอบสภาพของเซอร์กิตเบรกเกอร์ประธาน (Main CB) ด้วยสายตา				M		N	
4	Check the reading & condition of Volt, Amp kW & PF Meter. ตรวจสอบสภาพและค่าที่อ่านได้จากเครื่องวัดแรงดัน กระแส กำลังไฟฟ้าและค่าตัวประกอบกำลังไฟฟ้า				M		N	
	Voltage (V)	Ampere (A)	kW	PF	M		N	
	RS =	R =	R =	PF =	M		N	
	ST =	S =	S =	PF =	M		N	
	RT =	T =	T =	PF =	M		N	
5	Check and replace indicating lamps if required. ตรวจสอบและเปลี่ยนหลอดไฟแสดงสถานะต่างๆ (ถ้าจำเป็น)				M		N	
6	Check & clean MDB room ตรวจสอบและทำความสะอาดห้อง MDB				M		N	
7	Check grounding connection condition ตรวจสอบสภาพของจุดต่อลงดิน				M		N	
	Turn OFF Main power supply to the MDB when carry out maintenance. ตัดไฟที่จ่ายให้กับตู้ MDB ขณะทำการบำรุงรักษา							
8	Make thermo scan before Yearly preventive maintenance ตรวจสอบความร้อนด้วยการทำ Thermo scan ก่อนการบำรุงรักษาประจำปี				Y		—	By vendor
9	Visual check inside & outside of the MDB condition ตรวจสอบสภาพทั่วไปทั้งภายนอกและภายในตู้				Y		—	By vendor
10	Check & clean the panel & used blower to vacuum the dust. ตรวจสอบและทำความสะอาดตู้ด้วยการดูดฝุ่นทั้งภายในและภายนอก				Y		—	By vendor

Comment : _____

Special Equipment : _____

Note : 1. Make Sure Disconnect Power Before Touching Any Electrical Parts. / ตรวจสอบให้มั่นใจว่าไม่มีกระแสไฟฟ้าก่อนสัมผัสอุปกรณ์ไฟฟ้า
2. Make Sure to Show Warning Sign at Control Panel. / ตรวจสอบให้มั่นใจว่า ไม่มีสัญญาณเตือนที่ตู้ควบคุมอุปกรณ์ไฟฟ้า
3. N = Normal ; AB = Abnormal ; F = Fail

PM by : [redacted]	Verified by : [redacted]	Approved by :
Signature :	Signature :	Signature :
Date : 21/10/66	Date : 21/10/66	Date :

PPM-ENG-EE-005	แก้ไขครั้งที่ 1	วันที่มีผลบังคับใช้ : 1/10/21
จัดทำโดย : [redacted]	อนุมัติโดย [redacted]	

..... วิศวกรส่วนกลาง ..... ส่วนกลาง

PREVENTIVE MAINTENANCE CHECKLIST FOR MAIN DISTRIBUTION BOARD

การบำรุงรักษาเชิงป้องกัน ตู้ควบคุมระบบการจ่ายไฟฟ้าหลัก

BUILDING : Tower A				Date : 21 / 10 / 66				
EQUIPMENT NUMBER : No. 3				TYPE OF MAINTENANCE	W	M	2M	Q	H	Y
LOCATION : B1				Rated: _____ A						

NO.	TASK DESCRIPTION	PM Code	Measurement	Status (N/A B/F)	Remarks
11	Check & tighten the bolts & nuts, power cables & control wiring terminals connection ตรวจสอบและขันจุดต่อต่างๆ ทั้งของไฟฟ้ากำลังและวงจรควบคุม	Y		—	By vendor
12	Check the control fuse condition. (220V and 24V) ตรวจสอบสภาพฟิวส์ของวงจรควบคุม	Y		—	By vendor
13	Check & measure the insulation by using the megger tester set at 500V. ตรวจสอบและวัดค่าความต้านทานของฉนวน	Y		—	By vendor
14	Check & measure the insulation by using the megger tester set at 500V. ตรวจสอบและวัดค่าความต้านทานของฉนวน	Y		—	By vendor
15	Check & exercise the MCB by "ON", "OFF", "TRIP" function. ตรวจสอบการทำงาน "On", "Off", "Trip" ของเซอร์กิตเบรกเกอร์	Y		—	By vendor
16	Check & test "Tie" function. (if required) ตรวจสอบการทำงานฟังก์ชั่นการ Tie โบรด (ถ้ามี)	Y		—	By vendor
	Turn ON Main Power supply to the MDB & check all the MCCB, Voltmeter, Ammeter Capacitor Bank, Pilot lamp, selector switch at normal operation condition. จ่ายไฟฟ้ากลับเข้าตู้ MDB และตรวจสอบการทำงานของเบรคเกอร์, เครื่องวัด, ตัวเก็บประจุและอุปกรณ์ประกอบต่างๆ				
17	Make thermo scan after Yearly preventive maintenance. ตรวจสอบความร้อนด้วยการทำ Thermo scan ภายหลังการบำรุงรักษาประจำปี	Y		—	By vendor

Comment : _____

Special Equipment : _____

Note : 1. Make Sure Disconnect Power Before Touching Any Electrical Parts. / ตรวจสอบให้มั่นใจว่าไม่มีกระแสไฟฟ้าก่อนสัมผัสอุปกรณ์ไฟฟ้า
2. Make Sure to Show Warning Sign at Control Panel. / ตรวจสอบให้มั่นใจว่า ไม่มีสัญญาณเตือนที่ตู้ควบคุมอุปกรณ์ไฟฟ้า
3. N = Normal ; AB = Abnormal ; F = Fail

PM by : [redacted]	Verified by : [redacted]	Approved by :
Signature :	Signature :	Signature :
Date : 21/10/66	Date : 21/10/66	Date :

PPM-ENG-EE-005	แก้ไขครั้งที่ : 1	วันที่มีผลบังคับใช้ : 1/10/21
จัดทำโดย : [redacted]	อนุมัติโดย [redacted]	

..... วิศวกรส่วนกลาง ..... ส่วนกลาง

PREVENTIVE MAINTENANCE CHECKLIST FOR MAIN DISTRIBUTION BOARD

การบำรุงรักษาเชิงป้องกัน ตู้ควบคุมระบบการจ่ายไฟฟ้าหลัก

BUILDING : Tower A				Date : 21 / 10 / 66				
EQUIPMENT NUMBER : No. 4				TYPE OF MAINTENANCE	W	M	2M	Q	H	Y
LOCATION : B1				Rated: ____ A						

NO.	TASK DESCRIPTION	PM Code	Measurement	Status (N/A B/F)	Remarks
1	Check general condition of main distribution board. ตรวจสอบสภาพทั่วไป	M		N	
2	Check and inspection for any sign of burn marks, oxidation, abnormal hiss & smell. ตรวจสอบความผิดปกติของเสียงและกลิ่น	M		N	
3	Visual Check main circuit breaker operation condition. ตรวจสอบสภาพของอุปกรณ์ตัดตอนชุดประธาน (Main CB) ด้วยสายตา	M		N	
4	Check the reading & condition of Volt, Amp, kW & PF Meter. ตรวจสอบสภาพและค่าที่อ่านได้จากเครื่องวัดแรงดัน กระแส วัตต์และค่าเพาวเวอร์แฟคเตอร์	M		N	
	Voltage (V) / Ampere (A) / kW / PF	M		N	
	RS = / R = / R = / PF =	M		N	
	ST = / S = / S = / PF =	M		N	
	RT = / T = / T = / PF =	M		N	
5	Check and replace indicating lamps if required. ตรวจสอบและเปลี่ยน หลอดไฟแสดงสถานะต่างๆ (ถ้าจำเป็น)	M		N	
6	Check & clean MDB room. ตรวจสอบและทำความสะอาดห้อง MDB	M		N	
7	Check grounding connection condition ตรวจสอบสภาพของจุดต่อลงดิน	M		N	
	Turn OFF Main power supply to the MDB when carry out maintenance **ตัดไฟที่จ่ายให้กับตู้ MDB ขณะทำการบำรุงรักษา**				
8	Make thermo scan before Yearly preventive maintenance. ตรวจสอบความร้อนด้วยการทำ Thermo scan ก่อนการบำรุงรักษาประจำปี	Y		—	By vendor
9	Visual check inside & outside of the MDB condition ตรวจสอบสภาพทั่วไปทั้งภายนอกและภายในตู้	Y		—	By vendor
10	Check & clean the panel & used blower to vacuum the dust. ตรวจสอบและทำความสะอาดตู้ด้วยการดูดฝุ่นทั้งภายในและภายนอก	Y		—	By vendor

Comment : _____

Special Equipment _____

Note : 1. Make Sure Disconnect Power Before Touching Any Electrical Parts. / ตรวจสอบให้มั่นใจว่าไม่มีกระแสไฟฟ้าก่อนสัมผัสอุปกรณ์ไฟฟ้า
2. Make Sure to Show Warning Sign at Control Panel. / ตรวจสอบให้มั่นใจว่า ไม่มีสัญญาณเตือนที่ตู้ควบคุมอุปกรณ์ไฟฟ้า
3. N = Normal ; AB = Abnormal ; F = Fail

PM by : [redacted]	Verified by : [redacted]	Approved by :
Signature : [redacted]	Signature : [redacted]	Signature :
Date : 21/10/66	Date : 21/10/66	Date :

PPM-ENG-EE-005	แก้ไขครั้งที่ : 1	วันที่มีผลบังคับใช้ 1/10/21
จัดทำโดย : [redacted]	อนุมัติโดย : [redacted]	

..... วิศวกรส่วนกลาง ..... ส่วนกลาง

(1/2)

PREVENTIVE MAINTENANCE CHECKLIST FOR MAIN DISTRIBUTION BOARD

การบำรุงรักษาเชิงป้องกัน ตู้ควบคุมระบบการจ่ายไฟฟ้าหลัก

BUILDING : Tower A				Date : 21 / 10 / 66				
EQUIPMENT NUMBER : No. 4				TYPE OF MAINTENANCE	W	M	2M	Q	H	Y
LOCATION : B1				Rated: ____ A						

NO.	TASK DESCRIPTION	PM Code	Measurement	Status (N/A B/F)	Remarks
11	Check & tighten the bolts & nuts, power cables & control wiring terminals connection ตรวจสอบและขันจุดต่อต่างๆ ทั้งวงจรไฟฟ้ากำลังและวงจรควบคุม	Y		—	By vendor
12	Check the control fuse condition. (220V and 24V) ตรวจสอบสภาพฟิวส์ของวงจรควบคุม	Y		—	By vendor
13	Check & measure the insulation by using the megger tester set at 500V. ตรวจสอบและวัดค่าความต้านทานของฉนวน	Y		—	By vendor
14	Check & measure the insulation by using the megger tester set at 500V. ตรวจสอบและวัดค่าความต้านทานของฉนวน	Y		—	By vendor
15	Check & exercise the MCB by "ON", "OFF", "TRIP" function. ตรวจสอบการทำงาน "On", "Off", "Trip" ของเซอร์กิตเบรกเกอร์	Y		—	By vendor
16	Check & test "Tie" function. (If required) ตรวจสอบการทำงานฟังก์ชั่นการ Tie โหลด (ถ้ามี)	Y		—	By vendor
	Turn ON Main Power supply to the MDB & check all the MCCB, Voltmeter, Ammeter, Capacitor Bank, Pilot lamp, selector switch at normal operation condition. **จ่ายไฟฟ้ากลับเข้าตู้ MDB และตรวจสอบการทำงานของเบรคเกอร์, เครื่องวัด, ตัวเก็บประจุและอุปกรณ์ประกอบต่างๆ**				
17	Make thermo scan after Yearly preventive maintenance. ตรวจสอบความร้อนด้วยการทำ Thermo scan ภายหลังการบำรุงรักษาประจำปี	Y		—	By vendor

Comment : _____

Special Equipment : _____

Note : 1. Make Sure Disconnect Power Before Touching Any Electrical Parts. / ตรวจสอบให้มั่นใจว่าไม่มีกระแสไฟฟ้าก่อนสัมผัสอุปกรณ์ไฟฟ้า
2. Make Sure to Show Warning Sign at Control Panel. / ตรวจสอบให้มั่นใจว่า ไม่มีสัญญาณเตือนที่ตู้ควบคุมอุปกรณ์ไฟฟ้า
3. N = Normal ; AB = Abnormal ; F = Fail

PM by : [redacted]	Verified by : [redacted]	Approved by :
Signature : [redacted]	Signature :	Signature :
Date : 21/10/66	Date : 21/10/66	Date :

PPM-ENG-EE-005	แก้ไขครั้งที่ : 1	วันที่มีผลบังคับใช้ : 1/10/21
จัดทำโดย : [redacted]	อนุมัติโดย : [redacted]	

..... วิศวกรส่วนกลาง ..... ส่วนกลาง

(2/2)

PREVENTIVE MAINTENANCE CHECKLIST FOR MAIN DISTRIBUTION BOARD
การบำรุงรักษาเชิงป้องกัน ตู้ควบคุมระบบการจ่ายไฟฟ้าหลัก

BUILDING : Tower A				Date : 21 / 10 / 66			
EQUIPMENT NUMBER : No. 5	TYPE OF MAINTENANCE	W	M	2M	Q	H	Y
LOCATION : Floor 31 A	Rated: ____ A						

NO.	TASK DESCRIPTION	PM Code	Measurement	Status (N/A B/F)	Remarks
1	Check general condition of main distribution board. ตรวจสอบสภาพทั่วไป	M		N	
2	Check and inspection for any sign of burn marks, oxidation, abnormal hiss & smell. ตรวจสอบความผิดปกติของเสียงและกลิ่น	M		N	
3	Visual Check main circuit breaker operation condition. ตรวจสอบสภาพของอุปกรณ์ตัดตอนชุดประธาน (Main CB) ด้วยสายตา	M		N	
4	Check the reading & condition of Volt, Amp, kW & PF Meter. ตรวจสอบสภาพและค่าที่อ่านได้จากเครื่องวัดแรงดัน กระแส กิโลวัตต์และค่าตัวประกอบกำลังไฟฟ้า	M		N	
	Voltage (V) / Ampere (A) / kW / PF	M		N	
	RS = / R = / R = / PF =	M		N	
	ST = / S = / S = / PF =	M		N	
	RT = / T = / T = / PF =	M		N	
5	Check and replace indicating lamps if required. ตรวจสอบและเปลี่ยน หลอดไฟแสดงสถานะต่างๆ(ถ้าจำเป็น)	M		N	
6	Check & clean MDB room. ตรวจสอบและทำความสะอาดห้อง MDB	M		N	
7	Check grounding connection condition. ตรวจสอบสภาพจุดต่อลงดิน	M		N	
	Turn OFF Main power supply to the MDB when carry out maintenance. ตัดไฟที่จ่ายให้กับตู้ MDB ขณะทำการบำรุงรักษา				
8	Make thermo scan before Yearly preventive maintenance. ตรวจสอบความร้อนด้วยการทำ Thermo scan ก่อนการบำรุงรักษาประจำปี	Y		—	By vendor
9	Visual check inside & outside of the MDB condition. ตรวจสอบสภาพทั่วไปทั้งภายนอกและภายในตู้	Y		—	By vendor
10	Check & clean the panel & used blower to vacuum the dust. ตรวจสอบและทำความสะอาดตู้ด้วยการดูดฝุ่นทั้งภายในและภายนอก	Y		—	By vendor

Comment :
Special Equipment :
Note : 1. Make Sure Disconnect Power Before Touching Any Electrical Parts. / ตรวจสอบให้มั่นใจว่าไม่มีกระแสไฟฟ้าก่อนสัมผัสอุปกรณ์ไฟฟ้า
2. Make Sure to Show Warning Sign at Control Panel. / ตรวจสอบให้มั่นใจว่า ไม่มีสัญญาณเตือนที่ตู้ควบคุมอุปกรณ์ไฟฟ้า
3. N = Normal ; AB = Abnormal ; F = Fail

PM by : [redacted]	Verified by : [redacted]	Approved by :
Signature : [redacted]	Signature : [redacted]	Signature :
Date : 21 /10 /66	Date : 21/10/66	Date :

PPM-ENG-EE-005	แก้ไขครั้งที่ : 1	วันที่มีผลบังคับใช้ : 1/10/21
จัดทำโดย : [redacted]	อนุมัติโดย [redacted]	

..... วิศวกรส่วนกลาง ..... ส่วนกลาง

(1/2)

PREVENTIVE MAINTENANCE CHECKLIST FOR MAIN DISTRIBUTION BOARD
การบำรุงรักษาเชิงป้องกัน ตู้ควบคุมระบบการจ่ายไฟฟ้าหลัก

BUILDING : Tower A				Date : 21 / 10 / 66			
EQUIPMENT NUMBER : No. 5	TYPE OF MAINTENANCE	W	M	2M	Q	H	Y
LOCATION : Floor 31 A	Rated: ____ A						

NO.	TASK DESCRIPTION	PM Code	Measurement	Status (N/A B/F)	Remarks
11	Check & tighten the bolts & nuts, power cables & control wiring terminals connection ตรวจสอบและขันจุดต่อต่างๆ ทั้งวงจรไฟฟ้ากำลังและวงจรควบคุม	Y		—	By vendor
12	Check the control fuse condition. (220V and 24V) ตรวจสอบสภาพฟิวส์ของวงจรควบคุม	Y		—	By vendor
13	Check & measure the insulation by using the megger tester set at 500V. ตรวจสอบและวัดค่าความต้านทานของฉนวน	Y		—	By vendor
14	Check & measure the insulation by using the megger tester set at 500V. ตรวจสอบและวัดค่าความต้านทานของฉนวน	Y		—	By vendor
15	Check & exercise the MCB by "ON", "OFF", "TRIP" function ตรวจสอบการทำงาน "ON", "Off", "Trip" ของเบรคเกอร์	Y		—	By vendor
16	Check & test "Trip" function. (If required) ตรวจสอบการทำงานฟังก์ชันการ Trip โดยตรง (ถ้ามี)	Y		—	By vendor
	Turn ON Main Power supply to the MDB & check at the MCCB, Voltmeter, Ammeter, Capacitor Bank, Pilot lamp, selector switch at normal operation condition. จ่ายไฟฟ้ากลับเข้าตู้ MDB และตรวจสอบการทำงานของเบรคเกอร์, เครื่องวัด, ตัวเก็บประจุและอุปกรณ์ประกอบต่างๆ				
17	Make thermo scan after Yearly preventive maintenance. ตรวจสอบความร้อนด้วยการทำ Thermo scan หลังการบำรุงรักษาประจำปี	Y		—	By vendor

Comment :
Special Equipment :
Note : 1. Make Sure Disconnect Power Before Touching Any Electrical Parts. / ตรวจสอบให้มั่นใจว่าไม่มีกระแสไฟฟ้าก่อนสัมผัสอุปกรณ์ไฟฟ้า
2. Make Sure to Show Warning Sign at Control Panel. / ตรวจสอบให้มั่นใจว่า ไม่มีสัญญาณเตือนที่ตู้ควบคุมอุปกรณ์ไฟฟ้า
3. N = Normal ; AB = Abnormal ; F = Fail

PM by : [redacted]	Verified by : [redacted]	Approved by :
Signature : [redacted]	Signature : [redacted]	Signature :
Date : 21 /10 /66	Date : 21/10/66	Date :

PPM-ENG-EE-005	แก้ไขครั้งที่ : 1	วันที่มีผลบังคับใช้ : 1/10/21
จัดทำโดย : [redacted]	อนุมัติโดย [redacted]	

..... วิศวกรส่วนกลาง ..... ส่วนกลาง

(2/2)

PREVENTIVE MAINTENANCE CHECKLIST FOR MAIN DISTRIBUTION BOARD
การบำรุงรักษาเชิงป้องกัน ตู้ควบคุมระบบการจ่ายไฟฟ้าหลัก

BUILDING : Tower A		Date : 21 / 10 / 66	
EQUIPMENT NUMBER : No. 6	TYPE OF MAINTENANCE	W M 2M Q H Y	
LOCATION : Floor. 32 A	Rated. ____ A		

NO.	TASK DESCRIPTION	PM Code	Measurement	Status (N/A B/F)	Remarks
1	Check general condition of main distribution board. ตรวจสอบสภาพทั่วไป	M		N	
2	Check and inspection for any sign of burn marks, oxidation, abnormal hiss & smell. ตรวจสอบความผิดปกติของเสียงและกลิ่น	M		N	
3	Visual Check main circuit breaker operation condition. ตรวจสอบสภาพของอุปกรณ์ตัดตอนชุดประธาน (Main CB) ด้วยสายตา	M		N	
4	Check the reading & condition of Volt, Amp, kW & PF Meter. ตรวจสอบสภาพและค่าที่อ่านได้จากเครื่องวัดแรงดัน กระแส วัตต์และค่าเพาเวอร์แฟคเตอร์	M		N	
	Voltage (V) / Ampere (A) / kW / PF	M		N	
	RS = / R = / R = / PF =	M		N	
	ST = / S = / S = / PF =	M		N	
	RT = / T = / T = / PF =	M		N	
5	Check and replace indicating lamps if required. ตรวจสอบและเปลี่ยนหลอดไฟแสดงสถานะต่างๆ(ถ้าจำเป็น)	M		N	
6	Check & clean MDB room. ตรวจสอบและทำความสะอาดห้อง MDB	M		N	
7	Check grounding connection condition. ตรวจสอบสภาพของจุดต่อลงดิน	M		N	
	Turn OFF Main power supply to the MDB when carry out maintenance ตัดไฟที่จ่ายให้กับตู้ MDB ขณะทำการบำรุงรักษา				
8	Make thermo scan before Yearly preventive maintenance. ตรวจสอบความร้อนด้วยการทำ Thermo scan ก่อนการบำรุงรักษาประจำปี	Y		—	By vendor
9	Visual check inside & outside of the MDB condition ตรวจสอบสภาพทั่วไปทั้งภายนอกและภายในตู้	Y		—	By vendor
10	Check & clean the panel & used blower or vacuum the dust. ตรวจสอบและทำความสะอาดตู้ด้วยการเป่าฝุ่นทั้งภายในและภายนอก	Y		—	By vendor

Comment :
Special Equipment :
Note : 1. Make Sure Disconnect Power Before Touching Any Electrical Parts. / ตรวจสอบให้มั่นใจว่าไม่มีกระแสไฟฟ้าก่อนสัมผัสอุปกรณ์ไฟฟ้า
2. Make Sure to Show Warning Sign at Control Panel / ตรวจสอบให้มั่นใจว่า ไม่มีสัญญาณเตือนที่ตู้ควบคุมอุปกรณ์ไฟฟ้า
3. N = Normal ; AB = Abnormal ; F = Fail

PM by : [redacted]	Verified by : [redacted]	Approved by :
Signature [redacted]	Signature :	Signature :
Date : 21/10/66	Date : 21/10/66	Date :

PPM-ENG-EE-005	แก้ไขครั้งที่ : 1	วันที่มีผลบังคับใช้ : 1/10/21
จัดทำโดย [redacted]	อนุมัติโดย [redacted]	

วิศวกรส่วนกลาง ..... ส่วนกลาง .....

PREVENTIVE MAINTENANCE CHECKLIST FOR MAIN DISTRIBUTION BOARD
การบำรุงรักษาเชิงป้องกัน ตู้ควบคุมระบบการจ่ายไฟฟ้าหลัก

BUILDING : Tower A		Date : 21 / 10 / 66	
EQUIPMENT NUMBER : No. 6	TYPE OF MAINTENANCE	W M 2M Q H Y	
LOCATION : Floor. 32 A	Rated: ____ A		

NO.	TASK DESCRIPTION	PM Code	Measurement	Status (N/A B/F)	Remarks
11	Check & tighten the bolts & nuts, power cables & control wiring terminals connection ตรวจสอบและขันจุดต่อต่างๆ ทั้งวงจรไฟฟ้ากำลังและวงจรควบคุม	Y		—	By vendor
12	Check the control fuse condition. (220V and 24V) ตรวจสอบสภาพฟิวส์ของวงจรควบคุม	Y		—	By vendor
13	Check & measure the insulation by using the megger tester set at 500V. ตรวจสอบและวัดค่าความต้านทานของฉนวน	Y		—	By vendor
14	Check & measure the insulation by using the megger tester set at 500V. ตรวจสอบและวัดค่าความต้านทานของฉนวน	Y		—	By vendor
15	Check & exercise the MCB by "ON", "OFF", "TRIP" function. ตรวจสอบการทำงาน "On", "Off", "Trip" ของเซอร์กิตเบรกเกอร์	Y		—	By vendor
16	Check & test "Tie" function. (if required) ตรวจสอบการทำงานฟังก์ชั่นการ Tie โหลด (ถ้ามี)	Y		—	By vendor
	Turn ON Main Power supply to the MDB & check all the MCCB, Voltmeter, Ammeter, Capacitor Bank, Pilot lamp, selector switch at normal operation condition จ่ายไฟฟ้ากลับเข้าตู้ MDB และตรวจสอบการทำงานของเบรคเกอร์, เครื่องวัด, ตัวเก็บประจุและอุปกรณ์ประกอบต่างๆ				
17	Make thermo scan after Yearly preventive maintenance. ตรวจสอบความร้อนด้วยการทำ Thermo scan ภายหลังการบำรุงรักษาประจำปี	Y		—	By vendor

Comment :
Special Equipment :
Note : 1. Make Sure Disconnect Power Before Touching Any Electrical Parts. / ตรวจสอบให้มั่นใจว่าไม่มีกระแสไฟฟ้าก่อนสัมผัสอุปกรณ์ไฟฟ้า
2. Make Sure to Show Warning Sign at Control Panel. / ตรวจสอบให้มั่นใจว่า ไม่มีสัญญาณเตือนที่ตู้ควบคุมอุปกรณ์ไฟฟ้า
3. N = Normal ; AB = Abnormal ; F = Fail

PM by : [redacted]	Verified by [redacted]	Approved by :
Signature [redacted]	Signature : [redacted]	Signature :
Date : 21/10/66	Date : 21/10/66	Date :

PPM-ENG-EE-005	แก้ไขครั้งที่ : 1	วันที่มีผลบังคับใช้ : 1/10/21
จัดทำโดย : [redacted]	อนุมัติโดย : [redacted]	

วิศวกรส่วนกลาง ..... ส่วนกลาง .....

PREVENTIVE MAINTENANCE CHECKLIST FOR HV. SWITCHGEAR

การบำรุงรักษาเชิงป้องกัน สวิตช์เกียร์ไฟฟ้าแรงสูง

PPM

BUILDING : Tower A		Date : 21 / 10 / 66					
EQUIPMENT NUMBER : No. 1	TYPE OF MAINTENANCE	W	M	2M	Q	H	Y
LOCATION :	Rated: _____ kV _____ A In/Out: ____ / ____						

NO.	TASK DESCRIPTION	PM Code	Measurement	Status (N/A B/F)	Remarks
1	Check general condition of high voltage switchgear. ตรวจสอบสภาพทั่วไป	M		N	
2	Check body, seal, bushing and termination condition. ตรวจสอบสภาพโครงสร้างอุปกรณ์ต่างๆ	M		N	
3	Check and inspection for any sign of burn marks, oxidation, abnormal hiss & smell. ตรวจสอบความผิดปกติของเสียงและกลิ่น	M		N	
4	Check status of indicating lamps. ตรวจสอบสถานะของหลอดไฟแสดงสถานะต่างๆ	M		N	
5	Check the level of SF6 gas. ตรวจสอบระดับของก๊าซ SF6	M		N	
6	Check grounding connection condition. ตรวจสอบสภาพจุดต่อลงดิน	Q		---	
7	Check for deterioration of cable insulation. ตรวจสอบสภาพฉนวนของสายไฟฟ้า	Y		---	By vendor
8	Check setting of overcurrent and earth fault relays. ตรวจสอบค่าปรับตั้งของรีเลย์	Y		---	By vendor
9	Check all tightness of electrical connections. ตรวจสอบความแน่นของจุดต่อต่างๆ	Y		---	By vendor
10	Test operating & protection function. ทดสอบการทำงานของอุปกรณ์ป้องกัน	Y		---	By vendor
11	Measure the insulation resistance of all cable. วัดค่าความต้านทานฉนวนของสายไฟฟ้า	Y		---	By vendor
12	Replace indicating lamps. (if required) เปลี่ยนหลอดไฟแสดงสถานะต่างๆ (ถ้าจำเป็น)	Y		---	By vendor
13	Check and internal clean by vacuum. ตรวจสอบและทำความสะอาดภายในตู้	Y		---	By vendor
14	Check & clean the external of the HV. Switchgear. ตรวจสอบและทำความสะอาดภายนอก	Y		---	By vendor
15	Inspect the condition of the Switchgear cabinet for any corrosion. ตรวจสอบหาการผุกร่อนของตู้	Y		---	By vendor

Comment : _____

Note : 1. Make sure to disconnect power before touching any electrical parts. / ตรวจสอบให้มั่นใจว่าไม่มีกระแสไฟฟ้าก่อนสัมผัสอุปกรณ์ไฟฟ้า
2. Ensure no warning signs are showing at the control panel. / ตรวจสอบให้มั่นใจว่า ไม่มีสัญญาณเตือนที่ตู้ควบคุมอุปกรณ์ไฟฟ้า
3. N = Normal ; AB = Abnormal , F = Fail

PM by : [redacted]	Verified by [redacted]	Approved by :
Signature :	Signature :	Signature :
Date : 21/10/66	Date : 21/10/66	Date :

PPM-ENG-EE-001	แก้ไขครั้งที่ : 1	วันที่มีผลบังคับใช้ : 1/10/21
จัดทำโดย [redacted]	อนุมัติโดย : [redacted]	

..... วิศวกรส่วนกลาง ..... ส่วนกลาง

PREVENTIVE MAINTENANCE CHECKLIST FOR HV. SWITCHGEAR

การบำรุงรักษาเชิงป้องกัน สวิตช์เกียร์ไฟฟ้าแรงสูง

PPM

BUILDING : Tower A		Date : 21 / 10 / 66					
EQUIPMENT NUMBER : No. 2	TYPE OF MAINTENANCE	W	M	2M	Q	H	Y
LOCATION :	Rated: _____ kV _____ A In/Out: ____ / ____						

NO.	TASK DESCRIPTION	PM Code	Measurement	Status (N/A B/F)	Remarks
1	Check general condition of high voltage switchgear. ตรวจสอบสภาพทั่วไป	M		N	
2	Check body, seal, bushing and termination condition. ตรวจสอบสภาพโครงสร้างอุปกรณ์ต่างๆ	M		N	
3	Check and inspection for any sign of burn marks, oxidation, abnormal hiss & smell. ตรวจสอบความผิดปกติของเสียงและกลิ่น	M		N	
4	Check status of indicating lamps. ตรวจสอบสถานะของหลอดไฟแสดงสถานะต่างๆ	M		N	
5	Check the level of SF6 gas. ตรวจสอบระดับของก๊าซ SF6	M		N	
6	Check grounding connection condition. ตรวจสอบสภาพจุดต่อลงดิน	Q		—	
7	Check for deterioration of cable insulation. ตรวจสอบสภาพฉนวนของสายไฟฟ้า	Y		—	By vendor
8	Check setting of overcurrent and earth fault relays. ตรวจสอบค่าปรับตั้งของรีเลย์	Y		—	By vendor
9	Check all tightness of electrical connections. ตรวจสอบความแน่นของจุดต่อต่างๆ	Y		—	By vendor
10	Test operating & protection function. ทดสอบการทำงานของอุปกรณ์ป้องกัน	Y		—	By vendor
11	Measure the insulation resistance of all cable. วัดค่าความต้านทานฉนวนของสายไฟฟ้า	Y		—	By vendor
12	Replace indicating lamps. (if required) เปลี่ยนหลอดไฟแสดงสถานะต่างๆ (ถ้าจำเป็น)	Y		—	By vendor
13	Check and internal clean by vacuum. ตรวจสอบและทำความสะอาดภายในตู้	Y		—	By vendor
14	Check & clean the external of the HV. Switchgear. ตรวจสอบและทำความสะอาดภายนอก	Y		—	By vendor
15	Inspect the condition of the Switchgear cabinet for any corrosion. ตรวจสอบหาการผุกร่อนของตู้	Y		—	By vendor

Comment : _____

Note 1. Make sure to disconnect power before touching any electrical parts. / ตรวจสอบให้มั่นใจว่าไม่มีกระแสไฟฟ้าก่อนสัมผัสอุปกรณ์ไฟฟ้า
2. Ensure no warning signs are showing at the control panel. / ตรวจสอบให้มั่นใจว่า ไม่มีสัญญาณเตือนที่ตู้ควบคุมอุปกรณ์ไฟฟ้า
3. N = Normal ; AB = Abnormal , F = Fail

PM by : [redacted]	Verified by : [redacted]	Approved by :
Signature [redacted]	Signature :	Signature :
Date : 21/10/66	Date : 21/10/66	Date :

PPM-ENG-EE-001	แก้ไขครั้งที่ : 1	วันที่มีผลบังคับใช้ : 1/10/21
จัดทำโดย : [redacted]	อนุมัติโดย : [redacted]	

..... วิศวกรส่วนกลาง ..... ส่วนกลาง

0 PREVENTIVE MAINTENANCE CHECKLIST FOR HV. SWITCHGEAR

การบำรุงรักษาเชิงป้องกัน สวิตช์เกียร์ไฟฟ้าแรงสูง

BUILDING : Tower A					Date : 21 / 10 / 66			
EQUIPMENT NUMBER : No. 3		TYPE OF MAINTENANCE	W	M	2M	Q	H	Y
LOCATION :		Rated: _____ kV _____ A In/Out: ___ / ___						

NO.	TASK DESCRIPTION	PM Code	Measurement	Status (N/A B/F)	Remarks
1	Check general condition of high voltage switchgear. ตรวจสอบสภาพทั่วไป	M		N	
2	Check body, seal, bushing and termination condition ตรวจสอบสภาพโครงสร้างอุปกรณ์ต่างๆ	M		N	
3	Check and inspection for any sign of burn marks, oxidation, abnormal hiss & smell. ตรวจสอบความผิดปกติของเสียงและกลิ่น	M		N	
4	Check status of indicating lamps. ตรวจสอบสถานะของหลอดไฟแสดงสถานะต่างๆ	M		N	
5	Check the level of SF6 gas. ตรวจสอบระดับของก๊าซ SF6	M		N	
6	Check grounding connection condition. ตรวจสอบสภาพของจุดต่อลงดิน	Q		—	
7	Check for deterioration of cable insulation. ตรวจสอบสภาพฉนวนของสายไฟฟ้า	Y		—	By vendor
8	Check setting of overcurrent and earth fault relays. ตรวจสอบค่าปรับตั้งของรีเลย์	Y		—	By vendor
9	Check all tightness of electrical connections. ตรวจสอบความแน่นของจุดต่อต่างๆ	Y		—	By vendor
10	Test operating & protection function. ทดสอบการทำงานของอุปกรณ์ป้องกัน	Y		—	By vendor
11	Measure the insulation resistance of all cable. วัดค่าความต้านทานฉนวนของสายไฟฟ้า	Y		—	By vendor
12	Replace indicating lamps. (if required) เปลี่ยนหลอดไฟแสดงสถานะต่างๆ (ถ้าจำเป็น)	Y		—	By vendor
13	Check and internal clean by vacuum ตรวจสอบและทำความสะอาดภายในตู้	Y		—	By vendor
14	Check & clean the external of the HV. Switchgear. ตรวจสอบและทำความสะอาดภายนอก	Y		—	By vendor
15	Inspect the condition of the Switchgear cabinet for any corrosion. ตรวจสอบหาการผุกร่อนของตู้	Y		—	By vendor

Comment : _____

Note : 1. Make sure to disconnect power before touching any electrical parts. / ตรวจสอบให้มั่นใจว่าไม่มีกระแสไฟฟ้าก่อนสัมผัสอุปกรณ์ไฟฟ้า
2. Ensure no warning signs are showing at the control panel. / ตรวจสอบให้มั่นใจว่า ไม่มีสัญญาณเตือนที่ตู้ควบคุมอุปกรณ์ไฟฟ้า
3. N = Normal ; AB = Abnormal ; F = Fail

PM by : [redacted]	Verified by [redacted]	Approved by :
Signature : [redacted]	Signature : [redacted]	Signature :
Date : 21/10/66	Date : 21/10/66	Date :

PPM-ENG-EE-001	แก้ไขครั้งที่ : 1	วันที่มีผลบังคับใช้ : 1/10/21
จัดทำโดย [redacted]	อนุมัติโดย [redacted]	

..... วิศวกรส่วนกลาง ..... ส่วนกลาง

PREVENTIVE MAINTENANCE CHECKLIST FOR HV. SWITCHGEAR

การบำรุงรักษาเชิงป้องกัน สวิตช์เกียร์ไฟฟ้าแรงสูง

BUILDING : Tower A					Date : 21 / 10 / 66			
EQUIPMENT NUMBER : No. 4		TYPE OF MAINTENANCE	W	M	2M	Q	H	Y
LOCATION :		Rated: _____ kV _____ A In/Out: ___ / ___						

NO.	TASK DESCRIPTION	PM Code	Measurement	Status (N/A B/F)	Remarks
1	Check general condition of high voltage switchgear. ตรวจสอบสภาพทั่วไป	M		N	
2	Check body, seal, bushing and termination condition. ตรวจสอบสภาพโครงสร้างอุปกรณ์ต่างๆ	M		N	
3	Check and inspection for any sign of burn marks, oxidation, abnormal hiss & smell. ตรวจสอบความผิดปกติของเสียงและกลิ่น	M		N	
4	Check status of indicating lamps. ตรวจสอบสถานะของหลอดไฟแสดงสถานะต่างๆ	M		N	
5	Check the level of SF6 gas. ตรวจสอบระดับของก๊าซ SF6	M		N	
6	Check grounding connection condition. ตรวจสอบสภาพของจุดต่อลงดิน	Q		N	
7	Check for deterioration of cable insulation. ตรวจสอบสภาพฉนวนของสายไฟฟ้า	Y		—	By vendor
8	Check setting of overcurrent and earth fault relays. ตรวจสอบค่าปรับตั้งของรีเลย์	Y		—	By vendor
9	Check all tightness of electrical connections. ตรวจสอบความแน่นของจุดต่อต่างๆ	Y		—	By vendor
10	Test operating & protection function. ทดสอบการทำงานของอุปกรณ์ป้องกัน	Y		—	By vendor
11	Measure the insulation resistance of all cable. วัดค่าความต้านทานฉนวนของสายไฟฟ้า	Y		—	By vendor
12	Replace indicating lamps. (if required) เปลี่ยนหลอดไฟแสดงสถานะต่างๆ (ถ้าจำเป็น)	Y		—	By vendor
13	Check and internal clean by vacuum ตรวจสอบและทำความสะอาดภายในตู้	Y		—	By vendor
14	Check & clean the external of the HV. Switchgear. ตรวจสอบและทำความสะอาดภายนอก	Y		—	By vendor
15	Inspect the condition of the Switchgear cabinet for any corrosion. ตรวจสอบหาการผุกร่อนของตู้	Y		—	By vendor

Comment : _____

Note : 1. Make sure to disconnect power before touching any electrical parts. / ตรวจสอบให้มั่นใจว่าไม่มีกระแสไฟฟ้าก่อนสัมผัสอุปกรณ์ไฟฟ้า
2. Ensure no warning signs are showing at the control panel. / ตรวจสอบให้มั่นใจว่า ไม่มีสัญญาณเตือนที่ตู้ควบคุมอุปกรณ์ไฟฟ้า
3. N = Normal ; AB = Abnormal ; F = Fail

PM by : [redacted]	Verified by [redacted]	Approved by :
Signature : [redacted]	Signature : [redacted]	Signature :
Date : 21/10/66	Date : 21/10/66	Date :

PPM-ENG-EE-001	แก้ไขครั้งที่ : 1	วันที่มีผลบังคับใช้ : 1/10/21
จัดทำโดย : [redacted]	อนุมัติโดย [redacted]	

..... วิศวกรส่วนกลาง ..... ส่วนกลาง

PREVENTIVE MAINTENANCE CHECKLIST FOR HV. SWITCHGEAR

การบำรุงรักษาเชิงป้องกัน สวิตช์เกียร์ไฟฟ้าแรงสูง

BUILDING : Tower B				Date : 21 / 10 / 66				
EQUIPMENT NUMBER : No. 5		TYPE OF MAINTENANCE	W	M	2M	Q	H	Y
LOCATION :		Rated: ___ kV ___ A In/Out: ___ / ___						

NO.	TASK DESCRIPTION	PM Code	Measurement	Status (N/A B/F)	Remarks
1	Check general condition of high voltage switchgear. ตรวจสอบสภาพทั่วไป	M		N	
2	Check body, seal, bushing and termination condition. ตรวจสอบสภาพโครงสร้างอุปกรณ์ต่างๆ	M		N	
3	Check and inspection for any sign of burn marks, oxidation, abnormal hiss & smell. ตรวจสอบความผิดปกติของเสียงและกลิ่น	M		N	
4	Check status of indicating lamps. ตรวจสอบสถานะของหลอดไฟแสดงสถานะต่างๆ	M		N	
5	Check the level of SF6 gas. ตรวจสอบระดับของก๊าซ SF6	M		N	
6	Check grounding connection condition. ตรวจสอบสภาพของจุดต่อลงดิน	Q		—	
7	Check for deterioration of cable insulation. ตรวจสอบสภาพฉนวนของสายไฟฟ้า	Y		—	By vendor
8	Check setting of overcurrent and earth fault relays. ตรวจสอบค่าปรับตั้งของรีเลย์	Y		—	By vendor
9	Check all tightness of electrical connections. ตรวจสอบความแน่นของจุดต่อต่างๆ	Y		—	By vendor
10	Test operating & protection function. ทดสอบการทำงานของอุปกรณ์ป้องกัน	Y		—	By vendor
11	Measure the insulation resistance of all cable. วัดค่าความต้านทานฉนวนของสายไฟฟ้า	Y		—	By vendor
12	Replace indicating lamps. (If required) เปลี่ยนหลอดไฟแสดงสถานะต่างๆ (ถ้าจำเป็น)	Y		—	By vendor
13	Check and internal clean by vacuum. ตรวจสอบและทำความสะอาดภายในตู้	Y		—	By vendor
14	Check & clean the external of the HV. Switchgear. ตรวจสอบและทำความสะอาดภายนอก	Y		—	By vendor
15	Inspect the condition of the Switchgear cabinet for any corrosion. ตรวจสอบการกัดกร่อนของตู้	Y		—	By vendor

Comment : _____

Note : 1. Make sure to disconnect power before touching any electrical parts. / ตรวจสอบให้มั่นใจว่าไม่มีกระแสไฟฟ้าก่อนสัมผัสอุปกรณ์ไฟฟ้า
2. Ensure no warning signs are showing at the control panel. / ตรวจสอบให้มั่นใจว่า ไม่มีสัญญาณเตือนที่ตู้ควบคุมอุปกรณ์ไฟฟ้า
3. N = Normal ; AB = Abnormal ; F = Fail

PM by : [redacted]	Verified by : [redacted]	Approved by :
Signature : [redacted]	Signature : [redacted]	Signature :
Date : 21/10/66	Date : 21/10/66	Date :

PPM-ENG-EE-001	แก้ไขครั้งที่ : 1	วันที่มีผลบังคับใช้ : 1/10/21
จัดทำโดย : [redacted]	อนุมัติโดย : [redacted]	

..... วิศวกรส่วนกลาง ..... ส่วนกลาง

PREVENTIVE MAINTENANCE CHECKLIST FOR HV. SWITCHGEAR

การบำรุงรักษาเชิงป้องกัน สวิตช์เกียร์ไฟฟ้าแรงสูง

BUILDING : Tower B				Date : 21 / 10 / 66				
EQUIPMENT NUMBER : No. 6		TYPE OF MAINTENANCE	W	M	2M	Q	H	Y
LOCATION :		Rated: ___ kV ___ A In/Out: ___ / ___						

NO.	TASK DESCRIPTION	PM Code	Measurement	Status (N/A B/F)	Remarks
1	Check general condition of high voltage switchgear. ตรวจสอบสภาพทั่วไป	M		N	
2	Check body, seal, bushing and termination condition ตรวจสอบสภาพโครงสร้างอุปกรณ์ต่างๆ	M		N	
3	Check and inspection for any sign of burn marks, oxidation, abnormal hiss & smell. ตรวจสอบความผิดปกติของเสียงและกลิ่น	M		N	
4	Check status of indicating lamps. ตรวจสอบสถานะของหลอดไฟแสดงสถานะต่างๆ	M		N	
5	Check the level of SF6 gas. ตรวจสอบระดับของก๊าซ SF6	M		N	
6	Check grounding connection condition. ตรวจสอบสภาพของจุดต่อลงดิน	Q		—	
7	Check for deterioration of cable insulation. ตรวจสอบสภาพฉนวนของสายไฟฟ้า	Y		—	By vendor
8	Check setting of overcurrent and earth fault relays. ตรวจสอบค่าปรับตั้งของรีเลย์	Y		—	By vendor
9	Check all tightness of electrical connections. ตรวจสอบความแน่นของจุดต่อต่างๆ	Y		—	By vendor
10	Test operating & protection function. ทดสอบการทำงานของอุปกรณ์ป้องกัน	Y		—	By vendor
11	Measure the insulation resistance of all cable. วัดค่าความต้านทานฉนวนของสายไฟฟ้า	Y		—	By vendor
12	Replace indicating lamps. (If required) เปลี่ยนหลอดไฟแสดงสถานะต่างๆ (ถ้าจำเป็น)	Y		—	By vendor
13	Check and internal clean by vacuum. ตรวจสอบและทำความสะอาดภายในตู้	Y		—	By vendor
14	Check & clean the external of the HV. Switchgear. ตรวจสอบและทำความสะอาดภายนอก	Y		—	By vendor
15	Inspect the condition of the Switchgear cabinet for any corrosion. ตรวจสอบการกัดกร่อนของตู้	Y		—	By vendor

Comment : _____

Note : 1. Make sure to disconnect power before touching any electrical parts. / ตรวจสอบให้มั่นใจว่าไม่มีกระแสไฟฟ้าก่อนสัมผัสอุปกรณ์ไฟฟ้า
2. Ensure no warning signs are showing at the control panel. / ตรวจสอบให้มั่นใจว่า ไม่มีสัญญาณเตือนที่ตู้ควบคุมอุปกรณ์ไฟฟ้า
3. N = Normal ; AB = Abnormal ; F = Fail

PM by : [redacted]	Verified by : [redacted]	Approved by :
Signature : [redacted]	Signature : [redacted]	Signature :
Date : 21/10/66	Date : 21/10/66	Date :

PPM-ENG-EE-001	แก้ไขครั้งที่ : 1	วันที่มีผลบังคับใช้ : 1/10/21
จัดทำโดย : [redacted]	อนุมัติโดย [redacted]	

..... วิศวกรส่วนกลาง ..... ส่วนกลาง

PREVENTIVE MAINTENANCE CHECKLIST FOR GENERATOR
การบำรุงรักษาเชิงป้องกัน เครื่องกำเนิดไฟฟ้า

PPM

BUILDING : Tower A | Date : 21 / 10 / 66

EQUIPMENT NUMBER :

LOCATION: B1

TYPE OF MAINTENANCE: W | M | 2M | Q | H | Y

Rated : ____ kVA ___kV___ A Type : ___ / ___

NO	TASK DESCRIPTION	PM Code	Measurement		Status (N/A B/F)	Remarks
1	Check main circuit breaker status. ตรวจสอบสถานะของเมนเบรกเกอร์	M			N	
2	Check selector switch for correct position ตรวจสอบว่า หมุนสวิตช์เลือกมาอยู่ในตำแหน่งที่ถูกต้องหรือไม่	M			N	ให้อยู่ที่ตำแหน่ง "AUTO"
3	Check battery electrolyte level. ตรวจสอบระดับน้ำกลั่นของแบตเตอรี่	M			N	
4	Check voltage & current of battery. บันทึกค่าแรงดันและกระแสไฟฟ้าของแบตเตอรี่		V	A		บันทึกวันที่เปลี่ยนแบตเตอรี่
	Battery no.1 / แบตเตอรี่ ชุดที่ 1	M			N	
	Battery no.1 / แบตเตอรี่ ชุดที่ 2	M			N	
	Battery no.1 / แบตเตอรี่ ชุดที่ 3	M			N	
	Battery no.1 / แบตเตอรี่ ชุดที่ 4	M			N	
5	Check fuel tank level and fuel line system ตรวจสอบระดับน้ำมันในถังและระบบท่อส่งน้ำมัน	M	Liter		N	
6	Check oil level of engine crankcase. ตรวจสอบระดับน้ำมันเครื่อง	M			N	
7	Check coolant level from cooling system. ตรวจสอบระดับน้ำหล่อเย็นของระบบหล่อเย็น	M			N	
8	Check heater for cooling water/oil and thermostat. ตรวจสอบการทำงานของ Heater สำหรับหุ้มน้ำ/น้ำมันเครื่อง และการตัดต่อของ Thermostat	M			N	
9	Check engine start system and test run by manual. ทดลองเดินเครื่องยนต์โดยการสตาร์ทเครื่องด้วยมือ	M			N	
10	Check engine control and security system. (oil temp, oil pressure, speed, voltage and frequency) ตรวจสอบแผงควบคุมเครื่องยนต์และอุปกรณ์ด้านความปลอดภัย ต่างๆ					
	- Oil temp. _____ - Oil pressure _____	M			N	
	- RPM _____	M			N	
	- Voltage _____ - Hz _____	M			N	

Comment :

Note : 1.) N = Normal ; AB = Abnormal ; F = Fail

PM by : [redacted]	Verified by : [redacted]	Approved by :
Signature [redacted]	Signature : [redacted]	Signature :
Date : 21 / 10 /66	Date : 21/10/66	Date :

PPM-ENG-EE-004	แก้ไขครั้งที่ : 1	วันที่มีผลบังคับใช้ 1/10/21
จัดทำโดย : [redacted]		อนุมัติโดย [redacted]

..... วิศวกรส่วนกลาง ..... ส่วนกลาง

PREVENTIVE MAINTENANCE CHECKLIST FOR GENERATOR
การบำรุงรักษาเชิงป้องกัน เครื่องกำเนิดไฟฟ้า

PPM

BUILDING : Tower A | Date : 21 / 10 / 66

EQUIPMENT NUMBER :

LOCATION: B1

TYPE OF MAINTENANCE: W | M | 2M | Q | H | Y

Rated : ____ kVA ___kV___ A Type : ___ / ___

NO.	TASK DESCRIPTION	PM Code	Measurement	Status (N/A B/F)	Remarks
11	Check generator vibration and sound for any abnormal noise. ตรวจสอบความผิดปกติของเสียง หรือความสั่นสะเทือนของเครื่องกำเนิดไฟฟ้า	M		N	
12	Check for any signs of corrosion on engine. ตรวจสอบหากการยุกร่อนของเครื่องจักร	Q			
13	Check oil and water leakage at pipe or hose connections, check valve position. ตรวจสอบหากการรั่วของน้ำหรือน้ำมัน ตามจุดต่อหรือแนวท่อ และตรวจสอบตำแหน่งวาล์ว	Q			
14	Check operation of ATS and switchgear. ตรวจสอบการทำงานของ ATS และชุดกระแสไฟฟ้าตัดตอน	Q			
15	Check air intake system. ตรวจสอบระบบระบายอากาศภายในห้อง	Y			
16	Check belts and hoses conditions ตรวจสอบแผ่นพลาสติกเครื่องยนต์	Y			
17	Check and change engine oil lubricating, oil filter, fuel filter and air filter. ตรวจสอบและเปลี่ยนถ่ายน้ำมันเครื่องพร้อมไส้กรองต่างๆ				บันทึกวันที่เปลี่ยนถ่าย
	- น้ำมันเครื่อง	Y			
	- ไส้กรองน้ำมันเครื่อง	Y			
	- ไส้กรองน้ำมันเชื้อเพลิง	Y			
	- ไส้กรองอากาศ	Y			
18	Check and cleaning engine radiator ตรวจสอบและทำความสะอาดระบบระบายความร้อนของเครื่องยนต์	Y			
19	Check all tightness of electrical connections and grounding connection system. ตรวจสอบความแน่นของจุดต่อทางไฟฟ้าและจุดต่อลงดิน	Y			

Comment :

Note : 1.) N = Normal ; AB = Abnormal ; F = Fail

PM by : [redacted]	Verified by : [redacted]	Approved by :
Signature : [redacted]	Signature : [redacted]	Signature :
Date : 21 / 10 /66	Date : 21/10/66	Date :

PPM-ENG-EE-004	แก้ไขครั้งที่ : 1	วันที่มีผลบังคับใช้ : 1/10/21
จัดทำโดย : [redacted]		อนุมัติโดย [redacted]

..... วิศวกรส่วนกลาง ..... ส่วนกลาง

PREVENTIVE MAINTENANCE CHECKLIST FOR GENERATOR
การบำรุงรักษาเชิงป้องกัน เครื่องกำเนิดไฟฟ้า

PPM

BUILDING : Tower B | Date : 21 / 10 / 66

EQUIPMENT NUMBER :

LOCATION: 1B

TYPE OF MAINTENANCE: W | M | 2M | Q | H | Y

Rated : _____ kVA _____ kV _____ A Type : ____ / ____

NO.	TASK DESCRIPTION	PM Code	Measurement		Status (N/A B/F)	Remarks
1	Check main circuit breaker status. ตรวจสอบสถานะของเมนเบรกเกอร์	M			N	
2	Check selector switch for correct position. ตรวจสอบว่า หมุนสวิตช์เลือกมาอยู่ในตำแหน่งที่ถูกต้องหรือไม่	M			N	ให้อยู่ที่ตำแหน่ง "AUTO"
3	Check battery electrolyte level ตรวจสอบระดับน้ำกลั่นของแบตเตอรี่	M			N	
4	Check voltage & current of battery. บันทึกค่าแรงดันและกระแสไฟฟ้าของแบตเตอรี่		V	A		บันทึกวันที่เปลี่ยนแบตเตอรี่
	Battery no.1 / แบตเตอรี่ ชุดที่ :	M			N	
	Battery no.1 / แบตเตอรี่ ชุดที่ 2	M			N	
	Battery no.1 / แบตเตอรี่ ชุดที่ 3	M			N	
	Battery no.1 / แบตเตอรี่ ชุดที่ 4	M			N	
5	Check fuel tank level and fuel line system. ตรวจสอบระดับน้ำมันในถังและระบบท่อส่งน้ำมัน	M		Liter	N	
6	Check oil level of engine crankcase ตรวจสอบระดับน้ำมันเครื่อง	M			N	
7	Check coolant level from cooling system. ตรวจสอบระดับน้ำหล่อเย็นของระบบหล่อเย็น	M			N	
8	Check Heater for cooling water/oil and thermostat. ตรวจสอบการทำงานของ Heater สำหรับอุ่นน้ำหล่อเย็น/น้ำมันเครื่อง และการตัดต่อของ Thermostat	M			N	
9	Check engine start system and test run by manual. ทดลองสตาร์ทเครื่องยนต์โดยการสตาร์ทเครื่องด้วยมือ	M			N	
10	Check engine control and security system. (oil temp. oil pressure, speed, voltage and frequency) ตรวจสอบแผงควบคุมเครื่องยนต์และอุปกรณ์ด้านความปลอดภัยต่างๆ					
	Oil temp._____ - Oil pressure _____	M			N	
	- RPM _____	M			N	
	- Voltage _____ - Hz _____	M			N	

Comment : _____

Note : 1.) N = Normal ; AB = Abnormal ; F = Fail

PM by : [redacted]	Verified by [redacted]	Approved by :
Signature : [redacted]	Signature : [redacted]	Signature :
Date : 21/10/66	Date : 21/10/66	Date :

PPM-ENG-EE-004	แก้ไขครั้งที่ : 1	วันที่มีผลบังคับใช้ : 1/10/21
จัดทำโดย : [redacted]		อนุมัติโดย [redacted]

..... วิศวกรส่วนกลาง ..... ส่วนกลาง

PREVENTIVE MAINTENANCE CHECKLIST FOR GENERATOR
การบำรุงรักษาเชิงป้องกัน เครื่องกำเนิดไฟฟ้า

PPM

BUILDING : Tower B | Date : 21 / 10 / 66

EQUIPMENT NUMBER :

LOCATION: 1B

TYPE OF MAINTENANCE: W | M | 2M | Q | H | Y

Rated : _____ kVA _____ kV _____ A Type : ____ / ____

NO.	TASK DESCRIPTION	PM Code	Measurement	Status (N/A B/F)	Remarks
11	Check generator vibration and sound for any abnormal noise. ตรวจสอบความสั่นสะเทือนของเสียง หรือความผิดปกติของเครื่องกำเนิดไฟฟ้า	M		N	
12	Check for any signs of corrosion on engine. ตรวจสอบหาการผุกร่อนของเครื่องจักร	Q			
13	Check oil and water leakage at pipe or hose connections, check valve position. ตรวจสอบการรั่วของน้ำหรือน้ำมัน ตามจุดต่อหรือแนวท่อ และตรวจสอบตำแหน่งวาล์ว	Q			
14	Check operation of ATS and switchgear. ตรวจสอบการทำงานของ ATS และอุปกรณ์ตัดตอน	Q			
15	Check air intake system ตรวจสอบระบบระบายอากาศภายในห้อง	Y			
16	Check belts and hoses conditions ตรวจสอบสภาพสายพานเครื่องยนต์	Y			
17	Check and change engine oil lubricating, oil filter, fuel filter and air filter. ตรวจสอบและเปลี่ยนถ่ายน้ำมันเครื่องพร้อมไส้กรองต่างๆ				เป็นครั้งที่เปลี่ยนถ่าย
	- น้ำมันเครื่อง	Y			
	- ไส้กรองน้ำมันเครื่อง	Y			
	- ไส้กรองน้ำมันเชื้อเพลิง	Y			
	- ไส้กรองอากาศ	Y			
18	Check and cleaning engine radiator. ตรวจสอบและทำความสะอาดระบบระบายความร้อนของเครื่องยนต์	Y			
19	Check all tightness of electrical connections and grounding connection system. ตรวจสอบความแน่นของจุดต่อทางไฟฟ้าและจุดต่อดิน	Y			

Comment : _____

Note : 1.) N = Normal ; AB = Abnormal ; F = Fail

PM by : [redacted]	Verified by [redacted]	Approved by :
Signature : [redacted]	Signature [redacted]	Signature :
Date : 21/10/66	Date : 21/10/66	Date :

PPM-ENG-EE-004	แก้ไขครั้งที่ : 1	วันที่มีผลบังคับใช้ : 1/10/21
จัดทำโดย : [redacted]		อนุมัติโดย : [redacted]

..... วิศวกรส่วนกลาง ..... ส่วนกลาง

PREVENTIVE MAINTENANCE CHECKLIST FOR POWER TRANSFORMER 12-24kV

การบำรุงรักษาเชิงป้องกัน หม้อแปลงไฟฟ้ากำลัง 12-24 kV

PPM

BUILDING : Tower A			Date : 21 / 10 / 66			
EQUIPMENT NUMBER : No. 1	TYPE OF MAINTENANCE	W	2M	Q	H	Y
LOCATION: 2B	Rated : __ kVA ____ kV __ A Type : _ / ___					

NO.	TASK DESCRIPTION	PM Code	Measurement	Status (N/A B/F)	Remarks
1	Check general condition of transformer. ตรวจสอบสภาพทั่วไปของหม้อแปลงไฟฟ้า	M		N	
2	Check body, seal, bushing and termination condition. ตรวจสอบสภาพโครงสร้างภายนอกของอุปกรณ์	M		N	
3	Check and inspect on for any sign of burn marks, oxidation, abnormal hiss & smell. ตรวจสอบความผิดปกติของเสียงและกลิ่น	M		N	
4	Check cooling system condition and test function operation by manual. ตรวจสอบสภาพระบบระบายความร้อนและทดสอบการทำงานด้วยระบบ manual	M		N	
5	Check and record the ambient temperature. ตรวจสอบและบันทึกค่าอุณหภูมิห้องหม้อแปลงไฟฟ้า	M	°C	N	
6	Check temperature of transformer operation. ตรวจสอบอุณหภูมิของหม้อแปลงไฟฟ้า	M	°C	N	
7	Check condition of silica gel. If any. ตรวจสอบสภาพสารดูดความชื้นของบนวนหม้อแปลง (ถ้า Silica Gel) ถ้าจำเป็น	M		N	
8	Check grounding connection condition. ตรวจสอบสภาพจุดต่อดิน	Q		/	
	Turn OFF Switchgear and Discharge the Voltage to Ground. / ตัดไฟที่จ่ายให้หม้อแปลงไฟฟ้าและดิสชาร์จแรงดันคงค้างลงดิน				
9	Make thermo scan before Yearly preventive maintenance. ตรวจสอบความร้อนด้วยการทำ Thermo scan ก่อนการบำรุงรักษาประจำปี	Y		—	By vendor
10	Check and record transformer hiss (dB) before Yearly preventive maintenance. ตรวจสอบและบันทึกระดับเสียงรบกวนหม้อแปลงไฟฟ้า	Y	dB	—	By vendor
11	Open the housing and conduct visual inspection on all the components before carry out the maintenance. ตรวจสอบสภาพอุปกรณ์ต่างๆภายในตู้ด้วยสายตาก่อนทำการบำรุงรักษา	Y		—	By vendor
12	Check tap changer operation. ตรวจสอบสภาพ Tap changer ของหม้อแปลง	Y		—	By vendor
13	Check transformer ratio. ตรวจสอบอัตราส่วนแรงดันของหม้อแปลงไฟฟ้า	Y		—	By vendor
14	Check dielectric strength ตรวจสอบสภาพฉนวนของหม้อแปลง	Y		—	By vendor

Comment : _____

Note : 1.) N = Normal ; AB = Abnormal ; F = Fail

PM by : [redacted]	Verified by [redacted]	Approved by :
Signature [redacted]	Signature [redacted]	Signature :
Date : 21 / 10 / 66	Date : 21/10/66	Date :

PPM-ENG-EE-003	แก้ไขครั้งที่ : 1	วันที่มีผลบังคับใช้ : 1/10/21
จัดทำโดย : [redacted]		อนุมัติโดย [redacted]

..... วิศวกรส่วนกลาง ..... ส่วนกลาง

PREVENTIVE MAINTENANCE CHECKLIST FOR POWER TRANSFORMER 12-24kV

การบำรุงรักษาเชิงป้องกัน หม้อแปลงไฟฟ้ากำลัง 12-24kV

PPM

BUILDING : Tower B			Date : 21 / 10 / 66			
EQUIPMENT NUMBER : No. 1	TYPE OF MAINTENANCE	W	2M	Q	H	Y
LOCATION: 2B	Rated : __ kVA _ kV__ A Type : _ / ___					

NO.	TASK DESCRIPTION	PM Code	Measurement	Status (N/A B/F)	Remarks
15	Check transformer winding insulation resistance ตรวจสอบความต้านทานฉนวนของขดลวดหม้อแปลง	Y		—	By vendor
16	Check & test function of ventilation fan (cooling system) and controller. ตรวจสอบและทดสอบฟังก์ชั่นการทำงานของระบบระบายความร้อนหม้อแปลงและชุดควบคุม	Y		—	By vendor
17	Check & replace the temperature sensor for transformer coils. (If required) ตรวจสอบและเปลี่ยนอุปกรณ์วัดอุณหภูมิที่ขดลวดของหม้อแปลง (ถ้าจำเป็น)	Y		—	By vendor
18	Check & tighten the bolts & nuts, power cables & control wiring terminals connection. ตรวจสอบและขันจุดต่อต่างๆ ทั้งวงจรไฟฟ้ากำลังและวงจรควบคุม	Y		—	By vendor
19	Check & clean the transformer and use high pressure pump/blower to clean the dust. ตรวจสอบและทำความสะอาดหม้อแปลงด้วยการปั๊มแรงดันสูงหรือดูดฝุ่น	Y		—	By vendor
20	Visual inspect the condition of the insulation support, installation of transformer. ตรวจสอบสภาพของฉนวน ฐานและสภาพการติดตั้งของหม้อแปลงด้วยสายตา	Y		—	By vendor
21	Conduct cable megger insulation test with ground. ทดสอบค่าความต้านทานของฉนวนของสายไฟฟ้าเทียบกับดิน	Y		—	By vendor
22	Visual check & ensure that all the safety device installation inside the transformer is put back to operation condition & removed all the tools before closed the housing. ตรวจสอบให้มั่นใจว่าอุปกรณ์ป้องกันหม้อแปลงได้ถูกติดตั้งกลับเรียบร้อยและนำเครื่องมือออกจากตู้ก่อนปิดตู้หม้อแปลง	Y		—	By vendor
	Close The Housing & Turn ON The Switchgear & Check the Status of The Transformer at Normal Operating Condition. ปิดตู้หม้อแปลง จ่ายไฟฟ้าเข้าตู้หม้อแปลงและตรวจสอบสภาพทั่วไปของหม้อแปลง				
23	Make thermo scan after Yearly preventive maintenance. ตรวจสอบความร้อนด้วยการทำ Thermo scan ภายหลังการบำรุงรักษาประจำปี	Y			By vendor

Comment : _____

Note : 1.) N = Normal ; AB = Abnormal ; F = Fail

PM by : [redacted]	Verified by [redacted]	Approved by :
Signature : [redacted]	Signature : [redacted]	Signature :
Date : 21 / 10 / 66	Date : 21/10/66	Date :

PPM-ENG-EE-003	แก้ไขครั้งที่ : 1	วันที่มีผลบังคับใช้ : 1/10/21
จัดทำโดย : [redacted]		อนุมัติโดย [redacted]

..... วิศวกรส่วนกลาง ..... ส่วนกลาง

PREVENTIVE MAINTENANCE CHECKLIST FOR POWER TRANSFORMER 12-24kV

การบำรุงรักษาเชิงป้องกัน หม้อแปลงไฟฟ้ากำลัง 12-24 kV

PPM

BUILDING : Tower A			Date : 21 / 10 / 66			
EQUIPMENT NUMBER : No. 2	TYPE OF MAINTENANCE	W	2M	Q	H	Y
LOCATION: 2B	Rated : ___ kVA ___ kV ___ A Type : ___ / ___					

NO.	TASK DESCRIPTION	PM Code	Measurement	Status (N/A B/F)	Remarks
1	Check general condition of transformer. ตรวจสอบสภาพทั่วไปของหม้อแปลงไฟฟ้า	M		N	
2	Check body, seal, bushing and termination condition. ตรวจสอบสภาพโครงสร้างภายนอกของอุปกรณ์	M		N	
3	Check and inspection for any sign of burn marks, oxidation, abnormal hiss & smell ตรวจสอบความผิดปกติของเสียงและเนื้น	M		N	
4	Check cooling system condition and test function operation by manual ตรวจสอบสภาพระบบระบายความร้อนและทดสอบการทำงานด้วยระบบ manual	M		N	
5	Check and record the ambient temperature. ตรวจสอบและบันทึกค่าอุณหภูมิห้องหม้อแปลงไฟฟ้า	M	°C	N	
6	Check temperature of transformer operation. ตรวจสอบอุณหภูมิของหม้อแปลงไฟฟ้า	M	°C	N	
7	Check condition of silica gel. If any. ตรวจสอบสภาพสารดูดความชื้นของถ่านหม้อแปลง (ถ้า Silica Gel) ถ้าจำเป็น	M		N	
8	Check grounding connection condition. ตรวจสอบสภาพจุดต่อลงดิน	Q		—	
	Turn OFF Switchgear and Discharge the Voltage to Ground. / ตัดไฟที่จ่ายให้หม้อแปลงไฟฟ้าและดิสชาร์จแรงดันลงดิน				
9	Make thermo scan before Yearly preventive maintenance. ตรวจสอบความร้อนด้วยกล้อง Thermo scan ก่อนการบำรุงรักษาประจำปี	Y		—	By vendor
10	Check and record transformer hiss (dB) before Yearly preventive maintenance. ตรวจสอบและบันทึกค่าระดับเสียงดังของหม้อแปลงไฟฟ้า	Y	dB	—	By vendor
11	Open the housing and conduct visual inspection on all the components before carry out the maintenance. ตรวจสอบสภาพอุปกรณ์ต่างๆภายในตู้ด้วยสายตาก่อนทำการบำรุงรักษา	Y		—	By vendor
12	Check tap changer operation. ตรวจสอบสภาพ Tap changer ของหม้อแปลง	Y		—	By vendor
13	Check transformer ratio. ตรวจสอบอัตราส่วนแรงดันของหม้อแปลงไฟฟ้า	Y		—	By vendor
14	Check dielectric strength. ตรวจสอบสภาพฉนวนของหม้อแปลง	Y		—	By vendor

Comment : _____

Note : 1) N = Normal ; AB = Abnormal , F = Fail

PM by : [redacted]	Verified by : [redacted]	Approved by :
Signature : [redacted]	Signature : [redacted]	Signature :
Date : 21/10/66	Date : 21/10/66	Date :

PPM-ENG-EE-003	แก้ไขครั้งที่ : 1	วันที่มีผลบังคับใช้ : 1/10/21
จัดทำโดย : [redacted]		อนุมัติโดย [redacted]

..... วิศวกรส่วนกลาง ..... ส่วนกลาง

(1/2)

PREVENTIVE MAINTENANCE CHECKLIST FOR POWER TRANSFORMER 12-24kV

การบำรุงรักษาเชิงป้องกัน หม้อแปลงไฟฟ้ากำลัง 12-24kV

PPM

BUILDING : Tower A			Date : 21 / 10 / 66			
EQUIPMENT NUMBER : No. 2	TYPE OF MAINTENANCE	W	2M	Q	H	Y
LOCATION: 2B	Rated : ___ kVA ___ kV ___ A Type : ___ / ___					

NO.	TASK DESCRIPTION	PM Code	Measurement	Status (N/A B/F)	Remarks
16	Check transformer winding insulation resistance. ตรวจสอบความต้านทานฉนวนของขดลวดหม้อแปลง	Y		—	By vendor
16	Check & test function of ventilation fan (cooling system) and controller. ตรวจสอบและทดสอบฟังก์ชั่นการทำงานของระบบระบายความร้อนของหม้อแปลงและชุดควบคุม	Y		—	By vendor
17	Check & replace the temperature sensor for transformer coils (if required) ตรวจสอบและเปลี่ยนอุปกรณ์วัดอุณหภูมิที่ขดลวดของหม้อแปลง (ถ้าจำเป็น)	Y		—	By vendor
18	Check & tighten the bolts & nuts, power cables & control wiring terminals connection. ตรวจสอบและขันจุดต่อต่างๆ ทั้งของไฟฟ้ากำลังและวงจรควบคุม	Y		—	By vendor
19	Check & clean the transformer and the high pressure pump/power to clear the dust. ตรวจสอบและทำความสะอาดหม้อแปลงด้วยเครื่องปั๊มแรงดันสูงหรือไฟฟ้า	Y		—	By vendor
20	Visual inspect the condition of the insulation, support, installation of transformer. ตรวจสอบสภาพของฉนวน ฐานและสภาพการติดตั้งของหม้อแปลงด้วยสายตา	Y		—	By vendor
21	Conduct cable megger insulation test with ground. ทดสอบค่าความต้านทานของฉนวนสายไฟฟ้าเทียบกับดิน	Y		—	By vendor
22	Visual check & ensure that all the safety device installation inside the transformer is put back to operation condition & removed all the tools before closed the housing ตรวจสอบให้มั่นใจว่าอุปกรณ์ป้องกันหม้อแปลงได้ ถูกติดตั้งกลับเรียบร้อย และนำเครื่องมือออกจากตู้ก่อนปิดตู้หม้อแปลง	Y		—	By vendor
	Close The Housing & Turn ON The Switchgear & Check the Status of The Transformer at Normal Operating Condition. ปิดตู้หม้อแปลง จ่ายไฟฟ้าเข้าสู่หม้อแปลงและตรวจสอบสภาพทั่วไปของหม้อแปลง				
23	Make thermo scan after Yearly preventive maintenance ตรวจสอบความร้อนด้วยกล้อง Thermo scan ภายหลังการบำรุงรักษาประจำปี	Y			By vendor

Comment : _____

Note : 1) N = Normal ; AB = Abnormal , F = Fail

PM by : [redacted]	Verified by : [redacted]	Approved by :
Signature : [redacted]	Signature : [redacted]	Signature :
Date : 21/10/66	Date : 21/10/66	Date :

PPM-ENG-EE-003	แก้ไขครั้งที่ : 1	วันที่มีผลบังคับใช้ : 1/10/21
จัดทำโดย [redacted]		อนุมัติโดย [redacted]

..... วิศวกรส่วนกลาง ..... ส่วนกลาง

(2/2)

PREVENTIVE MAINTENANCE CHECKLIST FOR POWER TRANSFORMER 12-24kV

การบำรุงรักษาเชิงป้องกัน หม้อแปลงไฟฟ้ากำลัง 12-24 kV

BUILDING : Tower A			Date : 21 / 10 / 66			
EQUIPMENT NUMBER : No. 3	TYPE OF MAINTENANCE	W	2M	Q	H	Y
LOCATION: 2B	Rated . kVA ____ kV____ A Type : ... /					

NO.	TASK DESCRIPTION	PM Code	Measurement	Status (N/A B/F)	Remarks
1	Check general condition of transformer. ตรวจสอบสภาพทั่วไปของหม้อแปลงไฟฟ้า	M		N	
2	Check body, seal, bushing and termination condition. ตรวจสอบสภาพโครงสร้างภายนอกของอุปกรณ์	M		N	
3	Check and inspection for any sign of burn marks, oxidation, abnormal hiss & smell ตรวจสอบความผิดปกติของเสียงและกลิ่น	M		N	
4	Check cooling system condition and test function operation by manual. ตรวจสอบสภาพระบบระบายความร้อนและทดสอบการทำงานด้วยระบบ manual	M		N	
5	Check and record the ambient temperature. ตรวจสอบและบันทึกค่าอุณหภูมิห้องหม้อแปลงไฟฟ้า	M	°C	N	
6	Check temperature of transformer operation. ตรวจสอบอุณหภูมิของหม้อแปลงไฟฟ้า	M	°C	N	
7	Check condition of silica gel, if any. ตรวจสอบสภาพสารดูดความชื้นของฉนวนหม้อแปลง (ถ้า Silica Gel) ถ้าจำเป็น	M		N	
8	Check grounding connection condition. ตรวจสอบสภาพจุดต่อลงดิน	Q		–	
	Turn OFF Switchgear and Discharge the Voltage to Ground. / ตัดไฟที่จ่ายให้หม้อแปลงไฟฟ้าและดิสชาร์จแรงดันลงดินลงดิน				
9	Make thermo scan before Yearly preventive maintenance. ตรวจสอบความร้อนด้วยการทำ Thermo scan ก่อนการบำรุงรักษาประจำปี	Y		--	By vendor
10	Check and record transformer hiss (dB) before Yearly preventive maintenance. ตรวจสอบและบันทึกค่าระดับเสียงดังของหม้อแปลงไฟฟ้า	Y	dβ	---	By vendor
11	Open the housing and conduct visual inspection on all the components before carry out the maintenance ตรวจสอบสภาพอุปกรณ์ต่างๆภายในตู้ด้วยสายตาก่อนทำการบำรุงรักษา	Y		---	By vendor
12	Check tap changer operation. ตรวจสอบสภาพ Tap changer ของหม้อแปลง	Y		---	By vendor
13	Check transformer ratio. ตรวจสอบอัตราส่วนแรงดันของหม้อแปลงไฟฟ้า	Y		---	By vendor
14	Check dielectric strength. ตรวจสอบสภาพฉนวนของหม้อแปลง	Y		---	By vendor

Comment : _____

Note : 1.) N = Normal ; AB – Abnormal ; F – Fail

PM by : [redacted]	Verified by [redacted]	Approved by :
Signature :	Signature :	Signature :
Date : 21/10/66	Date : 21/10/66	Date :

PPM-ENG-EE-003	แก้ไขครั้งที่ : 1	วันที่มีผลบังคับใช้ : 1/10/21
จัดทำโดย : [redacted]	อนุมัติโดย : [redacted]	

..... วิศวกรส่วนกลาง ..... ส่วนกลาง

PREVENTIVE MAINTENANCE CHECKLIST FOR POWER TRANSFORMER 12-24kV

การบำรุงรักษาเชิงป้องกัน หม้อแปลงไฟฟ้ากำลัง 12-24kV

BUILDING : Tower A			Date : 21 / 10 / 66			
EQUIPMENT NUMBER : No. 3	TYPE OF MAINTENANCE	W	2M	Q	H	Y
LOCATION: 2B	Rated : ____ kVA ____kV____ A Type : __ /____					

NO.	TASK DESCRIPTION	PM Code	Measurement	Status (N/A B/F)	Remarks
15	Check transformer winding insulation resistance ตรวจสอบความต้านทานฉนวนของขดลวดหม้อแปลง	Y		---	By vendor
16	Check & test function of ventilation fan (cooling system) and controller. ตรวจสอบและทดสอบฟังก์ชั่นการทำงานของระบบระบายความร้อนของหม้อแปลงและชุดควบคุม	Y		---	By vendor
17	Check & replace the temperature sensor for transformer coils. (if required) ตรวจสอบและเปลี่ยนอุปกรณ์วัดอุณหภูมิที่ขดลวดของหม้อแปลง (ถ้าจำเป็น)	Y		---	By vendor
18	Check & tighten the bolts & nuts, power cables & control wiring terminals connection. ตรวจสอบและขันจุดต่างๆ ทั้งของไฟฟ้ากำลังและของชุดควบคุม	Y		---	By vendor
19	Check & clean the transformer and use high pressure pump/blower to clean the dust. ตรวจสอบและทำความสะอาดหม้อแปลงด้วยการเป่าลมแรงดันสูงหรือดูดฝุ่น	Y		---	By vendor
20	Visual inspect the condition of the insulation, support, installation of transformer. ตรวจสอบสภาพของฉนวน ฐานและตำแหน่งการติดตั้งของหม้อแปลงด้วยสายตา	Y		---	By vendor
21	Conduct cable megger insulation test with ground. ทดสอบเมกเกอร์ต้านทานของฉนวนของสายไฟฟ้าเทียบกับดิน	Y		---	By vendor
22	Visual check & assure that all the safety device installation inside the transformer is put back to operation condition & remove all the tools before closed the housing ตรวจสอบให้มั่นใจว่าอุปกรณ์ป้องกันหม้อแปลงได้ถูกติดตั้งกลับเข้าที่เรียบร้อยและนำเครื่องมือออกจากตู้ก่อนปิดตู้หม้อแปลง	Y		---	By vendor
	Close The Housing & Turn ON The Switchgear & Check the Status of The Transformer at Normal Operating Condition. **ปิดตู้หม้อแปลง จ่ายไฟฟ้าเข้าสู่หม้อแปลงและตรวจสอบสภาพทั่วไปของหม้อแปลง**				
23	Make thermo scan after Yearly preventive maintenance. ตรวจสอบความร้อนด้วยการทำ Thermo scan ภายหลังการบำรุงรักษาประจำปี	Y			By vendor

Comment : _____

Note : 1.) N = Normal ; AB = Abnormal ; F = Fail

PM by : [redacted]	Verified by [redacted]	Approved by :
Signature :	Signature :	Signature :
Date : 21/10/66	Date : 21/10/66	Date :

PPM-ENG-EE-003	แก้ไขครั้งที่ : 1	วันที่มีผลบังคับใช้ : 1/10/21
จัดทำโดย : [redacted]	อนุมัติโดย [redacted]	

..... วิศวกรส่วนกลาง ..... ส่วนกลาง

PREVENTIVE MAINTENANCE CHECKLIST FOR POWER TRANSFORMER 12-24kV

การบำรุงรักษาเชิงป้องกัน หม้อแปลงไฟฟ้ากำลัง 12-24 kV

BUILDING : Tower A		Date : 21 / 10 / 61				
EQUIPMENT NUMBER : No. 4	TYPE OF MAINTENANCE	W	2M	Q	H	Y
LOCATION: 2B	Rated : __ kVA ____kV____ A Type : / ___					

NO.	TASK DESCRIPTION	PM Code	Measurement	Status (N/A B/F)	Remarks
1	Check general condition of transformer. ตรวจสอบสภาพทั่วไปของหม้อแปลงไฟฟ้า	M		N	
2	Check body, seal, bushing and terminal on condition. ตรวจสอบสภาพโครงสร้าง ฉนวนกันของอุปกรณ์	M		N	
3	Check and inspection for any sign of burn marks, oxidation, abnormal hiss & smell ตรวจสอบความผิดปกติของเสียงและกลิ่น	M		N	
4	Check cooling system condition and test function operation by manual. ตรวจสอบสภาพระบบระบายความร้อนและทดสอบการทำงานด้วยระบบ manual	M		N	
5	Check and record the ambient temperature. ตรวจสอบและบันทึกค่าอุณหภูมิห้องหม้อแปลงไฟฟ้า	M	°C	N	
6	Check temperature of transformer operation. ตรวจสอบอุณหภูมิของหม้อแปลงไฟฟ้า	M	°C	N	
7	Check condition of silica gel, if any. ตรวจสอบสภาพสารดูดความชื้นของตลับหม้อแปลง (ถ้า Silica Gel) ถ้าจำเป็น	M		N	
8	Check grounding connection condition. ตรวจสอบสภาพจุดต่อลงดิน	Q		—	
	Turn OFF Switchgear and Discharge the Voltage to Ground. / ตัดไฟที่จ่ายให้หม้อแปลงไฟฟ้าและดิสชาร์จแรงดันลงล้างลงดิน				
9	Make thermo scan before Yearly preventive maintenance. ตรวจสอบความร้อนด้วยการทำ Thermo scan ก่อนการบำรุงรักษาประจำปี	Y		—	By vendor
10	Check and record transformer hiss (dB) before Yearly preventive maintenance. ตรวจสอบและบันทึกค่าระดับเสียงดังของหม้อแปลงไฟฟ้า	Y	dB	—	By vendor
11	Open the housing and conduct visual inspection on all the components before carry out the maintenance. ตรวจสอบสภาพอุปกรณ์ต่างๆภายในตู้ด้วยสายตาก่อนทำการบำรุงรักษา	Y		—	By vendor
12	Check tap changer operation. ตรวจสอบสภาพ Tap changer ของหม้อแปลง	Y		—	By vendor
13	Check transformer ratio. ตรวจสอบอัตราส่วนแรงดันของหม้อแปลงไฟฟ้า	Y		—	By vendor
14	Check dielectric strength. ตรวจสอบสภาพฉนวนของหม้อแปลง	Y		—	By vendor

Comment : _____

Note : 1.) N = Normal ; AB = Abnormal ; F = Fail

PM by : [redacted]	Verified by : [redacted]	Approved by :
Signature :	Signature :	Signature :
Date : 21 / 10 / 61	Date : 21/10/61	Date :

PPM-ENG-EE-003	แก้ไขครั้งที่ : 1	วันที่มีผลบังคับใช้ : 1/10/21
จัดทำโดย : [redacted]	อนุมัติโดย : [redacted]	

..... วิศวกรส่วนกลาง ..... ส่วนกลาง

PREVENTIVE MAINTENANCE CHECKLIST FOR POWER TRANSFORMER 12-24kV

การบำรุงรักษาเชิงป้องกัน หม้อแปลงไฟฟ้ากำลัง 12-24kV

BUILDING : Tower A		Date : 21 / 10 / 61				
EQUIPMENT NUMBER : No. 4	TYPE OF MAINTENANCE	W	2M	Q	H	Y
LOCATION: 2B	Rated : _____ kVA __kV____ A Type : ___/ .					

NO.	TASK DESCRIPTION	PM Code	Measurement	Status (N/A B/F)	Remarks
15	Check transformer winding insulation resistance ตรวจสอบความต้านทานฉนวนของขดลวดหม้อแปลง	Y		—	By vendor
16	Check & test function of ventilation fan (cooling system) and controller ตรวจสอบและทดสอบฟังก์ชั่นการทำงานของระบบระบายความร้อนของหม้อแปลงและชุดควบคุม	Y		—	By vendor
17	Check & replace the temperature sensor for transformer coils. (If required) ตรวจสอบและเปลี่ยนอุปกรณ์วัดอุณหภูมิที่ขดลวดของหม้อแปลง (ถ้าจำเป็น)	Y		—	By vendor
18	Check & tighten the bolts & nuts, power cables & control wiring terminals connection. ตรวจสอบและขันชุดต่อต่างๆ ทั้งวงจรไฟฟ้ากำลังและวงจรควบคุม	Y		—	By vendor
19	Check & clean the transformer and use high pressure pump/blower to clean the dust ตรวจสอบและทำความสะอาดหม้อแปลงด้วยการเป่าลมแรงดันสูงหรือดูดฝุ่น	Y		—	By vendor
20	Visual inspect the condition of the insulation, support, installation of transformer. ตรวจสอบสภาพของฉนวน ฐานและสภาพการติดตั้งของหม้อแปลงด้วยสายตา	Y		—	By vendor
21	Conduct cable megger insulation test with ground ทดสอบค่าความต้านทานของฉนวนของสายไฟฟ้าเมื่อกับดิน	Y		—	By vendor
22	Visual check & ensure that all the safety device installation inside the transformer is put back to operation condition & removed all the tools before closed the housing. ตรวจสอบให้มั่นใจว่าอุปกรณ์ป้องกันหม้อแปลงได้ ถูกติดตั้งกลับเรียบร้อยและนำเครื่องมือทุกจากตู้ก่อนปิดตู้หม้อแปลง	Y		—	By vendor
	Close The Housing & Turn ON The Switchgear & Check the Status of The Transformer at Normal Operating Condition. ปิดตู้หม้อแปลง จ่ายไฟฟ้าเข้าสู่หม้อแปลงและตรวจสอบสภาพทั่วไปของหม้อแปลง				
23	Make thermo scan after Yearly preventive maintenance. ตรวจสอบความร้อนด้วยการทำ Thermo scan ภายหลังการบำรุงรักษาประจำปี	Y		—	By vendor

Comment : _____

Note : 1.) N = Normal ; AB = Abnormal ; F = Fail

PM by : [redacted]	Verified by : [redacted]	Approved by :
Signature :	Signature :	Signature :
Date : 21 / 10 / 61	Date : 21/10/61	Date :

PPM-ENG-EE-003	แก้ไขครั้งที่ : 1	วันที่มีผลบังคับใช้ : 1/10/21
จัดทำโดย : [redacted]	อนุมัติโดย : [redacted]	

..... วิศวกรส่วนกลาง ..... ส่วนกลาง

PREVENTIVE MAINTENANCE CHECKLIST FOR POWER TRANSFORMER 12-24kV

การบำรุงรักษาเชิงป้องกัน หม้อแปลงไฟฟ้ากำลัง 12-24 kV

PPM

BUILDING : Tower A			Date : 21 / 10 / 66			
EQUIPMENT NUMBER : No. 5	TYPE OF MAINTENANCE	W	2M	Q	H	Y
LOCATION: 2B	Rated : ___ kVA ___kV___ A Type : ___/___					

NO.	TASK DESCRIPTION	PM Code	Measurement	Status (N/A B/F)	Remarks
1	Check general condition of transformer. ตรวจสอบสภาพทั่วไปของหม้อแปลงไฟฟ้า	M		N	
2	Check body, seal, bushing and termination condition. ตรวจสอบสภาพโครงสร้างภายนอกของอุปกรณ์	M		N	
3	Check and inspection for any sign of burn marks, oxidation, abnormal hiss & smell ตรวจสอบความผิดปกติของเสียงและกลิ่น	M		N	
4	Check cooling system condition and test function operation by manual. ตรวจสอบสภาพระบบระบายความร้อนและทดสอบการทำงานด้วยระบบ manual	M		N	
5	Check and record the ambient temperature. ตรวจสอบและบันทึกค่าอุณหภูมิห้องหม้อแปลงไฟฟ้า	M	°C	N	
6	Check temperature of transformer operation. ตรวจสอบอุณหภูมิของหม้อแปลงไฟฟ้า	M	°C	N	
7	Check condition of silica gel. If any. ตรวจสอบสภาพสารดูดความชื้นของหม้อแปลง (ถ้า Silica Gel) ถ้าจำเป็น	M		N	
8	Check grounding connection condition. ตรวจสอบสภาพจุดต่อลงดิน	Q		—	
	Turn OFF Switchgear and Discharge the Voltage to Ground. / ตัดไฟที่จ่ายให้หม้อแปลงไฟฟ้าและติดชาร์จแรงดันลงค้างลงดิน				
9	Make thermo scan before Yearly preventive maintenance. ตรวจสอบความร้อนด้วยการทำ Thermo scan ก่อนการบำรุงรักษาประจำปี	Y		—	By vendor
10	Check and record transformer loss (dB) before Yearly preventive maintenance. ตรวจสอบและบันทึกค่าระดับเสียงรบกวนของหม้อแปลงไฟฟ้า	Y	dB	—	By vendor
11	Open the housing and conduct visual inspection on all the components before carry out the maintenance. ตรวจสอบสภาพอุปกรณ์ต่างๆภายในตู้ด้วยสายตาก่อนทำการบำรุงรักษา	Y		—	By vendor
12	Check tap changer operation. ตรวจสอบสภาพ Tap changer ของหม้อแปลง	Y		—	By vendor
13	Check transformer ratio ตรวจสอบอัตราส่วนแรงดันของหม้อแปลงไฟฟ้า	Y		—	By vendor
14	Check dielectric strength. ตรวจสอบสภาพฉนวนของหม้อแปลง	Y		—	By vendor

Comment : _____

Note : 1.) N = Normal ; AB = Abnormal , F = Fail

PM by : [redacted]	Verified by : [redacted]	Approved by :
Signature [redacted]	Signature [redacted]	Signature :
Date : 21/10/66	Date : 21/10/66	Date :

PPM ENG-EE-003	แก้ไขครั้งที่ : 1	วันที่มีผลบังคับใช้ : 1/10/21
จัดทำโดย : [redacted]	อนุมัติโดย [redacted]	

..... วิศวกรส่วนกลาง ..... ส่วนกลาง

PREVENTIVE MAINTENANCE CHECKLIST FOR POWER TRANSFORMER 12-24kV

การบำรุงรักษาเชิงป้องกัน หม้อแปลงไฟฟ้ากำลัง 12-24kV

PPM

BUILDING : Tower A			Date : 21 / 10 / 66			
EQUIPMENT NUMBER : No. 5	TYPE OF MAINTENANCE	W	2M	Q	H	Y
LOCATION: 2B	Rated : ___ kVA ___kV___ A Type : ___/___					

NO.	TASK DESCRIPTION	PM Code	Measurement	Status (N/A B/F)	Remarks
15	Check transformer winding insulation resistance. ตรวจสอบความต้านทานฉนวนของขดลวดหม้อแปลง	Y		—	By vendor
16	Check & test function of ventilation fan (cooling system) and controller. ตรวจสอบและทดสอบฟังก์ชั่นการทำงานของระบบระบายความร้อนของหม้อแปลงและชุดควบคุม	Y		—	By vendor
17	Check & replace the temperature sensor for transformer coils. (if required) ตรวจสอบและเปลี่ยนอุปกรณ์วัดอุณหภูมิที่ขดลวดของหม้อแปลง (ถ้าจำเป็น)	Y		—	By vendor
18	Check & tighten the bolts & nuts, power cables & control wiring terminals connection. ตรวจสอบและขันจุดต่อต่างๆ ทั้งวงจรไฟฟ้ากำลังและวงจรควบคุม	Y		—	By vendor
19	Check & clean the transformer and use high pressure pump/blower to clean the dust. ตรวจสอบและทำความสะอาดหม้อแปลงด้วยการเป่าลมแรงดันสูงหรือดูดฝุ่น	Y		—	By vendor
20	Visual inspect the condition of the insulation, support, installation of transformer. ตรวจสอบสภาพของฉนวน ฐานและสภาพการติดตั้งของหม้อแปลงด้วยสายตา	Y		—	By vendor
21	Conduct cable megger insulation test with ground. ทดสอบค่าความต้านทานของฉนวนของสายไฟฟ้าเทียบกับดิน	Y		—	By vendor
22	Visual check & ensure that all the safety device installation inside the transformer is put back to operation condition & removed all the tools before closed the housing ตรวจสอบให้มั่นใจว่าอุปกรณ์ป้องกันหม้อแปลงได้ ถูกติดตั้งกลับเรียบร้อยและนำเครื่องมือออกจากตู้ก่อนปิดตู้หม้อแปลง	Y		—	By vendor
	Close The Housing & Turn ON The Switchgear & Check the Status of The Transformer at Normal Operating Condition. ปิดตู้หม้อแปลง จ่ายไฟฟ้าเข้าสู่หม้อแปลงและตรวจสอบสภาพทั่วไปของหม้อแปลง				
23	Make thermo scan after Yearly preventive maintenance. ตรวจสอบความร้อนด้วยการทำ Thermo scan ภายหลังการบำรุงรักษาประจำปี	Y			By vendor

Comment : _____

Note : 1.) N = Normal ; AB = Abnormal , F = Fail

PM by : [redacted]	Verified by [redacted]	Approved by :
Signature : [redacted]	Signature : [redacted]	Signature :
Date : 21/10/66	Date : 21/10/66	Date :

PPM-ENG-EE-003	แก้ไขครั้งที่ : 1	วันที่มีผลบังคับใช้ : 1/10/21
จัดทำโดย : [redacted]	อนุมัติโดย [redacted]	

..... วิศวกรส่วนกลาง ..... ส่วนกลาง

PREVENTIVE MAINTENANCE CHECKLIST FOR POWER TRANSFORMER 12-24kV

การบำรุงรักษาเชิงป้องกัน หม้อแปลงไฟฟ้ากำลัง 12-24 kV

BUILDING : Tower A		Date : 21 / 10 / 66				
EQUIPMENT NUMBER : No. 6	TYPE OF MAINTENANCE	W	2M	Q	H	Y
LOCATION. 98 A	Rated . _____ kVA _____ kV A Type : ___/___					

NO.	TASK DESCRIPTION	PM Code	Measurement	Status (N/A B/F)	Remarks
1	Check general condition of transformer. ตรวจสอบสภาพทั่วไปของหม้อแปลงไฟฟ้า	M		N	
2	Check body, seal, bushing and termination condition. ตรวจสอบสภาพโครงสร้างภายนอกของอุปกรณ์	M		N	
3	Check and inspection for any sign of burn marks, oxidation, abnormalities & smell. ตรวจสอบความผิดปกติของเสียงและกลิ่น	M		N	
4	Check cooling system condition and test function operation by manual. ตรวจสอบสภาพระบบระบายความร้อนและทดสอบการทำงานด้วยระบบ manual	M		N	
5	Check and record the ambient temperature. ตรวจสอบและบันทึกอุณหภูมิห้องหม้อแปลงไฟฟ้า	M	°C	N	
6	Check temperature of transformer operation. ตรวจสอบอุณหภูมิของหม้อแปลงไฟฟ้า	M	°C	N	
7	Check condition of silica gel, if any. ตรวจสอบสภาพสารดูดความชื้นของหม้อแปลง (ถ้า Silica Gel) ถ้าจำเป็น	M		N	
8	Check grounding connection condition. ตรวจสอบสภาพจุดต่อลงดิน	Q		—	
	Turn OFF Switchgear and Discharge the Voltage to Ground / ตัดไฟที่จ่ายให้หม้อแปลงไฟฟ้าและดิสชาร์จแรงดันคงค้างลงดิน				
9	Make thermo scan before Yearly preventive maintenance. ตรวจสอบความร้อนด้วยการทำ Thermo scan ก่อนการบำรุงรักษาประจำปี	Y		—	By vendor
10	Check and record transformer loss (dB) before Yearly preventive maintenance. ตรวจสอบและบันทึกระดับเสียงรบกวนของหม้อแปลงไฟฟ้า	Y	dB	—	By vendor
11	Open the housing and conduct visual inspection on all the components before carry out the maintenance. ตรวจสอบสภาพอุปกรณ์ต่างๆภายในตู้ด้วยสายตาก่อนทำการบำรุงรักษา	Y		—	By vendor
12	Check tap changer operation. ตรวจสอบสภาพ Tap changer ของหม้อแปลง	Y		—	By vendor
13	Check transformer ratio. ตรวจสอบอัตราส่วนแรงดันของหม้อแปลงไฟฟ้า	Y		—	By vendor
14	Check dielectric strength. ตรวจสอบสภาพฉนวนของหม้อแปลง	Y		—	By vendor

Comment : _____

Note : 1.) N = Normal ; AB = Abnormal ; F = Fail

PM by : [redacted]	Verified by : [redacted]	Approved by :
Signature [redacted]	Signature : [redacted]	Signature :
Date : 21 /10 /66	Date : 21/10/66	Date :

PPM-ENG-EE-003	แก้ไขครั้งที่ : 1	วันที่มีผลบังคับใช้ : 1/10/21
จัดทำโดย [redacted]	อนุมัติโดย [redacted]	

..... วิศวกรส่วนกลาง ..... ส่วนกลาง

PREVENTIVE MAINTENANCE CHECKLIST FOR POWER TRANSFORMER 12-24kV

การบำรุงรักษาเชิงป้องกัน หม้อแปลงไฟฟ้ากำลัง 12-24kV

BUILDING : Tower A		Date : 21 / 10 / 66				
EQUIPMENT NUMBER . No. 6	TYPE OF MAINTENANCE	W	2M	Q	H	Y
LOCATION: 98 A	Rated : _____ kVA _ ___kV ___ A Type : ___/___					

NO.	TASK DESCRIPTION	PM Code	Measurement	Status (N/A B/F)	Remarks
16	Check transformer winding insulation resistance. ตรวจสอบความต้านทานฉนวนของขดลวดหม้อแปลง	Y		—	By vendor
15	Check & test function of ventilation fan (cooling system) and controller. ตรวจสอบและทดสอบพัดลมที่ใช้งานทำงานของระบบระบายความร้อนของหม้อแปลงและชุดควบคุม	Y		—	By vendor
17	Check & replace the temperature sensor for transformer coils. (If required) ตรวจสอบและเปลี่ยนอุปกรณ์วัดอุณหภูมิที่ขดลวดของหม้อแปลง (ถ้าจำเป็น)	Y		—	By vendor
18	Check & tighten the bolts & nuts, power cables & control wiring terminals connection. ตรวจสอบและขันจุดต่อต่างๆ ทั้งวงจรไฟฟ้ากำลังและวงจรควบคุม	Y		—	By vendor
19	Check & clean the transformer and use high pressure pump/blower to clean the dust. ตรวจสอบและทำความสะอาดหม้อแปลงด้วยการเป่าลมแรงดันสูงเพื่อดูดฝุ่น	Y		—	By vendor
20	Visual inspect the condition of the insulation, support, installation of transformer. ตรวจสอบสภาพของฉนวน ฐานและสภาพการติดตั้งของหม้อแปลงด้วยสายตา	Y		—	By vendor
21	Conduct cable megger insulation test with ground. ทดสอบค่าความต้านทานของฉนวนของสายไฟฟ้าเทียบกับดิน	Y		—	By vendor
22	Visual check & ensure that all the safety device installation inside the transformer is not back to operation condition & removed all the tools before closed the housing ตรวจสอบให้มั่นใจว่าอุปกรณ์ป้องกันหม้อแปลงไม่ ถูกติดตั้งกลับเข้าใช้งานและนำเครื่องมือออกจากตู้ก่อนปิดตู้หม้อแปลง	Y		—	By vendor
	Close The Housing & Turn ON The Switchgear & Check the Status of The Transformer at Normal Operating Condition. ปิดตู้หม้อแปลง จ่ายไฟฟ้าเข้าสู่หม้อแปลงและตรวจสอบสภาพทั่วไปของหม้อแปลง				
23	Make thermo scan after Yearly preventive maintenance. ตรวจสอบความร้อนด้วยการทำ Thermo scan ภายหลังการบำรุงรักษาประจำปี	Y		—	By vendor

Comment : _____

Note : 1.) N = Normal ; AB = Abnormal ; F = Fail

PM by : [redacted]	Verified by : [redacted]	Approved by :
Signature [redacted]	Signature : [redacted]	Signature :
Date : 21 /10 /66	Date : 21/10/66	Date :

PPM-ENG-EE-003	แก้ไขครั้งที่ : 1	วันที่มีผลบังคับใช้ : 1/10/21
จัดทำโดย [redacted]	อนุมัติโดย [redacted]	

..... วิศวกรส่วนกลาง ..... ส่วนกลาง

PREVENTIVE MAINTENANCE CHECKLIST FOR POWER TRANSFORMER 12-24kV

การบำรุงรักษาเชิงป้องกัน หม้อแปลงไฟฟ้ากำลัง 12-24 kV

BUILDING : Tower A		Date : 21 / 10 / 66				
EQUIPMENT NUMBER : No.4	TYPE OF MAINTENANCE	W	2M	Q	H	Y
LOCATION: 28 A	Rated : ____ kVA ____ kV ____ A Type : ____ / ____					

NO.	TASK DESCRIPTION	PM Code	Measurement	Status (N/A B/F)	Remarks
1	Check general condition of transformer. ตรวจสอบสภาพทั่วไปของหม้อแปลงไฟฟ้า	M		N	
2	Check body, seal, bushing and termination condition. ตรวจสอบสภาพโครงสร้างภายนอกของอุปกรณ์	M		N	
3	Check and inspection for any sign of burn marks, oxidation, abnormal hiss & smell ตรวจสอบความผิดปกติของเนื้อและกลิ่น	M		N	
4	Check cooling system condition and test function operation by manual. ตรวจสอบสภาพระบบระบายความร้อนและทดสอบการทำงานด้วยระบบ manual	M		N	
5	Check and record the ambient temperature. ตรวจสอบและบันทึกอุณหภูมิห้องหม้อแปลงไฟฟ้า	M	°C	N	
6	Check temperature of transformer operation ตรวจสอบอุณหภูมิของหม้อแปลงไฟฟ้า	M	°C	N	
7	Check condition of silica gel, if any. ตรวจสอบสภาพสารดูดความชื้นของหม้อแปลง (ถ้ามี Silica Gel) ถ้าจำเป็น	M		N	
8	Check grounding connection condition. ตรวจสอบสภาพจุดต่อลงดิน	Q		—	
	Turn OFF Switchgear and Discharge the Voltage to Ground / ตัดไฟที่จ่ายให้หม้อแปลงไฟฟ้าและดิสชาร์จแรงดันลงค้างลงดิน				
9	Make thermo scan before Yearly preventive maintenance. ตรวจสอบความร้อนด้วยการทำ Thermo scan ก่อนการบำรุงรักษาประจำปี	Y		—	By vendor
10	Check and record transformer hiss (dB) before Yearly preventive maintenance. ตรวจสอบและบันทึกค่าระดับเสียงครางของหม้อแปลงไฟฟ้า	Y	dB	—	By vendor
11	Open the housing and conduct visual inspection on all the components before carry out the maintenance. ตรวจสอบสภาพอุปกรณ์ต่างๆภายในตู้ด้วยสายตาก่อนทำการบำรุงรักษา	Y		—	By vendor
12	Check tap changer operation. ตรวจสอบสภาพ Tap changer ของหม้อแปลง	Y		—	By vendor
13	Check transformer ratio. ตรวจสอบอัตราส่วนแรงดันของหม้อแปลงไฟฟ้า	Y		—	By vendor
14	Check dielectric strength. ตรวจสอบสภาพฉนวนของหม้อแปลง	Y		—	By vendor

Comment : _____

Note : 1) N = Normal ; AB = Abnormal , F = Fail

PM by : [redacted]	Verified by : [redacted]	Approved by :
Signature : [redacted]	Signature : [redacted]	Signature :
Date : 21/10/66	Date : 21/10/66	Date :

PPM-ENG-EE-003	แก้ไขครั้งที่ : 1	วันที่มีผลบังคับใช้ : 1/10/21
จัดทำโดย : [redacted]	อนุมัติโดย [redacted]	

..... วิศวกรส่วนกลาง ..... ส่วนกลาง

(1/2)

PREVENTIVE MAINTENANCE CHECKLIST FOR POWER TRANSFORMER 12-24kV

การบำรุงรักษาเชิงป้องกัน หม้อแปลงไฟฟ้ากำลัง 12-24kV

BUILDING : Tower A		Date : 21 / 10 / 66				
EQUIPMENT NUMBER : No. 4	TYPE OF MAINTENANCE	W	2M	Q	H	Y
LOCATION: 28 A	Rated : ____ kVA ____ kV ____ A Type : ____ / ____					

NO.	TASK DESCRIPTION	PM Code	Measurement	Status (N/A B/F)	Remarks
15	Check transformer winding insulation resistance. ตรวจสอบความต้านทานฉนวนของขดลวดหม้อแปลง	Y		—	By vendor
16	Check & test function of ventilation fan (cooling system) and controller. ตรวจสอบและทดสอบทั้งการทำงานของระบบระบายความร้อนของหม้อแปลงและชุดควบคุม	Y		—	By vendor
17	Check & replace the temperature sensor for transformer coils. (If required) ตรวจสอบและเปลี่ยนอุปกรณ์วัดอุณหภูมิที่ขดลวดของหม้อแปลง (ถ้าจำเป็น)	Y		—	By vendor
18	Check & tighten the bolts & nuts, power cables & control wiring terminals connection. ตรวจสอบและขันน็อตต่างๆ ทั้งสายไฟฟ้ากำลังและวงจรควบคุม	Y		—	By vendor
19	Check & clean the transformer and use high pressure pump/blower to clean the dust. ตรวจสอบและทำความสะอาดหม้อแปลงด้วยการปั๊มแรงดันสูงหรือดูดฝุ่น	Y		—	By vendor
20	Visual inspect the condition of the insulation support, installation of transformer. ตรวจสอบสภาพของฉนวน ฐานและสภาพการติดตั้งของหม้อแปลงด้วยสายตา	Y		—	By vendor
21	Conduct cable megger insulation test with ground. ทดสอบค่าความต้านทานของฉนวนของสายไฟฟ้าเทียบกับดิน	Y		—	By vendor
22	Visual check & ensure that all the safety device installation inside the transformer is put back to operation condition & remove all the tools before closen the housing. ตรวจสอบให้มั่นใจว่าอุปกรณ์ป้องกันหม้อแปลงได้ถูกติดตั้งกลับเรียบร้อยและนำเครื่องมือทั้งหมดออกจากตู้ก่อนปิดตู้หม้อแปลง	Y		—	By vendor
	Close The Housing & Turn ON The Switchgear & Check the Status of The Transformer at Normal Operating Condition ปิดตู้หม้อแปลง จ่ายไฟฟ้าเข้าสู่หม้อแปลงและตรวจสอบสภาพทั่วไปของหม้อแปลง				
23	Make thermo scan after Yearly preventive maintenance. ตรวจสอบความร้อนด้วยการทำ Thermo scan ภายหลังการบำรุงรักษาประจำปี	Y		—	By vendor

Comment : _____

Note : 1) N = Normal ; AB = Abnormal , F = Fail

PM by : [redacted]	Verified by : [redacted]	Approved by :
Signature : [redacted]	Signature : [redacted]	Signature :
Date : 21/10/66	Date : 21/10/66	Date :

PPM-ENG-EE-003	แก้ไขครั้งที่ : 1	วันที่มีผลบังคับใช้ 1/10/21
จัดทำโดย : [redacted]	อนุมัติโดย : [redacted]	

..... วิศวกรส่วนกลาง ..... ส่วนกลาง

(2/2)

PREVENTIVE MAINTENANCE CHECKLIST FOR LIFT SYSTEM

การบำรุงรักษาเชิงป้องกัน ระบบลิฟต์

BUILDING : Tower A				Date : 20 / 10 / 66				
EQUIPMENT NUMBER : L1		TYPE OF MAINTENANCE	W	M	2M	Q	H	Y
LOCATION :								

NO.	TASK DESCRIPTION	PM Code	Measurement	Status (N/A B/F)	Remarks
1	Visual inspection for any signs of "BURNMARKS" oxidation, abnormal hiss, smell, vibration, ตรวจสอบการเผาไหม้ ความผิดปกติของเสียง กลิ่น และอาการสั่นสะเทือน	M		—	
2	Check lighting. ตรวจสอบสภาพระบบแสงสว่าง	M		—	
3	Check ventilation system (if any) ตรวจสอบสภาพระบบระบายอากาศ (ถ้ามี)	M		—	
4	Check parking level & smoothness at each floor. ตรวจสอบระดับชั้นการจอดและความนิ่มนวล	M		—	
5	Check door's safety switch. ตรวจสอบระบบความปลอดภัยของประตูลิฟต์	M		—	
LIFT'S CONTROL PANEL / แผงควบคุมการทำงานลิฟต์					
6	Check all push button (such as Number & Open & Close). ตรวจสอบสภาพปุ่มกดต่างๆ เปิดและปิด	M		—	
7	Check arrow, floor and information display. ตรวจสอบสภาพไฟบอกชั้น ไฟบอกทิศทาง และ จอแสดงข้อมูล	M		—	
8	Check bell, inter-communication and speaker. ตรวจสอบสภาพระฆังไฟฟ้า อินเตอร์คอม และเสียงประกาศ	M		—	
9	Check function of lift's control panel. ตรวจสอบการทำงานของชุดควบคุมลิฟต์ภายในแผงควบคุมลิฟต์(หูแขวน)	M		—	
10	Check function of equipment's switch. (fan/lighting if any) ตรวจสอบการทำงานของสวิทช์ควบคุมอุปกรณ์ภายในลิฟต์ (พัดลม/แสงสว่าง ถ้ามี)	M		—	
LIFT MACHINE ROOM / ห้องเครื่องลิฟต์					
11	General cleaning ความสะอาดห้องเครื่องลิฟต์	M		—	
12	Check lighting. ตรวจสอบสภาพระบบแสงสว่าง	M		—	
13	Check function of air conditioning system or ventilation system. (if any) ตรวจสอบการทำงานของระบบปรับอากาศหรือระบบระบายอากาศ(ถ้ามี)	M		—	

Comment : ปกติใช้งานรอเปลี่ยนอะไหล่.

Special Equipment :

Note : 1. Make Sure Disconnect Power Before Touching Any Electrical Parts. / ตรวจสอบให้มั่นใจว่าไม่มีกระแสไฟฟ้าก่อนสัมผัสอุปกรณ์ไฟฟ้า
2. Make Sure To Show Warning Sign At Control Panel. / ตรวจสอบให้มั่นใจว่า ไม่มีสัญญาณเตือนที่ตู้ควบคุมอุปกรณ์ไฟฟ้า
3. N = Normal ; AB = Abnormal ; F = Fail

PM by : [redacted]	Verified by : [redacted]	Approved by :
Signature [redacted]	Signature :	Signature :
Date : 20/10/66	Date : 20/10/66	Date :

PPM-ENG-ME-008	แก้ไขครั้งที่ : 1	วันที่มีผลบังคับใช้ : 1/10/21
จัดทำโดย [redacted]		อนุมัติโดย [redacted]

..... วิศวกรส่วนกลาง ..... ส่วนกลาง

PREVENTIVE MAINTENANCE CHECKLIST FOR LIFT SYSTEM

การบำรุงรักษาเชิงป้องกัน ระบบลิฟต์

BUILDING : Tower A				Date : 20 / 10 / 66				
EQUIPMENT NUMBER : L1		TYPE OF MAINTENANCE	W	M	2M	Q	H	Y
LOCATION :								

NO.	TASK DESCRIPTION	PM Code	Measurement	Status (N/A B/F)	Remarks
14	Record room temperature. (C) บันทึกอุณหภูมิห้อง (องศาเซลเซียส)	M	C	—	
CAR TOP / SHAFT หลังคาลิฟต์					
15	General cleaning. ความสะอาดบนหลังคาลิฟต์	Y			by Vendor
16	Check ventilation fan ตรวจสอบสภาพพัดลมระบายอากาศ	Y			by Vendor
17	Check function of lift control. ตรวจสอบการทำงานของชุดสวิทช์ยับลิฟต์บนหลังคา	Y			by Vendor
18	Check roller condition. ตรวจสอบสภาพของโรลเลอร์	Y			by Vendor
19	Check running clearance of travelling cable. ตรวจสอบพื้นที่การวิ่งของสายเคเบิ้ลลิฟต์	Y			by Vendor
20	Check travelling cable. ตรวจสอบสภาพของสายเคเบิ้ลลิฟต์ (ชำรุด ปิดเงย)	Y			by Vendor
CAR BOTTOM / PIT ปล่อลิฟต์					
21	General cleaning ทำความสะอาดปล่อลิฟต์	Y			by Vendor
22	Check corrosion of equipment on car bottom. ตรวจสอบการผุกร่อนของอุปกรณ์	Y			by Vendor
23	Check buffer. ตรวจสอบสภาพบัฟเฟอร์ (บัฟเฟอร์และกระบอกสูบ)	Y			by Vendor

Comment : ปกติใช้งานรอเปลี่ยนอะไหล่

Special Equipment :

Note : 1. Make Sure Disconnect Power Before Touching Any Electrical Parts. / ตรวจสอบให้มั่นใจว่าไม่มีกระแสไฟฟ้าก่อนสัมผัสอุปกรณ์ไฟฟ้า
2. Make Sure To Show Warning Sign At Control Panel. / ตรวจสอบให้มั่นใจว่า ไม่มีสัญญาณเตือนที่ตู้ควบคุมอุปกรณ์ไฟฟ้า
3. N = Normal ; AB = Abnormal ; F = Fail

PM by : [redacted]	Verified by : [redacted]	Approved by :
Signature [redacted]	Signature :	Signature :
Date : 20/10/66	Date : 20/10/66	Date :

PPM-ENG-ME-008	แก้ไขครั้งที่ : 1	วันที่มีผลบังคับใช้ : 1/10/21
จัดทำโดย : [redacted]		อนุมัติโดย : [redacted]

..... วิศวกรส่วนกลาง ..... ส่วนกลาง

PREVENTIVE MAINTENANCE CHECKLIST FOR LIFT SYSTEM

การบำรุงรักษาเชิงป้องกัน ระบบลิฟต์

BUILDING : Tower A				Date : 20 / 10 / 66				
EQUIPMENT NUMBER : L 2		TYPE OF MAINTENANCE	W	M	2M	Q	H	Y
LOCATION :								

NO.	TASK DESCRIPTION	PM Code	Measurement	Status (N/A B/F)	Remarks
1	Visual inspection for any signs of "BURNMARKS" or dallen, abnormal noise, small, vibration, ตรวจสอบ หาร่องรอยไหม้ ความผิดปกติของเสียง เล็ก และอาการสั่นสะเทือน	M		N	
2	Check lighting ตรวจสอบสภาพระบบแสงสว่าง	M		N	
3	Check ventilation system (if any) ตรวจสอบสภาพระบบระบายอากาศ (ถ้ามี)	M		N	
4	Check parking level & smoothness of each floor. ตรวจสอบระดับชั้นการจอดและความโน้มนวล	M		N	
5	Check door's safety switch. ตรวจสอบระบบความปลอดภัยของประตูลิฟต์	M		N	
LIFT'S CONTROL PANEL / แผงควบคุมการทำงานลิฟต์					
6	Check all push button (such as Number & Open & Close). ตรวจสอบสภาพปุ่มกดเลขชั้น ปุ่มเปิด และ ปุ่มปิด	M		N	
7	Check arrow, floor, and information display. ตรวจสอบสภาพไฟลูกศร โหมดชั้น และ จอแสดงข้อมูล	M		N	
8	Check bell, inter-communication and speaker. ตรวจสอบสภาพระฆังไฟฟ้า,อินเตอร์คอม และเสียงประกาศ	M		N	
9	Check function of lift's control panel. ตรวจสอบการทำงานของชุดควบคุมลิฟต์(การใช้แผงควบคุมที่ตู้ลูกค้า)	M		N	
10	Check function of equipment's switch. (fan/lighting) (if any) ตรวจสอบการทำงานของชุดควบคุมอุปกรณ์ภายในลิฟต์ (พัดลม,แสงสว่าง ถ้ามี)	M		N	
LIFT MACHINE ROOM / ห้องเครื่องลิฟต์					
11	General cleaning. ความสะอาดห้องเครื่องลิฟต์	M		N	
12	Check lighting. ตรวจสอบสภาพระบบแสงสว่าง	M		N	
13	Check function of air-conditioning system or ventilation system. (if any) ตรวจสอบการทำงานของระบบปรับอากาศหรือระบบถ่ายเทอากาศ(ถ้ามี)	M		N	

Comment :

Special Equipment :

Note : 1. Make Sure Disconnect Power Before Touching Any Electrical Parts. / ตรวจสอบให้มั่นใจว่าไม่มีกระแสไฟฟ้าก่อนสัมผัสอุปกรณ์ไฟฟ้า
2. Make Sure To Show Warning Sign At Control Panel. / ตรวจสอบให้มั่นใจว่า ไม่มีสัญญาณเตือนที่ตู้ควบคุมอุปกรณ์ไฟฟ้า
3. N = Normal ; AB = Abnormal ; F = Fail

PM by : [redacted]	Verified by : [redacted]	Approved by :
Signature : [redacted]	Signature : [redacted]	Signature :
Date : 20 / 10 / 66	Date : 20/10/66	Date :

PPM-ENG-ME-005	แก้ไขครั้งที่ : 1	วันที่มีผลบังคับใช้ : 1/10/21
จัดทำโดย : [redacted]		อนุมัติโดย : [redacted]

..... วิศวกรส่วนกลาง ..... ส่วนกลาง

PREVENTIVE MAINTENANCE CHECKLIST FOR LIFT SYSTEM

การบำรุงรักษาเชิงป้องกัน ระบบลิฟต์

BUILDING : Tower A				Date : 20 / 10 / 66				
EQUIPMENT NUMBER : L 2		TYPE OF MAINTENANCE	W	M	2M	Q	H	Y
LOCATION :								

NO.	TASK DESCRIPTION	PM Code	Measurement	Status (N/A B/F)	Remarks
14	Record room temperature (C) บันทึกอุณหภูมิห้อง (องศาเซลเซียส)	M	C	N	
CAR TOP / SHAFT หลังคาลิฟต์					
15	General cleaning. ความสะอาดหลังคาลิฟต์	Y			by Vendor
16	Check ventilation fan. ตรวจสอบสภาพพัดลมระบายอากาศ	Y			by Vendor
17	Check function of lift control. ตรวจสอบการทำงานของชุดสวิทซ์ยับลิฟต์บนหลังคา	Y			by Vendor
18	Check roller condition. ตรวจสอบสภาพของโรลเลอร์	Y			by Vendor
19	Check running clearance of travelling cable. ตรวจสอบพื้นที่การวิ่งของสายเคเบิ้ลลิฟต์	Y			by Vendor
20	Check traveling cable ตรวจสอบสภาพของสายเคเบิ้ลลิฟต์ (ชำรุด / มีรอย)	Y			by Vendor
CAR BOTTOM / PIT บอลิฟต์					
21	General cleaning ทำความสะอาดบ่อลิฟต์	Y			by Vendor
22	Check corrosion of equipment on car bottom. ตรวจสอบการผุกร่อนของอุปกรณ์	Y			by Vendor
23	Check buffer. ตรวจสอบสภาพบัฟเฟอร์ (บัฟเฟอร์และกระบอกสูบ)	Y			by Vendor

Comment :

Special Equipment :

Note : 1. Make Sure Disconnect Power Before Touching Any Electrical Parts. / ตรวจสอบให้มั่นใจว่าไม่มีกระแสไฟฟ้าก่อนสัมผัสอุปกรณ์ไฟฟ้า
2. Make Sure To Show Warning Sign At Control Panel. / ตรวจสอบให้มั่นใจว่า ไม่มีสัญญาณเตือนที่ตู้ควบคุมอุปกรณ์ไฟฟ้า
3. N = Normal ; AB = Abnormal ; F = Fail

PM by : [redacted]	Verified by : [redacted]	Approved by :
Signature : [redacted]	Signature :	Signature :
Date : 20/10/66	Date : 20/10/66	Date :

PPM-ENG-ME-008	แก้ไขครั้งที่ : 1	วันที่มีผลบังคับใช้ : 1/10/21
จัดทำโดย : [redacted]		อนุมัติโดย : [redacted]

..... วิศวกรส่วนกลาง ..... ส่วนกลาง

PREVENTIVE MAINTENANCE CHECKLIST FOR LIFT SYSTEM
การบำรุงรักษาเชิงป้องกัน ระบบลิฟต์

BUILDING : ตึก A					Date : 20 / 10 / 66			
EQUIPMENT NUMBER : L.3		TYPE OF MAINTENANCE	W	M	2M	Q	H	Y
LOCATION :								

NO.	TASK DESCRIPTION	PM Code	Measurement	Status (N/A B/F)	Remarks
1	Visual inspection for any signs of "BURNMARKS" oxidation, abnormal noises, smell, vibration. ตรวจสอบสภาพไหม้ ความผิดปกติของเสียง กลิ่น และการสั่นสะเทือน	M		N	
2	Check lighting. ตรวจสอบสภาพระบบแสงสว่าง	M		N	
3	Check ventilation system (if any) ตรวจสอบสภาพระบบระบายอากาศ (ถ้ามี)	M		N	
4	Check parking level & smoothness of each floor. ตรวจสอบระดับเข้าการจอดและความเนียนของ	M		N	
5	Check door's safety switch ตรวจสอบระบบความปลอดภัยของประตูลิฟต์	M		N	
LIFT'S CONTROL PANEL / แผงควบคุมการทำงานลิฟต์					
6	Check all push button (such as Number & Open & Close). ตรวจสอบสภาพปุ่มกดต่างๆ เช่น เปิด และปุ่มปิด	M		N	
7	Check arrow, floor, and information display ตรวจสอบสภาพไฟบอกชั้น และ จอแสดงข้อมูล	M		N	
8	Check bell, inter-communication and speaker ตรวจสอบสภาพกระดิ่งไฟฟ้า อินเตอร์คอม และเสียงประกาศ	M		N	
9	Check function of lift's control panel ตรวจสอบการทำงานของชุดควบคุมลิฟต์ว่าใช้งานได้ในแผงควบคุมที่ตู้ควบคุม	M		N	
10	Check function of equipment's switch. (fan/lighting if any) ตรวจสอบการทำงานของชุดควบคุมการทำงานภายในลิฟต์ (พัดลม/แสงสว่าง ถ้ามี)	M		N	
LIFT MACHINE ROOM / ห้องเครื่องลิฟต์					
11	General cleaning. ความสะอาดห้องเครื่องลิฟต์	M		N	
12	Check lighting. ตรวจสอบสภาพระบบแสงสว่าง	M		N	
13	Check function of air-conditioning system or ventilation system. (if any) ตรวจสอบการทำงานของระบบปรับอากาศหรือระบบระบายอากาศ(ถ้ามี)	M		N	

Comment :
Special Equipment :
Note : 1. Make Sure Disconnect Power Before Touching Any Electrical Parts. / ตรวจสอบให้มั่นใจว่าไม่มีกระแสไฟฟ้าก่อนสัมผัสอุปกรณ์ไฟฟ้า
2. Make Sure To Show Warning Sign At Control Panel. / ตรวจสอบให้มั่นใจว่า ไม่มีสัญญาณเตือนที่ตู้ควบคุมอุปกรณ์ไฟฟ้า
3. N = Normal ; AB = Abnormal ; F = Fail

PM by : [redacted]	Verified by : [redacted]	Approved by :
Signature : [redacted]	Signature : [redacted]	Signature :
Date : 20 / 10 / 66	Date : 20/10/66	Date :

PPM-ENG-ME-008	แก้ไขครั้งที่ : 1	วันที่มีผลบังคับใช้ : 1/10/21
จัดทำโดย : [redacted]	อนุมัติโดย : [redacted]	

..... วิศวกรส่วนกลาง ..... ส่วนกลาง

PREVENTIVE MAINTENANCE CHECKLIST FOR LIFT SYSTEM
การบำรุงรักษาเชิงป้องกัน ระบบลิฟต์

BUILDING : ตึก A					Date : 20 / 10 / 66			
EQUIPMENT NUMBER : L.3		TYPE OF MAINTENANCE	W	M	2M	Q	H	Y
LOCATION :								

NO.	TASK DESCRIPTION	PM Code	Measurement	Status (N/A B/F)	Remarks
14	Record room temperature. (°C) บันทึกอุณหภูมิห้อง (องศาเซลเซียส)	M	C	N	
CAR TOP / SHAFT หลังคาลิฟต์					
15	General cleaning. ความสะอาดบนหลังคาลิฟต์	Y			by Vendor
16	Check ventilation fan. ตรวจสอบสภาพพัดลมระบายอากาศ	Y			by Vendor
17	Check function of lift control ตรวจสอบการทำงานของชุดควบคุมลิฟต์บนหลังคา	Y			by Vendor
18	Check roller condition. ตรวจสอบสภาพของโรลเลอร์	Y			by Vendor
19	Check running clearance of travelling cable. ตรวจสอบพื้นที่การวิ่งของสายเคเบิ้ลลิฟต์	Y			by Vendor
20	Check travelling cable. ตรวจสอบสภาพของสายเคเบิ้ลลิฟต์ (ท้ายห้องเพลา)	Y			by Vendor
CAR BOTTOM / PIT บ่อลิฟต์					
21	General cleaning. ทำความสะอาดบ่อลิฟต์	Y			by Vendor
22	Check condition of equipment on car bottom ตรวจสอบการผุกร่อนของอุปกรณ์	Y			by Vendor
23	Check buffer. ตรวจสอบสภาพบัฟเฟอร์ (บัฟเฟอร์และกระบอกลูก)	Y			by Vendor

Comment :
Special Equipment :
Note : 1. Make Sure Disconnect Power Before Touching Any Electrical Parts. / ตรวจสอบให้มั่นใจว่าไม่มีกระแสไฟฟ้าก่อนสัมผัสอุปกรณ์ไฟฟ้า
2. Make Sure To Show Warning Sign At Control Panel. / ตรวจสอบให้มั่นใจว่า ไม่มีสัญญาณเตือนที่ตู้ควบคุมอุปกรณ์ไฟฟ้า
3. N = Normal ; AB = Abnormal ; F = Fail

PM by : [redacted]	Verified by : [redacted]	Approved by :
Signature : [redacted]	Signature : [redacted]	Signature :
Date : 20 / 10 / 66	Date : 20/10/66	Date :

PPM-ENG-ME-008	แก้ไขครั้งที่ : 1	วันที่มีผลบังคับใช้ 1/10/21
จัดทำโดย : [redacted]	อนุมัติโดย : [redacted]	

..... วิศวกรส่วนกลาง ..... ส่วนกลาง

PREVENTIVE MAINTENANCE CHECKLIST FOR LIFT SYSTEM
การบำรุงรักษาเชิงป้องกัน ระบบลิฟต์

BUILDING : ตึก A				Date : 20 / 10 / 66			
EQUIPMENT NUMBER : L 4	TYPE OF MAINTENANCE	W	M	2M	Q	H	Y
LOCATION :							

NO	TASK DESCRIPTION	PM Code	Measurement	Status (N/A B/F)	Remarks
1	Visual inspection for any signs of "BURNMARKS" oxidation, abnormal noise, small vibration. ตรวจสอบเครื่องหมายไหม้ ความผิดปกติของเสียง เล็ก และอาการสั่นสะเทือน	M		N	
2	Check lighting. ตรวจสอบสภาพระบบแสงสว่าง	M		N	
3	Check ventilation system (if any) ตรวจสอบสภาพระบบระบายอากาศ (ถ้ามี)	M		N	
4	Check parking level & smoothness of each floor. ตรวจสอบระดับ ชั้นการจอดและความเนียนของ	M		N	
5	Check door's safety switch. ตรวจสอบระบบความปลอดภัยของประตูลิฟต์	M		N	
LIFT'S CONTROL PANEL / แผงควบคุมการทำงานลิฟต์					
6	Check all push button (such as Number & Open & Close). ตรวจสอบสภาพปุ่มกดเลขชั้น ปุ่มเปิด และ ปุ่มปิด	M		N	
7	Check arrow, floor, and information display. ตรวจสอบสภาพไฟลูกศร โพบอกชั้น และ จอแสดงข้อมูล	M		N	
8	Check bell, inter communication and speaker. ตรวจสอบสภาพกระดิ่งไฟฟ้า อินเตอร์โฟน และเสียงประกาศ	M		N	
9	Check function of lift's control panel. ตรวจสอบการทำงานของชุดควบคุมลิฟต์ภายในแผงควบคุมที่ตัวลิฟต์	M		N	
10	Check function of equipment's switch (fan/ light ing if any) ตรวจสอบการทำงานของชุดควบคุมอุปกรณ์ภายในลิฟต์ (พัดลม/แสงสว่าง ถ้ามี)	M		N	
LIFT MACHINE ROOM / ห้องเครื่องลิฟต์					
11	General cleaning ความสะอาดห้องเครื่องลิฟต์	M		N	
12	Check lighting. ตรวจสอบสภาพระบบแสงสว่าง	M		N	
13	Check function of air-conditioning system or ventilation system. (if any) ตรวจสอบการทำงานของระบบปรับอากาศหรือระบบระบายอากาศ(ถ้ามี)	M		N	

Comment :
Special Equipment :
Note : 1. Make Sure Disconnect Power Before Touching Any Electrical Parts. / ตรวจสอบให้มั่นใจว่าไม่มีกระแสไฟฟ้าก่อนสัมผัสอุปกรณ์ไฟฟ้า
2. Make Sure To Show Warning Sign At Control Panel. / ตรวจสอบให้มั่นใจว่า ไม่มีสัญญาณเตือนที่ตู้ควบคุมประณีไฟฟ้า
3. N = Normal ; AB = Abnormal ; F = Fail

PM by : [redacted]	Verified by : [redacted]	Approved by :
Signature : [redacted]	Signature : [redacted]	Signature :
Date : 20/10/66	Date : 20/10/66	Date :

PPM-ENG-ME-008	แก้ไขครั้งที่ : 1	วันที่มีผลบังคับใช้ : 1/10/21
จัดทำโดย : [redacted]		อนุมัติโดย : [redacted]

..... วิศวกรส่วนกลาง ..... ส่วนกลาง

PREVENTIVE MAINTENANCE CHECKLIST FOR LIFT SYSTEM
การบำรุงรักษาเชิงป้องกัน ระบบลิฟต์

BUILDING : ตึก A				Date : 20 / 10 / 66			
EQUIPMENT NUMBER : L 4	TYPE OF MAINTENANCE	W	M	2M	Q	H	Y
LOCATION :							

NO.	TASK DESCRIPTION	PM Code	Measurement	Status (N/A B/F)	Remarks
14	Record room temperature. (C) บันทึกอุณหภูมิห้อง (องศาเซลเซียส)	M	C	N	
CAR TOP / SHAFT หลังคาลิฟต์					
15	General cleaning. ความสะอาดบนหลังคาลิฟต์	Y			by Vendor
16	Check ventilation fan. ตรวจสอบสภาพพัดลมระบายอากาศ	Y			by Vendor
17	Check function of lift control ตรวจสอบการทำงานของชุดสวิทช์ปิดลิฟต์ในหลังคา	Y			by Vendor
18	Check roller condition. ตรวจสอบสภาพลูกล้อ	Y			by Vendor
19	Check running clearance of travelling cable. ตรวจสอบพื้นที่การวิ่งของสายเคเบิ้ลลิฟต์	Y			by Vendor
20	Check travelling cable. ตรวจสอบสภาพของสายเคเบิ้ลลิฟต์ (ข้างล่าง/ข้างบน)	Y			by Vendor
CAR BOTTOM / PIT บอลิฟต์					
21	General cleaning. ทำความสะอาดบอลิฟต์	Y			by Vendor
22	Check condition of equipment (in car bottom). ตรวจสอบการชำรุดของอุปกรณ์	Y			by Vendor
23	Check buffer. ตรวจสอบสภาพโช๊คเฟอร์ (บัฟเฟอร์และกระบอกสูบ)	Y			by Vendor

Comment :
Special Equipment :
Note : 1. Make Sure Disconnect Power Before Touching Any Electrical Parts. / ตรวจสอบให้มั่นใจว่าไม่มีกระแสไฟฟ้าก่อนสัมผัสอุปกรณ์ไฟฟ้า
2. Make Sure To Show Warning Sign At Control Panel. / ตรวจสอบให้มั่นใจว่า ไม่มีสัญญาณเตือนที่ตู้ควบคุมอุปกรณ์ไฟฟ้า
3. N = Normal ; AB = Abnormal ; F = Fail

PM by : [redacted]	Verified by : [redacted]	Approved by :
Signature : [redacted]	Signature : [redacted]	Signature :
Date : 20/10/66	Date : 20/10/66	Date :

PPM-ENG-ME-008	แก้ไขครั้งที่ : 1	วันที่มีผลบังคับใช้ : 1/10/21
จัดทำโดย : [redacted]		อนุมัติโดย : [redacted]

..... วิศวกรส่วนกลาง ..... ส่วนกลาง

PREVENTIVE MAINTENANCE CHECKLIST FOR LIFT SYSTEM

การบำรุงรักษาเชิงป้องกัน ระบบลิฟต์

PPM

BUILDING : สำ A				Date : 20 / 10 / 66			
EQUIPMENT NUMBER : L5	TYPE OF MAINTENANCE	W	M	2M	Q	H	Y
LOCATION :							

NO.	TASK DESCRIPTION	PM Code	Measurement	Status (N/A B/F)	Remarks
1	Visual inspection for any signs of "BURNMARKS" oxidation, abnormal hiss, smell, vibration. ตรวจสอบหาหรอยไหม้ ความผิดปกติของเสียง กลิ่น และการสั่นสะเทือน	M		—	
2	Check lighting ตรวจสอบสภาพระบบแสงสว่าง	M		—	
3	Check ventilation system (if any) ตรวจสอบสภาพระบบระบายอากาศ (ถ้ามี)	M		—	
4	Check parking level & smoothness of each floor. ตรวจสอบระดับชั้นการจอดและความนิ่มนวล	M		—	
5	Check doors safety switch. ตรวจสอบระบบความปลอดภัยของประตูลิฟต์	M		—	
LIFT'S CONTROL PANEL / แผงควบคุมการทำงานลิฟต์					
6	Check all push button (such as Number & Open & Close). ตรวจสอบสภาพปุ่มกดเลขชั้น, ปุ่มเปิด และปุ่มปิด	M		—	
7	Check arrow, floor, and information display. ตรวจสอบสภาพไฟลูกศร ไฟบอกชั้น และ จอแสดงข้อมูล	M		—	
8	Check bell, inter-communication and speaker. ตรวจสอบสภาพระฆังไฟฟ้า, อินเตอร์คอม และเสียงประกาศ	M		—	
9	Check function of lift's control panel. ตรวจสอบการทำงานของชุดสวิทช์ลิฟต์ภายในแผงควบคุมที่ใช้งานจริง	M		—	
10	Check function of equipment's switch. (Fan/lighting if any) ตรวจสอบการทำงานของชุดควบคุมอุปกรณ์ภายในลิฟต์ (พัดลม/แสงสว่าง ถ้ามี)	M		—	
LIFT MACHINE ROOM / ห้องเครื่องลิฟต์					
11	General cleaning ความสะอาดห้องเครื่องลิฟต์	M		—	
12	Check lighting ตรวจสอบสภาพระบบแสงสว่าง	M		—	
13	Check function of air-conditioning system or ventilation system. (if any) ตรวจสอบการทำงานของระบบปรับอากาศหรือระบบระบายอากาศ (ถ้ามี)	M		—	

Comment : จัดใช้งานรอเปลี่ยนอะไหล่

Special Equipment :

Note : 1. Make Sure Disconnect Power Before Touching Any Electrical Parts. / ตรวจสอบให้มั่นใจว่าไม่มีกระแสไฟฟ้าก่อนสัมผัสอุปกรณ์ไฟฟ้า
2. Make Sure To Show Warning Sign At Control Panel. / ตรวจสอบให้มั่นใจว่า ไม่มีสัญญาณเตือนที่ตู้ควบคุมอุปกรณ์ไฟฟ้า
3. N = Normal ; AB = Abnormal ; F = Fail

PM by :	Verified by :	Approved by :
Signature [redacted]	Signature : [redacted]	Signature :
Date : 20/10/66	Date : 20/10/66	Date :

PPM-ENG-ME-008	แก้ไขครั้งที่ : 1	วันที่มีผลบังคับใช้ : 1/10/21
จัดทำโดย [redacted]	อนุมัติโดย [redacted]	

..... วิศวกรส่วนกลาง ..... ส่วนกลาง

PREVENTIVE MAINTENANCE CHECKLIST FOR LIFT SYSTEM

การบำรุงรักษาเชิงป้องกัน ระบบลิฟต์

PPM

BUILDING : สำ A				Date : 20 / 10 / 66			
EQUIPMENT NUMBER : L5	TYPE OF MAINTENANCE	W	M	2M	Q	H	Y
LOCATION :							

NO.	TASK DESCRIPTION	PM Code	Measurement	Status (N/A B/F)	Remarks
14	Record room temperature. (C) บันทึกอุณหภูมิห้อง (องศาเซลเซียส)	M	C	—	
CAR TOP / SHAFT หลังคาลิฟต์					
15	General cleaning. ความสะอาดบนหลังคาลิฟต์	Y			by Vendor
16	Check ventilation fan. ตรวจสอบสภาพพัดลมระบายอากาศ	Y			by Vendor
17	Check function of lift control ตรวจสอบการทำงานของชุดสวิทช์บังคับลิฟต์บนหลังคา	Y			by Vendor
18	Check roller condition. ตรวจสอบสภาพล้อโรลเลอร์	Y			by Vendor
19	Check running clearance of travelling cable. ตรวจสอบพื้นที่การวิ่งของสายเคเบิ้ลลิฟต์	Y			by Vendor
20	Check travelling cable. ตรวจสอบสภาพของสายเคเบิ้ลลิฟต์ (ข้างหน้า/ข้างหลัง)	Y			by Vendor
CAR BOTTOM / PIT บ่อลิฟต์					
21	General cleaning. ทำความสะอาดบ่อลิฟต์	Y			by Vendor
22	Check corrosion of equipment on car bottom. ตรวจสอบการผุกร่อนของชุดโครงรถ	Y			by Vendor
23	Check oil. ตรวจสอบสภาพน้ำมัน (บัฟเฟอร์และกระบอกสูบ)	Y			by Vendor

Comment : จัดใช้งานรอเปลี่ยนอะไหล่

Special Equipment :

Note : 1. Make Sure Disconnect Power Before Touching Any Electrical Parts. / ตรวจสอบให้มั่นใจว่าไม่มีกระแสไฟฟ้าก่อนสัมผัสอุปกรณ์ไฟฟ้า
2. Make Sure To Show Warning Sign At Control Panel. / ตรวจสอบให้มั่นใจว่า ไม่มีสัญญาณเตือนที่ตู้ควบคุมอุปกรณ์ไฟฟ้า
3. N = Normal ; AB = Abnormal ; F = Fail

PM by :	Verified by :	Approved by :
Signature [redacted]	Signature : [redacted]	Signature :
Date : 20/10/66	Date : 20/10/66	Date :

PPM-ENG-ME-008	แก้ไขครั้งที่ : 1	วันที่มีผลบังคับใช้ : 1/10/21
จัดทำโดย : [redacted]	อนุมัติโดย : [redacted]	

..... วิศวกรส่วนกลาง ..... ส่วนกลาง

PREVENTIVE MAINTENANCE CHECKLIST FOR LIFT SYSTEM

การบำรุงรักษาเชิงป้องกัน ระบบลิฟต์

BUILDING : อาคาร A					Date : 20 / 10 / 66		
EQUIPMENT NUMBER : L.6	TYPE OF MAINTENANCE	W	M	2M	Q	H	Y
LOCATION :							

NO.	TASK DESCRIPTION	PM Code	Measurement	Status (N/A B/F)	Remarks
1	Visual inspection for any signs of "BURNMARKS" oxidation, abnormal noise, smell, vibration. ตรวจสอบการเขม่าไหม้ ความผิดปกติของเสียง กลิ่น และการสั่นสะเทือน	M		N	
2	Check lighting. ตรวจสอบสภาพระบบแสงสว่าง	M		N	
3	Check ventilation system (if any) ตรวจสอบสภาพระบบระบายอากาศ (ถ้ามี)	M		N	
4	Check parking level & smoothness of each floor. ตรวจสอบระดับชั้นการจอดและความเรียบของ	M		N	
5	Check door's safety switch. ตรวจสอบระบบความปลอดภัยของประตูลิฟต์	M		N	
LIFT'S CONTROL PANEL / แผงควบคุมการทำงานลิฟต์					
6	Check all push button (such as Number & Open & Close). ตรวจสอบสภาพปุ่มกดเลือกชั้น ปุ่มเปิด และ ปุ่มปิด	M		N	
7	Check arrow, floor, and information display. ตรวจสอบสภาพไฟดูทิศทาง ไฟบอกชั้น และ จอแสดงข้อมูล	M		N	
8	Check bell, inter-communication and speaker. ตรวจสอบสภาพกระดิ่งไฟฟ้า,ปุ่มอินเตอร์คอม และเสียงประกาศ	M		N	
9	Check function of lift's control panel. ตรวจสอบการทำงานของชุดควบคุมลิฟต์ (ปุ่มกดชั้นไม่ติดค้าง ไม่แสดงสถานะชั้นปัจจุบัน)	M		N	
10	Check function of equipment's switch. (fan/ lighting if any) ตรวจสอบการทำงานของชุดควบคุมอุปกรณ์ภายในลิฟต์ (พัดลม,แสงสว่าง ถ้ามี)	M		N	
LIFT MACHINE ROOM / ห้องเครื่องลิฟต์					
11	General cleaning ความสะอาดห้องเครื่องลิฟต์	M		N	
12	Check lighting. ตรวจสอบสภาพระบบแสงสว่าง	M		N	
13	Check function of air-conditioning system or ventilation system. (if any) ตรวจสอบการทำงานของระบบปรับอากาศหรือระบบถ่ายเทอากาศ(ถ้ามี)	M		N	

Comment : _____

Special Equipment : _____

Note : 1. Make Sure Disconnect Power Before Touching Any Electrical Parts. / ตรวจสอบให้มั่นใจว่าไม่มีกระแสไฟฟ้าก่อนสัมผัสอุปกรณ์ไฟฟ้า
2. Make Sure To Show Warning Sign At Control Panel. / ตรวจสอบให้มั่นใจว่า ไม่มีสัญญาณเตือนที่ตู้ควบคุมอุปกรณ์ไฟฟ้า
3. N = Normal , AB = Abnormal , F = Fail

PM by : [redacted]	Verified by : [redacted]	Approved by :
Signature : [redacted]	Signature :	Signature :
Date : 20/10/66	Date : 20/10/66	Date :

PPM-ENG-ME-008	แก้ไขครั้งที่ : 1	วันที่มีผลบังคับใช้ : 1/10/21
จัดทำโดย [redacted]	อนุมัติโดย : [redacted]	

..... วิศวกรส่วนกลาง ..... ส่วนกลาง

PREVENTIVE MAINTENANCE CHECKLIST FOR LIFT SYSTEM

การบำรุงรักษาเชิงป้องกัน ระบบลิฟต์

BUILDING : อาคาร A					Date : 20 / 10 / 66		
EQUIPMENT NUMBER : L.6	TYPE OF MAINTENANCE	W	M	2M	Q	H	Y
LOCATION :							

NO.	TASK DESCRIPTION	PM Code	Measurement	Status (N/A B/F)	Remarks
14	Record room temperature. (C) บันทึกอุณหภูมิห้อง (องศาเซลเซียส)	M	C	N	
CAR TOP / SHAFT หลังคาลิฟต์					
15	General cleaning. ความสะอาดบนหลังคาลิฟต์	Y			by Vendor
16	Check ventilation fan ตรวจสอบสภาพพัดลมระบายอากาศ	Y			by Vendor
17	Check function of lift control. ตรวจสอบการทำงานของชุดสวิทช์ฉุกเฉินที่ติดตั้งบนหลังคา	Y			by Vendor
18	Check roller condition. ตรวจสอบสภาพของล้อลอย	Y			by Vendor
19	Check running clearance of travelling cable. ตรวจสอบพื้นที่กว้างของสายเคเบิ้ลลิฟต์	Y			by Vendor
20	Check travelling cable. ตรวจสอบสภาพของสายเคเบิ้ลลิฟต์ (ชำรุด/ปิดขาด)	Y			by Vendor
CAR BOTTOM / PIT ปล่องลิฟต์					
21	General cleaning. ทำความสะอาดปล่องลิฟต์	Y			by Vendor
22	Check corrosion of equipment on car bottom. ตรวจสอบการผุกร่อนของอุปกรณ์	Y			by Vendor
23	Check buffer. ตรวจสอบสภาพบัฟเฟอร์ (บัฟเฟอร์และกระบอกสูบ)	Y			by Vendor

Comment : _____

Special Equipment : _____

Note : 1. Make Sure Disconnect Power Before Touching Any Electrical Parts. / ตรวจสอบให้มั่นใจว่าไม่มีกระแสไฟฟ้าก่อนสัมผัสอุปกรณ์ไฟฟ้า
2. Make Sure To Show Warning Sign At Control Panel. / ตรวจสอบให้มั่นใจว่า ไม่มีสัญญาณเตือนที่ตู้ควบคุมอุปกรณ์ไฟฟ้า
3. N = Normal , AB = Abnormal , F = Fail

PM by : [redacted]	Verified by : [redacted]	Approved by :
Signature : [redacted]	Signature :	Signature :
Date : 20/10/66	Date : 20/10/66	Date :

PPM-ENG-ME-008	แก้ไขครั้งที่ : 1	วันที่มีผลบังคับใช้ : 1/10/21
จัดทำโดย : [redacted]	อนุมัติโดย : [redacted]	

..... วิศวกรส่วนกลาง ..... ส่วนกลาง

PREVENTIVE MAINTENANCE CHECKLIST FOR LIFT SYSTEM

การบำรุงรักษาเชิงป้องกัน ระบบลิฟต์

BUILDING : ตึก A					Date : 20 / 10 / 66		
EQUIPMENT NUMBER : L 7	TYPE OF MAINTENANCE	W	M	2M	Q	H	Y
LOCATION :							

NO.	TASK DESCRIPTION	PM Code	Measurement	Status (N/A B/F)	Remarks
1	Visual inspection for any signs of "BURNMARKS" oxidation, abnormal hiss, smell, vibration, ตรวจสอบภายนอกไม้ ความผิดปกติของเสียง กลิ่น และอาการสั่นสะเทือน	M		N	
2	Check lighting. ตรวจสอบสภาพระบบแสงสว่าง	M		N	
3	Check ventilation system (if any) ตรวจสอบสภาพระบบระบบอากาศ (ถ้ามี)	M		N	
4	Check parking level & smoothness of each floor. ตรวจสอบระดับชั้นการจอดและความนิ่มนวล	M		N	
5	Check door's safety switch ตรวจสอบระบบความปลอดภัยของประตูลิฟต์	M		N	
LIFT'S CONTROL PANEL / แผงควบคุมการทำงานลิฟต์					
6	Check all push button (such as Number & Open & Close) ตรวจสอบสภาพปุ่มกดเลขชั้น ปุ่มเปิด และปุ่มปิด	M		N	
7	Check arrow, floor, and information display. ตรวจสอบสภาพไฟลูกศร ไฟบอกชั้น และจอแสดงข้อมูล	M		N	
8	Check bell, inter-communication and speaker. ตรวจสอบสภาพระฆังไฟฟ้า,อินเตอร์คอม และเสียงประกาศ	M		N	
9	Check function of lift's control panel. ตรวจสอบการทำงานของชุดควบคุมลิฟต์ (ภายในแผงควบคุมที่ใช้งานจริง)	M		N	
10	Check function of equipment's switch. (fan/lighting if any) ตรวจสอบการทำงานของชุดควบคุมอุปกรณ์ภายในลิฟต์ (พัดลม/แสงสว่าง ถ้ามี)	M		N	
LIFT MACHINE ROOM / ห้องเครื่องลิฟต์					
11	General cleaning. ความสะอาดห้องเครื่องลิฟต์	M		N	
12	Check lighting. ตรวจสอบสภาพระบบแสงสว่าง	M		N	
13	Check function of air-conditioning system or ventilation system (if any) ตรวจสอบการทำงานของระบบปรับอากาศหรือระบบระบายอากาศ(ถ้ามี)	M		N	

Comment : _____

Special Equipment : _____

Note : 1. Make Sure Disconnect Power Before Touching Any Electrical Parts. / ตรวจสอบให้มั่นใจว่าไม่มีกระแสไฟฟ้าก่อนสัมผัสอุปกรณ์ไฟฟ้า
2. Make Sure To Show Warning Sign At Control Panel. / ตรวจสอบให้มั่นใจว่า ไม่มีสัญญาณเตือนที่ตู้ควบคุมอุปกรณ์ไฟฟ้า
3. N = Normal ; AB = Abnormal ; F = Fail

PM by : [redacted]	Verified by : [redacted]	Approved by :
Signature : [redacted]	Signature : [redacted]	Signature :
Date : 20/10/66	Date : 20/10/66	Date :

PPM-ENG-ME-C08	แก้ไขครั้งที่ : 1	วันที่มีผลบังคับใช้ : 1/10/21
จัดทำโดย : [redacted]	อนุมัติโดย : [redacted]	

..... วิศวกรส่วนกลาง ..... ส่วนกลาง

PREVENTIVE MAINTENANCE CHECKLIST FOR LIFT SYSTEM

การบำรุงรักษาเชิงป้องกัน ระบบลิฟต์

BUILDING : ตึก A					Date : 20 / 10 / 66		
EQUIPMENT NUMBER : L 7	TYPE OF MAINTENANCE	W	M	2M	Q	H	Y
LOCATION :							

NO.	TASK DESCRIPTION	PM Code	Measurement	Status (N/A B/F)	Remarks
14	Record room temperature. (C) บันทึกอุณหภูมิห้อง (องศาเซลเซียส)	M	C	N	
CAR TOP / SHAFT หลังคาลิฟต์					
15	General cleaning. ความสะอาดบนหลังคาลิฟต์	Y			by Vendor
16	Check ventilation fan. ตรวจสอบสภาพพัดลมระบายอากาศ	Y			by Vendor
17	Check function of lift control. ตรวจสอบการทำงานของชุดสวิตช์ควบคุมลิฟต์บนหลังคา	Y			by Vendor
18	Check roller condition ตรวจสอบสภาพของโรลเลอร์	Y			by Vendor
19	Check running clearance of travelling cable. ตรวจสอบพื้นที่การวิ่งของสายเคเบิ้ลลิฟต์	Y			by Vendor
20	Check travelling cable. ตรวจสอบสภาพของสายเคเบิ้ลลิฟต์ (ใช้งานเมื่อวิ่ง)	Y			by Vendor
CAR BOTTOM / PIT ปอลิฟต์					
21	General cleaning. ทำความสะอาดปอลิฟต์	Y			by Vendor
22	Check corrosion of equipment on car bottom. ตรวจสอบการกัดกร่อนของอุปกรณ์	Y			by Vendor
23	Check buffer. ตรวจสอบสภาพบัฟฟอร์ บัฟฟอร์และระบบอุดกลุ่ม	Y			by Vendor

Comment : _____

Special Equipment : _____

Note : 1. Make Sure Disconnect Power Before Touching Any Electrical Parts. / ตรวจสอบให้มั่นใจว่าไม่มีกระแสไฟฟ้าก่อนสัมผัสอุปกรณ์ไฟฟ้า
2. Make Sure To Show Warning Sign At Control Panel. / ตรวจสอบให้มั่นใจว่า ไม่มีสัญญาณเตือนที่ตู้ควบคุมอุปกรณ์ไฟฟ้า
3. N = Normal ; AB = Abnormal ; F = Fail

PM by : [redacted]	Verified by : [redacted]	Approved by :
Signature : [redacted]	Signature : [redacted]	Signature :
Date : 20/10/66	Date : 20/10/66	Date :

PPM-ENG-ME-C08	แก้ไขครั้งที่ : 1	วันที่มีผลบังคับใช้ : 1/10/21
จัดทำโดย : [redacted]	อนุมัติโดย [redacted]	

..... วิศวกรส่วนกลาง ..... ส่วนกลาง

PREVENTIVE MAINTENANCE CHECKLIST FOR LIFT SYSTEM
การบำรุงรักษาเชิงป้องกัน ระบบลิฟต์

BUILDING : ตึก A				Date : 20 / 10 / 66			
EQUIPMENT NUMBER : L 8	TYPE OF MAINTENANCE	W	M	2M	Q	H	Y
LOCATION :							

NO.	TASK DESCRIPTION	PM Code	Measurement	Status (N/A B/F)	Remarks
1	Visual inspection for any signs of "BURNMARKS" oxidation, abnormal noise, smell, vibration, ตรวจสอบหาเครื่องหมายไหม้ ความผิดปกติของเสียง กลิ่น และอาการสั่นสะเทือน	M		–	
2	Check lighting ตรวจสอบสภาพระบบแสงสว่าง	M		–	
3	Check ventilation system (if any) ตรวจสอบสภาพระบบระบายอากาศ (ถ้ามี)	M		–	
4	Check packing level & smoothness of each floor. ตรวจสอบระดับขั้นการจอดและความเรียบ	M		–	
5	Check door's safety switch ตรวจสอบระบบความปลอดภัยของประตูลิฟต์	M		–	
LIFT'S CONTROL PANEL / แผงควบคุมการทำงานลิฟต์					
6	Check all push button (such as Number & Open & Closed). ตรวจสอบสภาพปุ่มกดเลขชั้น ปุ่มเปิด และ ปุ่มปิด	M		–	
7	Check arrow, floor, and information display. ตรวจสอบสภาพไฟลูกศร ไฟบอกชั้น และ จอแสดงข้อมูล	M		–	
8	Check bell, inter-communication and speaker. ตรวจสอบสภาพกระดิ่งไฟฟ้า,อินเตอร์คอม และเสียงประกาศ	M		–	
9	Check function of lift's control panel ตรวจสอบการทำงานของจุดสั่งการรับสัญญาณในแผงควบคุมที่ตู้ลูกแจ้	M		–	
10	Check function of equipment's switch (fan/lighting, if any) ตรวจสอบการทำงานของจุดสวิทช์ควบคุมอุปกรณ์ภายในลิฟต์ (พัดลม/แสงสว่าง ถ้ามี)	M		–	
LIFT MACHINE ROOM / ห้องเครื่องลิฟต์					
11	General cleaning. ความสะอาดห้องเครื่องลิฟต์	M		–	
12	Check lighting. ตรวจสอบสภาพระบบแสงสว่าง	M		–	
13	Check function of air-conditioning system or ventilation system. (if any) ตรวจสอบการทำงานของระบบปรับอากาศหรือระบบระบายอากาศ(ถ้ามี)	M		–	

Comment : ปิดใช้งานเครื่องปรับอากาศ

Special Equipment :

Note : 1. Make Sure Disconnect Power Before Touching Any Electrical Parts. / ตรวจสอบให้มั่นใจว่าไม่มีกระแสไฟฟ้าก่อนสัมผัสอุปกรณ์ไฟฟ้า
2. Make Sure To Show Warning Sign At Control Panel. / ตรวจสอบให้มั่นใจว่า ไม่มีสัญญาณเตือนที่ตู้ควบคุมอุปกรณ์ไฟฟ้า
3. N = Normal ; AB = Abnormal ; F = Fail

PM by : [redacted]	Verified by [redacted]	Approved by :
Signature [redacted]	Signature [redacted]	Signature :
Date : 20 / 10 / 66	Date : 20/10/66	Date :

PPM-ENG-ME-008	แก้ไขครั้งที่ : 1	วันที่มีผลบังคับใช้ 1/10/21
จัดทำโดย : [redacted]	อนุมัติโดย [redacted]	

..... วิศวกรส่วนกลาง ..... ส่วนกลาง

(1/2)

PREVENTIVE MAINTENANCE CHECKLIST FOR LIFT SYSTEM
การบำรุงรักษาเชิงป้องกัน ระบบลิฟต์

BUILDING : ตึก A				Date : 20 / 10 / 66			
EQUIPMENT NUMBER : L 8	TYPE OF MAINTENANCE	W	M	2M	Q	H	Y
LOCATION :							

NO.	TASK DESCRIPTION	PM Code	Measurement	Status (N/A B/F)	Remarks
14	Record room temperature. (C) บันทึกอุณหภูมิห้อง (องศาเซลเซียส)	M	C	–	
CAR TOP / SHAFT หลังคาลิฟต์					
15	General cleaning. ความสะอาดบนหลังคาลิฟต์	Y			by Vendor
16	Check ventilation fan. ตรวจสอบสภาพพัดลมระบายอากาศ	Y			by Vendor
17	Check function of lift control. ตรวจสอบการทำงานของจุดสวิทช์ยับลิฟต์บนหลังคา	Y			by Vendor
18	Check roller condition. ตรวจสอบสภาพของโม่นเลอร์	Y			by Vendor
19	Check running clearance of travelling cable. ตรวจสอบพื้นที่การวิ่งของสายเคเบิ้ลลิฟต์	Y			by Vendor
20	Check travelling cable. ตรวจสอบสภาพของสายเคเบิ้ลลิฟต์ (ชำรุด/ไหม้)	Y			by Vendor
CAR BOTTOM / PIT ปล่อลิฟต์					
21	General cleaning. ทำความสะอาดปล่อลิฟต์	Y			by Vendor
22	Check corrosion of equipment on car bottom. ตรวจสอบการผุกร่อนของอุปกรณ์	Y			by Vendor
23	Check buffer. ตรวจสอบสภาพบัฟเฟอร์ (บัฟเฟอร์และกระบอกสูบ)	Y			by Vendor

Comment : ปิดใช้งานเครื่องปรับอากาศ

Special Equipment :

Note : 1. Make Sure Disconnect Power Before Touching Any Electrical Parts. / ตรวจสอบให้มั่นใจว่าไม่มีกระแสไฟฟ้าก่อนสัมผัสอุปกรณ์ไฟฟ้า
2. Make Sure To Show Warning Sign At Control Panel. / ตรวจสอบให้มั่นใจว่า ไม่มีสัญญาณเตือนที่ตู้ควบคุมอุปกรณ์ไฟฟ้า
3. N = Normal ; AB = Abnormal ; F = Fail

PM by : [redacted]	Verified by : [redacted]	Approved by :
Signature : [redacted]	Signature : [redacted]	Signature :
Date : 20 / 10 / 66	Date : 20/10/66	Date :

PPM-ENG-ME-008	แก้ไขครั้งที่ : 1	วันที่มีผลบังคับใช้ : 1/10/21
จัดทำโดย : [redacted]	อนุมัติโดย : [redacted]	

..... วิศวกรส่วนกลาง ..... ส่วนกลาง

(2/2)

PREVENTIVE MAINTENANCE CHECKLIST FOR LIFT SYSTEM
การบำรุงรักษาเชิงป้องกัน ระบบลิฟต์

BUILDING : ตึก B					Date : 20 / 10 / 66			
EQUIPMENT NUMBER : L9		TYPE OF MAINTENANCE	W	M	2M	Q	H	Y
LOCATION :								

NO.	TASK DESCRIPTION	PM Code	Measurement	Status (N/A B/F)	Remarks
1	Visual inspection for any signs of "BURNMARKS" oxidation, abnormal hiss, smell, vibration, ตรวจสอบการเกิดไหม้ ความผิดปกติของเสียง กลิ่น และอาการสั่นสะเทือน	M		N	
2	Check lighting. ตรวจสอบสภาพระบบแสงสว่าง	M		N	
3	Check ventilation system (if any) ตรวจสอบสภาพระบบระบายอากาศ (ถ้ามี)	M		N	
4	Check parking level & smoothness of each floor. ตรวจสอบระดับชั้นการจอดและความนิ่มนวล	M		N	
5	Check door's safety switch. ตรวจสอบระบบความปลอดภัยของประตูลิฟต์	M		N	
LIFT'S CONTROL PANEL / แผงควบคุมการทำงานลิฟต์					
6	Check all push button (such as Number & Open & Close). ตรวจสอบสภาพปุ่มกดเลือกชั้น ปุ่มเปิด และปุ่มปิด	M		N	
7	Check arrow, floor, and information display. ตรวจสอบสภาพไฟลูกศร ไฟบอกชั้น และจอแสดงข้อมูล	M		N	
8	Check bell, inter-communication and speaker. ตรวจสอบสภาพระฆังไฟฟ้า อินเตอร์คอม และเสียงประกาศ	M		N	
9	Check function of lift's control panel. ตรวจสอบการทำงานของชุดควบคุมลิฟต์ (ภายในแผงควบคุมที่ตู้ชุมนุม)	M		N	
10	Check function of equipment's switch (fan/lighting if any) ตรวจสอบการทำงานของชุดควบคุมอุปกรณ์ภายในลิฟต์ (พัดลม/แสงสว่าง ถ้ามี)	M		N	
LIFT MACHINE ROOM / ห้องเครื่องลิฟต์					
11	General cleaning. ความสะอาดห้องเครื่องลิฟต์	M		N	
12	Check lighting. ตรวจสอบสภาพระบบแสงสว่าง	M		N	
13	Check function of air conditioning system or ventilation system (if any) ตรวจสอบการทำงานของระบบปรับอากาศหรือระบายอากาศ (ถ้ามี)	M		N	

Comment :
Special Equipment :
Note : 1. Make Sure Disconnect Power Before Touching Any Electrical Parts. / ตรวจสอบให้มั่นใจว่าไม่มีกระแสไฟฟ้าก่อนสัมผัสอุปกรณ์ไฟฟ้า
2. Make Sure To Show Warning Sign At Control Panel. / ตรวจสอบให้มั่นใจว่า ไม่มีสัญญาณเตือนที่ตู้ควบคุมอุปกรณ์ไฟฟ้า
3. N = Normal ; AB = Abnormal ; F – Fail

PM by : [redacted]	Verified by : [redacted]	Approved by :
Signature : [redacted]	Signature : [redacted]	Signature :
Date : 20/10/66	Date : 20/10/66	Date :

PPM-ENG-ME-008	แก้ไขครั้งที่ : 1	วันที่มีผลบังคับใช้ : 1/10/21
จัดทำโดย [redacted]	อนุมัติโดย : [redacted]	

..... วิศวกรส่วนกลาง ..... ส่วนกลาง

(1/2)

PREVENTIVE MAINTENANCE CHECKLIST FOR LIFT SYSTEM
การบำรุงรักษาเชิงป้องกัน ระบบลิฟต์

BUILDING : ตึก B					Date : 20 / 10 / 66			
EQUIPMENT NUMBER : L9		TYPE OF MAINTENANCE	W	M	2M	Q	H	Y
LOCATION :								

NO.	TASK DESCRIPTION	PM Code	Measurement	Status (N/A B/F)	Remarks
14	Record room temperature. (C) บันทึกอุณหภูมิห้อง (องศาเซลเซียส)	M	C	N	
CAR TOP / SHAFT หลังคาลิฟต์					
15	General cleaning. ความสะอาดบนหลังคาลิฟต์	Y			by Vendor
16	Check ventilation fan ตรวจสอบสภาพพัดลมระบายอากาศ	Y			by Vendor
17	Check function of lift control. ตรวจสอบการทำงานของชุดควบคุมลิฟต์บนหลังคา	Y			by Vendor
18	Check roller condition. ตรวจสอบสภาพรองโรลเลอร์	Y			by Vendor
19	Check running clearance of travelling cable. ตรวจสอบพื้นที่การวิ่งของสายเคเบิ้ลลิฟต์	Y			by Vendor
20	Check travelling cable. ตรวจสอบสภาพของสายเคเบิ้ลลิฟต์ (ชำรุด /บิดงอ)	Y			by Vendor
CAR BOTTOM / PIT ปุ๊ชลิฟต์					
21	General cleaning. ทำความสะอาดปุ๊ชลิฟต์	Y			by Vendor
22	Check corrosion of equipment on car bottom. ตรวจสอบการผุกร่อนของอุปกรณ์	Y			by Vendor
23	Check buffer. ตรวจสอบสภาพบัฟเฟอร์ (บัฟเฟอร์และวาระยกสูบ)	Y			by Vendor

Comment :
Special Equipment :
Note : 1. Make Sure Disconnect Power Before Touching Any Electrical Parts. / ตรวจสอบให้มั่นใจว่าไม่มีกระแสไฟฟ้าก่อนสัมผัสอุปกรณ์ไฟฟ้า
2. Make Sure To Show Warning Sign At Control Panel. / ตรวจสอบให้มั่นใจว่า ไม่มีสัญญาณเตือนที่ตู้ควบคุมอุปกรณ์ไฟฟ้า
3. N = Normal ; AB = Abnormal ; F – Fail

PM by : [redacted]	Verified by : [redacted]	Approved by :
Signature : [redacted]	Signature : [redacted]	Signature :
Date : 20/10/66	Date : 20/10/66	Date :

PPM-ENG-ME-008	แก้ไขครั้งที่ : 1	วันที่มีผลบังคับใช้ : 1/10/21
จัดทำโดย : [redacted]	อนุมัติโดย [redacted]	

..... วิศวกรส่วนกลาง ..... ส่วนกลาง

(2/2)

PREVENTIVE MAINTENANCE CHECKLIST FOR LIFT SYSTEM

การบำรุงรักษาเชิงป้องกัน ระบบลิฟต์

BUILDING : ตึก B				Date : 20 / 10 / 66			
EQUIPMENT NUMBER : L10	TYPE OF MAINTENANCE	W	M	2M	Q	H	Y
LOCATION :							

NO.	TASK DESCRIPTION	PM Code	Measurement	Status (N/A B/F)	Remarks
1	Visual inspection for any signs of "BURNMARKS" or dirtiness, abnormal hiss, smell, vibration, ตรวจสอบหาคราบไหม้ ความผิดปกติของเสียง กลิ่น และการสั่นสะเทือน	M		—	
2	Check lighting. ตรวจสอบสภาพระบบแสงสว่าง	M		—	
3	Check ventilation system (if any) ตรวจสอบสภาพระบบระบายอากาศ (ถ้ามี)	M		—	
4	Check parking level & smoothness of each floor. ตรวจสอบระดับชั้นการจอดและความนิ่มนวล	M		—	
5	Check door's safety switch ตรวจสอบระบบความปลอดภัยของประตูลิฟต์	M		—	
LIFT'S CONTROL PANEL / แผงควบคุมการทำงานลิฟต์					
6	Check all push button (such as Number & Open & Close). ตรวจสอบสภาพปุ่มกดเลือกชั้น ปุ่มเปิด และปุ่มปิด	M		—	
7	Check arrow, floor, and information display. ตรวจสอบสภาพไฟลูกศร ไฟบอกชั้น และจอแสดงข้อมูล	M		—	
8	Check bell, inter-communication and speaker. ตรวจสอบสภาพกระดิ่งไฟฟ้า, สื่อสารภายใน และเสียงประกาศ	M		—	
9	Check function of lift's control panel ตรวจสอบการทำงานของชุดควบคุมลิฟต์ (ตัวที่ใช้งานในส่วนควบคุมที่ใช้งานจริง)	M		—	
10	Check function of equipment's switch. (fan/lighting if any) ตรวจสอบการทำงานของชุดควบคุมอุปกรณ์ภายในลิฟต์ (พัดลม/แสงสว่าง ถ้ามี)	M		—	
LIFT MACHINE ROOM / ห้องเครื่องลิฟต์					
11	General cleaning ความสะอาดห้องเครื่องลิฟต์	M		—	
12	Check lighting. ตรวจสอบสภาพระบบแสงสว่าง	M		—	
13	Check function of air-conditioning system or ventilation system. (if any) ตรวจสอบการทำงานของระบบปรับอากาศหรือระบบระบายอากาศ (ถ้ามี)	M		—	

Comment : ปิดใช้งานชั่วคราว

Special Equipment :

Note : 1. Make Sure Disconnect Power Before Touching Any Electrical Parts. / ตรวจสอบให้มั่นใจว่าไม่มีกระแสไฟฟ้าก่อนสัมผัสอุปกรณ์ไฟฟ้า
2. Make Sure To Show Warning Sign At Control Pane. / ตรวจสอบให้มั่นใจว่า ไม่มีสัญญาณเตือนที่ตู้ควบคุมอุปกรณ์ไฟฟ้า
3. N = Normal ; AB = Abnormal ; F = Fail

PM by : [redacted]	Verified by : [redacted]	Approved by :
Signature : [redacted]	Signature : [redacted]	Signature :
Date : 20/10/66	Date : 20/10/66	Date :

PPM-ENG-ME-008	แก้ไขครั้งที่ : 1	วันที่มีผลบังคับใช้ : 1/10/21
จัดทำโดย [redacted]	อนุมัติโดย [redacted]	

..... วิศวกรส่วนกลาง ..... ส่วนกลาง

PREVENTIVE MAINTENANCE CHECKLIST FOR LIFT SYSTEM

การบำรุงรักษาเชิงป้องกัน ระบบลิฟต์

BUILDING : ตึก D				Date : 20 / 10 / 66			
EQUIPMENT NUMBER : L10	TYPE OF MAINTENANCE	W	M	2M	Q	H	Y
LOCATION :							

NO.	TASK DESCRIPTION	PM Code	Measurement	Status (N/A B/F)	Remarks
14	Record room temperature. (C) บันทึกอุณหภูมิห้อง (องศาเซลเซียส)	M	C	—	
CAR TOP / SHAFT หลังคาลิฟต์					
15	General cleaning. ความสะอาดบนหลังคาลิฟต์	Y			by Vendor
16	Check ventilation fan. ตรวจสอบสภาพพัดลมระบายอากาศ	Y			by Vendor
17	Check function of lift control. ตรวจสอบการทำงานของชุดสวิตช์ปิดลิฟต์บนหลังคา	Y			by Vendor
18	Check rubber condition ตรวจสอบสภาพยางกันกระแทก	Y			by Vendor
19	Check running clearance of travelling cable ตรวจสอบพื้นที่การวิ่งของสายเคเบิ้ลลิฟต์	Y			by Vendor
20	Check travelling cable. ตรวจสอบสภาพของสายเคเบิ้ลลิฟต์ (ชำรุด/บิดเบี้ยว)	Y			by Vendor
CAR BOTTOM / PIT ปล่องลิฟต์					
21	General cleaning ทำความสะอาดปล่องลิฟต์	Y			by Vendor
22	Check corrosion of equipment on car bottom. ตรวจสอบการกัดกร่อนของอุปกรณ์	Y			by Vendor
23	Check buffer ตรวจสอบสภาพบัฟเฟอร์ (บัฟเฟอร์และกระบอกสูบ)	Y			by Vendor

Comment : ปิดใช้งานชั่วคราว

Special Equipment :

Note : 1. Make Sure Disconnect Power Before Touching Any Electrical Parts. / ตรวจสอบให้มั่นใจว่าไม่มีกระแสไฟฟ้าก่อนสัมผัสอุปกรณ์ไฟฟ้า
2. Make Sure To Show Warning Sign At Control Pane. / ตรวจสอบให้มั่นใจว่า ไม่มีสัญญาณเตือนที่ตู้ควบคุมอุปกรณ์ไฟฟ้า
3. N = Normal ; AB = Abnormal ; F = Fail

PM by : [redacted]	Verified by : [redacted]	Approved by :
Signature : [redacted]	Signature : [redacted]	Signature :
Date : 20/10/66	Date : 20/10/66	Date :

PPM-ENG-ME-008	แก้ไขครั้งที่ : 1	วันที่มีผลบังคับใช้ : 1/10/21
จัดทำโดย : [redacted]	อนุมัติโดย : [redacted]	

..... วิศวกรส่วนกลาง ..... ส่วนกลาง

PREVENTIVE MAINTENANCE CHECKLIST FOR LIFT SYSTEM

การบำรุงรักษาเชิงป้องกัน ระบบลิฟต์

BUILDING : สำก B				Date : 20 / 10 / 66			
EQUIPMENT NUMBER : L11	TYPE OF MAINTENANCE	W	M	2M	Q	H	Y
LOCATION :							

NO.	TASK DESCRIPTION	PM Code	Measurement	Status (N/A B/F)	Remarks
1	Visual inspection for any signs of "BURNMARKS" oxidation, abnormal hiss, smell, vibration. ตรวจสอบภาพพร่ามัว ความผิดปกติของเสียง กลิ่น และการสั่นสะเทือน	M		N	
2	Check lighting ตรวจสอบสภาพระบบแสงสว่าง	M		N	
3	Check ventilation system (if any) ตรวจสอบสภาพระบบระบายอากาศ (ถ้ามี)	M		N	
4	Check parking level & smoothness of each floor. ตรวจสอบระดับชั้นการจอดและความเรียบร้อย	M		N	
5	Check door's safety switch ตรวจสอบระบบความปลอดภัยของประตูลิฟต์	M		N	
LIFT'S CONTROL PANEL / แผงควบคุมการทำงานลิฟต์					
6	Check all push button (such as Number & Open & Close) ตรวจสอบสภาพปุ่มกดต่างๆ (เช่นชั้น ปุ่มเปิด และปุ่มปิด)	M		N	
7	Check arrow, floor, and information display. ตรวจสอบสภาพไฟบอกชั้น ไฟบอกชั้น และจอแสดงข้อมูล	M		N	
8	Check bell, intercommunication and speaker. ตรวจสอบสภาพกระดิ่งไฟฟ้า อินเตอร์คอม และเสียงประกาศ	M		N	
9	Check function of lift's control panel. ตรวจสอบการทำงานของชุดควบคุมลิฟต์(ภายในแผงควบคุมที่ใช้งานจริง)	M		N	
10	Check function of equipment's switch. (fan/lighting if any) ตรวจสอบการทำงานของชุดควบคุมอุปกรณ์ภายในลิฟต์ (พัดลม,แสงสว่าง (ถ้ามี)	M		N	
LIFT MACHINE ROOM / ห้องเครื่องลิฟต์					
11	General cleaning. ความสะอาดห้องเครื่องลิฟต์	M		N	
12	Check lighting. ตรวจสอบสภาพระบบแสงสว่าง	M		N	
13	Check function of air conditioning system or ventilation system. (if any) ตรวจสอบการทำงานของระบบปรับอากาศหรือระบายอากาศ(ถ้ามี)	M		N	

Comment : _____

Special Equipment : _____

Note : 1. Make Sure Disconnect Power Before Touching Any Electrical Parts. / ตรวจสอบให้มั่นใจว่าไม่มีกระแสไฟฟ้าก่อนสัมผัสอุปกรณ์ไฟฟ้า
2. Make Sure To Show Warning Sign At Control Panel. / ตรวจสอบให้มั่นใจว่า ไม่มีสัญญาณเตือนที่ตู้ควบคุมอุปกรณ์ไฟฟ้า
3. N = Normal , AB = Abnormal ; F = Fail

PM by : [redacted]	Verified by : [redacted]	Approved by :
Signature : [redacted]	Signature : [redacted]	Signature :
Date : 20/10/66	Date : 20/10/66	Date :

PPM-ENG-ME-008	แก้ไขครั้งที่ : 1	วันที่มีผลบังคับใช้ : 1/10/21
จัดทำโดย [redacted]	อนุมัติโดย : [redacted]	

..... วิศวกรส่วนกลาง ..... ส่วนกลาง

PREVENTIVE MAINTENANCE CHECKLIST FOR LIFT SYSTEM

การบำรุงรักษาเชิงป้องกัน ระบบลิฟต์

BUILDING : สำก B				Date : 20 / 10 / 66			
EQUIPMENT NUMBER : L11	TYPE OF MAINTENANCE	W	M	2M	Q	H	Y
LOCATION :							

NO.	TASK DESCRIPTION	PM Code	Measurement	Status (N/A B/F)	Remarks
14	Record room temperature. (C) บันทึกอุณหภูมิห้อง (องศาเซลเซียส)	M	C	N	
CAR TOP / SHAFT หลังคาลิฟต์					
15	General cleaning ความสะอาดบนหลังคาลิฟต์	Y			by Vendor
16	Check ventilation fan. ตรวจสอบสภาพพัดลมระบายอากาศ	Y			by Vendor
17	Check function of lift control ตรวจสอบการทำงานของชุดสวิทช์ยินลิฟต์บนหลังคา	Y			by Vendor
18	Check roller condition ตรวจสอบสภาพของโรลเลอร์	Y			by Vendor
19	Check running clearance of travelling cable. ตรวจสอบพื้นที่การวิ่งของสายเคเบิ้ลลิฟต์	Y			by Vendor
20	Check travelling cable. ตรวจสอบสภาพของสายเคเบิ้ลลิฟต์ (ข้างหลังปิดตาย)	Y			by Vendor
CAR BOTTOM / PIT บ่อลิฟต์					
21	General cleaning. ทำความสะอาดบ่อลิฟต์	Y			by Vendor
22	Check corrosion of equipment on car bottom. ตรวจสอบการผุกร่อนของอุปกรณ์	Y			by Vendor
23	Check buffer. ตรวจสอบสภาพบัฟเฟอร์ (บัฟเฟอร์เสาระบายอากาศ)	Y			by Vendor

Comment : _____

Special Equipment : _____

Note : 1. Make Sure Disconnect Power Before Touching Any Electrical Parts. / ตรวจสอบให้มั่นใจว่าไม่มีกระแสไฟฟ้าก่อนสัมผัสอุปกรณ์ไฟฟ้า
2. Make Sure To Show Warning Sign At Control Panel. / ตรวจสอบให้มั่นใจว่า ไม่มีสัญญาณเตือนที่ตู้ควบคุมอุปกรณ์ไฟฟ้า
3. N = Normal , AB = Abnormal ; F = Fail

PM by : [redacted]	Verified by : [redacted]	Approved by :
Signature : [redacted]	Signature : [redacted]	Signature :
Date : 20/10/66	Date : 20/10/66	Date :

PPM-ENG-ME-008	แก้ไขครั้งที่ : 1	วันที่มีผลบังคับใช้ : 1/10/21
จัดทำโดย : [redacted]	อนุมัติโดย : [redacted]	

..... วิศวกรส่วนกลาง ..... ส่วนกลาง

PREVENTIVE MAINTENANCE CHECKLIST FOR LIFT SYSTEM

การบำรุงรักษาเชิงป้องกัน ระบบลิฟต์

BUILDING : ตึก B				Date : 20 / 10 / 66				
EQUIPMENT NUMBER : L 12		TYPE OF MAINTENANCE	W	M	2M	Q	H	Y
LOCATION :								

NO.	TASK DESCRIPTION	PM Code	Measurement	Status (N/A B/F)	Remarks
1	Visual inspection for any signs of "BURNMARKS" oxidation, abnormal hiss, smell, vibration. ตรวจสอบหาเพื่อหาร่องรอยไหม้ ความผิดปกติของเสียง กลิ่น และการสั่นสะเทือน	M		N	
2	Check lighting. ตรวจสอบสภาพระบบแสงสว่าง	M		N	
3	Check ventilation system (if any) ตรวจสอบสภาพระบบระบายอากาศ (ถ้ามี)	M		N	
4	Check parking level & smoothness of each floor. ตรวจสอบระดับชั้นการจอดและความเรียบ	M		N	
5	Check door's safety switch. ตรวจสอบระบบความปลอดภัยของประตูลิฟต์	M		N	
LIFT'S CONTROL PANEL / แผงควบคุมการทำงานลิฟต์					
6	Check all push button (such as Number & Open & Close). ตรวจสอบสภาพปุ่มกดเลือกชั้น ปุ่มเปิด และปุ่มปิด	M		N	
7	Check arrow, floor, and information display. ตรวจสอบสภาพไฟแสดงไฟบอกชั้น และจอแสดงข้อมูล	M		N	
8	Check bell, inter-communication and speaker ตรวจสอบสภาพกระดิ่งไฟฟ้า อินเตอร์คอม และเสียงประกาศ	M		N	
9	Check function of lift's control panel. ตรวจสอบการทำงานของชุดควบคุมลิฟต์ว่าใช้งานได้ปกติ	M		N	
10	Check function of equipment's switch. (fan/lighting if any) ตรวจสอบการทำงานของชุดควบคุมอุปกรณ์ภายในลิฟต์ (พัดลม/แสงสว่าง ถ้ามี)	M		N	
LIFT MACHINE ROOM / ห้องเครื่องลิฟต์					
11	General cleaning. ความสะอาดห้องเครื่องลิฟต์	M		N	
12	Check lighting. ตรวจสอบสภาพระบบแสงสว่าง	M		N	
13	Check function of air conditioning system or ventilation system. (if any) ตรวจสอบการทำงานของระบบปรับอากาศหรือระบบระบายอากาศ(ถ้ามี)	M		N	

Comment :

Special Equipment :

Note : 1. Make Sure Disconnect Power Before Touching Any Electrical Parts. / ตรวจสอบให้มั่นใจว่าไม่มีกระแสไฟฟ้าก่อนสัมผัสอุปกรณ์ไฟฟ้า
2. Make Sure To Show Warning Sign At Control Panel. / ตรวจสอบให้มั่นใจว่า ไม่มีสัญญาณเตือนที่ตู้ควบคุมไฟฟ้า
3. N = Normal , AB = Abnormal , F = Fail

PM by : [redacted]	Verified by : [redacted]	Approved by :
Signature : [redacted]	Signature : [redacted]	Signature :
Date : 20/10/66	Date : 20/10/66	Date :

PPM-ENG-ME-008	แก้ไขครั้งที่ : 1	วันที่มีผลบังคับใช้ : 1/10/21
จัดทำโดย : [redacted]		อนุมัติโดย : [redacted]

..... วิศวกรส่วนกลาง ..... ส่วนกลาง

PREVENTIVE MAINTENANCE CHECKLIST FOR LIFT SYSTEM

การบำรุงรักษาเชิงป้องกัน ระบบลิฟต์

BUILDING : ตึก B				Date : 20 / 10 / 66				
EQUIPMENT NUMBER : L 12		TYPE OF MAINTENANCE	W	M	2M	Q	H	Y
LOCATION :								

NO.	TASK DESCRIPTION	PM Code	Measurement	Status (N/A B/F)	Remarks
14	Record room temperature. (C) บันทึกอุณหภูมิห้อง (องศาเซลเซียส)	M	C	N	
CAR TOP / SHAFT หลังคาลิฟต์					
15	General cleaning. ความสะอาดบนหลังคาลิฟต์	Y			by Vendor
16	Check ventilation fan. ตรวจสอบสภาพพัดลมระบายอากาศ	Y			by Vendor
17	Check function of lift control. ตรวจสอบการทำงานของชุดควบคุมลิฟต์บนหลังคา	Y			by Vendor
18	Check roller condition ตรวจสอบสภาพรอกโปรเลย์	Y			by Vendor
19	Check running clearance of travelling cable. ตรวจสอบพื้นที่การวิ่งของสายเคเบิ้ลลิฟต์	Y			by Vendor
20	Check travelling cable. ตรวจสอบสภาพรองรับสายเคเบิ้ลลิฟต์ (ข้างทั้งสองด้าน)	Y			by Vendor
CAR BOTTOM / PIT ปล่องลิฟต์					
21	General cleaning ทำความสะอาดปล่องลิฟต์	Y			by Vendor
22	Check corrosion of equipment on car bottom. ตรวจสอบการกัดกร่อนของอุปกรณ์	Y			by Vendor
23	Check buffer. ตรวจสอบสภาพบัฟเฟอร์ (บัฟเฟอร์และกระบอกสูบ)	Y			by Vendor

Comment :

Special Equipment :

Note : 1. Make Sure Disconnect Power Before Touching Any Electrical Parts. / ตรวจสอบให้มั่นใจว่าไม่มีกระแสไฟฟ้าก่อนสัมผัสอุปกรณ์ไฟฟ้า
2. Make Sure To Show Warning Sign At Control Panel. / ตรวจสอบให้มั่นใจว่า ไม่มีสัญญาณเตือนที่ตู้ควบคุมไฟฟ้า
3. N = Normal , AB = Abnormal , F = Fail

PM by : [redacted]	Verified by : [redacted]	Approved by :
Signature : [redacted]	Signature : [redacted]	Signature :
Date : 20/10/66	Date : 20/10/66	Date :

PPM-ENG-ME-008	แก้ไขครั้งที่ : 1	วันที่มีผลบังคับใช้ : 1/10/21
จัดทำโดย : [redacted]		อนุมัติโดย : [redacted]

..... วิศวกรส่วนกลาง ..... ส่วนกลาง

PREVENTIVE MAINTENANCE CHECKLIST FOR LIFT SYSTEM

การบำรุงรักษาเชิงป้องกัน ระบบลิฟต์

BUILDING : ตึก B						Date : 20 / 10 / 66		
EQUIPMENT NUMBER : L13		TYPE OF MAINTENANCE	W	M	2M	Q	H	Y
LOCATION :								

NO.	TASK DESCRIPTION	PM Code	Measurement	Status (N/A B/F)	Remarks
1	Visual inspection for any signs of "BURNMARKS" oxidation, abnormal hiss, smell, vibration, ตรวจสอบหาร่องรอยไหม้ ความผิดปกติของเสียง กลิ่น และอาการสั่นสะเทือน	M		N	
2	Check lighting. ตรวจสอบสภาพระบบแสงสว่าง	M		N	
3	Check ventilation system (if any) ตรวจสอบสภาพระบบระบายอากาศ (ถ้ามี)	M		N	
4	Check parking level & smoothness of each floor. ตรวจสอบระดับชั้นการจอดและความนิ่มนวล	M		N	
5	Check door's safety switch. ตรวจสอบระบบความปลอดภัยของประตูลิฟต์	M		N	
LIFT'S CONTROL PANEL / แผงควบคุมการทำงานลิฟต์					
6	Check all push button (such as Number & Open & Close). ตรวจสอบสภาพปุ่มกดเลขชั้น ปุ่มเปิด และ ปุ่มปิด	M		N	
7	Check arrow, floor, and information display ตรวจสอบสภาพไฟลูกศร ไฟระดับชั้น และ จอแสดงข้อมูล	M		N	
8	Check bell, inter-communication and speaker ตรวจสอบสภาพระฆังไฟฟ้า อินเตอร์คอม และเครื่องประกาศ	M		N	
9	Check function of lift's control panel ตรวจสอบการทำงานของชุดควบคุมลิฟต์ (ตั้งอยู่ในแผงควบคุมที่ห้องเครื่อง)	M		N	
10	Check function of equipment's switch. (tail light if any) ตรวจสอบการทำงานของชุดควบคุมอุปกรณ์ภายในลิฟต์ (พัดลม/แสงสว่าง ถ้ามี)	M		N	
LIFT MACHINE ROOM / ห้องเครื่องลิฟต์					
11	General cleaning ความสะอาดห้องเครื่องลิฟต์	M		N	
12	Check lighting. ตรวจสอบสภาพระบบแสงสว่าง	M		N	
13	Check function of air-conditioning system or ventilation system. (if any) ตรวจสอบการทำงานของระบบปรับอากาศหรือระบายอากาศ (ถ้ามี)	M		N	

Comment :

Special Equipment :

Note : 1. Make Sure Disconnect Power Before Touching Any Electrical Parts. / ตรวจสอบให้มั่นใจว่าไม่มีกระแสไฟฟ้าก่อนสัมผัสอุปกรณ์ไฟฟ้า
2. Make Sure To Show Warning Sign At Control Panel. / ตรวจสอบให้มั่นใจว่า ไม่มีสัญญาณเตือนที่ตู้ควบคุมอุปกรณ์ไฟฟ้า
3. N = Normal , AB = Abnormal , F = Fail

PM by : [redacted]	Verified by : [redacted]	Approved by :
Signature : [redacted]	Signature : [redacted]	Signature :
Date : 20/10/66	Date : 20/10/66	Date :

PPM-ENG-ME-008	แก้ไขครั้งที่ : 1	วันที่มีผลบังคับใช้ : 1/10/21
จัดทำโดย : [redacted]	อนุมัติโดย : [redacted]	

..... วิศวกรส่วนกลาง ..... ส่วนกลาง

PREVENTIVE MAINTENANCE CHECKLIST FOR LIFT SYSTEM

การบำรุงรักษาเชิงป้องกัน ระบบลิฟต์

BUILDING : ตึก B						Date : 20 / 10 / 66		
EQUIPMENT NUMBER : L13		TYPE OF MAINTENANCE	W	M	2M	Q	H	Y
LOCATION :								

NO.	TASK DESCRIPTION	PM Code	Measurement	Status (N/A B/F)	Remarks
14	Record room temperature. (C) บันทึกอุณหภูมิห้อง (องศาเซลเซียส)	M	C	N	
CAR TOP / SHAFT หลังคาลิฟต์					
15	General cleaning. ความสะอาดบนหลังคาลิฟต์	Y			by Vendor
16	Check ventilation fan. ตรวจสอบสภาพพัดลมระบายอากาศ	Y			by Vendor
17	Check function of lift control. ตรวจสอบการทำงานของชุดควบคุมลิฟต์ (บนหลังคา)	Y			by Vendor
18	Check roller condition. ตรวจสอบสภาพของโรลเลอร์	Y			by Vendor
19	Check running clearance of travelling cable. ตรวจสอบพื้นที่ว่างของสายเคเบิ้ลลิฟต์	Y			by Vendor
20	Check travelling cable. ตรวจสอบสภาพสายเคเบิ้ลลิฟต์ (ข้างหลังตัวลิฟต์)	Y			by Vendor
CAR BOTTOM / P.T ปอลิฟต์					
21	General cleaning. ทำความสะอาดปอลิฟต์	Y			by Vendor
22	Check corrosion of equipment on car bottom. ตรวจสอบการผุกร่อนของอุปกรณ์	Y			by Vendor
23	Check buffer. ตรวจสอบสภาพบัฟเฟอร์ (บัฟเฟอร์ของระบบอุปกรณ์)	Y			by Vendor

Comment :

Special Equipment :

Note : 1. Make Sure Disconnect Power Before Touching Any Electrical Parts. / ตรวจสอบให้มั่นใจว่าไม่มีกระแสไฟฟ้าก่อนสัมผัสอุปกรณ์ไฟฟ้า
2. Make Sure To Show Warning Sign At Control Panel. / ตรวจสอบให้มั่นใจว่า ไม่มีสัญญาณเตือนที่ตู้ควบคุมอุปกรณ์ไฟฟ้า
3. N = Normal , AB = Abnormal , F = Fail

PM by : [redacted]	Verified by : [redacted]	Approved by :
Signature : [redacted]	Signature : [redacted]	Signature :
Date : 20/10/66	Date : 20/10/66	Date :

PPM-ENG-ME-008	แก้ไขครั้งที่ : 1	วันที่มีผลบังคับใช้ : 1/10/21
จัดทำโดย : [redacted]	อนุมัติโดย [redacted]	

..... วิศวกรส่วนกลาง ..... ส่วนกลาง

PREVENTIVE MAINTENANCE CHECKLIST FOR LIFT SYSTEM
การบำรุงรักษาเชิงป้องกัน ระบบลิฟต์

BUILDING : ตึก B				Date : 20 / 10 / 66			
EQUIPMENT NUMBER : L14	TYPE OF MAINTENANCE	W	M	2M	Q	H	Y
LOCATION :							

NO.	TASK DESCRIPTION	PM Code	Measurement	Status (N/A B/F)	Remarks
1	Visual inspection for any signs of "BURNMARKS" oxidation, abnormal loss, smell, vibration, ตรวจสอบหาเพื่อหาร่องรอยการไหม้ ความผิดปกติของเสียง กลิ่น และการสั่นสะเทือน	M		N	
2	Check lighting. ตรวจสอบสภาพระบบแสงสว่าง	M		N	
3	Check ventilation system (if any) ตรวจสอบสภาพระบบระบบอากาศ (ถ้ามี)	M		N	
4	Check parking level & smoothness of each floor. ตรวจสอบระดับชั้นการจอดและความเรียบของ	M		N	
5	Check door's safety switch ตรวจสอบระบบความปลอดภัยของประตูลิฟต์	M		N	
LIFT'S CONTROL PANEL / แผงควบคุมการทำงานลิฟต์					
6	Check all push button (such as Number & Open & Close). ตรวจสอบสภาพปุ่มกดเลือกชั้น ปุ่ม.ปิด และ ปุ่มเปิด	M		N	
7	Check arrow, floor, and information display. ตรวจสอบสภาพไฟลูกศร ไฟ.ชั้น และ จอแสดงข้อมูล	M		N	
8	Check bell, inter-communication and speaker ตรวจสอบสภาพกระดิ่งไฟฟ้า อินเตอร์คอม และเสียงประกาศ	M		N	
9	Check function of lift's control panel. ตรวจสอบการทำงานของชุดควบคุมลิฟต์ (ภายในแผงควบคุมที่ใส่กุญแจ)	M		N	
10	Check function of equipment's switch. (fan/lighting if any) ตรวจสอบการทำงานของชุดควบคุมอุปกรณ์ภายในลิฟต์ (พัดลม/แสงสว่าง ถ้ามี)	M		N	
LIFT MACHINE ROOM / ห้องเครื่องลิฟต์					
11	General cleaning. ความสะอาดห้องเครื่องลิฟต์	M		N	
12	Check lighting. ตรวจสอบสภาพระบบแสงสว่าง	M		N	
13	Check function of air-conditioning system or ventilation system. (if any) ตรวจสอบการทำงานของระบบปรับอากาศหรือระบบอากาศ (ถ้ามี)	M		N	

Comment : _____

Special Equipment : _____

Note : 1. Make Sure Disconnect Power Before Touching Any Electrical Parts. / ตรวจสอบให้มั่นใจว่าไม่มีกระแสไฟฟ้าก่อนสัมผัสอุปกรณ์ไฟฟ้า
2. Make Sure To Show Warning Sign At Control Panel. / ตรวจสอบให้มั่นใจว่า ไม่มีสัญญาณเตือนที่ตู้ควบคุมอุปกรณ์ไฟฟ้า
3. N = Normal ; AB = Abnormal ; F = Fail

PM by : [redacted]	Verified by : [redacted]	Approved by :
Signature : [redacted]	Signature : [redacted]	Signature :
Date : 20/10/66	Date : 20/10/66	Date :

PPM-ENG-ME-008	แก้ไขครั้งที่ : 1	วันที่มีผลบังคับใช้ : 1/10/21
จัดทำโดย : [redacted]	อนุมัติโดย : [redacted]	

..... วิศวกรส่วนกลาง ..... ส่วนกลาง

(1/2)

PREVENTIVE MAINTENANCE CHECKLIST FOR LIFT SYSTEM
การบำรุงรักษาเชิงป้องกัน ระบบลิฟต์

BUILDING : ตึก B				Date : 20 / 10 / 66			
EQUIPMENT NUMBER L14	TYPE OF MAINTENANCE	W	M	2M	Q	H	Y
LOCATION :							

NO.	TASK DESCRIPTION	PM Code	Measurement	Status (N/A B/F)	Remarks
14	Record room temperature. (C) บันทึกอุณหภูมิห้อง (องศาเซลเซียส)	M	C	N	
CAR TOP / SHAFT หลังคาลิฟต์					
15	General cleaning. ความสะอาดบนหลังคาลิฟต์	Y			by Vendor
16	Check ventilation fan. ตรวจสอบสภาพพัดลมระบายอากาศ	Y			by Vendor
17	Check function of lift control. ตรวจสอบการทำงานของชุดควบคุมลิฟต์ที่ติดตั้งบนหลังคา	Y			by Vendor
18	Check rail condition ตรวจสอบสภาพรองรางแนวนอน	Y			by Vendor
19	Check running clearance of travelling cable. ตรวจสอบพื้นที่การวิ่งของสายเคเบิ้ลลิฟต์	Y			by Vendor
20	Check travelling cable ตรวจสอบสภาพของสายเคเบิ้ลลิฟต์ (ซ้ำสุด/ขึ้งสุด)	Y			by Vendor
CAR BOTTOM / PIT ปล่องลิฟต์					
21	General cleaning. ทำความสะอาดปล่องลิฟต์	Y			by Vendor
22	Check corrosion of equipment on car bottom. ตรวจสอบการผุกร่อนของอุปกรณ์	Y			by Vendor
23	Check buffer. ตรวจสอบสภาพบัฟเฟอร์ (ไฟ,ฟอร์และกระเดกลูน)	Y			by Vendor

Comment : _____

Special Equipment : _____

Note : 1. Make Sure Disconnect Power Before Touching Any Electrical Parts. / ตรวจสอบให้มั่นใจว่าไม่มีกระแสไฟฟ้าก่อนสัมผัสอุปกรณ์ไฟฟ้า
2. Make Sure To Show Warning Sign At Control Panel. / ตรวจสอบให้มั่นใจว่า ไม่มีสัญญาณเตือนที่ตู้ควบคุมอุปกรณ์ไฟฟ้า
3. N = Normal ; AB = Abnormal ; F = Fail

PM by : [redacted]	Verified by : [redacted]	Approved by :
Signature : [redacted]	Signature : [redacted]	Signature :
Date : 20/10/66	Date : 20/10/66	Date :

PPM-ENG-ME-009	แก้ไขครั้งที่ : 1	วันที่มีผลบังคับใช้ : 1/10/21
จัดทำโดย : [redacted]	อนุมัติโดย : [redacted]	

..... วิศวกรส่วนกลาง ..... ส่วนกลาง

(2/2)

PREVENTIVE MAINTENANCE CHECKLIST FOR LIFT SYSTEM

การบำรุงรักษาเชิงป้องกัน ระบบลิฟต์

PPM

BUILDING : ตึก A				Date : 20 / 10 / 66			
EQUIPMENT NUMBER : FL. 1	TYPE OF MAINTENANCE	W	M	2M	Q	H	Y
LOCATION :							

NO.	TASK DESCRIPTION	PM Code	Measurement	Status (N/A B/F)	Remarks
1	Visual inspection for any signs of "BURNMARKS" oxidation, abnormal noise, smell, vibration. ตรวจสอบหาสะโหม่ ตรวจสิ่งผิดปกติของเสียง กลิ่น และการสั่นสะเทือน	M		—	
2	Check lighting. ตรวจสอบสภาพระบบแสงสว่าง	M		—	
3	Check ventilation system (if any) ตรวจสอบสภาพระบบระบายอากาศ (ถ้ามี)	M		—	
4	Check parking level & smoothness of each floor. ตรวจสอบระดับชั้นการจอดและความเรียบของแต่ละชั้น	M		—	
5	Check door's safety switch. ตรวจสอบระบบความปลอดภัยของประตูลิฟต์	M		—	
LIFT'S CONTROL PANEL / แผงควบคุมการทำงานลิฟต์					
6	Check all push button (such as Number & Open & Close). ตรวจสอบสภาพปุ่มกดเลขชั้น ปุ่มเปิด และ ปุ่มปิด	M		—	
7	Check arrow, floor, and information display ตรวจสอบสภาพไฟลูกศร ไฟบอกชั้น และ จอแสดงข้อมูล	M		—	
8	Check bell, inter communication, and speaker ตรวจสอบสภาพกระดิ่งไฟฟ้า, อินเตอร์คอม, และเสียงประกาศ	M		—	
9	Check function of lift's control panel. ตรวจสอบการทำงานของชุดสวิทช์ควบคุมลิฟต์ (ไม่แสดงรวมถึงปุ่มฉุกเฉิน)	M		—	
10	Check function of equipment's switch. (fan/lighting if any) ตรวจสอบการทำงานของชุดควบคุมอุปกรณ์ภายในลิฟต์ (พัดลม/แสงสว่าง ถ้ามี)	M		—	
LIFT MACHINE ROOM / ห้องเครื่องลิฟต์					
11	General cleaning. ความสะอาดห้องเครื่องลิฟต์	M		—	
12	Check lighting. ตรวจสอบสภาพระบบแสงสว่าง	M		—	
13	Check function of air conditioning system or ventilation system. (if any) ตรวจสอบการทำงานของระบบปรับอากาศหรือระบบระบายอากาศ (ถ้ามี)	M		—	

Comment : ยังใช้งานธรรมดาไม่มีอะไร

Special Equipment :

Note : 1. Make Sure Disconnect Power Before Touching Any Electrical Parts. / ตรวจสอบให้มั่นใจว่าไม่มีกระแสไฟฟ้าก่อนสัมผัสอุปกรณ์ไฟฟ้า
2. Make Sure To Show Warning Sign At Control Panel. / ตรวจสอบให้มั่นใจว่า ไม่มีสัญญาณเตือนที่ตู้ควบคุมอุปกรณ์ไฟฟ้า
3. N = Normal ; AB = Abnormal ; F = Fail

PM by : [redacted]	Verified by : [redacted]	Approved by :
Signature : [redacted]	Signature : [redacted]	Signature :
Date : 20/10/66	Date : 20/10/66	Date :

PPM-ENG-ME-008	แก้ไขครั้งที่ : 1	วันที่มีผลบังคับใช้ 1/10/21
จัดทำโดย : [redacted]		อนุมัติโดย [redacted]

..... วิศวกรส่วนกลาง ..... ส่วนกลาง

PREVENTIVE MAINTENANCE CHECKLIST FOR LIFT SYSTEM

การบำรุงรักษาเชิงป้องกัน ระบบลิฟต์

PPM

BUILDING : ตึก A				Date : 20 / 10 / 66			
EQUIPMENT NUMBER : FL. 1	TYPE OF MAINTENANCE	W	M	2M	Q	H	Y
LOCATION :							

NO.	TASK DESCRIPTION	PM Code	Measurement	Status (N/A B/F)	Remarks
14	Record room temperature. (C) บันทึกอุณหภูมิห้อง (องศาเซลเซียส)	M	C	—	
CAR TOP / SHAFT หลังคาลิฟต์					
15	General cleaning. ความสะอาดหลังคาลิฟต์	Y			by Vendor
16	Check ventilation fan. ตรวจสอบสภาพพัดลมระบายอากาศ	Y			by Vendor
17	Check function of lift control ตรวจสอบการทำงานของชุดสวิทช์ควบคุมลิฟต์บนหลังคา	Y			by Vendor
18	Check roller condition. ตรวจสอบสภาพล้อ	Y			by Vendor
19	Check running clearance of travelling cable. ตรวจสอบพื้นที่กว้างของสายเคเบิ้ลลิฟต์	Y			by Vendor
20	Check travelling cable ตรวจสอบสภาพของสายเคเบิ้ลลิฟต์ (ชำรุด/ขีดข่วน)	Y			by Vendor
CAR BOTTOM / PIT บ่อลิฟต์					
21	General cleaning. ทำความสะอาดบ่อลิฟต์	Y			by Vendor
22	Check corrosion of equipment on car bottom. ตรวจสอบการผุกร่อนของอุปกรณ์	Y			by Vendor
23	Check buffer. ตรวจสอบสภาพบัฟเฟอร์ (บัฟเฟอร์และกระบอกลูก)	Y			by Vendor

Comment :

Special Equipment :

Note : 1. Make Sure Disconnect Power Before Touching Any Electrical Parts. / ตรวจสอบให้มั่นใจว่าไม่มีกระแสไฟฟ้าก่อนสัมผัสอุปกรณ์ไฟฟ้า
2. Make Sure To Show Warning Sign At Control Panel. / ตรวจสอบให้มั่นใจว่า ไม่มีสัญญาณเตือนที่ตู้ควบคุมอุปกรณ์ไฟฟ้า
3. N = Normal ; AB = Abnormal ; F = Fail

PM by : [redacted]	Verified by : [redacted]	Approved by :
Signature : [redacted]	Signature :	Signature :
Date : 20/10/66	Date : 20/10/66	Date :

PPM-ENG-ME-008	แก้ไขครั้งที่ : 1	วันที่มีผลบังคับใช้ : 1/10/21
จัดทำโดย : [redacted]		อนุมัติโดย : [redacted]

..... วิศวกรส่วนกลาง ..... ส่วนกลาง

PREVENTIVE MAINTENANCE CHECKLIST FOR LIFT SYSTEM

การบำรุงรักษาเชิงป้องกัน ระบบลิฟต์

BUILDING : ตึก A							Date : 20 / 10 / 66	
EQUIPMENT NUMBER : FL. 2		TYPE OF MAINTENANCE	W	M	2M	Q	H	Y
LOCATION :								

NO.	TASK DESCRIPTION	PM Code	Measurement	Status (N/A B/F)	Remarks
1	Visual inspection for any signs of "BURN MARKS" oxidation, abnormal hiss, smell, vibration, ตรวจสอบหาระเบียบ ความผิดปกติของเสียง กลิ่น และการสั่นสะเทือน	M		N	
2	Check lighting ตรวจสอบสภาพระบบแสงสว่าง	M		N	
3	Check ventilation system (if any) ตรวจสอบสภาพระบบระบายอากาศ (ถ้ามี)	M		N	
4	Check parking level & smoothness of each floor. ตรวจสอบระดับชั้นการจอดและความนิ่มนวล	M		N	
5	Check door's safety switch. ตรวจสอบระบบความปลอดภัยของประตูลิฟต์	M		N	
LIFT'S CONTROL PANEL / แผงควบคุมการทำงานลิฟต์					
6	Check all push button (such as Number & Open & Close). ตรวจสอบสภาพปุ่มกดเลือกชั้น ปุ่มเปิด และปุ่มปิด	M		N	
7	Check arrow, floor, and information display. ตรวจสอบสภาพไฟลูกศร ไฟบอกชั้น และจอแสดงข้อมูล	M		N	
8	Check bell, inter-communication and speaker. ตรวจสอบสภาพกระดิ่งไฟฟ้า อินเตอร์คอม และเสียงประกาศ	M		N	
9	Check function of lift's control panel ตรวจสอบการทำงานของชุดควบคุมลิฟต์ที่ตู้ควบคุมไฟฟ้าและควบคุมที่ใต้ชุมชน	M		N	
10	Check function of equipment's switch. (fan/lighting if any) ตรวจสอบการทำงานของชุดควบคุมอุปกรณ์ภายในลิฟต์ (พัดลม/แสงสว่าง ถ้ามี)	M		N	
LIFT MACHINE ROOM / ห้องเครื่องลิฟต์					
11	General cleaning. ความสะอาดห้องเครื่องลิฟต์	M		N	
12	Check lighting. ตรวจสอบสภาพระบบแสงสว่าง	M		N	
13	Check function of air-conditioning system or ventilation system. (if any) ตรวจสอบการทำงานของระบบปรับอากาศหรือระบบระบายอากาศ (ถ้ามี)	M		N	

Comment :

Special Equipment :

Note : 1. Make Sure Disconnect Power Before Touching Any Electrical Parts. / ตรวจสอบให้มั่นใจว่าไม่มีกระแสไฟฟ้าก่อนสัมผัสอุปกรณ์ไฟฟ้า
2. Make Sure To Show Warning Sign At Control Panel. / ตรวจสอบให้มั่นใจว่า มีสัญญาณเตือนที่ตู้ควบคุมอุปกรณ์ไฟฟ้า
3. N = Normal ; AB = Abnormal ; F = Fail

PM by : [redacted]	Verified by : [redacted]	Approved by :
Signature [redacted]	Signature :	Signature :
Date : 20 / 10 / 66	Date : 20/10/66	Date :

PPM-ENG-ME-008	แก้ไขครั้งที่ : 1	วันที่มีผลบังคับใช้ : 1/10/21
จัดทำโดย [redacted]		อนุมัติโดย [redacted]

วิศวกรส่วนกลาง ส่วนกลาง

PREVENTIVE MAINTENANCE CHECKLIST FOR LIFT SYSTEM

การบำรุงรักษาเชิงป้องกัน ระบบลิฟต์

BUILDING : ตึก A							Date : 20 / 10 / 66	
EQUIPMENT NUMBER : FL. 2		TYPE OF MAINTENANCE	W	M	2M	Q	H	Y
LOCATION :								

NO.	TASK DESCRIPTION	PM Code	Measurement	Status (N/A B/F)	Remarks
14	Record room temperature (C) บันทึกอุณหภูมิห้อง (องศาเซลเซียส)	M	C	N	
CAR TOP / SHAFT หลังคาลิฟต์					
15	General cleaning ความสะอาดบนหลังคาลิฟต์	Y			by Vendor
16	Check ventilation fan. ตรวจสอบสภาพพัดลมระบายอากาศ	Y			by Vendor
17	Check function of lift control. ตรวจสอบการทำงานของชุดควบคุมลิฟต์ที่ชั้นบนหลังคา	Y			by Vendor
18	Check roller condition. ตรวจสอบสภาพของโรลเลอร์	Y			by Vendor
19	Check running clearance of travelling cable. ตรวจสอบเนื้อที่การวิ่งของสายเคเบิ้ลลิฟต์	Y			by Vendor
20	Check travelling cable. ตรวจสอบสภาพของสายเคเบิ้ลลิฟต์ (ชำรุด/ขีดข่วน)	Y			by Vendor
CAR BOTTOM / PIT ปล่องลิฟต์					
21	General cleaning. ทำความสะอาดปล่องลิฟต์	Y			by Vendor
22	Check corrosion of equipment on car bottom. ตรวจสอบการกัดกร่อนของอุปกรณ์	Y			by Vendor
23	Check buffer. ตรวจสอบสภาพบัฟเฟอร์ (บัฟเฟอร์ต้องสะอาดและอยู่กลางลูก)	Y			by Vendor

Comment :

Special Equipment :

Note 1. Make Sure Disconnect Power Before Touching Any Electrical Parts. / ตรวจสอบให้มั่นใจว่าไม่มีกระแสไฟฟ้าก่อนสัมผัสอุปกรณ์ไฟฟ้า
2. Make Sure To Show Warning Sign At Control Panel. / ตรวจสอบให้มั่นใจว่า ไม่มีสัญญาณเตือนที่ตู้ควบคุมอุปกรณ์ไฟฟ้า
3. N = Normal ; AB = Abnormal ; F = Fail

PM by : [redacted]	Verified by : [redacted]	Approved by :
Signature [redacted]	Signature :	Signature :
Date 20 / 10 / 66	Date : 20/10/66	Date :

PPM-ENG-ME-008	แก้ไขครั้งที่ : 1	วันที่มีผลบังคับใช้ : 1/10/21
จัดทำโดย : [redacted]		อนุมัติโดย : [redacted]

วิศวกรส่วนกลาง ส่วนกลาง

PREVENTIVE MAINTENANCE CHECKLIST FOR LIFT SYSTEM

การบำรุงรักษาเชิงป้องกัน ระบบลิฟต์

BUILDING : ตึก B				Date : 20 / 10 / 66			
EQUIPMENT NUMBER : FL.3	TYPE OF MAINTENANCE	W	M	2M	Q	H	Y
LOCATION :							

NO.	TASK DESCRIPTION	PM Code	Measurement	Status (N/A B/F)	Remarks
1	Visual inspection for any signs of "BURN MARKS" or dation, abnormal hiss, smell, vibration. ตรวจสอบหาสะโทม ความผิดปกติเสียงเสียง เหม็น และอาการสั่นสะเทือน	M		N	
2	Check lighting. ตรวจสอบสภาพระบบแสงสว่าง	M		N	
3	Check ventilation system (if any) ตรวจสอบสภาพระบบระบบอากาศ (ถ้ามี)	M		N	
4	Check parking level & smoothness of each floor. ตรวจสอบระดับชั้นการจอดและความเรียบร้อย	M		N	
5	Check door's safety switch. ตรวจสอบระบบความปลอดภัยของประตูลิฟต์	M		N	
LIFT'S CONTROL PANEL / แผงควบคุมการทำงานลิฟต์					
6	Check all push button (such as Number & Open & Close). ตรวจสอบสภาพปุ่มกดเลือกชั้น ปุ่มเปิด และ ปุ่มปิด	M		N	
7	Check arrow, floor, and information display. ตรวจสอบสภาพไฟลูกศร ไฟบอกชั้น และ จอแสดงข้อมูล	M		N	
8	Check bell, inter-communication and speaker. ตรวจสอบสภาพระฆังไฟฟ้า,อินเตอร์คอม และเสียงประกาศ	M		N	
9	Check function of lift's control panel. ตรวจสอบการทำงานของชุดควบคุมลิฟต์(ภายในแผงควบคุมที่ห้องลิฟต์)	M		N	
10	Check function of equipment's switch. (fan/lighting if any) ตรวจสอบการทำงานของชุดควบคุมอุปกรณ์ภายในลิฟต์ (พัดลม/แสงสว่าง ถ้ามี)	M		N	
LIFT MACHINE ROOM / ห้องเครื่องลิฟต์					
11	General cleaning ความสะอาดห้องเครื่องลิฟต์	M		N	
12	Check lighting. ตรวจสอบสภาพระบบแสงสว่าง	M		N	
13	Check function of air conditioning system or ventilation system. (if any) ตรวจสอบการทำงานของระบบปรับอากาศหรือระบบระบายอากาศ(ถ้ามี)	M		N	

Comment : _____

Special Equipment : _____

Note : 1. Make Sure Disconnect Power Before Touching Any Electrical Parts. / ตรวจสอบให้มั่นใจว่าไม่มีกระแสไฟฟ้าก่อนสัมผัสอุปกรณ์ไฟฟ้า
2. Make Sure To Show Warning Sign At Control Panel. / ตรวจสอบให้มั่นใจว่า ไม่มีสัญญาณเตือนที่ตู้ควบคุมอุปกรณ์ไฟฟ้า
3. N = Normal ; AB = Abnormal ; F = Fail

PM by : [redacted]	Verified by : [redacted]	Approved by :
Signature : [redacted]	Signature : [redacted]	Signature :
Date : 20/10/66	Date : 20/10/66	Date :

PPM-ENG-ME-008	แก้ไขครั้งที่ : 1	วันที่มีผลบังคับใช้ : 1/10/21
จัดทำโดย : [redacted]		อนุมัติโดย : [redacted]

..... วิศวกรส่วนกลาง ..... ส่วนกลาง

PREVENTIVE MAINTENANCE CHECKLIST FOR LIFT SYSTEM

การบำรุงรักษาเชิงป้องกัน ระบบลิฟต์

BUILDING : ตึก B				Date : 20 / 10 / 66			
EQUIPMENT NUMBER : FL.3	TYPE OF MAINTENANCE	W	M	2M	Q	H	Y
LOCATION :							

NO.	TASK DESCRIPTION	PM Code	Measurement	Status (N/A B/F)	Remarks
14	Record room temperature. (C) บันทึกอุณหภูมิห้อง (องศาเซลเซียส)	M	C	N	
CAR TOP / SHAFT หลังคาลิฟต์					
15	General cleaning. ความสะอาดบนหลังคาลิฟต์	Y			by Vendor
16	Check ventilation fan. ตรวจสอบสภาพพัดลมระบายอากาศ	Y			by Vendor
17	Check function of lift control ตรวจสอบการทำงานของชุดควบคุมลิฟต์ยังลิฟต์ภายนอกหลังคา	Y			by Vendor
18	Check roller condition. ตรวจสอบสภาพของโรลเลอร์	Y			by Vendor
19	Check running clearance of travelling cable. ตรวจสอบพื้นที่การวิ่งของสายเคเบิ้ลลิฟต์	Y			by Vendor
20	Check travelling cable. ตรวจสอบสภาพของสายเคเบิ้ลลิฟต์ (ชำรุด/ขาด)	Y			by Vendor
CAR BOTTOM / PIT บ่อลิฟต์					
21	General cleaning ทำความสะอาดบ่อลิฟต์	Y			by Vendor
22	Check corrosion of equipment on car bottom ตรวจสอบการผุกร่อนของอุปกรณ์	Y			by Vendor
23	Check buffer. ตรวจสอบสภาพบัฟเฟอร์ (บัฟเฟอร์และกระบอกสูบ)	Y			by Vendor

Comment : _____

Special Equipment : _____

Note : 1. Make Sure Disconnect Power Before Touching Any Electrical Parts. / ตรวจสอบให้มั่นใจว่าไม่มีกระแสไฟฟ้าก่อนสัมผัสอุปกรณ์ไฟฟ้า
2. Make Sure To Show Warning Sign At Control Panel. / ตรวจสอบให้มั่นใจว่า ไม่มีสัญญาณเตือนที่ตู้ควบคุมอุปกรณ์ไฟฟ้า
3. N = Normal ; AB = Abnormal ; F = Fail

PM by : [redacted]	Verified by [redacted]	Approved by :
Signature : [redacted]	Signature : [redacted]	Signature :
Date : 20/10/66	Date : 20/10/66	Date :

PPM-ENG-ME-008	แก้ไขครั้งที่ : 1	วันที่มีผลบังคับใช้ : 1/10/21
จัดทำโดย : [redacted]		อนุมัติโดย [redacted]

..... วิศวกรส่วนกลาง ..... ส่วนกลาง

PREVENTIVE MAINTENANCE CHECKLIST FOR LIFT SYSTEM
การบำรุงรักษาเชิงป้องกัน ระบบลิฟต์

PPM

BUILDING : ตึก B				Date : 20 / 10 / 66			
EQUIPMENT NUMBER : FL 4	TYPE OF MAINTENANCE	W	M	2M	Q	H	Y
LOCATION :							

NO.	TASK DESCRIPTION	PM Code	Measurement	Status (N/A B/F)	Remarks
1	Visual inspection for any signs of "BURN MARKS" oxidation, abnormal hiss, smell, vibration, ตรวจสอบการชำรุดไหม้ ความผิดปกติเช่น เสียง กลิ่น และการสั่นสะเทือน	W		N	
2	Check lighting. ตรวจสอบสภาพระบบแสงสว่าง	M		N	
3	Check ventilation system (if any). ตรวจสอบสภาพระบบระบายอากาศ (ถ้ามี)	M		N	
4	Check parking level & smoothness of each floor. ตรวจสอบระดับ ชั้นการจอดและความเรียบ	M		N	
5	Check door's safety switch. ตรวจสอบสภาพระบบความปลอดภัยของประตูลิฟต์	M		N	
LIFT'S CONTROL PANEL / แผงควบคุมการทำงานลิฟต์					
6	Check all push button (such as Number & Open & Close). ตรวจสอบสภาพปุ่มกดเลขชั้น ปุ่มเปิด และ ปุ่มปิด	M		N	
7	Check arrow, floor, and information display. ตรวจสอบสภาพไฟลูกศร ไฟบอกชั้น และ จอแสดงข้อมูล	M		N	
8	Check bell, inter-communication and speaker. ตรวจสอบสภาพกระดิ่งไฟฟ้า,อินเตอร์คอม และเสียงประกาศ	M		N	
9	Check function of lift's control panel. ตรวจสอบการทำงานของชุดควบคุมลิฟต์(ภายในแผงควบคุมที่ใช้งานจริง)	M		N	
10	Check function of equipment's switch. (fan/lighting if any) ตรวจสอบการทำงานของชุดควบคุมอุปกรณ์ภายในลิฟต์ (พัดลม/แสงสว่าง ถ้ามี)	M		N	
LIFT MACHINE ROOM / ห้องเครื่องลิฟต์					
11	General cleaning. ความสะอาดห้องเครื่องลิฟต์	M		N	
12	Check lighting. ตรวจสอบสภาพระบบแสงสว่าง	M		N	
13	Check function of air-conditioning system or ventilation system. (if any) ตรวจสอบการทำงานของระบบปรับอากาศหรือระบบระบายอากาศ(ถ้ามี)	M		N	

Comment : _____

Special Equipment : _____

Note : 1. Make Sure Disconnect Power Before Touching Any Electrical Parts. / ตรวจสอบให้มั่นใจว่าไม่มีกระแสไฟฟ้าก่อนสัมผัสอุปกรณ์ไฟฟ้า
2. Make Sure To Show Warning Sign At Control Panel. / ตรวจสอบให้มั่นใจว่า ไม่มีสัญญาณเตือนที่ตู้ควบคุมอุปกรณ์ไฟฟ้า
3. N = Normal ; AB = Abnormal ; F = Fail

PM by : [redacted]	Verified by : [redacted]	Approved by :
Signature : [redacted]	Signature : [redacted]	Signature :
Date : 20/10/66	Date : 20/10/66	Date :

PPM-ENG-ME-008	แก้ไขครั้งที่ : 1	วันที่มีผลบังคับใช้ : 1/10/21
จัดทำโดย : [redacted]	อนุมัติโดย [redacted]	

..... วิศวกรส่วนกลาง ..... ส่วนกลาง

PREVENTIVE MAINTENANCE CHECKLIST FOR LIFT SYSTEM
การบำรุงรักษาเชิงป้องกัน ระบบลิฟต์
PPM

BUILDING : ตึก B				Date : 20 / 10 / 66			
EQUIPMENT NUMBER : FL 4	TYPE OF MAINTENANCE	W	M	2M	Q	H	Y
LOCATION :							

NO.	TASK DESCRIPTION	PM Code	Measurement	Status (N/A B/F)	Remarks
14	Record room temperature. (C) บันทึกอุณหภูมิห้อง (องศาเซลเซียส)	M	C	N	
CAR TOP / SHAFT หลังคาลิฟต์					
15	General cleaning. ความสะอาดหลังคาลิฟต์	Y			by Vendor
16	Check ventilation fan ตรวจสอบสภาพพัดลมระบายอากาศ	Y			by Vendor
17	Check function of lift control. ตรวจสอบการทำงานของชุดสวิทช์บังคับกดหลังคา	Y			by Vendor
18	Check roller condition. ตรวจสอบสภาพของโรลเลอร์	Y			by Vendor
19	Check running clearance of travelling cable. ตรวจสอบพื้นที่ว่างของสายเคเบิ้ลลิฟต์	Y			by Vendor
20	Check travelling cable ตรวจสอบสภาพของสายเคเบิ้ลลิฟต์ (ชำรุด/ขาด)	Y			by Vendor
CAR BOTTOM / PIT ปล่องลิฟต์					
21	General cleaning. ทำความสะอาดปล่องลิฟต์	Y			by Vendor
22	Check intrusion of equipment on car bottom ตรวจสอบการยุกร่อนของอุปกรณ์	Y			by Vendor
23	Check buffer. ตรวจสอบสภาพบัฟเฟอร์ (บัฟเฟอร์และกระบอกสูบ)	Y			by Vendor

Comment : _____

Special Equipment : _____

Note : 1. Make Sure Disconnect Power Before Touching Any Electrical Parts. / ตรวจสอบให้มั่นใจว่าไม่มีกระแสไฟฟ้าก่อนสัมผัสอุปกรณ์ไฟฟ้า
2. Make Sure To Show Warning Sign At Control Panel. / ตรวจสอบให้มั่นใจว่า ไม่มีสัญญาณเตือนที่ตู้ควบคุมอุปกรณ์ไฟฟ้า
3. N = Normal ; AB = Abnormal ; F = Fail

PM by : [redacted]	Verified by : [redacted]	Approved by :
Signature : [redacted]	Signature : [redacted]	Signature :
Date : 20/10/66	Date : 20/10/66	Date :

PPM-ENG-ME-008	แก้ไขครั้งที่ : 1	วันที่มีผลบังคับใช้ : 1/10/21
จัดทำโดย [redacted]	อนุมัติโดย : [redacted]	

..... วิศวกรส่วนกลาง ..... ส่วนกลาง

PREVENTIVE MAINTENANCE CHECKLIST FOR LIFT SYSTEM
การบำรุงรักษาเชิงป้องกัน ระบบลิฟต์

BUILDING : Carpark				Date : 20 / 10 / 66			
EQUIPMENT NUMBER : CP.1	TYPE OF MAINTENANCE	W	M	2M	Q	H	Y
LOCATION :							

NO.	TASK DESCRIPTION	PM Code	Measurement	Status (N/A B/F)	Remarks
1	Visual inspection for any signs of "BURNMARKS" oxidation, abnormal noise, smell, vibration. ตรวจสอบเครื่องยนต์ ความผิดปกติของเสียง กลิ่น และอาการสั่นสะเทือน	M		N	
2	Check lighting. ตรวจสอบสภาพระบบแสงสว่าง	M		N	
3	Check ventilation system (if any) ตรวจสอบสภาพระบบระบายอากาศ (ถ้ามี)	M		N	
4	Check parking level & smoothness of each floor. ตรวจสอบระดับชั้นการจอดและความเรียบ	M		N	
5	Check door's safety switch. ตรวจสอบระบบความปลอดภัยของประตูลิฟต์	M		N	
LIFT'S CONTROL PANEL / แผงควบคุมการทำงานลิฟต์					
6	Check all push button (such as Number & Open & Close) ตรวจสอบสภาพปุ่มกดเลือกชั้น ปุ่มเปิด และ ปุ่มปิด	M		N	
7	Check arrow, floor, and information display. ตรวจสอบสภาพไฟลูกศร ไฟบอกชั้น และ จอแสดงข้อมูล	M		N	
8	Check bell, inter-communication and speaker. ตรวจสอบสภาพกระดิ่งไฟฟ้า,อินเตอร์คอม และเสียงประกาศ	M		N	
9	Check function of lift's control panel. ตรวจสอบการทำงานของชุดควบคุมลิฟต์(ภายในแผงควบคุมที่ใช้งานจริง)	M		N	
10	Check function of equipment's switch. (fan/lighting if any) ตรวจสอบการทำงานของชุดควบคุมอุปกรณ์ภายในลิฟต์ (พัดลม,แสงสว่าง ถ้ามี)	M		N	
LIFT MACHINE ROOM / ห้องเครื่องลิฟต์					
11	General cleaning ความสะอาดห้องเครื่องลิฟต์	M		N	
12	Check lighting. ตรวจสอบสภาพระบบแสงสว่าง	M		N	
13	Check function of air-conditioning system or ventilation system. (if any) ตรวจสอบการทำงานของระบบปรับอากาศหรือระบายอากาศ(ถ้ามี)	M		N	

Comment :
Special Equipment :
Note : 1. Make Sure Disconnect Power Before Touching Any Electrical Parts. / ตรวจสอบให้มั่นใจว่าไม่มีกระแสไฟฟ้าก่อนสัมผัสอุปกรณ์ไฟฟ้า
2. Make Sure To Show Warning Sign At Control Panel. / ตรวจสอบให้มั่นใจว่า ไม่มีสัญญาณเตือนที่ตู้ควบคุมอุปกรณ์ไฟฟ้า
3. N – Normal ; AB – Abnormal ; F – Fail

PM by : [redacted]	Verified by [redacted]	Approved by :
Signature [redacted]	Signature : [redacted]	Signature :
Date : 20/10/66	Date : 20/10/66	Date :

PPM-ENG-ME-008	แก้ไขครั้งที่ : 1	วันที่มีผลบังคับใช้ : 1/10/21
จัดทำโดย [redacted]	อนุมัติโดย [redacted]	

..... วิศวกรส่วนกลาง ..... ส่วนกลาง

PREVENTIVE MAINTENANCE CHECKLIST FOR LIFT SYSTEM
การบำรุงรักษาเชิงป้องกัน ระบบลิฟต์

BUILDING : Carpark				Date : 20 / 10 / 66			
EQUIPMENT NUMBER : CP.1	TYPE OF MAINTENANCE	W	M	2M	Q	H	Y
LOCATION :							

NO.	TASK DESCRIPTION	PM Code	Measurement	Status (N/A B/F)	Remarks
14	Record room temperature. (C) บันทึกอุณหภูมิห้อง (องศาเซลเซียส)	M	C	N	
CAR TOP / SHAFT หลังคาลิฟต์					
15	General cleaning. ความสะอาดบนหลังคาลิฟต์	Y			by Vendor
16	Check ventilation fan ตรวจสอบสภาพพัดลมระบายอากาศ	Y			by Vendor
17	Check function of lift control. ตรวจสอบการทำงานของชุดควบคุมลิฟต์บนหลังคา	Y			by Vendor
18	Check roller condition. ตรวจสอบสภาพของโรลเลอร์	Y			by Vendor
19	Check running clearance of travelling cable. ตรวจสอบพื้นที่การวิ่งของสายเคเบิ้ลลิฟต์	Y			by Vendor
20	Check travelling cable. ตรวจสอบสภาพของสายเคเบิ้ลลิฟต์ (ซ้าย/ขวา)	Y			by Vendor
CAR BOTTOM / PIT ปล่องลิฟต์					
21	General cleaning. ทำความสะอาดปล่องลิฟต์	Y			by Vendor
22	Check corrosion of equipment on car bottom. ตรวจสอบการผุกร่อนของอุปกรณ์	Y			by Vendor
23	Check buffer. ตรวจสอบสภาพบัฟเฟอร์ (บัฟเฟอร์และกระบอกสูบ)	Y			by Vendor

Comment :
Special Equipment :
Note : 1. Make Sure Disconnect Power Before Touching Any Electrical Parts. / ตรวจสอบให้มั่นใจว่าไม่มีกระแสไฟฟ้าก่อนสัมผัสอุปกรณ์ไฟฟ้า
2. Make Sure To Show Warning Sign At Control Panel. / ตรวจสอบให้มั่นใจว่า ไม่มีสัญญาณเตือนที่ตู้ควบคุมอุปกรณ์ไฟฟ้า
3. N – Normal ; AB – Abnormal ; F – Fail

PM by : [redacted]	Verified by : [redacted]	Approved by :
Signature [redacted]	Signature :	Signature :
Date : 20/10/66	Date : 20/10/66	Date :

PPM-ENG-ME-008	แก้ไขครั้งที่ : 1	วันที่มีผลบังคับใช้ : 1/10/21
จัดทำโดย : [redacted]	อนุมัติโดย : คุณ ยามี พรหมมา	

..... วิศวกรส่วนกลาง ..... ส่วนกลาง

PREVENTIVE MAINTENANCE CHECKLIST FOR LIFT SYSTEM
การบำรุงรักษาเชิงป้องกัน ระบบลิฟต์

BUILDING : Carpark				Date : 20 / 10 / 66			
EQUIPMENT NUMBER : CP. 2	TYPE OF MAINTENANCE	W	M	2M	Q	H	Y
LOCATION :							

NO.	TASK DESCRIPTION	PM Code	Measurement	Status (N/A B/F)	Remarks
1	Visual inspection for any signs of "BURN MARKS" oxidation, abnormal hiss, smell, vibration. ตรวจสอบหาร่องรอยไหม้ ความเสื่อม เสียงแปลก กลิ่น และอาการสั่นสะเทือน	M		N	
2	Check lighting. ตรวจสอบสภาพระบบแสงสว่าง	M		N	
3	Check ventilation system (if any) ตรวจสอบสภาพระบบอากาศ (ถ้ามี)	M		N	
4	Check parking level & smoothness of each floor. ตรวจสอบระดับชั้นการจอดและความนิ่มนวล	M		N	
5	Check door's safety switch. ตรวจสอบระบบความปลอดภัยของประตูลิฟต์	M		N	
LIFT'S CONTROL PANEL / แผงควบคุมการทำงานลิฟต์					
6	Check all push button (such as Number & Open & Close) ตรวจสอบสภาพปุ่มกดเลือกชั้น ปุ่มเปิด และปุ่มปิด	M		N	
7	Check arrow, floor and information display. ตรวจสอบสภาพไฟลูกศร ไฟบอกชั้น และจอแสดงข้อมูล	M		N	
8	Check bell, inter-communication and speaker. ตรวจสอบสภาพกระดิ่งไฟฟ้า อินเตอร์คอม และเสียงประกาศ	M		N	
9	Check function of lift's control panel. ตรวจสอบการทำงานของชุดควบคุมลิฟต์ (ภายในแผงควบคุมลิฟต์ไม่รวมมอเตอร์)	M		N	
10	Check function of equipment's switch (landing if any) ตรวจสอบการทำงานของชุดควบคุมอุปกรณ์ภายในลิฟต์ (ชั้นจอดแสดงสว่าง ถ้ามี)	M		N	
LIFT MACHINE ROOM / ห้องเครื่องลิฟต์					
11	General cleaning. ความสะอาดห้องเครื่องลิฟต์	M		N	
12	Check lighting. ตรวจสอบสภาพระบบแสงสว่าง	M		N	
13	Check function of air conditioning system or ventilation system (if any) ตรวจสอบการทำงานของระบบปรับอากาศหรือระบายอากาศ (ถ้ามี)	M		N	

Comment :
Special Equipment :
Note : 1. Make Sure Disconnect Power Before Touching Any Electrical Parts. / ตรวจสอบให้มั่นใจว่าไม่มีกระแสไฟฟ้าก่อนสัมผัสอุปกรณ์ไฟฟ้า
2. Make Sure To Show Warning Sign At Control Panel. / ตรวจสอบให้มั่นใจว่า ไม่มีสัญญาณเตือนที่ตู้ควบคุมอุปกรณ์ไฟฟ้า
3. N = Normal ; AB = Abnormal ; F = Fail

PM by : [redacted]	Verified by [redacted]	Approved by :
Signature : [redacted]	Signature : [redacted]	Signature :
Date : 20/10/66	Date : 20/10/66	Date :

PPM-ENG-ME-008	แก้ไขครั้งที่ : 1	วันที่มีผลบังคับใช้ : 1/10/21
จัดทำโดย : [redacted]		อนุมัติโดย : [redacted]

วิศวกรส่วนกลาง ..... ส่วนกลาง .....

PREVENTIVE MAINTENANCE CHECKLIST FOR LIFT SYSTEM
การบำรุงรักษาเชิงป้องกัน ระบบลิฟต์

BUILDING : Carpark				Date : 20 / 10 / 66			
EQUIPMENT NUMBER : CP. 2	TYPE OF MAINTENANCE	W	M	2M	Q	H	Y
LOCATION :							

NO.	TASK DESCRIPTION	PM Code	Measurement	Status (N/A B/F)	Remarks
14	Record room temperature. (C) บันทึกอุณหภูมิห้อง (องศาเซลเซียส)	M	C	N	
CAR TOP / SHAFT หลังคาลิฟต์					
15	General cleaning. ความสะอาดบนหลังคาลิฟต์	Y			by Vendor
16	Check ventilation fan. ตรวจสอบสภาพพัดลมระบายอากาศ	Y			by Vendor
17	Check function of lift control. ตรวจสอบการทำงานของชุดควบคุมลิฟต์ (บนหลังคา)	Y			by Vendor
18	Check roller condition. ตรวจสอบสภาพของโรลเลอร์	Y			by Vendor
19	Check running clearance of travelling cable. ตรวจสอบพื้นที่กว้างของสายเคเบิ้ลลิฟต์	Y			by Vendor
20	Check travelling cable. ตรวจสอบสภาพของสายเคเบิ้ลลิฟต์ (เข้าชุดเปิดประตู)	Y			by Vendor
CAR BOTTOM / PIT ปล่องลิฟต์					
21	General cleaning. ทำความสะอาดปล่องลิฟต์	Y			by Vendor
22	Check connection of equipment on car bottom ตรวจสอบการยึดกร้อนของชุดกรอบ	Y			by Vendor
23	Check buffer. ตรวจสอบสภาพบัฟเฟอร์ (บัฟเฟอร์และกระบอกสูบ)	Y			by Vendor

Comment :
Special Equipment :
Note : 1. Make Sure Disconnect Power Before Touching Any Electrical Parts. / ตรวจสอบให้มั่นใจว่าไม่มีกระแสไฟฟ้าก่อนสัมผัสอุปกรณ์ไฟฟ้า
2. Make Sure To Show Warning Sign At Control Panel. / ตรวจสอบให้มั่นใจว่า ไม่มีสัญญาณเตือนที่ตู้ควบคุมอุปกรณ์ไฟฟ้า
3. N = Normal ; AB = Abnormal ; F = Fail

PM by : [redacted]	Verified by [redacted]	Approved by :
Signature : [redacted]	Signature : [redacted]	Signature :
Date : 20/10/66	Date : 20/10/66	Date :

PPM-ENG-ME-008	แก้ไขครั้งที่ : 1	วันที่มีผลบังคับใช้ : 1/10/21
จัดทำโดย [redacted]		อนุมัติโดย [redacted]

วิศวกรส่วนกลาง ..... ส่วนกลาง .....

PREVENTIVE MAINTENANCE CHECKLIST FOR PRESSURIZED FAN

การบำรุงรักษาเชิงป้องกัน พัดลมอัดอากาศช่องบันไดหนีไฟ

BUILDING :	WTM (B)	Date :	23 / 10 / 66
EQUIPMENT NUMBER :	PF No. 1	TYPE OF MAINTENANCE	W (M) 2M Q H Y
LOCATION :	Fl. 29 อาคาร B	Rated : ____ kW, ____ A, ____ cfm	

NO	TASK DESCRIPTION	PM Code	Measurement	Status (N/A B/F)	Remarks
1	Check status of pilot lamp & selector switches at the starter panel. ตรวจสอบสภาพหลอดไฟสอดและสวิทซ์ซีเลคเตอร์ตู้ควบคุม	Q	-	N	
2	Check & clean the room. ตรวจสภาพและทำความสะอาดห้องเครื่อง	Q	-	N	
	Turn the selector switch to OFF and OFF the breaker at the starter panel. OFF the isolator near the equipment. หมุนสวิทซ์เลือกมาที่ตำแหน่ง 'OFF' และปิดสวิทซ์เบรกเกอร์ที่ตู้ควบคุม และปิดสวิทซ์เซอร์วิสเบรคเกอร์ (ที่ติดตั้งใกล้พัดลม)				
3	Check the pulley alignment and belting tension. ตรวจสภาพเฟืองศูนย์ ของทูเล่ย์ของมอเตอร์และพัดลม ตรวจและปรับความตึงของสายพาน	Q	-	N	
4	Check fan & motor mounting bolts, nuts, spring for tightness. ตรวจสภาพและกวดขันน็อตของพัดลม มอเตอร์และสปริง	Q	-	N	
5	Check dampers position. ตรวจสอบตำแหน่งของแดมเปอร์	Q	-	N	
6	Grease the fan motor bearing. ทำความสะอาดและเติมจาระบีลูกปืนพัดลมและลูกปืนมอเตอร์	H	-	N	
7	Check & clean the ventilation louvers. ตรวจสภาพและทำความสะอาดของลมเข้าและออก	H	-	N	
8	Check the structure of the installation for any corrosion, re paint if necessary ตรวจสอบว่ามีสนิมที่โครงสร้างพัดลม หรืออุปกรณ์ประกอบอื่นๆ หรือไม่ รวมถึงการขัดและทาสีกันสนิม	H	-	N	
9	Check intake air and exhaust openings are clean and free of obstructions ตรวจสอบช่องลมเข้า-ออก ต้องสะอาดและไม่มีสิ่งกีดขวาง	H	-	N	
10	Check to see all electrical connection are tight and clean. magnetic contactor. ตรวจสภาพและทำความสะอาดคุ๊กกระแไฟฟ้าและบล็อคมัดสายต่างๆ	Y	-	N	
11	Change belt (for belt drive type) เปลี่ยนสายพาน (สำหรับชุดขับแบบสายพาน)	Y	-	N	
12	Check condition of pulley (for belt drive type) ตรวจสอบว่า ฟูเล่ย์ของมอเตอร์และพัดลมสึกประหรือไม่ (ชุดขับแบบสายพาน)	Y	-	N	
13	Check & tighten the cables & control wire terminals. ตรวจสภาพและขันน็อตที่จุดเชื่อมต่อสายไฟฟ้าต่างๆ	Y	-	N	

Comment : _____

Note : 1. N = Normal ; AB = Abnormal ; F = Fail

PM by :	Verified by :	Approved by :
Signature : [redacted]	Signature : [redacted]	Signature : [redacted]
Date : 23/10/66	Date : 25/10/66	Date : 27/10/66

PPM-ENG-ME-007	แก้ไขครั้งที่ : 1	วันที่มีผลบังคับใช้ : 1/10/21
จัดทำโดย : [redacted]	อนุมัติโดย [redacted]	

..... วิศวกรส่วนกลาง ..... ส่วนกลาง

PREVENTIVE MAINTENANCE CHECKLIST FOR PRESSURIZED FAN

การบำรุงรักษาเชิงป้องกัน พัดลมอัดอากาศช่องบันไดหนีไฟ

BUILDING :	WTM (B)	Date :	23 / 10 / 66
EQUIPMENT NUMBER :	PF No. 1	TYPE OF MAINTENANCE	W (M) 2M Q H Y
LOCATION :	Fl. 29 อาคาร B	Rated : ____ kW, ____ A, ____ cfm	

NO.	TASK DESCRIPTION	PM Code	Measurement	Status (N/A B/F)	Remarks
14	Check & clean equipment. ตรวจสภาพและล้างทำความสะอาดเครื่องจักร	Y	-	N	
	Turn ON the isolator near the equipment. Turn ON the breaker and start the equipment at Manual Mode เปิดสวิทซ์เซอร์วิสเบรกเกอร์ (ที่ตั้งใกล้พัดลม) พร้อมกับ เปิดสวิทซ์เบรกเกอร์ และเดินเครื่องพัดลมแบบแมนนวล				
16	Check any abnormal noise & vibration of the fan. ตรวจสอบว่ามีเสียง หรือการสั่นสะเทือนที่ผิดปกติขณะเดินเครื่องหรือไม่	Q	-	N	
16	Check & observed any air leakage at the joints of the ducting. ตรวจหารูดที่แมร์รั่วบริเวณข้อต่อหรือจุดต่างๆ ของท่อลม.	Q	-	N	
17	Check and measure the voltage between Phase ตรวจวัดแรงดันไฟฟ้าระหว่างเฟส RS, ST, RT (V)	Q	RS 398 / ST 394 / RT 398	N	
18	Check and measure the current. ตรวจวัดกระแสไฟฟ้าของเฟส R, S, T (A)	Q	R 7.6 / S 7.1 / T 7.6	N	
19	Check staircases are pressurized & Fire Escape Door is closed ตรวจสอบว่าบันไดหนีไฟมีการอัดอากาศ และประตูบันไดหนีไฟทุกบานถูกปิด	Q	-	N	
20	Record intake air velocity (fpm) บันทึกความเร็วลมด้านดูด (ฟุตต่อนาที) 1 = fpm, 2 = fpm, 3 = fpm, 4 = fpm 5 = fpm, 6 = fpm, 7 = fpm, 8 = fpm	H	-	N	
21	Record air velocity through door. (fpm) บันทึกความเร็วลมจากประตูที่เปิด โดย 15 ชั้นแรกเปิด 2 ประตู และเปิดเพิ่มชั้นละ 1 ประตูทุก 10 ชั้น (ฟุตต่อนาที) Floor = fpm, Floor = fpm Floor = fpm, Floor = fpm	H	-	N	
	Stop the equipment & turn the selector switch to AUTO Mode / ปิดพัดลมและปิดสวิทซ์เลือกมาที่ตำแหน่งอัตโนมัติ				

Comment : _____

Note : 1. N = Normal ; AB = Abnormal ; F = Fail

PM by :	Verified by :	Approved by :
Signature : [redacted]	Signature : [redacted]	Signature : [redacted]
Date : 23/10/66	Date : 25/10/66	Date : 27/10/66

PPM-ENG-ME-007	แก้ไขครั้งที่ : 1	วันที่มีผลบังคับใช้ : 1/10/21
จัดทำโดย : [redacted]	อนุมัติโดย : [redacted]	

..... วิศวกรส่วนกลาง ..... ส่วนกลาง

PREVENTIVE MAINTENANCE CHECKLIST FOR PRESSURIZED FAN

การบำรุงรักษาเชิงป้องกัน พัดลมอัดอากาศช่องบันไดหนีไฟ

BUILDING : WTM (B)		Date : 23 / 10 / 66	
EQUIPMENT NUMBER : PF No. 2	TYPE OF MAINTENANCE	W (M) 2M Q H Y	
LOCATION : FL. 29 Rooms B	Rated : ____ kW, ____ A, ____ cfm		

NO.	TASK DESCRIPTION	PM Code	Measurement	Status (N/A B/F)	Remarks
1	Check status of pilot lamp & selector switches at the starter panel. ตรวจสอบสภาพหลอดไฟสัญญาณและสวิทช์เลือกระดับที่ตู้ควบคุม	Q	-	N	
2	Check & clear the room. ตรวจสภาพและทำความสะอาดห้องเครื่อง	Q	-	N	
	Turn the selector switch to OFF and OFF the breaker at the starter panel. OFF the isolator near the equipment. หมุนสวิทช์เลือกมาที่ตำแหน่ง "OFF" และปิดสวิทช์เบรกเกอร์ที่ตู้ควบคุม และปิดสวิทช์เซอร์วิสเบรคเกอร์ (ที่ติดตั้งใกล้พัดลม)				
3	Check the pulley alignment and belting tension. ตรวจหาการเยื้องศูนย์ ของพูลเลย์ระหว่างมอเตอร์และพัดลม ตรวจและปรับความตึงของสายพาน	Q	-	N	
4	Check fan & motor mounting bolts, nuts, spring for tightness. ตรวจสภาพและกระชับน็อตของพัดลม,มอเตอร์และฐานสปริง	Q	-	N	
5	Check dampers position. ตรวจสอบตำแหน่งของแดมเปอร์	Q	-	N	
6	Grease the fan motor bearing. ทำความสะอาดและเติมจาระบีลูกปืนพัดลมและลูกปืนมอเตอร์	H	-	N	
7	Check & clean the ventilation louvel ตรวจสภาพและทำความสะอาดช่องลมเข้าและออก	H	-	N	
8	Check the structure of the installation for any corrosion, re paint if necessary. ตรวจสอบว่ามีสนิมขึ้นที่โครงสร้าง,ท่อลม หรืออุปกรณ์ประกอบอื่นๆ หรือไม่ รวมถึงการทาสีกันสนิม	H	-	N	
9	Check intake air and exhaust openings are clean and free of obstructions. ตรวจสอบช่องลงท่า-ออก ต้องสะอาดและไม่มีสิ่งกีดขวาง	H	-	N	
10	Check to see all electrical connection are tight and clean magnetic contactor. ตรวจสภาพและทำความสะอาดอุปกรณ์ไฟฟ้าและหน้าสัมผัสต่างๆ	Y	-	N	
11	Change belt (for belt drive type) เปลี่ยนสายพาน (สำหรับชุดขับแบบสายพาน)	Y	-	N	
12	Check condition of pulley (for belt drive type) ตรวจสอบว่า พูลเลย์ของมอเตอร์และพัดลมสึกหรอหรือไม่ (ชุดขับแบบสายพาน)	Y	-	N	
13	Check & tighten the cables & control wire terminals. ตรวจสภาพและขันน็อตที่จุดเชื่อมต่อทางไฟฟ้าต่างๆ	Y	-	N	

Comment : ____

Note : 1. N = Normal ; AB = Abnormal ; F = Fail

PM by : [redacted]	Verified by : [redacted]	Approved by : [redacted]
Signature : [redacted]	Signature : [redacted]	Signature : [redacted]
Date : 23/10/66	Date : 25/10/66	Date : 27/10/66

PPM-ENG-ME-007	แก้ไขครั้งที่ : 1	วันที่มีผลบังคับใช้ 1/10/21
จัดทำโดย : [redacted]	อนุมัติโดย : [redacted]	

..... วิศวกรส่วนกลาง ..... ส่วนกลาง

PREVENTIVE MAINTENANCE CHECKLIST FOR PRESSURIZED FAN

การบำรุงรักษาเชิงป้องกัน พัดลมอัดอากาศช่องบันไดหนีไฟ

BUILDING : WTM (B)		Date : 23 / 10 / 66	
EQUIPMENT NUMBER : PF No. 1	TYPE OF MAINTENANCE	W (M) 2M Q H Y	
LOCATION : FL. 29 Rooms B	Rated : ____ kW, ____ A, ____ cfm		

NO.	TASK DESCRIPTION	PM Code	Measurement	Status (N/A B/F)	Remarks
14	Check & clear equipment ตรวจสภาพและทำความสะอาดเครื่องจักร	Y	-	N	
	Turn ON the isolator near the equipment. Turn ON the breaker and start the equipment at Manual Mode. เปิดสวิทช์เซอร์วิสเบรกเกอร์ (ที่ตั้งใกล้พัดลม) พร้อมกับ เปิดสวิทช์เบรกเกอร์ และเดินเครื่องพัดลมแบบแมนนวล				
15	Check any abnormal noise & vibration of the fan. ตรวจสอบว่ามีเสียง หรือการสั่นสะเทือนที่ผิดปกติขณะเดินเครื่องหรือไม่	Q	-	N	
16	Check & observed any air leakage at the joints of the ducting. ตรวจหาจุดที่อมร่วมบริเวณข้อต่อหรือจุดต่อต่างๆ ของท่อลม.	Q	-	N	
17	Check and measure the voltage between Phase. ตรวจวัดแรงดันไฟฟ้าระหว่างเฟส RS, ST RT (V)	Q	RS 399 / ST 399 / RT 399	N	
18	Check and measure the current. ตรวจวัดกระแสไฟฟ้าของเฟส R, S, T (A)	Q	R 7.7 / S 7.6 / T 7.1	N	
19	Check staircases are pressurized & Fire Escape Door is closed. ตรวจสอบว่าบันไดหนีไฟมีการอัดอากาศ และประตูบันไดหนีไฟทุกชั้นปิดสนิท	Q	-	N	
20	Return intake air velocity (fpm) บันทึกความเร็วลมด้านดูด (ฟุตต่อนาที) 1 = ____ fpm; 2 = ____ fpm; 3 = ____ fpm; 4 = ____ fpm; 5 = ____ fpm; 6 = ____ fpm; 7 = ____ fpm; 8 = ____ fpm	H	-	N	
21	Record air velocity through door. (fpm) บันทึกความเร็วลมจากประตูที่เปิด โดย ชั้นแรกเปิด 2ประตู และเปิดทิ้งไว้ 1 ประตูทุกชั้น (ฟุตต่อนาที) Floor = ____ fpm; Floor = ____ fpm; Floor = ____ fpm; Floor = ____ fpm	H	-	N	
	Stop the equipment & turn the selector switch to AUTO Mode / ปิดพัดลมและปิดสวิทช์เลือกมาที่ตำแหน่งอัตโนมัติ				

Comment : ____

Note : 1. N = Normal ; AB = Abnormal ; F = Fail

PM by : [redacted]	Verified by : [redacted]	Approved by : [redacted]
Signature : [redacted]	Signature : [redacted]	Signature : [redacted]
Date : 23/10/66	Date : 29/10/66	Date : 27/10/66

PPM-ENG-ME-007	แก้ไขครั้งที่ : 1	วันที่มีผลบังคับใช้ : 1/10/21
จัดทำโดย : [redacted]	อนุมัติโดย : [redacted]	

..... วิศวกรส่วนกลาง ..... ส่วนกลาง

PREVENTIVE MAINTENANCE CHECKLIST FOR PRESSURIZED FAN

การบำรุงรักษาเชิงป้องกัน พัดลมอัดอากาศช่องบันไดหนีไฟ

BUILDING :	WTM (B)	Date :	23 / 10 / 66
EQUIPMENT NUMBER :	PF No'5	TYPE OF MAINTENANCE	W (M) 2M Q H Y
LOCATION :	FL. 29 Mans B	Rated : ____ kW, ____ A, ____ cfm	

NO.	TASK DESCRIPTION	PM Code	Measurement	Status (N/A B/F)	Remarks
1	Check status of pilot lamp & selector switches at the starter panel. ตรวจสอบสภาพหลอดไฟและสวิทช์เลือกเลขร์ที่ตู้ควบคุม	Q	-	N	
2	Check & clean the room ตรวจสภาพและทำความสะอาดห้องเครื่อง	Q	-	N	
	Turn the selector switch to OFF and OFF the breaker at the starter panel. OFF the isolator near the equipment. หมุนสวิทช์เลือกมาที่ตำแหน่ง "OFF" และปิดสวิทช์เบรกเกอร์ที่ตู้ควบคุม และปิดสวิทช์เซอร์วิสเบรคเกอร์ (ที่ติดตั้งใกล้พัดลม)				
3	Check the pulley alignment and belting tension ตรวจหาการเยื้องศูนย์ ของฟูเลย์ของมอเตอร์และพัดลม ตรวจและปรับความตึงของสายพาน	Q	-	N	
4	Check fan & motor mounting bolts, nuts, spring for tightness. ตรวจสภาพและการขันน็อตของพัดลม,มอเตอร์และฐานสปริง	Q	-	N	
5	Check damper position ตรวจสอบตำแหน่งของแดมเปอร์	Q	-	N	
6	Grease the fan motor bearing ทำความสะอาดและเพิ่มจาระบีลูกปืนพัดลมและลูกปืนมอเตอร์	H	-	N	
7	Check & clean the ventilation louver. ตรวจสภาพและทำความสะอาดช่องลมเข้าและออก	H	-	N	
8	Check the structure of the installation for any corrosion, re-paint if necessary ตรวจสอบว่ามีสนิมขึ้นที่โครงสร้าง พัดลม หรืออุปกรณ์ประกอบอื่นๆ หรือไม่ รวมทั้งการทาสีและทาสีเป็นซ้ำ	H	-	N	
9	Check intake air and exhaust openings are clean and free of obstructions. ตรวจสอบช่องลมเข้า-ออก ต้องสะอาดและไม่มีสิ่งกีดขวาง	H	-	N	
10	Check to see all electrical connection are tight and clean magnetic contactor. ตรวจสภาพและทำความสะอาดคอนแทคไฟฟ้าและหน้าสัมผัสต่างๆ	Y	-	N	
11	Change belt (for belt drive type) เปลี่ยนสายพาน (สำหรับชุดขับแบบสายพาน)	Y	-	N	
12	Check condition of pulley (for belt drive type) ตรวจสอบว่า ฟูเลย์ของมอเตอร์และพัดลมสึกหรอหรือไม่. (ชุดขับแบบสายพาน)	Y	-	N	
13	Check & tighten the cables & control wire terminals. ตรวจสภาพและขันน็อตที่จุดเชื่อมต่อทางไฟฟ้าต่างๆ	Y	-	N	

Comment : ____

Note : 1. N = Normal ; AB = Abnormal ; F = Fail

PM by :	Verified by :	Approved by :
Signature : [redacted]	Signature : [redacted]	Signature : [redacted]
Date : 23/10/66	Date : 25/10/66	Date : 25/10/66

PPM-ENG-ME-007	แก้ไขครั้งที่ . 1	วันที่มีผลบังคับใช้ . 1/10/21
จัดทำโดย : [redacted]	อนุมัติโดย [redacted]	

..... วิศวกรส่วนกลาง ..... ส่วนกลาง

PREVENTIVE MAINTENANCE CHECKLIST FOR PRESSURIZED FAN

การบำรุงรักษาเชิงป้องกัน พัดลมอัดอากาศช่องบันไดหนีไฟ

BUILDING :	WTM	Date :	23 / 10 / 66
EQUIPMENT NUMBER :	PF No. 5	TYPE OF MAINTENANCE	W (M) 2M Q H Y
LOCATION :	FL. 29 Mans B	Rated : ____ kW, ____ A, ____ cfm	

NO.	TASK DESCRIPTION	PM Code	Measurement	Status (N/A B/F)	Remarks
14	Check & clean equipment ตรวจสภาพและล้างทำความสะอาดเครื่องจักร	Y	-	N	
	Turn ON the isolator near the equipment. Turn ON the breaker and start the equipment at Manual Mode เปิดสวิทช์เซอร์วิสเบรกเกอร์ (ที่ตั้งใกล้พัดลม) พร้อมกับ เปิดสวิทช์เบรกเกอร์ และเดินเครื่องพัดลมแบบแมนนวล				
15	Check any abnormal noise & vibration of the fan. ตรวจสอบว่ามีเสียง หรือการสั่นสะเทือนที่ผิดปกติขณะเดินเครื่องหรือไม่	Q	-	N	
16	Check & observed any air leakage at the joints of the ducting ตรวจหาจุดที่ลมรั่วบริเวณข้อต่อท่อหรือจุดต่อต่างๆ ของพัดลม	Q	-	N	
17	Check and measure the voltage between Phase. ตรวจวัดแรงดันไฟฟ้าระหว่างเฟส RS, ST, RT (V)	Q	RS 395 / ST 395 / RT 395	N	
18	Check and measure the current. ตรวจวัดกระแสไฟฟ้าของเฟส R, S, T (A)	Q	R 7.1 / S 7.2 / T 7.2	N	
19	Check staircases are pressurized & Fire Escape Door is closed ตรวจสอบว่าบันไดหนีไฟมีการอัดอากาศ และประตูกันไฟหนีไฟทุกบานถูกปิด	Q	-	N	
20	Record intake air velocity (fpm) บันทึกความเร็วลมเข้าขณะดูด (ฟุตต่อนาที) 1 = fpm, 2 = fpm, 3 = fpm, 4 = fpm 5 = fpm, 6 = fpm, 7 = fpm, 8 = fpm	H	-	N	
21	Record air velocity through door (fpm) บันทึกความเร็วลมจากประตูที่เปิด โดย ชั้นแรกเปิด 2 ประตู และเปิดเพิ่มทีละ 1 ประตูทุก 10 ชั้น (ฟุตต่อนาที) Floor = fpm, Floor = fpm Floor = fpm, Floor = fpm	H	-	N	
	Stop the equipment & turn the selector switch to AUTO Mode / ปิดพัดลมและปิดสวิทช์เลือกมาที่ตำแหน่งอัตโนมัติ				

Comment : ____

Note : 1. N = Normal ; AB = Abnormal ; F = Fail

PM by :	Verified by :	Approved by :
Signature : [redacted]	Signature : [redacted]	Signature : [redacted]
Date : 23/10/66	Date : 25/10/66	Date : 25/10/66

PPM-ENG-ME-007	แก้ไขครั้งที่ . 1	วันที่มีผลบังคับใช้ : 1/10/21
จัดทำโดย : [redacted]	อนุมัติโดย [redacted]	

..... วิศวกรส่วนกลาง ..... ส่วนกลาง

PREVENTIVE MAINTENANCE CHECKLIST FOR PRESSURIZED FAN

การบำรุงรักษาเชิงป้องกัน พัดลมอัดอากาศช่องบันไดหนีไฟ

BUILDING :	WTM (B)	Date :	23 / 10 / 66
EQUIPMENT NUMBER :	PF No. 6	TYPE OF MAINTENANCE	W | (M) | 2M | Q | H | Y
LOCATION :	FL. 29 ดาดฟ้า B	Rated : _____ kW, _____ A, _____ cfm	

NO.	TASK DESCRIPTION	PM Code	Measurement	Status (N/A B/F)	Remarks
1	Check status of pilot lamp & selector switches at the starter panel. ตรวจสอบสภาพหลอดไฟและสวิทช์เลือกเฟสที่ตู้ควบคุม	Q	-	N	
2	Check & clean the room. ตรวจสภาพและทำความสะอาดห้องเครื่อง	Q	-	N	
	Turn the selector switch to OFF and OFF the breaker at the starter panel. OFF the isolator near the equipment หมุนสวิทช์เลือกมาที่ตำแหน่ง "OFF" และปิดสวิทช์เบรกเกอร์ที่ตู้ควบคุม และปิดสวิทช์เซอร์วิสเบรคเกอร์ (ที่ติดตั้งใกล้พัดลม)				
3	Check the pulley alignment and belt tension. ตรวจสอบการเรียงศูนย์ ของฟูเล่ย์ระหว่างมอเตอร์และพัดลม ตรวจและปรับความตึงของสายพาน	Q	-	N	
4	Check fan & motor mounting bolts, nuts, spring for tightness. ตรวจสภาพและแรงขันน็อตของพัดลม, มอเตอร์และฐานสปริง	Q	-	N	
5	Check dampers position ตรวจสอบตำแหน่งของแดมเปอร์	Q	-	N	
6	Grease the fan motor bearing. ทำความสะอาดและเติมจาระบีลูกปืนพัดลมและลูกปืนมอเตอร์	H	-	N	
7	Check & clean the ventilation louver. ตรวจสภาพและทำความสะอาดช่องลมเข้าและออก	H	-	N	
8	Check the structure of the installation for any corrosion, re-paint if necessary. ตรวจสอบว่ามีสนิมขึ้นที่โครงสร้าง ท่อลม หรืออุปกรณ์ประกอบอื่นๆ หรือไม่ ควรมีการทาสีกันสนิม	H	-	N	
9	Check intake air and exhaust openings are clean and free of obstructions. ตรวจสอบช่องลมเข้า-ออก ต้องสะอาดและไม่มีสิ่งกีดขวาง	H	-	N	
10	Check to see all electrical connection are tight and clean magnetic contactor. ตรวจสภาพและทำความสะอาดหน้าสัมผัสคอนแทคเตอร์ และหน้าสัมผัสต่างๆ	Y	-	N	
11	Change belt (for belt drive type) เปลี่ยนสายพาน (สำหรับชุดขับแบบสายพาน)	Y	-	N	
12	Check condition of pulley (for belt drive type) ตรวจสอบว่า ฟูเล่ย์ของมอเตอร์และพัดลมสึกหรอหรือไม่ (ชุดขับแบบสายพาน)	Y	-	N	
13	Check & tighten the cables & control wire terminals. ตรวจสภาพและขันน็อตที่จุดเชื่อมต่อทางไฟฟ้าต่างๆ	Y	-	N	

Comment : _____

Note : 1. N = Normal ; AB = Abnormal ; F = Fail

PM by :	Verified by :	Approved by :
Signature : [redacted]	Signature : [redacted]	Signature : [redacted]
Date : 23/10/66	Date : 25 / 10 / 66	Date : 27/10/66

PPM-ENG-ME-007	แก้ไขครั้งที่ : 1	วันที่มีผลบังคับใช้ : 1/10/21
จัดทำโดย : [redacted]	อนุมัติโดย : [redacted]	

..... วิศวกรส่วนกลาง ..... ส่วนกลาง

PREVENTIVE MAINTENANCE CHECKLIST FOR PRESSURIZED FAN

การบำรุงรักษาเชิงป้องกัน พัดลมอัดอากาศช่องบันไดหนีไฟ

BUILDING :	WTM (B)	Date :	23 / 10 / 66
EQUIPMENT NUMBER :	PF. No' 6	TYPE OF MAINTENANCE	W | (M) | 2M | Q | H | Y
LOCATION :	FL. 29 ดาดฟ้า B	Rated _____ kW, _____ A, _____ cfm	

NO.	TASK DESCRIPTION	PM Code	Measurement	Status (N/A B/F)	Remarks
14	Check & clean equipment. ตรวจสภาพและทำความสะอาดเครื่องจักร	Y	-	N	
	Turn ON the isolator near the equipment, Turn ON the breaker and start the equipment at Manual Mode. เปิดสวิทช์เซอร์วิสเบรกเกอร์ (ที่ตั้งใกล้พัดลม) พร้อมกับ เปิดสวิทช์เบรกเกอร์ และเดินเครื่องพัดลมแบบแมนนวล				
15	Check any abnormal noise & vibration of the fan. ตรวจสอบว่ามีเสียง หรือการสั่นสะเทือนที่ผิดปกติของเครื่องหรือไม่	Q	-	N	
16	Check & observed any air leakage at the joints of the ducting. ตรวจหาจุดที่ลมรั่วบริเวณข้อต่อหรือจุดต่อต่างๆ ของท่อลม	Q	-	N	
17	Check and measure the voltage between Phase ตรวจวัดแรงดันไฟฟ้าระหว่างเฟส RS, ST, RT (V)	Q	RS 398 | ST 398 | RT 396	N	
18	Check and measure the current. ตรวจวัดกระแสไฟฟ้าของเฟส R, S, T (A)	Q	R 9.2 | S 7.3 | T 7.3	N	
19	Check stairwell is pressurized & Fire Escape Door is closed. ตรวจสอบว่าบันไดหนีไฟมีการอัดอากาศ และประตูบันไดหนีไฟทุกบานถูกปิด	Q	-	N	
20	Record intake air velocity (fpm) บันทึกความเร็วลมด้านดูด (ฟุตต่อนาที) 1 = fpm | 2 = fpm | 3 = fpm | 4 = fpm 5 = fpm | 6 = fpm | 7 = fpm | 8 = fpm	H	-	N	
21	Record air velocity through door (fpm) บันทึกความเร็วลมจากประตูที่เปิด โดย 1 ชั้นแรกเปิด 2 ประตู และเปิดเพิ่มทีละ 1 ประตูจนถึง 10 ชั้น (ฟุตต่อนาที) Floor = fpm | Floor = fpm Floor = fpm | Floor = fpm	H	-	N	
	Stop the equipment & turn the selector switch to AUTO Mode / ปิดพัดลมและปิดสวิทช์เลือกมาที่ตำแหน่งอัตโนมัติ				

Comment : _____

Note : 1. N = Normal ; AB = Abnormal ; F = Fail

PM by :	Verified by :	Approved by :
Signature : [redacted]	Signature : [redacted]	Signature : [redacted]
Date : 23/10/66	Date : 25 / 10 / 66	Date : 27/10/66

PPM-ENG-ME-007	แก้ไขครั้งที่ : 1	วันที่มีผลบังคับใช้ : 1/10/21
จัดทำโดย : [redacted]	อนุมัติโดย [redacted]	

..... วิศวกรส่วนกลาง ..... ส่วนกลาง

PREVENTIVE MAINTENANCE CHECKLIST FOR PRESSURIZED FAN

การบำรุงรักษาเชิงป้องกัน พัดลมอัดอากาศช่องบันไดหนีไฟ

BUILDING : W+M (B)		Date : 23 / 10 / 66	
EQUIPMENT NUMBER : PF. No. 3	TYPE OF MAINTENANCE	W	(M) 2M Q H Y
LOCATION : FL. B1 Drains B	Rated : _____ kW, _____ A, _____ cfm		

NO.	TASK DESCRIPTION	PM Code	Measurement	Status (N/A B/F)	Remarks
1	Check status of pilot lamp & selector switches at the starter panel. ตรวจสอบสภาพหลอดไฟตรวจและสวิทช์ซีเลคเตอร์ตู้ควบคุม	Q	-	N	
2	Check & clean the room. ตรวจสภาพและทำความสะอาดห้องเครื่อง	Q	-	N	
	Turn the selector switch to OFF and OFF the breaker at the starter panel. OFF the isolator near the equipment. หมุนสวิทช์เลือกมาที่ตำแหน่ง "OFF" และปิดสวิทช์เบรกเกอร์ที่ตู้ควบคุม และปิดสวิทช์เซอร์วิสเบรคเกอร์ (ที่ติดตั้งใกล้พัดลม)				
3	Check the pulley alignment and belt tension. ตรวจหาการเยื้องศูนย์ ของฟูเลย์ของมอเตอร์และพัดลม ตรวจและปรับความตึงของสายพาน	Q	-	N	
4	Check fan & motor mounting bolts, nuts, spring for tightness. ตรวจสภาพและกวดขันน็อตยึดพัดลม,มอเตอร์และฐานสปริง	Q	-	N	
5	Check dampers position. ตรวจสอบตำแหน่งของแดมเปอร์	Q	-	N	
6	Grease the fan motor bearing. ทำความสะอาดและเติมจารบีลูกปืนพัดลมและลูกปืนมอเตอร์	H	-	N	
7	Check & clean the ventilation louver. ตรวจสภาพและทำความสะอาดช่องลมเข้าและออก	H	-	N	
8	Check the structure of the installation for any corrosion, re-paint if necessary. ตรวจสอบว่ามีสนิมขึ้นที่โครงสร้าง,ท่อลม หรือคุปกรณ์ประกอบอื่นๆ หรือไม่ ควรมีการทาสีและทาสีกันสนิม	H	-	N	
9	Check intake air and exhaust openings are clean and free of obstructions. ตรวจสอบช่องลมเข้า ออก ต้องสะอาดและไม่มีสิ่งกีดขวาง	H	-	N	
10	Check to see all electrical connection are tight and clean magnetic contactor. ตรวจสภาพและทำความสะอาดจุดต่อไฟฟ้าและหน้าสัมผัสแม่เหล็ก	Y	-	N	
11	Change belt (for belt drive type) เปลี่ยนสายพาน (สำหรับชุดขับแบบสายพาน)	Y	-	N	
12	Check condition of pulley (for belt drive type) ตรวจสอบว่า ฟูเลย์ของมอเตอร์และพัดลมสึกหรอหรือไม่ (ชุดขับแบบสายพาน)	Y	-	N	
13	Check & tighten the cables & control wire terminals. ตรวจสภาพและขันน็อตที่จุดเชื่อมต่อทางไฟฟ้าต่างๆ	Y	-	N	

Comment : _____

Note : 1. N = Normal , AB = Abnormal ; F = Fail

PM by : [redacted]	Verified by : [redacted]	Approved by [redacted]
Signature : [redacted]	Signature : [redacted]	Signature : [redacted]
Date : 23/10/66	Date : 29 / 10 / 66	Date : 25/10/66

PPM-ENG-ME-007	แก้ไขครั้งที่ : 1	วันที่มีผลบังคับใช้ : 1/10/21
จัดทำโดย : [redacted]	อนุมัติโดย [redacted]	

..... วิศวกรส่วนกลาง ..... ส่วนกลาง

PREVENTIVE MAINTENANCE CHECKLIST FOR PRESSURIZED FAN

การบำรุงรักษาเชิงป้องกัน พัดลมอัดอากาศช่องบันไดหนีไฟ

BUILDING : W+M (B)		Date : 23 / 10 / 66	
EQUIPMENT NUMBER : PF. No. 3	TYPE OF MAINTENANCE	W	(M) 2M Q H Y
LOCATION : FL. B1 Drains B	Rated : _____ kW, _____ A, _____ cfm		

NO.	TASK DESCRIPTION	PM Code	Measurement	Status (N/A B/F)	Remarks
14	Check & clean equipment ตรวจสภาพและทำความสะอาดเครื่องจักร	Y	-	N	
	Turn ON the isolator near the equipment. Turn ON the breaker and start the equipment at Manual Mode. เปิดสวิทช์เซอร์วิสเบรกเกอร์ (ที่ตั้งใกล้พัดลม) พร้อมกับ เปิดสวิทช์เบรกเกอร์ และเดินเครื่องพัดลมแบบแมนนวล				
15	Check any abnormal noise & vibration of the fan. ตรวจสอบว่ามีเสียง หรือการสั่นสะเทือนที่ผิดปกติขณะเดินเครื่องหรือไม่	Q	-	N	
16	Check & observed any air leakage at the joints of the ducting. ตรวจจุดที่ต่อรั่วบริเวณข้อต่อหรือจุดต่อต่างๆ ของท่อลม	Q	-	N	
17	Check and measure the voltage between Phase. ตรวจวัดแรงดันไฟฟ้าระหว่างเฟส RS, ST, RT (V)	Q	RS 360, ST 390, RT 391	N	
18	Check and measure the current. ตรวจวัดกระแสไฟฟ้าของเฟส R, S, T (A)	Q	R 6.8, S 6.7, T 6.6	N	
19	Check statically pressurization & Fire Escape Door is closed. ตรวจสอบว่าบันไดหนีไฟมีการอัดอากาศ และประตูบันไดหนีไฟทุกบานถูกปิด	Q	-	N	
20	Record intake air velocity (fpm) บันทึกความเร็วลมเข้าวัดลม (ฟุตต่อนาที) ; 1 = fpm, 2 = fpm, 3 = fpm, 4 = fpm 5 = fpm, 6 = fpm, 7 = fpm, 8 = fpm	H	-	N	
21	Record air velocity through door (fpm) บันทึกความเร็วลมจากประตูที่เปิด โดย 1) ชั้นเวลาเปิด ประตู และปิดพัดลม 2) และทุกๆ 10 วินาที (ฟุตต่อนาที) Floor = fpm, Floor = fpm Floor = fpm, Floor = fpm	H	-	N	
	Stop the equipment & turn the selector switch to AUTO Mode / ปิดพัดลมและปิดสวิทช์เลือกมาที่ตำแหน่งอัตโนมัติ				

Comment : _____

Note : 1. N = Normal ; AB = Abnormal ; F = Fail

PM by : [redacted]	Verified by : [redacted]	Approved by : [redacted]
Signature : [redacted]	Signature : [redacted]	Signature : [redacted]
Date : 23/10/66	Date : 29 / 10 / 66	Date : 25/10/66

PPM-ENG-ME-007	แก้ไขครั้งที่ : 1	วันที่มีผลบังคับใช้ : 1/10/21
จัดทำโดย : [redacted]	อนุมัติโดย : [redacted]	

..... วิศวกรส่วนกลาง ..... ส่วนกลาง

PREVENTIVE MAINTENANCE CHECKLIST FOR PRESSURIZED FAN

การบำรุงรักษาเชิงป้องกัน พัดลมอัดอากาศช่องบันไดหนีไฟ

BUILDING : WTM (B)		Date : 23 / 10 / 66	
EQUIPMENT NUMBER : PF No. 5	TYPE OF MAINTENANCE	W	(M) 2M Q H Y
LOCATION : Fl. B1 อาคาร B	Rated : _____ kW, _____ A, _____ cfm		

NO.	TASK DESCRIPTION	PM Code	Measurement	Status (N/A B/F)	Remarks
1	Check status of pilot lamp & selector switches at the starter panel. ตรวจสอบสภาพหลอดไฟและสวิทซ์เลือกเลขร์ตู้ควบคุม	Q	-	N	
2	Check & clean the room. ตรวจสภาพและทำความสะอาดห้องเครื่อง	Q	-	N	
	Turn the selector switch to OFF and OFF the breaker at the starter panel. OFF the isolator near the equipment หมุนสวิทซ์เลือกมาที่ตำแหน่ง "OFF" และปิดสวิทซ์เบรกเกอร์ที่ตู้ควบคุม และปิดสวิทซ์เซอร์วิสเบรคเกอร์ (ที่ติดตั้งใกล้พัดลม)				
3	Check the pulley alignment and belting tension. ตรวจการเยื้องศูนย์ ของพูเล่ย์ระหว่างมอเตอร์และพัดลม ตรวจและปรับความตึงของสายพาน	Q	-	N	
4	Check fan & motor mounting bolts, nuts, spring for tightness. ตรวจสภาพและกวดขันน็อตยึดพัดลม,มอเตอร์และฐานสปริง	Q	-	N	
5	Check dampers position. ตรวจสอบตำแหน่งของแดมเปอร์	Q	-	N	
6	Grease the fan motor bearing. ทำความสะอาดและเติมจาระบีลูกปืนพัดลมและลูกปืนมอเตอร์	H	-	N	
7	Check & clean the ventilation louver. ตรวจสภาพและทำความสะอาดของลมเข้าและออก	H	-	N	
8	Check the structure of the installation for any corrosion, re-paint if necessary ตรวจสอบว่ามีสนิมขึ้นที่โครงสร้าง,ท่อลม หรืออุปกรณ์ประกอบ,ขึ้นๆ หรือไม่ รวมถึงการขัดและทาสีกันสนิม	H	-	N	
9	Check intake air and exhaust openings are clean and free of obstructions. ตรวจสอบช่องลงเข้า-ออก ต้องสะอาดและไม่มีสิ่งกีดขวาง	H	-	N	
10	Check to see all electrical connection are tight and clean, magnetic contactor. ตรวจสภาพและทำความสะอาดอุปกรณ์ไฟฟ้าและหน้าสัมผัสต่างๆ	Y	-	N	
11	Change belt: (for belt drive type) เปลี่ยนสายพาน (สำหรับชุดขับแบบสายพาน)	Y	-	N	
12	Check condition of pulley (for belt drive type) ตรวจสอบว่า พูเล่ย์ของมอเตอร์และพัดลมสึกหรอหรือไม่ (ชุดขับแบบสายพาน)	Y	-	N	
13	Check & tighten the cables & control wire term nals. ตรวจสภาพและขันน็อตที่ชุดเชื่อมต่อทางไฟฟ้าต่างๆ	Y	-	N	

Comment : _____

Note : 1. N = Normal ; AB = Abnormal ; F – Fail

PM by : [redacted]	Verified by : [redacted]	Approved by : [redacted]
Signature : [redacted]	Signature : [redacted]	Signature : [redacted]
Date : 23/10/66	Date : 25 / 10 / 66	Date : 25/10/66

PPM-ENG-ME-007	แก้ไขครั้งที่ : 1	วันที่มีผลบังคับใช้ : 1/10/21
จัดทำโดย [redacted]	อนุมัติโดย [redacted]	

..... วิศวกรส่วนกลาง ..... ส่วนกลาง

PREVENTIVE MAINTENANCE CHECKLIST FOR PRESSURIZED FAN

การบำรุงรักษาเชิงป้องกัน พัดลมอัดอากาศช่องบันไดหนีไฟ

BUILDING : WTM (B)		Date : 23 / 11 / 66	
EQUIPMENT NUMBER : PF No. 3	TYPE OF MAINTENANCE	W	(M) 2M Q H Y
LOCATION : FL. B1 อาคาร B	Rated : _____ kW, _____ A, _____ cfm		

NO.	TASK DESCRIPTION	PM Code	Measurement	Status (N/A B/F)	Remarks
14	Check & clean equipment ตรวจสภาพและทำความสะอาดเครื่องจักร	Y	-	N	
	Turn ON the isolator near the equipment. Turn ON the breaker and start the equipment at Manual Mode. เปิดสวิทซ์เซอร์วิสเบรกเกอร์ (ที่ตั้งใกล้พัดลม) พร้อมกับ เปิดสวิทซ์เบรกเกอร์ และเดินเครื่องพัดลมแบบแมนนวล				
15	Check any abnormal noise & vibration of the fan. ตรวจสอบว่ามีเสียง หรือการสั่นสะเทือนที่ผิดปกติขณะเดินเครื่องหรือไม่	Q	-	N	
16	Check & observed any air leakage at the joints of the mounting ตรวจหารอยรั่วที่ลมรั่วบริเวณข้อต่อหรือจุดต่อต่างๆ ของพัดลม	Q	-	N	
17	Check and measure the voltage between Phase. ตรวจวัดแรงดันไฟฟ้าระหว่างเฟส RS, ST, RT (V)	Q	RS 390 / ST 390 / RT 390	N	
18	Check and measure the current. ตรวจวัดกระแสไฟฟ้าของเฟส R, S, T (A)	Q	R 7.5 / S 7.2 / T 7.6	N	
19	Check staircases are pressurized & Fire Escape Door is closed. ตรวจสอบว่าบันไดหนีไฟมีการอัดอากาศ และประตูบันไดหนีไฟทุกบานถูกปิด	Q	-	N	
20	Record intake air velocity (fpm) บันทึกความเร็วลมด้านดูด (ฟุตต่อนาที) 1 = fpm, 2 = fpm, 3 = fpm, 4 = fpm 5 = fpm, 6 = fpm, 7 = fpm, 8 = fpm	H	-	N	
21	Record air velocity through door. (fpm) บันทึกความเร็วลมจากประตูที่เปิด โดย 10 ชั้นแรกเปิด 2 ประตู และเปิดเพิ่ม 1 ประตูทุก 10 ชั้น (ฟุตต่อนาที) Floor = fpm, Floor = fpm Floor = fpm, Floor = fpm	H	-	N	
	Stop the equipment & turn the selector switch to AUTO Mode / ปิดพัดลมและปิดสวิทซ์เลือกมาที่ตำแหน่งอัตโนมัติ				

Comment : _____

Note : 1. N = Normal ; AB = Abnormal ; F – Fail

PM by : [redacted]	Verified by : [redacted]	Approved by : [redacted]
Signature : [redacted]	Signature : [redacted]	Signature :
Date : 23/10/66	Date : 25 / 10 / 66	Date : 27/11/66

PPM-ENG-ME-007	แก้ไขครั้งที่ : 1	วันที่มีผลบังคับใช้ : 1/10/21
จัดทำโดย : [redacted]	อนุมัติโดย : [redacted]	

..... วิศวกรส่วนกลาง ..... ส่วนกลาง

PREVENTIVE MAINTENANCE CHECKLIST FOR PRESSURIZED FAN

การบำรุงรักษาเชิงป้องกัน พัดลมอัดอากาศช่องบันไดหนีไฟ

BUILDING : WTM (A)		Date : 24 / 10 / 66	
EQUIPMENT NUMBER : PF.No 1	TYPE OF MAINTENANCE	W	(M) 2M Q H Y
LOCATION : FL. M (บรรไดหนีไฟ ST-1) ตาม A	Rated : _____ kW, _____ A, _____ cfm		

NO.	TASK DESCRIPTION	PM Code	Measurement	Status (N/A B/F)	Remarks
1	Check status of pilot lamp & selector switches at the starter panel ตรวจสอบสภาพหลอดไฟแจ้งและสวิทซ์ซีเล็คเตอร์ที่ตัวควบคุม	Q	-	N	
2	Check & clean the room. ตรวจสภาพและทำความสะอาดห้องเครื่อง	Q	-	N	
	Turn the selector switch to OFF and OFF the breaker at the starter panel. OFF the isolator near the equipment. หมุนสวิทซ์เลือกมาที่ตำแหน่ง "OFF" และปิดสวิทซ์เบรกเกอร์ที่ตู้ควบคุม และปิดสวิทซ์เซอร์วิสเบรกเกอร์ (ที่ติดตั้งใกล้พัดลม)				
3	Check the pulley alignment and belting tension. ตรวจหาการเยื้องศูนย์ ของพูเลย์ของมอเตอร์และพัดลม ตรวจและปรับความตึงของสายพาน	Q	-	N	
4	Check fan & motor mounting bolts, nuts, spring for tightness. ตรวจสภาพและกวดขันน๊อตของพัดลม,มอเตอร์และสปริงให้แน่น	Q	-	N	
5	Check dampers position. ตรวจสอบตำแหน่งของแดมเปอร์	Q	-	N	
6	Grease the fan motor bearing ทำความสะอาดและเพิ่มจารบีลูกปืนพัดลมและลูกปืนมอเตอร์	H	-	N	
7	Check & clean the ventilation louver. ตรวจสภาพและทำความสะอาดช่องลมเข้าและออก	H	-	N	
8	Check the structure of the installation for any corrosion, re-paint if necessary ตรวจสอบว่ามีสนิมขึ้นที่โครงสร้าง,พัดลม หรืออุปกรณ์ประกอบอื่นๆ หรือไม่ รวมถึงการขัดและทาสีกันสนิม	H	-	N	
9	Check intake air and exhaust openings are clean and free of obstructions. ตรวจสอบช่องลมเข้า ออก ต้องสะอาดและไม่มีสิ่งกีดขวาง	H	-	N	
10	Check to see all electrical connection are tight and clean, magnetic contactor. ตรวจสภาพและทำความสะอาดอุปกรณ์ไฟฟ้าและหน้าสัมผัสต่างๆ	Y	-	N	
11	Change belt (for belt drive type) เปลี่ยนสายพาน (สำหรับชุดขับแบบสายพาน)	Y	-	N	
12	Check condition of pulley (for belt drive type) ตรวจสอบว่า พูเลย์ของมอเตอร์และพัดลมสึกหรอหรือไม่ (ชุดขับแบบสายพาน)	Y	-	N	
13	Check & tighten the cables & control wire terminals. ตรวจสภาพและขันน๊อตที่จุดเชื่อมต่อทางไฟฟ้าต่างๆ	Y	-	N	

Comment : _____

Note : 1. N = Normal , AB = Abnormal ; F = Fail

PM by : [redacted]	Verified by : [redacted]	Approved by : [redacted]
Signature : [redacted]	Signature : [redacted]	Signature : [redacted]
Date : 24/10/66	Date : 25 / 10 / 66	Date : 25/10/66

PPM-ENG-ME-007	แก้ไขครั้งที่ : 1	วันที่มีผลบังคับใช้ : 1/10/21
จัดทำโดย : [redacted]		อนุมัติโดย : [redacted]

..... วิศวกรส่วนกลาง ..... ส่วนกลาง

PREVENTIVE MAINTENANCE CHECKLIST FOR PRESSURIZED FAN

การบำรุงรักษาเชิงป้องกัน พัดลมอัดอากาศช่องบันไดหนีไฟ

BUILDING : WTM (A)		Date : 24 / 10 / 66	
EQUIPMENT NUMBER : PF.No 1	TYPE OF MAINTENANCE	W	(M) 2M Q H Y
LOCATION : FL. M (บรรไดหนีไฟ ST-1) ตาม A	Rated : _____ kW, _____ A, _____ cfm		

NO.	TASK DESCRIPTION	PM Code	Measurement	Status (N/A B/F)	Remarks
14	Check & clean equipment. ตรวจสภาพและล้างทำความสะอาดเครื่องจักร	Y	-	N	
	Turn ON the isolator near the equipment. Turn ON the breaker and start the equipment at Manual Mode. เปิดสวิทซ์เซอร์วิสเบรกเกอร์ (ที่ตั้งใกล้พัดลม) พร้อมกับ เปิดสวิทซ์เบรกเกอร์ และเดินเครื่องพัดลมแบบแมนนวล				
15	Check any abnormal noise & vibration of the fan. ตรวจสอบว่ามีเสียง หรือการสั่นสะเทือนที่ผิดปกติขณะเดินเครื่องหรือไม่	Q	-	N	
16	Check & observed any air leakage at the joints of the ducting ตรวจหาจุดที่ลมรั่วบริเวณข้อต่อหรือจุดต่อต่างๆ ของท่อลม	Q	-	N	
17	Check and measure the voltage between Phase. ตรวจวัดแรงดันไฟฟ้าระหว่างเฟส RS, ST, RT (V)	Q	RS 390 / ST 390 / RT 391	N	
18	Check and measure the current ตรวจวัดและไฟฟ้าแรงเฟส R, S, T (A)	Q	R 6.5 / S 6.7 / T 6.6	N	
19	Check staircases are pressurized & Fire Escape Doors is closed ตรวจสอบว่าบันไดหนีไฟมีการอัดอากาศ และประตูหนีไฟหนีไฟทุกบานปิด	Q	-	N	
20	Record intake air velocity (fpm) บันทึกความเร็วลมด้านดูด (ฟุตต่อนาที) 1 = fpm, 2 = fpm, 3 = fpm, 4 = fpm 5 = fpm, 6 = fpm, 7 = fpm, 8 = fpm	H	-	N	
21	Record air velocity through door. (fpm) บันทึกความเร็วลม จากประตูที่เปิด โดย 10 ชั้นแรกเปิดประตู และเปิดเพิ่มอีก 1 ประตูทุก 10 ชั้น (ฟุตต่อนาที) Floor = fpm, Floor = fpm Floor = fpm, Floor = fpm	H	-	N	
	Stop the equipment & turn the selector switch to AUTO Mode / ปิดพัดลมและปิดสวิทซ์เลือกมาที่ตำแหน่งอัตโนมัติ				

Comment : _____

Note : 1. N = Normal , AB = Abnormal , F = Fail

PM by : [redacted]	Verified by : [redacted]	Approved by : [redacted]
Signature : [redacted]	Signature : [redacted]	Signature :
Date : 24/10/66	Date : 25 / 10 / 66	Date : 25/10/66

PPM-ENG-ME-007	แก้ไขครั้งที่ : 1	วันที่มีผลบังคับใช้ : 1/10/21
จัดทำโดย : [redacted]		อนุมัติโดย : [redacted]

..... วิศวกรส่วนกลาง ..... ส่วนกลาง

PREVENTIVE MAINTENANCE CHECKLIST FOR PRESSURIZED FAN

การบำรุงรักษาเชิงป้องกัน พัดลมอัดอากาศช่องบันไดหนีไฟ

BUILDING : WTM (A)		Date : 24 / 10 / 66	
EQUIPMENT NUMBER : PF. No. 2	TYPE OF MAINTENANCE	W	(M) 2M Q H Y
LOCATION : FL. B1 พื้นที่ชั้น อาคาร A	Rated : _____ kW.	A. _____	cfm

NO.	TASK DESCRIPTION	PM Code	Measurement	Status (N/A B/F)	Remarks
1	Check status of pilot lamp & selector switches at the starter panel. ตรวจสอบสภาพหลอดไฟและสวิทซ์เลือกเลขร์ตู้ควบคุม	Q	-	N	
2	Check & clean the room. ตรวจสภาพและทำความสะอาดห้องเครื่อง	Q	-	N	
	Turn the selector switch to OFF and OFF the breaker at the starter panel. OFF the isolator near the equipment. หมุนสวิทซ์เลือกมาที่ตำแหน่ง "OFF" และปิดสวิทซ์เบรกเกอร์ที่ตู้ควบคุม และปิดสวิทซ์เซอร์วิสเบรกเกอร์ (ที่ติดตั้งใกล้พัดลม)				
3	Check the pulley alignment and belting tension. ตรวจหาการเยื้องศูนย์ ของพูเลย์ของมอเตอร์และพัดลม, ตรวจและปรับความตึงของสายพาน	Q	-	N	
4	Check fan & motor mounting bolts, nuts, spring for tightness. ตรวจสภาพและกวดขันน็อตของพัดลม, มอเตอร์และสายสปริง	Q	-	N	
5	Check damper position ตรวจสอบตำแหน่งของแดมเปอร์	Q	-	N	
6	Grease the fan motor bearing. ทำความสะอาดและเติมจารบีลูกปืนพัดลมและลูกปืนมอเตอร์	H	-	N	
7	Check & clean the ventilation louver. ตรวจสภาพและทำความสะอาดช่องลมเข้าและออก	H	-	N	
8	Check the structure of the installation for any corrosion, re-paint it if necessary. ตรวจสอบว่ามีสนิมขึ้นที่โครงสร้าง,ท่อลม หรือสุนทรีย์ประกอบต่างๆ หรือไม่ รวมถึงการตรวจและทาสีทันสมัย	H	-	N	
9	Check intake air and exhaust openings are clean and free of obstructions. ตรวจสอบช่องลมเข้า-ออก ต้องสะอาดและไม่มีสิ่งกีดขวาง	H	-	N	
10	Check to see all electrical connection are tight and clean magnetic contactor. ตรวจสภาพและทำความสะอาดจุดเชื่อมไฟฟ้าและหน้าสัมผัสต่างๆ	Y	-	N	
11	Change belt (for belt drive type) เปลี่ยนสายพาน (สำหรับชุดขับแบบสายพาน)	Y	-	N	
12	Check condition of pulley (for belt drive type) ตรวจสอบว่า พูเลย์ของมอเตอร์และพัดลมสึกหรอหรือไม่ (ชุดขับแบบสายพาน)	Y	-	N	
13	Check & tighten the cables & control wire terminals. ตรวจสภาพและขันน็อตที่จุดเชื่อมต่อทางไฟฟ้าต่างๆ	Y	-	N	

Comment : _____

Note : 1. N = Normal ; AB = Abnormal ; F = Fail

PM by : [redacted]	Verified by : [redacted]	Approved by [redacted]
Signature :	Signature :	Signature :
Date : 24/10/66	Date : 25 / 10 / 66	Date : 25/10/66

PPM-ENG-ME-007	แก้ไขครั้งที่ : 1	วันที่มีผลบังคับใช้ : 1/10/21
จัดทำโดย [redacted]	อนุมัติโดย [redacted]	

..... วิศวกรส่วนกลาง ..... ส่วนกลาง

PREVENTIVE MAINTENANCE CHECKLIST FOR PRESSURIZED FAN

การบำรุงรักษาเชิงป้องกัน พัดลมอัดอากาศช่องบันไดหนีไฟ

BUILDING : WTM (A)		Date : 24 / 10 / 66	
EQUIPMENT NUMBER : PF. No. 2	TYPE OF MAINTENANCE	W	(M) 2M Q H Y
LOCATION : FL. B1 พื้นที่ชั้น อาคาร A	Rated : _____ kW.	A. _____	cfm

NO.	TASK DESCRIPTION	PM Code	Measurement	Status (N/A B/F)	Remarks
14	Check & clean equipment. ตรวจสอบและทำความสะอาดเครื่องจักร	Y	-	N	
	Turn ON the isolator near the equipment. Turn ON the breaker and start the equipment at Manual Mode. เปิดสวิทซ์เซอร์วิสเบรกเกอร์ (ที่ตั้งใกล้พัดลม) พร้อมกับ เปิดสวิทซ์เบรกเกอร์ และเดินเครื่องพัดลมแบบแมนนวล				
15	Check any abnormal noise & vibration of the fan ตรวจสอบว่ามีเสียง หรือการสั่นสะเทือนที่ผิดปกติขณะเดินเครื่องหรือไม่	Q	-	N	
16	Check & observed any air leakage at the joints of the ducting. ตรวจหาจุดที่ลมรั่วบริเวณข้อต่อหรือจุดต่อต่างๆ ของท่อลม	Q	-	N	
17	Check and measure the voltage between Phase. ตรวจวัดแรงดันไฟฟ้าระหว่างเฟส RS, ST, RT (V)	Q	RS: 396, ST: 398, RT: 396	N	
18	Check and measure the current. ตรวจวัดกระแสไฟฟ้าของเฟส R, S, T (A)	Q	R: 7.1, S: 7.3, T: 7.2	N	
19	Check staircases are pressurized & Fire Escape Door s closed ตรวจสอบว่าบันไดหนีไฟมีการอัดอากาศ และประตูเนินไดหนีไฟทุกบานถูกปิด	Q	-	N	
20	Record intake air velocity (fpm) บันทึกความเร็วลมด้านดูด (หุดดูดนาที) 1 = fpm, 2 = fpm, 3 = fpm, 4 = fpm 5 = fpm, 6 = fpm, 7 = fpm, 8 = fpm	H	-	N	
21	Record air velocity through door. (fpm) บันทึกความเร็วลมจากประตูที่เปิด โดย 1 ชั้นแรกเปิด 2 ประตู และเปิดเพิ่มขึ้น 1 ประตูทุก 10 ชั้น (หุดดูดนาที) Floor = fpm, Floor = fpm Floor = fpm, Floor = fpm	H	-	N	

Stop the equipment & turn the selector switch to AUTO Mode / ปิดพัดลมและปิดสวิทซ์เลือกมาที่ตำแหน่งอัตโนมัติ

Comment : _____

Note : 1. N = Normal ; AB = Abnormal ; F = Fail

PM by : [redacted]	Verified by : [redacted]	Approved by : [redacted]
Signature :	Signature :	Signature :
Date : 24/10/66	Date : 25 / 10 / 66	Date : 25/10/66

PPM-ENG-ME-007	แก้ไขครั้งที่ : 1	วันที่มีผลบังคับใช้ : 1/10/21
จัดทำโดย : [redacted]	อนุมัติโดย : [redacted]	

..... วิศวกรส่วนกลาง ..... ส่วนกลาง

PREVENTIVE MAINTENANCE CHECKLIST FOR PRESSURIZED FAN

การบำรุงรักษาเชิงป้องกัน พัดลมอัดอากาศช่องบันไดหนีไฟ

BUILDING :	WTM (A)						Date : 24 / 10 / 66	
EQUIPMENT NUMBER :	PF.NO 2	TYPE OF MAINTENANCE	W	M	2M	Q	H	Y
LOCATION :	FL. B1 น้ำตกเทียม อาคาร A	Rated : ____ kW, ____ A, ____ cfm						

NO.	TASK DESCRIPTION	PM Code	Measurement	Status (N/A B/F)	Remarks
1	Check status of pilot lamp & selector switches at the starter panel. ตรวจสอบสภาพหลอดไฟลอดและสวิทซ์เลือกเตอร์ที่ตู้ควบคุม.	Q	-	N	
2	Check & clean the room. ตรวจสภาพและทำความสะอาดบริเวณห้องเครื่อง	Q	-	N	
	Turn the selector switch to OFF and OFF the breaker at the starter panel. OFF the isolator near the equipment. หมุนสวิทซ์เลือกมาที่ตำแหน่ง "OFF" และปิดสวิทซ์เบรกเกอร์ที่ตู้ควบคุม และปิดสวิทซ์เซอร์วิสเบรคเกอร์ (ที่ติดตั้งใกล้พัดลม)				
3	Check the pulley alignment and belt ng tension ตรวจหาการเยื้องศูนย์ ของพูเลย์ของมอเตอร์และพัดลม ตรวจสอบแรงตึงของสายพาน	Q	-	N	
4	Check fan & motor mounting bolts, nuts, spring for tightness. ตรวจสภาพและการขันแน่นของพัดลม,มอเตอร์และฐานสปริง	Q	-	N	
5	Check dampers position ตรวจสอบตำแหน่งของแดมเปอร์	Q	-	N	
6	Grease the fan motor bearing. ทำความสะอาดและเพิ่มจาระบีลูกปืนพัดลมและลูกปืนมอเตอร์	H	-	N	
7	Check & clean the ventilation louver. ตรวจสภาพและทำความสะอาดช่องลมเข้าและออก	H	-	N	
8	Check the structure of the installation for any corrosion, re-paint if necessary. ตรวจสอบว่ามีผิวเหล็กขึ้นที่โครงสร้าง,ท่อลม หรือจุดประกอบชิ้นๆ หรือไม่ ถ้าจำเป็นต้องทาสีกันสนิม	H	-	N	
9	Check intake air and exhaust openings are clean and free of obstructions ตรวจสอบช่องลมเข้า-ออก มีความสะอาดและไม่มีสิ่งกีดขวาง	H	-	N	
10	Check to see all electrical connection are tight and clean magnetic contactor. ตรวจสภาพและทำความสะอาดจุดประกอบไฟฟ้าและหน้าสัมผัสต่างๆ	Y	-	N	
11	Change belt (for belt drive type) เปลี่ยนสายพาน เฉพาะชุดขับแบบสายพาน;	Y	-	N	
12	Check condition of pulley (for belt drive type) ตรวจสอบว่าพูเลย์ของมอเตอร์และพัดลมสึกหรอหรือไม่ (ชุดขับแบบสายพาน)	Y	-	N	
13	Check & tighten the cables & control wire terminals. ตรวจสภาพและขันน็อตที่จุดเชื่อมต่อทางไฟฟ้าต่างๆ	Y	-	N	

Comment : _____

Note : 1. N = Normal ; AB = Abnormal ; F = Fail

PM by : [redacted]	Verified by : [redacted]	Approved by : [redacted]
Signature : [redacted]	Signature : [redacted]	Signature : [redacted]
Date : 24/10/66	Date : 25 / 10 / 66	Date : 25/10/66

PPM-ENG-ME-007	แก้ไขครั้งที่ : 1	วันที่มีผลบังคับใช้ : 1/10/21
จัดทำโดย : [redacted]		อนุมัติโดย : [redacted]

..... วิศวกรส่วนกลาง ..... ส่วนกลาง

PREVENTIVE MAINTENANCE CHECKLIST FOR PRESSURIZED FAN

การบำรุงรักษาเชิงป้องกัน พัดลมอัดอากาศช่องบันไดหนีไฟ

BUILDING :							Date : 24 / 10 / 66	
EQUIPMENT NUMBER :		TYPE OF MAINTENANCE	W	M	2M	Q	H	Y
LOCATION :		Rated : ____ kW, ____ A, ____ cfm						

NO.	TASK DESCRIPTION	PM Code	Measurement	Status (N/A B/F)	Remarks
14	Check & clean equipment. ตรวจสภาพและทำความสะอาดเครื่องจักร	Y	-	N	
	Turn ON the isolator near the equipment. Turn ON the breaker and start the equipment at Manual Mode. เปิดสวิทซ์เซอร์วิสเบรกเกอร์ (ที่ตั้งใกล้พัดลม) พร้อมกับ เปิดสวิทซ์เบรกเกอร์ และเดินเครื่องพัดลมแบบแมนนวล				
15	Check any abnormal noise & vibration of the fan. ตรวจสอบว่ามีเสียง หรือการสั่นสะเทือนที่ผิดปกติขณะเดินเครื่องหรือไม่	Q	-	N	
16	Check & observed any air leakage at the joints of the ducting. ตรวจหาจุดที่ลมรั่วบริเวณน้อตต่อหรือจุดต่อต่างๆ ของท่อลม	Q	-	N	
17	Check and measure the voltage between Phase ตรวจวัดแรงดันไฟฟ้าระหว่างเฟส RS, ST, RT (V)	Q	RS 398 / ST 396 / RT 398	N	
18	Check and measure the current ตรวจวัดกระแสไฟฟ้าของเฟส R, S, T (A)	Q	R / S / T	N	
19	Check staircases are pressurized & Fire Escape Doors is closed ตรวจสอบว่าบันไดหนีไฟมีการอัดอากาศ และประตูบันไดหนีไฟทุกบานถูกปิด	Q	-	N	
20	Record intake air velocity (fpm) บันทึกความเร็วลมด้านดูด (ทุกต้อนาที) ; 1 = fpm, 2 = fpm, 3 = fpm, 4 = fpm 5 = fpm, 6 = fpm, 7 = fpm, 8 = fpm	H	-	N	
21	Record air velocity through door. (fpm) บันทึกความเร็วลมจากประตูที่เปิด โดย 10 ชั้นแรกเปิด 2ประตู และเปิดเพิ่มทีละ 1 ประตูทุก 10 ชั้น (ทุกต้อนาที) Floor = fpm, Floor = fpm Floor = fpm, Floor = fpm	H	-	N	
	Stop the equipment & turn the selector switch to AUTO Mode / ปิดพัดลมและปิดสวิทซ์เลือกมาที่ตำแหน่งอัตโนมัติ				

Comment : _____

Note : 1. N = Normal ; AB = Abnormal ; F = Fail

PM by : [redacted]	Verified by : [redacted]	Approved by : [redacted]
Signature : [redacted]	Signature : [redacted]	Signature : [redacted]
Date : 24/10/66	Date : 25 / 10 / 66	Date : 25/10/66

PPM-ENG-ME-007	แก้ไขครั้งที่ : 1	วันที่มีผลบังคับใช้ : 1/10/21
จัดทำโดย : [redacted]		อนุมัติโดย : [redacted]

..... วิศวกรส่วนกลาง ..... ส่วนกลาง

PREVENTIVE MAINTENANCE CHECKLIST FOR WATER TANK

การบำรุงรักษาเชิงป้องกัน ถังเก็บน้ำดีขนาดใหญ่

BUILDING : WTM (A)

EQUIPMENT NUMBER : UNDER GROUND TANK

LOCATION : ชั้นใต้ดิน 2B อาคาร A

Date : 24 / 10 / 66

TYPE OF MAINTENANCE: W | (M) | 2M | Q | H | Y

NO.	TASK DESCRIPTION	PM Code	Measurement	Status (N/A B/F)	Remarks
1	Check shut-off valve operation condition. ตรวจสภาพวาล์วปิด-เปิด	M		N	
2	Check condition of float valve. ตรวจสภาพวาล์วลูกลอยเติมน้ำ	M		N	
3	Check level controller condition. ตรวจสภาพชุดควบคุมระดับน้ำ	M		N	
4	Check all valves in normal position also air-vent ตรวจสภาพวาล์วทุกชุด และวาล์วระบายอากาศที่ติดตั้งที่จุดสูงสุดของท่อน้ำ	M		N	
5	Check and clean the cover tank. ตรวจสอบสภาพและทำความสะอาดฝาถังเก็บน้ำ	M		N	
6	Check and clean strainer of water supply piping. ตรวจสภาพและทำความสะอาด สตรอนเนอร์	Y		N	
7	Separate 2 tanks and clear each tank one by one. ล้างทำความสะอาดถังเก็บน้ำ โดยทำความสะอาดครั้งละถัง	Y		N	
8	Check and maintenance all equipment inside water tank ตรวจสอบและซ่อมบำรุงอุปกรณ์ต่างๆ ภายในถังเก็บน้ำ เช่น Foot valve แท่ง electrode เป็นต้น	Y		N	
9	Check leakage from water tank ตรวจสอบหาช่องรั่วการรั่วหรือร้าวด้านในของถังเก็บน้ำ	Y		N	

Suggestion for the process of Tank Cleaning
- Close balancing valve between 2 tank (in case 2 tank linkage).
- Close valve fill water and pump for fill water to tank.
- Close valve to distribute of clean tank. (tank care a pump and booster pump damage)
- Close valve of firefighting.
- Open drain valve for cleaning tank and remain water about 15 cm.
- Clean inside wall by high pressure pump and brush.
- Drain water from tank for empty.
- Remove particle and sediment from tank.
- Clean floor of tank and fill water into tank with minimum volume.
- Drain water from tank for empty again.

ข้อเสนอแนะสำหรับการทำความสะอาดถังเก็บน้ำ
- ปิดวาล์วเชื่อมระหว่างถังเก็บน้ำ 2 ถัง
- ปิดวาล์วเติมน้ำ และ หรือ ปิดเครื่องสูบน้ำเติมถังน้ำสูง
- ปิดวาล์วจ่ายน้ำดีทั้งหมด (เพื่อป้องกันเครื่องสูบน้ำขัดความดันทำลาย)
- ปิดวาล์วจ่ายน้ำลงท่อน้ำดับเพลิง
- เปิดวาล์วระบาย และปิดวาล์วเมื่อเหลือน้ำประมาณ 15 ซม.
- ล้างทำความสะอาดผนังถังเก็บน้ำด้วยเครื่องสูบน้ำแรงดันสูง และแปรงขัด
- เปิดวาล์วระบายเพื่อถ่ายน้ำทิ้งจนหมดถัง
- เก็บตะกอนตกค้างก้นถังเก็บน้ำ
- ล้างก้นถังเก็บน้ำ และเติมน้ำเข้าสู่ถังสูงประมาณ 15 ซม.
- เปิดวาล์วระบายน้ำทิ้งจนหมดถังอีกครั้ง

Comment : * อยู่ในช่วงเสนอราคาค่ะ

Note : 1. N = Normal ; AB = Abnormal ; F = Fail

PM by : [redacted]	Verified by : [redacted]	Approved by : [redacted]
Signature :	Signature :	Signature :
Date : 24/10/66	Date : 25 / 10 / 66	Date : 25/10/66

PPM-ENG-SN-004	แก้ไขครั้งที่ : 1	วันที่มีผลบังคับใช้ : 1/10/21
จัดทำโดย [redacted]		อนุมัติโดย [redacted]

วิศวกรส่วนกลาง ..... ส่วนกลาง .....

PREVENTIVE MAINTENANCE CHECKLIST FOR WATER TANK

การบำรุงรักษาเชิงป้องกัน ถังเก็บน้ำดีขนาดใหญ่

BUILDING : WTM (A)

EQUIPMENT NUMBER : UNDER GROUND TANK

LOCATION : ชั้นใต้ดิน 2B อาคาร A

Date : 24 / 10 / 66

TYPE OF MAINTENANCE: W | (M) | 2M | Q | H | Y

NO.	TASK DESCRIPTION	PM Code	Measurement	Status (N/A B/F)	Remarks
10	Function test of float valve, level controller and pump (for elevated tank) ทดสอบการทำงานของวาล์วเติมน้ำ, ชุดควบคุมระดับน้ำ และเครื่องสูบน้ำเติม, (สำหรับถังน้ำบนหลังคา)	Y		N	

Suggestion for the process of Tank Refill
- Close drain valve and fill water.
  Open transfer valve between water tank
- When the water level over above the fire fighting distributing pipe the water distributing valve can be opened
- When the water level over above the distributing pipe the water distributing valve can be opened.

ข้อเสนอแนะสำหรับขั้นตอนการเติมน้ำเข้าถังเก็บน้ำ
- ปิดวาล์วระบายและเติมน้ำเข้าถังเก็บน้ำ
- เปิดวาล์วเชื่อมระหว่างถังเก็บน้ำ
  เมื่อระดับน้ำในถังสูงกว่าท่อจุดของท่อสูบของน้ำดับเพลิง ให้เปิดวาล์วจ่ายน้ำเข้าสู่ระบบท่อน้ำดับเพลิง
- เมื่อระดับน้ำในถังสูงกว่าท่อจุดจ่ายน้ำดี ให้เปิดวาล์วจ่ายน้ำเข้าสู่ระบบท่อน้ำดี

Comment : _____

Note : 1. N = Normal ; AB = Abnormal ; F = Fail

PM by : [redacted]	Verified by : [redacted]	Approved by : [redacted]
Signature :	Signature :	Signature :
Date : 24/10/66	Date : 25 / 10 / 66	Date : 25/10/66

PPM-ENG-SN-004	แก้ไขครั้งที่ 1	วันที่มีผลบังคับใช้ . 1/10/21
จัดทำโดย . [redacted]		อนุมัติโดย [redacted]

วิศวกรส่วนกลาง ..... ส่วนกลาง .....

ภาคผนวก ค 3 - 57

PREVENTIVE MAINTENANCE CHECKLIST FOR WATER TANK

การบำรุงรักษาเชิงป้องกัน ถังเก็บน้ำดีขนาดใหญ่

BUILDING :	WTM (A)			Date :	23 / 10 / 66		
EQUIPMENT NUMBER :	MID TANK	TYPE OF MAINTENANCE	W	(M)	2M	Q	H	Y
LOCATION :	FL. 29-30 ดาดฟ้า A						

NO.	TASK DESCRIPTION	PM Code	Measurement	Status (N/A B/F)	Remarks
1	Check shut off valve operation condition. ตรวจสภาพวาล์ว ปิด-เปิด	M		N	
2	Check condition of float value. ตรวจสภาพวาล์วลูกลอยเติมน้ำ	M		N	
3	Check level controller condition. ตรวจสภาพชุดควบคุมระดับน้ำ	M		N	
4	Check all valves in normal position also air-vent. ตรวจสภาพวาล์วทุกชุด และวาล์วระบายอากาศที่ติดตั้งที่จุดสูงสุดของท่อน้ำ	M		N	
5	Check and clean the cover tank. ตรวจสอบสภาพและทำความสะอาดฝาถังเก็บน้ำ	M		N	
6	Check and clean strainer of water supply piping. ตรวจสภาพและทำความสะอาด สเตรน.เนอร์	Y		N	
7	Seperate 2 tanks and clean each tank one by one. ล้างทำความสะอาดถังเก็บน้ำ โดยทำความสะอาดทั้งสะถัง	Y		N	

Suggestion for the process of Tank Cleaning

- Close balancing valve between 2 tank (in case 2 tank linkage).
- Close valve fill water and pump for fill water to tank.
- Close valve to distribute of clean tank. (tank case a pump and booster pump damage)
  Close valve of firefighting.
- Open drain valve for cleaning tank and remain water about 15 cm.
- Clean inside wall by high pressure pump and brush.
  Drain water from tank for empty.
- Remove particle and sediment from tank
- Clean floor of tank and fill water into tank with minimum volume.
- Drain water from tank for empty again.

ข้อเสนอแนะสำหรับการทำความสะอาดถังเก็บน้ำ

- ปิดวาล์วเชื่อมระหว่างถังเก็บน้ำ 2 ถัง
- ปิดวาล์วเติมน้ำ และ หรือ ปิดเครื่องสูบน้ำเติมถังน้ำสูง
- ปิดวาล์วจ่ายน้ำดีทั้งหมด (เพื่อป้องกันเครื่องสูบน้ำขัดความดันชำรุด)
- ปิดวาล์วจ่ายน้ำดงดหน้าวิ่งเพลิง
- เปิดวาล์วระบาย และปิดวาล์วเมื่อเหลือน้ำประมาณ 15 ซม
- ล้างทำความสะอาดผนังถังเก็บน้ำด้วยเครื่องสูบน้ำแรงดันสูง และแปรงขัด
- เปิดวาล์วระบายเพื่อถ่ายน้ำทิ้งจนหมดถัง
- เก็บกวาดจนสะอาดภายในถังเก็บน้ำ
- ล้างถังเก็บน้ำ และเติมน้ำเข้าสู่ถังสูงประมาณ 15 ซม.
  เปิดวาล์วระบายน้ำทิ้งจนหมดถังอีกครั้ง

8	Check and maintenance all equipment inside water tank ตรวจสอบและซ่อมบำรุงอุปกรณ์ต่างๆ ภายในถังเก็บน้ำ เช่น Foot valve แท่ง electrode เป็นต้น	Y		N	
9	Check leakage from water tank. ตรวจสอบการรั่วซึมหรือร้าวด้านในของถังเก็บน้ำ	Y		N	

Comment : * ไม่ได้ทำความสะอาด

Note : 1. N = Normal ; AB = Abnormal ; F = Fail

PM by : [redacted]	Verified by : [redacted]	Approved by : [redacted]
Signature :	Signature :	Signature :
Date : 23/10/66	Date : 25/10/66	Date : 25/10/66

PPM-ENG-SN-004	แก้ไขครั้งที่ : 1	วันที่มีผลบังคับใช้ : 1/10/21
จัดทำโดย [redacted]	อนุมัติโดย [redacted]	

..... วิศวกรส่วนกลาง ..... ส่วนกลาง

PREVENTIVE MAINTENANCE CHECKLIST FOR WATER TANK

การบำรุงรักษาเชิงป้องกัน ถังเก็บน้ำดีขนาดใหญ่

BUILDING :	WTM (A)			Date :	23 / 10 / 66		
EQUIPMENT NUMBER :	MID TANK	TYPE OF MAINTENANCE	W	(M)	2M	Q	H	Y
LOCATION :	FL. 29-30 ดาดฟ้า A						

NO.	TASK DESCRIPTION	PM Code	Measurement	Status (N/A B/F)	Remarks
10	Function test of float valve, level controller and pump (for elevated tank) ทดสอบการทำงานของวาล์วเติมน้ำ, ชุดควบคุมระดับน้ำ และเครื่องสูบน้ำเติม (สำหรับถังน้ำบนหลังคา)	Y		N	

Suggestion for the process of Tank Refill.

- Close drain valve and fill water.
  Open transfer valve between water tank.
- When the water level over above the fire fighting distributing pipe the water distributing valve can be opened
- When the water level over above the distributing pipe the water distributing valve can be opened

ข้อเสนอแนะสำหรับขั้นตอนการเติมน้ำเข้าถังเก็บน้ำ

- ปิดวาล์วระบายและเติมน้ำเข้าถังเก็บน้ำ
- เปิดวาล์วเชื่อมระหว่างถังเก็บน้ำ
- เมื่อระดับน้ำในถังสูงกว่าท่อดูดของท่อสูบของน้ำดับเพลิง ให้เปิดวาล์วจ่ายน้ำเข้าสู่ระบบท่อน้ำดับเพลิง
- เมื่อระดับน้ำในถังสูงกว่าท่อดูดของท่อจ่ายน้ำดี ให้เปิดวาล์วจ่ายน้ำเข้าสู่ระบบท่อน้ำดี

Comment :

Note : 1. N = Normal ; AB = Abnormal ; F = Fail

PM by : [redacted]	Verified by : [redacted]	Approved by : [redacted]
Signature :	Signature :	Signature :
Date : 23/10/66	Date : 25/10/66	Date : 25/10/66

PPM-ENG-SN-004	แก้ไขครั้งที่ : 1	วันที่มีผลบังคับใช้ : 1/10/21
จัดทำโดย : [redacted]	อนุมัติโดย : [redacted]	

..... วิศวกรส่วนกลาง ..... ส่วนกลาง

PREVENTIVE MAINTENANCE CHECKLIST FOR WATER TANK

การบำรุงรักษาเชิงป้องกัน ถังเก็บน้ำดีขนาดใหญ่

BUILDING :	WTM (A)			Date : 29 / 10 / 66				
EQUIPMENT NUMBER :	Roof Tank	TYPE OF MAINTENANCE	W	(M)	2M	Q	H	Y
LOCATION :	FL. 53 อาคาร A							

NO.	TASK DESCRIPTION	PM Code	Measurement	Status (N/A B/F)	Remarks
1	Check shut-off value operation condition. ตรวจสภาพวาล์วเปิด-ปิด	M		N	
2	Check condition of float value. ตรวจสภาพวาล์วลูกลอยเติมน้ำ	M		N	
3	Check level controller condition ตรวจสภาพชุดควบคุมระดับน้ำ	M		N	
4	Check all valves in normal position also air-vent. ตรวจสภาพวาล์วทุกชุด และวาล์วระบายอากาศที่ติดตั้งที่จุดสูงสุดของท่อน้ำ	M		N	
5	Check and clean the cover tank. ตรวจสอบสภาพและทำความสะอาดฝาถังเก็บน้ำ	M		N	
6	Check and clean strainer of water supply piping. ตรวจสภาพและทำความสะอาด สเตรนเนอร์	Y		N	
7	Separate 2 tanks and clean each tank one by one. ล้างทำความสะอาดถังเก็บน้ำ โดยทำความสะอาดครั้งละถัง	Y		N	

Suggestion for the process of Tank Cleaning

Close branching valve between 2 tank (in case 2 tank linkage).
Close valve fill water and pump to fill water to tank.
- Close valve to distribute of clean tank. (tank care a pump and booster pump damage)
- Close valve of firefighting.
- Open drain valve for cleaning tank and remain water about 15 cm.
- Clean inside wall by high pressure pump and brush
- Drain water from tank for empty.

Remove particle and sediment from tank
Clean floor of tank and fill water into tank with minimum volume.
- Drain water from tank for empty again.

ข้อเสนอแนะสำหรับการทำความสะอาดถังเก็บน้ำ

ปิดวาล์วเชื่อมระหว่างถังเก็บน้ำ 2 ถัง
- ปิดวาล์วเติมน้ำ และ หรือ ปิดเครื่องสูบน้ำเติมถังน้ำสูง
- ปิดวาล์วจ่ายน้ำดีทั้งหมด (เพื่อป้องกันเครื่องสูบน้ำอัดความดันชำรุด)
- ปิดวาล์วจ่ายน้ำดับเพลิง
- เปิดวาล์วระบาย และปิดวาล์วเมื่อเหลือน้ำประมาณ 15 ซม
- ล้างทำความสะอาดผนังถังเก็บน้ำด้วยเครื่องสูบน้ำแรงดันสูง และแปรงขัด
- เปิดวาล์วระบายเพื่อถ่ายน้ำทิ้งจนหมดถัง
- เก็บกวาดและล้างก้นถังเก็บน้ำ
ล้างก้นถังเก็บน้ำ และเติมน้ำเข้าสู่ถังสูงประมาณ 15 ซม.
- เปิดวาล์วระบายน้ำทิ้งจนหมดถังอีกครั้ง

8	Check and maintenance all equipment inside water tank ตรวจสอบและซ่อมบำรุงอุปกรณ์ต่างๆ ภายในถังเก็บน้ำ เช่น Foot valve แท่ง electrode เป็นต้น	Y		N	
9	Check leakage from water tank. ตรวจสอบช่องของการรั่วหรือร้าวด้านในของถังเก็บน้ำ	Y		N	

Comment : * โดนอดครับ

Note : 1. N = Normal ; AB = Abnormal ; F = Fail

PM by : [redacted]	Verified by : [redacted]	Approved by [redacted]
Signature :	Signature :	Signature :
Date : 29/10/66	Date : 29 / 10 / 66	Date : 29/10/66

PPM-ENG-SN-004	แก้ไขครั้งที่ : 1	วันที่มีผลบังคับใช้ 1/10/21
จัดทำโดย : [redacted]		อนุมัติโดย : [redacted]

..... วิศวกรส่วนกลาง ..... ส่วนกลาง

PREVENTIVE MAINTENANCE CHECKLIST FOR WATER TANK

การบำรุงรักษาเชิงป้องกัน ถังเก็บน้ำดีขนาดใหญ่

BUILDING :	WTM (A)			Date : 29 / 10 / 66				
EQUIPMENT NUMBER :	Roof TANK	TYPE OF MAINTENANCE	W	(M)	2M	Q	H	Y
LOCATION :	FL. 53 อาคาร A							

NO.	TASK DESCRIPTION	PM Code	Measurement	Status (N/A B/F)	Remarks
10	Function test of float valve, level controller and pump (for elevated tank) ทดสอบการทำงานของวาล์วเติมน้ำ, ชุดควบคุมระดับน้ำ และเครื่องสูบน้ำเติม (สำหรับถังน้ำบนหลังคา)	Y		N	

Suggestion for the process of Tank Refill.

- Close drain valve and fill water.
- Open transfer valve between water tank.
- When the water level over above the fire fighting distributing pipe the water distributing valve can be opened.

When the water level over above the distributing pipe the water distributing valve can be opened.

ข้อเสนอแนะสำหรับขั้นตอนการเติมน้ำเข้าถังเก็บน้ำ

- ปิดวาล์วระบายและเติมน้ำเข้าถังเก็บน้ำ
- เปิดวาล์วเชื่อมระหว่างถังเก็บน้ำ
- เมื่อระดับน้ำในถังสูงกว่าท่อสูงของท่อจ่ายน้ำดับเพลิง ให้เปิดวาล์วจ่ายน้ำเข้าสู่ระบบท่อน้ำดับเพลิง
- เมื่อระดับน้ำในถังสูงกว่าท่อสูงของท่อจ่ายน้ำดี ให้เปิดวาล์วจ่ายน้ำเข้าสู่ระบบท่อน้ำดี

Comment :

Note : 1. N = Normal ; AB = Abnormal ; F = Fail

PM by : [redacted]	Verified by : [redacted]	Approved by [redacted]
Signature :	Signature :	Signature :
Date : 29/10/66	Date : 29 / 10 / 66	Date : 29/10/66

PPM-ENG-SN-004	แก้ไขครั้งที่ : 1	วันที่มีผลบังคับใช้ 1/10/21
จัดทำโดย : [redacted]		อนุมัติโดย [redacted]

..... วิศวกรส่วนกลาง ..... ส่วนกลาง

PREVENTIVE MAINTENANCE CHECKLIST FOR WATER TANK

การบำรุงรักษาเชิงป้องกัน ถังเก็บน้ำดีขนาดใหญ่

BUILDING : WTM (B)		Date : 23 / 10 / 66	
EQUIPMENT NUMBER : Roof Tank	TYPE OF MAINTENANCE	W	(M) 2M Q H Y
LOCATION : FL. 36 อาคาร B			

NO	TASK DESCRIPTION	PM Code	Measurement	Status (N/A B/F)	Remarks
1	Check shut off value operation condition. ตรวจสภาพวาล์วเปิด ปิด	M		N	
2	Check condition of float value. ตรวจสภาพวาล์วลูกลอยเติมน้ำ	M		N	
3	Check level controller condition. ตรวจสภาพชุดควบคุมระดับน้ำ	M		N	
4	Check all valves in normal position also air-vent. ตรวจสภาพวาล์วทุกชุด และวาล์วระบายอากาศที่ติดตั้งที่จุดสูงสุดของท่อน้ำ	M		N	
5	Check and clean the cover tank. ตรวจสอบสภาพและทำความสะอาดฝาถังเก็บน้ำ	M		N	
6	Check and clean strainer of water supply piping. ตรวจสภาพและทำความสะอาด สเตรนเนอร์	Y		N	
7	Separate 2 tanks and clean each tank one by one. ล้างทำความสะอาดถังเก็บน้ำ โดยทำความสะอาดครั้งละถัง	Y		N	

Suggestion for the process of Tank Cleaning

- Close balancing valve between 2 tank (in case 2 tank linkage).
- Close valve for water and pump for fill water to tank.
  Close valve to distribute of clean tank. (take care a pump and booster pump damage)
- Close valve of fire fighting.
- Open drain valve for cleaning tank and remain water about 15 cm.
  Clean inside wall by high pressure pump and brush.
- Drain water from tank for empty.
- Remove particle and sediment from tank
- Clean floor of tank and fill water into tank with minimum volume.
  Drain water from tank for empty again.

ข้อเสนอแนะสำหรับการทำความสะอาดถังเก็บน้ำ

- ปิดวาล์วเชื่อมระหว่างถังเก็บน้ำ 2 ถัง
- ปิดวาล์วเติมน้ำ และ หรือ ปิดเครื่องสูบน้ำดีเข้าถังน้ำสูง
- ปิดวาล์วจ่ายน้ำดีทั้งหมด (เพื่อป้องกันเครื่องสูบน้ำอัดความดันชำรุด)
- ปิดวาล์วจ่ายน้ำลงท่อน้ำดับเพลิง
- เปิดวาล์วระบาย และปิดวาล์วเมื่อเหลือน้ำประมาณ 15 ซม.
- ล้างทำความสะอาดผนังถังเก็บน้ำด้วยเครื่องสูบน้ำแรงดันสูง และแปรงขัด
  เปิดวาล์วระบายเพื่อถ่ายน้ำทิ้งจนหมดถัง
  เก็บตะกอนตกค้างก้นถังเก็บน้ำ
- ล้างก้นถังเก็บน้ำ และเติมน้ำเข้าสู่ถังสูงประมาณ 15 ซม
- เปิดวาล์วระบายน้ำทิ้งจนหมดถังอีกครั้ง

8	Check and maintenance all equipment inside water tank ตรวจสอบและซ่อมบำรุงอุปกรณ์ภายในถังเก็บน้ำ เช่น float valve แท่ง electrode เป็นต้น	Y		N	
9	Check leakage from water tank. ตรวจสอบหาร่องรอยการรั่วซึมหรือร้าวด้านในของถังเก็บน้ำ	Y		N	

Comment : ชำรุดตามรูป

Note : 1. N = Normal ; AB = Abnormal ; F – Fail

PM by : [redacted]	Verified by : [redacted]	Approved by : [redacted]
Signature : [redacted]	Signature : [redacted]	Signature :
Date : 23/10/66	Date : 29 / 10 / 66	Date : 25/10/66

PPM-ENG-SN-004	แก้ไขครั้งที่ : 1	วันที่มีผลบังคับใช้ : 1/10/21
จัดทำโดย : [redacted]	อนุมัติโดย [redacted]	

วิศวกรส่วนกลาง ส่วนกลาง

PREVENTIVE MAINTENANCE CHECKLIST FOR WATER TANK

การบำรุงรักษาเชิงป้องกัน ถังเก็บน้ำดีขนาดใหญ่

BUILDING : WTM (B)		Date : 23 / 10 / 66	
EQUIPMENT NUMBER : Roof Tank	TYPE OF MAINTENANCE	W	(M) 2M Q H Y
LOCATION : FL. 36 อาคาร B			

NO.	TASK DESCRIPTION	PM Code	Measurement	Status (N/A B/F)	Remarks
10	Function test of float valve, level controller and pump (for elevated tank) ทดสอบการทำงานของวาล์วเติมน้ำ, ชุดควบคุมระดับน้ำ และเครื่องสูบน้ำดีเข้า (สำหรับถังน้ำด้านหลังคา)	Y		N	

Suggestion for the process of Tank Refill.

- Close drain valve and fill water.
- Open transfer valve between water tank.
- When the water level over above the fire fighting distributing pipe the water distributing valve can be opened.
  When the water level over above the distributing pipe the water distributing valve can be opened.

ข้อเสนอแนะสำหรับขั้นตอนการเติมน้ำเข้าถังเก็บน้ำ

- ปิดวาล์วระบาย และเติมน้ำเข้าถังเก็บน้ำ
- เปิดวาล์วเชื่อมระหว่างถังเก็บน้ำ
- เมื่อระดับน้ำในถังสูงกว่าท่อจุดของท่อจุดของน้ำดับเพลิง ให้เปิดวาล์วจ่ายน้ำเข้าสู่ระบบท่อน้ำดับเพลิง
  เมื่อระดับน้ำในถังสูงกว่าท่อจุดจ่ายท่อน้ำดี ให้เปิดวาล์วจ่ายน้ำเข้าสู่ระบบท่อน้ำดี

Comment :

Note : 1. N = Normal ; AB = Abnormal ; F – Fail

PM by : [redacted]	Verified by : [redacted]	Approved by : [redacted]
Signature : [redacted]	Signature : [redacted]	Signature : [redacted]
Date : 23/10/66	Date : 29 / 10 / 66	Date : 25/10/66

PPM-ENG-SN-004	แก้ไขครั้งที่ 1	วันที่มีผลบังคับใช้ 1/10/21
จัดทำโดย : [redacted]	อนุมัติโดย [redacted]	

วิศวกรส่วนกลาง ส่วนกลาง

PREVENTIVE MAINTENANCE CHECKLIST FOR WATER TANK

การบำรุงรักษาเชิงป้องกัน ถังเก็บน้ำดีขนาดใหญ่

BUILDING :	WTM (B)	Date :	24 / 10 / 66
EQUIPMENT NUMBER :	LAGOON TANK (ใต้ดิน)	TYPE OF MAINTENANCE	W (M) 2M Q H Y
LOCATION :	FL. 4 BDMS B		

NO	TASK DESCRIPTION	PM Code	Measurement	Status (N/A B/F)	Remarks
1	Check shut off value operation condition. ตรวจสภาพวาล์ว.ปิด-ปิด	M		N	
2	Check condition of float value ตรวจสภาพวาล์วลูกลอยเติมน้ำ	M		N	
3	Check level controller condition. ตรวจสภาพชุดควบคุมระดับน้ำ	M		N	
4	Check all valves in normal position also air-vent. ตรวจสภาพวาล์วทุกชุด และเช็คระบายอากาศที่ติดตั้งที่จุดสูงสุดของท่อน้ำ	M		N	
5	Check and clean the cover tank. ตรวจสอบสภาพและทำความสะอาดฝาถังเก็บน้ำ	M		N	
6	Check and clean strainer of water supply piping. ตรวจสภาพและทำความสะอาด สเตรนเนอร์	Y		N	
7	Separate 2 tanks and clean each tank one by one. ล้างทำความสะอาดถังเก็บน้ำ โดยทำความสะอาดครั้งละถัง	Y		N	

Suggestion for the process of Tank Cleaning

- Close balancing valve between 2 tank (in case 2 tank linkage).
- Close valve fill water and pump to fill water to tank
  Close valve to distribute of clean tank. (tank care a pump and booster pump damage)
- Close valve of firefighting.
- Open drain valve for cleaning tank and remain water about 15 cm.
  Clean inside wall by high pressure pump and brush.
  Drain water from tank for empty.
- Remove particle and sediment from tank.
- Clean floor of tank and fill water into tank with minimum volume.
- Drain water from tank for empty again.

ข้อเสนอแนะสำหรับการทำความสะอาดถังเก็บน้ำ

- ปิดวาล์วเชื่อมระหว่างถังเก็บน้ำ 2 ถัง
- ปิดวาล์วเติมน้ำ และ หรือ ปิดเครื่องสูบน้ำเติมถังน้ำสูง
- ปิดวาล์วจ่ายน้ำดีทั้งหมด (เพื่อป้องกันเครื่องสูบน้ำอัดความดันชำรุด)
- ปิดวาล์วจ่ายน้ำดับเพลิง
  เปิดวาล์วระบาย และปิดวาล์วเมื่อเหลือน้ำประมาณ 15 ซม.
- ล้างทำความสะอาดผนังถังเก็บน้ำด้วยเครื่องสูบน้ำแรงดันสูง และแปรงขัด
- เปิดวาล์วระบายเพื่อถ่ายน้ำทิ้งจนหมดถัง
  เก็บกวาดเศษตกค้างในถังเก็บน้ำ
- ล้างก้นถังเก็บน้ำ และเติมน้ำเข้าถังสูงประมาณ 15 ซม.
- เปิดวาล์วระบายน้ำทิ้งจนหมดถังอีกครั้ง

8	Check and maintenance all equipment inside water tank ตรวจสอบและซ่อมบำรุงอุปกรณ์ต่างๆ ภายในถังเก็บน้ำ เช่น Foot valve และ electrode เป็นต้น	Y		N	
9	Check leakage from water tank ตรวจสอบหาช่องรอยการรั่วหรือร้าวด้านในของถังเก็บน้ำ	Y		N	

Comment : ไม่มีรอยรั่ว

Note : 1. N = Normal ; AB = Abnormal ; F = Fail

PM by :	Verified by :	Approved by :
Signature : [redacted]	Signature : [redacted]	Signature : [redacted]
Date : 23/10/66	Date : 25 / 10 / 66	Date : 25/10/66

PPM-ENG-SN-004	แก้ไขครั้งที่ : 0	วันที่มีผลบังคับใช้ 1/10/21	
จัดทำโดย : [redacted]		อนุมัติโดย : [redacted]	

..... วิศวกรส่วนกลาง ..... ส่วนกลาง

ภาคผนวก ค3 - 61

PREVENTIVE MAINTENANCE CHECKLIST FOR WATER TANK

การบำรุงรักษาเชิงป้องกัน ถังเก็บน้ำดีขนาดใหญ่

BUILDING :	WTM (B)	Date :	24 / 10 / 66
EQUIPMENT NUMBER :	LAGOON TANK	TYPE OF MAINTENANCE	W (M) 2M Q H Y
LOCATION :	FL. 4 BDMS B		

NO.	TASK DESCRIPTION	PM Code	Measurement	Status (N/A B/F)	Remarks
10	Function test of float valve, level controller and pump (for elevated tank) ทดสอบการทำงานของวาล์วเติมน้ำ, ชุดควบคุมระดับน้ำ และเครื่องสูบน้ำเติม (สำหรับถังน้ำบนหลังคา)	Y		N	

Suggestion for the process of Tank Refill.

- Close drain valve and fill water.
  Open transfer valve between water tank.
- When the water level over above the fire fighting distributing pipe the water distributing valve can be opened
- When the water level over above the distributing pipe the water distributing valve can be opened.

ข้อเสนอแนะสำหรับขั้นตอนการเติมน้ำเข้าถังเก็บน้ำ

- ปิดวาล์วระบายและเติมน้ำเข้าถังเก็บน้ำ
- เปิดวาล์วเชื่อมระหว่างถังเก็บน้ำ
  เมื่อระดับน้ำในถังสูงกว่าท่อดูดของท่อสูบของน้ำดับเพลิง ให้เปิดวาล์วจ่ายน้ำเข้าสู่ระบบท่อน้ำดับเพลิง
- เมื่อระดับน้ำในถังสูงกว่าท่อดูดของท่อจ่ายน้ำดี ให้เปิดวาล์วจ่ายน้ำเข้าสู่ระบบท่อน้ำดี

Comment :

Note : 1. N = Normal ; AB = Abnormal ; F = Fail

PM by :	Verified by :	Approved by :
Signature : [redacted]	Signature : [redacted]	Signature : [redacted]
Date : 23/10/66	Date : 25 / 10 / 66	Date : 25/10/66

PPM-ENG-SN-004	แก้ไขครั้งที่ : 1	วันที่มีผลบังคับใช้ : 1/10/21	
จัดทำโดย [redacted]		อนุมัติโดย : [redacted]	

..... วิศวกรส่วนกลาง ..... ส่วนกลาง

PREVENTIVE MAINTENANCE CHECKLIST FOR WATER TANK

การบำรุงรักษาเชิงป้องกัน ถังเก็บน้ำดีขนาดใหญ่

BUILDING :	WTM (B)	Date :	24 / 10 / 66
EQUIPMENT NUMBER :	LAGOON TANK (ถังบี B)	TYPE OF MAINTENANCE	W (M) 2M Q H Y
LOCATION :	FL. 4 อาคาร B		

NO.	TASK DESCRIPTION	PM Code	Measurement	Status (N/A B/F)	Remarks
1	Check shut-off value operation condition ตรวจสภาพวาล์วเปิด-ปิด	M		N	
2	Check condition of float value. ตรวจสภาพวาล์วลูกลอยเติมน้ำ	M		N	
3	Check level controller condition. ตรวจสภาพชุดควบคุมระดับน้ำ	M		N	
4	Check all valves in normal position also air-vent. ตรวจสภาพวาล์วทุกชุด และวาล์วระบายอากาศที่ติดตั้งที่จุดสูงสุดของท่อน้ำ	M		N	
5	Check and clean the cover tank. ตรวจสอบสภาพและทำความสะอาดฝาถังเก็บน้ำ	M		N	
6	Check and clean strainer of water supply piping. ตรวจสภาพและทำความสะอาด สเตรนเนอร์	Y		N	
7	Seperate 2 tanks and clean each tank one by one. ล้างทำความสะอาดถังเก็บน้ำ โดยทำความสะอาดครั้งละถัง	Y		N	

Suggestion for the process of Tank Cleaning

- Close balancing valve between 2 tank (in case 2 tank linkage).
- Close valve fill water and pump for fill water to tank.
  Close valve to distribute of clean tank (tank care & pump and booster pump damage)
- Close valve of firefighting.
- Open drain valve for cleaning tank and remain water about 15 cm.
  Clean inside wall by high pressure pump and brush.
- Drain water from tank for empty
- Remove particle and sediment from tank.
- Clean floor of tank and fill water into tank with minimum volume.
- Drain water from tank for empty again.

ข้อเสนอแนะสำหรับการทำความสะอาดถังเก็บน้ำ

- ปิดวาล์วเชื่อมระหว่างถังเก็บน้ำ 2 ถัง
  ปิดวาล์วเติมน้ำ และ หรือ ปิด.เครื่องสูบน้ำเติมถังน้ำสูง
- ปิดวาล์วจ่ายน้ำดีทั้งหมด (เพื่อป้องกันเครื่องสูบน้ำอัดความดันชำรุด)
- ปิดวาล์วจ่ายน้ำผ่านท่อน้ำดับเพลิง
- เปิดวาล์วระบาย และปิดวาล์วเมื่อเหลือน้ำประมาณ 15 ซม.
- ล้างทำความสะอาดผนังถังเก็บน้ำด้วยเครื่องสูบน้ำแรงดันสูง และแปรงขัด
- เปิดวาล์วระบายเพื่อถ่ายน้ำทิ้งจนหมดถัง
- เก็บตะกอนและฝุ่นในถังเก็บน้ำ
- ล้างถังเก็บน้ำ และเติมน้ำเข้าสู่ถังสูงประมาณ 15 ซม.
- เปิดวาล์วระบายน้ำทิ้งจนหมดถังอีกครั้ง

NO.	TASK DESCRIPTION	PM Code	Measurement	Status (N/A B/F)	Remarks
8	Check and maintenance all equipment inside water tank ตรวจสอบและซ่อมบำรุงอุปกรณ์ต่างๆ ภายในถังเก็บน้ำ เช่น Foot valve limit electrode เป็นต้น	Y		N	
9	Check leakage from water tank ตรวจสอบหาช่องรอยการรั่วหรือร้าวด้านในของถังเก็บน้ำ	Y		N	

Comment : * โดนอมดสิ้น

Note : 1. N = Normal ; A/B = Abnormal ; F = Fai

PM by : [redacted]	Verified by : [redacted]	Approved by : [redacted]
Signature :	Signature :	Signature :
Date : 24/10/66	Date : 25/10/66	Date : 25/10/66

PPM-ENG-SN-004	แก้ไขครั้งที่ : 1	วันที่มีผลบังคับใช้ : 1/10/21
จัดทำโดย [redacted]	อนุมัติโดย : [redacted]	

..... วิศวกรส่วนกลาง ..... ส่วนกลาง

PREVENTIVE MAINTENANCE CHECKLIST FOR WATER TANK

การบำรุงรักษาเชิงป้องกัน ถังเก็บน้ำดีขนาดใหญ่

BUILDING .	WTM (B)	Date :	24 / 10 / 66
EQUIPMENT NUMBER :	LAGOON TANK ถังบี B	TYPE OF MAINTENANCE	W (M) 2M Q H Y
LOCATION :	FL. 4 อาคาร B		

NO.	TASK DESCRIPTION	PM Code	Measurement	Status (N/A B/F)	Remarks
10	Function test of float valve, level controller and pump (for elevated tank) ทดสอบการทำงานของวาล์วเติมน้ำ, ชุดควบคุมระดับน้ำ และเครื่องสูบน้ำเติม (สำหรับถังน้ำบนหลังคา)	Y		N	

Suggestion for the process of Tank Refill.

Close drain valve and fill water.

- Open transfer valve between water tank.
  When the water level over above the fire fighting distributing pipe the water distributing valve can be opened
- When the water level over above the distributing pipe the water distributing valve can be openus.

ข้อเสนอแนะสำหรับขั้นตอนการเติมน้ำเข้าถังเก็บน้ำ

- ปิดวาล์วระบายและเติมน้ำเข้าถังเก็บน้ำ
- เปิดวาล์วเชื่อมระหว่างถังเก็บน้ำ
- เมื่อระดับน้ำในถังสูงกว่าท่อดูดของท่อสูบของน้ำดับเพลิง ให้เปิดวาล์วจ่ายน้ำเข้าสู่ระบบท่อน้ำดับเพลิง
- เมื่อระดับน้ำในถังสูงกว่าท่อดูดของท่อจ่ายน้ำดี ให้เปิดวาล์วจ่ายน้ำเข้าสู่ระบบท่อน้ำดี

Comment :

Note : 1. N = Normal ; A/B = Abnormal ; F = Fail

PM by : [redacted]	Verified by : [redacted]	Approv[redacted]
Signature :	Signature :	Signatu[redacted]
Date : 24/10/66	Date : 25 / 10 / 66	Date : 25/10/66

PPM-ENG-SN-004	แก้ไขครั้งที่ : 1	วันที่มีผลบังคับใช้ 1/10/21
จัดทำโดย [redacted]	อนุมัติโดย : [redacted]	

..... วิศวกรส่วนกลาง ..... ส่วนกลาง

PREVENTIVE MAINTENANCE CHECKLIST FOR BOOSTER PUMP

การบำรุงรักษาเชิงป้องกัน เครื่องสูบและส่งน้ำดี

BUILDING : WTM (A)		Date : 25 / 10 / 66	
EQUIPMENT NUMBER : BPA - 01	TYPE OF MAINTENANCE	W	(M) 2M Q H Y
LOCATION : Fl. 52 room A	Rated : kW _ _ A. _____ psi		

NO	TASK DESCRIPTION	PM Code	Measurement	Status (N/A B/F)	Remarks
1	Check & clean the equipment. ตรวจสอบสภาพทั่วไปและทำความสะอาด	M	-	N	
2	Check status of pilot lamp & selector switches at the starter panel. ตรวจสอบสถานะหลอดไฟและสวิทช์เลือกที่ตู้ควบคุม	M	-	N	
3	Check any abnormal noise & vibration of the pump running. ตรวจสอบว่ามีเสียงหรือการสั่นสะเทือนที่ผิดปกติขณะเดินเครื่องหรือไม่	M	-	N	
4	Check any water leakage. ตรวจสอบว่ามีการรั่วซึมของน้ำหรือไม่	M	-	N	
5	Check and measure the voltage between Phase. ตรวจวัดแรงดันฟ้าระหว่างเฟส RS, ST, RT (V)	M	RS 390 / ST 390 / RT 390	N	
6	Check and measure the current. ตรวจวัดกระแสไฟฟ้าของเฟส R, S, T (A)	Q	R 1.6 / S 1.7 / T 2.5	N	
7	Check and record the pressure gauge. ตรวจสภาพและบันทึกค่าของเกจวัดความดัน	Y	Water in 40 Psi / Water out 50 psi	N	
8	Check any corrosion on the pump, support & bracket, repaint it if necessary. ตรวจสอบว่ามีคราบสนิมที่เรือนเครื่องสูบ, ฐานเครื่อง และอุปกรณ์ประกอบอื่นๆ หรือไม่ และขัดทาสีกันสนิมถ้าจำเป็น	H	-	N	
9	Grease the motor bearing & pump bearing. อัดจารบีให้กับบีนของมอเตอร์ และเครื่องสูบน้ำ	H	-	N	
	Turn ON the standby pump before carryout the pump maintenance. / เปิดเครื่องสูบน้ำสำรอง (Standby) ก่อนเริ่มซ่อมบำรุง Turn the selector switch & breaker to OFF. / หมุนสวิทช์เลือกของเครื่องสูบน้ำที่ต้องการซ่อมบำรุงมาที่ตำแหน่ง ปิดและปิดสวิทช์เบรคเกอร์				
10	Check & exercise the valves for Open & Close function. ตรวจสภาพและรอบวาล์วไปในตำแหน่งเปิดและปิด เพื่อป้องกันสิ่นวาล์วติดค้าง	M	-	N	
11	Check & tighten the cable & control wire terminals. ตรวจสภาพและขันน็อตที่จุดเชื่อมต่อทางไฟฟ้าต่างๆ และเป่าฝุ่นทำความสะอาด	H	-	N	
12	Check & alignment the coupling after inspection. ตรวจหาการเยื้องศูนย์ของคัปปิ้ง	H	-	N	
13	Check & clean the fan motor louver. ตรวจสภาพและทำความสะอาดตะแกรงระบายอากาศของมอเตอร์	H	-	N	

Comment : _____

Note : 1. N = Normal ; AB = Abnormal ; F = Fail

PM by : [redacted]	Verified by : [redacted]	Approved by : [redacted]
Signature : [redacted]	Signature : [redacted]	Signature : [redacted]
Date : 25/10/66	Date : 25 / 10 / 66	Date : 25/10/66

PPM-ENG-SN-001	แก้ไขครั้งที่ : 1	วันที่มีผลบังคับใช้ : 1/10/21
จัดทำโดย [redacted]	อนุมัติโดย [redacted]	

วิศวกรส่วนกลาง ..... ส่วนกลาง .....

PREVENTIVE MAINTENANCE CHECKLIST FOR BOOSTER PUMP

การบำรุงรักษาเชิงป้องกัน เครื่องสูบและส่งน้ำดี

BUILDING : WTM (A)		Date : 25 / 10 / 66	
EQUIPMENT NUMBER : BPA - 01	TYPE OF MAINTENANCE	W	(M) 2M Q H Y
LOCATION : Fl. 52 room A	Rated : _____ kW _____ A. _____ psi		

NO.	TASK DESCRIPTION	PM Code	Measurement	Status (N/A B/F)	Remarks
14	Check & tighten the bolts & nuts of the pump installation. ตรวจสภาพและขันน็อตต่างๆ ของเครื่องสูบน้ำ	Y		N	
15	Check & clean the strainer. ตรวจสอบและถอดสตรอนเนอร์เพื่อทำความสะอาด	Y		N	
16	Check the coupling rubber seal for wear & tear. ตรวจสภาพประเก็นว่าสึกหรอหรือฉีกขาดหรือไม่	Y		N	
	Turn ON the breaker. Turn the selector switch to Manual & start running the pump. / เปิดสวิทช์เบรคเกอร์ และหมุนสวิทช์เลือกตำแหน่งมาที่ "Manual" และกดปุ่มเดินเครื่องสูบน้ำ Check pump performance after Preventive maintenance. / ตรวจสอบประสิทธิภาพเครื่องสูบน้ำ				
17	Closed the isolation valve and check it/their control valve function. ปิดวาล์วกันเสียหรือวาล์วประตูน้ำ เพื่อตรวจสอบประสิทธิภาพการทำงานของวาล์วควบคุม	M		N	
18	Check any water leakage. ตรวจสอบการรั่วซึมของน้ำ	Y		N	
19	Check and record the pressure gauge. ตรวจสภาพและบันทึกค่าของเกจวัดความดัน	Y		N	
20	Check & clean the control valve. ตรวจสอบและทำความสะอาดวาล์วควบคุม	Y		N	
	Turn OFF the pump and turn the selector switch to AUTO Mode. / ปิดเครื่องสูบน้ำ และหมุนสวิทช์เลือกมาที่ตำแหน่ง "AUTO"				

Comment : _____

Note : 1. N = Normal ; AB = Abnormal ; F = Fail

PM by : [redacted]	Verified by [redacted]	Approved by [redacted]
Signature : [redacted]	Signature : [redacted]	Signature :
Date : 25/10/66	Date : 25 / 10 / 66	Date : 25/10/66

PPM-ENG-SN-001	แก้ไขครั้งที่ : 1	วันที่มีผลบังคับใช้ : 1/10/21
จัดทำโดย : [redacted]	อนุมัติโดย : [redacted]	

วิศวกรส่วนกลาง ..... ส่วนกลาง .....

PREVENTIVE MAINTENANCE CHECKLIST FOR BOOSTER PUMP

การบำรุงรักษาเชิงป้องกัน เครื่องสูบและส่งน้ำดี

BUILDING : NTM (A)		Date : 25 / 10 / 66	
EQUIPMENT NUMBER : BPA - 02	TYPE OF MAINTENANCE	W	(M) 2M Q H Y
LOCATION : Fl. 02 อาคาร A	Rated . kW A. psi		

NO.	TASK DESCRIPTION	PM Code	Measurement	Status (N/A B/F)	Remarks
1	Check & clean the equipment. ตรวจสอบและภาพทั่วไปและทำความสะอาด	M	-	N	
2	Check status of pilot lamp & selector switches at the starter panel. ตรวจสอบสถานะหลอดไฟและสวิจช์เลือกที่ตู้ควบคุม	M	-	N	
3	Check any abnormal noise & vibration of the pump running. ตรวจสอบว่ามีเสียงหรือการสั่นสะเทือนที่ผิดปกติขณะเดินเครื่องหรือไม่	M	-	N	
4	Check any water leakage. ตรวจสอบว่ามีการรั่วซึมของน้ำหรือไม่	M	-	N	
5	Check and measure the voltage between Phase ตรวจวัดแรงดันไฟฟ้าระหว่างเฟส RS, ST, RT (V)	M	RS 400 / ST 390 / RT 390	N	
6	Check and measure the current. ตรวจวัดกระแสไฟฟ้าของเฟส R, S, T (A)	Q	R 27 / S 27 / T 26	N	
7	Check and record the pressure gauge. ตรวจสภาพและบันทึกค่าของมาตรวัดความดัน	Y	Water in 40 PSI / Water out 50 PSI	N	
8	Check any corrosion on the pump, support & bracket, repaint it if necessary ตรวจสอบว่ามีสีรายบนพื้นที่เรือนเครื่องสูบ, ฐานเครื่อง และอุปกรณ์ประกอบขึ้นๆ หรือไม่ และซ่อมทาสีทันทีเมื่อจำเป็น	H	-	N	
9	Grease the motor bearing & pump bearing อัดจารบีให้กับปืนของมอเตอร์ และเครื่องสูบน้ำ	H	-	N	
	Turn ON the standby pump before carryout the pump maintenance. / เปิดเครื่องสูบน้ำสำรอง (Standby) ก่อนเริ่มซ่อมบำรุง Turn the selector switch & breaker to OFF. / หมุนสวิทช์เลือกของเครื่องสูบน้ำที่ต้องการซ่อมบำรุงมาที่ตำแหน่ง ปิดและปิดสวิทช์เบรคเกอร์				
10	Check & exercise the valves for Open & Closed function. ตรวจสภาพและขับวาล์วไปในตำแหน่งเปิดและปิด เพื่อป้องกันสิ่นวาล์วติดค้าง	M	-	N	
11	Check & tighten the cable & control wire terminals ตรวจสภาพและขันน็อต ที่จุดเชื่อมต่อทางไฟฟ้า ต่างๆ และเป่าฝุ่นทำความสะอาด	H	-	N	
12	Check & alignment the coupling after inspection. ตรวจสอบการตั้งศูนย์ของคัปปิ้ง	H	-	N	
13	Check & clean the fan motor louver. ตรวจสภาพและทำความสะอาดตะแกรงระบายอากาศของมอเตอร์	H	-	N	

Comment : _____

Note : 1. N = Normal ; AB = Abnormal ; F = Fail

PM by : [redacted]	Verified by : [redacted]	Approved by [redacted]
Signature :	Signature :	Signature :
Date : 25/10/66	Date : 25/10/66	Date : 25/10/66

PPM-ENG-SN-001	แก้ไขครั้งที่ : 1	วันที่มีผลบังคับใช้ : 1/10/21
จัดทำโดย : [redacted]		อนุมัติโดย [redacted]

..... วิศวกรส่วนกลาง ..... ส่วนกลาง

PREVENTIVE MAINTENANCE CHECKLIST FOR BOOSTER PUMP

การบำรุงรักษาเชิงป้องกัน เครื่องสูบและส่งน้ำดี

BUILDING : NTM (A)		Date : 25 / 10 / 66	
EQUIPMENT NUMBER : BPA - 02	TYPE OF MAINTENANCE	W	(M) 2M Q H Y
LOCATION : Fl. 02 อาคาร A	Rated : _____ kW _____ A. _____ psi		

NO.	TASK DESCRIPTION	PM Code	Measurement	Status (N/A B/F)	Remarks
14	Check & tighten the bolts & nuts of the pump installation. ตรวจสภาพและขันน็อตต่างๆ ของเครื่องสูบน้ำ	Y		N	
15	Check & clean the strainer. ตรวจสอบและถอดตะแกรงนอรั่วเพื่อทำความสะอาด	Y		N	
16	Check the coupling rubber seal for wear & tear. ตรวจสภาพประเก็นยางสึกหรอหรือฉีกขาดหรือไม่	Y		N	
	Turn ON the breaker. Turn the selector switch to Manual & start running the pump. / เปิดสวิทช์เบรคเกอร์ และหมุนสวิทช์เลือกตำแหน่งมาที่ "Manual" และกดปุ่มเดินเครื่องสูบน้ำ Check pump performance after Preventive maintenance. / ตรวจสอบประสิทธิภาพเครื่องสูบน้ำ				
17	Closed the isolation valve and check lifted control valve function. ปิดวาล์วปิดกั้นเสื้อนหรือวาล์วประตูน้ำ เพื่อตรวจสอบการทำงานของวาล์วควบคุม	M		N	
18	Check any water leakage. ตรวจสอบการรั่วซึมของน้ำ	Y		N	
19	Check and record the pressure gauge. ตรวจสภาพและบันทึกค่าของมาตรวัดความดัน	Y		N	
20	Check & clean the control valve. ตรวจสภาพและทำความสะอาดวาล์วควบคุม	Y		N	
	Turn OFF the pump and turn the selector switch to AUTO Mode. / ปิดเครื่องสูบน้ำ และหมุนสวิทช์เลือกมาที่ตำแหน่ง "AUTO"				

Comment : _____

Note : 1. N = Normal ; AB = Abnormal ; F = Fail

PM by : [redacted]	Verified by : [redacted]	Approved by :
Signature :	Signature :	Signature : [redacted]
Date : 25/10/66	Date : 25 / 10 / 66	Date : 25/10/66

PPM-ENG-SN-001	แก้ไขครั้งที่ : 1	วันที่มีผลบังคับใช้ : 1/10/21
จัดทำโดย : [redacted]		อนุมัติโดย : [redacted]

..... วิศวกรส่วนกลาง ..... ส่วนกลาง

PREVENTIVE MAINTENANCE CHECKLIST FOR BOOSTER PUMP

การบำรุงรักษาเชิงป้องกัน เครื่องสูบและส่งน้ำดี

BUILDING : WTM (A)		Date : 25 / 10 / 66	
EQUIPMENT NUMBER : BPA - 03	TYPE OF MAINTENANCE	W	(M) 2M Q H Y
LOCATION : Fl. 52 ตอง A	Rated : _____ kW _____ A, _____ psi		

NO.	TASK DESCRIPTION	PM Code	Measurement	Status (N/A B/F)	Remarks
1	Check & clean the equipment ตรวจสอบสภาพทั่วไปและทำความสะอาด	M	-	N	
2	Check status of pilot lamp & selector switches at the starter panel. ตรวจสอบสถานะหลอดไฟและสวิทช์เลือกที่ตู้ควบคุม	M	-	N	
3	Check any abnormal noise & vibration of the pump running. ตรวจสอบว่ามีเสียงหรือการสั่นสะเทือนที่ผิดปกติขณะเดินเครื่องหรือไม่	M	-	N	
4	Check any water leakage ตรวจสอบว่ามีการรั่วซึมของน้ำหรือไม่	M	-	N	
5	Check and measure the voltage between Phase. ตรวจวัดแรงดันไฟฟ้าระหว่างเฟส RS, ST, RT (V)	M	RS 390, ST 390, RT 390	N	
6	Check and measure the current ตรวจวัดกระแสไฟฟ้าของเฟส R, S, T (A)	Q	R 1.7, S 2.5, T 2.5	N	
7	Check and record the pressure gauge. ตรวจสภาพและบันทึกค่าของมาตรวัดความดัน	Y	Water in 40 PSI, Water out 50 PSI	N	
8	Check any corrosion on the pump support & bracket. repaint it if necessary. ตรวจสอบว่ามีคราบสนิมที่เรือนเครื่องสูบ, ฐานเครื่อง และอุปกรณ์ประกอบอื่นๆ หรือไม่ และทำสีกันสนิมถ้าจำเป็น	H	-	N	
9	Grease the motor bearing & pump bearing อัดจารบีให้กับบิ้นของมอเตอร์ และเครื่องสูบน้ำ	H	-	N	
	Turn Off the standby pump before carryout the pump maintenance. / เปิดเครื่องสูบน้ำสำรอง (Standby) ก่อนเริ่มซ่อมบำรุง Turn the selector switch & breaker to OFF. / หมุนสวิทช์เลือกของเครื่องสูบน้ำที่ต้องการซ่อมบำรุงมาที่ตำแหน่ง ปิดและปิดสวิทช์เบรคเกอร์				
10	Check & exercise the valves for Open & Closed function. ตรวจสภาพและขยับก้านวาล์วไปในตำแหน่งเปิดและปิด เพื่อป้องกันสิ่นวาล์วติดตัน	M	-	N	
11	Check & tighten the cable & control wire terminals ตรวจสภาพและขันน็อต ที่จุดเชื่อมต่อทางไฟฟ้าต่างๆ และปรับให้ทำความสะอาด	H	-	N	
12	Check & alignment the coupling after inspection. ตรวจหาการตั้งศูนย์ของคัปปิ้ง	H	-	N	
13	Check & clean the fan motor louver. ตรวจสภาพและทำความสะอาดและการระบายอากาศของมอเตอร์	H	-	N	

Comment : _____

Note : 1. N = Normal ; AB = Abnormal ; F = Fail

PM by : [redacted]	Verified by : [redacted]	Approved by : [redacted]
Signature : [redacted]	Signature : [redacted]	Signature :
Date : 25/10/66	Date : 25 / 10 / 66	Date : 25/10/66

PPM-ENG-SN-001	แก้ไขครั้งที่ : 1	วันที่มีผลบังคับใช้ : 1/10/21
จัดทำโดย : [redacted]	อนุมัติโดย [redacted]	

วิศวกรส่วนกลาง ..... ส่วนกลาง .....

PREVENTIVE MAINTENANCE CHECKLIST FOR BOOSTER PUMP

การบำรุงรักษาเชิงป้องกัน เครื่องสูบและส่งน้ำดี

BUILDING : WTM (A)		Date : 25 / 10 / 66	
EQUIPMENT NUMBER : BPA - 03	TYPE OF MAINTENANCE	W	(M) 2M Q H Y
LOCATION : Fl. 52 ตอง A	Rated : _____ kW _____ A, _____ psi		

NO.	TASK DESCRIPTION	PM Code	Measurement	Status (N/A B/F)	Remarks
14	Check & tighten the bolts & nuts of the pump installation ตรวจสภาพและขันน็อตต่างๆ ของเครื่องสูบน้ำ	Y		N	
15	Check & clean the strainer. ตรวจสอบและทำความสะอาดตะแกรงเพื่อป้องกันการอุดตัน	Y		N	
16	Check the coupling rubber seal for wear & tear. ตรวจสภาพประเก็นยางคัปปลิ้งหรือยังใช้งานได้หรือไม่	Y		N	
	Turn ON the breaker. Turn the selector switch to Manual & start running the pump. / เปิดสวิทช์เบรคเกอร์ และหมุนสวิทช์เลือกตำแหน่งมาที่ "Manual" และกดปุ่ม เดินเครื่องสูบน้ำ Check pump performance after Preventive maintenance. / ตรวจสอบประสิทธิภาพเครื่องสูบน้ำ				
17	Closed the isolation valve and check the control valve function. ปิดวาล์วปิดเสี้ยวหรือวาล์วประตูน้ำ เพื่อตรวจสอบการทำงานของวาล์วควบคุม	M		N	
18	Check any water leakage ตรวจสภาพการรั่วซึมของน้ำ	Y		N	
19	Check and record the pressure gauge ตรวจสภาพและบันทึกค่าของมาตรวัดความดัน	Y		N	
20	Check & clean the control valve. ตรวจสอบและทำความสะอาดวาล์วควบคุม	Y		N	
	Turn OFF the pump and turn the selector switch to AUTO Mode. / ปิดเครื่องสูบน้ำ และหมุนสวิทช์เลือกมาที่ตำแหน่ง "AUTO"				

Comment : _____

Note : 1. N = Normal ; AB = Abnormal ; F = Fail

PM by : [redacted]	Verified by : [redacted]	Approved by : [redacted]
Signature : [redacted]	Signature : [redacted]	Signature : [redacted]
Date : 25/10/66	Date : 25 / 10 / 66	Date : 25/10/66

PPM-ENG-SN-001	แก้ไขครั้งที่ : 1	วันที่มีผลบังคับใช้ : 1/10/21
จัดทำโดย : [redacted]	อนุมัติโดย [redacted]	

วิศวกรส่วนกลาง ..... ส่วนกลาง .....

PREVENTIVE MAINTENANCE CHECKLIST FOR BOOSTER PUMP

การบำรุงรักษาเชิงป้องกัน เครื่องสูบและส่งน้ำดี

BUILDING : WTM (B)		Date : 25 / 10 / 66	
EQUIPMENT NUMBER : BPB - 01	TYPE OF MAINTENANCE	W	(M) 2M Q H Y
LOCATION : Fl. 28 อาคาร B	Rated : _____ kW _____ A, _____ psi		

NO.	TASK DESCRIPTION	PM Code	Measurement	Status (N/A B/F)	Remarks
1	Check & clean the equipment. ตรวจสอบสภาพทั่วไปและทำความสะอาด	M	-	N	
2	Check status of pilot lamp & selector switches at the starter panel. ตรวจสอบสถานะหลอดไฟพอดและสวิทช์เลือกที่ตู้ควบคุม	M	-	N	
3	Check any abnormal noise & vibration of the pump running. ตรวจสอบว่ามีเสียงหรือการสั่นสะเทือนที่ผิดปกติขณะเดินเครื่องหรือไม่	M	-	N	
4	Check any water leakage. ตรวจสอบว่ามีการรั่วซึมของน้ำหรือไม่	M	-	N	
5	Check and measure the voltage between Phase. ตรวจวัดแรงดันไฟฟ้าระหว่างเฟส RS, ST, RT (V)	M	RS: 390 ST: 390 RT: 390	N	
6	Check and measure the current. ตรวจวัดกระแสไฟฟ้าของเฟส R, S, T (A)	Q	R: 23 S: 23 T: 23	N	
7	Check and record the pressure gauge. ตรวจสภาพและบันทึกค่าของการวัดความดัน	Y	Water in: 30 Psi Water out: 40 Psi	N	
8	Check any corrosion on the pump, support & bracket, repaint it if necessary. ตรวจสอบการกัดกร่อนที่เรือนเครื่องสูบ,ฐานเครื่อง และอุปกรณ์ประกอบอื่นๆ หรือไม่ และรัดทาสีกันสนิมถ้าจำเป็น	H	-	N	
9	Grease the motor bearing & pump bearing. อัดจารบีให้กับปืนของมอเตอร์ และเครื่องสูบน้ำ	H	-	N	

Turn ON the standby pump before carryout the pump maintenance. / เปิดเครื่องสูบน้ำสำรอง (Standby) ก่อนเริ่มซ่อมบำรุง
Turn the selector switch & breaker to OFF. / หมุนสวิทช์เลือกของเครื่องสูบน้ำที่ต้องการซ่อมบำรุงมาที่ตำแหน่ง ปิดและปิดสวิทช์เบรคเกอร์

NO.	TASK DESCRIPTION	PM Code	Measurement	Status (N/A B/F)	Remarks
10	Check & exercise the valves for Open & Closed function. ตรวจสภาพและขยับก้านวาล์วไปในตำแหน่งเปิดและปิด เพื่อป้องกันลิ้นวาล์วติดค้าง	M	-	N	
11	Check & tighten the cable & control wire terminals. ตรวจสภาพและขันน็อต ที่จุดเชื่อมต่อสายไฟฟ้าต่างๆ และนำฝุ่นทำความสะอาด	H	-	N	
12	Check & alignment the coupling after inspection. ตรวจสอบการเยื้องศูนย์ของคัปปิ้ง	H	-	N	
13	Check & clear the fan motor louver. ตรวจสภาพและทำความสะอาดตะแกรงระบายอากาศของมอเตอร์	H	-	N	

Comment : _____
Note : 1. N = Normal ; AB = Abnormal ; F = Fail

PM by : [redacted]	Verified by : [redacted]	Approved by : [redacted]
Signature :	Signature :	Signature :
Date : 25/10/66	Date : 25 / 10 / 66	Date : 25/10/66

PPM-ENG-SN-001	แก้ไขครั้งที่ : 1	วันที่มีผลบังคับใช้ : 1/10/21
จัดทำโดย : [redacted]	อนุมัติโดย [redacted]	

..... วิศวกรส่วนกลาง ..... ส่วนกลาง

PREVENTIVE MAINTENANCE CHECKLIST FOR BOOSTER PUMP

การบำรุงรักษาเชิงป้องกัน เครื่องสูบและส่งน้ำดี

BUILDING : WTM (B)		Date : 25 / 10 / 66	
EQUIPMENT NUMBER : BPB - 01	TYPE OF MAINTENANCE	W	(M) 2M Q H Y
LOCATION : Fl. 28 อาคาร B	Rated : _____ kW _____ A, _____ psi		

NO.	TASK DESCRIPTION	PM Code	Measurement	Status (N/A B/F)	Remarks
14	Check & tighten the bolts & nuts of the pump installation. ตรวจสภาพและขันน็อตต่างๆ ของเครื่องสูบน้ำ	Y		N	
15	Check & clean the strainer. ตรวจสอบและถอดสแตรนเนอร์เพื่อทำความสะอาด	Y		N	
16	Check the coupling rubber seal for wear & tear. ตรวจสภาพประเก็นว่าสึกหรอหรือฉีกขาดหรือไม่	Y		N	

Turn ON the breaker. Turn the selector switch to Manual & start running the pump. / เปิดสวิทช์เบรคเกอร์ และหมุนสวิทช์เลือกตำแหน่งมาที่ "Manual" และกดปุ่มเดินเครื่องสูบน้ำ Check pump performance after Preventive maintenance. / ตรวจสอบประสิทธิภาพเครื่องสูบน้ำ

NO.	TASK DESCRIPTION	PM Code	Measurement	Status (N/A B/F)	Remarks
17	Closed the isolation valve and check, timed control valve function. ปิดวาล์วปิดกั้นเสียงหรือวาล์วประตูน้ำ เพื่อตรวจสอบการทำงานของวาล์วควบคุม	M		N	
18	Check any water leakage. ตรวจสอบการรั่วซึมของน้ำ	Y		N	
19	Check and record the pressure gauge. ตรวจสภาพและบันทึกค่าของการวัดความดัน	Y		N	
20	Check & clean the control valve. ตรวจสอบและทำความสะอาดวาล์วควบคุม	Y		N	

Turn OFF the pump and turn the selector switch to AUTO Mode. / ปิดเครื่องสูบน้ำ และหมุนสวิทช์เลือกมาที่ตำแหน่ง "AUTO"

Comment : _____
Note : 1. N = Normal ; AB = Abnormal ; F = Fail

PM by : [redacted]	Verified by : [redacted]	Approved by : [redacted]
Signature :	Signature :	Signature :
Date : 25/10/66	Date : 25 / 10 / 66	Date : 25/10/66

PPM-ENG-SN-001	แก้ไขครั้งที่ : 1	วันที่มีผลบังคับใช้ : 1/10/21
จัดทำโดย [redacted]	อนุมัติโดย : [redacted]	

..... วิศวกรส่วนกลาง ..... ส่วนกลาง

PREVENTIVE MAINTENANCE CHECKLIST FOR BOOSTER PUMP

การบำรุงรักษาเชิงป้องกัน เครื่องสูบและส่งน้ำดี

BUILDING : WTM (B)		Date : 25 / 10 / 66	
EQUIPMENT NUMBER : BPB - 02	TYPE OF MAINTENANCE	W	(M) 2M Q H Y
LOCATION : Fl. 28 อาคาร B	Rated : _____ kW _____ A, _____ psi		

NO.	TASK DESCRIPTION	PM Code	Measurement	Status (N/A B/F)	Remarks
1	Check & clean the equipment. ตรวจสอบสภาพทั่วไปและทำความสะอาด	M	-	N	
2	Check status of pilot lamp & selector switches at the starter panel ตรวจสอบสถานะหลอดไฟและสวิทช์เลือกที่ตู้ควบคุม	M	-	N	
3	Check any abnormal noise & vibration of the pump running ตรวจสอบว่ามีเสียงหรือการสั่นสะเทือนที่ผิดปกติขณะเดินเครื่องหรือไม่	M	-	N	
4	Check any water leakage. ตรวจสอบว่ามีการรั่วซึมของน้ำหรือไม่	M	-	N	
5	Check and measure the voltage between Phase. ตรวจวัดแรงดันไฟฟ้าระหว่างเฟส RS, ST, RT (V)	M	RS: 400 ST: 396 RT: 400	N	
6	Check and measure the current. ตรวจวัดกระแสไฟฟ้าของเฟส R, S, T (A)	Q	R: 2.5 S: 2.6 T: 2.7	N	
7	Check and record the pressure gauge. ตรวจสภาพและบันทึกค่าของเกจวัดความดัน	Y	Water in: 40 PSI Water out: 40 PSI	N	
8	Check any corrosion on the pump, support & bracket, repaint if necessary. ตรวจสอบว่ามีคราบสนิมที่เรือนเครื่องสูบ, ฐานเครื่อง และชุดกลไกประกอบอื่นๆ หรือไม่ และจัดทำสีกันสนิมถ้าจำเป็น	H	-	N	
9	Grease the motor bearing & pump bearing. อัดจาระบีให้กับบิ้นของมอเตอร์ และเพลาของปั๊มน้ำ	H	-	N	
	Turn ON the standby pump before carryout the pump maintenance. / เปิดเครื่องสูบน้ำสำรอง (Standby) ก่อนเริ่มซ่อมบำรุง Turn the selector switch & breaker to OFF. / หมุนสวิทช์เลือกของเครื่องสูบน้ำที่ต้องการซ่อมบำรุงมาที่ตำแหน่ง ปิด และปิดสวิทช์เบรคเกอร์				
10	Check & exercise the valves for Open & Closed function. ตรวจสภาพและขยับก้านวาล์วไปในตำแหน่งเปิดและปิด เพื่อป้องกันสิ่งแวดล้อมติดค้าง	M	-	N	
11	Check & tighten the cable & control wire terminals. ตรวจสภาพและขันน็อต ที่จุดเชื่อมต่อทางไฟฟ้าต่างๆ และเป่าฝุ่นทำความสะอาด	H	-	N	
12	Check & alignment the coupling after inspection. ตรวจการเรียงศูนย์ของคับปิ้ง	H	-	N	
13	Check & clean the fan motor louver. ตรวจสภาพและทำความสะอาดตะแกรงระบายอากาศของมอเตอร์	H	-	N	

Comment : _____

Note : 1. N = Normal ; AB = Abnormal ; F = Fail

PM by : [redacted]	Verified by : [redacted]	Approved by [redacted]
Signature : [redacted]	Signature : [redacted]	Signature :
Date : 25/10/66	Date : 25 / 10 / 66	Date : 25/10/66

PPM-ENG-SN-001	แก้ไขครั้งที่ : 1	วันที่มีผลบังคับใช้ 1/10/21
จัดทำโดย [redacted]	อนุมัติโดย [redacted]	

..... วิศวกรส่วนกลาง ..... ส่วนกลาง

PREVENTIVE MAINTENANCE CHECKLIST FOR BOOSTER PUMP

การบำรุงรักษาเชิงป้องกัน เครื่องสูบและส่งน้ำดี

BUILDING : WTM (B)		Date 25 / 10 / 66	
EQUIPMENT NUMBER : BPB - 02	TYPE OF MAINTENANCE	W	(M) 2M Q H Y
LOCATION : Fl. 28 อาคาร B	Rated : kW A, psi		

NO.	TASK DESCRIPTION	PM Code	Measurement	Status (N/A B/F)	Remarks
14	Check & tighten the bolts & nuts of the pump installation ตรวจสภาพและขันน็อตต่างๆ ของเครื่องสูบน้ำ	Y		N	
15	Check & clean the strainer. ตรวจสอบและเอาสตแตนเนอร์เพื่อทำความสะอาด	Y		N	
16	Check the coupling rubber seal for wear & tear. ตรวจสภาพประเก็นยางที่คับปิ้งว่าสึกหรอหรือฉีกขาดหรือไม่	Y		N	
	Turn ON the breaker. Turn the selector switch to Manual & start running the pump. / เปิดสวิทช์เบรคเกอร์ และหมุนสวิทช์เลือกตำแหน่งมาที่ "Manual" และกดปุ่มเดินเครื่องสูบน้ำ Check pump performance after Preventive maintenance. / ตรวจสอบประสิทธิภาพเครื่องสูบน้ำ				
17	Closed the isolation valve and check lifted control valve function. ปิดวาล์วปิดกั้นสิ่งแวดล้อมรอบวาล์วประตูน้ำ เพื่อตรวจสอบการทำงานของวาล์วควบคุม	M		N	
18	Check any water leakage. ตรวจสอบการรั่วซึมของน้ำ	Y		N	
19	Check and record the pressure gauge. ตรวจสภาพและบันทึกค่าของเกจวัดความดัน	Y		N	
20	Check & clean the control valve. ตรวจสอบและทำความสะอาดวาล์วควบคุม	Y		N	
	Turn OFF the pump and turn the selector switch to AUTO Mode. / ปิดเครื่องสูบน้ำ และหมุนสวิทช์เลือกมาที่ตำแหน่ง "AUTO"				

Comment : _____

Note : 1. N = Normal ; AB = Abnormal ; F = Fail

PM by : [redacted]	Verified by : [redacted]	Approved by [redacted]
Signature : [redacted]	Signature : [redacted]	Signature :
Date : 25/10/66	Date : 25 / 10 / 66	Date : 25/10/66

PPM-ENG-SN-001	แก้ไขครั้งที่ : 1	วันที่มีผลบังคับใช้ : 1/10/21
จัดทำโดย : [redacted]	อนุมัติโดย [redacted]	

..... วิศวกรส่วนกลาง ..... ส่วนกลาง

PREVENTIVE MAINTENANCE CHECKLIST FOR BOOSTER PUMP

การบำรุงรักษาเชิงป้องกัน เครื่องสูบและส่งน้ำดี

BUILDING : WTM (B)		Date : 25 / 10 / 66	
EQUIPMENT NUMBER : BPB - 03	TYPE OF MAINTENANCE	W	(M) 2M Q H Y
LOCATION : Fl. 28 Bldg B	Rated . kW A. _____psi		

NO.	TASK DESCRIPTION	PM Code	Measurement	Status (N/A B/F)	Remarks
1	Check & clean the equipment. ตรวจสอบสภาพทั่วไปและทำความสะอาด	M	-	N	
2	Check status of pilot lamp & selector switches at the starter panel. ตรวจสอบสถานะหลอดไฟและสวิทช์เลือกที่ตู้ควบคุม	M	-	N	
3	Check any abnormal noise & vibration of the pump running. ตรวจสอบว่ามีเสียงหรือการสั่นสะเทือนที่ผิดปกติและเดินเครื่องหรือไม่	M	-	N	
4	Check any water leakage. ตรวจสอบว่ามีการรั่วซึมของน้ำหรือไม่	M	-	N	
5	Check and measure the voltage between Phase. ตรวจวัดแรงดันไฟฟ้าระหว่างเฟส RS, ST, RT,W.	M	RS 390 / ST 390 / RT 390	N	
5	Check and measure the current. ตรวจวัดกระแสไฟฟ้าของเฟส R, S, T (A)	Q	R / S / T	N	
7	Check and record the pressure gauge. ตรวจสภาพและบันทึกค่าของเกจวัดความดัน	Y	Water in / Water out	N	
8	Check any corrosion on the pump, support & bracket. repaint if if necessary. ตรวจสอบว่ามีคราบสนิมที่เรือนเครื่องสูบ,ฐานเครื่อง และอุปกรณ์ประกอบอื่นๆ หรือไม่ และขัดทาสีกันสนิมถ้าจำเป็น	H	-	N	
9	Grease the motor bearing & pump bearing อัดจาระบีให้กับบีนของมอเตอร์ และเครื่องสูบน้ำ	H	-	N	
	Turn ON the standby pump before carryout the pump maintenance. / เปิดเครื่องสูบน้ำสำรอง (Standby) ก่อนเริ่มซ่อมบำรุง Turn the selector switch & breaker to OFF. / หมุนสวิทช์เลือกของเครื่องสูบน้ำที่ต้องการซ่อมบำรุงมาที่ตำแหน่ง ปิดและปิดสวิทช์เบรคเกอร์				
10	Check & exercise the valves for Open & Closed function. ตรวจสภาพและขยับก้านวาล์วไปในตำแหน่งเปิดและปิด เพื่อป้องกันสิ่นวาล์วติดค้าง	M	-	N	
11	Check & tighten the cable & control wire terminals. ตรวจสภาพและขันน็อต ที่จุดเชื่อมต่อทางไฟฟ้าต่างๆ และทำความสะอาด	H	-	N	
12	Check & alignment the coupling after inspection. ตรวจสอบการเยื้องศูนย์ของคัปปิ้ง	H	-	N	
13	Check & clean the fan motor louver. ตรวจสภาพและทำความสะอาดตะแกรงระบายอากาศของมอเตอร์	H	-	N	

Comment : _____

Note : 1. N = Normal ; AB = Abnormal ; F = Fail

PM by : [redacted]	Verified by : [redacted]	Approved by : [redacted]
Signature :	Signature :	Signature :
Date : 25/10/66	Date : 25 / 10 / 66	Date : 25/10/66

PPM-ENG-SN-001	แก้ไขครั้งที่ : 1	วันที่มีผลบังคับใช้ : 1/10/21
จัดทำโดย : [redacted]	อนุมัติโดย : [redacted]	

..... วิศวกรส่วนกลาง ..... ส่วนกลาง

PREVENTIVE MAINTENANCE CHECKLIST FOR BOOSTER PUMP

การบำรุงรักษาเชิงป้องกัน เครื่องสูบและส่งน้ำดี

BUILDING : WTM (B)		Date : 25 / 10 / 66	
EQUIPMENT NUMBER : BPB - 03	TYPE OF MAINTENANCE	W	(M) 2M Q H Y
LOCATION : Fl. 28 Bldg B	Rated : _____ kW _____ A, _____psi		

NO.	TASK DESCRIPTION	PM Code	Measurement	Status (N/A B/F)	Remarks
14	Check & tighten the bolts & nuts of the pump installation. ตรวจสภาพและขันน็อตต่างๆ ของเครื่องสูบน้ำ	Y		N	
15	Check & clean the strainer. ตรวจสอบและถอดตะแกรงเพื่อทำความสะอาด	Y		N	
16	Check the coupling rubber seal for wear & tear. ตรวจสภาพยางกันน้ำสึกหลอหรือฉีกขาดหรือไม่	Y		N	
	Turn ON the breaker. Turn the selector switch to Manual & start running the pump. / เปิดสวิทช์เบรคเกอร์ และหมุนสวิทช์เลือกตำแหน่งมาที่ "Manual" และกดปุ่มเดินเครื่องสูบน้ำ Check pump performance after Preventive maintenance. / ตรวจสอบประสิทธิภาพเครื่องสูบน้ำ				
17	Closed the isolation valve and check ikhed control valve function. ปิดวาล์วปิดกั้นเสียหรือวาล์วประตูน้ำ เพื่อตรวจสอบการทำงานของวาล์วควบคุม	M		N	
18	Check any water leakage. ตรวจสอบการรั่วซึมของน้ำ	Y		N	
19	Check and record the pressure gauge. ตรวจสภาพและบันทึกค่าของเกจวัดความดัน	Y		N	
20	Check & open the control valve. ตรวจสอบและทำความสะอาดวาล์วควบคุม	Y		N	
	Turn OFF the pump and turn the selector switch to AUTO Mode. / ปิดเครื่องสูบน้ำ และหมุนสวิทช์เลือกมาที่ตำแหน่ง "AUTO"				

Comment : _____

Note : 1. N = Normal ; AB = Abnormal ; F = Fail

PM by : [redacted]	Verified by : [redacted]	Approved by : [redacted]
Signature :	Signature :	Signature :
Date : 25/10/66	Date : 25 / 10 / 66	Date : 25/10/66

PPM-ENG-SN-001	แก้ไขครั้งที่ : 1	วันที่มีผลบังคับใช้ : 1/10/21
จัดทำโดย [redacted]	อนุมัติโดย [redacted]	

..... วิศวกรส่วนกลาง ..... ส่วนกลาง

PREVENTIVE MAINTENANCE CHECKLIST FOR DIESEL FIRE PUMP

การบำรุงรักษาเชิงป้องกัน เครื่องสูบน้ำดับเพลิง เครื่องยนต์ดีเซล

BUILDING : WTM			Date : 23 / 10 / 66				
EQUIPMENT NUMBER : EFP - 01	TYPE OF MAINTENANCE	W	(M)	2M	Q	H	Y
LOCATION : ห้องใต้ดิน 23 อาคาร A	Rated : _____ rpm, _____ gpm, _____ psi						

NO.	TASK DESCRIPTION	PM Code	Measurement		Status (N/A B/F)	Remarks
1	Check status of pilot lamp & selector switches at the starter panel. ตรวจสอบสภาพหลอดไฟสอง และสวิทซ์เลือกเครื่องที่ตู้ควบคุม	M			N	
2	Check main circuit breaker status. ตรวจสภาพของแมนเบรกเกอร์	M			N	
3	Check selector switch for correct position. ตรวจสภาพว่า หมุนสวิทซ์เลือกมาอยู่ในตำแหน่งที่ถูกต้องหรือไม่	M			N	ให้อยู่ที่ตำแหน่ง "AUTO"
4	Check any water leakage for all valves & pipes. ตรวจสอบว่ามีน้ำรั่วซึมที่วาล์ว ข้อต่อ และท่อน้ำหรือไม่	M			N	
5	Check crankcase oil level. ตรวจสอบระดับน้ำมันเครื่องในห้องเครื่องดีเซล	M			N	
6	Check radiator water level. ตรวจสภาพระดับน้ำในหม้อน้ำ	M			N	
7	Check voltage & current of battery. บันทึกค่าแรงดันและกระแสไฟฟ้าของแบตเตอรี่		V	A	N	บันทึกวันที่เปลี่ยนแบตเตอรี่
	Battery no.1 แบตเตอรี่ชุดที่ 1	M	12	200	N	
	Battery no.2 แบตเตอรี่ชุดที่ 2	M	12	200	N	
	Battery no.3 แบตเตอรี่ชุดที่ 3	M			N	
	Battery no.4 แบตเตอรี่ชุดที่ 4	M			N	
8	Check the control panel & carry out cleaning ตรวจสภาพและทำความสะอาดอุปกรณ์ต่างๆ ภายในตู้ควบคุม	M			N	
9	Check & clean the fire pump. ตรวจสภาพ, ทำความสะอาดเครื่องสูบน้ำดับเพลิง และอุปกรณ์ประกอบ	M			N	
10	Check pipe condition between oil tank. ตรวจสภาพท่อในส่วนของถังเก็บน้ำมัน	Q			N	
11	Check and clean the drain pan of the Fire Pump. ตรวจสภาพและทำความสะอาด ถาดรองน้ำด้านล่างของซีล	Q			N	
12	Battery - Check, clean & tighten the terminal. แบตเตอรี่-ตรวจสภาพ ทำความสะอาด และขันขั้วให้แน่น	H			N	
13	Grease the joints and cranks of fire pump set. อัดจารบีที่ข้อต่อข้อเหวี่ยงของชุดเครื่องสูบน้ำ	H			N	

Comment : _____

Special equipment : _____

Note : 1. N = Normal ; AB = Abnormal ; F = Fail

PM by : [redacted]	Verified by : [redacted]	Approved [redacted]
Signature : [redacted]	Signature : [redacted]	Signature [redacted]
Date : 23/10/66	Date : 25 / 10 / 66	Date : 25/10/66

PPM-ENG-SN-010	แก้ไขครั้งที่ : 1	วันที่มีผลบังคับใช้ 1/10/21
จัดทำโดย : [redacted]	อนุมัติโดย : [redacted]	

..... วิศวกรส่วนกลาง ..... ส่วนกลาง

PREVENTIVE MAINTENANCE CHECKLIST FOR DIESEL FIRE PUMP

การบำรุงรักษาเชิงป้องกัน เครื่องสูบน้ำดับเพลิง เครื่องยนต์ดีเซล

BUILDING : WTM			Date : 23 / 10 / 66				
EQUIPMENT NUMBER : EFP - 01	TYPE OF MAINTENANCE	W	(M)	2M	Q	H	Y
LOCATION : ห้องใต้ดิน 23 อาคาร A	Rated : _____ rpm, _____ gpm, _____ psi						

NO.	TASK DESCRIPTION	PM Code	Measurement	Status (N/A B/F)	Remarks
14	Check & tighten electrical connections. ตรวจสภาพและขันน็อตที่จุดต่อทางไฟฟ้าต่างๆ และเป่าฝุ่นทำความสะอาดภายในตู้	H		N	
15	Check & tighten all the pipes joints. ตรวจสภาพและขันน็อตต่างๆ	Y		N	
16	Check & clean strainer. ตรวจสภาพและล้างทำความสะอาดวาล์วกรอง	Y		N	
17	Check & change the lubrication oil filter. ตรวจสภาพและเปลี่ยนไส้กรองน้ำมันหล่อลื่น	Y		N	
18	Check & change the lubrication oil. ตรวจสภาพและเปลี่ยนน้ำมันหล่อลื่น	Y		N	ก่อนเปลี่ยนให้เปลี่ยนชุดขยายและคุ้นเครื่องยนต์ประมาณ 5-8 นาที
19	Check & change the fuel oil filter. ตรวจสภาพและเปลี่ยนไส้กรองน้ำมันเครื่อง	Y		N	
20	Check & clean the air filter and replaced it if necessary. ตรวจสภาพและทำความสะอาดไส้กรองอากาศ และเปลี่ยนใหม่ (ถ้าจำเป็น)	Y		N	
21	Check & replaced cooling water & added coolant inside the water. ตรวจสภาพ ล้างและเปลี่ยนน้ำระบายความร้อน และเติมสารผสมเย็นในน้ำระบายความร้อน	Y		N	
22	Record pump water flow rate from meter (if any) ตรวจวัดอัตราการไหลของน้ำจากมิเตอร์วัดอัตราการไหล (ถ้ามี)	Y	- gpm	N	
	Turn selector switch to "MANUAL" and ON diesel fire pump. / หมุนสวิทซ์เลือกมาที่ตำแหน่ง "MANUAL" แล้วเปิดเครื่องสูบน้ำดับเพลิง				
23	Check the engine speed. ตรวจสอบความเร็วรอบของเครื่องยนต์	M	1500 rpm	N	
24	Check & record the system pressure. ตรวจสภาพและบันทึกแรงดันของระบบ	M	200 psi	N	
25	Check oil pressure. ตรวจสอบแรงดันน้ำมันที่หน้าปัทม์	M	- psi	N	
26	Check engine water temperature. ตรวจสอบอุณหภูมิน้ำระบายความร้อนที่หน้าปัทม์	M	- C	N	
27	Check the cooling set function. ตรวจสอบการทำงานของชุดอุปกรณ์ระบายความร้อน	M		N	
28	Open the drain valves & test the Fire Pump cut-in pressure เปิดวาล์วระบายน้ำและบันทึกค่าแรงดันที่เครื่องสูบน้ำดับเพลิงทำงาน	H	- psi	N	

Comment : _____

Special equipment : _____

Note : 1. N = Normal ; AB = Abnormal , F = Fail

PM by : [redacted]	Verified by : [redacted]	Approved by : [redacted]
Signature : [redacted]	Signature : [redacted]	Signature : [redacted]
Date : 23/10/66	Date : 25 / 10 / 66	Date : 25/10/66

PPM-ENG-SN-010	แก้ไขครั้งที่ : 1	วันที่มีผลบังคับใช้ : 1/10/21
จัดทำโดย : [redacted]	อนุมัติโดย [redacted]	

..... วิศวกรส่วนกลาง ..... ส่วนกลาง

PREVENTIVE MAINTENANCE CHECKLIST FOR DIESEL FIRE PUMP

การบำรุงรักษาเชิงป้องกัน เครื่องสูบน้ำดับเพลิง เครื่องยนต์ดีเซล

BUILDING :	WTM		Date : 23 / 10 / 66					
EQUIPMENT NUMBER :	EFP- 02	TYPE OF MAINTENANCE	W	(M)	2M	Q	H	Y
LOCATION :	ห้องปั๊มดับเพลิง 2B ตึก A	Rated : _____ rpm, _____ gpm, _____ psi						

NO.	TASK DESCRIPTION	PM Code	Measurement		Status (N/A B/F)	Remarks
1	Check status of pilot lamp & selector switches at the starter panel. ตรวจสอบสภาพหลอดไฟสอดและสวิทซ์เลือกมอร์ที่ตู้ควบคุม	M			N	
2	Check main circuit breaker status. ตรวจสถานะของเมนเบรกเกอร์	M			N	
3	Check selector switch for correct position ตรวจสภาพว่า หมุนสวิทซ์เลือกมาอยู่ในตำแหน่งที่ถูกต้องหรือไม่	M			N	ให้อยู่ที่ตำแหน่ง "AUTO"
4	Check any water leakage for all valves & pipes. ตรวจสอบว่ามีน้ำรั่วซึมที่วาล์ว ข้อต่อ และท่อน้ำหรือไม่.	M			N	
5	Check crankcase oil level. ตรวจสอบระดับน้ำมันเครื่องในห้องเครื่องดีเซล	M			N	
6	Check radiator water level. ตรวจสอบระดับน้ำในหม้อน้ำ	M			N	
7	Check voltage & current of battery บันทึกค่าแรงดันและกระแสไฟฟ้าของแบตเตอรี่		V	A	N	บันทึกวันที่เปลี่ยนแบตเตอรี่
	Battery no.1 แบตเตอรี่ชุดที่ 1	M	12	200	N	
	Battery no.2 แบตเตอรี่ชุดที่ 2	M	12	200	N	
	Battery no.3 แบตเตอรี่ชุดที่ 3	M			N	
	Battery no 4 แบตเตอรี่ชุดที่ 4	M			N	
8	Check the control panel & carry out cleaning. ตรวจสภาพและทำความสะอาดอุปกรณ์ต่างๆ ภายในตู้ควบคุม	M			N	
9	Check & clean the fire pump. ตรวจสภาพ, ทำความสะอาดเครื่องสูบน้ำดับเพลิง และอุปกรณ์ประกอบ	M			N	
10	Check pipe condition between oil tank. ตรวจสภาพท่อเชื่อมระหว่างถังเก็บน้ำมัน	Q			N	
11	Check and clean the drain pan of the Fire Pump ตรวจสภาพและทำความสะอาด บริเวณน้ำด้านล่างของปั๊ม	Q			N	
12	Battery - Check, clean & tighten the terminal. แบตเตอรี่ ตรวจสภาพ ทำความสะอาด และขันขั้วต่อให้แน่น	H			N	
13	Grease the joints and cranks of fire pump set. อัดจารบีให้กับข้อต่อข้อเหวี่ยงของชุดเครื่องสูบน้ำ	H			N	

Comment :
Special equipment :
Note : 1. N = Normal ; AB = Abnormal ; F = Fail

PM by : [redacted]	Verified by : [redacted]	Approved by : [redacted]
Signature : [redacted]	Signature : [redacted]	Signature : [redacted]
Date : 23/10/66	Date : 25 / 10 / 66	Date : 25/10/66

PPM-ENG-SN-010	แก้ไขครั้งที่ : 1	วันที่มีผลบังคับใช้ 1/10/21
จัดทำโดย : [redacted]	อนุมัติโดย : [redacted]	

วิศวกรส่วนกลาง ..... ส่วนกลาง .....

PREVENTIVE MAINTENANCE CHECKLIST FOR DIESEL FIRE PUMP

การบำรุงรักษาเชิงป้องกัน เครื่องสูบน้ำดับเพลิง เครื่องยนต์ดีเซล

BUILDING :	WTM		Date : 23 / 10 / 66					
EQUIPMENT NUMBER :	EFP- 02	TYPE OF MAINTENANCE	W	(M)	2M	Q	H	Y
LOCATION :	ห้องปั๊มดับเพลิง 2B ตึก A	Rated : _____ rpm, _____ gpm, _____ psi						

NO.	TASK DESCRIPTION	PM Code	Measurement	Status (N/A B/F)	Remarks
14	Check & tighten all electrical connections ตรวจสภาพและขันน็อตที่จุดเชื่อมทางไฟฟ้าต่างๆ และเป่าฝุ่นทำความสะอาดภายในตู้	H		N	
15	Check & tighten all the pipe joints. ตรวจสภาพและขันน็อตต่างๆ	Y		N	
16	Check & clean strainer ตรวจสภาพและล้างทำความสะอาดตะกร้ากรอง	Y		N	
17	Check & change the lubrication oil filter ตรวจสภาพและเปลี่ยนไส้กรองน้ำมันหล่อลื่น	Y		N	
18	Check & change the lubrication oil ตรวจสภาพและเปลี่ยนน้ำมันหล่อลื่น	Y		N	ก่อนเปลี่ยนให้สูบน้ำมันเครื่องออกให้หมดก่อน
19	Check & change the fuel oil filter. ตรวจสภาพและเปลี่ยนไส้กรองน้ำมันเครื่อง	Y		N	
20	Check & clean the air filter and replaced it if necessary ตรวจสภาพและทำความสะอาดไส้กรองอากาศ และเปลี่ยนใหม่ (ถ้าจำเป็น)	Y		N	
21	Check & replaced cooling water & anti-rust coolant inside the water. ตรวจสภาพ ล้างและเปลี่ยนน้ำระบายความร้อน และเติมสารหล่อเย็นในน้ำระบายความร้อน	Y		N	
22	Record pump water flow rate from meter (if any) ตรวจวัดอัตราการไหลของน้ำจากมิเตอร์วัดอัตราการไหล (ถ้ามี)	Y	gpm	N	
	Turn selector switch to "MANUAL" and ON diesel fire pump. / หมุนสวิทซ์เลือกมาที่ตำแหน่ง "MANUAL" แล้วเปิดเครื่องสูบน้ำดับเพลิง				
23	Check the engine speed ตรวจสอบความเร็วรอบของเครื่องยนต์	M	1500 rpm	N	
24	Check & record the system pressure ตรวจสภาพและบันทึกแรงดันของระบบ	M	250 psi	N	
25	Check oil pressure. ตรวจสอบแรงดันน้ำมันที่หน้าปัดม์	M	– psi	N	
26	Check engine water temperature. ตรวจสอบอุณหภูมิน้ำระบายความร้อนที่หน้าปัดม์	M	– C	N	
27	Check the cooling set function. ตรวจสอบการทำงานของชุดอุปกรณ์ระบายความร้อน	M		N	
28	Open the drain valves & test the Fire Pump cut-in pressure เปิดวาล์วระบายน้ำและบันทึกค่าแรงดันที่เครื่องสูบน้ำดับเพลิงทำงาน	H	– psi	N	

Comment :
Special equipment :
Note : 1. N = Normal ; AB = Abnormal ; F = Fail

PM by : [redacted]	Verified by : [redacted]	Approved by : [redacted]
Signature : [redacted]	Signature : [redacted]	Signature : [redacted]
Date : 23/10/66	Date : 25 / 10 / 66	Date : 25/10/66

PPM-ENG-SN-010	แก้ไขครั้งที่ : 1	วันที่มีผลบังคับใช้ : 1/10/21
จัดทำโดย : [redacted]	อนุมัติโดย [redacted]	

วิศวกรส่วนกลาง ..... ส่วนกลาง .....

PREVENTIVE MAINTENANCE CHECKLIST FOR ELECTRICAL FIRE PUMP

การบำรุงรักษาเชิงป้องกัน เครื่องสูบน้ำดับเพลิง เครื่องยนต์ไฟฟ้า

BUILDING : WTM		Date : 23 / 10 / 66	
EQUIPMENT NUMBER : EFP - 03	TYPE OF MAINTENANCE	W	(M) 2M Q H Y
LOCATION : FL. 28 ตึก A	Rated : _____ kW. _____ gpm. _____ psi		

NO	TASK DESCRIPTION	PM Code	Measurement	Status (N/A B/F)	Remarks
1	Check status of pilot lamp & selector switches at the starter panel. ตรวจสอบสถานะหลอดไฟสองสและสวิทช์เลือกที่ตู้ควบคุม	M		N	
2	Check main circuit breaker status. ตรวจสอบสถานะของเมนเบรคเกอร์	M		N	
3	Check selector switch for correct position. ตรวจสอบว่า หมุนสวิทช์เลือกม เขยู่ในตำแหน่งที่ถูกต้องหรือไม่	M		N	ให้อยู่ที่ตำแหน่ง "AUTO"
4	Check any water leakage for all valves & pipes. ตรวจสอบว่ามีน้ำรั่วซึมที่วาล์ว ข้อต่อ และท่อน้ำ หรือไม่	M		N	
5	Check & clean the drain pan of the Fire Pump. ตรวจสภาพและทำความสะอาดถาดรองน้ำด้านล่างของปั๊ม	Q		N	
6	Grease the joints and cranks of fire pump set. อัดจารบีให้กับข้อต่อข้อเหวี่ยงของชุดเครื่องสูบน้ำ	Q		N	
7	Check & tighten all the pipes joints. ตรวจสภาพและขันน็อตต่าง	H		N	
8	Check & clean strainer. ตรวจสภาพ, ล้างทำความสะอาดตะกร้ากรอง	H		N	
9	Check & tighten all electrical connections. ตรวจสภาพและขันน็อตที่จุดต่อทางไฟฟ้าต่างๆ และปาฝุ่นทำความสะอาดภายในตู้	H		N	
10	Check & clear the fire pump. ตรวจสภาพ,ทำความสะอาดเครื่องสูบน้ำดับเพลิงและอุปกรณ์ประกอบ	M		N	
11	Record pump water flow rate from meter. (if any) ตรวจวัดอัตราการไหลของน้ำจากมิเตอร์วัดอัตราการไหล (ถ้ามี)	Y	gpm	N	
12	Check the starting set function. (if any) ตรวจสอบการทำงานของชุดสตาร์ท (ถ้ามี)	Y		N	
	Turn selector switch to "MANUAL" and ON electrical fire pump "MANUAL"				
13	Check & record the system pressure. ตรวจสอบและบันทึกแรงดันของระบบ	M	psi	N	
14	Check and measure the voltage between Phase. ตรวจวัดแรงดันไฟฟ้าระหว่างเฟส RS, ST, RT (V)	M	RS 400 / ST 400 / RT 400	N	
15	Check and measure the current ตรวจวัดกระแสไฟฟ้าของเฟส R, S, T	M	R 35 / S 35 / T 36	N	
	Turn the selector switch to "AUTO", open the drain valve and record the pressure. หมุนสวิทช์เลือกมาที่ตำแหน่ง"AUTO" จากนั้นเปิดวาล์วระบายและบันทึกค่าแรงดันน้ำของระบบ				
16	Open the drain valves & test the Fire Pump cut-in pressure. เปิดวาล์วระบายน้ำและบันทึกค่าแรงดันที่เครื่องสูบน้ำดับเพลิงทำงาน	H	900 psi	N	

Comment : _____

Note : 1. Make sure Disconnect Power Before Touching Any Electrical Parts. / ตรวจสอบให้มั่นใจว่าไม่มีกระแสไฟฟ้าก่อนสัมผัสอุปกรณ์ไฟฟ้า
2. Make Sure To Show Warning Sign At Control Panel. / ตรวจสอบให้มั่นใจว่า ไม่มีกระแสไฟฟ้าเตือนที่ตู้ควบคุมอุปกรณ์ไฟฟ้า
3. N = Normal, [redacted]il

PM by :	Verified by :	Approved by [redacted]
Signature : [redacted]	Signature : [redacted]	Signature :
Date : 23/10/66	Date : 25 / 10 / 66	Date : 25/10/66

PPM-ENG-SN-011	แก้ไขครั้งที่ : 1	วันที่มีผลบังคับใช้ : 1/10/21
จัดทำโดย : [redacted]	อนุมัติโดย [redacted]	

..... วิศวกรส่วนกลาง ..... ส่วนกลาง

PREVENTIVE MAINTENANCE CHECKLIST FOR JOCKEY PUMP

การบำรุงรักษาเชิงป้องกัน เครื่องสูบน้ำดับเพลิงรักษาแรงดัน

BUILDING : WTM		Date : 23 / 10 / 66	
EQUIPMENT NUMBER : JP - 01	TYPE OF MAINTENANCE	W	(M) 2M Q H Y
LOCATION : ปั๊มดับเพลิง 2 B ตึก A			

NO.	TASK DESCRIPTION	PM Code	Measurement	Status (N/A B/F)	Remarks
1	Check status of pilot lamp & selector switches at the starter panel ตรวจสอบสถานะหลอดไฟสองสและสวิทช์เลือกที่ตู้ควบคุม	M		N	
2	Check main circuit breaker status. ตรวจสถานะของเมนเบรคเกอร์	M		N	
3	Check selector switch for correct position. ตรวจว่าสวิทช์เลือกอยู่ที่ตำแหน่งที่ถูกต้องหรือไม่	M		N	
4	Check cable connections by visually for tight. ตรวจสภาพจุดต่อสายไฟฟ้าว่าแน่นหรือไม่ ด้วยสายตา	Q		N	
5	Check pump bearing condition and lubricate bearing by greasing. ตรวจสภาพแท่งเครื่องสูบน้ำ และเติมจารบีให้กับลูกปืน	Q		N	
6	Check electrical & control equipment. ตรวจสภาพอุปกรณ์ไฟฟ้า และระบบควบคุม	Q		N	
7	Check and clean strainer. ตรวจสภาพ, ล้างทำความสะอาด	Q		N	
8	Check & tighten all nuts & bolts. ตรวจสภาพและขาวดขันน็อตต่าง ๆ	H		N	
9	Check & tighten all electrical connections. ตรวจสภาพและกาหขันจุดต่อทางไฟฟ้าต่างๆ	H		N	
10	Check motor bearing lubricate and greasing as required. ตรวจสภาพการหล่อลื่นของลูกปืนมอเตอร์ และเติมจารบี(ถ้าจำเป็น)	H		N	
11	Check coupling joint and adjust alignment of jockey pump. ตรวจสภาพคัปปิ้งและการเยื้องของศูนย์เพลา	H		N	
12	Check insulation resistance of motor and cable. ตรวจสภาพความต้านทานของฉนวนมอเตอร์และสายไฟ	Y		N	
	Turn selector switch to "MANUAL" and ON Jockey Pump หมุนสวิทช์เลือกมาที่ตำแหน่ง "MANUAL" แล้วเปิดเครื่องสูบน้ำดับเพลิงด้วย				
13	Check all pressure gauges. ตรวจสภาพเกจวัดความดัน	M		N	
14	Check and record the system pressure ตรวจสอบและบันทึกแรงดันของระบบ	M	100 psi	N	

Comment : _____

Note : 1. N = Normal ; AB = Abnormal ; F = Fail

PM by :	Verified by :	Approved by [redacted]
Signature : [redacted]	Signature : [redacted]	Signature :
Date : 23/10/66	Date : 25 / 10 / 66	Date : 25/10/66

PPM-ENG-SN-012	แก้ไขครั้งที่ : 1	วันที่มีผลบังคับใช้ : 1/10/21
จัดทำโดย : [redacted]	อนุมัติโดย [redacted]	

..... วิศวกรส่วนกลาง ..... ส่วนกลาง

PREVENTIVE MAINTENANCE CHECKLIST FOR JOCKEY PUMP
การบำรุงรักษาเชิงป้องกัน เครื่องสูบน้ำดับเพลิงรักษาแรงดัน

BUILDING : WTM					Date : 23 / 10 / 66		
EQUIPMENT NUMBER : JP-01	TYPE OF MAINTENANCE	W	(M)	2M	Q	H	Y
LOCATION : ห้องไฟฟ้าชั้น 2 B อาคาร A							

NO.	TASK DESCRIPTION	PM Code	Measurement	Status (N/A B/F)	Remarks
15	Check and measure the voltage between Phase. ตรวจวัดแรงดันไฟฟ้าระหว่างเฟส RS, ST, RT (V)	M	RS 380 ST 380 RT 380	N	
16	Check and measure the current. ตรวจวัดกระแสไฟฟ้าของเฟส R S,T (A)	M	R 2.7 S 2.8 T 2.6	N	
17	Check any abnormal vibration and noise of the pump running. ตรวจสภาพว่ามีเสียง หรือการสั่นสะเทือนที่ผิดปกติขณะเดินเครื่องหรือไม่	M		N	
18	Check any water leakage on gland packing / mechanical seal. ตรวจสอบว่ามีการรั่วซึมของน้ำที่แกนแพคกิ้งซีล หรือเมคคานิคัลซีล หรือไม่	M		N	
19	Check pressure relief valve operation. ตรวจสอบการทำงานของวาล์วระบายแรงดัน	Y		N	
	Test function the cut-in & cut-out pressure switches of Jockey Pump. / ทดสอบการทำงานแบบอัตโนมัติของเครื่องสูบน้ำดับเพลิงช่วย				
20	Open the drain valves, record the Jockey Pump cut in pressure. เปิดวาล์วระบายน้ำ และบันทึกแรงดันเมื่อจิ๊อกกี้ปั๊มเริ่มทำงาน	M	– psi	N	
21	Close the drain valves, record the Jockey Pump cut-out pressure. ปิดวาล์วระบายน้ำ และบันทึกแรงดันเมื่อจิ๊อกกี้ปั๊มหยุดทำงาน	M	– psi	N	

Comment :
Note : 1. N = Normal ; AB = Abnormal ; F – Fail

PM by : [redacted]	Verified by : [redacted]	Approved by [redacted]
Signature : [redacted]	Signature : [redacted]	Signature : [redacted]
Date : 23/10/66	Date : 25 / 10 / 66	Date : 25/10/66

PPM-ENG-SN-012	แก้ไขครั้งที่ : 1	วันที่มีผลบังคับใช้ : 1/10/21
จัดทำโดย : [redacted]	อนุมัติโดย : [redacted]	

..... วิศวกรส่วนกลาง ..... ส่วนกลาง

(2/2)

PREVENTIVE MAINTENANCE CHECKLIST FOR JOCKEY PUMP
การบำรุงรักษาเชิงป้องกัน เครื่องสูบน้ำดับเพลิงรักษาแรงดัน

BUILDING : WTM					Date : 22 / 10 / 66		
EQUIPMENT NUMBER : Jockey PUMP NO. 1	TYPE OF MAINTENANCE	W	(M)	2M	Q	H	Y
LOCATION : ห้องไฟฟ้าชั้น B 2 อาคาร A							

NO.	TASK DESCRIPTION	PM Code	Measurement	Status (N/A B/F)	Remarks
1	Check status of pilot lamp & selector switches at the starter panel. ตรวจสอบสถานะหลอดไพลอตและสวิทช์เลือกที่ตู้ควบคุม	M		N	
2	Check main circuit breaker status ตรวจสถานะของเมนเบรคเกอร์	M		N	
3	Check selector switch for correct position. ตรวจว่าสวิทช์เลือกอยู่ที่ตำแหน่งที่ถูกต้องหรือไม่	M		N	
4	Check cable connections by visually for tight. ตรวจสภาพจุดต่อสายไฟฟ้าว่าแน่นหรือไม่ ด้วยสายตา	Q		N	
5	Check pump bearing condition and lubricate bearing by greasing. ตรวจสภาพแบริ่งเครื่องสูบน้ำ และเติมจาระบีให้กับลูกปืน	Q		N	
6	Check electrical & control equipment. ตรวจสภาพชุดควบคุมไฟฟ้า และระบบควบคุม	Q		N	
7	Check and clean strainer ตรวจสภาพ ล้างทำความสะอาด	Q		N	
8	Check & tighten all nuts & bolts. ตรวจสภาพและกวดขันน็อตต่าง ๆ	H		N	
9	Check & tighten all electrical connections. ตรวจสภาพและกวดขันจุดต่อทางไฟฟ้าต่าง ๆ	H		N	
10	Check motor bearing lubricate and greasing as required. ตรวจสภาพการหล่อลื่นของลูกปืนมอเตอร์ และเติมจาระบีถ้าจำเป็น	H		N	
11	Check coupling joint and adjust alignment of Jockey pump. ตรวจสภาพคัปปิ้งและการเยื้องของศูนย์พลา	H		N	
12	Check insulation resistence of motor and cable. ตรวจสภาพความต้านทานของฉนวนมอเตอร์และสายไฟ	Y		N	
	Turn selector switch to "MANUAL" and ON Jockey Pump. หมุนสวิทช์เลือกมาที่ตำแหน่ง "MANUAL" แล้วเปิดเครื่องสูบน้ำดับเพลิงด้วย				
13	Check all pressure gauges ตรวจสภาพเกจวัดความดัน	M		N	
14	Check and record the system pressure. ตรวจสอบและบันทึกแรงดันของระบบ	M	160 psi	N	

Comment :
Note : 1. N = Normal ; AB = Abnormal ; F – Fail

PM by : [redacted]	Verified by : [redacted]	Approved by : [redacted]
Signature : [redacted]	Signature : [redacted]	Signature : [redacted]
Date : 22/10/66	Date : 25 / 10 / 66	Date : 25/10/66

PPM-ENG-SN-012	แก้ไขครั้งที่ : 1	วันที่มีผลบังคับใช้ : 1/10/21
จัดทำโดย : [redacted]	อนุมัติโดย : [redacted]	

..... วิศวกรส่วนกลาง ..... ส่วนกลาง

(1/2)

PREVENTIVE MAINTENANCE CHECKLIST FOR JOCKEY PUMP

การบำรุงรักษาเชิงป้องกัน เครื่องสูบน้ำดับเพลิงรักษาแรงดัน

BUILDING : WTM				Date : 22 / 10 / 66			
EQUIPMENT NUMBER : Jockey pump No. 1	TYPE OF MAINTENANCE	W	(M)	2M	Q	H	Y
LOCATION : ห้องปั๊มดับเพลิง B2 ตึก A							

NO.	TASK DESCRIPTION	PM Code	Measurement	Status (N/A B/F)	Remarks
15	Check and measure the voltage between Phase. ตรวจวัดแรงดันไฟฟ้าระหว่างเฟส RS, ST, RT (V)	M	RS 385, ST 385, RT 390	N	
16	Check and measure the current. ตรวจวัดกระแสไฟฟ้าของเฟส R S,T (A)	M	R 2.4, S 2.4, T 2.6	N	
17	Check any abnormal vibration and noise of the pump running. ตรวจสอบการสั่นสะเทือนและเสียงที่ผิดปกติขณะเดินเครื่องหรือไม่	M		N	
18	Check any water leakage on gland packing / mechanical seal. ตรวจสอบว่ามีการรั่วซึมของน้ำที่แกนแพคกิ้งซีล หรือเมคคานิคัลซีล หรือไม่	M		N	
19	Check pressure relief valve operation. ตรวจสอบการทำงานของวาล์วระบายแรงดัน	Y		N	
	Test function the cut-in & cut-out pressure switches of Jockey Pump. / ทดสอบการทำงานแบบอัตโนมัติของเครื่องสูบน้ำดับเพลิงช่วย				
20	Open the drain valves, record the Jockey Pump cut-in pressure. เปิดวาล์วระบายน้ำ และบันทึกแรงดันเมื่อจ๊อกกี้ปั๊มเริ่มทำงาน	M	psi	N	
21	Close the drain valves, record the Jockey Pump cut-out pressure. ปิดวาล์วระบายน้ำ และบันทึกแรงดันเมื่อจ๊อกกี้ปั๊มหยุดทำงาน	M	psi	N	

Comment :

Note : 1. N = Normal ; AB = Abnormal ; F = Fail

PM by : [redacted]	Verified by : [redacted]	Approved by : [redacted]
Signature :	Signature :	Signature :
Date : 22/10/66	Date : 25 / 10 / 66	Date : 25/10/66

PPM-ENG-SN-012	แก้ไขครั้งที่ 1	วันที่มีผลบังคับใช้ : 1/10/21
จัดทำโดย : [redacted]	อนุมัติโดย : [redacted]	

..... วิศวกรส่วนกลาง ..... ส่วนกลาง

PREVENTIVE MAINTENANCE CHECKLIST FOR JOCKEY PUMP

การบำรุงรักษาเชิงป้องกัน เครื่องสูบน้ำดับเพลิงรักษาแรงดัน

BUILDING : WTM				Date : 22 / 10 / 66			
EQUIPMENT NUMBER : Jockey pump No. 2	TYPE OF MAINTENANCE	W	(M)	2M	Q	H	Y
LOCATION : ห้องปั๊มดับเพลิง B2 ตึก A							

NO.	TASK DESCRIPTION	PM Code	Measurement	Status (N/A B/F)	Remarks
1	Check status of pilot lamp & selector switches at the starter panel. ตรวจสอบสถานะหลอดไฟสอดและสวิทช์เลือกที่ตู้ควบคุม	M		N	
2	Check main circuit breaker status. ตรวจสอบสถานะของเบรคเกอร์	M		N	
3	Check selector switch for correct position. ตรวจว่าสวิทช์เลือกอยู่ที่ตำแหน่งที่ถูกต้องหรือไม่	M		N	
4	Check cable connections by visually for tight ตรวจสอบการจุดต่อสายไฟฟ้าว่าแน่นหรือไม่ ด้วยสายตา	Q		N	
5	Check pump bearing condition and lubricate bearing by greasing. ตรวจสอบแบริ่งเครื่องสูบน้ำ และเติมจารบีให้กับลูกปืน	Q		N	
6	Check electrical & control equipment. ตรวจสอบการอุปกรณ์ไฟฟ้า และระบบควบคุม	Q		N	
7	Check and clean strainer. ตรวจสอบกรอง, ล้างทำความสะอาด	Q		N	
8	Check & tighten all nuts & bolts. ตรวจสอบและขันน็อตต่างๆ	H		N	
9	Check & tighten all electrical connections. ตรวจสอบและขันจุดต่อทางไฟฟ้าต่างๆ	H		N	
10	Check motor bearing lubricate and greasing as required. ตรวจสอบการหล่อลื่นของลูกปืนมอเตอร์ และเติมจารบี(ถ้าจำเป็น)	H		N	
11	Check coupling joint and adjust alignment of jockey pump. ตรวจสอบการจับปั๊มและการปรับของของหุ่นเพลา	H		N	
12	Check insulation resistance of motor and cable. ตรวจสอบการต้านทานของฉนวนมอเตอร์และสายไฟ	Y		N	
	Turn selector switch to "MANUAL" and ON Jockey Pump. **หมุนสวิทช์เลือกมาที่ตำแหน่ง "MANUAL" แล้วเปิดเครื่องสูบน้ำดับเพลิงด้วย**				
13	Check all pressure gauges. ตรวจสอบเกจวัดความดัน	M		N	
14	Check and record the system pressure. ตรวจสอบและบันทึกแรงดันของระบบ	M	108 psi	N	

Comment :

Note : 1. N = Normal ; AB = Abnormal ; F = Fail

PM by : [redacted]	Verified by : [redacted]	Approved by : [redacted]
Signature :	Signature :	Signature :
Date : 22/10/66	Date : 25 / 10 / 66	Date : 25/10/66

PPM-ENG-SN-012	แก้ไขครั้งที่ : 1	วันที่มีผลบังคับใช้ : 1/10/21
จัดทำโดย [redacted]	อนุมัติโดย [redacted]	

..... วิศวกรส่วนกลาง ..... ส่วนกลาง

PREVENTIVE MAINTENANCE CHECKLIST FOR JOCKEY PUMP

การบำรุงรักษาเชิงป้องกัน เครื่องสูบน้ำดับเพลิงรักษาแรงดัน

BUILDING : WTM		Date : 22 / 10 / 66	
EQUIPMENT NUMBER : Jockey Pump NO. 2	TYPE OF MAINTENANCE	W	(M) 2M Q H Y
LOCATION : ห้องปั๊มน้ำ B 2 ตึก A			

NO.	TASK DESCRIPTION	PM Code	Measurement			Status (N/A B/F)	Remarks
			RS	ST	RT		
15	Check and measure the voltage between Phase. ตรวจวัดแรงดันไฟฟ้าระหว่างเฟส RS, ST, RT (V)	M	380	385	388	N	
			R	S	T		
16	Check and measure the current ตรวจวัดกระแสไฟฟ้าของเฟส R,S,T (A)	M	2.7	2.8	2.6	N	
17	Check any abnormal vibration and noise of the pump running. ตรวจสภาพว่ามีเสียง หรือการสั่นสะเทือนที่ผิดปกติขณะเดินเครื่องหรือไม่	M				N	
18	Check any water leakage on grand packing / mechanical seal. ตรวจสอบว่ามีการรั่วซึมของน้ำที่แกนแพคกิ้งซีล หรือเมคคานิคัลซีล หรือไม่	M				N	
19	Check pressure relief valve operation. ตรวจสอบการทำงานของวาล์วระบายแรงดัน	Y				N	
	Test function the cut-in & cut-out pressure switches of Jockey Pump. / ทดสอบการทำงานแบบอัตโนมัติของเครื่องสูบน้ำดับเพลิงช่วย						
20	Open the drain valves, record the Jockey Pump cut-in pressure. เปิดวาล์วระบายน้ำ และบันทึกแรงดันเมื่อจ๊อกกี้ปั๊มเริ่มทำงาน	M		psi		N	
21	Close the drain valves, record the Jockey Pump cut-out pressure. ปิดวาล์วระบายน้ำ และบันทึกแรงดันเมื่อจ๊อกกี้ปั๊มหยุดทำงาน	M		psi		N	

Comment :

Note : 1. N = Normal ; AB = Abnormal ; F = Fail

PM by : [redacted]	Verified by : [redacted]	Approved [redacted]
Signature : [redacted]	Signature : [redacted]	Signature : [redacted]
Date : 22/10/66	Date : 29/10/66	Date : 29/10/66

PPM-ENG-SN-012	แก้ไขครั้งที่ : 1	วันที่มีผลบังคับใช้ : 1/10/21
จัดทำโดย : [redacted]	อนุมัติโดย : [redacted]	

วิศวกรส่วนกลาง ..... ส่วนกลาง .....

PREVENTIVE MAINTENANCE CHECKLIST FOR DRAINAGE / SEWAGE PUMP

การบำรุงรักษาเชิงป้องกัน เครื่องสูบระบายน้ำเสีย

BUILDING : MTM (A)		Date : 25 / 10 / 66	
EQUIPMENT NUMBER : WP. 1	TYPE OF MAINTENANCE	W	(M) 2M Q H Y
LOCATION : ห้องคลอรีน ตึก A			

NO.	TASK DESCRIPTION	PM Code	Measurement			Status (N/A B/F)	Remarks
1	Check status of pilot lamp & selector switches at the starter panel. ตรวจสอบสภาพหลอดไฟและสวิทซ์เลือกตำแหน่งที่ตู้ควบคุม	M				N	
2	Check main circuit breaker. ตรวจสภาพและของเมนเบรกเกอร์	M				N	
3*	Check & function test the level switch. ตรวจสภาพและทดสอบระบบลูกลอย	M, Q				N	
4*	Check & test the High Water Level Warning Beacon Light function. ตรวจสอบและทดสอบฟังก์ชั่นของสัญญาณเตือนระดับน้ำสูงสุด	M, Q				N	
	Turn the pump selector switch to Manual & start the pump. / หมุนสวิทซ์เลือกมาที่ตำแหน่งแมนนวลและเปิดเดินเครื่องสูบน้ำ						
5	Check any abnormal noise & vibration of the pump running ตรวจสอบว่ามีเสียง หรือการสั่นสะเทือนที่ผิดปกติขณะเดินเครื่องหรือไม่	M				N	
6	Check any water leakage at discharged. ตรวจสอบว่ามีน้ำรั่วด้านทางออกและอุปกรณ์การประแยกท่อ	M				N	
			RS	ST	RT		
7	Check and measure the voltage between Phase. ตรวจวัดแรงดันไฟฟ้าระหว่างเฟส RS, ST, RT (V)	M	390	390	390	N	
			R	S	T		
8	Check and measure the voltage between Phase. ตรวจวัดแรงดันไฟฟ้าระหว่างเฟส R, S, T (A)	M	5.79	5.80	5.65	N	
	Preventive Maintenance Turn OFF the Pump isolator and breaker to OFF เริ่มซ่อมบำรุง : ปิดเครื่องสูบน้ำและปิดสวิทซ์เบรคเกอร์						
9	Check & tighten the cable & control wire terminals. ตรวจสภาพและขันน็อต ที่จุดเชื่อมต่อทางไฟฟ้าต่างๆ และทำความสะอาด	H				N	
10	Check & replace the lubrication oil. (if any) ตรวจสภาพและเปลี่ยนน้ำมันเครื่อง (ถ้าจำเป็น)	Y				N	
11	Check any corrosion, repaint the rusty part (if any) ตรวจสภาพว่ามีรอยการผุกร่อนหรือไม่ และทาสี (ถ้าจำเป็น)	Y				N	
12	Check the pump impeller condition. ตรวจสภาพใบพัด	Y				N	

Comment :

Note : 1. N = Normal , AB = Abnormal ; F = Fail

2. PM Period of task no.3 and no.4 are "M" for drainage pump and "Q" for sewage pump.
ความถี่ในการทำงานของหัวข้อที่ 3และ 4 สำหรับ Drainage pump ใช้ความถี่ "M" สำหรับ Sewage pump ใช้ความถี่ "Q"
เนื่องจากการเปิดฝาของ Sewage pump กระทำได้ยากกว่า

3. PM Period of task no.16 and no.17 are "Y" for after Preventive Maintenance
ความถี่ในการทำงานของหัวข้อที่ 16 และ 17 ใช้ความถี่ "M" สำหรับตรวจเช็คปกติ และใช้ความถี่ "Y" สำหรับตรวจเช็คหลังมีการซ่อมบำรุง

PM by : [redacted]	Verified by : [redacted]	Approved by : [redacted]
Signature [redacted]	Signature : [redacted]	Signature : [redacted]
Date : 25/10/66	Date : 25/10/66	Date : 25/10/66

PPM-ENG-SN-007	แก้ไขครั้งที่ : 1	วันที่มีผลบังคับใช้ : 1/10/21
จัดทำโดย : [redacted]	อนุมัติโดย [redacted]	

วิศวกรส่วนกลาง ..... ส่วนกลาง .....

PREVENTIVE MAINTENANCE CHECKLIST FOR DRAINAGE / SEWAGE PUMP

การบำรุงรักษาเชิงป้องกัน เครื่องสูบระบายน้ำเสีย

BUILDING : WTM (A)				Date : 25 / 10 / 66				
EQUIPMENT NUMBER : WP 1		TYPE OF MAINTENANCE	W	(M)	2M	Q	H	Y
LOCATION : บ่อพักลงขึ้น อาคาร A								

NO.	TASK DESCRIPTION	PM Code	Measurement			Status (N/A B/F)	Remarks
13	Check & tighten bolts & nuts of gu dorail, support bracket & pump etc. ตรวจสภาพและขันน็อตต่างๆ ของราวเดิน, ฐานยึด และเครื่องสูบน้ำ	Y				N	
	After Preventive Maintenance : Turn ON the breaker & turn the selector switch to Manual & start the pump หลังซ่อมบำรุง : เปิดเบรกเกอร์และหมุนสวิทช์เลือกมาที่ตำแหน่ง แมนนวลและเปิดเดินเครื่องสูบน้ำ						
14	Check and measure the current ตรวจวัดกระแสไฟฟ้าของเฟส R, S, T (A)	M	R	S	T	N	
			9.51	9.21	9.29		
15	Check any abnormal noise & vibration of the pump running. ตรวจสอบว่ามีเสียง หรือการสั่นสะเทือนที่ผิดปกติขณะเดินเครื่องหรือไม่	Y				N	
16*	Check the pump coupling for any water leakage when pump is running. ตรวจสอบว่ามีน้ำรั่วที่หน้าแปลนต่างๆ หรือไม่	M, Y				N	
17*	Clean area surrounding the pump. ทำความสะอาดบริเวณโดยรอบ	M, Y				N	
	Turn the Selector to AUTO and ON the Pump isolator & breaker. ปิดสวิทช์เลือกมาที่ตำแหน่งอัตโนมัติ และเปิดเดินเครื่องสูบน้ำสำหรับเครื่องสูบน้ำที่อยู่เหนือปอสูบน้ำ						
18	Check belt's tension. ตรวจสอบความตึงสายพาน (ถ้ามี)	M				N	
19	Grease the motor bearing & pump bearing. อัดจารบีให้กับลูกปืนของมอเตอร์และเครื่องสูบน้ำ	Q				N	
20	Check & alignment the coupling. (for after inspection) ตรวจหาการเยื้องศูนย์ของคัปปลิ้งสำหรับเครื่องสูบน้ำแบบขับตรง	H				N	
21	Change & tighten belt. เปลี่ยนสายพานและปรับความตึง (ถ้ามี)	M				N	

Comment :

Note : 1. N = Normal , AB = Abnormal ; F = Fail

2. PM Period of task no.3 and no.4 are "M" for drainage pump and "Q" for sewage pump.
ความถี่ในการทำงานของหัวข้อที่ 3และ 4 สำหรับ Drainage pump ใช้ความถี่ "M" สำหรับ Sewage pump ใช้ความถี่ "Q"
เนื่องจากการเปิดฝาของ Sewage pump กระทำได้ยากกว่า

3. PM Period of task no.16 and no.17 are "Y" for after Preventive Maintenance
ความถี่ในการทำงานของหัวข้อที่ 16 และ 17 ใช้ความถี่ "M" สำหรับตรวจเช็คตามปกติ และใช้ความถี่ "Y" สำหรับตรวจเช็คหลังมีการซ่อมบำรุง

PM by : [redacted]	Verified by [redacted]	Approved by [redacted]
Signature :	Signature :	Signature :
Date : 25/10/66	Date : 25 / 10 / 66	Date : 25/10/66

PPM-ENG-SN-007	แก้ไขครั้งที่ : 1	วันที่มีผลบังคับใช้ : 1/10/21
จัดทำโดย : [redacted]	อนุมัติโดย [redacted]	

วิศวกรส่วนกลาง ..... ส่วนกลาง .....

(2/2)

PREVENTIVE MAINTENANCE CHECKLIST FOR DRAINAGE / SEWAGE PUMP

การบำรุงรักษาเชิงป้องกัน เครื่องสูบระบายน้ำเสีย

BUILDING : WTM (A)				Date : 25 / 10 / 66				
EQUIPMENT NUMBER : WP. 2		TYPE OF MAINTENANCE	W	(M)	2M	Q	H	Y
LOCATION : บ่อพักลงขึ้น อาคาร A								

NO.	TASK DESCRIPTION	PM Code	Measurement			Status (N/A B/F)	Remarks
1	Check status of pilot lamp & selector switches at the starter panel ตรวจสอบสภาพหลอดไฟและสวิทช์ซิลเลคเตอร์ที่ตู้ควบคุม	M				N	
2	Check main circuit breaker. ตรวจสภาพเบรกเกอร์	M				N	
3*	Check & function test the level switch. ตรวจสภาพและทดสอบระบบลูกลอย	M, Q				N	
4*	Check & test the High Water Level Warning Beacon Light function. ตรวจสอบและทดสอบฟังก์ชั่นของสัญญาณเตือนระดับน้ำเต็มบ่อ	M, Q				N	
	Turn the pump selector switch to Manual & start the pump. / หมุนสวิทช์เลือกมาที่ตำแหน่งแมนนวลและเปิดเดินเครื่องสูบน้ำ						
5	Check any abnormal noise & vibration of the pump running. ตรวจสอบว่ามีเสียง หรือการสั่นสะเทือนที่ผิดปกติขณะเดินเครื่องหรือไม่	M				N	
6	Check any water leakage at discharge. ตรวจสอบว่ามีน้ำรั่วด้านท่อส่งและอุปกรณ์การประกอบท่อ	M				N	
7	Check and measure the voltage between Phase ตรวจวัดแรงดันไฟฟ้าระหว่างเฟส RS, ST, RT (V)	M	RS	ST	RT	N	
			390	390	390		
8	Check and measure the voltage between Phase. ตรวจวัดแรงดันไฟฟ้าระหว่างเฟส R, S, T (A)	M	R	S	T	N	
			5.15	5.21	5.96		
	Preventive Maintenance : Turn OFF the Pump isolator and breaker to OFF เริ่มซ่อมบำรุง : ปิดเครื่องสูบน้ำและปิดสวิทช์เบรกเกอร์						
9	Check & tighten the cable & control wire terminals ตรวจสภาพและขันน็อต ที่จุดเชื่อมต่อทางไฟฟ้าต่างๆ และเป่าฝุ่นทำความสะอาด	M				N	
10	Check & replace the lubrication oil. (if any) ตรวจสภาพและเปลี่ยนน้ำมันเครื่อง (ถ้าจำเป็น)	Y				N	
11	Check any corrosion, repaint the rusty part (if any) ตรวจสภาพว่ามีร่องการผุกร่อนหรือไม่ และทาสี (ถ้าจำเป็น)	Y				N	
12	Check the pump impeller condition ตรวจสภาพใบพัด	Y				N	

Comment :

Note : 1. N = Normal ; AB = Abnormal ; F = Fail

2. PM Period of task no.3 and no.4 are "M" for drainage pump and "Q" for sewage pump.
ความถี่ในการทำงานของหัวข้อที่ 3และ 4 สำหรับ Drainage pump ใช้ความถี่ "M" สำหรับ Sewage pump ใช้ความถี่ "Q"
เนื่องจากการเปิดฝาของ Sewage pump กระทำได้ยากกว่า

3. PM Period of task no.16 and no.17 are "Y" for after Preventive Maintenance
ความถี่ในการทำงานของหัวข้อที่ 16 และ 17 ใช้ความถี่ "M" สำหรับตรวจเช็คตามปกติ และใช้ความถี่ "Y" สำหรับตรวจเช็คหลังมีการซ่อมบำรุง

PM by [redacted]	Verified by [redacted]	Approved by [redacted]
Signature :	Signature :	Signature :
Date : 25/10/66	Date : 25 / 10 / 66	Date : 25/10/66

PPM-ENG-SN-007	แก้ไขครั้งที่ : 1	วันที่มีผลบังคับใช้ : 1/10/21
จัดทำโดย : [redacted]	อนุมัติโดย [redacted]	

วิศวกรส่วนกลาง ..... ส่วนกลาง .....

(1/2)

PREVENTIVE MAINTENANCE CHECKLIST FOR DRAINAGE / SEWAGE PUMP

การบำรุงรักษาเชิงป้องกัน เครื่องสูบระบายน้ำเสีย

BUILDING : WTM (A)		Date : 25 / 10 / 66	
EQUIPMENT NUMBER : WP-2	TYPE OF MAINTENANCE	W	(M) 2M Q H Y
LOCATION : ห้องตลชั้น ตึก A			

NO.	TASK DESCRIPTION	PM Code	Measurement			Status (N/A B/F)	Remarks
13	Check & tighten bolts & nuts of guiderail, support bracket & pump etc. ตรวจสภาพและขันน็อตต่างๆ ของรางเลื่อน, ขาแป๊ด และเครื่องสูบน้ำ	Y				N	
	After Preventive Maintenance : Turn ON the breaker & turn the selector switch to Manual & start the pump หลังซ่อมบำรุง : เปิดเบรกเกอร์และหมุนสวิทช์เลือกมาที่ตำแหน่ง แมนนวลและเปิดเดินเครื่องสูบน้ำ						
14	Check the pressure the current. ตรวจวัดกระแสไฟฟ้าของเฟส R, S, T (A)	M	R 9.11	S 5.06	T 5.43	N	
15	Check any abnormal noise & vibration of the pump running. ตรวจสอบว่ามีเสียง หรือการสั่นสะเทือนที่ผิดปกติขณะเดินเครื่องหรือไม่	Y				N	
16*	Check the pump coupling for any water leakage when pump is running. ตรวจสอบว่ามีน้ำรั่วที่หน้าแปลนต่างๆ หรือไม่	M, Y				N	
17*	Clean area surrounding the pump. ทำความสะอาดเชิงรุกโดยระบบ	M, Y				N	
	Turn the Selector to AUTO and ON the Pump isolator & breaker. ปิดสวิทช์เลือกมาที่ตำแหน่งอัตโนมัติ และเปิดเดินเครื่องสูบน้ำสำหรับเครื่องสูบน้ำที่อยู่เหนือบ่อสูบน้ำ						
18	Check bolt's tension. ตรวจสอบความตึงสายพาน (ถ้ามี)	M				N	
19	Grease the motor bearing & pump bearing. อัดจารบีให้กับลูกปืนของมอเตอร์และเครื่องสูบน้ำ	Q				N	
20	Check & alignment the coupling. (do after inspection) ตรวจหาการเยื้องศูนย์ของคัปปลิ้งสำหรับเครื่องสูบน้ำแบบขับตรง	H				N	
21	Change & tighten belt. เปลี่ยนสายพานและปรับความตึง (ถ้ามี)	M				N	

Comment :

Note : 1. N = Normal ; AB = Abnormal ; F = Fail

2. PM Period of task no.3 and no.4 are "M" for drainage pump and "Q" for sewage pump.
ความถี่ในการทำงานของหัวข้อที่ 3และ 4 สำหรับ Drainage pump ใช้ความถี่ "M" สำหรับ Sewage pump ใช้ความถี่ "Q"
เนื่องจากการเปิดฝาของ Sewage pump กระทำได้ยากกว่า

3. PM Period of task no.16 and no 17 are "Y" for after Preventive Maintenance
ความถี่ในการทำงานของหัวข้อที่ 16 และ 17 ใช้ความถี่ "M" สำหรับตรวจเช็คตามปกติ และใช้ความถี่ "Y" สำหรับตรวจเช็คหลังมีการซ่อมบำรุง

PM by [redacted]	Verified by [redacted]	Approved by [redacted]
Signature [redacted]	Signature [redacted]	Signature : [redacted]
Date : 25/10/66	Date : 25 / 10 / 66	Date : 25/10/66

PPM-ENG-SN-007	แก้ไขครั้งที่ : 1	วันที่มีผลบังคับใช้ : 1/10/21
จัดทำโดย : [redacted]		อนุมัติโดย : [redacted]

วิศวกรส่วนกลาง ..... ส่วนกลาง .....

PREVENTIVE MAINTENANCE CHECKLIST FOR DRAINAGE / SEWAGE PUMP

การบำรุงรักษาเชิงป้องกัน เครื่องสูบระบายน้ำเสีย

BUILDING : WTM (B)		Date : 25 / 10 / 66	
EQUIPMENT NUMBER : WP-3	TYPE OF MAINTENANCE	W	(M) 2M Q H Y
LOCATION : ห้องน้ำเน่า ตึก B			

NO.	TASK DESCRIPTION	PM Code	Measurement			Status (N/A B/F)	Remarks
1	Check status of pilot lamp & selector switches at the starter panel. ตรวจสอบสภาพของหลอดไฟสอดและสวิทช์ซีเล็กเตอร์ที่ตู้ควบคุม.	M				N	
2	Check main circuit breaker. ตรวจสอบสภาพเบรกเกอร์	M				N	
3*	Check & function test the level switch. ตรวจสภาพและทดสอบระบบลูกลอย	M, Q				N	
4*	Check & test the High Water Level Warning Beacon Light function ตรวจสอบและทดสอบฟังก์ชั่นของสัญญาณเตือนระดับน้ำสูงมาก	M, Q				N	
	Turn the pump selector switch to Manual & start the pump. / หมุนสวิทช์เลือกมาที่ตำแหน่งแมนนวลและเปิดเดินเครื่องสูบน้ำ						
5	Check any abnormal noise & vibration of the pump running. ตรวจสอบว่ามีเสียง หรือการสั่นสะเทือนที่ผิดปกติขณะเดินเครื่องหรือไม่	M				N	
6	Check any water leakage at discharged. ตรวจสอบว่ามีน้ำรั่วด้านท่อส่งและอุปกรณ์การประกอบท่อ	M				N	
7	Check and measure the voltage between Phase. ตรวจวัดแรงดันไฟฟ้าระหว่างเฟส RS, ST, RT (V)	M	RS 400	ST 390	RT 390	N	
8	Check and measure the voltage between Phase. ตรวจวัดแรงดันไฟฟ้าระหว่างเฟส R, S, T (A)	M	R 3.2	S 3.2	T 3.1	N	
	Preventive Maintenance : Turn OFF the Pump isolator and breaker to OFF เริ่มซ่อมบำรุง : ปิดเครื่องสูบน้ำและปิดสวิทช์เบรคเกอร์						
9	Check & tighten the cable & control wire terminals. ตรวจสภาพและขันน็อต ที่ขั้วต่อสายไฟฟ้าต่างๆ และแก้ไขปัญหาความสะอาด	H				N	
10	Check & replace the lubrication oil. (if any) ตรวจสภาพและเปลี่ยนน้ำมันเครื่อง (ถ้าจำเป็น)	Y				N	
11	Check any corrosion, repair the rusty part (if any) ตรวจสภาพว่ามีร่องการกัดกร่อนหรือไม่ และทาสี (ถ้าจำเป็น)	Y				N	
12	Check the pump impeller condition. ตรวจสภาพใบพัด	Y				N	

Comment :

Note : 1. N = Normal ; AB = Abnormal ; F = Fail

2. PM Period of task no.3 and no.4 are "M" for drainage pump and "Q" for sewage pump.
ความถี่ในการทำงานของหัวข้อที่ 3และ 4 สำหรับ Drainage pump ใช้ความถี่ "M" สำหรับ Sewage pump ใช้ความถี่ "Q"
เนื่องจากการเปิดฝาของ Sewage pump กระทำได้ยากกว่า

3. PM Period of task no.16 and no.17 are "Y" for after Preventive Maintenance
ความถี่ในการทำงานของหัวข้อที่ 16 และ 17 ใช้ความถี่ "M" สำหรับตรวจเช็คตามปกติ และใช้ความถี่ "Y" สำหรับตรวจเช็คหลังมีการซ่อมบำรุง

PM by : [redacted]	Verified by : [redacted]	Approved by [redacted]
Signature [redacted]	Signature : [redacted]	Signature : [redacted]
Date : 25/10/66	Date : 25 / 10 / 66	Date : 25/10/66

PPM-ENG-SN-007	แก้ไขครั้งที่ : 1	วันที่มีผลบังคับใช้ : 1/10/21
จัดทำโดย [redacted]		อนุมัติโดย : [redacted]

วิศวกรส่วนกลาง ..... ส่วนกลาง .....

PREVENTIVE MAINTENANCE CHECKLIST FOR DRAINAGE / SEWAGE PUMP

การบำรุงรักษาเชิงป้องกัน เครื่องสูบระบายน้ำเสีย

BUILDING : WTM (B)		Date : 25 / 10 / 66	
EQUIPMENT NUMBER : WP. 3	TYPE OF MAINTENANCE	W	(M) 2M Q H Y
LOCATION : ห้องปั๊มบำบัด ตึก B			

NO.	TASK DESCRIPTION	PM Code	Measurement			Status (N/A B/F)	Remarks
13	Check & tighten bolts & nuts of guiderail, support bracket & pump etc. ตรวจสภาพและขันน็อตต่างๆ ของรางเลื่อน, ฐานยึด และเครื่องสูบน้ำ	Y				N	
	After Preventive Maintenance : Turn ON the breaker & turn the selector switch to Manual & start the pump หลังซ่อมบำรุง : เปิดเบรกเกอร์และหมุนสวิทช์เลือกมาที่ตำแหน่ง แมนนวลและเปิดเดินเครื่องสูบน้ำ						
14	Check and measure the current ตรวจวัดกระแสไฟฟ้าของเฟส R, S, T (A)	M	R	S	T	N	
			3.1	3.0	3.0		
15	Check any abnormal noise & vibration of the pump running. ตรวจสอบว่ามีเสียง หรือการสั่นสะเทือนที่ผิดปกติขณะเดินเครื่องหรือไม่	Y				N	
16*	Check the pump coupling for any water leakage when pump is running. ตรวจสอบว่ามีน้ำรั่วที่หน้าแปลนต่างๆ หรือไม่	M, Y				N	
17*	Clean area surrounding the pump. ทำความสะอาดบริเวณโดยรอบ	M, Y				N	
	Turn the Selector to AUTO and ON the Pump isolator & breaker. ปิดสวิทช์เลือกมาที่ตำแหน่งอัตโนมัติ และเปิดเดินเครื่องสูบน้ำสำหรับเครื่องสูบน้ำที่อยู่เหนือบ่อสูบน้ำ						
18	Check belt tension. ตรวจสอบความตึงสายพาน (ถ้ามี)	M				N	
19	Grease the motor bearing & pump bearing. อัดจารบีให้กับลูกปืนของมอเตอร์และเครื่องสูบน้ำ	Q				N	
20	Check & alignment the coupling. (for after inspection) ตรวจหาการเยื้องศูนย์ของคัปปลิ้งสำหรับเครื่องสูบน้ำแบบขับตรง	H				N	
21	Change & tighten belt. เปลี่ยนสายพานและปรับความตึง (ถ้ามี)	M				N	

Comment :

Note : 1. N = Normal ; AB = Abnormal ; F = Fail

2. PM Period of task no.3 and no.4 are "M" for drainage pump and "Q" for sewage pump.
ความถี่ในการทำงานของหัวข้อที่ 3และ 4 สำหรับ Drainage pump ใช้ความถี่ "M" สำหรับ Sewage pump ใช้ความถี่ "Q"
เนื่องจากการเปิดฝาของ Sewage pump กระทำได้ยากกว่า

3. PM Period of task no.16 and no.17 are "Y" for after Preventive Maintenance
ความถี่ในการทำงานของหัวข้อที่ 16 และ 17 ใช้ความถี่ "M" สำหรับตรวจเช็คตามปกติ และใช้ความถี่ "Y" สำหรับตรวจเช็คหลังมีการซ่อมบำรุง

PM by : [redacted]	Verified by : [redacted]	Approved by : [redacted]
Signature : [redacted]	Signature : [redacted]	Signature :
Date : 25/10/66	Date : 25 / 10 / 66	Date : 25/10/66

PPM-ENG-SN-007	แก้ไขครั้งที่ : 1	วันที่มีผลบังคับใช้ : 1/10/21
จัดทำโดย : [redacted]	อนุมัติโดย [redacted]	

วิศวกรส่วนกลาง ..... ส่วนกลาง .....

PREVENTIVE MAINTENANCE CHECKLIST FOR DRAINAGE / SEWAGE PUMP

การบำรุงรักษาเชิงป้องกัน เครื่องสูบระบายน้ำเสีย

BUILDING : WTM (B)		Date : 25 / 10 / 66	
EQUIPMENT NUMBER : WP. 4	TYPE OF MAINTENANCE	W	(M) 2M Q H Y
LOCATION : ห้องปั๊มบำบัด ตึก B			

NO.	TASK DESCRIPTION	PM Code	Measurement			Status (N/A B/F)	Remarks
1	Check status of pilot lamp & selector switches at the starter panel. ตรวจสอบสภาพหลอดไฟและสวิทช์เลือกที่ตู้ควบคุม	M				N	
2	Check main circuit breaker. ตรวจสภาพของเมนเบรกเกอร์	M				N	
3*	Check & function test the level switch. ตรวจสภาพและทดสอบระบบลูกลอย	M, Q				N	
4*	Check & test the High Water Level Warning Beacon Light function ตรวจสอบและทดสอบฟังก์ชั่นของสัญญาณเตือนระดับน้ำเต็มบ่อ	M, Q				N	
	Turn the pump selector switch to Manual & start the pump. / หมุนสวิทช์เลือกมาที่ตำแหน่งแมนนวลและเปิดเดินเครื่องสูบน้ำ						
5	Check any abnormal noise & vibration of the pump running ตรวจสอบว่ามีเสียง หรือการสั่นสะเทือนที่ผิดปกติขณะเดินเครื่องหรือไม่	M				N	
6	Check any water leakage at discharged. ตรวจสอบว่ามีน้ำรั่วด้านท่อส่งและอุปกรณ์การประกอบท่อ	M				N	
7	Check and measure the voltage between Phase. ตรวจวัดแรงดันไฟฟ้าระหว่างเฟส RS, ST, RT (V)	M	RS	ST	RT	N	
			400	390	390		
8	Check and measure the voltage between Phase. ตรวจวัดแรงดันไฟฟ้าระหว่างเฟส R, S, T (A)	M	R	S	T	N	
			3.2	3.3	3.4		
	Preventive Maintenance : Turn OFF the Pump isolator and breaker to OFF เริ่มซ่อมบำรุง : ปิดเครื่องสูบน้ำและปิดสวิทช์เบรคเกอร์						
9	Check & tighten the cable & control wire terminals. ตรวจสภาพและขันน็อต ที่จุดเชื่อมต่อทางไฟฟ้าต่างๆ และเป่าฝุ่นทำความสะอาด	H				N	
10	Check & replace the lubrication oil. (if any) ตรวจสภาพและเติมน้ำมันเครื่อง (ถ้าจำเป็น)	Y				N	
11	Check any corrosion, repaint the rusty part (if any) ตรวจสภาพว่ามีของการขึ้นสนิมหรือไม่ และทาสี (ถ้าจำเป็น)	Y				N	
12	Check the pump impeller condition. ตรวจสภาพใบพัด	Y				N	

Comment :

Note : 1. N = Normal ; AB = Abnormal ; F = Fail.

2. PM Period of task no.3 and no.4 are "M" for drainage pump and "Q" for sewage pump
ความถี่ในการทำงานของหัวข้อที่ 3และ 4 สำหรับ Drainage pump ใช้ความถี่ "M" สำหรับ Sewage pump ใช้ความถี่ "Q"
เนื่องจากการเปิดฝาของ Sewage pump กระทำได้ยากกว่า

3. PM Period of task no.16 and no.17 are "Y" for after Preventive Maintenance
ความถี่ในการทำงานของหัวข้อที่ 16 และ 17 ใช้ความถี่ "M" สำหรับตรวจเช็คตามปกติ และใช้ความถี่ "Y" สำหรับตรวจเช็คหลังมีการซ่อมบำรุง

PM by : [redacted]	Verified by : [redacted]	Approved by [redacted]
Signature : [redacted]	Signature : [redacted]	Signature :
Date : 25/10/66	Date : 25 / 10 / 66	Date : 25/10/66

PPM-ENG-SN-007	แก้ไขครั้งที่ : 1	วันที่มีผลบังคับใช้ : 1/10/21
จัดทำโดย : [redacted]	อนุมัติโดย [redacted]	

วิศวกรส่วนกลาง ..... ส่วนกลาง .....

PREVENTIVE MAINTENANCE CHECKLIST FOR DRAINAGE / SEWAGE PUMP

การบำรุงรักษาเชิงป้องกัน เครื่องสูบระบายน้ำเสีย

BUILDING : WTM (B)		Date : 25 / 10 / 66	
EQUIPMENT NUMBER : WP. 4	TYPE OF MAINTENANCE	W	(M) 2M Q H Y
LOCATION : ห้องน้ำชั้นล่าง ตึกตอน B			

NO.	TASK DESCRIPTION	PM Code	Measurement			Status (N/A B/F)	Remarks
13	Check & tighten bolts & nuts of guideout, support bracket & pump etc. ตรวจสภาพและขันน็อตต่างๆ ของรางเลื่อน, ขาแขวน และเครื่องสูบน้ำ	Y				N	
	After Preventive Maintenance : Turn ON the breaker & turn the selector switch to Manual & start the pump หลังซ่อมบำรุง : เปิดเบรกเกอร์และหมุนสวิทซ์เลือกมาที่ตำแหน่ง แมนนวลและเปิดเดินเครื่องสูบน้ำ						
14	Check and measure the current. ตรวจวัดกระแสไฟฟ้าของเฟส R, S, T (A)	M	R	S	T	N	
			3.3	3.2	3.3		
15	Check any abnormal noise & vibration of the pump running. ตรวจสอบว่ามีเสียง หรือการสั่นสะเทือนที่ผิดปกติขณะเดินเครื่องหรือไม่	Y				N	
16*	Check the pump coupling for any water leakage when pump is running. ตรวจสอบว่ามีน้ำรั่วที่หน้าแปลนต่างๆ หรือไม่	M, Y				N	
17*	Clean area surrounding the pump ทำความสะอาดบริเวณโดยรอบ	M, Y				N	
	Turn the Selector to AUTO and ON the Pump isolator & breaker. ปิดสวิทซ์เลือกมาที่ตำแหน่งอัตโนมัติ และเปิดเดินเครื่องสูบน้ำสำหรับเครื่องสูบน้ำที่อยู่เหนือปอสูบน้ำ						
18	Check belt's tension. ตรวจสอบความตึงสายพาน (ถ้ามี)	M				N	
19	Grease the motor bearing & pump bearing. อัดจารบีให้กับลูกปืนของมอเตอร์และเครื่องสูบน้ำ	Q				N	
20	Check & alignment the coupling. (for after inspection) ตรวจหาการเยื้องศูนย์ของคัปปลิ้งสำหรับเครื่องสูบน้ำแบบขับตรง	H				N	
21	Change & tighten belt. เปลี่ยนสายพานและปรับความตึง (ถ้ามี)	M				N	

Comment : _____

Note : 1. N – Normal ; AB – Abnormal ; F – Fail

2. PM Period of task no.3 and no.4 are "M" for drainage pump and "Q" for sewage pump.
ความถี่ในการทำงานของหัวข้อที่ 3และ 4 สำหรับ Drainage pump ใช้ความถี่ "M" สำหรับ Sewage pump ใช้ความถี่ "Q"
เนื่องจากการเปิดฝาของ Sewage pump กระทำได้ยากกว่า

3. PM Period of task no.16 and no.17 are "Y" for after Preventive Maintenance
ความถี่ในการทำงานของหัวข้อที่ 16 และ 17 ใช้ความถี่ "M" สำหรับตรวจเช็คตามปกติ และใช้ความถี่ "Y" สำหรับตรวจเช็คหลังมีการซ่อมบำรุง

PM by : [redacted]	Verified by : [redacted]	Approved [redacted]
Signature [redacted]	Signature : [redacted]	Signature [redacted]
Date : 25/10/66	Date : 25 / 10 / 66	Date : 25/10/66

PPM-ENG-SN-007	แก้ไขครั้งที่ : 1	วันที่มีผลบังคับใช้ : 1/10/21
จัดทำโดย [redacted]	อนุมัติโดย [redacted]	

วิศวกรส่วนกลาง ..... ส่วนกลาง .....

PREVENTIVE MAINTENANCE CHECKLIST FOR DRAINAGE / SEWAGE PUMP

การบำรุงรักษาเชิงป้องกัน เครื่องสูบระบายน้ำเสีย

BUILDING : WTM (B)		Date : 25 / 10 / 66	
EQUIPMENT NUMBER : WP. 5	TYPE OF MAINTENANCE	W	(M) 2M Q H Y
LOCATION : ห้องน้ำชั้นล่าง ตึกตอน B			

NO.	TASK DESCRIPTION	PM Code	Measurement			Status (N/A B/F)	Remarks
1	Check status of pilot lamp & selector switches at the starter panel. ตรวจสอบสภาพหลอดไฟและสวิทซ์เลือกมาที่ตู้ควบคุม	M				F	
2	Check main circuit breaker. ตรวจสอบสภาพของเมนเบรกเกอร์	M				F	
3*	Check & function test the level switch. ตรวจสอบสภาพและทดสอบระบบลูกลอย	M, Q				F	
4*	Check & test the High Water Level Warning Beacon Light function. ตรวจสอบและทดสอบทั้งก่อนของสัญญาณเตือนระดับน้ำเต็มบ่อ	M, Q				F	
	Turn the pump selector switch to Manual & start the pump. / หมุนสวิทซ์เลือกมาที่ตำแหน่งแมนนวลและเปิดเดินเครื่องสูบน้ำ						
5	Check any abnormal noise & vibration of the pump running. ตรวจสอบว่ามีเสียง หรือการสั่นสะเทือนที่ผิดปกติขณะเดินเครื่องหรือไม่	M				F	
6	Check any water leakage at discharged ตรวจสอบว่ามีน้ำรั่วด้านท่อส่งและอุปกรณ์การประกอบท่อ	M				F	
7	Check and measure the voltage between Phase. ตรวจวัดแรงดันไฟฟ้าระหว่างเฟส RS, ST, RT (V)	M	RS	ST	RT	N	
			390	390	390		
8	Check and measure the voltage between Phase. ตรวจวัดแรงดันไฟฟ้าระหว่างเฟส R, S, T (A)	M	R	S	T	F	
			–	–	–		
	Preventive Maintenance : Turn OFF the Pump isolator and breaker to OFF เริ่มซ่อมบำรุง : ปิดเครื่องสูบน้ำและปิดสวิทซ์เบรคเกอร์						
9	Check & tighten the cable & control wire terminals. ตรวจสภาพและขันน็อตที่จุดเชื่อมต่อสายไฟฟ้าต่างๆ และเป่าฝุ่นทำความสะอาด	H				F	
10	Check & replace the lubricator oil. (if any) ตรวจสภาพและเปลี่ยนน้ำมันเครื่อง (ถ้าจำเป็น)	Y				F	
11	Check any corrosion repair the rusty part (if any) ตรวจสภาพว่ามีรอยการผุกร่อนหรือไม่ และทาสี (ถ้าจำเป็น)	Y				F	
12	Check the pump impeller condition. ตรวจสภาพใบพัด	Y				F	

Comment : * ชุดมอเตอร์ชำรุด , ลูกลอยชำรุด

Note 1. N – Normal ; AB – Abnormal ; F – Fail

2. PM Period of task no.3 and no.4 are "M" for drainage pump and "Q" for sewage pump.
ความถี่ในการทำงานของหัวข้อที่ 3และ 4 สำหรับ Drainage pump ใช้ความถี่ "M" สำหรับ Sewage pump ใช้ความถี่ "Q"
เนื่องจากการเปิดฝาของ Sewage pump กระทำได้ยากกว่า

3. PM Period of task no.16 and no.17 are "Y" for after Preventive Maintenance
ความถี่ในการทำงานของหัวข้อที่ 16 และ 17 ใช้ความถี่ "M" สำหรับตรวจเช็คตามปกติ และใช้ความถี่ "Y" สำหรับตรวจเช็คหลังมีการซ่อมบำรุง

PM by : [redacted]	Verified by : [redacted]	Approved by [redacted]
Signature [redacted]	Signature : [redacted]	Signature : [redacted]
Date : 25/10/66	Date : 25 / 10 / 66	Date : 25/10/66

PPM-ENG-SN-007	แก้ไขครั้งที่ : 1	วันที่มีผลบังคับใช้ : 1/10/21
จัดทำโดย : [redacted]	อนุมัติโดย [redacted]	

วิศวกรส่วนกลาง ..... ส่วนกลาง .....

PREVENTIVE MAINTENANCE CHECKLIST FOR DRAINAGE / SEWAGE PUMP

การบำรุงรักษาเชิงป้องกัน เครื่องสูบระบายน้ำเสีย

BUILDING : WTM (B) | Date : 25 / 10 / 66

EQUIPMENT NUMBER : WP.5 | TYPE OF MAINTENANCE | W | (M) | 2M | Q | H | Y

LOCATION : ห้องบ่อน้ำเสีย อาคาร B

NO.	TASK DESCRIPTION	PM Code	Measurement			Status (N/A B/F)	Remarks
13	Check & tighten bolts & nuts of guide rail, support bracket & pump etc. ตรวจสภาพและขันน็อตต่างๆ ของรางเลื่อน, ฐานยึด และเครื่องสูบน้ำ	Y				F	
	After Preventive Maintenance : Turn ON the breaker & turn the selector switch to Manual & start the pump หลังซ่อมบำรุง : เปิดเบรกเกอร์และหมุนสวิทช์เลือกมาที่ตำแหน่ง แมนนวลและเปิดเดินเครื่องสูบน้ำ						
14	Check and measure the current. ตรวจวัดกระแสไฟฟ้าของเฟส R, S, T (A)	M	R –	S –	T –	F	
15	Check any abnormal noise & vibration of the pump running. ตรวจสอบว่ามีเสียง หรือการสั่นสะเทือนที่ผิดปกติขณะเดินเครื่องหรือไม่	Y				F	
16*	Check the pump coupling for any water leakage when pump is running. ตรวจสอบว่ามีน้ำรั่วที่หน้าแปลนต่างๆ หรือไม่	M, Y				F	
17*	Clean area surrounding the pump. ทำความสะอาดบริเวณโดยรอบ	M, Y				F	
	Turn the Selector to AUTO and ON the Pump isolator & breaker. ปิดสวิทช์เลือกมาที่ตำแหน่งอัตโนมัติ และเปิดเดินเครื่องสูบน้ำสำหรับเครื่องสูบน้ำที่อยู่เหนือบ่อสูบน้ำ						
18	Check belt's tension. ตรวจสอบความตึงสายพาน (ถ้ามี)	M				F	
19	Grease the motor bearing & pump bearing. อัดจารบีหักบลูกปืนของมอเตอร์และเครื่องสูบน้ำ	Q				F	
20	Check & alignment the coupling. (for after inspection) ตรวจหาการเยื้องศูนย์ของคัปปลิ้งสำหรับเครื่องสูบน้ำแบบขับตรง	H				F	
21	Change & tighten belt. เปลี่ยนสายพานและปรับความตึง (ถ้ามี)	M				F	

Comment : * ทำงด

Note : 1. N = Normal ; AB = Abnormal ; F = Fail

2. PM Period of task no.3 and no.4 are "M" for drainage pump and "Q" for sewage pump.
ความถี่ในการทำงานของหัวข้อที่ 3และ 4 สำหรับ Drainage pump ใช้ความถี่ "M" สำหรับ Sewage pump ใช้ความถี่ "Q"
เนื่องจากการเปิดฝาของ Sewage pump กระทำได้ยากกว่า

3. PM Period of task no.16 and no.17 are "Y" for after Preventive Maintenance
ความถี่ในการทำงานของหัวข้อที่ 16 และ 17 ใช้ความถี่ "M" สำหรับตรวจเช็คตามปกติ และใช้ความถี่ "Y" สำหรับตรวจเช็คหลังมีการซ่อมบำรุง

PM by : [redacted]	Verified by : [redacted]	Approved by : [redacted]
Signature [redacted]	Signature : [redacted]	Signature :
Date : 25/10/66	Date : 25 / 10 / 66	Date : 25/10/66

PPM-ENG-SN-007	แก้ไขครั้งที่ : 1	วันที่มีผลบังคับใช้ : 1/10/21
จัดทำโดย : [redacted]		ขนุมัติโดย [redacted]

วิศวกรส่วนกลาง ..... ส่วนกลาง .....

ภาคผนวก ค3 - 79

PREVENTIVE MAINTENANCE CHECKLIST FOR DRAINAGE / SEWAGE PUMP

การบำรุงรักษาเชิงป้องกัน เครื่องสูบระบายน้ำเสีย

BUILDING : WTM (B) | Date : 25 / 10 / 66

EQUIPMENT NUMBER : WP. 6 | TYPE OF MAINTENANCE | W | (M) | 2M | Q | H | Y

LOCATION : ห้องบ่อน้ำเสีย อาคาร B

NO.	TASK DESCRIPTION	PM Code	Measurement			Status (N/A B/F)	Remarks
1	Check status of pilot lamp & selector switches at the starter panel. ตรวจสอบสภาพหลอดไฟและสวิทช์เลือกตำแหน่งที่ตู้ควบคุม	M				N	
2	Check main circuit breaker. ตรวจสภาพของเมนเบรกเกอร์	M				N	
3*	Check & function test the level switch. ตรวจสภาพและทดสอบระบบลูกลอย	M, Q				N	
4*	Check & test the High Water Level Warning Beacon Light function. ตรวจสอบและทดสอบฟังก์ชั่นของสัญญาณเตือนระดับน้ำสูง	M, Q				N	
	Turn the pump selector switch to Manual & start the pump / หมุนสวิทช์เลือกมาที่ตำแหน่งแมนนวลและเปิดเดินเครื่องสูบน้ำ						
5	Check any abnormal noise & vibration of the pump running. ตรวจสอบว่ามีเสียง หรือการสั่นสะเทือนที่ผิดปกติขณะเดินเครื่องหรือไม่	M				N	
6	Check any water leakage at discharged. ตรวจสอบว่ามีน้ำรั่วด้านท่อส่งและสูบ/ระบบการประกอบท่อ	M				N	
7	Check and measure the voltage between Phase. ตรวจวัดแรงดันไฟฟ้าระหว่างเฟส RS, ST, RT (V)	M	RS 390	ST 390	RT 390	N	
8	Check and measure the voltage between Phase. ตรวจวัดแรงดันไฟฟ้าระหว่างเฟส R, S, T (A)	M	R 1.5	S 1.4	T 1.6	N	
	Preventive Maintenance : Turn OFF the Pump isolator and breaker to OFF เริ่มซ่อมบำรุง : ปิดเครื่องสูบน้ำและปิดสวิทช์เบรคเกอร์						
9	Check & tighten the cable & control wire terminals. ตรวจสภาพและขันน็อตขั้วสายเชื่อมต่อทางไฟฟ้าต่างๆ และเป่าฝุ่นทำความสะอาด	H				N	
10	Check & replace the lubrication oil. (If any) ตรวจสภาพและเปลี่ยนน้ำมันเครื่อง (ถ้าจำเป็น)	Y				N	
11*	Check any corrosion, repaint the rusty part (if any) ตรวจสภาพว่ามีร่องการผุกร่อนหรือไม่ และทาสี (ถ้าจำเป็น)	Y				N	
12	Check the pump impeller condition. ตรวจสภาพใบพัด	Y				N	

Comment : _____

Note : 1. N = Normal ; AB = Abnormal ; F = Fail

2. PM Period of task no.3 and no.4 are "M" for drainage pump and "Q" for sewage pump.
ความถี่ในการทำงานของหัวข้อที่ 3และ 4 สำหรับ Drainage pump ใช้ความถี่ "M" สำหรับ Sewage pump ใช้ความถี่ "Q"
เนื่องจากการเปิดฝาของ Sewage pump กระทำได้ยากกว่า

3. PM Period of task no.16 and no.17 are "Y" for after Preventive Maintenance
ความถี่ในการทำงานของหัวข้อที่ 16 และ 17 ใช้ความถี่ "M" สำหรับ[redacted]ความถี่ "Y" สำหรับตรวจเช็คหลังมีการซ่อมบำรุง

PM by : [redacted]	Verified by : [redacted]	Approved by [redacted]
Signature : [redacted]	Signature : [redacted]	Signature :
Date : 25/10/66	Date : 25 / 10 / 66	Date : 25/10/66

PPM-ENG-SN-007	แก้ไขครั้งที่ : 1	วันที่มีผลบังคับใช้ : 1/10/21
จัดทำโดย [redacted]		ขนุมัติโดย [redacted]

วิศวกรส่วนกลาง ..... ส่วนกลาง .....

PREVENTIVE MAINTENANCE CHECKLIST FOR DRAINAGE / SEWAGE PUMP

การบำรุงรักษาเชิงป้องกัน เครื่องสูบระบายน้ำเสีย

BUILDING : WTM (B)				Date : 25 / 10 / 66				
EQUIPMENT NUMBER : WP.6		TYPE OF MAINTENANCE	W	(M)	2M	Q	H	Y
LOCATION : บ่อพักน้ำเสีย ตึก B								

NO.	TASK DESCRIPTION	PM Code	Measurement			Status (N/A B/F)	Remarks
13	Check & tighten bolts & nuts of guiderail, support bracket & pump etc. ตรวจสภาพและขันน็อตต่างๆ ของราง,เสื่อน, ฐานยึด และเครื่องสูบน้ำ	Y				N	
After Preventive Maintenance : Turn ON the breaker & turn the selector switch to Manual & start the pump หลังซ่อมบำรุง : เปิดเบรกเกอร์และหมุนสวิทช์เลือกมาที่ตำแหน่ง แมนนวลและเปิดเดินเครื่องสูบน้ำ							
14	Check and measure the current. ตรวจวัดกระแสไฟฟ้าของเฟส R, S, T (A)	M	R	S	T	N	
			2.4	2.4	2.3		
15	Check any abnormal noise & vibration of the pump running. ตรวจสอบว่ามีเสียง หรือการสั่นสะเทือนที่ผิดปกติขณะเดินเครื่องหรือไม่	Y				N	
16*	Check the pump coupling for any water leakage when pump is running. ตรวจสอบว่ามีน้ำรั่วที่หน้าแปลนต่างๆ หรือไม่	M, Y				N	
17*	Clean area surrounding the pump. ทำความสะอาดบริเวณโดยรอบ	M, Y				N	
Turn the Selector to AUTO and ON the Pump isolator & breaker. ปิดสวิทช์เลือกมาที่ตำแหน่งอัตโนมัติ และเปิดเดินเครื่องสูบน้ำสำหรับเครื่องสูบน้ำที่อยู่เหนือบ่อสูบน้ำ							
18	Check bolts tension. ตรวจสอบแรงตึงสายพาน (ถ้ามี)	N				N	
19	Grease the motor bearing & pump bearing. อัดจารบีให้กับลูกปืนของมอเตอร์และเครื่องสูบน้ำ	Q				N	
20	Check & alignment the coupling. (for after inspection) ตรวจหาการเยื้องศูนย์ของคัปปลิ้งสำหรับเครื่องสูบน้ำแบบขับตรง	H				N	
21	Change & tighten belt. เปลี่ยนสายพานและปรับความตึง (ถ้ามี)	M				N	

Comment :

Note : 1. N = Normal ; AB = Abnormal ; F = Fail

2. PM Period of task no.3 and no.4 are "M" for drainage pump and "Q" for sewage pump.
ความถี่ในการทำงานของหัวข้อที่ 3และ 4 สำหรับ Drainage pump ใช้ความถี่ "M" สำหรับ Sewage pump ใช้ความถี่ "Q"
เนื่องจากการเปิดฝาของ Sewage pump กระทำได้ยากกว่า

3. PM Period of task no.16 and no.17 are "Y" for after Preventive Maintenance
ความถี่ในการทำงานของหัวข้อที่ 16 และ 17 ใช้ความถี่ "M" สำหรับตรวจเช็คตามปกติ และใช้ความถี่ "Y" สำหรับตรวจเช็คหลังมีการซ่อมบำรุง

PM by : [redacted]	Verified by : [redacted]	Approved by : [redacted]
Signature : [redacted]	Signature : [redacted]	Signature : [redacted]
Date : 25/10/66	Date : 25 / 10 / 66	Date : 25/10/66

PPM-ENG-SN-007	แก้ไขครั้งที่ : 1	วันที่มีผลบังคับใช้ : 1/10/21
จัดทำโดย : [redacted]	อนุมัติโดย [redacted]	

วิศวกรส่วนกลาง ..... ส่วนกลาง .....

ภาคผนวก ค3 - 80

PREVENTIVE MAINTENANCE CHECKLIST FOR DRAINAGE / SEWAGE PUMP

การบำรุงรักษาเชิงป้องกัน เครื่องสูบระบายน้ำเสีย

BUILDING : WTM (B)				Date : 25 / 10 / 66				
EQUIPMENT NUMBER : WP.4		TYPE OF MAINTENANCE	W	(M)	2M	Q	H	Y
LOCATION : บ่อรองน้ำเสีย ตึก B								

NO.	TASK DESCRIPTION	PM Code	Measurement			Status (N/A B/F)	Remarks
1	Check status of pilot lamp & selector switches at the starter panel. ตรวจสอบสภาพหลอดไฟและสวิทช์เลือกที่ตู้ควบคุม	M				F	
2	Check main circuit breaker. ตรวจสภาพและทดสอบเบรกเกอร์	M				F	
3*	Check & function test the level switch. ตรวจสภาพและทดสอบระบบลูกลอย	M, Q				F	
4*	Check & test the High Water Level Warning Beacon Light function. ตรวจสอบและทดสอบฟังก์ชั่นของสัญญาณเตือนระดับน้ำเต็มบ่อ	M, Q				F	
Turn the pump selector switch to Manual & start the pump / หมุนสวิทช์เลือกมาที่ตำแหน่งแมนนวลและเปิดเดินเครื่องสูบน้ำ							
5	Check any abnormal noise & vibration of the pump running. ตรวจสอบว่ามีเสียง หรือการสั่นสะเทือนที่ผิดปกติขณะเดินเครื่องหรือไม่	M				F	
6	Check any water leakage at discharged. ตรวจสอบว่ามีน้ำรั่วด้านท่อส่งและอุปกรณ์การประกอบท่อ	M				F	
7	Check and measure the voltage between Phase. ตรวจวัดแรงดันไฟฟ้าระหว่างเฟส RS, ST, RT (V)	M	RS	ST	RT	F	
			400	400	400		
8	Check and measure the voltage between Phase. ตรวจวัดแรงดันไฟฟ้าระหว่างเฟส R, S, T (A)	M	R	S	T	F	
			-	-	-		
Preventive Maintenance . Turn OFF the Pump isolator and breaker to OFF เริ่มซ่อมบำรุง : ปิดเครื่องสูบน้ำและปิดสวิทช์เบรคเกอร์							
9	Check & tighten the cable & control wire terminals. ตรวจสภาพและขันน็อตที่จุดเชื่อมต่อทางไฟฟ้าต่างๆ และเก็บฝุ่นทำความสะอาด	H				F	
10	Check & replace the lubrication oil. (if any) ตรวจสภาพและเปลี่ยนน้ำมันเครื่อง (ถ้าจำเป็น)	Y				F	
11	Check any corrosion, repaint the rusty part (if any) ตรวจสภาพว่ามีร่องรอยการผุกร่อนหรือไม่ และทาสี (ถ้าจำเป็น)	Y				F	
12	Check the pump impeller condition. ตรวจสภาพใบพัด	Y				F	

Comment : * มอเตอร์ชำรุด , ลูกลอยชำรุด

Note : 1. N = Normal ; AB = Abnormal ; F = Fail

2. PM Period of task no.3 and no.4 are "M" for drainage pump and "Q" for sewage pump
ความถี่ในการทำงานของหัวข้อที่ 3และ 4 สำหรับ Drainage pump ใช้ความถี่ "M" สำหรับ Sewage pump ใช้ความถี่ "Q"
เนื่องจากการเปิดฝาของ Sewage pump กระทำได้ยากกว่า

3. PM Period of task no.16 and no.17 are "Y" for after Preventive Maintenance
ความถี่ในการทำงานของหัวข้อที่ 16 และ 17 ใช้ความถี่ "M" สำหรับตรวจเช็คตามปกติ และใช้ความถี่ "Y" สำหรับตรวจเช็คหลังมีการซ่อมบำรุง

PM by : [redacted]	Verified by : [redacted]	Approved by : [redacted]
Signature : [redacted]	Signature : [redacted]	Signature :
Date : 25/10/66	Date : 25 / 10 / 66	Date : 25/10/66

PPM-ENG-SN-007	แก้ไขครั้งที่ : 1	วันที่มีผลบังคับใช้ : 1/10/21
จัดทำโดย [redacted]	อนุมัติโดย [redacted]	

วิศวกรส่วนกลาง ..... ส่วนกลาง .....

PREVENTIVE MAINTENANCE CHECKLIST FOR DRAINAGE / SEWAGE PUMP

การบำรุงรักษาเชิงป้องกัน เครื่องสูบระบายน้ำเสีย

BUILDING : WTM (B)			Date : 25 / 10 / 66				
EQUIPMENT NUMBER : WP.7	TYPE OF MAINTENANCE	W	(M)	2M	Q	H	Y
LOCATION : ห้องบ่อพักน้ำ อาคาร B							

NO.	TASK DESCRIPTION	PM Code	Measurement			Status (N/A B/F)	Remarks
13	Check & tighten bolts & nuts of guiderail, support bracket & pump etc. ตรวจสภาพและขันน็อตต่างๆ ของรางเลื่อน, ขาแขวน และเครื่องสูบน้ำ	Y				F	
	After Preventive Maintenance : Turn ON the breaker & turn the selector switch to Manual & start the pump หลังซ่อมบำรุง : เปิดเบรกเกอร์และหมุนสวิทช์เลือกมาที่ตำแหน่ง แมนนวลและเปิดเดินเครื่องสูบน้ำ						
14	Check and measure the current. ตรวจวัดกระแสไฟฟ้าของเฟส R, S, T (A)	M	R -	S -	T -	F	
15	Check any abnormal noise & vibration of the pump running. ตรวจสอบว่ามีเสียง หรือการสั่นสะเทือนที่ผิดปกติขณะเดินเครื่องหรือไม่	Y				F	
16*	Check the pump coupling for any water leakage when pump is running. ตรวจสอบว่ามีน้ำรั่วที่หน้าแปลนต่างๆ หรือไม่	M, Y				F	
17*	Clean area surrounding the pump. ทำความสะอาดบริเวณโดยรอบ	M, Y				F	
	Turn the Selector to AUTO and ON the Pump isolator & breaker. ปิดสวิทช์เลือกมาที่ตำแหน่งอัตโนมัติ และเปิดเดินเครื่องสูบน้ำสำหรับเครื่องสูบน้ำที่อยู่เหนือปลดสูบน้ำ						
18	Check belt's tension. ตรวจสอบความตึงสายพาน (ถ้ามี)	M				F	
19	Grease the motor bearing & pump bearing. อัดจารบีให้กับลูกปืนของมอเตอร์และเครื่องสูบน้ำ	Q				F	
20	Check & alignment the coupling. (for after inspection) ตรวจหาการเยื้องศูนย์ของคัปปลิ้งสำหรับเครื่องสูบน้ำแบบขับตรง	H				F	
21	Change & tighten belt. เปลี่ยนสายพานและปรับความตึง (ถ้ามี)	M				F	

Comment : * ธีบอ

Note ; 1. N = Normal ; AB = Abnormal ; F = Fail

2. PM Period of task no.3 and no.4 are "M" for drainage pump and "Q" for sewage pump.
ความถี่ในการทำงานของหัวข้อที่ 3และ 4 สำหรับ Drainage pump ใช้ความถี่ "M" สำหรับ Sewage pump ใช้ความถี่ "Q"
เนื่องจากการเปิดฝาของ Sewage pump กระทำได้ยากกว่า

3. PM Period of task no.16 and no.17 are "Y" for after Preventive Maintenance
ความถี่ในการทำงานของหัวข้อที่ 16 และ 17 ใช้ความถี่ "M" สำหรับตรวจเช็คตามปกติ และใช้ความถี่ "Y" สำหรับตรวจเช็คหลังมีการซ่อมบำรุง

PM by : [redacted]	Verified by [redacted]	Approved by [redacted]
Signature [redacted]	Signature [redacted]	Signature :
Date : 25/10/66	Date : 25 / 10 / 66	Date : 25/10/66

PPM-ENG-SN-007	แก้ไขครั้งที่ : 1	วันที่มีผลบังคับใช้ : 1/10/21
จัดทำโดย [redacted]	อนุมัติโดย [redacted]	

วิศวกรส่วนกลาง ..... ส่วนกลาง .....

PREVENTIVE MAINTENANCE CHECKLIST FOR DRAINAGE / SEWAGE PUMP

การบำรุงรักษาเชิงป้องกัน เครื่องสูบระบายน้ำเสีย

BUILDING : WTM (B)			Date : 25 / 10 / 66				
EQUIPMENT NUMBER : WP.7	TYPE OF MAINTENANCE	W	(M)	2M	Q	H	Y
LOCATION : ห้องบ่อพักน้ำ อาคาร B							

NO.	TASK DESCRIPTION	PM Code	Measurement			Status (N/A B/F)	Remarks
1	Check status of pilot lamp & selector switches at the starter panel. ตรวจสอบสภาพหลอดไฟและสวิทช์เลือกแสดงที่ตู้ควบคุม	M				N	
2	Check main circuit breaker. ตรวจสอบสภาพของเบรกเกอร์	M				N	
3*	Check & function test the level switch. ตรวจสภาพและทดสอบระบบลูกลอย	M, Q				N	
4*	Check & test the High Water Level Warning Beacon Light function. ตรวจสอบและทดสอบฟังก์ชั่นของสัญญาณเตือนระดับน้ำเต็มบ่อ	M, Q				N	
	Turn the pump selector switch to Manual & start the pump / หมุนสวิทช์เลือกมาที่ตำแหน่งแมนนวลและเปิดเดินเครื่องสูบน้ำ						
5	Check any abnormal noise & vibration of the pump running ตรวจสอบว่ามีเสียง หรือการสั่นสะเทือนที่ผิดปกติขณะเดินเครื่องหรือไม่	M				N	
6	Check any water leakage at discharged. ตรวจสอบว่ามีน้ำรั่วด้านท่อส่งและอุปกรณ์ประกอบท่อ	M				N	
7	Check and measure the voltage between Phase. ตรวจวัดแรงดันไฟฟ้าระหว่างเฟส RS, ST, RT (V)	M	RS 380	ST 380	RT 381	N	
8	Check and measure the voltage between Phase. ตรวจวัดแรงดันไฟฟ้าระหว่างเฟส R, S, T (A)	M	R 2.9	S 3.1	T 2.8	N	
	Preventive Maintenance : Turn OFF the Pump isolator and breaker to OFF เริ่มซ่อมบำรุง : ปิดเครื่องสูบน้ำและปิดสวิทช์เบรคเกอร์						
9	Check & tighten the cable & control wire terminals. ตรวจสภาพและขันน็อต ที่จุดเชื่อมต่อทางไฟฟ้าต่างๆ และเป่าฝุ่นทำความสะอาด	H				N	
10	Check & replace the lubrication oil. (if any) ตรวจสภาพและเปลี่ยนน้ำมันเครื่อง (ถ้าจำเป็น)	Y				N	
11	Check any corrosion, repaint the rusty part (if any) ตรวจสภาพว่ามีร่องการผุกร่อนหรือไม่ และทาสี (ถ้าจำเป็น)	Y				N	
12	Check the pump impeller condition ตรวจสภาพใบพัด	Y				N	

Comment : _____

Note : 1. N = Normal ; AB = Abnormal ; F = Fail

2. PM Period of task no.3 and no.4 are "M" for drainage pump and "Q" for sewage pump
ความถี่ในการทำงานของหัวข้อที่ 3และ 4 สำหรับ Drainage pump ใช้ความถี่ "M" สำหรับ Sewage pump ใช้ความถี่ "Q"
เนื่องจากการเปิดฝาของ Sewage pump กระทำได้ยากกว่า

3. PM Period of task no.16 and no.17 are "Y" for after Preventive Maintenance
ความถี่ในการทำงานของหัวข้อที่ 16 และ 17 ใช้ความถี่ "M" สำหรับตรวจเช็คตามปกติ และใช้ความถี่ "Y" สำหรับตรวจเช็คหลังมีการซ่อมบำรุง

PM by [redacted]	Verified by [redacted]	Approved by [redacted]
Signat[redacted]	Signature : [redacted]	Signature :
Date : 25/10/66	Date : 25 / 10 / 66	Date : 25/10/66

PPM-ENG-SN-007	แก้ไขครั้งที่ : 1	วันที่มีผลบังคับใช้ : 1/10/21
จัดทำโดย [redacted]	อนุมัติโดย [redacted]	

วิศวกรส่วนกลาง ..... ส่วนกลาง .....

PREVENTIVE MAINTENANCE CHECKLIST FOR DRAINAGE / SEWAGE PUMP

การบำรุงรักษาเชิงป้องกัน เครื่องสูบระบายน้ำเสีย

BUILDING : WTM (B)				Date : 25 / 10 / 66				
EQUIPMENT NUMBER : WP.8		TYPE OF MAINTENANCE	W	(M)	2M	Q	H	Y
LOCATION : ห้องน้ำน้ำดี อาคาร B								

NO.	TASK DESCRIPTION	PM Code	Measurement			Status (N/A B/F)	Remarks
13	Check & tighten bolts & nuts of guidomil, support bracket & pump etc. ตรวจสภาพและขันน็อตต่างๆ ของรางเลื่อน, ฐานยึด และเครื่องสูบน้ำ	Y				N	
	After Preventive Maintenance : Turn ON the breaker & turn the selector switch to Manual & start the pump หลังซ่อมบำรุง : เปิดเบรกเกอร์และหมุนสวิทช์เลือกมาที่ตำแหน่ง แมนนวลและเปิดเดินเครื่องสูบน้ำ						
14	Check and measure the current. ตรวจวัดกระแสไฟฟ้าของเฟส R, S, T (A)	M	R 3.0	S 3.1	T 2.7	N	
15	Check any abnormal noise & vibration of the pump running. ตรวจสอบว่ามีเสียง หรือการสั่นสะเทือนที่ผิดปกติขณะเดินเครื่องหรือไม่	Y				N	
16*	Check the pump coupling for any water leakage when pump is running. ตรวจสอบว่ามีน้ำรั่วที่หน้าแปลนต่างๆ หรือไม่	M, Y				N	
17*	Clean area surrounding the pump. ทำความสะอาดบริเวณโดยรอบ	M, Y				N	
	Turn the Selector to AUTO and ON the Pump isolator & breaker. ปิดสวิทช์เลือกมาที่ตำแหน่งอัตโนมัติ และเปิดเดินเครื่องสูบน้ำสำหรับเครื่องสูบน้ำที่อยู่เหนือบ่อสูบน้ำ						
18	Check belt's tension. ตรวจสอบความตึงสายพาน (ถ้ามี)	M				N	
19	Grease the motor bearing & pump bearing. หัวจารบีให้กับลูกปืนของมอเตอร์และเครื่องสูบน้ำ	Q				N	
20	Check & alignment the coupling. (for after inspection) ตรวจหาการเยื้องศูนย์ของคัปปลิ้งสำหรับเครื่องสูบน้ำแบบขับตรง	H				N	
21	Change & tighten belt. เปลี่ยนสายพานและปรับความตึง (ถ้ามี)	M				N	

Comment :

Note : 1. N = Normal ; AB = Abnormal ; F = Fail

2. PM Period of task no.3 and no.4 are "M" for drainage pump and "Q" for sewage pump.
ความถี่ในการทำงานของหัวข้อที่ 3และ 4 สำหรับ Drainage pump ใช้ความถี่ "M" สำหรับ Sewage pump ใช้ความถี่ "Q"
เนื่องจากการเปิดฝาของ Sewage pump กระทำได้ยากกว่า

3. PM Period of task no.16 and no.17 are "Y" for after Preventive Maintenance
ความถี่ในการทำงานของหัวข้อที่ 16 และ 17 ใช้ความถี่ "Y" สำหรับตรวจเช็คหลังมีการซ่อมบำรุง

PM by : [redacted]	Verified by : [redacted]	Approved by [redacted]
Signature :	Signature :	Signature :
Date : 25/10/66	Date : 25 / 10 / 66	Date 25/10/66

PPM-ENG-SN-007	แก้ไขครั้งที่ : 1	วันที่มีผลบังคับใช้ 1/10/21
จัดทำโดย [redacted]		อนุมัติโดย : [redacted]

วิศวกรส่วนกลาง ส่วนกลาง

(2/2)

PREVENTIVE MAINTENANCE CHECKLIST FOR DRAINAGE / SEWAGE PUMP

การบำรุงรักษาเชิงป้องกัน เครื่องสูบระบายน้ำเสีย

BUILDING : WTM (B)				Date : 25 / 10 / 66				
EQUIPMENT NUMBER : WP.9		TYPE OF MAINTENANCE	W	(M)	2M	Q	H	Y
LOCATION : ห้องน้ำน้ำดี อาคาร B								

NO.	TASK DESCRIPTION	PM Code	Measurement			Status (N/A B/F)	Remarks
1	Check status of pilot lamp & selector switches at the starter panel ตรวจสอบสภาพหลอดไฟและสวิทช์เลือกเครื่องที่ตู้ควบคุม	M				N	
2	Check main circuit breaker. ตรวจสอบสถานะของแมนเบรกเกอร์	M				N	
3*	Check & function test the level switch. ตรวจสภาพและทดสอบระบบลูกลอย	M, Q				N	
4*	Check & test the High Water Level Warning Beacon light function ตรวจสอบและทดสอบฟังก์ชั่นของสัญญาณเตือนระดับน้ำเต็มบ่อ	M, Q				N	
	Turn the pump selector switch to Manual & start the pump. / หมุนสวิทช์เลือกมาที่ตำแหน่งแมนนวลและเปิดเดินเครื่องสูบน้ำ						
5	Check any abnormal noise & vibration of the pump running ตรวจสอบว่ามีเสียง หรือการสั่นสะเทือนที่ผิดปกติขณะเดินเครื่องหรือไม่	M				N	
6	Check any water leakage at discharged. ตรวจสอบว่ามีน้ำรั่วด้านท่อส่งและสูบเกินการประเมินผล	M				N	
7	Check and measure the voltage between Phase. ตรวจวัดแรงดันไฟฟ้าระหว่างเฟส RS, ST, RT (V)	M	RS 400	ST 400	RT 390	N	
8	Check and measure the voltage between Phase. ตรวจวัดแรงดันไฟฟ้าระหว่างเฟส R, S, T (A)	M	R 3.1	S 3.2	T 3.1	N	
	Preventive Maintenance . Turn OFF the Pump isolator and breaker to OFF เริ่มซ่อมบำรุง : ปิดเครื่องสูบน้ำและปิดสวิทช์เบรกเกอร์						
9	Check & tighten the cable & control wire terminals. ตรวจสภาพและขันน็อตที่จุดเชื่อมต่อสายไฟฟ้าต่างๆ และเก็บผู้เท่าความสะอาด	H				N	
10	Check & replace the lubrication oil. (if any) ตรวจสภาพและเปลี่ยนน้ำมันเครื่อง (ถ้าจำเป็น)	Y				N	
11	Check any corrosion, repair the rusty part (if any) ตรวจสภาพว่ามีรอยกัดกร่อนหรือไม่ และทาสี (ถ้าจำเป็น)	Y				N	
12	Check the pump impeller condition. ตรวจสภาพใบพัด	Y				N	

Comment :

Note : 1. N = Normal ; AB = Abnormal ; F = Fail

2. PM Period of task no.3 and no.4 are "M" for drainage pump and "Q" for sewage pump
ความถี่ในการทำงานของหัวข้อที่ 3และ 4 สำหรับ Drainage pump ใช้ความถี่ "M" สำหรับ Sewage pump ใช้ความถี่ "Q"
เนื่องจากการเปิดฝาของ Sewage pump กระทำได้ยากกว่า

3. PM Period of task no.16 and no.17 are "Y" for after Preventive Maintenance
[redacted] และ 17 ใช้ความถี่ "Y" สำหรับตรวจเช็คหลังมีการซ่อมบำรุง

PM by : [redacted]	Verified by : [redacted]	Approved by : [redacted]
Signature	Signature :	Signature :
Date : 25/10/66	Date : 25 / 10 / 66	Date : 25/10/66

PPM-ENG-SN-007	แก้ไขครั้งที่ : 1	วันที่มีผลบังคับใช้ : 1/10/21
จัดทำโดย [redacted]		อนุมัติโดย [redacted]

วิศวกรส่วนกลาง ส่วนกลาง

(1/2)

PREVENTIVE MAINTENANCE CHECKLIST FOR DRAINAGE / SEWAGE PUMP

การบำรุงรักษาเชิงป้องกัน เครื่องสูบระบายน้ำเสีย

PPM

BUILDING : WTM (B)				Date : 25 / 10 / 66			
EQUIPMENT NUMBER : WP. 9		TYPE OF MAINTENANCE	W	(M)	2M	Q	H	Y
LOCATION : ห้องน้ำอาคาร B							

NO.	TASK DESCRIPTION	PM Code	Measurement			Status (N/A B/F)	Remarks
13	Check & tighten bolts & nuts of guiderail, support bracket & pump etc. ตรวจสภาพและขันน็อตต่างๆ ของรางเลื่อน, ฐานยึด และเครื่องสูบน้ำ	Y				N	
	After Preventive Maintenance : Turn ON the breaker & turn the selector switch to Manual & start the pump หลังซ่อมบำรุง : เปิดเบรกเกอร์และหมุนสวิทช์เลือกมาที่ตำแหน่ง แมนนวลและเปิดเดินเครื่องสูบน้ำ						
14	Check and measure the current. ตรวจวัดกระแสไฟฟ้าของเฟส R, S, T (A)	M	R 3.5	S 3.2	T 3.2	N	
15	Check any abnormal noise & vibration of the pump running. ตรวจสอบว่ามีเสียง หรือการสั่นสะเทือนที่ผิดปกติขณะเดินเครื่องหรือไม่	Y				N	
16*	Check the pump coupling for any water leakage when pump is running. ตรวจสอบว่ามีน้ำรั่วที่หน้าแปลนต่างๆ หรือไม่	M, Y				N	
17*	Clean area surrounding the pump. ทำความสะอาดบริเวณโดยรอบ	M, Y				N	
	Turn the Selector to AUTO and ON the Pump isolator & breaker. ปิดสวิทช์เลือกมาที่ตำแหน่งอัตโนมัติ และเปิดเดินเครื่องสูบน้ำสำหรับเครื่องสูบน้ำที่อยู่เหนือปอสูบน้ำ						
18	Check belt's tension. ตรวจสอบความตึงสายพาน (ถ้ามี)	M				N	
19	Grease the motor bearing & pump bearing. อัดจารบีให้กับลูกปืนของมอเตอร์และเครื่องสูบน้ำ	Q				N	
20	Check & alignment the coupling. (for after inspection) ตรวจหาการเยื้องศูนย์ของคัปปลิ้งส์ สำหรับเครื่องสูบน้ำแบบขับตรง	H				N	
21	Change & tighten belt. เปลี่ยนสายพานและปรับความตึง (ถ้ามี)	M				N	

Comment :

Note : 1. N = Normal ; AB = Abnormal ; F = Fail

2. PM Period of task no.3 and no.4 are "M" for drainage pump and "Q" for sewage pump.
ความถี่ในการทำงานของหัวข้อที่ 3และ 4 สำหรับ Drainage pump ใช้ความถี่ "M" สำหรับ Sewage pump ใช้ความถี่ "Q"
เนื่องจากการเปิดฝาของ Sewage pump กระทำได้ยากกว่า

3. PM Period of task no.16 and no.17 are "Y" for after Preventive Maintenance
ความถี่ในการทำงานของหัวข้อที่ 16 และ 17 ใช้ความถี่ "M" สำหรับตรวจเช็คตามปกติ และใช้ความถี่ "Y" สำหรับตรวจเช็คหลังมีการซ่อมบำรุง

PM by : [redacted]	Verified by : [redacted]	Approved by [redacted]
Signature [redacted]	Signature : [redacted]	Signature : [redacted]
Date : 25/10/66	Date : 25 / 10 / 66	Date : 25/10/66

PPM-ENG-SN-007	แก้ไขครั้งที่ : 1	วันที่มีผลบังคับใช้ : 1/10/21
จัดทำโดย [redacted]	อนุมัติโดย : [redacted]	

วิศวกรส่วนกลาง ส่วนกลาง

PREVENTIVE MAINTENANCE CHECKLIST FOR DRAINAGE / SEWAGE PUMP

การบำรุงรักษาเชิงป้องกัน เครื่องสูบระบายน้ำเสีย

PPM

BUILDING : WTM (B)				Date : 25 / 10 / 66			
EQUIPMENT NUMBER : DP. 1		TYPE OF MAINTENANCE	W	(M)	2M	Q	H	Y
LOCATION : คานจอดรถ 1 B อาคาร B							

NO.	TASK DESCRIPTION	PM Code	Measurement			Status (N/A B/F)	Remarks
1	Check status of pilot lamp & selector switches at the starter panel. ตรวจสอบสภาพหลอดไฟสอดและสวิทช์เลือกจรอร์ที่ตู้ควบคุม	M				N	
2	Check main circuit breaker. ตรวจสอบสถานะของเมนเบรกเกอร์	M				N	
3*	Check & function test the level switch. ตรวจสภาพและทดสอบระบบลูกลอย	M, Q				N	
4*	Check & test the High Water Level Warning Beacon Light function. ตรวจสอบและทดสอบฟังก์ชั่นของสัญญาณเตือนระดับน้ำเต็มบ่อ	M, Q				N	
	Turn the pump selector switch to Manual & start the pump. / หมุนสวิทช์เลือกมาที่ตำแหน่งแมนนวลและเปิดเดินเครื่องสูบน้ำ						
5	Check any abnormal noise & vibration of the pump running. ตรวจสอบว่ามีเสียง หรือการสั่นสะเทือนที่ผิดปกติขณะเดินเครื่องหรือไม่	M				N	
6	Check any water leakage at discharged. ตรวจสอบว่ามีน้ำรั่วด้านท่อส่งและอุปกรณ์การประกอบท่อ	M				N	
7	Check and measure the voltage between Phase. ตรวจวัดแรงดันไฟฟ้าระหว่างเฟส RS, ST, RT (V)	M	RS 400	ST 398	RT 398	N	
8	Check and measure the voltage between Phase. ตรวจวัดแรงดันไฟฟ้าระหว่างเฟส R, S, T (A)	M	R 2.95	S 2.80	T 2.89	N	
	Preventive Maintenance : Turn OFF the Pump isolator and breaker to OFF เริ่มซ่อมบำรุง : ปิดเครื่องสูบน้ำและปิดสวิทช์เบรคเกอร์						
9	Check & tighten the cable & control wire terminals. ตรวจสภาพและขันน็อต ที่จุดเชื่อมต่อทางไฟฟ้าต่างๆ และเก็บฝุ่นทำความสะอาด	H				N	
10	Check & replace the lubrication oil. (if any) ตรวจสภาพและเปลี่ยนน้ำมันเครื่อง (ถ้าจำเป็น)	Y				N	
11	Check any corrosion, repair the rusty part (if any) ตรวจสภาพว่ามีร่องการกัดกร่อนหรือไม่ และทาสี (ถ้าจำเป็น)	Y				N	
12	Check the pump impeller condition. ตรวจสภาพใบพัด	Y				N	

Comment :

Note : 1. N = Normal ; AB = Abnormal ; F = Fail

2. PM Period of task no.3 and no.4 are "M" for drainage pump and "Q" for sewage pump.
ความถี่ในการทำงานของหัวข้อที่ 3และ 4 สำหรับ Drainage pump ใช้ความถี่ "M" สำหรับ Sewage pump ใช้ความถี่ "Q"
เนื่องจากการเปิดฝาของ Sewage pump กระทำได้ยากกว่า

3. PM Period of task no.16 and no.17 are "Y" for after Preventive Maintenance
ความถี่ในการทำงานของหัวข้อที่ 16 และ 17 ใช้ความถี่ "M" สำหรับตรวจเช็คตามปกติ และใช้ความถี่ "Y" สำหรับตรวจเช็คหลังมีการซ่อมบำรุง

PM by : [redacted]	Verified by [redacted]	Approved by [redacted]
Signature [redacted]	Signature : [redacted]	Signature : [redacted]
Date : 25/10/66	Date : 25 / 10 / 66	Date : 25/10/66

PPM-ENG-SN-007	แก้ไขครั้งที่ : 1	วันที่มีผลบังคับใช้ : 1/10/21
จัดทำโดย [redacted]	อนุมัติโดย [redacted]	

วิศวกรส่วนกลาง ส่วนกลาง

PREVENTIVE MAINTENANCE CHECKLIST FOR DRAINAGE / SEWAGE PUMP

การบำรุงรักษาเชิงป้องกัน เครื่องสูบระบายน้ำเสีย

BUILDING : WTM (B)		Date : 25 / 10 / 66	
EQUIPMENT NUMBER : DP.1	TYPE OF MAINTENANCE	W	(M) 2M Q H Y
LOCATION : ห้องปั๊ม ชั้น 1 B อาคาร B			

NO.	TASK DESCRIPTION	PM Code	Measurement	Status (N/A B/F)	Remarks
13	Check & tighten bolts & nuts of guide rail, support brackets & pump etc. ตรวจสภาพและขันน็อตต่างๆ ของรางเลื่อน, ฐานยึด และเครื่องสูบน้ำ	Y		N	
	After Preventive Maintenance : Turn ON the breaker & turn the selector switch to Manual & start the pump หลังซ่อมบำรุง : เปิดเบรกเกอร์และหมุนสวิทช์เลือกมาที่ตำแหน่ง แมนนวลและเปิดเดินเครื่องสูบน้ำ				
14	Check and measure the current. ตรวจวัดกระแสไฟฟ้าของเฟส R, S, T (A)	M	R 2.8 / S 2.8 / T 2.8	N	
15	Check any abnormal noise & vibration of the pump running. ตรวจสอบว่ามีเสียง หรือการสั่นสะเทือนที่ผิดปกติขณะเดินเครื่องหรือไม่	Y		N	
16*	Check the pump coupling for any water leakage when pump is running. ตรวจสอบว่ามีน้ำรั่วที่หน้าแปลนต่างๆ หรือไม่	M, Y		N	
17*	Clean area surrounding the pump. ทำความสะอาดบริเวณโดยรอบ	M, Y		N	
	Turn the Selector to AUTO and ON the Pump isolator & breaker. ปิดสวิทช์เลือกมาที่ตำแหน่งอัตโนมัติ และเปิดเดินเครื่องสูบน้ำสำหรับเครื่องสูบน้ำที่อยู่เหนือปอสูบน้ำ				
18	Check belt's tension. ตรวจสอบความตึงสายพาน (ถ้ามี)	M		N	
19	Grease the motor bearing & pump bearing. อัดจาระบีให้กับลูกปืนของมอเตอร์และเครื่องสูบน้ำ	Q		N	
20	Check & alignment the coupling. (for after inspection) ตรวจหาการเยื้องศูนย์ของคัปปลิ้งสำหรับเครื่องสูบน้ำแบบขับตรง	H		N	
21	Change & tighten belt. เปลี่ยนสายพานและปรับความตึง (ถ้ามี)	M		N	

Comment :

Note : 1. N = Normal ; AB = Abnormal ; F = Fail

2. PM Period of task no.3 and no.4 are "M" for drainage pump and "Q" for sewage pump.
ความถี่ในการทำงานของหัวข้อที่ 3และ 4 สำหรับ Drainage pump ใช้ความถี่ "M" สำหรับ Sewage pump ใช้ความถี่ "Q"
เนื่องจากการเปิดฝาของ Sewage pump กระทำได้ยากกว่า

3. PM Period of task no.16 and no.17 are "Y" for after Preventive Maintenance
ความถี่ในการทำงานของหัวข้อที่ 16 และ 17 ใช้ความถี่ "M" สำหรับตรวจเช็คตามปกติ และใช้ความถี่ "Y" สำหรับตรวจเช็คหลังมีการซ่อมบำรุง

PM by : [redacted]	Verified by : [redacted]	Approved by : [redacted]
Signature : [redacted]	Signature : [redacted]	Signature : [redacted]
Date : 25/10/66	Date : 25/10/66	Date : 25/10/66

PPM-ENG-SN-007	แก้ไขครั้งที่ : 1	วันที่มีผลบังคับใช้ : 1/10/21
จัดทำโดย [redacted]		อนุมัติโดย [redacted]

วิศวกรส่วนกลาง ส่วนกลาง

(2/2)

PREVENTIVE MAINTENANCE CHECKLIST FOR DRAINAGE / SEWAGE PUMP

การบำรุงรักษาเชิงป้องกัน เครื่องสูบระบายน้ำเสีย

BUILDING : WTM (B)		Date : 25 / 10 / 66	
EQUIPMENT NUMBER : DP.2	TYPE OF MAINTENANCE	W	(M) 2M Q H Y
LOCATION : ห้องปั๊ม ชั้น 1B อาคาร B			

NO.	TASK DESCRIPTION	PM Code	Measurement	Status (N/A B/F)	Remarks
1	Check status of pilot lamp & selector switches at the starter panel. ตรวจสอบสภาพหลอดไฟและสวิทช์เลือกเลือกที่ตู้ควบคุม	M		F	
2	Check main circuit breaker. ตรวจสภาพของเมนเบรกเกอร์	M		F	
3*	Check & function test the level switch. ตรวจสภาพและทดสอบระบบลูกลอย	M, Q		F	
4*	Check & test the High Water Level Warning Beacon Light function. ตรวจสอบและทดสอบฟังก์ชั่นของสัญญาณเตือนระดับน้ำเต็มบ่อ	M, Q		F	
	Turn the pump selector switch to Manual & start the pump / หมุนสวิทช์เลือกมาที่ตำแหน่งแมนนวลและเปิดเดินเครื่องสูบน้ำ				
5	Check any abnormal noise & vibration of the pump running. ตรวจสอบว่ามีเสียง หรือการสั่นสะเทือนที่ผิดปกติขณะเดินเครื่องหรือไม่	M		F	
6	Check any water leakage at discharged. ตรวจสอบว่ามีน้ำรั่วด้านท่อส่งและอุปกรณ์การประกอบท่อ	M		F	
7	Check and measure the voltage between Phase. ตรวจวัดแรงดันไฟฟ้าระหว่างเฟส RS, ST, RT (V)	M	RS – / ST – / RT –	F	
8	Check and measure the voltage between Phase. ตรวจวัดแรงดันไฟฟ้าระหว่างเฟส R, S, T (A)	M	R – / S – / T –	F	
	Preventive Maintenance : Turn OFF the Pump isolator and breaker to OFF เริ่มซ่อมบำรุง : ปิดเครื่องสูบน้ำและปิดสวิทช์เบรกเกอร์				
9	Check & tighten the cable & control wire terminals ตรวจสภาพและขันน็อตที่จุดเชื่อมต่อทางไฟฟ้าต่างๆ และเป่าฝุ่นทำความสะอาด	H		F	
10	Check & replace the lubrication oil. (if any) ตรวจสภาพและเปลี่ยนน้ำมันเครื่อง (ถ้าจำเป็น)	Y		F	
11	Check any corrosion, repaint the rusty part (if any) ตรวจสภาพว่ามีร่องรอยกร่อนหรือไม่, และทาสี (ถ้าจำเป็น)	Y		F	
12	Check the pump impeller condition. ตรวจสภาพใบพัด	Y		F	

Comment : * ปิดการใช้งานเนื่องจากน้ำท่วมรุนแรง

Note : 1. N = Normal ; AB = Abnormal ; F = Fail

2. PM Period of task no.3 and no.4 are "M" for drainage pump and "Q" for sewage pump.
ความถี่ในการทำงานของหัวข้อที่ 3และ 4 สำหรับ Drainage pump ใช้ความถี่ "M" สำหรับ Sewage pump ใช้ความถี่ "Q"
เนื่องจากการเปิดฝาของ Sewage pump กระทำได้ยากกว่า

3. PM Period of task no.16 and no.17 are "Y" for after Preventive Maintenance
ความถี่ในการทำงานของหัวข้อที่ 16 และ 17 ใช้ความถี่ "M" สำหรับตรวจเช็คตามปกติ และใช้ความถี่ "Y" สำหรับตรวจเช็คหลังมีการซ่อมบำรุง

PM by : [redacted]	Verified by [redacted]	Approved by : [redacted]
Signature [redacted]	Signature [redacted]	Signature [redacted]
Date : 25/10/66	Date : 25/10/66	Date : 25/10/66

PPM-ENG-SN-007	แก้ไขครั้งที่ : 1	วันที่มีผลบังคับใช้ : 1/10/21
จัดทำโดย [redacted]		อนุมัติโดย [redacted]

วิศวกรส่วนกลาง ส่วนกลาง

(1/2)

PREVENTIVE MAINTENANCE CHECKLIST FOR DRAINAGE / SEWAGE PUMP

การบำรุงรักษาเชิงป้องกัน เครื่องสูบระบายน้ำเสีย

BUILDING : WTM (B)		Date 25 / 10 / 66	
EQUIPMENT NUMBER : DP. 2	TYPE OF MAINTENANCE	W	(M) 2M Q H Y
LOCATION : ด้านจอดรถ 1B อาคาร B			

NO.	TASK DESCRIPTION	PM Code	Measurement			Status (N/A B/F)	Remarks
13	Check & tighten bolts & nuts of guide rail, support bracket & pump etc. ตรวจสภาพและขันน็อตต่างๆ ของรางเลื่อน, ขาแขวน และเครื่องสูบน้ำ	Y				F	
	After Preventive Maintenance : Turn ON the breaker & turn the selector switch to Manual & start the pump หลังซ่อมบำรุง : เปิดเบรกเกอร์และหมุนสวิทช์เลือกมาที่ตำแหน่ง แมนนวลและเปิดเดินเครื่องสูบน้ำ						
14	Check and measure the current. ตรวจวัดกระแสไฟฟ้าของเฟส R, S, T (A)	M	R -	S -	T -	F	
15	Check any abnormal noise & vibration of the pump running. ตรวจสอบว่ามีเสียง หรือการสั่นสะเทือนที่ผิดปกติขณะเดินเครื่องหรือไม่	Y				F	
16*	Check the pump coupling for any water leakage when pump is running. ตรวจสอบว่ามีน้ำรั่วที่หน้าแปลนต่างๆ หรือไม่	M, Y				F	
17*	Clean area surrounding the pump. ทำความสะอาดบริเวณโดยรอบ.	M, Y				F	
	Turn the Selector to AUTO and ON the Pump isolator & breaker. ปิดสวิทช์เลือกมาที่ตำแหน่งอัตโนมัติ และเปิดเดินเครื่องสูบน้ำสำหรับเครื่องสูบน้ำที่อยู่เหนือบ่อสูบน้ำ						
18	Check belt's tension. ตรวจสอบความตึงสายพาน (ถ้ามี)	M				F	
19	Grease the motor bearing & pump bearing. อัดจารบีให้กับลูกปืนของมอเตอร์และเครื่องสูบน้ำ	Q				F	
20	Check & alignment the coupling. (Do after inspection) ตรวจสภาพเรียงศูนย์ของคัปปลิ้งสำหรับเครื่องสูบน้ำแบบขับตรง	H				F	
21	Change & tighten belt. เปลี่ยนสายพานและปรับความตึง (ถ้ามี)	M				F	

Comment :

Note : 1. N = Normal , AB = Abnormal , F = Fail

2. PM Period of task no.3 and no.4 are "M" for drainage pump and "Q" for sewage pump.
ความถี่ในการทำงานของหัวข้อที่ 3และ 4 สำหรับ Drainage pump ใช้ความถี่ "M" สำหรับ Sewage pump ใช้ความถี่ "Q"
เนื่องจากการเปิดฝาของ Sewage pump กระทำได้ยากกว่า

3. PM Period of task no.16 and no.17 are "Y" for after Preventive Maintenance
ความถี่ในการทำงานของหัวข้อที่ 16 และ 17 ใช้ความถี่ "M" สำหรับตรวจเช็คตามปกติ และใช้ความถี่ "Y" สำหรับตรวจเช็คหลังมีการซ่อมบำรุง

PM by : [redacted]	Verified by : [redacted]	Approved by [redacted]
Signature : [redacted]	Signature : [redacted]	Signature : [redacted]
Date : 25/10/66	Date : 25 / 10 / 66	Date : 25/10/66

PPM-ENG-SN-007	แก้ไขครั้งที่ : 1	วันที่มีผลบังคับใช้ : 1/10/21
จัดทำโดย [redacted]		อนุมัติโดย : [redacted]

วิศวกรส่วนกลาง ..... ส่วนกลาง .....

PREVENTIVE MAINTENANCE CHECKLIST FOR DRAINAGE / SEWAGE PUMP

การบำรุงรักษาเชิงป้องกัน เครื่องสูบระบายน้ำเสีย

BUILDING : WTM (B)		Date : 25 / 10 / 66	
EQUIPMENT NUMBER : DP. 3	TYPE OF MAINTENANCE	W	(M) 2M Q H Y
LOCATION : ด้านจอดรถ 1B อาคาร B			

NO.	TASK DESCRIPTION	PM Code	Measurement			Status (N/A B/F)	Remarks
1	Check status of pilot lamp & selector switches at the starter panel. ตรวจสะบสภาพหลอดไฟและสวิทช์เลือกเรอร์ที่ตู้ควบคุม.	M				F	
2	Check main circuit breaker. ตรวจสภาพของเมนเบรกเกอร์	M				F	
3*	Check & function test the level switch. ตรวจสภาพและทดสอบระบบลูกลอย	M, Q				F	
4*	Check & test the High Water Level Warning Beacon Light function. ตรวจสอบและทดสอบฟังก์ชั่นของสัญญาณเตือนระดับน้ำเต็มบ่อ	M, Q				F	
	Turn the pump selector switch to Manual & start the pump. / หมุนสวิทช์เลือกมาที่ตำแหน่งแมนนวลและเปิดเดินเครื่องสูบน้ำ						
5	Check any abnormal noise & vibration of the pump running. ตรวจสอบว่ามีเสียง หรือการสั่นสะเทือนที่ผิดปกติขณะเดินเครื่องหรือไม่	M				F	
6	Check any water leakage at discharged. ตรวจสอบว่ามีน้ำรั่วที่ท่อทิ้งและอุปกรณ์การประกอบท่อ	M				F	
7	Check and measure the voltage between Phase. ตรวจวัดแรงดันไฟฟ้าระหว่างเฟส RS, ST, RT (V)	M	RS -	ST -	RT -	F	
8	Check and measure the voltage between Phase. ตรวจวัดแรงดันไฟฟ้าระหว่างเฟส R, S, T (A)	M	R -	S -	T -	F	
	Preventive Maintenance : Turn OFF the Pump isolator and breaker to OFF เริ่มซ่อมบำรุง ปิดเครื่องสูบน้ำและปิดสวิทช์เบรคเกอร์						
9	Check & tighten the cable & control wire term nals ตรวจสภาพและขันน็อต ที่จุดเชื่อมสายไฟฟ้ากำลัง และเป่าฝุ่นทำความสะอาด	H				F	
10	Check & replace the lubrication oil. (If any) ตรวจสภาพและเปลี่ยนน้ำมันเครื่อง (ถ้าจำเป็น)	Y				F	
11	Check any corrosion, repair the rusty part (If any) ตรวจสภาพว่ามีร่องการผุกร่อนหรือไม่ และทาสี (ถ้าจำเป็น)	Y				F	
12	Check the pump impeller condition. ตรวจสภาพใบพัด	Y				F	

Comment : * หมดอายุ , เสื่อมสภาพ

Note : 1. N = Normal , AB = Abnormal , F = Fail

2. PM Period of task no.3 and no.4 are "M" for drainage pump and "Q" for sewage pump.
ความถี่ในการทำงานของหัวข้อที่ 3และ 4 สำหรับ Drainage pump ใช้ความถี่ "M" สำหรับ Sewage pump ใช้ความถี่ "Q"
เนื่องจากการเปิดฝาของ Sewage pump กระทำได้ยากกว่า

3. PM Period of task no.16 and no.17 are "Y" for after Preventive Maintenance
ความถี่ในการทำงานของหัวข้อที่ 16 และ 17 ใช้ความถี่ "M" สำหรับตรวจเช็คตามปกติ และใช้ความถี่ "Y" สำหรับตรวจเช็คหลังมีการซ่อมบำรุง

PM by : [redacted]	Verified by : [redacted]	Approved by [redacted]
Signature [redacted]	Signature : [redacted]	Signature : [redacted]
Date : 25/10/66	Date : 25 / 10 / 66	Date : 25/10/66

PPM-ENG-SN-007	แก้ไขครั้งที่ : 1	วันที่มีผลบังคับใช้ : 1/10/21
จัดทำโดย : [redacted]		อนุมัติโดย : [redacted]

วิศวกรส่วนกลาง ..... ส่วนกลาง .....

PREVENTIVE MAINTENANCE CHECKLIST FOR DRAINAGE / SEWAGE PUMP
การบำรุงรักษาเชิงป้องกัน เครื่องสูบระบายน้ำเสีย

BUILDING : WTM (B)		Date : 25 / 10 / 66	
EQUIPMENT NUMBER : DP.3	TYPE OF MAINTENANCE	W	(M) 2M Q H Y
LOCATION : ถนนรอดรัก 1B อาคาร B			

NO.	TASK DESCRIPTION	PM Code	Measurement	Status (N/A B/F)	Remarks
13	Check & tighten bolts & nuts of guideail, support bracket & pump etc. ตรวจสภาพและขันน็อตต่างๆ ของรางเลื่อน, ขาแขวน และเครื่องสูบน้ำ	Y		F	
	After Preventive Maintenance : Turn ON the breaker & turn the selector switch to Manual & start the pump หลังซ่อมบำรุง : เปิดเบรกเกอร์และหมุนสวิทช์เลือกมาที่ตำแหน่ง แมนนวลและเปิดเดินเครื่องสูบน้ำ				
14	Check and measure the current. ตรวจวัดกระแสไฟฟ้าของเฟส R, S, T (A)	M	R: – S: – T: –	F	
15	Check any abnormal noise & vibration of the pump running. ตรวจสอบว่ามีเสียง หรือการสั่นสะเทือนที่ผิดปกติขณะเดินเครื่องหรือไม่	Y		F	
16*	Check the pump coupling for any water leakage when pump is running. ตรวจสอบว่ามีน้ำรั่วที่หน้าแปลนต่างๆ หรือไม่	M, Y		F	
17*	Clean area surrounding the pump. ทำความสะอาดบริเวณโดยรอบ	M, Y		F	
	Turn the Selector to AUTO and ON the Pump isolator & breaker. ปิดสวิทช์เลือกมาที่ตำแหน่งอัตโนมัติ และเปิดเดินเครื่องสูบน้ำสำหรับเครื่องสูบน้ำที่อยู่เหนือปลสูบน้ำ				
18	Check belt's tension. ตรวจสอบความตึงสายพาน (ถ้ามี)	M		F	
19	Grease the motor bearing & pump bearing. อัดจารบีให้กับลูกปืนของมอเตอร์และเครื่องสูบน้ำ	Q		F	
20	Check & alignment the coupling. (for after inspection) ตรวจหาการเยื้องศูนย์ของคัปปลิ้งสำหรับเครื่องสูบน้ำแบบขับตรง	H		F	
21	Change & tighten belt. เปลี่ยนสายพานและปรับความตึง (ถ้ามี)	M		F	

Comment :

Note : 1. N = Normal ; AB = Abnormal ; F = Fail
2. PM Period of task no.3 and no.4 are "M" for drainage pump and "Q" for sewage pump.
ความถี่ในการทำงานของหัวข้อที่ 3และ 4 สำหรับ Drainage pump ใช้ความถี่ "M" สำหรับ Sewage pump ใช้ความถี่ "Q"
เนื่องจากการเปิดฝาของ Sewage pump กระทำได้ยากกว่า
3. PM Period of task no.16 and no.17 are "Y" for after Preventive Maintenance
ความถี่ในการทำงานของหัวข้อที่ 16 และ 17 ใช้ความถี่ "M" สำหรับตรวจเช็คตามปกติ และใช้ความถี่ "Y" สำหรับตรวจเช็คหลังมีการซ่อมบำรุง

PM by : [redacted]	Verified by [redacted]	Approved by [redacted]
Signature : [redacted]	Signature : [redacted]	Signature : [redacted]
Date : 25 / 10 / 66	Date : 25 / 10 / 66	Date : 25/10/66

PPM-ENG-SN-007	แก้ไขครั้งที่ : 1	วันที่มีผลบังคับใช้ : 1/10/21
จัดทำโดย : [redacted]		อนุมัติโดย [redacted]

วิศวกรส่วนกลาง ส่วนกลาง

(2/2)

PREVENTIVE MAINTENANCE CHECKLIST FOR DRAINAGE / SEWAGE PUMP
การบำรุงรักษาเชิงป้องกัน เครื่องสูบระบายน้ำเสีย

BUILDING : WTM (B)		Date : 25 / 10 / 66	
EQUIPMENT NUMBER : DP.4	TYPE OF MAINTENANCE	W	(M) 2M Q H Y
LOCATION : ถนนรอดรัก 1B อาคาร B			

NO.	TASK DESCRIPTION	PM Code	Measurement	Status (N/A B/F)	Remarks
1	Check status of pilot lamp & selector switches at the starter panel. ตรวจสอบสภาพหลอดไฟสอดและสวิทช์เลือกเลขที่ตู้ควบคุม	M		F	
2	Check main circuit breaker. ตรวจสถานะของเมนเบรกเกอร์	M		F	
3*	Check & function test the level switch ตรวจสภาพและทดสอบระบบลูกลอย	M, Q		F	
4*	Check & test the High Water Level Warning Beacon Light function. ตรวจสอบและทดสอบฟังก์ชั่นของสัญญาณเตือนระดับน้ำเต็มบ่อ	M, Q		F	
	Turn the pump selector switch to Manual & start the pump. / หมุนสวิทช์เลือกมาที่ตำแหน่งแมนนวลและเปิดเดินเครื่องสูบน้ำ				
5	Check any abnormal noise & vibration of the pump running ตรวจสอบว่ามีเสียง หรือการสั่นสะเทือนที่ผิดปกติขณะเดินเครื่องหรือไม่	M		F	
6	Check any water leakage and discharged ตรวจสอบว่ามีน้ำรั่วด้านท่อส่งและบุ๊ชยางกันการรั่วซึมท่อ	M		F	
7	Check and measure the voltage between Phase. ตรวจวัดแรงดันไฟฟ้าระหว่างเฟส RS, ST, RT (V)	M	RS: 400 ST: 400 RT: 390	F	
8	Check and measure the voltage between Phase. ตรวจวัดแรงดันไฟฟ้าระหว่างเฟส R, S, T (A)	M	R: – S: – T: –	F	
	Preventive Maintenance : Turn OFF the Pump isolator and breaker to OFF เริ่มซ่อมบำรุง : ปิดเครื่องสูบน้ำและปิดสวิทช์เบรคเกอร์				
9	Check & tighten the cable & control wire terminals. ตรวจสภาพและขันน็อต ขั้วต่อเชื่อมสายทางไฟฟ้าต่างๆ และเป่าฝุ่นทำความสะอาด	H		F	
10	Check & replace the lubrication oil (if any) ตรวจสภาพและเปลี่ยนน้ำมันเครื่อง (ถ้าจำเป็น)	Y		F	
11	Check any corrosion, repaint the rusty part (if any) ตรวจสภาพว่ามีรองการผุกร่อนหรือไม่ และทาสี (ถ้าจำเป็น)	Y		F	
12	Check the pump impeller condition. ตรวจสภาพใบพัด	Y		F	

Comment :

Note : 1. N – Normal , AB – Abnormal ; F – Fail
2. PM Period of task no.3 and no.4 are "M" for drainage pump and "Q" for sewage pump
ความถี่ในการทำงานของหัวข้อที่ 3และ 4 สำหรับ Drainage pump ใช้ความถี่ "M" สำหรับ Sewage pump ใช้ความถี่ "Q"
เนื่องจากการเปิดฝาของ Sewage pump กระทำได้ยากกว่า
3. PM Period of task no.16 and no.17 are "Y" for after Preventive Maintenance
ความถี่ในการทำงานของหัวข้อที่ 16 และ 17 ใช้ความถี่ "M" สำหรับตรวจเช็คตามปกติ และใช้ความถี่ "Y" สำหรับตรวจเช็คหลังมีการซ่อมบำรุง

PM by : [redacted]	Verified by [redacted]	Approved by [redacted]
Signature : [redacted]	Signature : [redacted]	Signature : [redacted]
Date : 25 / 10 / 66	Date : 25 / 10 / 66	Date : 25/10/66

PPM-ENG-SN-007	แก้ไขครั้งที่ : 1	วันที่มีผลบังคับใช้ : 1/10/21
จัดทำโดย [redacted]		อนุมัติโดย [redacted]

วิศวกรส่วนกลาง ส่วนกลาง

(1/2)

PREVENTIVE MAINTENANCE CHECKLIST FOR DRAINAGE / SEWAGE PUMP
การบำรุงรักษาเชิงป้องกัน เครื่องสูบระบายน้ำเสีย

BUILDING : WTM (B)		Date : 25 / 10 / 66	
EQUIPMENT NUMBER : DP. 4	TYPE OF MAINTENANCE	W	(M) 2M Q H Y
LOCATION : ห้องชั้น 1B อาคาร B			

NO.	TASK DESCRIPTION	PM Code	Measurement			Status (N/A B/F)	Remarks
13	Check & tighten bolts & nuts of guiderail, support bracket & pump etc. ตรวจสภาพและขันน็อตต่างๆ ของรางเลื่อน, ฐานยึด และเครื่องสูบน้ำ	Y				F	
	After Preventive Maintenance : Turn ON the breaker & turn the selector switch to Manual & start the pump หลังซ่อมบำรุง : เปิดเบรกเกอร์และหมุนสวิทช์เลือกมาที่ตำแหน่ง แมนนวลและเปิดเดินเครื่องสูบน้ำ						
14	Check and measure the current. ตรวจวัดกระแสไฟฟ้าของเฟส R, S, T (A)	M	R -	S -	T -	F	
15	Check any abnormal noise & vibration of the pump running. ตรวจสอบว่ามีเสียง หรือการสั่นสะเทือนที่ผิดปกติขณะเดินเครื่องหรือไม่	Y				F	
16*	Check the pump coupling for any water leakage when pump is running. ตรวจสอบว่ามีน้ำรั่วที่หน้าแปลนต่างๆ หรือไม่	M, Y				F	
17*	Clean areas surrounding the pump. ทำความสะอาดบริเวณโดยรอบ	M, Y				F	
	Turn the Selector to AUTO and ON the Pump isolator & breaker. ปิดสวิทช์เลือกมาที่ตำแหน่งอัตโนมัติ และเปิดเดินเครื่องสูบน้ำสำหรับเครื่องสูบน้ำที่อยู่เหนือปอสูบน้ำ						
18	Check belt's tension. ตรวจสอบความตึงสายพาน (ถ้ามี)	M				F	
19	Grease the motor bearing & pump bearing. อัดจารบีให้กับลูกปืนของมอเตอร์และเครื่องสูบน้ำ	Q				F	
20	Check & alignment the coupling. (for after inspection) ตรวจหาการเยื้องศูนย์ของคัปปลิ้งสำหรับเครื่องสูบน้ำแบบขับตรง	H				F	
21	Change & tighten belt. เปลี่ยนสายพานและปรับความตึง (ถ้ามี)	M				F	

Comment :

Note : 1. N = Normal ; AB = Abnormal ; F = Fail
2. PM Period of task no.3 and no.4 are "M" for drainage pump and "Q" for sewage pump
ความถี่ในการทำงานของหัวข้อที่ 3และ 4 สำหรับ Drainage pump ใช้ความถี่ "M" สำหรับ Sewage pump ใช้ความถี่ "Q"
เนื่องจากการเปิดฝาของ Sewage pump จะทำได้ยากกว่า
3. PM Period of task no.16 and no.17 are "Y" for after Preventive Maintenance
ความถี่ในการทำงานของหัวข้อที่ 16 และ 17 ใช้ความถี่ "Y" สำหรับตรวจเช็คหลังมีการซ่อมบำรุง

PM by : [redacted]	Verified by : [redacted]	Approved by [redacted]
Signature [redacted]	Signature : [redacted]	Signature :
Date : 25/10/66	Date : 25 / 10 / 66	Date : 25/10/66

PPM-ENG-SN-007	แก้ไขครั้งที่ : 1	วันที่มีผลบังคับใช้ : 1/10/21
จัดทำโดย : [redacted]	อนุมัติโดย [redacted]	

วิศวกรส่วนกลาง ..... ส่วนกลาง .....

(2/2)

PREVENTIVE MAINTENANCE CHECKLIST FOR DRAINAGE / SEWAGE PUMP
การบำรุงรักษาเชิงป้องกัน เครื่องสูบระบายน้ำเสีย

BUILDING : WTM (B)		Date : 25 / 10 / 66	
EQUIPMENT NUMBER : DP. 5	TYPE OF MAINTENANCE	W	(M) 2M Q H Y
LOCATION : ห้องชั้น 1B อาคาร B			

NO.	TASK DESCRIPTION	PM Code	Measurement			Status (N/A B/F)	Remarks
1	Check status of pilot lamp & selector switches at the starter panel ตรวจสอบสภาพหลอดไฟและสวิทช์ซีเล็กเตอร์ที่ตู้ควบคุม	M				N	
2	Check main circuit breaker ตรวจสถานะของเมนเบรกเกอร์	M				N	
3*	Check & function test the level switch ตรวจสภาพและทดสอบระบบลูกลอย	M, Q				N	
4*	Check & test the High Water Level Warning Beacon Light function. ตรวจสภาพและทดสอบฟังก์ชั่นของสัญญาณเตือนระดับน้ำเต็มบ่อ	M, Q				N	
	Turn the pump selector switch to Manual & start the pump / หมุนสวิทช์เลือกมาที่ตำแหน่งแมนนวลและเปิดเดินเครื่องสูบน้ำ						
5	Check any abnormal noise & vibration of the pump running. ตรวจสอบว่ามีเสียง หรือการสั่นสะเทือนที่ผิดปกติขณะเดินเครื่องหรือไม่	M				N	
6	Check any water leakage at discharged. ตรวจสอบว่ามีน้ำรั่วด้านท่อส่งและอุปกรณ์ประกอบท่อ	M				N	
7	Check and measure the voltage between Phase ตรวจวัดแรงดันไฟฟ้าระหว่างเฟส RS, ST, RT (V)	M	RS 390	ST 390	RT 390	N	
8	Check and measure the voltage between Phase ตรวจวัดแรงดันไฟฟ้าระหว่างเฟส R, S, T (A)	M	R 1.61	S 1.65	T 1.59	N	
	Preventive Maintenance . Turn OFF the Pump isolator and breaker to OFF เริ่มซ่อมบำรุง : ปิดเครื่องสูบน้ำและปิดสวิทช์เบรกเกอร์						
9	Check & tighten the cable & control wire terminals. ตรวจสภาพและขันน็อต ที่จุดเชื่อมต่อทางไฟฟ้าต่างๆ และทำนุบำรุงทำความสะอาด	H				N	
10	Check & replace the lubricating oil. (if any) ตรวจสภาพและเปลี่ยนน้ำมันเครื่อง (ถ้าจำเป็น)	Y				N	
11	Check any corrosion, repaint the rusty part (if any) ตรวจสภาพว่ามีร่องการผุกร่อนหรือไม่ และทาสี (ถ้าจำเป็น)	Y				N	
12	Check the pump impeller condition. ตรวจสภาพใบพัด	Y				N	

Comment :

Note : 1. N = Normal ; AB = Abnormal ; F = Fail
2. PM Period of task no.3 and no.4 are "M" for drainage pump and "Q" for sewage pump.
ความถี่ในการทำงานของหัวข้อที่ 3และ 4 สำหรับ Drainage pump ใช้ความถี่ "M" สำหรับ Sewage pump ใช้ความถี่ "Q"
เนื่องจากการเปิดฝาของ Sewage pump จะทำได้ยากกว่า
3. PM Period of task no.16 and no.17 are "Y" for after Preventive Maintenance
ความถี่ในการทำงานของหัวข้อที่ 16 และ 17 ใช้ความถี่ "M" สำหรับตรวจเช็คความปกติ และใช้ความถี่ "Y" สำหรับตรวจเช็คหลังมีการซ่อมบำรุง

PM by : [redacted]	Verified by : [redacted]	Approved by : [redacted]
Signatu[redacted]	Signature : [redacted]	Signature :
Date : 25/10/66	Date : 25 / 10 / 66	Date : 25/10/66

PPM-ENG-SN-007	แก้ไขครั้งที่ : 1	วันที่มีผลบังคับใช้ : 1/10/21
จัดทำโดย [redacted]	อนุมัติโดย [redacted]	

วิศวกรส่วนกลาง ..... ส่วนกลาง .....

(1/2)

PREVENTIVE MAINTENANCE CHECKLIST FOR DRAINAGE / SEWAGE PUMP

การบำรุงรักษาเชิงป้องกัน เครื่องสูบระบายน้ำเสีย

PPM

BUILDING : WTM (B)		Date : 25 / 10 / 66	
EQUIPMENT NUMBER : DP. 5	TYPE OF MAINTENANCE	W	(M) 2M Q H Y
LOCATION : ศูนย์จอดรถ 1B ตาดง B			

NO.	TASK DESCRIPTION	PM Code	Measurement			Status (N/A B/F)	Remarks
13	Check & tighten bolts & nuts of guiderail, support bracket & pump etc. ตรวจสภาพและขันน็อตต่างๆ ของรางเลื่อน, ฐานยึด และเครื่องสูบน้ำ	Y				N	
	After Preventive Maintenance : Turn ON the breaker & turn the selector switch to Manual & start the pump หลังซ่อมบำรุง : เปิดเบรกเกอร์และหมุนสวิทช์เลือกมาที่ตำแหน่ง แมนนวลและเปิดเดินเครื่องสูบน้ำ						
14	Check and measure the current. ตรวจวัดกระแสไฟฟ้าของเฟส R, S, T (A)	M	R	S	T	N	
			2.35	2.36	2.35		
15	Check any abnormal noise & vibration of the pump running. ตรวจสอบว่ามีเสียง หรือการสั่นสะเทือนที่ผิดปกติขณะเดินเครื่องหรือไม่	Y				N	
16*	Check the pump coupling for any water leakage when pump is running. ตรวจสอบว่ามีน้ำรั่วที่หน้าแปลนต่างๆ หรือไม่	M, Y				N	
17*	Clean area surrounding the pump ทำความสะอาดเรียบร้อยโดยรอบ	M, Y				N	
	Turn the Selector to AUTO and ON the Pump Isolator & breaker. ปิดสวิทช์เลือกมาที่ตำแหน่งอัตโนมัติ และเปิดเดินเครื่องสูบน้ำสำหรับเครื่องสูบน้ำที่อยู่เหนือปอสูบน้ำ						
18	Check belt's tension. ตรวจสอบความตึงสายพาน (ถ้ามี)	M				N	
19	Grease the motor bearing & pump bearing. อัดจารบีให้กับลูกปืนของมอเตอร์และเครื่องสูบน้ำ	Q				—	
20	Check & alignment the coupling. (for after inspection) ตรวจหาการเยื้องศูนย์ของคัปปลิ้งสำหรับเครื่องสูบน้ำแบบขับตรง	H				—	
21	Change & tighten belt. เปลี่ยนสายพานและปรับความตึง (ถ้ามี)	M				N	

Comment :

Note : 1. N = Normal ; AB = Abnormal ; F = Fail

2. PM Period of task no.3 and no.4 are "M" for drainage pump and "Q" for sewage pump.
ความถี่ในการทำงานของหัวข้อที่ 3และ 4 สำหรับ Drainage pump ใช้ความถี่ "M" สำหรับ Sewage pump ใช้ความถี่ "Q"
เนื่องจากการเปิดฝาของ Sewage pump กระทำได้ยากกว่า

3. PM Period of task no.16 and no.17 are "Y" for after Preventive Maintenance
ความถี่ในการทำงานของหัวข้อที่ 16 และ 17 ใช้ความถี่ "M" สำหรับตรวจเช็คตามปกติ และใช้ความถี่ "Y" สำหรับตรวจเช็คหลังมีการซ่อมบำรุง

PM by : [redacted]	Verified by : [redacted]	Approved by : [redacted]
Signature :	Signature :	Signature :
Date : 25/10/66	Date : 25/10/66	Date : 25/10/66

PPM-ENG-SN-007	แก้ไขครั้งที่ : 1	วันที่มีผลบังคับใช้ : 1/10/21
จัดทำโดย : [redacted]	อนุมัติโดย : [redacted]	

วิศวกรส่วนกลาง ..... ส่วนกลาง .....

(2/2)

PREVENTIVE MAINTENANCE CHECKLIST FOR DRAINAGE / SEWAGE PUMP

การบำรุงรักษาเชิงป้องกัน เครื่องสูบระบายน้ำเสีย

PPM

BUILDING : WTM (B)		Date : 25 / 10 / 66	
EQUIPMENT NUMBER : DP-6	TYPE OF MAINTENANCE	W	(M) 2M Q H Y
LOCATION : ถนนจอดรถ 1B			

NO.	TASK DESCRIPTION	PM Code	Measurement			Status (N/A B/F)	Remarks
1	Check status of pilot lamp & selector switches at the starter panel. ตรวจสอบสภาพหลอดไฟและสวิทช์เลือกเลือที่ตู้ควบคุม	M				F	หลอดไฟเสีย
2	Check main circuit breaker. ตรวจสอบสภาพของเมนเบรกเกอร์	M				N	
3*	Check & function test the level switch ตรวจสภาพและทดสอบระบบลูกลอย	M, Q				N	
4*	Check & test the High Water Level Warning Beacon Light function. ตรวจสอบและทดสอบฟังก์ชั่นของสัญญาณเตือนระดับน้ำเต็มท่อ	M, Q				N	
	Turn the pump selector switch to Manual & start the pump / หมุนสวิทช์เลือกมาที่ตำแหน่งแมนนวลและเปิดเดินเครื่องสูบน้ำ						
5	Check any abnormal noise & vibration of the pump running. ตรวจสอบว่ามีเสียง หรือการสั่นสะเทือนที่ผิดปกติขณะเดินเครื่องหรือไม่	M				N	
6	Check any water leakage at discharger. ตรวจสอบว่ามีน้ำรั่วด้านท่อส่งและหูปากน้ำการระบายท่อ	M				N	
7	Check and measure the voltage between Phase ตรวจวัดแรงดันไฟฟ้าระหว่างเฟส RS, ST, RT (V)	M	RS	ST	RT	N	
			395	396	395		
8	Check and measure the voltage between Phase ตรวจวัดแรงดันไฟฟ้าระหว่างเฟส R, S, T (A)	M	R	S	T	N	
			2.65	2.61	2.70		
	Preventive Maintenance : Turn OFF the Pump Isolator and breaker to OFF เริ่มซ่อมบำรุง : ปิดเครื่องสูบน้ำและปิดสวิทช์เบรคเกอร์						
9	Check & tighten the cable & control wire terminals. ตรวจสภาพและขันน็อต ที่จุดเชื่อมต่อทางไฟฟ้าต่างๆ และเข้าตู้ทำความสะอาด	H				—	
10	Check & replace the lubrication oil. (if any) ตรวจสภาพและเปลี่ยนน้ำมันเครื่อง (ถ้าจำเป็น)	Y				—	
11	Check any corrosion, repaint the rusty part (if any) ตรวจสภาพว่ามีร่องการผุกร่อนหรือไม่ และทาสี (ถ้าจำเป็น)	Y				—	
12	Check the pump impeller condition. ตรวจสภาพใบพัด	Y				—	

Comment :

Note : 1. N = Normal ; AB = Abnormal ; F = Fail

2. PM Period of task no.3 and no.4 are "M" for drainage pump and "Q" for sewage pump
ความถี่ในการทำงานของหัวข้อที่ 3และ 4 สำหรับ Drainage pump ใช้ความถี่ "M" สำหรับ Sewage pump ใช้ความถี่ "Q"
เนื่องจากการเปิดฝาของ Sewage pump กระทำได้ยากกว่า

3. PM Period of task no.16 and no.17 are "Y" for after Preventive Maintenance
ความถี่ในการทำงานของหัวข้อที่ 16 และ 17 ใช้ความถี่ "M" สำหรับตรวจเช็คตามปกติ และใช้ความถี่ "Y" สำหรับตรวจเช็คหลังมีการซ่อมบำรุง

PM by : [redacted]	Verified by : [redacted]	Approved by : [redacted]
Signature :	Signature :	Signature :
Date : 25/10/66	Date : 25/10/66	Date : 25/10/66

PPM-ENG-SN-007	แก้ไขครั้งที่ : 1	วันที่มีผลบังคับใช้ : 1/10/21
จัดทำโดย : [redacted]	อนุมัติโดย : [redacted]	

วิศวกรส่วนกลาง ..... ส่วนกลาง .....

(1/2)

PREVENTIVE MAINTENANCE CHECKLIST FOR DRAINAGE / SEWAGE PUMP

การบำรุงรักษาเชิงป้องกัน เครื่องสูบระบายน้ำเสีย

BUILDING : WTM (B)				Date : 25 / 10 / 66			
EQUIPMENT NUMBER : DP-6		TYPE OF MAINTENANCE	W	M	2M	Q	H	Y
LOCATION : ตานอดรถ 1B							

NO.	TASK DESCRIPTION	PM Code	Measurement			Status (N/A B/F)	Remarks
13	Check & tighten bolts & nuts of gu derail, support bracket & pump etc. ตรวจสภาพและขันน็อตต่างๆ ของรางเลื่อน, ฐานยึด และเครื่องสูบน้ำ	Y				-	
	After Preventive Maintenance : Turn ON the breaker & turn the selector switch to Manual & start the pump หลังซ่อมบำรุง : เปิดเบรกเกอร์และหมุนสวิทช์เลือกมาที่ตำแหน่ง แมนนวลและเปิดเดินเครื่องสูบน้ำ						
14	Check and measure the current. ตรวจวัดกระแสไฟฟ้าของเฟส R, S, T (A)	M	R 3.40	S 3.40	T 3.45	N	
15	Check any abnormal noise & vibration of the pump running. ตรวจสอบว่ามีเสียง หรือการสั่นและเขย่าที่ผิดปกติขณะเดินเครื่องหรือไม่.	Y				-	
16*	Check the pump coupling for any water leakage when pump is running. ตรวจสอบว่ามีน้ำรั่วที่หน้าแปลนต่างๆ หรือไม่	M, Y				N	
17*	Clean area surrounding the pump. ทำความสะอาดบริเวณโดยรอบ.	M, Y				N	
	Turn the Selector to AUTO and ON the Pump isolator & breaker. ปิดสวิทช์เลือกมาที่ตำแหน่งอัตโนมัติ และเปิดเดินเครื่องสูบน้ำสำหรับเครื่องสูบน้ำที่อยู่เหนือบ่อสูบน้ำ						
18	Check belt's tension. ตรวจสอบความตึงสายพาน (ถ้ามี)	M				N	
19	Grease the motor bearing & pump bearing. อัดจารบีให้กับลูกปืนของมอเตอร์และเครื่องสูบน้ำ	Q				-	
20	Check & alignment the coupling. (for after inspection) ตรวจหาการเยื้องศูนย์ของคัปปลิ้งสำหรับเครื่องสูบน้ำแบบขับตรง	H				-	
21	Change & tighten belt. เปลี่ยนสายพานและปรับความตึง (ถ้ามี)	M				N	

Comment :

Note : 1. N = Normal , AB = Abnormal ; F = Fail

2. PM Period of task no.3 and no.4 are "M" for drainage pump and "Q" for sewage pump.
ความถี่ในการทำงานของหัวข้อที่ 3และ 4 สำหรับ Drainage pump ใช้ความถี่ "M" สำหรับ Sewage pump ใช้ความถี่ "Q"
เนื่องจากการเปิดฝาของ Sewage pump กระทำได้ยากกว่า

3. PM Period of task no.16 and no.17 are "Y" for after Preventive Maintenance
ความถี่ในการทำงานของหัวข้อที่ 16 และ 17 ใช้ความถี่ "M" สำหรับตรวจเช็คตามปกติ และใช้ความถี่ "Y" สำหรับตรวจเช็คหลังมีการซ่อมบำรุง

PM by : [redacted]	Verified by : [redacted]	Approved by : [redacted]
Signature : [redacted]	Signature : [redacted]	Signature : [redacted]
Date : 25/10/66	Date : 25/10/66	Date : 25/10/66

PPM-ENG-SN-007	แก้ไขครั้งที่ : 1	วันที่มีผลบังคับใช้ : 1/10/21
จัดทำโดย : [redacted]	อนุมัติโดย : [redacted]	

วิศวกรส่วนกลาง ส่วนกลาง

PREVENTIVE MAINTENANCE CHECKLIST FOR DRAINAGE / SEWAGE PUMP

การบำรุงรักษาเชิงป้องกัน เครื่องสูบระบายน้ำเสีย

BUILDING : WTM (B)				Date : 25 / 10 / 66			
EQUIPMENT NUMBER : DP-7		TYPE OF MAINTENANCE	W	M	2M	Q	H	Y
LOCATION : ตานอดรถ 1B ตึกน็อตปั๊มป่อง							

NO.	TASK DESCRIPTION	PM Code	Measurement			Status (N/A B/F)	Remarks
1	Check status of pilot lamp & selector switches at the starter panel. ตรวจสอบสภาพหลอดไฟและสวิทช์เลือกเลอร์ที่ตู้ควบคุม	M				F	
2	Check main circuit breaker. ตรวจสอบสภาพเบรกเกอร์	M				F	
3*	Check & function test the level switch. ตรวจสภาพและทดสอบระบบลูกลอย	M, Q				F	
4*	Check & test the High Water Level Warning Beacon Light function. ตรวจสอบและทดสอบฟังก์ชั่นของดัญญาณเตือนระดับน้ำเต็มบ่อ	M, Q				F	
	Turn the pump selector switch to Manual & start the pump. / หมุนสวิทช์เลือกมาที่ตำแหน่งแมนนวลและเปิดเดินเครื่องสูบน้ำ						
5	Check any abnormal noise & vibration of the pump running. ตรวจสอบว่ามีเสียง หรือการสั่นและเขย่าที่ผิดปกติขณะเดินเครื่องหรือไม่	M				F	
6	Check any water leakage at discharges. ตรวจสอบว่ามีน้ำรั่วด้านท่อส่งและอุปกรณ์ประกอบท่อ	M				F	
7	Check and measure the voltage between Phase. ตรวจวัดแรงดันไฟฟ้าระหว่างเฟส RS, ST, RT (V)	M	RS -	ST -	RT -	F	
8	Check and measure the voltage between Phase. ตรวจวัดแรงดันไฟฟ้าระหว่างเฟส R, S, T (A)	M	R -	S -	T -	F	
	Preventive Maintenance : Turn OFF the Pump isolator and breaker to OFF เริ่มซ่อมบำรุง : ปิดเครื่องสูบน้ำและปิดสวิทช์เบรคเกอร์						
9	Check & tighten the cable & control wire terminals ตรวจสภาพและขันน็อต ที่จุดเชื่อมต่อสายไฟฟ้าต่างๆ และเป่าฝุ่นทำความสะอาด	H				-	
10	Check & replace the lubrication oil. (if any) ตรวจสภาพและเปลี่ยนน้ำมันเครื่อง (ถ้าจำเป็น)	Y				-	
11	Check any corrosion, repaint the rusty part. (if any) ตรวจสภาพความร่องการผุกร่อนหรือไม่ และทาสี (ถ้าจำเป็น)	Y				-	
12	Check the pump impeller condition ตรวจสภาพใบพัด	Y				-	

Comment :

Note : 1. N – Normal , AB – Abnormal , F = Fail

2. PM Period of task no.3 and no.4 are "M" for drainage pump and "Q" for sewage pump
ความถี่ในการทำงานของหัวข้อที่ 3และ 4 สำหรับ Drainage pump ใช้ความถี่ "M" สำหรับ Sewage pump ใช้ความถี่ "Q"
เนื่องจากการเปิดฝาของ Sewage pump กระทำได้ยากกว่า

3. PM Period of task no.16 and no.17 are "Y" for after Preventive Maintenance
ความถี่ในการทำงานของหัวข้อที่ 16 และ 17 ใช้ความถี่ "M" สำหรับตรวจเช็คตามปกติ และใช้ความถี่ "Y" สำหรับตรวจเช็คหลังมีการซ่อมบำรุง

PM by : [redacted]	Verified by : [redacted]	Approved by : [redacted]
Signature : [redacted]	Signature : [redacted]	Signature : [redacted]
Date : 25/10/66	Date : 25 / 10 / 66	Date : 25/10/66

PPM-ENG-SN-007	แก้ไขครั้งที่ : 1	วันที่มีผลบังคับใช้ : 1/10/21
จัดทำโดย : [redacted]	อนุมัติโดย : [redacted]	

วิศวกรส่วนกลาง ส่วนกลาง

PREVENTIVE MAINTENANCE CHECKLIST FOR DRAINAGE / SEWAGE PUMP

การบำรุงรักษาเชิงป้องกัน เครื่องสูบระบายน้ำเสีย

BUILDING : WTM (B)		Date : 25 / 10 / 66	
EQUIPMENT NUMBER : DP- 7	TYPE OF MAINTENANCE	W	(M) 2M Q H Y
LOCATION : คูหาจอดรถ 1B ข้างเสาปั๊มป้องกัน			

NO.	TASK DESCRIPTION	PM Code	Measurement			Status (N/A B/F)	Remarks
13	Check & tighten bolts & nuts of guidbral., support bracket & pump etc. ตรวจสภาพและขันน็อตต่างๆ ของรางเลื่อน, ขาแขวน และเครื่องสูบน้ำ	Y				✓	
	After Preventive Maintenance : Turn ON the breaker & turn the selector switch to Manual & start the pump หลังซ่อมบำรุง : เปิดเบรกเกอร์และหมุนสวิทช์เลือกมาที่ตำแหน่ง แมนนวลและเปิดเดินเครื่องสูบน้ำ						
14	Check and measure the current. ตรวจวัดกระแสไฟฟ้าของเฟส R, S, T (A)	M	R ✓	S ✓	T ✓	P	
15	Check any abnormal noise & vibration of the pump running. ตรวจสอบว่ามีเสียง หรือการสั่นสะเทือนที่ผิดปกติขณะเดินเครื่องหรือไม่	Y				✓	
16*	Check the pump coupling for any water leakage when pump is running. ตรวจสอบว่ามีน้ำรั่วที่หน้าแปลนต่างๆ หรือไม่	M, Y				F	
17*	Clean area surrounding the pump ทำความสะอาดบริเวณโดยรอบ	M, Y				F	
	Turn the Selector to AUTO and ON the Pump isolator & breaker. ปิดสวิทช์เลือกมาที่ตำแหน่งอัตโนมัติ และเปิดเดินเครื่องสูบน้ำสำหรับเครื่องสูบน้ำที่อยู่เหนือปอสูบน้ำ						
18	Check belt's tension. ตรวจสอบความตึงสาย.พาน (ถ้ามี)	M				P	
19	Grease the motor bearing & pump bearing. อัดจารบีให้กับลูกปืนของมอเตอร์และเครื่องสูบน้ำ	Q				✓	
20	Check & alignment the coupling. (for after inspection) ตรวจหาการเยื้องศูนย์ของคัปปลิ้งสำหรับเครื่องสูบน้ำแบบขับตรง	H				✓	
21	Change & tighten belt. เปลี่ยนสายพานและปรับความตึง (ถ้ามี)	M				F	

Comment :

Note : ✓, N = Normal ; AB = Abnormal ; F = Fail

2. PM Period of task no.3 and no.4 are "M" for drainage pump and "Q" for sewage pump.
ความถี่ในการทำงานของหัวข้อที่ 3และ 4 สำหรับ Drainage pump ใช้ความถี่ "M" สำหรับ Sewage pump ใช้ความถี่ "Q"
เนื่องจากการเปิดฝาของ Sewage pump กระทำได้ยากกว่า

3. PM Period of task no.16 and no.17 are "Y" for after Preventive Maintenance
ความถี่ในการทำงานของหัวข้อที่ 16 และ 17 ใช้ความถี่ "M" สำหรับตรวจเช็คตามปกติ และใช้ความถี่ "Y" สำหรับตรวจเช็คหลังมีการซ่อมบำรุง

PM by : [redacted]	Verified by : [redacted]	Approved by : [redacted]
Signature : [redacted]	Signature : [redacted]	Signature : [redacted]
Date : 25/10/66	Date : 25 / 10 / 66	Date : 25/10/66

PPM-ENG-SN-007	แก้ไขครั้งที่ : 1	วันที่มีผลบังคับใช้ : 1/10/21
จัดทำโดย : [redacted]	อนุมัติโดย : [redacted]	

วิศวกรส่วนกลาง ..... ส่วนกลาง .....

PREVENTIVE MAINTENANCE CHECKLIST FOR DRAINAGE / SEWAGE PUMP

การบำรุงรักษาเชิงป้องกัน เครื่องสูบระบายน้ำเสีย

BUILDING : WTM (B)		Date : 25 / 10 / 66	
EQUIPMENT NUMBER : DP- 8	TYPE OF MAINTENANCE	W	(M) 2M Q H Y
LOCATION : คูหาจอดรถ 1B ข้างเสาปั๊มป้องกัน			

NO.	TASK DESCRIPTION	PM Code	Measurement			Status (N/A B/F)	Remarks
1	Check status of pilot lamp & selector switches at the starter panel ตรวจสอบสภาพหลอดไฟและสวิทช์เลือกเรนจ์ที่ตู้ควบคุม	M				N	
2	Check main circuit breaker. ตรวจสภาพของเบรกเกอร์	M				N	
3*	Check & function test the level switch. ตรวจสภาพและทดสอบระบบลูกลอย	M, Q				N	
4*	Check & test the High Water Level Warning Beacon Light function. ตรวจสอบและทดสอบฟังก์ชั่นของสัญญาณเตือนระดับน้ำเต็มบ่อ	M, Q				N	
	Turn the pump selector switch to Manual & start the pump. / หมุนสวิทช์เลือกมาที่ตำแหน่งแมนนวลและเปิดเดินเครื่องสูบน้ำ						
5	Check any abnormal noise & vibration of the pump running. ตรวจสอบว่ามีเสียง หรือการสั่นสะเทือนที่ผิดปกติขณะเดินเครื่องหรือไม่	M				N	
6	Check any water leakage at discharged. ตรวจสอบว่ามีน้ำรั่วด้านท่อส่งและอุปกรณ์การประกอบท่อ	M				N	
7	Check and measure the voltage between Phase. ตรวจวัดแรงดันไฟฟ้าระหว่างเฟส RS, ST, RT (V)	M	RS ~~396~~	ST ~~395~~	RT ~~396~~	N	
8	Check and measure the voltage between Phase ตรวจวัดแรงดันไฟฟ้าระหว่างเฟส R, S, T (A)	M	R 2.60	S 2.61	T 2.63	N	
	Preventive Maintenance : Turn OFF the Pump isolator and breaker to OFF เริ่มซ่อมบำรุง : ปิดเครื่องสูบน้ำและปิดสวิทช์เบรคเกอร์						
9	Check & tighten the cable & control wire terminals ตรวจสภาพและขันน็อต ที่จุดเชื่อมต่อทางไฟฟ้าต่างๆ และเก็บฝุ่นให้สวย.สะอาด	H				✓	
10	Check & replace the lubrication oil. (if any) ตรวจสภาพและเปลี่ยนน้ำมันเครื่อง (ถ้าจำเป็น)	Y				✓	
11	Check any corrosion, repaint the rusty part (if any) ตรวจสภาพว่ามีการผุกร่อนหรือไม่ และทาสี (ถ้าจำเป็น)	Y				✓	
12	Check the pump impeller condition. ตรวจสภาพใบพัด	Y				✓	

Comment :

Note : 1. N – Normal , AB – Abnormal ; F – Fail

2. PM Period of task no.3 and no.4 are "M" for drainage pump and "Q" for sewage pump.
ความถี่ในการทำงานของหัวข้อที่ 3และ 4 สำหรับ Drainage pump ใช้ความถี่ "M" สำหรับ Sewage pump ใช้ความถี่ "Q"
เนื่องจากการเปิดฝาของ Sewage pump กระทำได้ยากกว่า

3. PM Period of task no.16 and no.17 are "Y" for after Preventive Maintenance
ความถี่ในการทำงานของหัวข้อที่ 16 และ 17 ใช้ความถี่ "M" สำหรับตรวจเช็คตามปกติ และใช้ความถี่ "Y" สำหรับตรวจเช็คหลังมีการซ่อมบำรุง

PM by : [redacted]	Verified by : [redacted]	Approved by : [redacted]
Signature : [redacted]	Signature : [redacted]	Signature :
Date : 25/10/66	Date : 25 / 10 / 66	Date : 25/10/66

PPM-ENG-SN-007	แก้ไขครั้งที่ : 1	วันที่มีผลบังคับใช้ : 1/10/21
จัดทำโดย : [redacted]	อนุมัติโดย : [redacted]	

วิศวกรส่วนกลาง ..... ส่วนกลาง .....

PREVENTIVE MAINTENANCE CHECKLIST FOR DRAINAGE / SEWAGE PUMP

การบำรุงรักษาเชิงป้องกัน เครื่องสูบระบายน้ำเสีย

BUILDING : WTM (B)			Date : 25 / 10 / 66				
EQUIPMENT NUMBER : DP - 8	TYPE OF MAINTENANCE	W	(M)	2M	Q	H	Y
LOCATION : คานออกรถ 1B ห้องน้ำตึกปั๊มน้ำ							

NO.	TASK DESCRIPTION	PM Code	Measurement				Status (N/A B/F)	Remarks
13	Check & tighten bolts & nuts of guideail, support bracket & pump etc. ตรวจสอบสภาพและขันน็อตต่างๆ ของรางเลื่อน, ขาแขวน และเครื่องสูบน้ำ	Y					–	
After Preventive Maintenance : Turn ON the breaker & turn the selector switch to Manual & start the pump หลังซ่อมบำรุง : เปิดเบรกเกอร์และหมุนสวิทช์เลือกมาที่ตำแหน่ง แมนนวลและเปิดเดินเครื่องสูบน้ำ								
14	Check and measure the current. ตรวจวัดกระแสไฟฟ้าของเฟส R, S, T (A)	M	R	S	T		N	
			3.0	3.1	2.7			
15	Check any abnormal noise & vibration of the pump running. ตรวจสอบว่ามีเสียง หรือการสั่นสะเทือนที่ผิดปกติขณะเดินเครื่องหรือไม่	Y					–	
16*	Check the pump coupling for any water leakage when pump is running. ตรวจสอบว่ามีน้ำรั่วที่หน้าแปลนต่างๆ หรือไม่	M, Y					N	
17*	Clean area surrounding the pump. ทำความสะอาดบริเวณโดยรอบ	M, Y					N	
Turn the Selector to AUTO and ON the Pump isolator & breaker. ปิดสวิทช์เลือกมาที่ตำแหน่งอัตโนมัติ และเปิดเดินเครื่องสูบน้ำสำหรับเครื่องสูบน้ำที่อยู่เหนือปอสูบน้ำ								
18	Check belt's tension. ตรวจสอบความตึงสายพาน (ถ้ามี)	M					N	
19	Grease the motor bearing & pump bearing. อัดจารบีให้กับลูกปืนของมอเตอร์และเครื่องสูบน้ำ	Q					–	
20	Check & alignment the coupling. (for after inspection) ตรวจหาการเยื้องศูนย์ของคัปปลิ้งสำหรับเครื่องสูบน้ำแบบขับตรง	H					–	
21	Change & tighten belt. เปลี่ยนสายพานและปรับความตึง (ถ้ามี)	M					N	

Comment : _____

Note : 1. N = Normal ; AB = Abnormal ; F = Fail

2. PM Period of task no.3 and no.4 are "M" for drainage pump and "Q" for sewage pump.
ความถี่ในการทำงานของหัวข้อที่ 3และ 4 สำหรับ Drainage pump ใช้ความถี่ "M" สำหรับ Sewage pump ใช้ความถี่ "Q"
เนื่องจากการเปิดฝาของ Sewage pump กระทำได้ยากกว่า

3. PM Period of task no.16 and no.17 are "Y" for after Prevent ve Maintenance
ความถี่ในการทำงานของหัวข้อที่ 16 และ 17 ใช้ความถี่ "M" สำหรับตรวจเช็คความปกติ และใช้ความถี่ "Y" สำหรับตรวจเช็คหลังมีการซ่อมบำรุง

PM by : [redacted]	Verified by : [redacted]	Approved by : [redacted]
Signature :	Signature :	Signature :
Date : 25/10/66	Date : 25 / 10 / 66	Date : 25/10/66

PPM-ENG-SN-007	แก้ไขครั้งที่ : 1	วันที่มีผลบังคับใช้ : 1/10/21
จัดทำโดย : [redacted]	อนุมัติโดย : [redacted]	

วิศวกรส่วนกลาง ส่วนกลาง

PREVENTIVE MAINTENANCE CHECKLIST FOR DRAINAGE / SEWAGE PUMP

การบำรุงรักษาเชิงป้องกัน เครื่องสูบระบายน้ำเสีย

BUILDING : WTM (A)			Date : 26 / 10 / 66				
EQUIPMENT NUMBER : DP- 9	TYPE OF MAINTENANCE	W	(M)	2M	Q	H	Y
LOCATION : ข้าง Generator							

NO.	TASK DESCRIPTION	PM Code	Measurement				Status (N/A B/F)	Remarks
1	Check status of pilot lamp & selector switches at the starter panel ตรวจสอบสภาพหลอดไฟและสวิทช์เลือกแบบต่างๆที่ตู้ควบคุม	M					F	
2	Check main circuit breaker. ตรวจสอบสภาพของเมนเบรกเกอร์	M					F	
3*	Check & function test the level switch. ตรวจสอบสภาพและทดสอบระบบลูกลอย	M, Q					F	
4*	Check & test the High Water Level Warning Beacon Light function. ตรวจสอบและทดสอบฟังก์ชั่นของสัญญาณเตือนระดับน้ำเสียสูง	M, Q					F	
Turn the pump selector switch to Manual & start the pump. / หมุนสวิทช์เลือกมาที่ตำแหน่งแมนนวลและเปิดเดินเครื่องสูบน้ำ								
5	Check any abnormal noise & vibration of the pump running ตรวจสอบว่ามีเสียง หรือการสั่นสะเทือนที่ผิดปกติขณะเดินเครื่องหรือไม่	M					F	
6	Check any water leakage at discharged. ตรวจสอบว่ามีน้ำรั่วด้านท่อส่งและอุปกรณ์การประกอบท่อ	M					F	
7	Check and measure the voltage between Phase. ตรวจวัดแรงดันไฟฟ้าระหว่างเฟส RS, ST, RT (V)	M	RS	ST	RT		F	
			–	–	–			
8	Check and measure the voltage between Phase. ตรวจวัดแรงดันไฟฟ้าระหว่างเฟส R, S, T (A)	M	R	S	T		F	
			–	–	–			
Preventive Maintenance : Turn OFF the Pump Isolator and breaker to OFF เริ่มซ่อมบำรุง : ปิดเครื่องสูบน้ำและปิดสวิทช์เบรคเกอร์								
9	Check & tighten the cable & control wire terminals. ตรวจสอบสภาพและขันน็อต ที่จุดเชื่อมต่อสายไฟฟ้าต่างๆ และเป่าฝุ่นทำความสะอาด	H					–	
10	Check & replace the lubrication oil. (if any) ตรวจสอบและเปลี่ยนน้ำมันเครื่อง (ถ้าจำเป็น)	Y					–	
11	Check any corrosion, repaint the rusty part (if any) ตรวจสอบสภาพว่ามีร่องรอยกร่อนหรือไม่, และทาสี (ถ้าจำเป็น)	Y					–	
12	Check the pump impuller condition. ตรวจสอบสภาพใบพัด	Y					–	

Comment : _____

Note : 1. N = Normal ; AB = Abnormal ; F = Fail

2. PM Period of task no.3 and no.4 are "M" for drainage pump and "Q" for sewage pump.
ความถี่ในการทำงานของหัวข้อที่ 3และ 4 สำหรับ Drainage pump ใช้ความถี่ "M" สำหรับ Sewage pump ใช้ความถี่ "Q"
เนื่องจากการเปิดฝาของ Sewage pump กระทำได้ยากกว่า

3. PM Period of task no.16 and no.17 are "Y" for after Preventive Maintenance
ความถี่ในการทำงานของหัวข้อที่ 16 และ 17 ใช้ความถี่ "M" สำหรับตรวจเช็คความปกติ และใช้ความถี่ "Y" สำหรับตรวจเช็คหลังมีการซ่อมบำรุง

PM by : [redacted]	Verified by : [redacted]	Approved by [redacted]
Signature :	Signature :	Signature :
Date : 26/10/66	Date : 25 / 10 / 66	Date : 25/10/66

PPM-ENG-SN-007	แก้ไขครั้งที่ : 1	วันที่มีผลบังคับใช้ : 1/10/21
จัดทำโดย : [redacted]	อนุมัติโดย : [redacted]	

วิศวกรส่วนกลาง ส่วนกลาง

PREVENTIVE MAINTENANCE CHECKLIST FOR DRAINAGE / SEWAGE PUMP

การบำรุงรักษาเชิงป้องกัน เครื่องสูบระบายน้ำเสีย

BUILDING : WTM (A)			Date : 26 / 10 / 66				
EQUIPMENT NUMBER : DP- 9		TYPE OF MAINTENANCE	W	(M)	2M	Q	H	Y
LOCATION : ห้อง Generator							

NO.	TASK DESCRIPTION	PM Code	Measurement			Status (N/A B/F)	Remarks
13	Check & tighten bolts & nuts of guiderail, support bracket & pump etc. ตรวจสภาพและขันน็อตต่างๆ ของรางเลื่อน, ฐานยึด และเครื่องสูบน้ำ	Y					
	After Preventive Maintenance : Turn ON the breaker & turn the selector switch to Manual & start the pump หลังซ่อมบำรุง : เปิดเบรกเกอร์และหมุนสวิทช์เลือกมาที่ตำแหน่ง แมนนวลและเปิดเดินเครื่องสูบน้ำ						
14	Check and measure the current. ตรวจวัดกระแสไฟฟ้าของเฟส R, S, T (A)	M	R –	S –	T –	F	
15	Check any abnormal noise & vibration of the pump running. ตรวจสอบว่ามีเสียง หรือการสั่นสะเทือนที่ผิดปกติขณะเดินเครื่องหรือไม่	Y				–	
16*	Check the pump coupling for any water leakage when pump is running. ตรวจสอบว่ามีน้ำรั่วที่หน้าแปลนต่างๆ หรือไม่	M, Y				F	
17*	Clean area surrounding the pump. ทำความสะอาดบริเวณโดยรอบ	M, Y				F	
	Turn the Selector to AUTO and ON the Pump isolator & breaker. ปิดสวิทช์เลือกมาที่ตำแหน่งอัตโนมัติ และเปิดเดินเครื่องสูบน้ำสำหรับเครื่องสูบน้ำที่อยู่เหนือบ่อสูบน้ำ						
18	Check belt's tension. ตรวจสอบความตึงสายพาน (ถ้ามี)	M				F	
19	Grease the motor bearing & pump bearing. อัดจาระบีให้กับลูกปืนของมอเตอร์และเครื่องสูบน้ำ	Q				–	
20	Check & alignment the coupling (for after inspection) ตรวจหาการเยื้องศูนย์ของคัปปลิ้งสำหรับเครื่องสูบน้ำแบบขับตรง	H				–	
21	Change & tighten belt. เปลี่ยนสายพานและปรับความตึง (ถ้ามี)	M				F	

Comment : หมุนสวิทช์ , ตรวจสอบโครงสร้าง / วาล์ว / ข้อต่อ

Note : 1. N = Normal ; AB = Abnormal ; F = Fail

2. PM Period of task no.3 and no.4 are "M" for drainage pump and "Q" for sewage pump.
ความถี่ในการทำงานของหัวข้อที่ 3และ 4 สำหรับ Drainage pump ใช้ความถี่ "M" สำหรับ Sewage pump ใช้ความถี่ "Q"
เนื่องจากการเปิดฝาของ Sewage pump กระทำได้ยากกว่า

3. PM Period of task no.16 and no.17 are "Y" for after Preventive Maintenance
ความถี่ในการทำงานของหัวข้อที่ 16 และ 17 ใช้ความถี่ "M" สำหรับตรวจเช็คตามปกติ และใช้ความถี่ "Y" สำหรับตรวจเช็คหลังมีการซ่อมบำรุง

PM by : [redacted]	Verified by : [redacted]	Approved by : [redacted]
Signature :	Signature :	Signature :
Date : 26/10/66	Date : 29 /10 /66	Date : 25/10/66

PPM-ENG-SN-007	แก้ไขครั้งที่ : 1	วันที่มีผลบังคับใช้ : 1/10/21
จัดทำโดย : [redacted]	อนุมัติโดย : [redacted]	

วิศวกรส่วนกลาง ..... ส่วนกลาง .....

(2/2)

PREVENTIVE MAINTENANCE CHECKLIST FOR DRAINAGE / SEWAGE PUMP

การบำรุงรักษาเชิงป้องกัน เครื่องสูบระบายน้ำเสีย

BUILDING : WTM (A)			Date : 26 / 10 / 66				
EQUIPMENT NUMBER : DP - 10		TYPE OF MAINTENANCE	W	(M)	2M	Q	H	Y
LOCATION : ห้อง Generator							

NO.	TASK DESCRIPTION	PM Code	Measurement			Status (N/A B/F)	Remarks
1	Check status of pilot lamp & selector switches at the starter panel. ตรวจสอบสภาพหลอดไฟและสวิทช์เลือกเลเตอร์ที่ตู้ควบคุม	M				F	
2	Check main circuit breaker. ตรวจสภาพเบรกเกอร์	M				F	
3*	Check & function test the level switch ตรวจสภาพและทดสอบระบบลูกลอย	M, Q				F	
4*	Check & test the High Water Level Warning Beacon Light function. ตรวจสอบและทดสอบฟังก์ชั่นของสัญญาณเตือนระดับน้ำเต็มบ่อ	M, Q				F	
	Turn the pump selector switch to Manual & start the pump. / หมุนสวิทช์เลือกมาที่ตำแหน่งแมนนวลและเปิดเดินเครื่องสูบน้ำ						
5	Check any abnormal noise & vibration of the pump running. ตรวจสอบว่ามีเสียง หรือการสั่นสะเทือนที่ผิดปกติขณะเดินเครื่องหรือไม่	M				F	
6	Check any water leakage at discharged. ตรวจสอบว่ามีน้ำรั่วด้านท่อส่งและอุปกรณ์การประกอบท่อ	M				F	
7	Check and measure the voltage between Phase ตรวจวัดแรงดันไฟฟ้าระหว่างเฟส RS, ST, RT (V)	M	RS ✓	ST ✓	RT ✓	F	
8	Check and measure the voltage between Phase. ตรวจวัดแรงดันไฟฟ้าระหว่างเฟส R, S, T (A)	M	R –	S –	T –	F	
	Preventive Maintenance : Turn OFF the Pump isolator and breaker to OFF เริ่มซ่อมบำรุง ปิดเครื่องสูบน้ำและปิดสวิทช์เบรกเกอร์						
9	Check & tighten the cable & control wire terminals. ตรวจสภาพและขันน็อตที่จุดเชื่อมต่อทางไฟฟ้าต่างๆ และเป่าฝุ่นทำความสะอาด	H					
10	Check & replace the lubrication oil (if any) ตรวจสภาพและเปลี่ยนน้ำมันเครื่อง (ถ้าจำเป็น)	Y					
11	Check any corrosion, repaint the rusty part (if any) ตรวจสภาพว่ามีร่องการผุกร่อนหรือไม่ และทาสี (ถ้าจำเป็น)	Y					
12	Check the pump impeller condition. ตรวจสภาพใบพัด	Y					

Comment :

Note : 1. N = Normal ; AB = Abnormal ; F = Fail

2. PM Period of task no.3 and no.4 are "M" for drainage pump and "Q" for sewage pump.
ความถี่ในการทำงานของหัวข้อที่ 3และ 4 สำหรับ Drainage pump ใช้ความถี่ "M" สำหรับ Sewage pump ใช้ความถี่ "Q"
เนื่องจากการเปิดฝาของ Sewage pump กระทำได้ยากกว่า

3. PM Period of task no.16 and no.17 are "Y" for after Preventive Maintenance
ความถี่ในการทำงานของหัวข้อที่ 16 และ 17 ใช้ความถี่ "M" สำหรับตรวจเช็คตามปกติ และใช้ความถี่ "Y" สำหรับตรวจเช็คหลังมีการซ่อมบำรุง

PM by : [redacted]	Verified by : [redacted]	Approved by : [redacted]
Signature :	Signature :	Signature :
Date : 26/10/66	Date : 29 /10 /66	Date : 25 /10/66

PPM-ENG-SN-007	แก้ไขครั้งที่ : 1	วันที่มีผลบังคับใช้ : 1/10/21
จัดทำโดย : [redacted]	อนุมัติโดย : [redacted]	

วิศวกรส่วนกลาง ..... ส่วนกลาง .....

(1/2)

PREVENTIVE MAINTENANCE CHECKLIST FOR DRAINAGE / SEWAGE PUMP
การบำรุงรักษาเชิงป้องกัน เครื่องสูบระบายน้ำเสีย

BUILDING : WTM (A)			Date : 26 / 10 / 66					
EQUIPMENT NUMBER : DP - 10		TYPE OF MAINTENANCE	W	(M)	2M	Q	H	Y
LOCATION : ห้อง Generator								

NO.	TASK DESCRIPTION	PM Code	Measurement			Status (N/A B/F)	Remarks
13	Check & tighten bolts & nuts of guide rail, support bracket & pump etc. ตรวจสภาพและขันน็อตต่างๆ ของรางเลื่อน, ฐานยึด และเครื่องสูบน้ำ	Y				–	
	After Preventive Maintenance : Turn ON the breaker & turn the selector switch to Manual & start the pump หลังซ่อมบำรุง : เปิดเบรกเกอร์และหมุนสวิทช์เลือกมาที่ตำแหน่ง แมนนวลและเปิดเดินเครื่องสูบน้ำ						
14	Check and measure the current. ตรวจวัดกระแสไฟฟ้าของเฟส R, S, T (A)	M	R	S	T	F	
15	Check any abnormal noise & vibration of the pump running. ตรวจสอบว่ามีเสียง หรือการสั่นสะเทือนที่ผิดปกติขณะเดินเครื่องหรือไม่	Y				–	
16*	Check the pump coupling for any water leakage when pump is running. ตรวจสอบว่ามีน้ำรั่วที่หน้าแปลนต่างๆ หรือไม่.	M, Y				F	
17*	Clean area surrounding the pump. ทำความสะอาดบริเวณโดยรอบ	M, Y				F	
	Turn the Selector to AUTO and ON the Pump Isolator & breaker. ปิดสวิทช์เลือกมาที่ตำแหน่งอัตโนมัติ และเปิดเดินเครื่องสูบน้ำสำหรับเครื่องสูบน้ำที่อยู่เหนือบ่อสูบน้ำ						
18	Check belt's tension. ตรวจสอบความตึงสายพาน (ถ้ามี)	M				F	
19	Grease the motor bearing & pump bearing. อัดจารบีให้กับลูกปืนของมอเตอร์และเครื่องสูบน้ำ	Q				–	
20	Check & alignment the coupling. (for after inspection) ตรวจหาการเยื้องศูนย์ของคัปปลิ้งสำหรับเครื่องสูบน้ำแบบขับตรง	H				–	
21	Change & tighten belt. เปลี่ยนสายพานและปรับความตึง (ถ้ามี)	M				F	

Comment :

Note : 1. N = Normal ; AB = Abnormal ; F = Fail
2. PM Period of task no.3 and no.4 are "M" for drainage pump and "Q" for sewage pump.
ความถี่ในการทำงานของหัวข้อที่ 3 และ 4 สำหรับ Drainage pump ใช้ความถี่ "M" สำหรับ Sewage pump ใช้ความถี่ "Q"
เนื่องจากการเปิดฝาของ Sewage pump กระทำได้ยากกว่า
3. PM Period of task no.16 and no.17 are "Y" for after Preventive Maintenance
ความถี่ในการทำงานของหัวข้อที่ 16 และ 17 ใช้ความถี่ "M" สำหรับตรวจเช็คตามปกติ และใช้ความถี่ "Y" สำหรับตรวจเช็คหลังมีการซ่อมบำรุง

PM by : [redacted]	Verified by : [redacted]	Approved by : [redacted]
Signature :	Signature :	Signature :
Date : 26/10/66	Date : 25 / 10 / 66	Date : 25/10/66

PPM-ENG-SN-007	แก้ไขครั้งที่ : 1	วันที่มีผลบังคับใช้ : 1/10/21
จัดทำโดย : [redacted]		อนุมัติโดย : [redacted]

วิศวกรส่วนกลาง ..... ส่วนกลาง .....

PREVENTIVE MAINTENANCE CHECKLIST FOR DRAINAGE / SEWAGE PUMP
การบำรุงรักษาเชิงป้องกัน เครื่องสูบระบายน้ำเสีย

BUILDING :			Date : 26 / 10 / 66					
EQUIPMENT NUMBER : DP- 11		TYPE OF MAINTENANCE	W	(M)	2M	Q	H	Y
LOCATION : หน้าห้อง 2 B								

NO.	TASK DESCRIPTION	PM Code	Measurement			Status (N/A B/F)	Remarks
1	Check status of pilot lamp & selector switches at the starter panel. ตรวจสอบสภาพหลอดไฟและสวิทช์เลือกตะที่ตู้ควบคุม	M				N	
2	Check main circuit breaker. ตรวจสภาพะของเมนเบรกเกอร์	M				N	
3*	Check & function test the level switch. ตรวจสภาพและทดสอบระดับลูกลอย	M, Q				N	
4*	Check & test the High Water Level Warning Beacon Light function. ตรวจสอบและทดสอบฟังก์ชั่นของสัญญาณเตือนระดับน้ำเต็มบ่อ	M, Q				N	
	Turn the pump selector switch to Manual & start the pump. / หมุนสวิทช์เลือกมาที่ตำแหน่งแมนนวลและเปิดเดินเครื่องสูบน้ำ						
5	Check any abnormal noise & vibration of the pump running. ตรวจสอบว่ามีเสียง หรือการสั่นสะเทือนที่ผิดปกติขณะเดินเครื่องหรือไม่	M				N	
6	Check any water leakage at discharged. ตรวจสอบว่ามีน้ำรั่วตำแหน่งส่งและอุปกรณ์การประกอบต่อ	M				N	
7	Check and measure the voltage between Phase. ตรวจวัดแรงดันไฟฟ้าระหว่างเฟส RS, ST, RT (V)	M	RS	ST	RT	N	
			395	395	395		
8	Check and measure the voltage between Phase. ตรวจวัดแรงดันไฟฟ้าระหว่างเฟส R, S, T (A)	M	R	S	T	N	
			2.91	2.91	2.92		
	Preventive Maintenance : Turn OFF the Pump Isolator and breaker to OFF เริ่มซ่อมบำรุง : ปิดเครื่องสูบน้ำและปิดสวิทช์เบรกเกอร์						
9	Check & tighten the cable & control wire terminals ตรวจสภาพและขันน็อต ที่จุดเชื่อมต่อสายไฟฟ้าต่างๆ และเบ้าสายทำความสะอาด	H				–	
10	Check & replace the lubrication oil. (if any) ตรวจสภาพและเปลี่ยนน้ำมันเครื่อง (ถ้าจำเป็น)	Y				–	
11*	Check any corrosion repaint the rusty part (if any) ตรวจสภาพว่ามีร่องการขูดกร่อนหรือไม่ และทาสี (ถ้าจำเป็น)	Y				–	
12	Check the pump impeller condition. ตรวจสภาพใบพัด	Y				–	

Comment :

Note : 1. N = Normal ; AB = Abnormal ; F = Fail
2. PM Period of task no.3 and no.4 are "M" for drainage pump and "Q" for sewage pump.
ความถี่ในการทำงานของหัวข้อที่ 3 และ 4 สำหรับ Drainage pump ใช้ความถี่ "M" สำหรับ Sewage pump ใช้ความถี่ "Q"
เนื่องจากการเปิดฝาของ Sewage pump กระทำได้ยากกว่า
3. PM Period of task no.16 and no.17 are "Y" for after Preventive Maintenance
ความถี่ในการทำงานของหัวข้อที่ 16 และ 17 ใช้ความถี่ "M" สำหรับตรวจเช็คตามปกติ และใช้ความถี่ "Y" สำหรับตรวจเช็คหลังมีการซ่อมบำรุง

PM by : [redacted]	Verified by : [redacted]	Approved by : [redacted]
Signature :	Signature :	Signature :
Date : 26/10/66	Date : 25 / 10 / 66	Date : 25/10/66

PPM-ENG-SN-007	แก้ไขครั้งที่ : 1	วันที่มีผลบังคับใช้ : 1/10/21
จัดทำโดย [redacted]		อนุมัติโดย : [redacted]

วิศวกรส่วนกลาง ..... ส่วนกลาง .....

PREVENTIVE MAINTENANCE CHECKLIST FOR DRAINAGE / SEWAGE PUMP

การบำรุงรักษาเชิงป้องกัน เครื่องสูบระบายน้ำเสีย

BUILDING :				Date : 26 / 10 / 66				
EQUIPMENT NUMBER : DP-11		TYPE OF MAINTENANCE	W	(M)	2M	Q	H	Y
LOCATION : หน้าห้องน้ำ 2B								

NO.	TASK DESCRIPTION	PM Code	Measurement			Status (N/A B/F)	Remarks
13	Check & tighten bolts & nuts of guidrail, support bracket & pump etc. ตรวจสภาพและขันน็อตต่างๆ ของรางเลื่อน, ขาแป๊ป และเครื่องสูบน้ำ	Y				✓	
After Preventive Maintenance : Turn ON the breaker & turn the selector switch to Manual & start the pump หลังซ่อมบำรุง : เปิดเบรกเกอร์และหมุนสวิทช์เลือกมาที่ตำแหน่ง แมนนวลและเปิดเดินเครื่องสูบน้ำ							
14	Check and measure the current. ตรวจวัดกระแสไฟฟ้าของเฟส R, S, T (A)	M	R	S	T	N	
			2.61	2.61	2.60		
15	Check any abnormal noise & vibration of the pump running. ตรวจสอบว่ามีเสียง หรือการสั่นสะเทือนที่ผิดปกติขณะเดินเครื่องหรือไม่	Y				✓	
16*	Check the pump coupling for any water leakage when pump is running. ตรวจสอบว่ามีน้ำรั่วที่หน้าแปลนต่างๆ หรือไม่	M, Y				N	
17*	Clean area surrounding the pump ทำความสะอาดบริเวณโดยรอบ	M, Y				N	
Turn the Selector to AUTO and ON the Pump isolator & breaker. ปิดสวิทช์เลือกมาที่ตำแหน่งอัตโนมัติ และเปิดเดินเครื่องสูบน้ำสำหรับเครื่องสูบน้ำที่อยู่เหนือปลูสูบน้ำ							
18	Check belt tension. ตรวจสอบความตึงสายพาน (ถ้ามี)	M				N	
19	Grease the motor bearing & pump bearing. อัดจาระบีให้กับลูกปืนของมอเตอร์และเครื่องสูบน้ำ	Q				N	
20	Check & alignment the coupling. (for after inspection) ตรวจหาการเยื้องศูนย์ของคัปปลิ้งสำหรับเครื่องสูบน้ำแบบขับตรง	H				✓	
21	Change & tighten belt. เปลี่ยนสายพานและปรับความตึง (ถ้ามี)	M				N	

Comment :

Note : 1. N = Normal ; AB = Abnormal ; F = Fail

2. PM Period of task no.3 and no.4 are "M" for drainage pump and "Q" for sewage pump.
ความถี่ในการทำงานของหัวข้อที่ 3และ 4 สำหรับ Drainage pump ใช้ความถี่ "M" สำหรับ Sewage pump ใช้ความถี่ "Q"
เนื่องจากการเปิดฝาของ Sewage pump กระทำได้ยากกว่า

3. PM Period of task no.16 and no.17 are "Y" for after Preventive Maintenance
ความถี่ในการทำงานของหัวข้อที่ 16 และ 17 ใช้ความถี่ "M" สำหรับตรวจเช็คตามปกติ และใช้ความถี่ "Y" สำหรับตรวจเช็คหลังมีการซ่อมบำรุง

PM by : [redacted]	Verified by : [redacted]	Approved by [redacted]
Signature :	Signature :	Signature :
Date : 26/10/66	Date : 25 / 10 / 66	Date : 25/10/66

PPM-ENG-SN-007	แก้ไขครั้งที่ : 1	วันที่มีผลบังคับใช้ : 1/10/21
จัดทำโดย : [redacted]		อนุมัติโดย : [redacted]

..... วิศวกรส่วนกลาง ..... ส่วนกลาง

อาคารหมายเลข 3 - 94

PREVENTIVE MAINTENANCE CHECKLIST FOR DRAINAGE / SEWAGE PUMP

การบำรุงรักษาเชิงป้องกัน เครื่องสูบระบายน้ำเสีย

BUILDING : WTM (B)				Date : 26 / 10 / 66				
EQUIPMENT NUMBER : DP-12		TYPE OF MAINTENANCE	W	(M)	2M	Q	H	Y
LOCATION : หน้าห้องน้ำ 2B								

NO.	TASK DESCRIPTION	PM Code	Measurement			Status (N/A B/F)	Remarks
1	Check status of pilot lamp & selector switches at the starter panel. ตรวจสอบสภาพหลอดไฟและสวิทช์เลือกแมนนวลที่ตู้ควบคุม	M				F	
2	Check main circuit breaker. ตรวจสอบสภาพของเมนเบรกเกอร์	M				F	
3*	Check & function test the level switch. ตรวจสภาพและทดสอบระบบลูกลอย	M, Q				F	
4*	Check & test the High Water Level Warning Beacon Light function. ตรวจสภาพและทดสอบฟังก์ชั่นของสัญญาณเตือนระดับน้ำเต็มบ่อ	M, Q				F	
Turn the pump selector switch to Manual & start the pump. / หมุนสวิทช์เลือกมาที่ตำแหน่งแมนนวลและเปิดเดินเครื่องสูบน้ำ							
5	Check any abnormal noise & vibration of the pump running. ตรวจสอบว่ามีเสียง หรือการสั่นสะเทือนที่ผิดปกติขณะเดินเครื่องหรือไม่	M				F	
6	Check any water leakage at discharged ตรวจสอบว่ามีน้ำรั่วด้านท่อส่งและอุปกรณ์การประกอบท่อ	M				F	
7	Check and measure the voltage between Phase. ตรวจวัดแรงดันไฟฟ้าระหว่างเฟส RS, ST, RT (V)	M	RS	ST	RT	F	
			✓	✓	✓		
8	Check and measure the voltage between Phase. ตรวจวัดแรงดันไฟฟ้าระหว่างเฟส R, S, T (A)	M	R	S	T	F	
			✓	✓	✓		
Preventive Maintenance : Turn OFF the Pump Isolator and breaker to OFF เริ่มซ่อมบำรุง : ปิดเครื่องสูบน้ำและปิดสวิทช์เบรคเกอร์							
9	Check & tighten the cable & control wire term nals. ตรวจสภาพและขันน็อต ที่จุดเชื่อมต่อทางไฟฟ้าต่างๆ และบำรุงรักษาความสะอาด	H				✓	
10	Check & replace the lubrication oil. (if any) ตรวจสภาพและเปลี่ยนน้ำมันเครื่อง (ถ้าจำเป็น)	Y				✓	
11	Check any corrosion, repair the rusty part (if any) ตรวจสภาพว่ามีร่องการผุกร่อนหรือไม่ และทาสี (ถ้าจำเป็น)	Y				✓	
12	Check the pump impeller condition. ตรวจสภาพใบพัด	Y				✓	

Comment :

Note : 1. N = Normal ; AB = Abnormal ; F = Fail

2. PM Period of task no.3 and no.4 are "M" for drainage pump and "Q" for sewage pump.
ความถี่ในการทำงานของหัวข้อที่ 3และ 4 สำหรับ Drainage pump ใช้ความถี่ "M" สำหรับ Sewage pump ใช้ความถี่ "Q"
เนื่องจากการเปิดฝาของ Sewage pump กระทำได้ยากกว่า

3. PM Period of task no.16 and no.17 are "Y" for after Preventive Maintenance
ความถี่ในการทำงานของหัวข้อที่ 16 และ 17 ใช้ความถี่ "M" สำหรับตรวจเช็คตามปกติ และใช้ความถี่ "Y" สำหรับตรวจเช็คหลังมีการซ่อมบำรุง

PM by : [redacted]	Verified by : [redacted]	Approved by [redacted]
Signature :	Signature :	Signature :
Date : 26/10/66	Date : 25 / 10 / 66	Date : 26/10/66

PPM-ENG-SN-007	แก้ไขครั้งที่ : 1	วันที่มีผลบังคับใช้ : 1/10/21
จัดทำโดย : [redacted]		อนุมัติโดย [redacted]

..... วิศวกรส่วนกลาง ..... ส่วนกลาง

PREVENTIVE MAINTENANCE CHECKLIST FOR DRAINAGE / SEWAGE PUMP

การบำรุงรักษาเชิงป้องกัน เครื่องสูบระบายน้ำเสีย

BUILDING : WTM (B)			Date : 26 / 10 / 66					
EQUIPMENT NUMBER : DP-12		TYPE OF MAINTENANCE	W	(M)	2M	Q	H	Y
LOCATION : เชิงบันได 2 B								

NO.	TASK DESCRIPTION	PM Code	Measurement			Status (N/A B/F)	Remarks
13	Check & tighten bolts & nuts of guidrail, support bracket & pump etc. ตรวจสภาพและขันน็อตต่างๆ ของราวเดือน, ฐานยึด และเครื่องสูบน้ำ	Y				F	
	After Preventive Maintenance : Turn ON the breaker & turn the selector switch to Manual & start the pump หลังซ่อมบำรุง : เปิดเบรกเกอร์และหมุนสวิทช์เลือกมาที่ตำแหน่ง แมนนวลและเปิดเดินเครื่องสูบน้ำ						
14	Check and measure the current ตรวจวัดกระแสไฟฟ้าของเฟส R, S, T (A)	M	R	S	T	F	
			–	–	–		
15	Check any abnormal noise & vibration of the pump running. ตรวจสอบว่ามีเสียง หรือการสั่นสะเทือนที่ผิดปกติขณะเดินเครื่องหรือไม่	Y				F	
16*	Check the pump coupling for any water leakage when pump is running. ตรวจสอบว่ามีน้ำรั่วที่หน้าแปลนต่างๆ หรือไม่	M, Y				F	
17*	Clean area surrounding the pump. ทำความสะอาดบริเวณโดยรอบ	M, Y				F	
	Turn the Selector to AUTO and ON the Pump isolator & breaker. ปิดสวิทช์เลือกมาที่ตำแหน่งอัตโนมัติ และเปิดเดินเครื่องสูบน้ำสำหรับเครื่องสูบน้ำที่อยู่เหนือบ่อสูบน้ำ						
18	Check belt's tension. ตรวจสอบความตึงสายพาน (ถ้ามี)	M				F	
19	Grease the motor bearing & pump bearing. อัดจารบีให้กับลูกปืนของมอเตอร์และเครื่องสูบน้ำ	Q				–	
20	Check & alignment the coupling. (for after inspection) ตรวจหาการเยื้องศูนย์ของคัปปลิ้งสำหรับเครื่องสูบน้ำแบบขับตรง	H				–	
21	Change & tighten belt. เปลี่ยนสายพานและปรับความตึง (ถ้ามี)	M				F	

Comment : _____

Note : 1. N = Normal ; AB = Abnormal ; F = Fail
2. PM Period of task no.3 and no.4 are "M" for drainage pump and "Q" for sewage pump.
ความถี่ในการทำงานของหัวข้อที่ 3และ 4 สำหรับ Drainage pump ใช้ความถี่ "M" สำหรับ Sewage pump ใช้ความถี่ "Q"
เนื่องจากการเปิดฝาของ Sewage pump กระทำได้ยากกว่า
3. PM Period of task no.16 and no.17 are "Y" for after Preventive Maintenance
ความถี่ในการทำงานของหัวข้อที่ 16 และ 17 ใช้ความถี่ "M" สำหรับตรวจเช็คตามปกติ และใช้ความถี่ "Y" สำหรับตรวจเช็คหลังมีการซ่อมบำรุง

PM by : [redacted]	Verified by : [redacted]	Approved by : [redacted]
Signature : [redacted]	Signature : [redacted]	Signature : [redacted]
Date : 26/10/66	Date : 25 / 10 / 66	Date : 26/10/66

PPM-ENG-SN-007	แก้ไขครั้งที่ : 1	วันที่มีผลบังคับใช้ : 1/10/21
จัดทำโดย : [redacted]		อนุมัติโดย : [redacted]

วิศวกรส่วนกลาง ..... ส่วนกลาง .....

PREVENTIVE MAINTENANCE CHECKLIST FOR DRAINAGE / SEWAGE PUMP

การบำรุงรักษาเชิงป้องกัน เครื่องสูบระบายน้ำเสีย

BUILDING : Tower A			Date : 14 / 10 / 66					
EQUIPMENT NUMBER : DP-13		TYPE OF MAINTENANCE	W	(M)	2M	Q	H	Y
LOCATION : เชิงบันได 2 B								

NO.	TASK DESCRIPTION	PM Code	Measurement			Status (N/A B/F)	Remarks
13	Check & tighten bolts & nuts of guidrail, support bracket & pump etc. ตรวจสภาพและขันน็อตต่างๆ ของราวเดือน, ฐานยึด และเครื่องสูบน้ำ	Y				–	
	After Preventive Maintenance : Turn ON the breaker & turn the selector switch to Manual & start the pump หลังซ่อมบำรุง : เปิดเบรกเกอร์และหมุนสวิทช์เลือกมาที่ตำแหน่ง แมนนวลและเปิดเดินเครื่องสูบน้ำ						
14	Check and measure the current. ตรวจวัดกระแสไฟฟ้าของเฟส R, S, T (A)	M	R	S	T	N	
			2.59	2.59	2.60		
15	Check any abnormal noise & vibration of the pump running. ตรวจสอบว่ามีเสียง หรือการสั่นสะเทือนที่ผิดปกติขณะเดินเครื่องหรือไม่	Y				–	
16*	Check the pump coupling for any water leakage when pump is running. ตรวจสอบว่ามีน้ำรั่วที่หน้าแปลนต่างๆ หรือไม่	M, Y				N	
17*	Clean area surrounding the pump. ทำความสะอาดบริเวณโดยรอบ.	M, Y				N	
	Turn the Selector to AUTO and ON the Pump isolator & breaker. ปิดสวิทช์เลือกมาที่ตำแหน่งอัตโนมัติ และเปิดเดินเครื่องสูบน้ำสำหรับเครื่องสูบน้ำที่อยู่เหนือบ่อสูบน้ำ						
18	Check belt's tension. ตรวจสอบความตึงสาย.พาน (ถ้ามี)	M				N	
19	Grease the motor bearing & pump bearing. อัดจารบีให้กับลูกปืนของมอเตอร์และเครื่องสูบน้ำ	Q				–	
20	Check & alignment the coupling. (for after inspection) ตรวจหาการเยื้องศูนย์ของคัปปลิ้งสำหรับเครื่องสูบน้ำแบบขับตรง	H				–	
21	Change & tighten belt. เปลี่ยนสายพานและปรับความตึง (ถ้ามี)	M				N	

Comment : _____

Note : 1. N = Normal ; AB = Abnormal ; F = Fail.
2. PM Period of task no.3 and no.4 are "M" for drainage pump and "Q" for sewage pump.
ความถี่ในการทำงานของหัวข้อที่ 3และ 4 สำหรับ Drainage pump ใช้ความถี่ "M" สำหรับ Sewage pump ใช้ความถี่ "Q"
เนื่องจากการเปิดฝาของ Sewage pump กระทำได้ยากกว่า
3. PM Period of task no.16 and no.17 are "Y" for after Preventive Maintenance
ความถี่ในการทำงานของหัวข้อที่ 16 และ 17 ใช้ความถี่ "M" สำหรับตรวจเช็คตามปกติ และใช้ความถี่ "Y" สำหรับตรวจเช็คหลังมีการซ่อมบำรุง

PM by : [redacted]	Verified by : [redacted]	Approved by : [redacted]
Signature : [redacted]	Signature : [redacted]	Signature : [redacted]
Date : 25/10/66	Date : 25 / 10 / 66	Date : 25/10/66

PPM-ENG-SN-007	แก้ไขครั้งที่ : 1	วันที่มีผลบังคับใช้ : 1/10/21
จัดทำโดย : [redacted]		อนุมัติโดย : [redacted]

วิศวกรส่วนกลาง ..... ส่วนกลาง .....

PREVENTIVE MAINTENANCE CHECKLIST FOR DRAINAGE / SEWAGE PUMP

การบำรุงรักษาเชิงป้องกัน เครื่องสูบระบายน้ำเสีย

BUILDING : Tower A		Date : 14 / 10 / 66	
EQUIPMENT NUMBER : DP. 13	TYPE OF MAINTENANCE	W (M) 2M Q H Y	
LOCATION : ชั้นใต้ดิน 2.B			

NO.	TASK DESCRIPTION	PM Code	Measurement	Status (N/A B/F)	Remarks
1	Check status of pilot lamp & selector switches at the starter panel. ตรวจสอบสภาพหลอดไฟและสวิทซ์ซีเล็กเตอร์ที่ตู้สวิทเกียร์	M		N	
2	Check main circuit breaker. ตรวจสภาพของเมนเบรกเกอร์	M		N	
3*	Check & function test the level switch ตรวจสภาพและทดสอบระบบลูกลอย	M Q		N	
4*	Check & test the High Water Level Warning Beacon Light function. ตรวจสอบและทดสอบฟังก์ชั่นของสัญญาณเตือนระดับน้ำเต็มบ่อ	M Q		N	
	Turn the pump selector switch to Menue. & start the pump. / หมุนสวิทซ์เลือกมาที่ตำแหน่งแมนนวลและเปิดเดินเครื่องสูบน้ำ				
5	Check any abnormal noise & vibration of the pump running. ตรวจสอบว่ามีเสียง หรือการสั่นสะเทือนที่ผิดปกติขณะเดินเครื่องหรือไม่	M		N	
6	Check any water leakage at discharged. ตรวจสอบว่ามีน้ำรั่วล้นท่อส่งและอุปกรณ์การประกอบท่อ	M		N	
7	Check and measure the voltage between Phase. ตรวจวัดแรงดันไฟฟ้าระหว่างเฟส RS, ST, RT (V)	M	RS 392 / ST 395 / RT 394	N	
8	Check and measure the voltage between Phase. ตรวจวัดแรงดันไฟฟ้าระหว่างเฟส R, S, T (A)	M	R 2.54 / S 2.56 / T 2.57	N	
	Preventive Maintenance : Turn OFF the Pump isolator and breaker to OFF เริ่มซ่อมบำรุง : ปิดเครื่องสูบน้ำและปิดสวิทซ์เบรคเกอร์				
9	Check & tighten the cable & control wire terminals ตรวจสภาพและขันน็อตที่จุดเชื่อมต่อทางไฟฟ้าต่างๆ และเป่าฝุ่นทำความสะอาด	H		–	
10	Check & replace the lubrication oil. (if any) ตรวจสภาพและเปลี่ยนน้ำมันเครื่อง (ถ้าจำเป็น)	Y		–	
11	Check any corrosion, repaint the rusty part (if any) ตรวจสภาพการเกิดของการผุกร่อนหรือไม่ และทาสี (ถ้าจำเป็น)	Y		–	
12	Check the pump impeller condition ตรวจสภาพใบพัด	Y		–	

Comment :

Note : 1. N = Normal ; AB = Abnormal ; F = Fail

2. PM Period of task no.3 and no.4 are "M" for drainage pump and "Q" for sewage pump
ความถี่ในการทำงานของหัวข้อที่ 3และ 4 สำหรับ Drainage pump ใช้ความถี่ "M" สำหรับ Sewage pump ใช้ความถี่ "Q"
เนื่องจากการเปิดฝาของ Sewage pump กระทำได้ยากกว่า

3. PM Period of task no.16 and no.17 are "Y" for after Preventive Maintenance
ความถี่ในการทำงานของหัวข้อที่ 16 และ 17 ใช้ความถี่ "M" สำหรับตรวจเช็คสภาพปกติ และใช้ความถี่ "Y" สำหรับตรวจเช็คหลังมีการซ่อมบำรุง

PM by : [redacted]	Verified by : [redacted]	Approved by : [redacted]
Signature [redacted]	Signature : [redacted]	Signature :
Date : 25/10/66	Date : 25 / 10 / 66	Date : 25/10/66

PPM-ENG-SN-007	แก้ไขครั้งที่ : 1	วันที่มีผลบังคับใช้ : 1/10/21
จัดทำโดย : [redacted]	อนุมัติโดย [redacted]	

วิศวกรส่วนกลาง ส่วนกลาง

PREVENTIVE MAINTENANCE CHECKLIST FOR DRAINAGE / SEWAGE PUMP

การบำรุงรักษาเชิงป้องกัน เครื่องสูบระบายน้ำเสีย

BUILDING : Tower A		Date : 14 / 10 / 66	
EQUIPMENT NUMBER : DP. 14	TYPE OF MAINTENANCE	W (M) 2M Q H Y	
LOCATION : ชั้นใต้ดิน 2B			

NO.	TASK DESCRIPTION	PM Code	Measurement	Status (N/A B/F)	Remarks
13	Check & tighten bolts & nuts of guiderail support bracket & pump etc. ตรวจสภาพและขันน็อตต่างๆ ของรางเลื่อน, ฐานยึด และเครื่องสูบน้ำ	Y		–	
	After Preventive Maintenance : Turn ON the breaker & turn the selector switch to Manuel & start the pump หลังซ่อมบำรุง : เปิดเบรกเกอร์และหมุนสวิทซ์เลือกมาที่ตำแหน่ง แมนนวลและเปิดเดินเครื่องสูบน้ำ				
14	Check and measure the current. ตรวจวัดกระแสไฟฟ้าของเฟส R, S, T (A)	M	R 2.55 / S 2.54 / T 2.56	N	
15	Check any abnormal noise & vibration of the pump running. ตรวจสอบว่ามีเสียง หรือการสั่นสะเทือนที่ผิดปกติขณะเดินเครื่องหรือไม่	Y		–	
16*	Check the pump coupling for any water leakage when pump is running. ตรวจสอบว่ามีน้ำรั่วที่หน้าแปลนต่างๆ หรือไม่	M, Y		N	
17*	Clean area surrounding the pump. ทำความสะอาดบริเวณโดยรอบ	M, Y		N	
	Turn the Selector to AUTO and ON the Pump isolator & breaker. ปิดสวิทซ์เลือกมาที่ตำแหน่งอัตโนมัติ และเปิดเดินเครื่องสูบน้ำสำหรับเครื่องสูบน้ำที่อยู่เหนือปอสูบน้ำ				
18	Check belt's tension. ตรวจสอบความตึงสายพาน (ถ้ามี)	M		N	
19	Grease the motor bearing & pump bearing. อัดจารบีให้กับลูกปืนของมอเตอร์และเครื่องสูบน้ำ	Q		–	
20	Check & alignment the coupling. (for after inspection) ตรวจหาการเยื้องศูนย์ของคัปปลิ้งสำหรับเครื่องสูบน้ำแบบขับตรง	H		–	
21	Change & tighten belt. เปลี่ยนสายพานและปรับความตึง (ถ้ามี)	M		N	

Comment :

Note : 1. N = Normal ; AB = Abnormal ; F = Fail

2. PM Period of task no.3 and no.4 are "M" for drainage pump and "Q" for sewage pump
ความถี่ในการทำงานของหัวข้อที่ 3และ 4 สำหรับ Drainage pump ใช้ความถี่ "M" สำหรับ Sewage pump ใช้ความถี่ "Q"
เนื่องจากการเปิดฝาของ Sewage pump กระทำได้ยากกว่า

3. PM Period of task no.16 and no.17 are "Y" for after Preventive Maintenance
ความถี่ในการทำงานของหัวข้อที่ 16 และ 17 ใช้ความถี่ "M" สำหรับตรวจเช็คสภาพปกติ และใช้ความถี่ "Y" สำหรับตรวจเช็คหลังมีการซ่อมบำรุง

PM by : [redacted]	Verified by : [redacted]	Approved by : [redacted]
Signature [redacted]	Signature : [redacted]	Signature :
Date : 25/10/66	Date : 25 / 10 / 66	Date : 25/10/66

PPM-ENG-SN-007	แก้ไขครั้งที่ : 1	วันที่มีผลบังคับใช้ : 1/10/21
จัดทำโดย : [redacted]	อนุมัติโดย [redacted]	

วิศวกรส่วนกลาง ส่วนกลาง

PREVENTIVE MAINTENANCE CHECKLIST FOR DRAINAGE / SEWAGE PUMP

การบำรุงรักษาเชิงป้องกัน เครื่องสูบระบายน้ำเสีย

PPM

BUILDING : Tower A		Date : 14 / 10 / 66	
EQUIPMENT NUMBER : DP-14	TYPE OF MAINTENANCE	W (M) 2M Q H Y	
LOCATION : ห้องใต้ดิน 2B			

NO.	TASK DESCRIPTION	PM Code	Measurement			Status (N/A B/F)	Remarks
1	Check status of pilot lamp & selector switches at the starter panel. ตรวจสอบสภาพหลอดไฟหลอดและสวิทช์ซีเล็คเตอร์ที่ตู้ควบคุม	M				N	
2	Check main circuit breaker. ตรวจสถานะของเมนเบรกเกอร์	M				N	
3*	Check & function test the level switch ตรวจสภาพและทดสอบระบบลูกลอย	M, Q				N	
4*	Check & test the High Water Level Warning Beacon Light function. ตรวจสอบและทดสอบฟังก์ชั่นของสัญญาณเตือนระดับน้ำเต็มบ่อ	M, Q				N	
	Turn the pump selector switch to Manual & start the pump. / หมุนสวิทช์เลือกมาที่ตำแหน่งแมนนวลและเปิดเดินเครื่องสูบน้ำ						
5	Check any abnormal noise & vibration of the pump running. ตรวจสอบว่ามีเสียง หรือการสั่นสะเทือนที่ผิดปกติขณะเดินเครื่องหรือไม่	M				N	
6	Check any water leakage at discharged. ตรวจสอบว่ามีน้ำรั่วด้านท่อส่งและอุปกรณ์การประกอบท่อ	M				N	
7	Check and measure the voltage between Phase. ตรวจวัดแรงดันไฟฟ้าระหว่างเฟส RS, ST, RT (V)	M	RS 399	ST 398	RT 399	N	
8	Check and measure the voltage between Phase ตรวจวัดแรงดันไฟฟ้าระหว่างเฟส R, S, T (A)	M	R 255	S 2.57	T 2.54	N	
	Preventive Maintenance : Turn OFF the Pump isolator and breaker to OFF เริ่มซ่อมบำรุง : ปิดเครื่องสูบน้ำและปิดสวิทช์เบรคเกอร์						
9	Check & tighten the cable & control wire terminals ตรวจสภาพและขันน็อต ที่จุดเชื่อมต่อทางไฟฟ้าต่างๆ และเป่าฝุ่นทำความสะอาด	H				–	
10	Check & replace the lubrication oil. (if any) ตรวจสภาพและเปลี่ยนน้ำมันเครื่อง (ถ้าจำเป็น)	Y				–	
11	Check any corrosion, repaint the rusty part (if any) ตรวจสภาพว่ามีร่องรอยสนิมหรือไม่ และทาสี (ถ้าจำเป็น)	Y				–	
12	Check the pump impeller condition. ตรวจสภาพใบพัด	Y				–	

Comment :

Note : 1. N = Normal ; AB = Abnormal ; F = Fail

2. PM Period of task no.3 and no.4 are "M" for drainage pump and "Q" for sewage pump
ความถี่ในการทำงานของหัวข้อที่ 3 และ 4 สำหรับ Drainage pump ใช้ความถี่ "M" สำหรับ Sewage pump ใช้ความถี่ "Q"
เนื่องจากการเปิดฝาของ Sewage pump จะทำได้ยากกว่า

3. PM Period of task no.16 and no.17 are "Y" for after Preventive Maintenance
ความถี่ในการทำงานของหัวข้อที่ 16 และ 17 ใช้ความถี่ "M" สำหรับตรวจเช็คตามปกติ และใช้ความถี่ "Y" สำหรับตรวจเช็คหลังมีการซ่อมบำรุง

PM by : [redacted]	Verified by : [redacted]	Approved by [redacted]
Signature [redacted]	Signature : [redacted]	Signature : [redacted]
Date : 25/10/66	Date : 25 / 10 / 66	Date : 25/10/66

PPM-ENG-SN-007	แก้ไขครั้งที่ : 1	วันที่มีผลบังคับใช้ : 1/10/21
จัดทำโดย [redacted]		อนุมัติโดย : [redacted]

วิศวกรส่วนกลาง ..... ส่วนกลาง .....

(1/2)

PREVENTIVE MAINTENANCE CHECKLIST FOR DRAINAGE / SEWAGE PUMP

การบำรุงรักษาเชิงป้องกัน เครื่องสูบระบายน้ำเสีย

PPM

BUILDING : Tower A		Date : 15 / 10 / 66	
EQUIPMENT NUMBER : DP-15	TYPE OF MAINTENANCE	W (M) 2M Q H Y	
LOCATION : ห้องใต้ดิน 2B			

NO	TASK DESCRIPTION	PM Code	Measurement			Status (N/A B/F)	Remarks
1	Check status of pilot lamp & selector switches at the starter panel. ตรวจสอบสภาพหลอดไฟหลอดและสวิทช์ซีเล็คเตอร์ที่ตู้ควบคุม	M				F	
2	Check main circuit breaker. ตรวจสถานะของเมนเบรกเกอร์	M				F	
3*	Check & function test the level switch. ตรวจสภาพและทดสอบระบบลูกลอย	M, Q				F	
4*	Check & test the High Water Level Warning Beacon Light function ตรวจสอบและทดสอบฟังก์ชั่นของสัญญาณเตือนระดับน้ำเต็มบ่อ	M, Q					
	Turn the pump selector switch to Manual & start the pump. / หมุนสวิทช์เลือกมาที่ตำแหน่งแมนนวลและเปิดเดินเครื่องสูบน้ำ						
5	Check any abnormal noise & vibration of the pump running. ตรวจสอบว่ามีเสียง หรือการสั่นสะเทือนที่ผิดปกติขณะเดินเครื่องหรือไม่	M				F	
6	Check any water leakage at discharged ตรวจสอบว่ามีน้ำรั่วด้านท่อส่งและอุปกรณ์การประกอบท่อ	M				F	
7	Check and measure the voltage between Phase ตรวจวัดแรงดันไฟฟ้าระหว่างเฟส RS, ST, RT (V)	M	RS –	ST –	RT –	F	
8	Check and measure the voltage between Phase ตรวจวัดแรงดันไฟฟ้าระหว่างเฟส R, S, T (A)	M	R –	S –	T –	F	
	Preventive Maintenance : Turn OFF the Pump isolator and breaker to OFF เริ่มซ่อมบำรุง : ปิดเครื่องสูบน้ำและปิดสวิทช์เบรคเกอร์						
9	Check & tighten the cable & control wire terminals. ตรวจสภาพและขันน็อต ที่จุดเชื่อมต่อทางไฟฟ้าต่างๆ และเป่าฝุ่นทำความสะอาด	H					
10	Check & replace the lubrication oil. (if any) ตรวจสภาพและเปลี่ยนน้ำมันเครื่อง (ถ้าจำเป็น)	Y					
11	Check any corrosion, repaint the rusty part (if any) ตรวจสภาพว่ามีร่องรอยสนิมหรือไม่ และทาสี (ถ้าจำเป็น)	Y					
12	Check the pump impeller condition. ตรวจสภาพใบพัด	Y					

Comment :

Note : 1. N = Normal ; AB = Abnormal ; F = Fail

2. PM Period of task no.3 and no.4 are "M" for drainage pump and "Q" for sewage pump.
ความถี่ในการทำงานของหัวข้อที่ 3 และ 4 สำหรับ Drainage pump ใช้ความถี่ "M" สำหรับ Sewage pump ใช้ความถี่ "Q"
เนื่องจากการเปิดฝาของ Sewage pump จะทำได้ยากกว่า

3. PM Period of task no.16 and no.17 are "Y" for after Preventive Maintenance
ความถี่ในการทำงานของหัวข้อที่ 16 และ 17 ใช้ความถี่ "M" สำหรับตรวจเช็คตามปกติ และใช้ความถี่ "Y" สำหรับตรวจเช็คหลังมีการซ่อมบำรุง

PM by : [redacted]	Verified by : [redacted]	Approved by : [redacted]
Signature : [redacted]	Signature : [redacted]	Signature : [redacted]
Date : 25/10/66	Date : 25 / 10 / 66	Date : 25/10/66

PPM-ENG-SN-007	แก้ไขครั้งที่ : 1	วันที่มีผลบังคับใช้ : 1/10/21
จัดทำโดย : [redacted]		อนุมัติโดย [redacted]

วิศวกรส่วนกลาง ..... ส่วนกลาง .....

(1/2)

PREVENTIVE MAINTENANCE CHECKLIST FOR DRAINAGE / SEWAGE PUMP

การบำรุงรักษาเชิงป้องกัน เครื่องสูบระบายน้ำเสีย

BUILDING : Tower A | Date : 15 / 10 / 66

EQUIPMENT NUMBER : DP. 15 | TYPE OF MAINTENANCE | W | M | 2M | Q | H | Y

LOCATION : ห้องปั๊มใต้ดิน 2B

NO.	TASK DESCRIPTION	PM Code	Measurement			Status (N/A B/F)	Remarks
13	Check & tighten bolts & nuts of guidorail, support bracket & pump etc. ตรวจสภาพและขันน็อตต่างๆ ของรางเลื่อน, ฐานยึด และเครื่องสูบน้ำ	Y				–	
	After Preventive Maintenance : Turn ON the breaker & turn the selector switch to Manual & start the pump หลังซ่อมบำรุง : เปิดเบรกเกอร์และหมุนสวิทช์เลือกมาที่ตำแหน่ง แมนนวลและเปิดเดินเครื่องสูบน้ำ						
14	Check and measure the current. ตรวจวัดกระแสไฟฟ้าของเฟส R, S, T (A)	M	R –	S –	T –	F	
15	Check any abnormal noise & vibration of the pump running. ตรวจสอบว่ามีเสียง หรือการสั่นสะเทือนที่ผิดปกติขณะเดินเครื่องหรือไม่	Y				–	
16*	Check the pump coupling for any water leakage when pump is running. ตรวจสอบว่ามีน้ำรั่วที่หน้าแปลนต่างๆ หรือไม่	M, Y				F	
17*	Clean area surrounding the pump. ทำความสะอาดบริเวณโดยรอบ	M, Y				F	
	Turn the Selector to AUTO and ON the Pump isolator & breaker. ปิดสวิทช์เลือกมาที่ตำแหน่งอัตโนมัติ และเปิดเดินเครื่องสูบน้ำสำหรับเครื่องสูบน้ำที่อยู่เหนือปอสูบน้ำ						
18	Check belt's tension. ตรวจสอบความตึงสายพาน (ถ้ามี)	M				F	
19	Grease the motor bearing & pump bearing. อัดจารบีให้กับลูกปืนของมอเตอร์และเครื่องสูบน้ำ	Q				–	
20	Check & alignment the coupling. (for after inspection) ตรวจหาการเยื้องศูนย์ของคัปปลิ้งสำหรับเครื่องสูบน้ำแบบขับตรง	H				–	
21	Change & tighten belt. เปลี่ยนสายพานและปรับความตึง (ถ้ามี)	M				F	

Comment : _____

Note : 1. N = Normal ; AB = Abnormal ; F = Fail

2. PM Period of task no.3 and no.4 are "M" for drainage pump and "Q" for sewage pump.
ความถี่ในการทำงานของหัวข้อที่ 3และ 4 สำหรับ Drainage pump ใช้ความถี่ "M" สำหรับ Sewage pump ใช้ความถี่ "Q"
เนื่องจากการเปิดฝาของ Sewage pump จะทำได้ยากกว่า

3. PM Period of task no.16 and no.17 are "Y" for after Preventive Maintenance
ความถี่ในการทำงานของหัวข้อที่ 16 และ 17 ใช้ความถี่ "Y" สำหรับตรวจเช็คหลังมีการซ่อมบำรุง

PM by : [redacted]	Verified by : [redacted]	Approved by [redacted]
Signature : [redacted]	Signature : [redacted]	Signature : [redacted]
Date : 25/10/66	Date : 25 / 10 / 66	Date : 25/10/66

PPM-ENG-SN-007	แก้ไขครั้งที่ : 1	วันที่มีผลบังคับใช้ : 1/10/21
จัดทำโดย : [redacted]		อนุมัติโดย : [redacted]

วิศวกรส่วนกลาง ..... ส่วนกลาง .....

อาคารความ ส3 - 98

PREVENTIVE MAINTENANCE CHECKLIST FOR DRAINAGE / SEWAGE PUMP

การบำรุงรักษาเชิงป้องกัน เครื่องสูบระบายน้ำเสีย

BUILDING : Tower A | Date : 15 / 10 / 66

EQUIPMENT NUMBER : DP. 16 | TYPE OF MAINTENANCE | W | (M) | 2M | Q | H | Y

LOCATION : ห้องใต้ดิน

NO.	TASK DESCRIPTION	PM Code	Measurement			Status (N/A B/F)	Remarks
1	Check status of pilot lamp & selector switches at the starter panel. ตรวจสอบสภาพหลอดไฟและสวิทช์เลือกเลอร์ที่ตู้ควบคุม	M				N	
2	Check main circuit breaker. ตรวจสถานะของแมนเบรกเกอร์	M				N	
3*	Check & function test the level switch. ตรวจสภาพและทดสอบระบบลูกลอย	M, Q				N	
4*	Check & test the High Water Level Warning Beacon Light function. ตรวจสอบและทดสอบฟังก์ชั่นของสัญญาณเตือนระดับน้ำเต็มบ่อ	M, Q				N	
	Turn the pump selector switch to Manual & start the pump / หมุนสวิทช์เลือกมาที่ตำแหน่งแมนนวลและเปิดเดินเครื่องสูบน้ำ						
5	Check any abnormal noise & vibration of the pump running. ตรวจสอบว่ามีเสียง หรือการสั่นสะเทือนที่ผิดปกติขณะเดินเครื่องหรือไม่	M				N	
6	Check any water leakage at discharged. ตรวจสอบว่ามีน้ำรั่วที่ท่อส่งและอุปกรณ์การระบายน้ำ	M				N	
7	Check and measure the voltage between Phase. ตรวจวัดแรงดันไฟฟ้าระหว่างเฟส RS, ST, RT (V)	M	RS 390	ST 392	RT 395	N	
8	Check and measure the voltage between Phase. ตรวจวัดแรงดันไฟฟ้าระหว่างเฟส R, S, T (A)	M	R 2.57	S 2.60	T 2.62	N	
	Preventive Maintenance : Turn OFF the Pump isolator and breaker to OFF เริ่มซ่อมบำรุง : ปิดเครื่องสูบน้ำและปิดสวิทช์เบรคเกอร์						
9	Check & tighten the cable & control wire terminals ตรวจสภาพและขันน็อตที่จุดเชื่อมต่อทางไฟฟ้าต่างๆ และเป่าฝุ่นทำความสะอาด	H				–	
10	Check & replace the lubrication oil. (if any) ตรวจสภาพและเปลี่ยนน้ำมันเครื่อง (ถ้าจำเป็น)	Y				–	
11	Check any corrosion, repaint the rusty part. (if any) ตรวจสภาพว่ามีร่องการผุกร่อนหรือไม่ และทาสี (ถ้าจำเป็น)	Y				–	
12	Check the pump impeller condition. ตรวจสภาพใบพัด	Y				–	

Comment : _____

Note : 1. N – Normal ; AB = Abnormal ; F = Fail

2. PM Period of task no.3 and no.4 are "M" for drainage pump and "Q" for sewage pump
ความถี่ในการทำงานของหัวข้อที่ 3และ 4 สำหรับ Drainage pump ใช้ความถี่ "M" สำหรับ Sewage pump ใช้ความถี่ "Q"
เนื่องจากการเปิดฝาของ Sewage pump จะทำได้ยากกว่า

3. PM Period of task no.16 and no.17 are "Y" for after Preventive Maintenance
ความถี่ในการทำงานของหัวข้อที่ 16 และ 17 ใช้ความถี่ "M" สำหรับตรวจเช็คตามปกติ และใช้ความถี่ "Y" สำหรับตรวจเช็คหลังมีการซ่อมบำรุง

PM by : [redacted]	Verified by : [redacted]	Approved by [redacted]
Signature : [redacted]	Signature : [redacted]	Signature : [redacted]
Date : 25/10/66	Date : 25 / 10 / 66	Date : 25/10/66

PPM-ENG-SN-007	แก้ไขครั้งที่ : 1	วันที่มีผลบังคับใช้ : 1/10/21
จัดทำโดย : [redacted]		อนุมัติโดย : [redacted]

วิศวกรส่วนกลาง ..... ส่วนกลาง .....

PREVENTIVE MAINTENANCE CHECKLIST FOR DRAINAGE / SEWAGE PUMP

การบำรุงรักษาเชิงป้องกัน เครื่องสูบระบายน้ำเสีย

BUILDING : Tower A			Date : 15 / 10 / 66				
EQUIPMENT NUMBER : DP-16		TYPE OF MAINTENANCE	W	(M)	2M	Q	H	Y
LOCATION : หลังปั๊มดับเพลิง							

NO.	TASK DESCRIPTION	PM Code	Measurement			Status (N/A B/F)	Remarks
13	Check & tighten bolts & nuts of guderal, support bracket & pump etc. ตรวจสภาพและขันน็อตต่างๆ ของรางเลื่อน, ฐานยึด และเครื่องสูบน้ำ	Y				–	
	After Preventive Maintenance : Turn ON the breaker & turn the selector switch to Manual & start the pump หลังซ่อมบำรุง : เปิดเบรกเกอร์และหมุนสวิทช์เลือกมาที่ตำแหน่ง แมนนวลและเปิดเดินเครื่องสูบน้ำ						
14	Check and measure the current ตรวจวัดกระแสไฟฟ้าของเฟส R, S, T (A)	M	R	S	T	N	
			2.65	2.64	2.70		
15	Check any abnormal noise & vibration of the pump running. ตรวจสอบว่ามีเสียง หรือการสั่นสะเทือนที่ผิดปกติขณะเดินเครื่องหรือไม่	Y				–	
16*	Check the pump coupling for any water leakage when pump is running. ตรวจสอบว่ามีน้ำรั่วที่หน้าแปลนต่างๆ หรือไม่	M, Y				N	
17*	Clean area surrounding the pump. ทำความสะอาดบริเวณโดยรอบ	M, Y				N	
	Turn the Selector to AUTO and ON the Pump isolator & breaker. ปิดสวิทช์เลือกมาที่ตำแหน่งอัตโนมัติ และเปิดเดินเครื่องสูบน้ำสำหรับเครื่องสูบน้ำที่อยู่เหนือบ่อสูบน้ำ						
18	Check belt's tension. ตรวจสอบความตึงสายพาน (ถ้ามี)	M				N	
19	Grease the motor bearing & pump bearing. อัดจารบีให้กับลูกปืนของมอเตอร์และเครื่องสูบน้ำ	Q				–	
20	Check & alignment the coupling. (for after Inspection) ตรวจหาการเยื้องศูนย์ของคัปปลิ้งสำหรับเครื่องสูบน้ำแบบขับตรง	H				–	
21	Change & tighten belt. เปลี่ยนสายพานและปรับความตึง (ถ้ามี)	M				N	

Comment : _____

Note : 1. N = Normal ; AB = Abnormal ; F = Fail

2. PM Period of task no.3 and no.4 are "M" for drainage pump and "Q" for sewage pump.
ความถี่ในการทำงานของหัวข้อที่ 3และ 4 สำหรับ Drainage pump ใช้ความถี่ "M" สำหรับ Sewage pump ใช้ความถี่ "Q"
เนื่องจากการเปิดฝาของ Sewage pump กระทำได้ยากกว่า

3. PM Period of task no.16 and no.17 are "Y" for after Preventive Maintenance
ความถี่ในการทำงานของหัวข้อที่ 16 และ 17 ใช้ความถี่ "M" สำหรับตรวจเช็คความปกติ และใช้ความถี่ "Y" สำหรับตรวจเช็คหลังมีการซ่อมบำรุง

PM by : [redacted]	Verified by : [redacted]	Approved by : [redacted]
Signature : [redacted]	Signature : [redacted]	Signature : [redacted]
Date : 25/10/66	Date : 25 / 10 / 66	Date 25/10/66

PPM-ENG-SN-007	แก้ไขครั้งที่ : 1	วันที่มีผลบังคับใช้ : 1/10/21
จัดทำโดย : [redacted]		อนุมัติโดย [redacted]

วิศวกรส่วนกลาง ..... ส่วนกลาง .....

(2/2)

PREVENTIVE MAINTENANCE CHECKLIST FOR DRAINAGE / SEWAGE PUMP

การบำรุงรักษาเชิงป้องกัน เครื่องสูบระบายน้ำเสีย

BUILDING : Tower A			Date : 17 / 10 / 66				
EQUIPMENT NUMBER : DP-16		TYPE OF MAINTENANCE	W	M	2M	Q	H	Y
LOCATION : หลังปั๊มดับเพลิง							

NO.	TASK DESCRIPTION	PM Code	Measurement			Status (N/A B/F)	Remarks
13	Check & tighten bolts & nuts of guderal, support bracket & pump etc. ตรวจสภาพและขันน็อตต่างๆ ของรางเลื่อน, ฐานยึด และเครื่องสูบน้ำ	Y				–	
	After Preventive Maintenance : Turn ON the breaker & turn the selector switch to Manual & start the pump หลังซ่อมบำรุง : เปิดเบรกเกอร์และหมุนสวิทช์เลือกมาที่ตำแหน่ง แมนนวลและเปิดเดินเครื่องสูบน้ำ						
14	Check and measure the current. ตรวจวัดกระแสไฟฟ้าของเฟส R, S, T (A)	M	R	S	T	–	
			3.56	3.54	3.58		
15	Check any abnormal noise & vibration of the pump running. ตรวจสอบว่ามีเสียง หรือการสั่นสะเทือนที่ผิดปกติขณะเดินเครื่องหรือไม่.	Y				N	
16*	Check the pump coupling for any water leakage when pump is running. ตรวจสอบว่ามีน้ำรั่วที่หน้าแปลนต่างๆ หรือไม่	M, Y				N	
17*	Clean area surrounding the pump. ทำความสะอาดบริเวณโดยรอบ	M, Y				N	
	Turn the Selector to AUTO and ON the Pump isolator & breaker. ปิดสวิทช์เลือกมาที่ตำแหน่งอัตโนมัติ และเปิดเดินเครื่องสูบน้ำสำหรับเครื่องสูบน้ำที่อยู่เหนือบ่อสูบน้ำ						
18	Check belt's tension. ตรวจสอบความตึงสายพาน (ถ้ามี)	M				N	
19	Grease the motor bearing & pump bearing. อัดจารบีให้กับลูกปืนของมอเตอร์และเครื่องสูบน้ำ	Q				–	
20	Check & alignment the coupling. (for after Inspection) ตรวจหาการเยื้องศูนย์ของคัปปลิ้งสำหรับเครื่องสูบน้ำแบบขับตรง	H				–	
21	Change & tighten belt. เปลี่ยนสายพานและปรับความตึง (ถ้ามี)	M				N	

Comment : _____

Note : 1. N = Normal ; AB = Abnormal ; F = Fail

2. PM Period of task no.3 and no.4 are "M" for drainage pump and "Q" for sewage pump.
ความถี่ในการทำงานของหัวข้อที่ 3และ 4 สำหรับ Drainage pump ใช้ความถี่ "M" สำหรับ Sewage pump ใช้ความถี่ "Q"
เนื่องจากการเปิดฝาของ Sewage pump กระทำได้ยากกว่า

3. PM Period of task no.16 and no.17 are "Y" for after Preventive Maintenance
ความถี่ในการทำงานของหัวข้อที่ 16 และ 17 ใช้ความถี่ "M" สำหรับตรวจเช็คความปกติ และใช้ความถี่ "Y" สำหรับตรวจเช็คหลังมีการซ่อมบำรุง

PM by : [redacted]	Verified by : [redacted]	Approved by : [redacted]
Signature : [redacted]	Signature : [redacted]	Signature :
Date :	Date : 25 / 10 / 66	Date : 25/10/66

PPM-ENG-SN-007	แก้ไขครั้งที่ : 1	วันที่มีผลบังคับใช้ : 1/10/21
จัดทำโดย : [redacted]		อนุมัติโดย : [redacted]

วิศวกรส่วนกลาง ..... ส่วนกลาง .....

(2/2)

PREVENTIVE MAINTENANCE CHECKLIST FOR DRAINAGE / SEWAGE PUMP

การบำรุงรักษาเชิงป้องกัน เครื่องสูบระบายน้ำเสีย

BUILDING : Tower A | Date : 17 / 10 / 66

EQUIPMENT NUMBER : DP. 17 | TYPE OF MAINTENANCE | W | M | 2M | Q | H | Y

LOCATION : ห้องปั๊มบาดาลเฟส

NO.	TASK DESCRIPTION	PM Code	Measurement			Status (N/A B/F)	Remarks
1	Check status of pilot lamp & selector switches at the starter panel ตรวจสอบสภาพหลอดไฟสัญญาณและสวิทช์ซีเล็คเตอร์ที่ตู้ควบคุม	M				N	
2	Check main circuit breaker. ตรวจสภาพของเมนเบรกเกอร์	M				N	
3*	Check & function test the level switch. ตรวจสภาพและทดสอบระบบลูกลอย	M, Q				N	
4*	Check & test the High Water Level Warning Beacon Light function ตรวจสอบและทดสอบฟังก์ชั่นของสัญญาณเตือนระดับน้ำเต็มบ่อ	M, Q				N	
	Turn the pump selector switch to Manual & start the pump / หมุนสวิทช์เลือกมาที่ตำแหน่งแมนนวลและเปิดเดินเครื่องสูบน้ำ						
5	Check any abnormal noise & vibration of the pump running. ตรวจสอบว่ามีเสียง หรือการสั่นสะเทือนที่ผิดปกติขณะเดินเครื่องหรือไม่	M				N	
6	Check any water leakage at discharged ตรวจสอบว่ามีน้ำรั่วด้านท่อส่งและจุดการต่อการประกอบท่อ	M				N	
7	Check and measure the voltage between Phase ตรวจวัดแรงดันไฟฟ้าระหว่างเฟส RS, ST, RT (V)	M	RS 390	ST 399	RT 396	N	
8	Check and measure the voltage between Phase. ตรวจวัดแรงดันไฟฟ้าระหว่างเฟส R, S, T (A)	M	R 3.54	S 3.58	T 3.59	N	
	Preventive Maintenance : Turn OFF the Pump isolator and breaker to OFF เริ่มซ่อมบำรุง : ปิดเครื่องสูบน้ำและปิดสวิทช์เบรคเกอร์						
9	Check & tighten the cable & control wire terminals. ตรวจสภาพและขันน็อต ที่จุดเชื่อมต่อทางไฟฟ้าต่างๆ และทำความสะอาด	H				–	
10	Check & replace the lubrication oil. (if any) ตรวจสภาพและเปลี่ยนน้ำมันเครื่อง (ถ้าจำเป็น)	Y				–	
11*	Check any corrosion, repaint the rusty part (if any) ตรวจสภาพว่ามีร่องรอยการผุกร่อนหรือไม่ และทาสี (ถ้าจำเป็น)	Y				–	
12	Check the pump impeller condition. ตรวจสภาพใบพัด	Y				✓	

Comment :

Note : 1. N = Normal , AB – Abnormal ; F – Fail

2. PM Period of task no.3 and no.4 are "M" for drainage pump and "Q" for sewage pump.
ความถี่ในการทำงานของหัวข้อที่ 3 และ 4 สำหรับ Drainage pump ใช้ความถี่ "M" สำหรับ Sewage pump ใช้ความถี่ "Q"
เนื่องจากการเปิดฝาของ Sewage pump กระทำได้ยากกว่า

3. PM Period of task no.16 and no.17 are "Y" for after Preventive Maintenance
ความถี่ในการทำงานของหัวข้อที่ 16 และ 17 ใช้ความถี่ "M" สำหรับตรวจเช็คตามปกติ และใช้ความถี่ "Y" สำหรับตรวจเช็คหลังมีการซ่อมบำรุง

PM by : [redacted]	Verified by : [redacted]	Approved by : [redacted]
Signature :	Signature :	Signature :
Date : 25/10/66	Date : 25 / 10 / 66	Date : 25/10/66

PPM-ENG-SN-007	แก้ไขครั้งที่ 1	วันที่มีผลบังคับใช้ : 1/10/21
จัดทำโดย : [redacted]		อนุมัติโดย [redacted]

วิศวกรส่วนกลาง ..... ส่วนกลาง .....

(1/2)

PREVENTIVE MAINTENANCE CHECKLIST FOR DRAINAGE / SEWAGE PUMP

การบำรุงรักษาเชิงป้องกัน เครื่องสูบระบายน้ำเสีย

BUILDING : Tower A | Date : 17 / 10 / 66

EQUIPMENT NUMBER : DP. 18 | TYPE OF MAINTENANCE | W | (M) | 2M | Q | H | Y

LOCATION : ห้องปั๊มบาดาลเฟส

NO.	TASK DESCRIPTION	PM Code	Measurement			Status (N/A B/F)	Remarks
1	Check status of pilot lamp & selector switches at the starter panel. ตรวจสอบสภาพหลอดไฟสัญญาณและสวิทช์ซีเล็คเตอร์ที่ตู้ควบคุม	M				N	
2	Check main circuit breaker. ตรวจสภาพของเมนเบรกเกอร์	M				N	
3*	Check & function test the level switch ตรวจสภาพและทดสอบระบบลูกลอย	M, Q				N	
4*	Check & test the High Water Level Warning Beacon Light function. ตรวจสอบและทดสอบฟังก์ชั่นของสัญญาณเตือนระดับน้ำเต็มบ่อ	M, Q				N	
	Turn the pump selector switch to Manual & start the pump. / หมุนสวิทช์เลือกมาที่ตำแหน่งแมนนวลและเปิดเดินเครื่องสูบน้ำ						
5	Check any abnormal noise & vibration of the pump running ตรวจสอบว่ามีเสียง หรือการสั่นสะเทือนที่ผิดปกติขณะเดินเครื่องหรือไม่	M				N	
6	Check any water leakage at discharged ตรวจสอบว่ามีน้ำรั่วด้านท่อส่งและจุดการต่อการประกอบท่อ	M				N	
7	Check and measure the voltage between Phase ตรวจวัดแรงดันไฟฟ้าระหว่างเฟส RS, ST, RT (V)	M	RS 397	ST 398	RT 399	N	
8	Check and measure the voltage between Phase. ตรวจวัดแรงดันไฟฟ้าระหว่างเฟส R, S, T (A)	M	R 3.54	S 3.58	T 3.59	N	
	Preventive Maintenance : Turn OFF the Pump isolator and breaker to OFF เริ่มซ่อมบำรุง : ปิดเครื่องสูบน้ำและปิดสวิทช์เบรคเกอร์						
9	Check & tighten the cable & control wire terminals. ตรวจสภาพและขันน็อต ที่จุดเชื่อมต่อทางไฟฟ้าต่างๆ และเป่าฝุ่นทำความสะอาด	H				–	
10	Check & replace the lubrication oil. (if any) ตรวจสภาพและเปลี่ยนน้ำมันเครื่อง (ถ้าจำเป็น)	Y				–	
11*	Check any corrosion, repaint the rusty part (if any) ตรวจสภาพว่ามีร่องรอยการผุกร่อนหรือไม่ และทาสี (ถ้าจำเป็น)	Y				–	
12	Check the pump impeller condition. ตรวจสภาพใบพัด	Y				–	

Comment :

Note : 1. N = Normal , AB – Abnormal ; F – Fail

2. PM Period of task no.3 and no.4 are "M" for drainage pump and "Q" for sewage pump.
ความถี่ในการทำงานของหัวข้อที่ 3 และ 4 สำหรับ Drainage pump ใช้ความถี่ "M" สำหรับ Sewage pump ใช้ความถี่ "Q"
เนื่องจากการเปิดฝาของ Sewage pump กระทำได้ยากกว่า

3. PM Period of task no.16 and no.17 are "Y" for after Preventive Maintenance
ความถี่ในการทำงานของหัวข้อที่ 16 และ 17 ใช้ความถี่ "M" สำหรับตรวจเช็คตามปกติ และใช้ความถี่ "Y" สำหรับตรวจเช็คหลังมีการซ่อมบำรุง

PM by : [redacted]	Verified by : [redacted]	Approved by : [redacted]
Signature :	Signature :	Signature :
Date : 25/10/66	Date : 25 / 10 / 66	Date : 25/10/66

PPM-ENG-SN-007	แก้ไขครั้งที่ : 1	วันที่มีผลบังคับใช้ : 1/10/21
จัดทำโดย : [redacted]		อนุมัติโดย : คุณ ธานี พรหมมา

วิศวกรส่วนกลาง ..... ส่วนกลาง .....

(1/2)

PREVENTIVE MAINTENANCE CHECKLIST FOR DRAINAGE / SEWAGE PUMP
การบำรุงรักษาเชิงป้องกัน เครื่องสูบระบายน้ำเสีย

PPM

BUILDING : Tower A | Date : 17 / 10 / 66

EQUIPMENT NUMBER : DP. 18 | TYPE OF MAINTENANCE | W | (M) | 2M | Q | H | Y

LOCATION : ห้องปั๊ม ทรานซิเฟอร์

NO.	TASK DESCRIPTION	PM Code	Measurement			Status (N/A B/F)	Remarks
13	Check & tighten bolts & nuts of guiderail, support bracket & pump etc. ตรวจสภาพและขันน็อตต่างๆ ของรางเลื่อน, ขาแขวน และเครื่องสูบน้ำ	Y				–	
	After Preventive Maintenance : Turn ON the breaker & turn the selector switch to Manual & start the pump หลังซ่อมบำรุง : เปิดเบรกเกอร์และหมุนสวิทช์เลือกมาที่ตำแหน่ง แมนนวลและเปิดเดินเครื่องสูบน้ำ						
*14	Check and measure the current. ตรวจวัดกระแสไฟฟ้าของเฟส R, S, T (A)	M	R	S	T	N	
			3.57	2.58	3.59		
15	Check any abnormal noise & vibration of the pump running. ตรวจสอบว่ามีเสียง หรือการสั่นสะเทือนที่ผิดปกติขณะเดินเครื่องหรือไม่	Y				–	
*16	Check the pump coupling for any water leakage when pump is running. ตรวจสอบว่ามีน้ำรั่วที่หน้าแปลนต่างๆ หรือไม่	M, Y				N	
17*	Clean area surrounding the pump. ทำความสะอาดบริเวณโดยรอบ	M, Y				N	
	Turn the Selector to AUTO and ON the Pump isolator & breaker. ปิดสวิทช์เลือกมาที่ตำแหน่งอัตโนมัติ และเปิดเดินเครื่องสูบน้ำสำหรับเครื่องสูบน้ำที่อยู่เหนือบ่อสูบน้ำ						
18	Check belt's tension. ตรวจสอบความตึงสายพาน (ถ้ามี)	M				N	
19	Grease the motor bearing & pump bearing. อัดจารบีให้กับลูกปืนของมอเตอร์และเครื่องสูบน้ำ	Q				–	
20	Check & alignment the coupling. (for after inspection) ตรวจหาการเยื้องศูนย์ของคัปปลิ้งสำหรับเครื่องสูบน้ำแบบขับตรง	H				–	
21	Change & tighten belt. เปลี่ยนสายพานและปรับความตึง (ถ้ามี)	M				N	

Comment :

Note . 1. N = Normal ; A/B = Abnormal ; F = Fail
2. PM Period of task no.3 and no.4 are "M" for drainage pump and "Q" for sewage pump.
ความถี่ในการทำงานของหัวข้อที่ 3และ 4 สำหรับ Drainage pump ใช้ความถี่ "M" สำหรับ Sewage pump ใช้ความถี่ "Q"
เนื่องจากการเปิดฝาของ Sewage pump กระทำได้ยากกว่า
3. PM Period of task no.16 and no.17 are "Y" for after Preventive Maintenance
ความถี่ในการทำงานของหัวข้อที่ 16 และ 17 ใช้ความถี่ "M" สำหรับตรวจเช็คความปกติ และใช้ความถี่ "Y" สำหรับตรวจเช็คหลังมีการซ่อมบำรุง

PM by : [redacted]	Verified by : [redacted]	Approved by : [redacted]
Signature : [redacted]	Signature : [redacted]	Signature : [redacted]
Date : 25/10/66	Date : 25 / 10 / 66	Date : 25/10/66

PPM-ENG-SN-007	แก้ไขครั้งที่ . 1	วันที่มีผลบังคับใช้ : 1/10/21
จัดทำโดย : [redacted]		อนุมัติโดย : [redacted]

วิศวกรส่วนกลาง ..... ส่วนกลาง .....

PREVENTIVE MAINTENANCE CHECKLIST FOR DRAINAGE / SEWAGE PUMP
การบำรุงรักษาเชิงป้องกัน เครื่องสูบระบายน้ำเสีย

PPM

BUILDING : Tower A | Date : 17 / 10 / 66

EQUIPMENT NUMBER : DP. 19 | TYPE OF MAINTENANCE | W | (M) | 2M | Q | H | Y

LOCATION : คาเฟอ่า 1B ฝั่งเหนือน้ำ

NO.	TASK DESCRIPTION	PM Code	Measurement			Status (N/A B/F)	Remarks
13	Check & tighten bolts & nuts of guiderail, support bracket & pump etc. ตรวจสภาพและขันน็อตต่างๆ ของรางเลื่อน, ขาแขวน และเครื่องสูบน้ำ	Y				–	
	After Preventive Maintenance : Turn ON the breaker & turn the selector switch to Manual & start the pump หลังซ่อมบำรุง : เปิดเบรกเกอร์และหมุนสวิทช์เลือกมาที่ตำแหน่ง แมนนวลและเปิดเดินเครื่องสูบน้ำ						
*14	Check and measure the current. ตรวจวัดกระแสไฟฟ้าของเฟส R, S, T (A)	M	R	S	T	F	
15	Check any abnormal noise & vibration of the pump running. ตรวจสอบว่ามีเสียง หรือการสั่นสะเทือนที่ผิดปกติขณะเดินเครื่องหรือไม่	Y				–	
*16	Check the pump coupling for any water leakage when pump is running. ตรวจสอบว่ามีน้ำรั่วที่หน้าแปลนต่างๆ หรือไม่	M, Y				F	
17*	Clean area surrounding the pump. ทำความสะอาดบริเวณโดยรอบ	M, Y				F	
	Turn the Selector to AUTO and ON the Pump isolator & breaker. ปิดสวิทช์เลือกมาที่ตำแหน่งอัตโนมัติ และเปิดเดินเครื่องสูบน้ำสำหรับเครื่องสูบน้ำที่อยู่เหนือบ่อสูบน้ำ						
18	Check belt's tension. ตรวจสอบความตึงสายพาน (ถ้ามี)	M				F	
19	Grease the motor bearing & pump bearing. อัดจารบีให้กับลูกปืนของมอเตอร์และเครื่องสูบน้ำ	Q				–	
20	Check & alignment the coupling. (for after inspection) ตรวจหาการเยื้องศูนย์ของคัปปลิ้งสำหรับเครื่องสูบน้ำแบบขับตรง	H				–	
21	Change & tighten belt. เปลี่ยนสายพานและปรับความตึง (ถ้ามี)	M				F	

Comment : ชำรุด มอเตอร์, เชื่องช้า, ลูกลอย

Note : 1. N = Normal ; A/B = Abnormal ; F = Fail
2. PM Period of task no.3 and no.4 are "M" for drainage pump and "Q" for sewage pump.
ความถี่ในการทำงานของหัวข้อที่ 3และ 4 สำหรับ Drainage pump ใช้ความถี่ "M" สำหรับ Sewage pump ใช้ความถี่ "Q"
เนื่องจากการเปิดฝาของ Sewage pump กระทำได้ยากกว่า
3. PM Period of task no.16 and no.17 are "Y" for after Preventive Maintenance
ความถี่ในการทำงานของหัวข้อที่ 16 และ 17 ใช้ความถี่ "M" สำหรับตรวจเช็คความปกติ และใช้ความถี่ "Y" สำหรับตรวจเช็คหลังมีการซ่อมบำรุง

PM by : [redacted]	Verified by : [redacted]	Approved by : [redacted]
Signature : [redacted]	Signature : [redacted]	Signature : [redacted]
Date : 25/10/66	Date : 25 / 10 / 66	Date : 25/10/66

PPM-ENG-SN-007	แก้ไขครั้งที่ : 1	วันที่มีผลบังคับใช้ : 1/10/21
จัดทำโดย : [redacted]		อนุมัติโดย : [redacted]

วิศวกรส่วนกลาง ..... ส่วนกลาง .....

PREVENTIVE MAINTENANCE CHECKLIST FOR DRAINAGE / SEWAGE PUMP

การบำรุงรักษาเชิงป้องกัน เครื่องสูบระบายน้ำเสีย

BUILDING : Tower A | Date : 17 / 10 / 66

EQUIPMENT NUMBER : DP. 19 | TYPE OF MAINTENANCE | W | (M) | 2M | Q | H | Y

LOCATION : ดาดดอก 1B ห้องน้ำชาย

NO.	TASK DESCRIPTION	PM Code	Measurement			Status (N/A B/F)	Remarks
1	Check status of pilot lamp & selector switches at the starter panel ตรวจสอบสภาพหลอดไฟและสวิทซ์เลือกเดทร์ที่ตู้ควบคุม	M				F	
2	Check main circuit breaker. ตรวจสภาพเบรกเกอร์	M				F	
3*	Check & function test the level switch. ตรวจสภาพและทดสอบระบบลูกลอย	M, Q				F	
4*	Check & test the High Water Level Warning Beacon Light function. ตรวจสอบและทดสอบฟังก์ชั่นของสัญญาณเตือนระดับน้ำเต็มถัง	M, Q				F	
	Turn the pump selector switch to Manual & start the pump. / หมุนสวิทซ์เลือกมาที่ตำแหน่งแมนนวลและเปิดเดินเครื่องสูบน้ำ						
5	Check any abnormal noise & vibration of the pump running. ตรวจสอบว่ามีเสียง หรือการสั่นสะเทือนที่ผิดปกติขณะเดินเครื่องหรือไม่	M				F	
6	Check any water leakage at discharged. ตรวจสอบว่ามีน้ำรั่วตำแหน่งและอุปกรณ์การประปาอุปท่อ	M				F	
7	Check and measure the voltage between Phase. ตรวจวัดแรงดันไฟฟ้าระหว่างเฟส RS, ST, RT (V)	M	RS	ST	RT	F	
8	Check and measure the voltage between Phase. ตรวจวัดแรงดันไฟฟ้าระหว่างเฟส R, S, T (A)	M	R	S	T	F	
	Preventive Maintenance : Turn OFF the Pump isolator and breaker to OFF เริ่มซ่อมบำรุง : ปิดเครื่องสูบน้ำและปิดสวิทซ์เบรคเกอร์						
9	Check & tighten the cable & control wire terminals ตรวจสภาพและขันน็อต ที่จุดเชื่อมต่อทางไฟฟ้าต่างๆ และเป่าฝุ่นทำความสะอาด	H				✓	
10	Check & replace the lubrication oil. (if any) ตรวจสภาพและเปลี่ยนน้ำมันเครื่อง (ถ้าจำเป็น)	Y				–	
11	Check any corrosion, repaint the rusty part (if any) ตรวจสภาพว่ามีร่องรอยกัดกร่อนหรือไม่ และทาสี (ถ้าจำเป็น)	Y				–	
12	Check the pump impeller condition. ตรวจสภาพใบพัด	Y				–	

Comment : ✱ ปิดวาล์ว มอเตอร์, ปิดวาล์ว, ลูกลอย

Note : 1. N = Normal ; AB = Abnormal ; F = Fail
2. PM Period of task no.3 and no.4 are "M" for drainage pump and "Q" for sewage pump.
ความถี่ในการทำงานของหัวข้อที่ 3 และ 4 สำหรับ Drainage pump ใช้ความถี่ "M" สำหรับ Sewage pump ใช้ความถี่ "Q"
เนื่องจากการเปิดฝาของ Sewage pump กระทำได้ยากกว่า
3. PM Period of task no.16 and no.17 are "Y" for after Preventive Maintenance
ความถี่ในการทำงานของหัวข้อที่ 16 และ 17 ใช้ความถี่ "M" สำหรับตรวจเช็คตามปกติ และใช้ความถี่ "Y" สำหรับตรวจเช็คหลังมีการซ่อมบำรุง

PM by : [redacted]	Verified by : [redacted]	Approved by : [redacted]
Signature :	Signature :	Signature :
Date : 25/10/66	Date : 25 / 10 / 66	Date : 25/10/66

PPM-ENG-SN-007	แก้ไขครั้งที่ : 1	วันที่มีผลบังคับใช้ 1/10/21
จัดทำโดย [redacted]		อนุมัติโดย [redacted]

วิศวกรส่วนกลาง ..... ส่วนกลาง .....

PREVENTIVE MAINTENANCE CHECKLIST FOR DRAINAGE / SEWAGE PUMP

การบำรุงรักษาเชิงป้องกัน เครื่องสูบระบายน้ำเสีย

BUILDING : Tower A | Date : 17 / 10 / 66

EQUIPMENT NUMBER : DP. 20 | TYPE OF MAINTENANCE | W | (M) | 2M | Q | H | Y

LOCATION : ดาดดอก 1B ห้องน้ำชาย

NO.	TASK DESCRIPTION	PM Code	Measurement			Status (N/A B/F)	Remarks
13	Check & tighten bolts & nuts of guide rail, support bracket & pump etc. ตรวจสภาพและขันน็อตต่างๆ ของรางเลื่อน, ฐานยึด และเครื่องสูบน้ำ	Y				–	
	After Preventive Maintenance : Turn ON the breaker & turn the selector switch to Manual & start the pump หลังซ่อมบำรุง : เปิดเบรกเกอร์และหมุนสวิทซ์เลือกมาที่ตำแหน่ง แมนนวลและเปิดเดินเครื่องสูบน้ำ						
14	Check and measure the current. ตรวจวัดกระแสไฟฟ้าของเฟส R, S, T (A)	M	R	S	T	N	
			3.57	3.56	3.58		
15	Check any abnormal noise & vibration of the pump running. ตรวจสอบว่ามีเสียง หรือการสั่นสะเทือนที่ผิดปกติขณะเดินเครื่องหรือไม่	Y				–	
16*	Check the pump coupling for any water leakage when pump is running. ตรวจสอบว่ามีน้ำรั่วที่หน้าแปลนต่างๆ หรือไม่	M, Y				N	
17*	Clean area surrounding the pump. ทำความสะอาดบริเวณโดยรอบ	M, Y				N	
	Turn the Selector to AUTO and ON the Pump isolator & breaker. ปิดสวิทซ์เลือกมาที่ตำแหน่งอัตโนมัติ และเปิดเดินเครื่องสูบน้ำสำหรับเครื่องสูบน้ำที่อยู่เหนือบ่อสูบน้ำ						
18	Check belt's tension. ตรวจสอบความตึงสายพาน (ถ้ามี)	M				N	
19	Grease the motor bearing & pump bearing. อัดจาระบีให้กับลูกปืนของมอเตอร์และเครื่องสูบน้ำ	Q				–	
20	Check & alignment the coupling. (for after inspection) ตรวจหาการเยื้องศูนย์ของคัปปลิ้งสำหรับเครื่องสูบน้ำแบบขับตรง	H				–	
21	Change & tighten belt. เปลี่ยนสายพานและปรับความตึง (ถ้ามี)	M				N	

Comment : _____

Note : 1. N = Normal ; AB = Abnormal ; F = Fail
2. PM Period of task no.3 and no.4 are "M" for drainage pump and "Q" for sewage pump.
ความถี่ในการทำงานของหัวข้อที่ 3และ 4 สำหรับ Drainage pump ใช้ความถี่ "M" สำหรับ Sewage pump ใช้ความถี่ "Q"
เนื่องจากการเปิดฝาของ Sewage pump กระทำได้ยากกว่า
3. PM Period of task no.16 and no.17 are "Y" for after Preventive Maintenance
ความถี่ในการทำงานของหัวข้อที่ 16 และ 17 ใช้ความถี่ "M" สำหรับตรวจเช็คตามปกติ และใช้ความถี่ "Y" สำหรับตรวจเช็คหลังมีการซ่อมบำรุง

PM by : [redacted]	Verified by : [redacted]	Approved by : [redacted]
Signature :	Signature :	Signature :
Date : 25/10/66	Date : 25 / 10 / 66	Date : 25/10/66

PPM-ENG-SN-007	แก้ไขครั้งที่ : 1	วันที่มีผลบังคับใช้ : 1/10/21
จัดทำโดย : [redacted]		อนุมัติโดย [redacted]

วิศวกรส่วนกลาง ..... ส่วนกลาง .....

PREVENTIVE MAINTENANCE CHECKLIST FOR DRAINAGE / SEWAGE PUMP

การบำรุงรักษาเชิงป้องกัน เครื่องสูบระบายน้ำเสีย

BUILDING : Tower A			Date : 17 / 10 / 66					
EQUIPMENT NUMBER : DP-20		TYPE OF MAINTENANCE	W	(M)	2M	Q	H	Y
LOCATION : ห้องใต้ถุน 1B ด้านหลังอาคาร								

NO.	TASK DESCRIPTION	PM Code	Measurement	Status (N/A B/F)	Remarks
1	Check status of pilot lamp & selector switches at the starter panel. ตรวจสอบสภาพหลอดไฟและสวิทช์เลือกเรอร์ที่ตู้ควบคุม	M		N	
2	Check main circuit breaker. ตรวจสภาพของเบรกเกอร์	M		N	
3*	Check & function test the level switch. ตรวจสภาพและทดสอบระบบลูกลอย	M, Q		N	
4*	Check & test the High Water Level Warning Beacon light function. ตรวจสอบและทดสอบฟังก์ชั่นของสัญญาณเตือนระดับน้ำเต็มท่อ	M, Q		N	
	Turn the pump selector switch to Manual & start the pump. / หมุนสวิทช์เลือกมาที่ตำแหน่งแมนนวลและเปิดเดินเครื่องสูบน้ำ				
5	Check any abnormal noise & vibration of the pump running. ตรวจสอบว่ามีเสียง หรือการสั่นสะเทือนที่ผิดปกติขณะเดินเครื่องหรือไม่	M		N	
6	Check any water leakage at discharged. ตรวจสอบว่ามีน้ำรั่วที่ท่อส่งและอุปกรณ์การประกอบท่อ	M		N	
7	Check and measure the voltage between Phase. ตรวจวัดแรงดันไฟฟ้าระหว่างเฟส RS, ST, RT (V)	M	RS: 398 ST: 396 RT: 398	N	
8	Check and measure the voltage between Phase. ตรวจวัดแรงดันไฟฟ้าระหว่างเฟส R, S, T (A)	M	R: 357 S: 360 T: 362	N	
	Preventive Maintenance : Turn OFF the Pump isolator and breaker to OFF เริ่มซ่อมบำรุง : ปิดเครื่องสูบน้ำและปิดสวิทช์เบรคเกอร์				
9	Check & tighten the cable & control wire terminals. ตรวจสภาพและขันน็อต ที่จุดเชื่อมต่อทางไฟฟ้าต่างๆ และเป่าฝุ่นทำความสะอาด	H		—	
10	Check & replace the lubrication oil (if any) ตรวจสภาพและเปลี่ยนน้ำมันเครื่อง (ถ้าจำเป็น)	Y		—	
11	Check any corrosion, repaint the rusty part (if any) ตรวจสภาพว่ามีร่องการผุกร่อนหรือไม่ และทาสี (ถ้าจำเป็น)	Y		—	
12	Check the pump impeller condition ตรวจสภาพใบพัด	Y		—	

Comment :

Note : 1. N = Normal , AB = Abnormal ; F = Fail

2. PM Period of task no.3 and no.4 are "M" for drainage pump and "Q" for sewage pump.
ความถี่ในการทำงานของหัวข้อที่ 3 และ 4 สำหรับ Drainage pump ใช้ความถี่ "M" สำหรับ Sewage pump ใช้ความถี่ "Q" เนื่องจากการเปิดน้ำของ Sewage pump จะทำได้มากกว่า

3. PM Period of task no.16 and no.17 are "Y" for after Preventive Maintenance
ความถี่ในการทำงานของหัวข้อที่ 16 และ 17 ใช้ความถี่ "M" สำหรับตรวจเช็คตามปกติ และใช้ความถี่ "Y" สำหรับตรวจเช็คหลังมีการซ่อมบำรุง

PM by : [redacted]	Verified by : [redacted]	Approved by : [redacted]
Signature : [redacted]	Signature : [redacted]	Signature : [redacted]
Date : 25/10/66	Date : 25/10/66	Date : 25/10/66

PPM-ENG-SN-007	แก้ไขครั้งที่ : 1	วันที่มีผลบังคับใช้ : 1/10/21
จัดทำโดย : [redacted]	อนุมัติโดย [redacted]	

วิศวกรส่วนกลาง ส่วนกลาง

PREVENTIVE MAINTENANCE CHECKLIST FOR SMALL FAN / EXHUAST FAN

การบำรุงรักษาเชิงป้องกัน เครื่องพัดลมระบายอากาศ

BUILDING : WTM (A)			Date : 20 / 10 / 66					
EQUIPMENT NUMBER :		TYPE OF MAINTENANCE	W	(M)	2M	Q	H	Y
LOCATION : หลังเครื่องอากาศ A								

NO.	TASK DESCRIPTION			PM Code	Measurement	Status (N/A B/F)	Remarks
	Check any abnormal noise & vibration of fan during running. / ตรวจสอบว่ามีเสียงหรือการสั่นสะเทือนที่ผิดปกติขณะทำงานหรือไม่						
1	EAF	no. 1	Location : Generator	Q		N	
2	EAF :	no. 2	Location : MDB5	Q		N	
3	EAF	no. 3	Location : TR 5	Q		N	
4	EAF	no. 4	Location : MDB6	Q		N	
5	EAF :	no. 5	Location : TR 6	Q		N	
6	EAF :	no 6	Location : Booster pump	Q		N	
7	EAF :	no. 7	Location : L1-L4	Q		N	
8	EAF :	no. 8	Location : L5 - L8	Q		N	
9	EAF	no. 9	Location : Transfer pump 28	Q		N	
10	EAF :	no. 10	Location : Fire pump 28	Q		N	
11	EAF :	no. 11	Location : FL 2	Q			
12	EAF :		Location :	Q			
13	EAF :		Location :	Q			
14	EAF :		Location :	Q			
15	EAF :		Location :	Q			
16	EAF :		Location :	Q			
17	EAF :		Location :	Q			
18	EAF :		Location :	Q			
19	EAF :		Location :	Q			
20	EAF :		Location :	Q			

Comment :

Special Equipment :

Note : 1. Make Sure Disconnect Power Before Touching Any Electrical Parts. / ตรวจสอบให้มั่นใจว่าไม่มีกระแสไฟฟ้าก่อนสัมผัสอุปกรณ์ไฟฟ้า
2. Make Sure To Show Warning Sign At Control Panel / ตรวจสอบให้มั่นใจว่า ไม่มีสัญญาณเตือนที่ตู้ควบคุมอุปกรณ์ไฟฟ้า
3. N = Normal ; AB = Abnormal ; F = Fa..

PM by : [redacted]	Verified by : [redacted]	Approved by [redacted]
Signature [redacted]	Signature : [redacted]	Signature :
Date : 25/10/66	Date : 25/10/66	Date : 25/10/66

PPM-ENG-ME-008	แก้ไขครั้งที่ : 1	วันที่มีผลบังคับใช้ : 1/10/21
จัดทำโดย [redacted]	อนุมัติโดย [redacted]	

วิศวกรส่วนกลาง ส่วนกลาง

PREVENTIVE MAINTENANCE CHECKLIST FOR SMALL FAN / EXHUAST FAN

การบำรุงรักษาเชิงป้องกัน เครื่องพัดลมระบายอากาศ

BUILDING : WTM (B)		Date : 25 / 10 / 66	
EQUIPMENT NUMBER :	TYPE OF MAINTENANCE	W	(M) 2M Q H Y
LOCATION : ห้องเครื่อง อาคาร B			

NO.	TASK DESCRIPTION		PM Code	Measurement	Status (N/A B/F)	Remarks
	Check any abnormal noise & vibration of fan during running. / ตรวจสอบว่ามีเสียงหรือการสั่นสะเทือนที่ผิดปกติขณะทำงานหรือไม่					
1	EAF : NO.12	Location : Generator	Q		N	
2	EAF : NO.13	Location : Booster pump	Q		N	
3	EAF : NO.14	Location : L9- L11	Q		N	
4	EAF : NO.15	Location : L12- L14	Q		N	
5	EAF : NO.16	Location : FL3	Q		N	
6	EAF : NO.17	Location : FL4	Q		N	
7	EAF :	Location :	Q			
8	EAF :	Location :	Q			
9	EAF :	Location :	Q			
10	EAF :	Location :	Q			
11	EAF :	Location :	Q			
12	EAF :	Location :	Q			
13	EAF :	Location :	Q			
14	EAF :	Location :	Q			
15	EAF :	Location :	Q			
16	EAF :	Location :	Q			
17	EAF :	Location :	Q			
18	EAF :	Location :	Q			
19	EAF :	Location :	Q			
20	EAF :	Location :	Q			

Comment :

Special Equipment :

Note : 1. Make Sure Disconnect Power Before Touching Any Electrical Parts. / ตรวจสอบให้มั่นใจว่าไม่มีกระแสไฟฟ้าก่อนสัมผัสอุปกรณ์ไฟฟ้า
2. Make Sure To Show Warning Sign At Control Panel / ตรวจสอบให้มั่นใจว่า ไม่มีสัญญาณเตือนที่ตู้ควบคุมอุปกรณ์ไฟฟ้า
3. N = Normal , AB = Abnormal ; F = Fail

PM by : [redacted]	Verified by : [redacted]	Approved by : [redacted]
Signature [redacted]	Signature : [redacted]	Signature :
Date : 25/10/66	Date : 25 / 10 / 66	Date : 25/10/66

PPM-ENG-ME-008	แก้ไขครั้งที่ - 1	วันที่มีผลบังคับใช้ : 1/10/21
จัดทำโดย : [redacted]	อนุมัติโดย : [redacted]	

..... วิศวกรส่วนกลาง ..... ส่วนกลาง

PREVENTIVE MAINTENANCE CHECKLIST FOR AIR SUPPLY BLOWER (WWT)

การบำรุงรักษาเชิงป้องกัน เครื่องเติมอากาศ

BUILDING : WTM (B)		Date : 25 / 10 / 66	
EQUIPMENT NUMBER : AB-01	TYPE OF MAINTENANCE	W	(M) 2M Q H Y
LOCATION : ห้องน้ำเสีย อาคาร B		Rated : _____kW._____ A. _____ _____per	

NO.	TASK DESCRIPTION	PM Code	Measurement	Status (N/A B/F)	Remarks
1	Check status of pilot lamp & selector switches at the starter panel. ตรวจสอบสถานะหลอดไฟสอดและสวิทช์ซิลิคเลเตอร์ที่ตู้ควบคุม	M		N	
2	Check main circuit breaker. ตรวจสอบสถานะของเมนเบรกเกอร์	M		N	
3	Check and clean the suction air filter or silencer. ตรวจสอบกรองและทำความสะอาดที่กรองอากาศ	M		N	
	Turn the air supply selector switch to Manual & start. หมุนสวิทช์เลือกมาที่ตำแหน่ง "MANUAL" และเปิดเดินเครื่อง				
4	Check and measure the voltage between Phase. ตรวจวัดแรงดันไฟฟ้าระหว่างเฟส RS ST RT (V)	M	RS 380 / ST 380 / RT 390	N	
5	Check any abnormal noise & vibration of the pump running. ตรวจวัดกระแสไฟฟ้าของเฟส R, S T (A)	M	R 8.5 / S 8.5 / T 8.5	N	
	Preventive Maintenance. Turn OFF the air supply and breaker to OFF เริ่มซ่อมบำรุง: ปิดเครื่องเติมอากาศ และปิดสวิทช์เบรกเกอร์				
6	Check the rust on any parts of equipment and piping. ตรวจสอบการเกิดแผ่นที่ส่วนใดส่วนหนึ่งของอุปกรณ์ และท่อลำเลียง	M		N	
7	Check any corrosion, repair the rust part. ตรวจสอบว่ามีร่องรอยการผุกร่อนหรือไม่และทาสี	M		N	ถ้าจำเป็น
8	Check & tighten bolts & nuts of guide rail support bracket & blower etc. ตรวจสอบและขันน็อตต่างๆของรางเลื่อน, ฐานยึดและเครื่องเติมอากาศ	M		N	
9	Check & tighten all electrical connections. ตรวจสอบและขันน็อตที่จุดต่อทางไฟฟ้าต่างๆ และบำรุงรักษาความสะอาดภายในตู้	H		N	
10	Check and replace the lubrication oil. ตรวจสอบและเปลี่ยนน้ำมันเครื่อง	Y		N	ถ้าจำเป็น
	สำหรับเครื่องเติมอากาศที่อยู่เหนือบำบัด (Air Blower)				
11	Check condition of lubricating oil. ตรวจสอบสภาพน้ำมันเครื่องจาก Sight Glass	M		N	
12	Check any abnormal noise & vibration of the air supply blowing. ตรวจสอบว่ามีเสียง หรือการสั่นสะเทือนที่ผิดปกติขณะเติมอากาศหรือไม่	M		N	

Comment :

Note : 1. Make Sure Disconnect Power Before Touching Any Electrical Parts. / ตรวจสอบให้มั่นใจว่าไม่มีกระแสไฟฟ้าก่อนสัมผัสอุปกรณ์ไฟฟ้า
2. Make Sure to Show Warning Sign at Control Panel / ตรวจสอบให้มั่นใจว่า ไม่มีสัญญาณเตือนที่ตู้ควบคุมอุปกรณ์ไฟฟ้า
3. N = Normal , AB = Abnormal , F = Fail

PM by : [redacted]	Verified by : [redacted]	Approved by : [redacted]
Signature : [redacted]	Signature : [redacted]	Signature :
Date : 25/10/66	Date : 25 / 10 / 66	Date : 25/10/66

PPM-ENG-SN-008	แก้ไขครั้งที่ : 1	วันที่มีผลบังคับใช้ : 1/10/21
จัดทำโดย : [redacted]	อนุมัติโดย [redacted]	

..... วิศวกรส่วนกลาง ..... ส่วนกลาง

PREVENTIVE MAINTENANCE CHECKLIST FOR AIR SUPPLY BLOWER (WWT)

การบำรุงรักษาเชิงป้องกัน เครื่องเติมอากาศ

BUILDING : WTM (B)				Date : 25 / 10 / 66			
EQUIPMENT NUMBER : AB - 01	TYPE OF MAINTENANCE	W	(M)	2M	Q	H	Y
LOCATION : ห้องน้ำเสีย อาคาร B	Rated : ___ ___ kW, _____ A, _____ psi						

NO.	TASK DESCRIPTION	PM Code	Measurement	Status (N/A B/F)	Remarks
13	Check any oil leakage. ตรวจสอบว่ามีการรั่วซึมของน้ำมันเครื่องหรือไม่	M		N	
14	Check the outlet pressure gauge and record the pressure. ตรวจสภาพเกจความดันด้านออก และบันทึกค่าความดัน	M	psi	N	
15	Check angle of butterfly valve. ตรวจสอบตำแหน่งการเปิดวาล์วปีกผีเสื้อ	M		N	
16	Check belt's tension. ตรวจสอบความตึงสายพาน	M		N	
17	Grease the bearing. อัดจารบีให้กับลูกปืนของเครื่องเติมอากาศ	2M		N	
18	Check and tighten belt. เปลี่ยนสายพานและปรับความตึง	Y		N	
19	Check condition of pulley. ตรวจสอบว่าพูลเลย์ของมอเตอร์และพัดลมสึกหรอหรือไม่	Y		N	

Comment : _____

Note . 1. Make Sure Disconnect Power Before Touching Any Electrical Parts. / ตรวจสอบให้มั่นใจว่าไม่มีกระแสไฟฟ้าก่อนสัมผัสอุปกรณ์ไฟฟ้า
2. Make Sure to Show Warning Sign at Control Panel . / ตรวจสอบให้มั่นใจว่า ไม่มีสัญญาณเตือนที่ตู้ควบคุมอุปกรณ์ไฟฟ้า
3. N = Normal ; AB = Abnormal ; F = Fail

PM by : [redacted]	Verified by : [redacted]	Approved by : [redacted]
Signature : [redacted]	Signature : [redacted]	Signature : [redacted]
Date : 25/10/66	Date : 25 / 10 / 66	Date : 25/10/66

PPM-ENG-SN-006	แก้ไขครั้งที่ : 1	วันที่มีผลบังคับใช้ : 1/10/21
จัดทำโดย : [redacted]	อนุมัติโดย [redacted]	

..... วิศวกรส่วนกลาง ..... ส่วนกลาง

(2/2)

PREVENTIVE MAINTENANCE CHECKLIST FOR AIR SUPPLY BLOWER (WWT)

การบำรุงรักษาเชิงป้องกัน เครื่องเติมอากาศ

BUILDING : WTM (B)				Date : 25 / 10 / 66			
EQUIPMENT NUMBER : AB - 02	TYPE OF MAINTENANCE	W	(M)	2M	Q	H	Y
LOCATION : ห้องน้ำเสีย อาคาร B	Rated : _____ kW, _____ A, _____ psi						

NO.	TASK DESCRIPTION	PM Code	Measurement	Status (N/A B/F)	Remarks
1	Check status of pilot lamp & selector switches at the starter panel. ตรวจสอบสภาพหลอดไฟสอดและสวิทช์เลือกที่ตู้ควบคุม	M		N	
2	Check main circuit breaker. ตรวจสอบเซอร์กิตเบรกเกอร์	M		N	
3	Check and clean the suction or filter or silencer. ตรวจสภาพและทำความสะอาดที่กรองอากาศ	M		N	
	Turn the air supply selector switch to Manual & start. หมุนสวิทช์เลือกมาที่ตำแหน่ง 'MANUAL' และเปิดเดินเครื่อง				
4	Check and measure the voltage between Phase ตรวจวัดแรงดันไฟฟ้าระหว่างเฟส RS, ST, RT (V)	M	RS 400, ST 390, RT 390	N	
5	Check any abnormal noise & vibration of the pump running. ตรวจวัดกระแสไฟฟ้าของเฟส R, S, T (A)	M	R 8.5, S 8.5, T 8.5	N	
	Preventive Maintenance: Turn OFF the air supply and breaker to OFF เริ่มซ่อมบำรุง: ปิดเครื่องเติมอากาศ และปิดสวิทช์เบรกเกอร์				
6	Check the rust on any parts of equipment and piping ตรวจสอบการเกิดเหล็กขึ้นที่ส่วนใดส่วนหนึ่งของอุปกรณ์และท่ออากาศ	M		N	
7	Check any corrosion, repaint the rust part. ตรวจสภาพว่ามีร่องรอยการกัดกร่อนหรือไม่และทาสี	M		N	ถ้าจำเป็น
8	Check & tighten bolts & nuts of guide rail, support bracket & blower etc. ตรวจสภาพและขันน็อตต่างๆของรางเลื่อน, ฐานยึดและเครื่องเติมอากาศ	M		N	
9	Check & tighten all electrical connections. ตรวจสภาพและขันน็อต ที่จุดต่อทางไฟฟ้าต่างๆ และเข้าตรวจสอบความละเอียดภายในตู้	H		N	
10	Check and replace the lubrication oil. ตรวจสภาพและเปลี่ยนน้ำมันเครื่อง	Y		N	ถ้าจำเป็น
	สำหรับเครื่องเติมอากาศที่อยู่เหนือบ่อบัด (Air Blower)				
11	Check condition of lubricating oil. ตรวจสภาพน้ำมันเครื่องจาก Sight Glass	M		N	
12	Check any abnormal noise & vibration of the air supply running. ตรวจสอบว่ามีเสียง หรือการสั่นสะเทือนที่มีลักษณะผิดปกติของเครื่องหรือไม่	M		N	

Comment : _____

Note : 1. Make Sure Disconnect Power Before Touching Any Electrical Parts. / ตรวจสอบให้มั่นใจว่าไม่มีกระแสไฟฟ้าก่อนสัมผัสอุปกรณ์ไฟฟ้า
2. Make Sure to Show Warning Sign at Control Panel. / ตรวจสอบให้มั่นใจว่า ไม่มีสัญญาณเตือนที่ตู้ควบคุมอุปกรณ์ไฟฟ้า
3. N = Normal ; AB = Abnormal ; F = Fail

PM by : [redacted]	Verified by : [redacted]	Approved by : [redacted]
Signature : [redacted]	Signature : [redacted]	Signature :
Date : 25/10/66	Date : 25 / 10 / 66	Date : 25/10/66

PPM-ENG-SN-006	แก้ไขครั้งที่ : 1	วันที่มีผลบังคับใช้ : 1/10/21
จัดทำโดย [redacted]	อนุมัติโดย [redacted]	

..... วิศวกรส่วนกลาง ..... ส่วนกลาง

(1/2)

PREVENTIVE MAINTENANCE CHECKLIST FOR AIR SUPPLY BLOWER (WWT)

การบำรุงรักษาเชิงป้องกัน เครื่องเติมอากาศ

BUILDING : WTM (B)				Date : 25 / 10 / 66				
EQUIPMENT NUMBER : AB - 02		TYPE OF MAINTENANCE	W	(M)	2M	Q	H	Y
LOCATION : บ่อบำบัด อาคาร B		Rated : _____kW, _____ A, _____psi						

NO.	TASK DESCRIPTION	PM Code	Measurement	Status (N/A B/F)	Remarks
13	Check any oil leakage. ตรวจสอบว่ามีการรั่วของน้ำมันเครื่องหรือไม่	M		N	
14	Check the outlet pressure gauge and record the pressure. ตรวจสภาพเกจความดันด้านออก และบันทึกค่าความดัน	M	psi	N	
15	Check angle of butterfly valve. ตรวจสอบตำแหน่งการเปิดวาล์วปีกผีเสื้อ	M		N	
16	Check belt's tension. ตรวจสอบความตึงสายพาน	M		N	
17	Grease the bearing อัดจารบีให้กับลูกปืนของเครื่องเติมอากาศ	2M		N	
18	Check and tighten belt. เปลี่ยนสายพานและปรับความตึง	Y		N	
19	Check condition of pulley. ตรวจสอบว่าพูเลย์ของมอเตอร์และพัดลมสึกหรอหรือไม่	Y		N	

Comment : _____

Note : 1. Make Sure Disconnect Power Before Touching Any Electrical Parts. / ตรวจสอบให้มั่นใจว่าไม่มีกระแสไฟฟ้าก่อนสัมผัสอุปกรณ์ไฟฟ้า
2. Make Sure to Show Warning Sign at Control Panel. / ตรวจสอบให้มั่นใจว่า ไม่มีสัญญาณเตือนที่ตู้ควบคุมอุปกรณ์ไฟฟ้า
3. N = Normal ; AB = Abnormal , F = Fail

PM by : [redacted]	Verified by : [redacted]	Approved by [redacted]
Signature : [redacted]	Signature : [redacted]	Signature : [redacted]
Date : 25/10/66	Date : 25 / 03 / 66	Date : 25/10/66

PPM-ENG-SN-008	แก้ไขครั้งที่ : 1	วันที่มีผลบังคับใช้ : 1/10/21
จัดทำโดย [redacted]	อนุมัติโดย [redacted]	

วิศวกรส่วนกลาง ..... ส่วนกลาง .....

(2/2)

PREVENTIVE MAINTENANCE CHECKLIST FOR AIR SUPPLY BLOWER (WWT)

การบำรุงรักษาเชิงป้องกัน เครื่องเติมอากาศ

BUILDING : WTM (B)				Date : 25 / 10 / 66				
EQUIPMENT NUMBER : AB - 03		TYPE OF MAINTENANCE	W	(M)	2M	Q	H	Y
LOCATION : บ่อบำบัด อาคาร B		Rated : _____kW, _____ A, _____psi						

NO.	TASK DESCRIPTION	PM Code	Measurement				Status (N/A B/F)	Remarks
1	Check status of pilot lamp & selector switches at the starter panel. ตรวจสอบสภาพหลอดไฟสอดและสวิทช์เลือกสตาร์ที่ตู้ควบคุม	M					F	
2	Check main circuit breaker. ตรวจสภาพของเมนเบรกเกอร์	M					F	
3	Check and clean the suction air filter or silencer. ตรวจสภาพและทำความสะอาดฟิลเตอร์ของอากาศ	M					F	
	Turn the air supply selector switch to Manual & start. หมุนสวิทช์เลือกมาที่ตำแหน่ง "MANUAL" และเปิดเดินเครื่อง							
4	Check and measure the voltage between Phase. ตรวจวัดแรงดันไฟฟ้าระหว่างเฟส RS, ST, RT (V)	M	RS	ST	RT		F	
5	Check any abnormal noise & vibration of the pump running. ตรวจวัดกระแสไฟฟ้าของเฟส R, S, T (A)	M	R	S	T		F	
	Preventive Maintenance. Turn OFF the air supply and breaker to OFF เริ่มซ่อมบำรุง: ปิดเครื่องเติมอากาศ และปิดสวิทช์เบรกเกอร์							
6	Check the rust on any parts of equipment and piping. ตรวจสอบการเกิดสนิมที่ส่วนใดส่วนหนึ่งของอุปกรณ์ และท่ออากาศ	M					F	
7	Check any corrosion, repaint the rust part. ตรวจสภาพว่ามีของขยะการผุกร่อนหรือไม่และทาสี	M					F	ถ้าจำเป็น
8	Check & tighten bolts & nuts of guide rail, support bracket & blower etc. ตรวจสภาพและขันน็อตต่างๆ ของรางเลื่อน, ขาแขวนและเครื่องเติมอากาศ	M					F	
9	Check & tighten all electrical connections. ตรวจสภาพและขันน็อตที่จุดต่อทางไฟฟ้าต่างๆ และเป่าฝุ่นทำความสะอาดภายในตู้	M					F	
10	Check and replace the lubrication oil. ตรวจสภาพและเปลี่ยนน้ำมันเครื่อง	Y					F	ถ้าจำเป็น
	สำหรับเครื่องเติมอากาศที่อยู่เหนือบำบัด (Air Blower)							
11	Check condition of lubricating oil. ตรวจสภาพน้ำมันเครื่องจาก Sight Glass	M					F	
12	Check any abnormal noise & vibration of the air supply running. ตรวจสอบว่ามีเสียง หรือการสั่นสะเทือนที่มีผิดปกติขณะเดินเครื่องหรือไม่	M					F	

Comment : * ชุดคอนโทรลชำรุด, มอเตอร์ชำรุด, ชุดโบลเวอร์ชำรุด

Note : 1. Make Sure Disconnect Power Before Touching Any Electrical Parts. / ตรวจสอบให้มั่นใจว่าไม่มีกระแสไฟฟ้าก่อนสัมผัสอุปกรณ์ไฟฟ้า
2. Make Sure to Show Warning Sign at Control Panel. / ตรวจสอบให้มั่นใจว่า ไม่มีสัญญาณเตือนที่ตู้ควบคุมอุปกรณ์ไฟฟ้า
3. N = Normal ; AB = Abnormal , F = Fail

PM by : [redacted]	Verified by : [redacted]	Approved by [redacted]
Signature : [redacted]	Signature : [redacted]	Signature :
Date : 25/10/66	Date : 25 / 10 / 66	Date : 25/10/66

PPM-ENG-SN-008	แก้ไขครั้งที่ : 1	วันที่มีผลบังคับใช้ : 1/10/21
จัดทำโดย : [redacted]	อนุมัติโดย : [redacted]	

วิศวกรส่วนกลาง ..... ส่วนกลาง .....

(1/2)

PREVENTIVE MAINTENANCE CHECKLIST FOR AIR SUPPLY BLOWER (WWT)

การบำรุงรักษาเชิงป้องกัน เครื่องเติมอากาศ

BUILDING : NTM (B)				Date : 25 / 10 / 66			
EQUIPMENT NUMBER : AB - 03	TYPE OF MAINTENANCE	W	(M)	2M	Q	H	Y
LOCATION : ห้องบ่อเติมอัด อาคาร B	Rated : _____kW, _____ A, _____psi						

NO.	TASK DESCRIPTION	PM Code	Measurement	Status (N/A B/F)	Remarks
13	Check any oil leakage. ตรวจสอบว่ามีการรั่วซึมของน้ำมันเครื่องหรือไม่	M		F	
14	Check the outlet pressure gauge and record the pressure. ตรวจสภาพเกจความดันด้านออก และบันทึกค่าความดัน	M	psi	F	
15	Check angle of butterfly valve. ตรวจสอบตำแหน่งการเปิดวาล์วปีกผีเสื้อ	M		F	
16	Check belt's tension. ตรวจสอบความตึงสายพาน	M		F	
17	Grease the bearing. อัดจารบีให้กับลูกปืนของเครื่องเติมอากาศ	2M		F	
18	Check and tighten bolt. เปลี่ยนสายพานและเช็คความตึง	Y		F	
19	Check condition of pulley. ตรวจสอบว่าพูลเลย์ของมอเตอร์และพัดลมสึกหรอหรือไม่	Y		F	

Comment : * ดีมาก

Note : 1. Make Sure Disconnect Power Before Touching Any Electrical Parts. / ตรวจสอบให้มั่นใจว่าไม่มีกระแสไฟฟ้าก่อนสัมผัสอุปกรณ์ไฟฟ้า
2. Make Sure to Show Warning Sign at Control Panel. / ตรวจสอบให้มั่นใจว่า ไม่มีสัญญาณเตือนที่ตู้ควบคุมอุปกรณ์ไฟฟ้า
3. N = Normal ; AB = Abnormal ; F = Fail

PM by : [redacted]	Verified by : [redacted]	Approved by : [redacted]
Signature : [redacted]	Signature : [redacted]	Signature :
Date : 25/10/66	Date : 25 / 10 / 66	Date : 25/10/66

PPM-ENG-SN-008	แก้ไขครั้งที่ : 1	วันที่มีผลบังคับใช้ : 1/10/21
จัดทำโดย : [redacted]		อนุมัติโดย : [redacted]

..... วิศวกรส่วนกลาง ..... ส่วนกลาง

(2/2)

PREVENTIVE MAINTENANCE CHECKLIST FOR AIR SUPPLY BLOWER (WWT)

การบำรุงรักษาเชิงป้องกัน เครื่องเติมอากาศ

BUILDING : NTM (B)				Date : 25 / 10 / 66			
EQUIPMENT NUMBER : AB - 03	TYPE OF MAINTENANCE	W	(M)	2M	Q	H	Y
LOCATION : ห้องบ่อบำบัด อาคาร B	Rated : _____kW, _____ A, _____psi						

NO.	TASK DESCRIPTION	PM Code	Measurement	Status (N/A B/F)	Remarks
1	Check status of pilot lamp & selector switches at the starter panel. ตรวจสอบสภาพหลอดไฟสอบและสวิทช์เลือกตำแหน่งที่ตู้ควบคุม	M		F	
2	Check main circuit breaker. ตรวจสภาพของเมนเบรกเกอร์	M		F	
3	Check and clean the suction air filter or silencer. ตรวจสภาพและทำความสะอาดที่กรองอากาศ	M		F	
	Turn the air supply selector switch to Manual & start. หมุนสวิทช์เลือกมาที่ตำแหน่ง "MANUAL" และเปิดเดินเครื่อง				
4	Check and measure the voltage between Phase. ตรวจวัดแรงดันไฟฟ้าระหว่างเฟส RS, ST, RT (V)	M	RS / ST / RT	F	
5	Check any abnormal noise & vibration of the pump running. ตรวจวัดกระแสไฟฟ้าของเฟส R, S, T (A)	M	R / S / T	F	
	Preventive Maintenance: Turn OFF the air supply and breaker to OFF เริ่มซ่อมบำรุง. ปิดเครื่องเติมอากาศ และปิดสวิทช์เบรกเกอร์				
6	Check the rust on any parts of equipment and piping. ตรวจสอบการเกิดสนิมที่ส่วนใดส่วนหนึ่งของอุปกรณ์ และท่ออากาศ	M		F	
7	Check any corrosion, repaint the rust part. ตรวจสภาพว่ามีร่องรอยการผุกร่อนหรือไม่และทาสี	M		F	ถ้าจำเป็น
8	Check & tighten bolts & nuts of guide rail support bracket & blower etc. ตรวจสภาพและขันน็อตต่างๆของรางเลื่อน, ฐานยึดและเครื่องเติมอากาศ	M		F	
9	Check & tighten all electrical connections ตรวจสภาพและขันน็อต ขั้วต่อทางไฟฟ้าต่างๆ และเป่าฝุ่นที่ทำความสะอาดภายในตู้	H		F	
10	Check and replace the lubrication oil ตรวจสภาพและเปลี่ยนน้ำมันเครื่อง	Y		F	ถ้าจำเป็น
	สำหรับเครื่องเติมอากาศที่อยู่เหนือบำบัด (Air Blower)				
11	Check condition of lubricating oil ตรวจสภาพน้ำมันเครื่องจาก Sight Glass	M		F	
12	Check any abnormal noise & vibration of the air supply running. ตรวจสอบว่ามีเสียง หรือการสั่นสะเทือนที่ผิดปกติขณะเดินเกินเครื่องหรือไม่	M		F	

Comment : * ตรวจสอบน้ำมันเครื่อง และเปลี่ยนถ้าจำเป็น

Note : 1. Make Sure Disconnect Power Before Touching Any Electrical Parts. / ตรวจสอบให้มั่นใจว่าไม่มีกระแสไฟฟ้าก่อนสัมผัสอุปกรณ์ไฟฟ้า
2. Make Sure to Show Warning Sign at Control Panel. / ตรวจสอบให้มั่นใจว่า ไม่มีสัญญาณเตือนที่ตู้ควบคุมอุปกรณ์ไฟฟ้า
3. N = Normal ; AB = Abnormal ; F = Fail

PM by : [redacted]	Verified by : [redacted]	Approved by : [redacted]
Signature : [redacted]	Signature : [redacted]	Signature :
Date : 25/10/66	Date : 25 / 10 / 66	Date : 25/10/66

PPM-ENG-SN-008	แก้ไขครั้งที่ : 1	วันที่มีผลบังคับใช้ : 1/10/21
จัดทำโดย : [redacted]		อนุมัติโดย : [redacted]

..... วิศวกรส่วนกลาง ..... ส่วนกลาง

(1/2)

PREVENTIVE MAINTENANCE CHECKLIST FOR AIR SUPPLY BLOWER (WWT)

การบำรุงรักษาเชิงป้องกัน เครื่องเติมอากาศ

BUILDING : WTM (B)				Date : 25 / 10 / 66			
EQUIPMENT NUMBER : AB- 04	TYPE OF MAINTENANCE	W	(M)	2M	Q	H	Y
LOCATION : ห้องปั๊มน้ำดิบ อาคาร B	Rated : _____kW, _____ A, _____ psi						

NO.	TASK DESCRIPTION	PM Code	Measurement	Status (N/A B/F)	Remarks
13	Check any oil leakage. ตรวจสอบว่ามีการรั่วของน้ำมันเครื่องหรือไม่	M		F	
14	Check the outlet pressure gauge and record the pressure. ตรวจสภาพเกจความดันด้านทาง และบันทึกค่าความดัน	M	psi	F	
15	Check angle of butterfly valve ตรวจสอบตำแหน่งการเปิดวาล์วปีกผีเสื้อ	M		F	
16	Check belt's tension ตรวจสอบความตึงสายพาน	M		F	
17	Grease the bearing. อัดจารบีให้กับลูกปืนของเครื่องเติมอากาศ	2M		F	
18	Check and tighten belt เปลี่ยนสายพานและปรับความตึง	Y		F	
19	Check cond.tion of pulley. ตรวจสอบวาล์วแถบของมอเตอร์และพัดลมสึกกระอนหรือไม่	Y		F	

Comment : * ชุดคอนโทรล และมอเตอร์ รั่วออก

Note : 1. Make Sure Disconnect Power Before Touching Any Electrical Parts. / ตรวจสอบให้มั่นใจว่าไม่มีกระแสไฟฟ้าก่อนสัมผัสอุปกรณ์ไฟฟ้า
2. Make Sure to Show Warning Sign at Control Panel. / ตรวจสอบให้มั่นใจว่า ไม่มีสัญญาณเตือนที่ตู้ควบคุมอุปกรณ์ไฟฟ้า
3. N = Normal ; AB = Abnormal ; F = Fail

PM by : [redacted]	Verified by : [redacted]	Approved by : [redacted]
Signature : [redacted]	Signature : [redacted]	Signature : [redacted]
Date : 25/10/66	Date : 25 / 10 / 66	Date : 25/10/66

PPM-ENG-SN-008	แก้ไขครั้งที่ : 1	วันที่มีผลบังคับใช้ : 1/10/21
จัดทำโดย : [redacted]		อนุมัติโดย : [redacted]

..... วิศวกรส่วนกลาง ..... ส่วนกลาง

PREVENTIVE MAINTENANCE CHECKLIST FOR VENTILATION FAN

การบำรุงรักษาเชิงป้องกัน เครื่องพัดลมระบายอากาศ

BUILDING : WTM (A)				Date : 25 / 10 / 66			
EQUIPMENT NUMBER : EF - 01	TYPE OF MAINTENANCE	W	(M)	2M	Q	H	Y
LOCATION : ภายนอก B1 อาคาร A	Rated : _____ kw, _____ A						

NO.	TASK DESCRIPTION	PM Code	Measurement	Status (N/A B/F)	Remarks
1	Check status of pilot lamp & selector switches at the starter panel. ตรวจสอบสภาพหลอดไฟสอง และสวิทซ์ซิเล็กเตอร์ที่ตู้ควบคุม	* Q		N	
2	Check status of the remote control panel. ตรวจสอบสภาพแผง Remote Control	Q		N	
3	Check any air leakage at the ducting joints. ตรวจหาจุดที่ลมรั่วบริเวณข้อต่อหรือจุดต่างๆ	H		N	
	Turn the selector switch & breaker to OFF at the starter panel. Turn OFF the isolator near the fan installation ปิดสวิทซ์ที่เลือกมาที่ตำแหน่งปิด และ ปิดสวิทซ์เบรกเกอร์ ที่ตู้ควบคุม และ ปิดสวิทซ์เซอร์วิสเบรกเกอร์ (ที่ตั้งใกล้พัดลม)				
4	Check the pulley alignment and belting tension (for belt drive type) ตรวจสอบการเยื้องศูนย์ของพูลเล่ย์ของมอเตอร์และพัดลม ตรวจสอบและทำความตึงของสายพาน	O		N	
5*	Check & clean the Blower & Housing. ตรวจสภาพและล้างทำความสะอาดพัดลม และกล่องครอบพัดลม	Q, H		N	
6*	Check & clean the ventilation louver. ตรวจสภาพและทำความสะอาดช่องลมเข้าและออก	Q, H		N	
7	Grease the fan motor bearing. อัดจารบีให้กับลูกปืนของมอเตอร์พัดลม	H		N	
8	Change belt (for belt drive type). เปลี่ยนสายพาน (สำหรับชุดขับแบบสายพาน)	Y		N	
9	Check condition of pulley (for belt drive type). ตรวจสอบวาล์วเล่ย์ของมอเตอร์และพัดลมสึกหรอหรือไม่ (ชุดขับแบบสายพาน)	Y		N	
10	Check & tighten the cables & control wire terminals. ตรวจสภาพและขันน็อต ที่จุดเชื่อมต่อทางไฟฟ้าต่างๆ	Y		N	
11	Check the structure for any corrosion, re-paint the rusty part. ตรวจสอบว่ามีสนิมขึ้นที่โครงสร้าง ท่อลม หรือ ชุปเกรดประกอบอื่นๆ หรือไม่ รวมถึงการขัดและทาสีกันสนิม	Y		N	
12	Check the wire mesh for any damages or corrosion. ตรวจสภาพและร่องรอยความเสียหายหรือการผุกร่อนของตะแกรงลวด	Y		N	

Comment : _____

Note : 1. Make Sure Disconnect Power Before Touching Any Electrical Parts. / ตรวจสอบให้มั่นใจว่าไม่มีกระแสไฟฟ้าก่อนสัมผัสอุปกรณ์ไฟฟ้า
2. PM Period of task no.5 and no.6 are "Q" for kitchen exhaust fan and "H" for other ventilation fan.
ความถี่ในการทำงานของหัวข้อที่ 5 และ หัวข้อที่ 6 กรณี Kitchen Exhaust Fan ใช้ความถี่ " Q " แต่สำหรับพัดลมระบายอากาศอื่นๆ ใช้ความถี่ " H "
3. N = Normal ; AB = Abnormal ; F = Fail

PM by : [redacted]	Verified by : [redacted]	Approved by [redacted]
Signature : [redacted]	Signature : [redacted]	Signature : [redacted]
Date : 25/10/66	Date : 25 / 10 / 66	Date : 25/10/66

PPM-ENG-ME-005	แก้ไขครั้งที่ 1	วันที่มีผลบังคับใช้ : 1/10/21
จัดทำโดย : [redacted]		อนุมัติโดย : [redacted]

..... วิศวกรส่วนกลาง ..... ส่วนกลาง

PREVENTIVE MAINTENANCE CHECKLIST FOR VENTILATION FAN

การบำรุงรักษาเชิงป้องกัน เครื่องพัดลมระบายอากาศ

BUILDING : WTM (A)					Date : 25 / 10 / 66			
EQUIPMENT NUMBER : EF-01		TYPE OF MAINTENANCE	W	(M)	2M	Q	H	Y
LOCATION : ศูนย์จอดรถ B1 ตอน A		Rated : ____ kw, ____ A						

NO.	TASK DESCRIPTION	PM Code	Measurement			Status (N/A B/F)	Remarks
13	Check & clean the room. ตรวจสภาพและทำความสะอาดห้องเครื่อง	Y				✓	
Turn the selector switch & breaker to ON at the starter panel. Turn ON the isolator near the fan installation. หมุนสวิทช์เลือกมาที่ตำแหน่ง เปิด และเปิดสวิทช์เบรกเกอร์ ที่ตู้ควบคุม และเปิดสวิทช์เซอร์วิสเบรกเกอร์ (ที่ติดตั้งใกล้พัดลม)						
14	Check and measure the voltage between phase. ตรวจสภาพและวัดแรงดันไฟฟ้าระหว่างเฟส RS,ST,RT (V)	Q	RS 390	ST 390	RT 390	✓	
15	Check and measure the current. ตรวจสอบและวัดกระแสไฟฟ้าของเฟส R, S, T (A)	Q	R 7.5	S 7.6	T 7.5	✓	
16	Measure the vibration of the Motor & Blower. ตรวจวัดการสั่นสะเทือนมอเตอร์และพัดลม	Q				✓	
After maintenance ensure that all the selector switches are at AUTO position. / หลังการซ่อมบำรุง ให้ตรวจสอบจนมั่นใจว่าสวิทช์เลือกทุกชุดอยู่ในตำแหน่ง อัตโนมัติ							

Comment :

Note : 1. Make Sure Disconnect Power Before Touching Any Electrical Parts. / ตรวจสอบให้มั่นใจว่าไม่มีกระแสไฟฟ้าก่อนสัมผัสอุปกรณ์ไฟฟ้า
2. PM Period of task no.5 and no.6 are "Q" for kitchen exhaust fan and "H" for other ventilation fan
ความถี่ในการทำงานของหัวข้อที่ 5 และ หัวข้อที่ 6 กรณี Kitchen Exhaust Fan ใช้ความถี่ " Q " และสำหรับพัดลมระบายอากาศตัวอื่นๆ ใช้ความถี่ " H "
3. N = Normal ; AB = Abnormal ; F = Fail

PM by : [redacted]	Verified by : [redacted]	Approved by : [redacted]
Signature : [redacted]	Signature : [redacted]	Signature :
Date : 25/10/66	Date : 25/10/66	Date : 25/10/66

PPM-ENG-ME-005	แก้ไขครั้งที่ : 1	วันที่มีผลบังคับใช้ : 1/10/21
จัดทำโดย : [redacted]		ขนุมัติโดย : [redacted]

วิศวกรส่วนกลาง ..... ส่วนกลาง .....

PREVENTIVE MAINTENANCE CHECKLIST FOR VENTILATION FAN

การบำรุงรักษาเชิงป้องกัน เครื่องพัดลมระบายอากาศ

BUILDING : WTM (A)					Date : 25 / 10 / 66			
EQUIPMENT NUMBER : EF-02		TYPE OF MAINTENANCE	W	(M)	2M	Q	H	Y
LOCATION : ศูนย์จอดรถ B1 ตอน A		Rated : ____ kw, ____ A						

NO.	TASK DESCRIPTION	PM Code	Measurement	Status (N/A B/F)	Remarks
1	Check status of pilot lamp & selector switches at the starter panel. ตรวจสอบสภาพหลอดไฟสลด์และสวิทช์ที่เลือกเลเตอร์ที่ตู้ควบคุม	Q		F	
2	Check status of the remote control panel. ตรวจสอบสภาพแผง Remote Control	Q		F	
3	Check any air leakage at the ducting joints. ตรวจหาจุดที่ลมรั่วบริเวณข้อต่อหรือจุดต่อต่างๆ	H		F	
Turn the selector switch & breaker to OFF at the starter panel. Turn OFF the isolator near the fan installation. ปิดสวิทช์ที่เลือกมาที่ตำแหน่งปิด และ ปิดสวิทช์เบรกเกอร์ ที่ตู้ควบคุม และ ปิดสวิทช์เซอร์วิสเบรกเกอร์ (ที่ตั้งใกล้พัดลม)				
4	Check the pulley alignment and belting tension. (for belt drive type) ตรวจสภาพการเรียงศูนย์ของพูเลย์ของมอเตอร์และพัดลม ตรวจสอบและปรับความตึงสายพาน	Q		F	
5*	Check & clean the Blower & Housing. ตรวจสภาพและล้างทำความสะอาดพัดลม และกล่องระบายพัดลม	Q, H		F	
6*	Check & clean the ventilation louver. ตรวจสภาพและทำความสะอาดช่องลมเข้าและออก	Q, H		F	
7	Grease the fan motor bearing. เติมจาระบีให้กับลูกปืนของมอเตอร์พัดลม	H		F	
8	Change belt (for belt drive type). เปลี่ยนสายพาน (สำหรับชุดขับแบบสายพาน)	Y		F	
9	Check condition of pulley (for belt drive type). ตรวจสอบสภาพพูเลย์ของมอเตอร์และพัดลมมีการหลวมหรือไม่ (สำหรับแบบสายพาน)	Y		F	
10	Check & tighten the cables & control wire terminals. ตรวจสภาพและขันน็อตที่จุดเชื่อมต่อทางไฟฟ้าต่างๆ	Y		F	
11	Check the structure for any corrosion, re-paint the rusty part. ตรวจสอบว่ามีสนิมขึ้นที่โครงสร้าง พัดลม หรือ อุปกรณ์ประกอบอื่นๆ หรือไม่ รวมถึงการขัดและทาสีกันสนิม	Y		F	
12	Check the wire mesh for any damaged or corrosion. ตรวจสภาพและร่องรอยความเสียหายหรือการผุกร่อนของตะแกรงลม	Y		F	

Comment : * มอเตอร์พัดลมจุดดอนโปรดสำรุด, แม่กแน็กไม่มี 1 ตัว * เท้าเครื่องไม่ได้

Note : 1. Make Sure Disconnect Power Before Touching Any Electrical Parts. / ตรวจสอบให้มั่นใจว่าไม่มีกระแสไฟฟ้าก่อนสัมผัสอุปกรณ์ไฟฟ้า
2. PM Period of task no.5 and no.6 are "Q" for kitchen exhaust fan and "H" for other ventilation fan
ความถี่ในการทำงานของหัวข้อที่ 5 และ หัวข้อที่ 6 กรณี Kitchen Exhaust Fan ใช้ความถี่ " Q " และสำหรับพัดลมระบายอากาศตัวอื่นๆ ใช้ความถี่ " H "
3. N = Normal ; AB = Abnormal ; F = Fail

PM by : [redacted]	Verified by : [redacted]	Approved by : [redacted]
Signature : [redacted]	Signature : [redacted]	Signature :
Date : 25/10/66	Date : 25/10/66	Date : 25/10/66

PPM-ENG-ME-005	แก้ไขครั้งที่ : 1	วันที่มีผลบังคับใช้ : 1/10/21
จัดทำโดย : [redacted]		ขนุมัติโดย [redacted]

วิศวกรส่วนกลาง ..... ส่วนกลาง .....

PREVENTIVE MAINTENANCE CHECKLIST FOR VENTILATION FAN

การบำรุงรักษาเชิงป้องกัน เครื่องพัดลมระบายอากาศ

BUILDING : WTM (A)		Date : 25 / 10 / 66	
EQUIPMENT NUMBER : EF - 02	TYPE OF MAINTENANCE	W	(M) 2M Q H Y
LOCATION : ชั้นจอดรถ B1 ซอกร A	Rated : _____ kw.	A	

NO.	TASK DESCRIPTION	PM Code	Measurement			Status (N/A B/F)	Remarks
13	Check & clean the room. ตรวจสภาพและทำความสะอาดห้องเครื่อง	Y				F	
	Turn the selector switch & breaker to ON at the starter panel. Turn ON the isolator near the fan installation. หมุนสวิทช์เลือกมาที่ตำแหน่ง เปิด และปิดสวิทช์เบรกเกอร์ ที่ตู้ควบคุม และปิดสวิทช์เซอร์วิสเบรกเกอร์ (ที่ติดตั้งใกล้พัดลม)					
14	Check and measure the voltage between phase. ตรวจสภาพแรงดันไฟฟ้าระหว่างเฟส RS,ST,RT (V)	Q	RS -	ST -	RT -	F	
15	Check and measure the current. ตรวจสอบกระแสไฟฟ้าของเฟส R, S, T (A)	Q	R -	S -	T -	F	
16	Measure the vibration of the Motor & Blower. ตรวจวัดการสั่นสะเทือนมอเตอร์และพัดลม	Q				F	
	After maintenance ensure that all the selector switches are at AUTO position. / หลังการซ่อมบำรุง ให้ตรวจสอบจนมั่นใจว่าสวิทช์เลือกทุกชุดอยู่ในตำแหน่ง อัตโนมัติ						

Comment : * ที่ชุด

Note : 1. Make Sure Disconnect Power Before Touching Any Electrical Parts. / ตรวจสอบให้มั่นใจว่าไม่มีกระแสไฟฟ้าก่อนสัมผัสอุปกรณ์ไฟฟ้า
2. PM Period of task no.5 and no.6 are "Q" for kitchen exhaust fan and "H" for other ventilation fan.
ความถี่ในการทำงานของหัวข้อที่ 5 และ หัวข้อที่ 6 กรณี Kitchen Exhaust Fan ใช้ความถี่ " Q " แต่สำหรับพัดลมระบายอากาศอื่นๆ ใช้ความถี่ " H "
3. N = Normal ; AB = Abnormal ; F = Fail

PM by : [redacted]	Verified by : [redacted]	Approved by [redacted]
Signature :	Signature :	Signature :
Date : 25/10/66	Date : 25/10/66	Date : 25/10/66

PPM-ENG-ME-005	แก้ไขครั้งที่ : 1	วันที่มีผลบังคับใช้ : 1/10/21
จัดทำโดย [redacted]	อนุมัติโดย [redacted]	

..... วิศวกรส่วนกลาง ..... ส่วนกลาง

PREVENTIVE MAINTENANCE CHECKLIST FOR VENTILATION FAN

การบำรุงรักษาเชิงป้องกัน เครื่องพัดลมระบายอากาศ

BUILDING : WTM (A)		Date : 25 / 10 / 66	
EQUIPMENT NUMBER : MCUEF 1 A	TYPE OF MAINTENANCE	W	(M) 2M Q H Y
LOCATION : ห้องปั๊มน้ำ B2 ซอกร A	Rated : _____ kw.	_____ A	

NO.	TASK DESCRIPTION	PM Code	Measurement	Status (N/A B/F)	Remarks
1	Check status of pilot lamp & selector switches at the starter panel. ตรวจสอบสภาพหลอดไฟและสวิทช์ซิลเล็กเตอร์ที่ตู้ควบคุม	Q		N	
2	Check status of the remote control panel. ตรวจสอบสภาพแผง Remote Control	Q		N	
3	Check any air leakage at the ducting joints. ตรวจหาจุดที่ลมรั่วบริเวณข้อต่อหรือจุดต่อต่างๆ	H		N	
	Turn the selector switch & breaker to OFF at the starter panel. Turn OFF the isolator near the fan installation ปิดสวิทช์ที่เลือกมาที่ตำแหน่งปิด และ ปิดสวิทช์เบรกเกอร์ ที่ตู้ควบคุม และ ปิดสวิทช์เซอร์วิสเบรกเกอร์ (ที่ตั้งใกล้พัดลม)				
4	Check the pulley alignment and belting tension. (for belt drive type) ตรวจหาการเยื้องศูนย์ของพูลเลย์ของมอเตอร์และพัดลม ตรวจสอบและปรับความตึงของสายพาน	Q		N	
5	Check & clean the Blower & Housing ตรวจสภาพและล้างทำความสะอาดพัดลม และเพลาขับพัดลม	Q, H		N	
6	Check & clean the ventilation louver. ตรวจสภาพและทำความสะอาดช่องลมเข้าและออก	Q, H		N	
7	Grease the fan motor bearing. เติมจารบีให้กับลูกปืนของมอเตอร์พัดลม	H		N	
8	Change belt (for belt drive type). เปลี่ยนสายพาน (สำหรับชุดขับแบบสายพาน)	Y		N	
9	Check condition of pulley (for belt drive type). ตรวจสอบบำรุงเลี่ยของมอเตอร์และพัดลมสึกหรอหรือไม่ (ชุดขับแบบสายพาน)	Y		N	
10	Check & tighten the cables & control wire terminals. ตรวจสภาพและขันน็อต ที่จุดเชื่อมต่อทางไฟฟ้าต่างๆ	Y		N	
11	Check the structure for any corrosion, re paint the rusty part. ตรวจสอบว่ามีสนิมขึ้นที่โครงสร้าง ท่อลม หรือ อุปกรณ์ประกอบอื่นๆ หรือไม่ รวมถึงการขัดและทาสีกันสนิม	Y		N	
12	Check the wire mesh for any damaged or corrosion. ตรวจสภาพและซ่อมแซมความเสียหายบนวัสดุกรองของตะแกรงลวด	Y		N	

Comment :

Note : 1. Make Sure Disconnect Power Before Touching Any Electrical Parts. / ตรวจสอบให้มั่นใจว่าไม่มีกระแสไฟฟ้าก่อนสัมผัสอุปกรณ์ไฟฟ้า
2. PM Period of task no.5 and no.6 are "Q" for kitchen exhaust fan and "H" for other ventilation fan.
ความถี่ในการทำงานของหัวข้อที่ 5 และ หัวข้อที่ 6 กรณี Kitchen Exhaust Fan ใช้ความถี่ " Q " แต่สำหรับพัดลมระบายอากาศอื่นๆ ใช้ความถี่ " H "
3. N = Normal ; AB = Abnormal ; F = Fail

PM by : [redacted]	Verified by : [redacted]	Approved by [redacted]
Signature :	Signature :	Signature :
Date : 25/10/66	Date : 25/10/66	Date : 25/10/66

PPM-ENG-ME-005	แก้ไขครั้งที่ : 1	วันที่มีผลบังคับใช้ : 1/10/21
จัดทำโดย : [redacted]	อนุมัติโดย : [redacted]	

..... วิศวกรส่วนกลาง ..... ส่วนกลาง

PREVENTIVE MAINTENANCE CHECKLIST FOR VENTILATION FAN

การบำรุงรักษาเชิงป้องกัน เครื่องพัดลมระบายอากาศ

BUILDING : WTM (A)		Date : 25 / 10 / 66	
EQUIPMENT NUMBER : MCCEF 1 A	TYPE OF MAINTENANCE	W (M) 2M Q H Y	
LOCATION : ห้องใต้ดิน B2 อาคาร A	Rated : ____ kw, ____ A		

NO.	TASK DESCRIPTION	PM Code	Measurement			Status (N/A B/F)	Remarks
13	Check & clear the room. ตรวจสภาพและทำความสะอาดห้องเครื่อง	Y				N	
	Turn the selector switch & breaker to ON at the starter panel. Turn ON the isolator near the fan installation. หมุนสวิทช์เลือกมาที่ตำแหน่ง เปิด และเปิดสวิทช์เบรกเกอร์ ที่ตู้ควบคุม และเปิดสวิทช์เซอร์วิสเบรกเกอร์ (ที่ติดตั้งใกล้พัดลม)					
14	Check and measure the voltage between phase. ตรวจสภาพและวัดแรงดันไฟฟ้าระหว่างเฟส RS,ST,RT (V)	Q	RS 390	ST 390	RT 390	N	
15	Check and measure the current. ตรวจสอบและวัดไฟฟ้าของเฟส R, S, T (A)	Q	R 6.4	S 6.4	T 6.5	N	
16	Measure the vibration of the Motor & Blower. ตรวจวัดการสั่นสะเทือนมอเตอร์และพัดลม	Q				N	
	After maintenance ensure that all the selector switches are at AUTO position. / หลังการซ่อมบำรุง ให้ตรวจสอบจนมั่นใจว่าสวิทช์เลือกทุกชุดอยู่ในตำแหน่ง อัตโนมัติ						

Comment : ____

Note : 1. Make Sure Disconnect Power Before Touching Any Electrical Parts. / ตรวจสอบให้มั่นใจว่าไม่มีกระแสไฟฟ้าก่อนสัมผัสอุปกรณ์ไฟฟ้า
2. PM Period of task no.5 and no.6 are "Q" for kitchen exhaust fan and "H" for other ventilation fan.
ความถี่ในการทำงานของหัวข้อที่ 5 และ หัวข้อที่ 6 กรณี Kitchen Exhaust Fan ใช้ความถี่ "Q" แต่สำหรับพัดลมระบายอากาศอื่นๆ ใช้ความถี่ "H"
3. N = Normal ; AB = Abnormal ; F = Fail

PM by : [redacted]	Verified by : [redacted]	Approved by : [redacted]
Signature :	Signature :	Signature :
Date : 25/10/66	Date : 25 / 10 / 66	Date : 25/10/66

PPM-ENG-ME-005	แก้ไขครั้งที่ : 1	วันที่มีผลบังคับใช้ : 1/10/21
จัดทำโดย : [redacted]	อนุมัติโดย : [redacted]	

..... วิศวกรส่วนกลาง ..... ส่วนกลาง

PREVENTIVE MAINTENANCE CHECKLIST FOR VENTILATION FAN

การบำรุงรักษาเชิงป้องกัน เครื่องพัดลมระบายอากาศ

BUILDING : WTM (B)		Date : 25 / 10 / 66	
EQUIPMENT NUMBER : MCCEF 1 B	TYPE OF MAINTENANCE	W (M) 2M Q H Y	
LOCATION : ห้องใต้ดิน B2 อาคาร	Rated : ____ kw, ____ A		

NO.	TASK DESCRIPTION	PM Code	Measurement	Status (N/A B/F)	Remarks
1	Check status of pilot lamp & selector switches at the starter panel ตรวจสอบสภาพหลอดไฟสถานะและสวิทช์ที่เลือกตำแหน่งที่ตู้ควบคุม	Q		N	
2	Check status of the remote control panel. ตรวจสอบสภาพแผง Remote Control	Q		N	
3	Check any air leakage at the ducting joints. ตรวจหาจุดที่ลมรั่วบริเวณข้อต่อหรือจุดต่อต่างๆ	H		N	
	Turn the selector switch & breaker to OFF at the starter panel. Turn OFF the isolator near the fan installation ปิดสวิทช์ที่เลือกมาที่ตำแหน่งปิด และ ปิดสวิทช์เบรกเกอร์ ที่ตู้ควบคุม และ ปิดสวิทช์เซอร์วิสเบรกเกอร์ (ที่ตั้งใกล้พัดลม)				
4	Check the pulley alignment and belting tension. (for belt drive type) ตรวจสอบการเรียงศูนย์ของพูลเลย์ของมอเตอร์และพัดลม ตรวจสอบและปรับความตึงของสายพาน	Q		N	
5	Check & clean the Blower & Housing ตรวจสภาพและทำความสะอาดพัดลม และกล่องครอบพัดลม	Q, H		N	
6	Check & clean the ventilation louver. ตรวจสภาพและทำความสะอาดช่องลมเข้าและออก	Q, H		N	
7	Grease the fan motor bearing. เติมจารบีให้กับลูกปืนของมอเตอร์พัดลม	H		N	
8	Change belt (for belt drive type). เปลี่ยนสายพาน (สำหรับชุดขับแบบสายพาน)	Y		N	
9	Check condition of pulley (for belt drive type). ตรวจสอบสภาพลูกปืนของมอเตอร์และพัดลมสำหรับชนิดขับ (ชุดขับแบบสายพาน)	Y		N	
10	Check & tighten the cables & control wire terminals. ตรวจสภาพและรัดน็อต ที่จุดเชื่อมต่อทางไฟฟ้าต่างๆ	Y		N	
11	Check the structure for any corrosion, re paint the rusty part. ตรวจสอบว่ามีผิวเหล็กชิ้นส่วนโครงสร้าง, พัดลม, หรือ ยุ้งกรองน้ำมันเกิดสนิมขึ้นๆ หรือไม่ รวมถึงการซ่อมแซมทาสีใหม่	Y		N	
12	Check the wire mesh for any damaged or corrosion. ตรวจสภาพและร่องรอยความเสียหายหรือการกัดกร่อนของตะแกรงลวด	Y		N	

Comment : ____

Note : 1. Make Sure Disconnect Power Before Touching Any Electrical Parts. / ตรวจสอบให้มั่นใจว่าไม่มีกระแสไฟฟ้าก่อนสัมผัสอุปกรณ์ไฟฟ้า
2. PM Period of task no.5 and no.6 are "Q" for kitchen exhaust fan and "H" for other ventilation fan.
ความถี่ในการทำงานของหัวข้อที่ 5 และ หัวข้อที่ 6 กรณี Kitchen Exhaust Fan ใช้ความถี่ "Q" แต่สำหรับพัดลมระบายอากาศอื่นๆ ใช้ความถี่ "H"
3. N = Normal ; AB = Abnormal ; F = Fail

PM by : [redacted]	Verified by : [redacted]	Approved by : [redacted]
Signature :	Signature :	Signature :
Date : 25/10/66	Date : 25 / 10 / 66	Date : 25/10/66

PPM-ENG-ME-005	แก้ไขครั้งที่ : 1	วันที่มีผลบังคับใช้ : 1/10/21
จัดทำโดย : [redacted]	อนุมัติโดย [redacted]	

..... วิศวกรส่วนกลาง ..... ส่วนกลาง

PREVENTIVE MAINTENANCE CHECKLIST FOR VENTILATION FAN

การบำรุงรักษาเชิงป้องกัน เครื่องพัดลมระบายอากาศ

BUILDING : WTM (B)		Date : 25 / 10 / 66	
EQUIPMENT NUMBER : MCLEF 1B	TYPE OF MAINTENANCE	W (M) 2M Q H Y	
LOCATION : ห้องปั๊มน้ำดี B2 ตึก B	Rated : ____ kw, ____ A		

NO.	TASK DESCRIPTION	PM Code	Measurement			Status (N/A B/F)	Remarks
13	Check & clean the room. ตรวจสภาพและทำความสะอาดห้องเครื่อง	Y				N	
Turn the selector switch & breaker to ON at the starter panel. Turn ON the isolator near the fan installation. หมุนสวิทช์เลือกมาที่ตำแหน่ง เปิด และเปิดสวิทช์เบรกเกอร์ ที่ตู้ควบคุม และเปิดสวิทช์เซอร์วิสเบรกเกอร์ (ที่ติดตั้งใกล้พัดลม)						
14	Check and measure the voltage between phase. ตรวจสอบและวัดแรงดันไฟฟ้าระหว่างเฟส RS,ST RT (V)	Q	RS 390	ST 390	RT 390	N	
15	Check and measure the current. ตรวจสอบและวัดไฟฟ้าของเฟส R, S, T (A)	Q	R 6.5	S 6.5	T 6.5	N	
16	Measure the vibration of the Motor & Blower. ตรวจวัดการสั่นสะเทือนมอเตอร์และพัดลม	Q				N	
After maintenance ensure that all the selector switches are at AUTO position. / หลังการซ่อมบำรุง ให้ตรวจสอบจนมั่นใจว่าสวิทช์เลือกทุกชุดอยู่ในตำแหน่ง อัตโนมัติ							

Comment : _____

Note : 1. Make Sure Disconnect Power Before Touching Any Electrical Parts. / ตรวจสอบให้มั่นใจว่าไม่มีกระแสไฟฟ้าก่อนสัมผัสอุปกรณ์ไฟฟ้า
2. PM Period of task no.5 and no.6 are "Q" for kitchen exhaust fan and "H" for other ventilation fan.
ความถี่ในการทำงานของหัวข้อที่ 5 และ หัวข้อที่ 6 กรณี Kitchen Exhaust Fan ใช้ความถี่ " Q " แต่สำหรับพัดลมระบายอากาศอื่นๆ ใช้ความถี่ " H "
3. N = Normal , AB = Abnormal ; F = Fail

PM by : [redacted]	Verified by : [redacted]	Approved by : [redacted]
Signature :	Signature :	Signature :
Date : 25/10/66	Date : 25 / 10 / 66	Date : 25/10/66

PPM-ENG-ME-005	แก้ไขครั้งที่ : 1	วันที่มีผลบังคับใช้ : 1/10/21
จัดทำโดย [redacted]		อนุมัติโดย : [redacted]

..... วิศวกรส่วนกลาง ..... ส่วนกลาง

PREVENTIVE MAINTENANCE CHECKLIST FOR VENTILATION FAN

การบำรุงรักษาเชิงป้องกัน เครื่องพัดลมระบายอากาศ

BUILDING : WTM (B)		Date : 25 / 10 / 66	
EQUIPMENT NUMBER : MCLEF 2B	TYPE OF MAINTENANCE	W (M) 2M Q H Y	
LOCATION : ห้องปั๊มน้ำดี ตึก B	Rated : ____ kw, ____ A		

NO.	TASK DESCRIPTION	PM Code	Measurement	Status (N/A B/F)	Remarks
1	Check status of pilot lamp & selector switches at the starter panel. ตรวจสอบสภาพหลอดไฟและสวิทช์ซีเล็กเตอร์ที่ตู้ควบคุม	Q		N	
2	Check status of the remote control panel ตรวจสอบสภาพแผง Remote Control	Q		N	
3	Check any air leakage at the ducting joints. ตรวจหาจุดที่ลมรั่วบริเวณข้อต่อหรือจุดต่างๆ	H		N	
Turn the selector switch & breaker to OFF at the starter panel. Turn OFF the isolator near the fan installation. ปิดสวิทช์ที่เลือกมาที่ตำแหน่งปิด และ ปิดสวิทช์เบรกเกอร์ ที่ตู้ควบคุม และ ปิดสวิทช์เซอร์วิสเบรกเกอร์ (ที่ตั้งใกล้พัดลม)				
4	Check the pulley alignment and belting tension. (for belt drive type) ตรวจสอบการเยื้องศูนย์ของพูลเล่ย์ของมอเตอร์และพัดลม ตรวจสอบและปรับความตึงของสายพาน	Q		N	
5	Check & clean the Blower & Housing. ตรวจสภาพและล้างทำความสะอาดพัดลม และกล่องครอบพัดลม	Q, H		N	
6	Check & clean the ventilation louver. ตรวจสภาพและทำความสะอาดช่องลมเข้าและออก	Q, H		N	
7	Grease the fan motor bearing. เติมจารบีเข้ากับลูกปืนของมอเตอร์พัดลม	H		N	
8	Change belt (for belt drive type). เปลี่ยนสายพาน (สำหรับชุดขับแบบสายพาน)	Y		N	
9	Check condition of pulley (for belt drive type). ตรวจสอบสภาพพูลเล่ย์ของมอเตอร์และพัดลมสึกหรอหรือไม่ (ชุดขับแบบสายพาน)	Y		N	
10	Check & tighten the cables & control wire terminals. ตรวจสภาพและรัดน็อตที่จุดเชื่อมต่อสายไฟฟ้าต่างๆ	Y		N	
11	Check the structure for any corrosion. re-paint the rusty part. ตรวจสอบว่ามีสนิมขึ้นที่โครงสร้าง ,ห้องลม หรือชุดอุปกรณ์ประกอบอื่นๆ หรือไม่. ขจัดสิ่งสกปรกและทาสีกันสนิม.	Y		N	
12	Check the wire mesh for any damaged or corrosion. ตรวจสภาพและตรวจสอบความเสียหายหรือการผุกร่อนของตะแกรงลวด	Y		N	

Comment : _____

Note : 1. Make Sure Disconnect Power Before Touching Any Electrical Parts. / ตรวจสอบให้มั่นใจว่าไม่มีกระแสไฟฟ้าก่อนสัมผัสอุปกรณ์ไฟฟ้า
2. PM Period of task no.5 and no.6 are "Q" for kitchen exhaust fan and "H" for other ventilation fan.
ความถี่ในการทำงานของหัวข้อที่ 5 และ หัวข้อที่ 6 กรณี Kitchen Exhaust Fan ใช้ความถี่ " Q " แต่สำหรับพัดลมระบายอากาศอื่นๆ ใช้ความถี่ " H "
3. N = Normal , AB = Abnormal ; F = Fail

PM by : [redacted]	Verified by : [redacted]	Approved by : [redacted]
Signature :	Signature :	Signature :
Date : 25/10/66	Date : 25 / 10 / 66	Date : 25/10/66

PPM-ENG-ME-005	แก้ไขครั้งที่ : 1	วันที่มีผลบังคับใช้ : 1/10/21
จัดทำโดย : [redacted]		อนุมัติโดย [redacted]

..... วิศวกรส่วนกลาง ..... ส่วนกลาง

PREVENTIVE MAINTENANCE CHECKLIST FOR VENTILATION FAN

การบำรุงรักษาเชิงป้องกัน เครื่องพัดลมระบายอากาศ

BUILDING : WTM (B)		Date : 25 / 10 / 66	
EQUIPMENT NUMBER : MCCEF 28	TYPE OF MAINTENANCE	W / M	2M / Q / H / Y
LOCATION : ชั้น ป้อมรับลัด อาคาร B	Rated : ____ kw. ____ A		

NO.	TASK DESCRIPTION	PM Code	Measurement			Status (N/A B/F)	Remarks
13	Check & clean the room. ตรวจสภาพและทำความสะอาดห้องเครื่อง	Y					
	Turn the selector switch & breaker to ON at the starter panel. Turn ON the isolator near the fan installation. หมุนสวิทช์เลือกมาที่ตำแหน่ง เปิด และเปิดสวิทช์เบรกเกอร์ ที่ตู้ควบคุม และเปิดสวิทช์เซอร์วิสเบรกเกอร์ (ที่ติดตั้งใกล้พัดลม)					
14	Check and measure the voltage between phase. ตรวจสภาพแรงดันไฟฟ้าระหว่างเฟส RS,ST RT (V)	Q	RS 400	ST 390	RT 390		
15	Check and measure the current. ตรวจสอบกระแสไฟฟ้าของเฟส R, S, T (A)	Q	R 5.9	S 5.4	T 5.2		
16	Measure the vibration of the Motor & Blower. ตรวจวัดการสั่นสะเทือนมอเตอร์และพัดลม	Q					
	After maintenance ensure that all the selector switches are at AUTO position. / หลังการซ่อมบำรุง ให้ตรวจสอบจนมั่นใจว่าสวิทช์เลือกทุกชุดอยู่ในตำแหน่ง อัตโนมัติ						

Comment :

Note : 1. Make Sure Disconnect Power Before Touching Any Electrical Parts / ตรวจสอบให้มั่นใจว่าไม่มีกระแสไฟฟ้าก่อนสัมผัสอุปกรณ์ไฟฟ้า
2. PM Period of task no.5 and no.6 are "Q" for kitchen exhaust fan and "H" for other ventilation fan.
ความถี่ในการทำงานของหัวข้อที่ 5 และ หัวข้อที่ 6 กรณี Kitchen Exhaust Fan ให้ความถี่ "Q" แต่สำหรับพัดลมระบายอากาศอื่นๆ ให้ความถี่ "H"
3. N = Normal ; AB = Abnorma ; F = Fail

PM by : [redacted]	Verified by : [redacted]	Approved by : [redacted]
Signature :	Signature :	Signature :
Date : 25/10/66	Date : 25/10/66	Date : 25/10/66

PPM-ENG-ME-005	แก้ไขครั้งที่ : 1	วันที่มีผลบังคับใช้ : 1/10/21
จัดทำโดย : [redacted]	อนุมัติโดย [redacted]	

..... วิศวกรส่วนกลาง ..... ส่วนกลาง

(2/2)

PREVENTIVE MAINTENANCE CHECKLIST FOR EMERGENCY LIGHT LIST

การบำรุงรักษาเชิงป้องกัน รายการชุดไฟแสงสว่างฉุกเฉิน

BUILDING : อาคาร A		Date : 10 / 10 / 66	
EQUIPMENT NUMBER :	TYPE OF MAINTENANCE	M	2M / Q / H / Y
LOCATION : ไฟป้าย Exit แม่บ้านชั้น 5/1	Rated: ____ kV ____ A In/Out: ____/____		

NO.	TASK DESCRIPTION				PM Code	MEASUREMENT	Status (N/A B/F)	Remarks
1	Emergency light no. 52	Location 52	☐ Board	☑ Battery	M		AB	แบตเสื่อม
2	Emergency light no. 51	Location	☐ Board	☑ Battery	M		AB	
3	Emergency light no. 50	Location	☐ Board	☐ Battery	M		N	
4	Emergency light no. 49	Location	☐ Board	☐ Battery	M		N	
5	Emergency light no. 48	Location	☐ Board	☐ Battery	M		N	
6	Emergency light no. 47	Location	☐ Board	☐ Battery	M		N	
7	Emergency light no. 46	Location	☐ Board	☐ Battery	M		N	
8	Emergency light no. 45	Location	☐ Board	☐ Battery	M		N	
9	Emergency light no. 44	Location	☐ Board	☐ Battery	M		N	
10	Emergency light no. 43	Location	☐ Board	☐ Battery	M		N	
11	Emergency light no. 42	Location	☐ Board	☐ Battery	M		N	
12	Emergency light no. 41	Location	☐ Board	☑ Battery	M		AB	แบตเสื่อม
13	Emergency light no. 40	Location	☐ Board	☐ Battery	M		N	
14	Emergency light no. 39	Location	☐ Board	☐ Battery	M		N	
15	Emergency light no. 38	Location	☐ Board	☐ Battery	M		N	
16	Emergency light no. 37	Location	☐ Board	☐ Battery	M		N	
17	Emergency light no. 36	Location	☐ Board	☐ Battery	M		N	
18	Emergency light no. 35	Location	☐ Board	☐ Battery	M		N	
19	Emergency light no. 34	Location	☐ Board	☐ Battery	M		N	
20	Emergency light no. 33	Location	☐ Board	☐ Battery	M		N	
21	Emergency light no. 32	Location	☐ Board	☐ Battery	M		N	
22	Emergency light no. 31	Location	☐ Board	☐ Battery	M		N	
23	Emergency light no. 30	Location	☐ Board	☐ Battery	M		N	
24	Emergency light no. 29	Location	☐ Board	☑ Battery	M		AB	แบตเสื่อม
25	Emergency light no. 28	Location	☐ Board	☐ Battery	M		N	
26	Emergency light no. 27	Location	☐ Board	☐ Battery	M		N	
27	Emergency light no. 26	Location	☐ Board	☐ Battery	M		N	
28	Emergency light no. 25	Location	☐ Board	☐ Battery	M		N	
29	Emergency light no. 24	Location	☐ Board	☐ Battery	M		N	
30	Emergency light no. 23	Location 23	☐ Board	☐ Battery	M		N	

Comment :
Special equipment :
Note : 1. N – Normal ; AB – Abnorma ; F – Fail

PM by : [redacted]	Verified by : [redacted]	Approved by : [redacted]
Signature :	Signature :	Signature :
Date : 10/10/66	Date : 10/10/66	Date : 10/10/66

PPM-ENG-EE-017	แก้ไขครั้งที่ : 1	วันที่มีผลบังคับใช้ : 1/10/21
จัดทำโดย [redacted]	อนุมัติโดย [redacted]	

..... วิศวกรส่วนกลาง ..... ส่วนกลาง

PREVENTIVE MAINTENANCE CHECKLIST FOR EMERGENCY LIGHT LIST

การบำรุงรักษาเชิงป้องกัน รายการชุดไฟแสงสว่างฉุกเฉิน

BUILDING : อาคาร A

Date : 10 / 10 / 66

EQUIPMENT NUMBER :

TYPE OF MAINTENANCE | M | 2M | Q | H | Y

LOCATION : ไฟป้าย Exit หน้าประตู ST1

Rated: _____ kV _____ A In/Out: ___/___

NO.	TASK DESCRIPTION				PM Code	MEASUREMENT	Status (N/A B/F)	Remarks
1	Emergency light no. 22	Location 22	☐ Board	☐ Battery	M		N	
2	Emergency light no. 21	Location	☐ Board	☐ Battery	M		N	
3	Emergency light no. 20	Location	☐ Board	☐ Battery	M		N	
4	Emergency light no. 19	Location	☐ Board	☐ Battery	M		N	
5	Emergency light no. 18	Location	☐ Board	☑ Battery	M		AB	หมดเสื่อม
6	Emergency light no. 17	Location	☐ Board	☐ Battery	M		N	
7	Emergency light no. 16	Location	☐ Board	☐ Battery	M		N	
8	Emergency light no. 15	Location	☐ Board	☐ Battery	M		N	
9	Emergency light no. 14	Location	☐ Board	☐ Battery	M		N	
10	Emergency light no. 13	Location	☐ Board	☐ Battery	M		N	
11	Emergency light no. 12	Location	☐ Board	☑ Battery	M		AB	หมดเสื่อม
12	Emergency light no. 11	Location	☐ Board	☐ Battery	M		N	
13	Emergency light no. 10	Location	☐ Board	☐ Battery	M		N	
14	Emergency light no. 9	Location	☐ Board	☐ Battery	M		N	
15	Emergency light no. 8	Location	☐ Board	☐ Battery	M		N	
16	Emergency light no. 7	Location	☐ Board	☐ Battery	M		N	
17	Emergency light no. 6	Location	☐ Board	☐ Battery	M		N	
18	Emergency light no. 5	Location	☐ Board	☐ Battery	M		N	
19	Emergency light no. 4	Location 4	☐ Board	☐ Battery	M		N	
20	Emergency light no.	Location	☐ Board	☐ Battery	M			
21	Emergency light no.	Location	☐ Board	☐ Battery	M			
22	Emergency light no.	Location	☐ Board	☐ Battery	M			
23	Emergency light no.	Location	☐ Board	☐ Battery	M			
24	Emergency light no.	Location	☐ Board	☐ Battery	M			
25	Emergency light no.	Location	☐ Board	☐ Battery	M			
26	Emergency light no.	Location	☐ Board	☐ Battery	M			
27	Emergency light no.	Location	☐ Board	☐ Battery	M			
28	Emergency light no.	Location	☐ Board	☐ Battery	M			
29	Emergency light no.	Location	☐ Board	☐ Battery	M			
30	Emergency light no.	Location	☐ Board	☐ Battery	M			

Comment :

Special equipment :

Note : N – Normal ; AB – Abnormal ; F – Fail

PM by : [redacted]	Verified by : [redacted]	Approved by : [redacted]
Signature : [redacted]	Signature : [redacted]	Signature :
Date : 10/10/66	Date : 10/10/66	Date : 10/10/66

PPM-ENG-EE-017	แก้ไขครั้งที่ 1	วันที่มีผลบังคับใช้ : 1/10/21
จัดทำโดย : [redacted]		อนุมัติโดย : [redacted]

วิศวกรส่วนกลาง ..... ส่วนกลาง .....

PREVENTIVE MAINTENANCE CHECKLIST FOR EMERGENCY LIGHT LIST

การบำรุงรักษาเชิงป้องกัน รายการชุดไฟแสงสว่างฉุกเฉิน

BUILDING : อาคาร A

Date : 10 / 10 / 66

EQUIPMENT NUMBER :

TYPE OF MAINTENANCE | M | 2M | Q | H | Y

LOCATION : ไฟป้าย Exit หน้าประตู ST2

Rated: _____ kV _____ A In/Out: ___/___

NO.	TASK DESCRIPTION				PM Code	MEASUREMENT	Status (N/A B/F)	Remarks
1	Emergency light no. 101	Location 62	☐ Board	☐ Battery	M		N	
2	Emergency light no. 100	Location	☐ Board	☐ Battery	M		N	
3	Emergency light no. 99	Location	☐ Board	☐ Battery	M		N	
4	Emergency light no. 98	Location	☐ Board	☐ Battery	M		N	
5	Emergency light no. 97	Location	☐ Board	☐ Battery	M		N	
6	Emergency light no. 96	Location	☐ Board	☐ Battery	M		N	
7	Emergency light no. 95	Location	☐ Board	☐ Battery	M		N	
8	Emergency light no. 94	Location	☐ Board	☐ Battery	M		N	
9	Emergency light no. 93	Location	☐ Board	☐ Battery	M		N	
10	Emergency light no. 92	Location	☐ Board	☑ Battery	M		AB	หมดเสื่อม
11	Emergency light no. 91	Location	☐ Board	☐ Battery	M		N	
12	Emergency light no. 90	Location	☐ Board	☐ Battery	M		N	
13	Emergency light no. 89	Location	☐ Board	☐ Battery	M		N	
14	Emergency light no. 88	Location	☐ Board	☐ Battery	M		N	
15	Emergency light no. 87	Location	☐ Board	☐ Battery	M		N	
16	Emergency light no. 86	Location	☐ Board	☐ Battery	M		N	
17	Emergency light no. 85	Location	☐ Board	☐ Battery	M		N	
18	Emergency light no. 84	Location	☐ Board	☐ Battery	M		N	
19	Emergency light no. 83	Location	☐ Board	☐ Battery	M		N	
20	Emergency light no. 82	Location	☐ Board	☑ Battery	M		AB	หมดเสื่อม
21	Emergency light no. 81	Location	☐ Board	☐ Battery	M		N	
22	Emergency light no. 80	Location	☐ Board	☐ Battery	M		N	
23	Emergency light no. 79	Location	☐ Board	☐ Battery	M		N	
24	Emergency light no. 78	Location	☐ Board	☐ Battery	M		N	
25	Emergency light no. 77	Location	☐ Board	☐ Battery	M		N	
26	Emergency light no. 76	Location	☐ Board	☐ Battery	M		N	
27	Emergency light no. 75	Location	☐ Board	☐ Battery	M		N	
28	Emergency light no. 74	Location	☐ Board	☐ Battery	M		N	
29	Emergency light no. 73	Location	☐ Board	☐ Battery	M		N	
30	Emergency light no. 72	Location 23	☐ Board	☐ Battery	M		N	

Comment :

Special equipment :

Note : N – Normal ; AB – Abnormal ; F – Fail

PM by : [redacted]	Verified by : [redacted]	Approved by : [redacted]
Signature : [redacted]	Signature : [redacted]	Signature :
Date : 10/10/66	Date : 10/10/66	Date : 10/10/66

PPM-ENG-EE-017	แก้ไขครั้งที่ : 1	วันที่มีผลบังคับใช้ : 1/10/21
จัดทำโดย : [redacted]		อนุมัติโดย [redacted]

วิศวกรส่วนกลาง ..... ส่วนกลาง .....

PREVENTIVE MAINTENANCE CHECKLIST FOR EMERGENCY LIGHT LIST
การบำรุงรักษาเชิงป้องกัน รายการชุดไฟแสงสว่างฉุกเฉิน

BUILDING : อาคาร A | Date : 10 / 10 / 66

EQUIPMENT NUMBER : | TYPE OF MAINTENANCE: M | 2M | Q | H | Y

LOCATION : ไฟป้าย Exit หน้าประตู ST2 | Rated: _____ kV _____ A In/Out: ___/___

NO.	TASK DESCRIPTION				PM Code	MEASUREMENT	Status (N/A B/F)	Remarks
1	Emergency light no. 71	Location 22	☐ Board	☐ Battery	M		N	
2	Emergency light no. 70	Location	☐ Board	☐ Battery	M		N	
3	Emergency light no. 69	Location	☐ Board	☐ Battery	M		N	
4	Emergency light no. 68	Location	☐ Board	☐ Battery	M		N	
5	Emergency light no. 67	Location	☐ Board	☐ Battery	M		N	
6	Emergency light no. 66	Location	☐ Board	☐ Battery	M		N	
7	Emergency light no. 65	Location	☐ Board	☐ Battery	M		N	
8	Emergency light no. 64	Location	☐ Board	☑ Battery	M		AB	หมดอายุ
9	Emergency light no. 63	Location	☐ Board	☐ Battery	M		N	
10	Emergency light no. 62	Location	☐ Board	☐ Battery	M		N	
11	Emergency light no. 61	Location	☐ Board	☐ Battery	M		N	
12	Emergency light no. 60	Location	☐ Board	☐ Battery	M		N	
13	Emergency light no. 59	Location	☐ Board	☐ Battery	M		N	
14	Emergency light no. 58	Location	☐ Board	☐ Battery	M		N	
15	Emergency light no. 57	Location	☐ Board	☐ Battery	M		N	
16	Emergency light no. 56	Location	☐ Board	☐ Battery	M		N	
17	Emergency light no. 55	Location	☐ Board	☐ Battery	M		N	
18	Emergency light no. 54	Location	☐ Board	☐ Battery	M		N	
19	Emergency light no. 63	Location 4	☐ Board	☐ Battery	M		N	
20	Emergency light no.	Location	☐ Board	☐ Battery	M			
21	Emergency light no.	Location	☐ Board	☐ Battery	M			
22	Emergency light no.	Location	☐ Board	☐ Battery	M			
23	Emergency light no.	Location	☐ Board	☐ Battery	M			
24	Emergency light no.	Location	☐ Board	☐ Battery	M			
25	Emergency light no.	Location	☐ Board	☐ Battery	M			
26	Emergency light no.	Location	☐ Board	☐ Battery	M			
27	Emergency light no.	Location	☐ Board	☐ Battery	M			
28	Emergency light no.	Location	☐ Board	☐ Battery	M			
29	Emergency light no.	Location	☐ Board	☐ Battery	M			
30	Emergency light no.	Location	☐ Board	☐ Battery	M			

Comment :
Special equipment :
Note : N – Normal ; AB – Abnormal ; F – Fail

PM by : [redacted]	Verified by : [redacted]	Approved by : [redacted]
Signature :	Signature :	Signature :
Date : 10/10/66	Date : 10/10/66	Date : 10/10/66

PPM-ENG-EE-017	แก้ไขครั้งที่ : 1	วันที่มีผลบังคับใช้ : 1/10/21
จัดทำโดย : [redacted]	อนุมัติโดย [redacted]	

วิศวกรส่วนกลาง ..... ส่วนกลาง .....

PREVENTIVE MAINTENANCE CHECKLIST FOR EMERGENCY LIGHT LIST
การบำรุงรักษาเชิงป้องกัน รายการชุดไฟแสงสว่างฉุกเฉิน

BUILDING : อาคาร B | Date : 11 / 10 / 66

EQUIPMENT NUMBER : | TYPE OF MAINTENANCE: M | 2M | Q | H | Y

LOCATION : ไฟป้าย Exit หน้าประตู ST3 | Rated: _____ kV _____ A In/Out: ___/___

NO.	TASK DESCRIPTION				PM Code	MEASUREMENT	Status (N/A B/F)	Remarks
1	Emergency light no. 129	Location 28	☐ Board	☐ Battery	M		N	
2	Emergency light no.	Location	☐ Board	☐ Battery	M		N	
3	Emergency light no.	Location	☐ Board	☐ Battery	M		N	
4	Emergency light no.	Location	☐ Board	☐ Battery	M		N	
5	Emergency light no.	Location	☐ Board	☐ Battery	M		N	
6	Emergency light no.	Location	☐ Board	☐ Battery	M		N	
7	Emergency light no.	Location	☐ Board	☐ Battery	M		N	
8	Emergency light no.	Location	☐ Board	☐ Battery	M		N	
9	Emergency light no.	Location	☐ Board	☐ Battery	M		N	
10	Emergency light no.	Location	☐ Board	☐ Battery	M		N	
11	Emergency light no.	Location	☐ Board	☐ Battery	M		N	
12	Emergency light no.	Location	☐ Board	☑ Battery	M		AB	หมดอายุ
13	Emergency light no.	Location	☐ Board	☐ Battery	M		N	
14	Emergency light no.	Location	☐ Board	☐ Battery	M		N	
15	Emergency light no.	Location	☐ Board	☐ Battery	M		N	
16	Emergency light no.	Location	☐ Board	☐ Battery	M		N	
17	Emergency light no.	Location	☐ Board	☐ Battery	M		N	
18	Emergency light no.	Location	☐ Board	☐ Battery	M		N	
19	Emergency light no.	Location	☐ Board	☐ Battery	M		N	
20	Emergency light no.	Location	☐ Board	☐ Battery	M		N	
21	Emergency light no.	Location	☐ Board	☐ Battery	M		N	
22	Emergency light no.	Location	☐ Board	☐ Battery	M		N	
23	Emergency light no.	Location	☐ Board	☐ Battery	M		N	
24	Emergency light no.	Location	☐ Board	☐ Battery	M		N	
25	Emergency light no.	Location 4	☐ Board	☐ Battery	M		N	
26	Emergency light no.	Location 14	☐ Board	☐ Battery	M		N	
27	Emergency light no.	Location 6	☐ Board	☐ Battery	M		N	
28	Emergency light no. 102	Location B	☐ Board	☐ Battery	M		N	
29	Emergency light no.	Location	☐ Board	☐ Battery	M			
30	Emergency light no.	Location	☐ Board	☐ Battery	M			

Comment :
Special equipment :
Note : N – Normal ; AB – Abnormal ; F – Fail

PM by : [redacted]	Verified by : [redacted]	Approved by : [redacted]
Signature :	Signature :	Signature :
Date : 11/10/66	Date : 11/10/66	Date : 11/10/66

PPM-ENG-EE-017	แก้ไขครั้งที่ : 1	วันที่มีผลบังคับใช้ : 1/10/21
จัดทำโดย : [redacted]	อนุมัติโดย : [redacted]	

วิศวกรส่วนกลาง ..... ส่วนกลาง .....

PREVENTIVE MAINTENANCE CHECKLIST FOR EMERGENCY LIGHT LIST
การบำรุงรักษาเชิงป้องกัน รายการชุดไฟแสงสว่างฉุกเฉิน

BUILDING : อาคาร B | Date : 11 / 10 / 66

EQUIPMENT NUMBER : | TYPE OF MAINTENANCE: M | 2M | Q | H | Y

LOCATION : ไฟป้าย Exit หน้าประตู ST4 | Rated: _____ kV _____ A In/Out: ___ / ___

NO.	TASK DESCRIPTION				PM Code	MEASUREMENT	Status (N/A B/F)	Remarks
1	Emergency light no. 139	Location 12A	☐ Board	☐ Battery	M		N	
2	Emergency light no.	Location	☐ Board	☐ Battery	M		N	
3	Emergency light no.	Location	☐ Board	☐ Battery	M		N	
4	Emergency light no.	Location	☐ Board	☐ Battery	M		N	
5	Emergency light no.	Location	☐ Board	☐ Battery	M		N	
6	Emergency light no.	Location	☐ Board	☐ Battery	M		N	
7	Emergency light no.	Location	☐ Board	☐ Battery	M		N	
8	Emergency light no.	Location	☐ Board	☐ Battery	M		N	
9	Emergency light no.	Location	☐ Board	☐ Battery	M		N	
10	Emergency light no. 130	Location 4	☐ Board	☐ Battery	M		N	
11	Emergency light no.	Location	☐ Board	☐ Battery	M			
12	Emergency light no.	Location	☐ Board	☐ Battery	M			
13	Emergency light no.	Location	☐ Board	☐ Battery	M			
14	Emergency light no.	Location	☐ Board	☐ Battery	M			
15	Emergency light no.	Location	☐ Board	☐ Battery	M			
16	Emergency light no.	Location	☐ Board	☐ Battery	M			
17	Emergency light no.	Location	☐ Board	☐ Battery	M			
18	Emergency light no.	Location	☐ Board	☐ Battery	M			
19	Emergency light no.	Location	☐ Board	☐ Battery	M			
20	Emergency light no.	Location	☐ Board	☐ Battery	M			
21	Emergency light no.	Location	☐ Board	☐ Battery	M			
22	Emergency light no.	Location	☐ Board	☐ Battery	M			
23	Emergency light no.	Location	☐ Board	☐ Battery	M			
24	Emergency light no.	Location	☐ Board	☐ Battery	M			
25	Emergency light no.	Location	☐ Board	☐ Battery	M			
26	Emergency light no.	Location	☐ Board	☐ Battery	M			
27	Emergency light no.	Location	☐ Board	☐ Battery	M			
28	Emergency light no.	Location	☐ Board	☐ Battery	M			
29	Emergency light no.	Location	☐ Board	☐ Battery	M			
30	Emergency light no.	Location	☐ Board	☐ Battery	M			

Comment :
Special equipment :
Note : 1. N – Normal , AB – Abnormal , F – Fail

PM by : [redacted]	Verified by : [redacted]	Approved by : [redacted]
Signature : [redacted]	Signature : [redacted]	Signature : [redacted]
Date : 11/10/66	Date :	Date : 11/10/66

PPM-ENG-EE-017	แก้ไขครั้งที่ : 1	วันที่มีผลบังคับใช้ : 1/10/21
จัดทำโดย [redacted]	อนุมัติโดย : [redacted]	

..... วิศวกรส่วนกลาง ..... ส่วนกลาง

PREVENTIVE MAINTENANCE CHECKLIST FOR EMERGENCY LIGHT LIST
การบำรุงรักษาเชิงป้องกัน รายการชุดไฟแสงสว่างฉุกเฉิน

BUILDING : อาคาร B | Date : 11 / 10 / 66

EQUIPMENT NUMBER : | TYPE OF MAINTENANCE: M | 2M | Q | H | Y

LOCATION : ไฟป้าย Exit หน้าประตู ST5 | Rated: _____ kV _____ A In/Out: ___ / ___

NO.	TASK DESCRIPTION				PM Code	MEASUREMENT	Status (N/A B/F)	Remarks
1	Emergency light no. 167	Location 2B	☐ Board	☐ Battery	M		N	
2	Emergency light no.	Location	☐ Board	☐ Battery	M		N	
3	Emergency light no.	Location	☐ Board	☐ Battery	M		N	
4	Emergency light no.	Location	☐ Board	☑ Battery	M		AB	หมดอายุ
5	Emergency light no.	Location	☐ Board	☐ Battery	M		N	
6	Emergency light no.	Location	☐ Board	☐ Battery	M		N	
7	Emergency light no.	Location	☐ Board	☐ Battery	M		N	
8	Emergency light no.	Location	☐ Board	☐ Battery	M		N	
9	Emergency light no.	Location	☐ Board	☐ Battery	M		N	
10	Emergency light no.	Location	☐ Board	☐ Battery	M		N	
11	Emergency light no.	Location	☐ Board	☐ Battery	M		N	
12	Emergency light no.	Location	☐ Board	☐ Battery	M		N	
13	Emergency light no.	Location	☐ Board	☐ Battery	M		N	
14	Emergency light no.	Location	☐ Board	☐ Battery	M		N	
15	Emergency light no.	Location	☐ Board	☐ Battery	M		N	
16	Emergency light no.	Location	☐ Board	☑ Battery	M		AB	หมดอายุ
17	Emergency light no.	Location	☐ Board	☐ Battery	M		N	
18	Emergency light no.	Location	☐ Board	☐ Battery	M		N	
19	Emergency light no.	Location	☐ Board	☐ Battery	M		N	
20	Emergency light no.	Location	☐ Board	☐ Battery	M		N	
21	Emergency light no.	Location	☐ Board	☐ Battery	M		N	
22	Emergency light no.	Location	☐ Board	☐ Battery	M		N	
23	Emergency light no.	Location	☐ Board	☐ Battery	M		N	
24	Emergency light no.	Location	☐ Board	☐ Battery	M		N	
25	Emergency light no.	Location 4	☐ Board	☐ Battery	M		N	
26	Emergency light no.	Location M	☐ Board	☐ Battery	M		N	
27	Emergency light no.	Location G	☐ Board	☐ Battery	M		N	
28	Emergency light no. 140	Location B	☐ Board	☐ Battery	M		N	
29	Emergency light no.	Location	☐ Board	☐ Battery	M			
30	Emergency light no.	Location	☐ Board	☐ Battery	M			

Comment :
Special equipment :
Note : 1. N – Normal , AB – Abnormal , F – Fail

PM by : [redacted]	Verified by : [redacted]	Approved by : [redacted]
Signature : [redacted]	Signature : [redacted]	Signature : [redacted]
Date : 11/10/66	Date : 11/10/66	Date : 11/10/66

PPM-ENG-EE-017	แก้ไขครั้งที่ : 1	วันที่มีผลบังคับใช้ : 1/10/21
จัดทำโดย [redacted]	อนุมัติโดย [redacted]	

..... วิศวกรส่วนกลาง ..... ส่วนกลาง

PREVENTIVE MAINTENANCE CHECKLIST FOR EMERGENCY LIGHT LIST

การบำรุงรักษาเชิงป้องกัน รายการชุดไฟแสงสว่างฉุกเฉิน

BUILDING : อาคาร B | Date : 12 / 10 / 66

EQUIPMENT NUMBER : | TYPE OF MAINTENANCE | M | 2M | Q | H | Y

LOCATION : ป้ายไฟ Exit หน้าประตู 9 ใต้ | Rated: _____ kV _____ A In/Out: ___/___

NO.	TASK DESCRIPTION				PM Code	MEASUREMENT	Status (N/A B/F)	Remarks
1	Emergency light no. 195	Location 28	☐ Board	☐ Battery	M		N	
2	Emergency light no.	Location	☐ Board	☑ Battery	M		AB	แบตเสื่อม
3	Emergency light no.	Location	☐ Board	☐ Battery	M		N	
4	Emergency light no.	Location	☐ Board	☐ Battery	M		N	
5	Emergency light no.	Location	☐ Board	☑ Battery	M		AB	แบตเสื่อม
6	Emergency light no.	Location	☐ Board	☐ Battery	M		N	
7	Emergency light no.	Location	☐ Board	☐ Battery	M		N	
8	Emergency light no.	Location	☐ Board	☐ Battery	M		N	
9	Emergency light no.	Location	☐ Board	☐ Battery	M		N	
10	Emergency light no.	Location	☐ Board	☐ Battery	M		N	
11	Emergency light no.	Location	☐ Board	☐ Battery	M		N	
12	Emergency light no.	Location	☐ Board	☐ Battery	M		N	
13	Emergency light no.	Location	☐ Board	☐ Battery	M		N	
14	Emergency light no.	Location	☐ Board	☐ Battery	M		N	
15	Emergency light no.	Location	☐ Board	☐ Battery	M		N	
16	Emergency light no.	Location	☐ Board	☑ Battery	M		AB	แบตเสื่อม
17	Emergency light no.	Location	☐ Board	☐ Battery	M		N	
18	Emergency light no.	Location	☐ Board	☐ Battery	M		N	
19	Emergency light no.	Location	☐ Board	☐ Battery	M		N	
20	Emergency light no.	Location	☐ Board	☐ Battery	M		N	
21	Emergency light no.	Location	☐ Board	☐ Battery	M		N	
22	Emergency light no.	Location	☐ Board	☐ Battery	M		N	
23	Emergency light no.	Location	☐ Board	☐ Battery	M		N	
24	Emergency light no.	Location	☐ Board	☐ Battery	M		N	
25	Emergency light no. 171	Location A	☐ Board	☐ Battery	M		N	
26	Emergency light no. 170	Location M	☐ Board	☐ Battery	M		N	
27	Emergency light no. 169	Location G	☐ Board	☐ Battery	M		N	
28	Emergency light no. 168	Location B	☐ Board	☐ Battery	M		N	
29	Emergency light no.	Location	☐ Board	☐ Battery	M			
30	Emergency light no.	Location	☐ Board	☐ Battery	M			

Comment :

Special equipment :

Note : 1. N = Normal ; AB = Abnormal ; F = Fail

PM by : [redacted]	Verified by : [redacted]	Approved by : [redacted]
Signature : [redacted]	Signature : [redacted]	Signature : [redacted]
Date : 12 / 10 / 66	Date : 12/10/66	Date : 12/10/66

PPM-ENG-EE-017	แก้ไขครั้งที่ : 1	วันที่มีผลบังคับใช้ : 1/10/21
จัดทำโดย [redacted]		อนุมัติโดย : [redacted]

..... วิศวกรส่วนกลาง ..... ส่วนกลาง

PREVENTIVE MAINTENANCE CHECKLIST FOR EMERGENCY LIGHT LIST

การบำรุงรักษาเชิงป้องกัน รายการชุดไฟแสงสว่างฉุกเฉิน

BUILDING : อาคารจอดรถ | Date : 12 / 10 / 66

EQUIPMENT NUMBER : | TYPE OF MAINTENANCE | M | 2M | Q | H | Y

LOCATION : ไฟป้าย Exit หน้าบันไดหนีไฟ 4B-1B | Rated: _____ kV _____ A In/Out: ___/___

NO	TASK DESCRIPTION				PM Code	MEASUREMENT	Status (N/A B/F)	Remarks
1	Emergency light no. 203	Location 4B	☐ Board	☐ Battery	M		N	
2	Emergency light no. 202	Location 4A	☐ Board	☐ Battery	M		N	
3	Emergency light no. 201	Location 3B	☐ Board	☑ Battery	M		AB	แบตเสื่อม
4	Emergency light no. 200	Location 3A	☐ Board	☐ Battery	M		N	
5	Emergency light no. 199	Location 2B	☐ Board	☐ Battery	M		N	
6	Emergency light no. 198	Location 2A	☐ Board	☐ Battery	M		N	
7	Emergency light no. 197	Location 1B	☐ Board	☐ Battery	M		N	
8	Emergency light no. 196	Location 1A	☐ Board	☐ Battery	M		N	
9	Emergency light no.	Location	☐ Board	☐ Battery	M			
10	Emergency light no.	Location	☐ Board	☐ Battery	M			
11	Emergency light no.	Location	☐ Board	☐ Battery	M			
12	Emergency light no.	Location	☐ Board	☐ Battery	M			
13	Emergency light no.	Location	☐ Board	☐ Battery	M			
14	Emergency light no.	Location	☐ Board	☐ Battery	M			
15	Emergency light no.	Location	☐ Board	☐ Battery	M			
16	Emergency light no.	Location	☐ Board	☐ Battery	M			
17	Emergency light no.	Location	☐ Board	☐ Battery	M			
18	Emergency light no.	Location	☐ Board	☐ Battery	M			
19	Emergency light no.	Location	☐ Board	☐ Battery	M			
20	Emergency light no.	Location	☐ Board	☐ Battery	M			
21	Emergency light no.	Location	☐ Board	☐ Battery	M			
22	Emergency light no.	Location	☐ Board	☐ Battery	M			
23	Emergency light no.	Location	☐ Board	☐ Battery	M			
24	Emergency light no.	Location	☐ Board	☐ Battery	M			
25	Emergency light no.	Location	☐ Board	☐ Battery	M			
26	Emergency light no.	Location	☐ Board	☐ Battery	M			
27	Emergency light no.	Location	☐ Board	☐ Battery	M			
28	Emergency light no.	Location	☐ Board	☐ Battery	M			
29	Emergency light no.	Location	☐ Board	☐ Battery	M			
30	Emergency light no.	Location	☐ Board	☐ Battery	M			

Comment :

Special equipment :

Note : 1. N = Normal ; AB = Abnormal ; F = Fail

PM by : [redacted]	Verified by : [redacted]	Approved by : [redacted]
Signature : [redacted]	Signature : [redacted]	Signature : [redacted]
Date : 12 / 10 / 66	Date : 12/10/66	Date : 12/10/66

PPM-ENG-EE-017	แก้ไขครั้งที่ : 1	วันที่มีผลบังคับใช้ : 1/10/21
จัดทำโดย : [redacted]		อนุมัติโดย [redacted]

..... วิศวกรส่วนกลาง ..... ส่วนกลาง

PREVENTIVE MAINTENANCE CHECKLIST FOR EMERGENCY LIGHT LIST

การบำรุงรักษาเชิงป้องกัน รายการชุดไฟแสงสว่างฉุกเฉิน

BUILDING : อาคาร A | Date : 12 / 10 / 66

EQUIPMENT NUMBER : | TYPE OF MAINTENANCE: M | 2M | Q | H | Y

LOCATION : Emer ป้องกัน | Rated: _____ kV _____ A In/Out: ___/___

NO.	TASK DESCRIPTION				PM Code	MEASUREMENT	Status (N/A B/F)	Remarks
1	Emergency light no. 230	Location	☐ Board	☐ Battery	M		N	
2	Emergency light no.	Location	☐ Board	☐ Battery	M		N	
3	Emergency light no.	Location	☐ Board	☐ Battery	M		N	
4	Emergency light no.	Location	☐ Board	☐ Battery	M		N	
5	Emergency light no.	Location	☐ Board	☐ Battery	M		N	
6	Emergency light no.	Location	☐ Board	☐ Battery	M		N	
7	Emergency light no.	Location	☐ Board	☐ Battery	M		N	
8	Emergency light no.	Location	☐ Board	☐ Battery	M		N	
9	Emergency light no.	Location	☐ Board	☐ Battery	M		N	
10	Emergency light no.	Location	☐ Board	☐ Battery	M		N	
11	Emergency light no.	Location	☐ Board	☐ Battery	M		N	
12	Emergency light no.	Location	☐ Board	☐ Battery	M		N	
13	Emergency light no.	Location	☐ Board	☐ Battery	M		N	
14	Emergency light no.	Location	☐ Board	☐ Battery	M		N	
15	Emergency light no.	Location	☐ Board	☐ Battery	M		N	
16	Emergency light no. 245	Location	☐ Board	☐ Battery	M		N	
17	Emergency light no.	Location	☐ Board	☐ Battery	M			
18	Emergency light no.	Location	☐ Board	☐ Battery	M			
19	Emergency light no.	Location	☐ Board	☐ Battery	M			
20	Emergency light no.	Location	☐ Board	☐ Battery	M			
21	Emergency light no.	Location	☐ Board	☐ Battery	M			
22	Emergency light no.	Location	☐ Board	☐ Battery	M			
23	Emergency light no.	Location	☐ Board	☐ Battery	M			
24	Emergency light no.	Location	☐ Board	☐ Battery	M			
25	Emergency light no.	Location	☐ Board	☐ Battery	M			
26	Emergency light no.	Location	☐ Board	☐ Battery	M			
27	Emergency light no.	Location	☐ Board	☐ Battery	M			
28	Emergency light no.	Location	☐ Board	☐ Battery	M			
29	Emergency light no.	Location	☐ Board	☐ Battery	M			
30	Emergency light no.	Location	☐ Board	☐ Battery	M			

Comment :

Special equipment :

Note : 1. N = Normal ; AB = Abnormal ; F = Fail

PM by : [redacted]	Verified by : [redacted]	Approved by : [redacted]
Signature : [redacted]	Signature : [redacted]	Signature : [redacted]
Date : 12/10/66	Date : 12/10/66	Date : 12/10/66

PPM-ENG-EE-017	แก้ไขครั้งที่ : 1	วันที่มีผลบังคับใช้ : 1/10/21
จัดทำโดย : [redacted]		อนุมัติโดย [redacted]

..... วิศวกรส่วนกลาง ..... ส่วนกลาง

PREVENTIVE MAINTENANCE CHECKLIST FOR FIRE HOSE CABINET

การบำรุงรักษาเชิงป้องกัน ตู้เก็บสายฉีดน้ำดับเพลิง

BUILDING : Tower A | Date : 22 / 10 / 66

EQUIPMENT NUMBER : | TYPE OF MAINTENANCE: W | (M) | 2M | Q | H | Y

LOCATION : (ชั้นแต่ชั้น) FL 50-4

NO.	TASK DESCRIPTION: Tower	Floor	Equipment			PM Code	Measurement	Status (N/A B/F)	Remarks
1	1	50	☐ Nozzle	☐ Hose	☐ Valve	M		N	
2		49	☐ Nozzle	☐ Hose	☐ Valve	M		N	
3		48	☐ Nozzle	☐ Hose	☐ Valve	M		AB	กระติ๊กหลุด
4		47	☐ Nozzle	☐ Hose	☐ Valve	M		N	
5		46	☐ Nozzle	☐ Hose	☐ Valve	M		N	
6		45	☐ Nozzle	☐ Hose	☐ Valve	M		N	
7		44	☐ Nozzle	☐ Hose	☐ Valve	M		AB	
8		43	☐ Nozzle	☐ Hose	☐ Valve	M		AB	กระติ๊กหลุด
9		42	☐ Nozzle	☐ Hose	☐ Valve	M		N	
10		41	☐ Nozzle	☐ Hose	☐ Valve	M		N	
11		40	☐ Nozzle	☐ Hose	☐ Valve	M		N	
12		39	☐ Nozzle	☐ Hose	☐ Valve	M		N	
13		38	☐ Nozzle	☐ Hose	☐ Valve	M		N	
14	A	37	☐ Nozzle	☐ Hose	☐ Valve	M		AB	กระติ๊กหลุด
15		36	☐ Nozzle	☐ Hose	☐ Valve	M		N	
16		35	☐ Nozzle	☐ Hose	☐ Valve	M		N	
17		34	☐ Nozzle	☐ Hose	☐ Valve	M		N	
18		33	☐ Nozzle	☐ Hose	☐ Valve	M		AB	กระติ๊กหลุด
19		32	☐ Nozzle	☐ Hose	☐ Valve	M		N	
20		31	☐ Nozzle	☐ Hose	☐ Valve	M		N	
21		30	☐ Nozzle	☐ Hose	☐ Valve	M		N	
22		29	☐ Nozzle	☐ Hose	☐ Valve	M		N	
23		28	☐ Nozzle	☐ Hose	☐ Valve	M		AB	กระติ๊กหลุด
24		27	☐ Nozzle	☐ Hose	☐ Valve	M		N	
25		26	☐ Nozzle	☐ Hose	☐ Valve	M		N	

Process of fire hose cabinet checking

1. Check nozzle, hose and valve.
2. Randomly test the fire hose by draining to nearest floor drain.
3. Check any leakage of joints.

ขั้นตอนการตรวจสอบตู้เก็บสายฉีดน้ำดับเพลิง

1. ตรวจสอบสภาพหัวฉีด สายฉีดน้ำ และวาล์ว
2. สุ่มทดสอบฉีดน้ำจริง (ประมาณ 5 เปอร์เซ็นต์ หรือ ชั้นเว้นชั้น) โดยการค่อยๆเปิดวาล์วเพื่อฉีดน้ำลงท่อระบายน้ำ (Floor Drain) ในห้องน้ำที่อยู่ใกล้และให้เปิดฝาตะแกรงกันตกของช่องระบายน้ำตกด้วย
3. ตรวจสอบการรั่วตามข้อต่อต่างๆ เฉพาะที่สุ่มทดสอบฉีดน้ำจริง

Comment :

Special equipment :

Note : 1. N = Normal ; AB = Abnormal ; F = Fail

PM by : [redacted]	Verified by : [redacted]	Approved by : [redacted]
Signature : [redacted]	Signature : [redacted]	Signature : [redacted]
Date : 22/10/66	Date : 22/10/66	Date : 22/10/66

PPM-ENG-SN-013	แก้ไขครั้งที่ : 1	วันที่มีผลบังคับใช้ : 1/10/21
จัดทำโดย : [redacted]		อนุมัติโดย : [redacted]

..... วิศวกรส่วนกลาง ..... ส่วนกลาง

PREVENTIVE MAINTENANCE CHECKLIST FOR FIRE HOSE CABINET

การบำรุงรักษาเชิงป้องกัน ตู้เก็บสายฉีดน้ำดับเพลิง

BUILDING : Tower A

Date : 22 / 10 / 66

EQUIPMENT NUMBER :

TYPE OF MAINTENANCE : W | (M) | 2M | Q | H | Y

LOCATION : (ชั้นแอ่งน้ำ) FL 50-4

NO	TASK DESCRIPTION Tower	Floor	Equipment			PM Code	Measurement	Status (N/A B/F)	Remarks
1		25	☐ Nozzle	☐ Hose	☐ Valve	M		N	
2		24	☐ Nozzle	☐ Hose	☐ Valve	M		N	
3		23	☐ Nozzle	☐ Hose	☐ Valve	M		N	
4		22	☐ Nozzle	☐ Hose	☐ Valve	M		N	
5		21	☐ Nozzle	☐ Hose	☐ Valve	M		N	
6		20	☐ Nozzle	☐ Hose	☐ Valve	M		N	
7		19	☐ Nozzle	☐ Hose	☐ Valve	M		N	
8		18	☐ Nozzle	☐ Hose	☐ Valve	M		N	
9		17	☐ Nozzle	☐ Hose	☐ Valve	M		N	
10		16	☐ Nozzle	☐ Hose	☐ Valve	M		N	
11		15	☐ Nozzle	☐ Hose	☐ Valve	M		N	
12		14	☐ Nozzle	☐ Hose	☐ Valve	M		N	
13		12A	☐ Nozzle	☐ Hose	☐ Valve	M		N	
14		12	☐ Nozzle	☐ Hose	☐ Valve	M		N	
15	A	11	☐ Nozzle	☐ Hose	☐ Valve	M		AB	กระจกแตก
16		10	☐ Nozzle	☐ Hose	☐ Valve	M		N	
17		9	☐ Nozzle	☐ Hose	☐ Valve	M		N	
18		8	☐ Nozzle	☐ Hose	☐ Valve	M		N	
19		7	☐ Nozzle	☐ Hose	☐ Valve	M		N	
20		6	☐ Nozzle	☐ Hose	☐ Valve	M		N	
21		5	☐ Nozzle	☐ Hose	☐ Valve	M		N	
22		4	☐ Nozzle	☐ Hose	☐ Valve	M		N	
23			☐ Nozzle	☐ Hose	☐ Valve	M			
24			☐ Nozzle	☐ Hose	☐ Valve	M			
25			☐ Nozzle	☐ Hose	☐ Valve	M			

Process of fire hose cabinet checking

1. Check nozzle, hose and valve.
2. Randomly test the fire hose by draining to nearest floor drain.
3. Check any leakage of joints

ขั้นตอนการตรวจสอบตู้เก็บสายฉีดน้ำดับเพลิง

1. ตรวจสอบสภาพหัวฉีด สายฉีดน้ำ และวาล์ว
2. สุ่มทดสอบฉีดน้ำจริง (ประมาณ 5 เปอร์เซ็นต์ หรือ ชั้นเว้นชั้น) โดยการค่อยๆเปิดวาล์วเพื่อฉีดน้ำลงท่อระบายน้ำ (Floor Drain) ในห้องน้ำที่อยู่ใกล้และให้เปิดฝาตะแกรงกันขยะของช่องระบายน้ำออกด้วย
3. ตรวจสอบการรั่วตามข้อต่อต่างๆ เฉพาะที่สุ่มทดสอบฉีดน้ำจริง

Comment :

Special equipment :

Note : 1, N Normal ; AB = Abnormal ; F = Fail

PM by : [redacted]	Verified by : [redacted]	Approved by : [redacted]
Signature : [redacted]	Signature : [redacted]	Signature :
Date : 22/10/66	Date : 22/10/66	Date : 22/10/66

PPM-ENG-SN-013	แก้ไขครั้งที่ : 1	วันที่มีผลบังคับใช้ 1/10/21
จัดทำโดย : [redacted]		อนุมัติโดย [redacted]

วิศวกรส่วนกลาง ส่วนกลาง

PREVENTIVE MAINTENANCE CHECKLIST FOR FIRE HOSE CABINET

การบำรุงรักษาเชิงป้องกัน ตู้เก็บสายฉีดน้ำดับเพลิง

BUILDING : Tower B

Date : 22 / 10 / 66

EQUIPMENT NUMBER :

TYPE OF MAINTENANCE : W | (M) | 2M | Q | H | Y

LOCATION : ชั้นดาดฟ้า

NO.	TASK DESCRIPTION Tower	Floor	Equipment			PM Code	Measurement	Status (N/A B/F)	Remarks
1		1B	☐ Nozzle	☐ Hose	☐ Valve	M		N	
2		1B	☐ Nozzle	☐ Hose	☐ Valve	M		N	
3		1A	☐ Nozzle	☐ Hose	☐ Valve	M		N	
4		1A	☐ Nozzle	☐ Hose	☐ Valve	M		N	
5		2B	☐ Nozzle	☐ Hose	☐ Valve	M		N	
6		2B	☐ Nozzle	☐ Hose	☐ Valve	M		N	
7		2A	☐ Nozzle	☐ Hose	☐ Valve	M		N	
8		2A	☐ Nozzle	☐ Hose	☐ Valve	M		N	
9		3B	☐ Nozzle	☐ Hose	☐ Valve	M		AB	กระจกแตก
10		3B	☐ Nozzle	☐ Hose	☐ Valve	M		N	
11		3A	☐ Nozzle	☐ Hose	☐ Valve	M		N	
12		3A	☐ Nozzle	☐ Hose	☐ Valve	M		AB	กระจกแตก
13		4B	☐ Nozzle	☐ Hose	☐ Valve	M		N	
14		4B	☐ Nozzle	☐ Hose	☐ Valve	M		N	
15		4A	☐ Nozzle	☐ Hose	☐ Valve	M		N	
16		4A	☐ Nozzle	☐ Hose	☐ Valve	M		N	
17			☐ Nozzle	☐ Hose	☐ Valve	M		AB	กระจกแตก
18			☐ Nozzle	☐ Hose	☐ Valve	M			
19			☐ Nozzle	☐ Hose	☐ Valve	M			
20			☐ Nozzle	☐ Hose	☐ Valve	M			
21			☐ Nozzle	☐ Hose	☐ Valve	M			
22			☐ Nozzle	☐ Hose	☐ Valve	M			
23			☐ Nozzle	☐ Hose	☐ Valve	M			
24			☐ Nozzle	☐ Hose	☐ Valve	M			
25			☐ Nozzle	☐ Hose	☐ Valve	M			

Process of fire hose cabinet checking

1. Check nozzle, hose and valve.
2. Randomly test the fire hose by draining to nearest floor drain.
3. Check any leakage of joints.

ขั้นตอนการตรวจสอบตู้เก็บสายฉีดน้ำดับเพลิง

1. ตรวจสอบสภาพหัวฉีด สายฉีดน้ำ และวาล์ว
2. สุ่มทดสอบฉีดน้ำจริง (ประมาณ 5 เปอร์เซ็นต์ หรือ ชั้นเว้นชั้น) โดยการค่อยๆเปิดวาล์วเพื่อฉีดน้ำลงท่อระบายน้ำ (Floor Drain) ในห้องน้ำที่อยู่ใกล้และให้เปิดฝาตะแกรงกันขยะของช่องระบายน้ำออกด้วย
3. ตรวจสอบการรั่วตามข้อต่อต่างๆ เฉพาะที่สุ่มทดสอบฉีดน้ำจริง

Comment :

Special equipment :

Note : 1, N Normal ; AB = Abnormal ; F = Fail

PM by : [redacted]	Verified by : [redacted]	Approved by : [redacted]
Signature : [redacted]	Signature : [redacted]	Signature : [redacted]
Date : 22/10/66	Date : 22/10/66	Date : 22/10/66

PPM-ENG-SN-013	แก้ไขครั้งที่ : 1	วันที่มีผลบังคับใช้ : 1/10/21
จัดทำโดย : [redacted]		อนุมัติโดย [redacted]

วิศวกรส่วนกลาง ส่วนกลาง

PREVENTIVE MAINTENANCE CHECKLIST FOR FIRE HOSE CABINET

การบำรุงรักษาเชิงป้องกัน ตู้เก็บสายฉีดน้ำดับเพลิง

BUILDING : Tower A

Date : 22 / 10 / 66

EQUIPMENT NUMBER :

TYPE OF MAINTENANCE: W | M | 2M | Q | H | Y

LOCATION : ดีทูอินท์ FL2 FL52-B

NO.	TASK DESCRIPTION Tower	Floor	Equipment			PM Code	Measurement	Status (N/A B/F)	Remarks
1	A	51	☐ Nozzle	☐ Hose	☐ Valve	M		N	
2		50	☐ Nozzle	☐ Hose	☐ Valve	M		N	
3		49	☐ Nozzle	☐ Hose	☐ Valve	M		N	
4		48	☐ Nozzle	☐ Hose	☐ Valve	M		N	
5		47	☐ Nozzle	☐ Hose	☐ Valve	M		N	
6		46	☐ Nozzle	☐ Hose	☐ Valve	M		N	
7		45	☐ Nozzle	☐ Hose	☐ Valve	M		N	
8		44	☐ Nozzle	☐ Hose	☐ Valve	M		N	
9		43	☐ Nozzle	☐ Hose	☐ Valve	M		N	
10		42	☐ Nozzle	☐ Hose	☐ Valve	M		N	
11		41	☐ Nozzle	☐ Hose	☐ Valve	M		N	
12		40	☐ Nozzle	☐ Hose	☐ Valve	M		N	
13		39	☐ Nozzle	☐ Hose	☐ Valve	M		N	
14		38	☐ Nozzle	☐ Hose	☐ Valve	M		N	
15		37	☐ Nozzle	☐ Hose	☐ Valve	M		N	
16		36	☐ Nozzle	☐ Hose	☐ Valve	M		N	
17		35	☐ Nozzle	☐ Hose	☐ Valve	M		N	
18		34	☐ Nozzle	☐ Hose	☐ Valve	M		N	
19		33	☐ Nozzle	☐ Hose	☐ Valve	M		N	
20		32	☐ Nozzle	☐ Hose	☐ Valve	M		AB	ประจำเดือน
21		31	☐ Nozzle	☐ Hose	☐ Valve	M		N	
22		30	☐ Nozzle	☐ Hose	☐ Valve	M		N	
23		29	☐ Nozzle	☐ Hose	☐ Valve	M		N	
24		28	☐ Nozzle	☐ Hose	☐ Valve	M		N	
25		27	☐ Nozzle	☐ Hose	☐ Valve	M		N	

Process of fire hose cabinet checking

1. Check nozzle, hose and valve.
2. Randomly test the fire hose by draining to nearest floor drain.
3. Check any leakage of joints.

ขั้นตอนการตรวจสอบตู้เก็บสายฉีดน้ำดับเพลิง

1. ตรวจสอบสภาพหัวฉีด สายฉีดน้ำ และวาล์ว
2. สุ่มทดสอบฉีดน้ำจริง (ประมาณ 5 เปอร์เซ็นต์ หรือ ชั้นเว้นชั้น) โดยการค่อยๆ เปิดวาล์วเพื่อฉีดน้ำลงท่อระบายน้ำ (Floor Drain) ในห้องน้ำที่อยู่ใกล้และให้เปิดฝาตะแกรงกันขยะของช่องระบายน้ำออกด้วย
3. ตรวจสอบการรั่วตามข้อต่อต่างๆ เฉพาะที่สุ่มทดสอบฉีดน้ำจริง

Comment :

Special equipment :

Note : 1. N – Normal ; AB – Abnormal , F – Fail

PM by : [redacted]	Verified by : [redacted]	Approved by : [redacted]
Signature :	Signature :	Signature :
Date : 22/10/66	Date : 22/10/66	Date : 22/10/66

PPM-ENG-SN-013	แก้ไขครั้งที่ : 1	วันที่มีผลบังคับใช้ : 1/10/21
จัดทำโดย : [redacted]		อนุมัติโดย : [redacted]

วิศวกรส่วนกลาง

ส่วนกลาง

PREVENTIVE MAINTENANCE CHECKLIST FOR FIRE HOSE CABINET

การบำรุงรักษาเชิงป้องกัน ตู้เก็บสายฉีดน้ำดับเพลิง

BUILDING : Tower A

Date : 22 / 10 / 66

EQUIPMENT NUMBER :

TYPE OF MAINTENANCE: W | (M) | 2M | Q | H | Y

LOCATION : ดีทูอินท์ FL2 FL52-B

NO.	TASK DESCRIPTION Tower	Floor	Equipment			PM Code	Measurement	Status (N/A B/F)	Remarks
1	A	26	☐ Nozzle	☐ Hose	☐ Valve	M		N	
2		25	☐ Nozzle	☐ Hose	☐ Valve	M		AB	ประจำเดือน
3		24	☐ Nozzle	☐ Hose	☐ Valve	M		N	
4		23	☐ Nozzle	☐ Hose	☐ Valve	M		N	
5		22	☐ Nozzle	☐ Hose	☐ Valve	M		N	
6		21	☐ Nozzle	☐ Hose	☐ Valve	M		N	
7		20	☐ Nozzle	☐ Hose	☐ Valve	M		AB	
8		19	☐ Nozzle	☐ Hose	☐ Valve	M		N	
9		18	☐ Nozzle	☐ Hose	☐ Valve	M		N	
10		17	☐ Nozzle	☐ Hose	☐ Valve	M		AB	
11		16	☐ Nozzle	☐ Hose	☐ Valve	M		N	
12		15	☐ Nozzle	☐ Hose	☐ Valve	M		N	
13		14	☐ Nozzle	☐ Hose	☐ Valve	M		N	
14		12A	☐ Nozzle	☐ Hose	☐ Valve	M		N	
15		12	☐ Nozzle	☐ Hose	☐ Valve	M		N	
16		11	☐ Nozzle	☐ Hose	☐ Valve	M		N	
17		10	☐ Nozzle	☐ Hose	☐ Valve	M		N	
18		9	☐ Nozzle	☐ Hose	☐ Valve	M		N	
19		8	☐ Nozzle	☐ Hose	☐ Valve	M		N	
20		7	☐ Nozzle	☐ Hose	☐ Valve	M		N	
21		6	☐ Nozzle	☐ Hose	☐ Valve	M		N	
22		5	☐ Nozzle	☐ Hose	☐ Valve	M		AB	ประจำเดือน
23		4	☐ Nozzle	☐ Hose	☐ Valve	M		N	
24		M	☐ Nozzle	☐ Hose	☐ Valve	M		N	
25		G	☐ Nozzle	☐ Hose	☐ Valve	M		N	

Process of fire hose cabinet checking

1. Check nozzle, hose and valve.
2. Randomly test the fire hose by draining to nearest floor drain.
3. Check any leakage of joints.

ขั้นตอนการตรวจสอบตู้เก็บสายฉีดน้ำดับเพลิง

1. ตรวจสอบสภาพหัวฉีด สายฉีดน้ำ และวาล์ว
2. สุ่มทดสอบฉีดน้ำจริง (ประมาณ 5 เปอร์เซ็นต์ หรือ ชั้นเว้นชั้น) โดยการค่อยๆ เปิดวาล์วเพื่อฉีดน้ำลงท่อระบายน้ำ (Floor Drain) ในห้องน้ำที่อยู่ใกล้และให้เปิดฝาตะแกรงกันขยะของช่องระบายน้ำออกด้วย
3. ตรวจสอบการรั่วตามข้อต่อต่างๆ เฉพาะที่สุ่มทดสอบฉีดน้ำจริง

Comment :

Special equipment :

Note : 1. N – Normal ; AB – Abnormal ; F – Fail

PM by : [redacted]	Verified by : [redacted]	Approved by : [redacted]
Signature :	Signature :	Signature :
Date : 22/10/66	Date : 22/10/66	Date : 22/10/66

PPM-ENG-SN-013	แก้ไขครั้งที่ : 1	วันที่มีผลบังคับใช้ : 1/10/21
จัดทำโดย : [redacted]		อนุมัติโดย : [redacted]

วิศวกรส่วนกลาง

ส่วนกลาง

PREVENTIVE MAINTENANCE CHECKLIST FOR FIRE HOSE CABINET

การบำรุงรักษาเชิงป้องกัน ตู้เก็บสายฉีดน้ำดับเพลิง

BUILDING : Tower B

Date : 23 / 10 / 66

EQUIPMENT NUMBER :

TYPE OF MAINTENANCE: W | (M) | 2M | Q | H | Y

LOCATION : ชั้นใต้ดิน FL3 FL 29 - B

NO.	TASK DESCRIPTION Tower	Floor	Equipment			PM Code	Measurement	Status (N/A B/F)	Remarks
1		29	☐ Nozzle	☐ Hose	☐ Valve	M		N	
2		28	☐ Nozzle	☐ Hose	☐ Valve	M		N	
3		27	☐ Nozzle	☐ Hose	☐ Valve	M		N	
4		26	☐ Nozzle	☐ Hose	☐ Valve	M		N	
5		25	☐ Nozzle	☐ Hose	☐ Valve	M		N	
6		24	☐ Nozzle	☐ Hose	☐ Valve	M		N	
7		23	☐ Nozzle	☐ Hose	☐ Valve	M		N	
8		22	☐ Nozzle	☐ Hose	☐ Valve	M		AB	กระจกแตก
9		21	☐ Nozzle	☐ Hose	☐ Valve	M		N	
10		20	☐ Nozzle	☐ Hose	☐ Valve	M		N	
11		19	☐ Nozzle	☐ Hose	☐ Valve	M		N	
12		18	☐ Nozzle	☐ Hose	☐ Valve	M		N	
13		17	☐ Nozzle	☐ Hose	☐ Valve	M		N	
14		16	☐ Nozzle	☐ Hose	☐ Valve	M		N	
15		15	☐ Nozzle	☐ Hose	☐ Valve	M		N	
16		14	☐ Nozzle	☐ Hose	☐ Valve	M		AB	กระจกแตก
17		13A	☐ Nozzle	☐ Hose	☐ Valve	M		N	
18		12	☐ Nozzle	☐ Hose	☐ Valve	M		N	
19		11	☐ Nozzle	☐ Hose	☐ Valve	M		N	
20		10	☐ Nozzle	☐ Hose	☐ Valve	M		N	
21		9	☐ Nozzle	☐ Hose	☐ Valve	M		N	
22		8	☐ Nozzle	☐ Hose	☐ Valve	M		N	
23		7	☐ Nozzle	☐ Hose	☐ Valve	M		N	
24		6	☐ Nozzle	☐ Hose	☐ Valve	M		N	
25		5	☐ Nozzle	☐ Hose	☐ Valve	M		N	

Process of fire hose cabinet checking

1. Check nozzle, hose and valve.
2. Randomly test the fire hose by draining to nearest floor drain.
3. Check any leakage of joints.

ขั้นตอนการตรวจสอบตู้เก็บสายฉีดน้ำดับเพลิง

1. ตรวจสอบสภาพหัวฉีด สายฉีดน้ำ และวาล์ว
2. สุ่มทดลองฉีดน้ำจริง (ประมาณ 5 เปอร์เซ็นต์ หรือ ชั้นเว้นชั้น) โดยการค่อยๆเปิดวาล์วเพื่อฉีดน้ำลงท่อระบายน้ำ (Floor Drain) ในห้องน้ำที่อยู่ใกล้และให้เปิดฝาตะแกรงกันขยะของช่องระบายน้ำออกด้วย
3. ตรวจสอบการรั่วตามรอยต่อต่างๆ เฉพาะที่สุ่มทดสอบฉีดน้ำจริง

Comment :

Special equipment :

Note : 1. N = Normal ; AB = Abnormal , F = Fail

PM by : [redacted]	Verified by : [redacted]	Approved by : [redacted]
Signature : [redacted]	Signature : [redacted]	Signature : [redacted]
Date : 23/10/66	Date : 23/10/66	Date : 23/10/66

PPM-ENG-SN-013	แก้ไขครั้งที่ : 1	วันที่มีผลบังคับใช้ : 1/10/21
จัดทำโดย : [redacted]	อนุมัติโดย : [redacted]	

วิศวกรส่วนกลาง ..... ส่วนกลาง .....

PREVENTIVE MAINTENANCE CHECKLIST FOR FIRE HOSE CABINET

การบำรุงรักษาเชิงป้องกัน ตู้เก็บสายฉีดน้ำดับเพลิง

BUILDING : Tower B

Date : 23 / 10 / 66

EQUIPMENT NUMBER :

TYPE OF MAINTENANCE: W | (M) | 2M | Q | H | Y

LOCATION : ชั้นใต้ดิน FL3 FL 29 - B

NO.	TASK DESCRIPTION Tower	Floor	Equipment			PM Code	Measurement	Status (N/A B/F)	Remarks
1	B	4	☐ Nozzle	☐ Hose	☐ Valve	M		N	
2		M	☐ Nozzle	☐ Hose	☐ Valve	M		N	
3		G	☐ Nozzle	☐ Hose	☐ Valve	M		N	
4		B	☐ Nozzle	☐ Hose	☐ Valve	M		N	
5			☐ Nozzle	☐ Hose	☐ Valve	M			
6			☐ Nozzle	☐ Hose	☐ Valve	M			
7			☐ Nozzle	☐ Hose	☐ Valve	M			
8			☐ Nozzle	☐ Hose	☐ Valve	M			
9			☐ Nozzle	☐ Hose	☐ Valve	M			
10			☐ Nozzle	☐ Hose	☐ Valve	M			
11			☐ Nozzle	☐ Hose	☐ Valve	M			
12			☐ Nozzle	☐ Hose	☐ Valve	M			
13			☐ Nozzle	☐ Hose	☐ Valve	M			
14			☐ Nozzle	☐ Hose	☐ Valve	M			
15			☐ Nozzle	☐ Hose	☐ Valve	M			
16			☐ Nozzle	☐ Hose	☐ Valve	M			
17			☐ Nozzle	☐ Hose	☐ Valve	M			
18			☐ Nozzle	☐ Hose	☐ Valve	M			
19			☐ Nozzle	☐ Hose	☐ Valve	M			
20			☐ Nozzle	☐ Hose	☐ Valve	M			
21			☐ Nozzle	☐ Hose	☐ Valve	M			
22			☐ Nozzle	☐ Hose	☐ Valve	M			
23			☐ Nozzle	☐ Hose	☐ Valve	M			
24			☐ Nozzle	☐ Hose	☐ Valve	M			
25			☐ Nozzle	☐ Hose	☐ Valve	M			

Process of fire hose cabinet checking

1. Check nozzle, hose and valve.
2. Randomly test the fire hose by draining to nearest floor drain.
3. Check any leakage of joints.

ขั้นตอนการตรวจสอบตู้เก็บสายฉีดน้ำดับเพลิง

1. ตรวจสอบสภาพหัวฉีด สายฉีดน้ำ และวาล์ว
2. สุ่มทดลองฉีดน้ำจริง (ประมาณ 5 เปอร์เซ็นต์ หรือ ชั้นเว้นชั้น) โดยการค่อยๆเปิดวาล์วเพื่อฉีดน้ำลงท่อระบายน้ำ (Floor Drain) ในห้องน้ำที่อยู่ใกล้และให้เปิดฝาตะแกรงกันขยะของช่องระบายน้ำออกด้วย
3. ตรวจสอบการรั่วตามรอยต่อต่างๆ เฉพาะที่สุ่มทดสอบฉีดน้ำจริง

Comment :

Special equipment :

Note : 1. N = Normal ; AB = Abnormal ; F = Fail

PM by : [redacted]	Verified by : [redacted]	Approved by : [redacted]
Signature : [redacted]	Signature : [redacted]	Signature : [redacted]
Date : 23/10/66	Date : 23/10/66	Date : 23/10/66

PPM-ENG-SN-013	แก้ไขครั้งที่ : 1	วันที่มีผลบังคับใช้ : 1/10/21
จัดทำโดย : [redacted]	อนุมัติโดย : [redacted]	

วิศวกรส่วนกลาง ..... ส่วนกลาง .....

PREVENTIVE MAINTENANCE CHECKLIST FOR FIRE HOSE CABINET

การบำรุงรักษาเชิงป้องกัน ตู้เก็บสายฉีดน้ำดับเพลิง

BUILDING : Tower B

Date : 23 / 10 / 66

EQUIPMENT NUMBER :

TYPE OF MAINTENANCE | W | (M) | 2M | Q | H | Y

LOCATION : ชั้นหอสินค้า FL4 FL29-B

NO.	TASK DESCRIPTION Tower	Floor	Equipment			PM Code	Measurement	Status (N/A B/F)	Remarks
1		29	☐ Nozzle	☐ Hose	☐ Valve	M		N	
2		28	☐ Nozzle	☐ Hose	☐ Valve	M		AB	กระจกแตก
3		27	☐ Nozzle	☐ Hose	☐ Valve	M		N	
4		26	☐ Nozzle	☐ Hose	☐ Valve	M		N	
5		25	☐ Nozzle	☐ Hose	☐ Valve	M		N	
6		24	☐ Nozzle	☐ Hose	☐ Valve	M		N	
7		23	☐ Nozzle	☐ Hose	☐ Valve	M		N	
8		22	☐ Nozzle	☐ Hose	☐ Valve	M		N	
9		21	☐ Nozzle	☐ Hose	☐ Valve	M		N	
10		20	☐ Nozzle	☐ Hose	☐ Valve	M		N	
11		19	☐ Nozzle	☐ Hose	☐ Valve	M		N	
12		18	☐ Nozzle	☐ Hose	☐ Valve	M		N	
13		17	☐ Nozzle	☐ Hose	☐ Valve	M		N	
14		16	☐ Nozzle	☐ Hose	☐ Valve	M		N	
15	AB	15	☐ Nozzle	☐ Hose	☐ Valve	M		N	
16		14	☐ Nozzle	☐ Hose	☐ Valve	M		N	
17		12A	☐ Nozzle	☐ Hose	☐ Valve	M		N	
18		12	☐ Nozzle	☐ Hose	☐ Valve	M		N	
19		11	☐ Nozzle	☐ Hose	☐ Valve	M		N	
20		10	☐ Nozzle	☐ Hose	☐ Valve	M		N	
21		9	☐ Nozzle	☐ Hose	☐ Valve	M		N	
22		8	☐ Nozzle	☐ Hose	☐ Valve	M		N	
23		7	☐ Nozzle	☐ Hose	☐ Valve	M		AB	กระจกแตก
24		6	☐ Nozzle	☐ Hose	☐ Valve	M		N	
25		5	☐ Nozzle	☐ Hose	☐ Valve	M		N	

Process of fire hose cabinet checking

1. Check nozzle, hose and valve.
2. Randomly test the fire hose by draining to nearest floor drain
3. Check any leakage of joints.

ขั้นตอนการตรวจสอบตู้เก็บสายฉีดน้ำดับเพลิง

1. ตรวจสอบ สภาพหัวฉีด สายฉีดน้ำ และวาล์ว
2. สุ่มทดสอบฉีดน้ำจริง (ประมาณ 5 เปอร์เซ็นต์ หรือ ชั้นเว้นชั้น) โดยการหย่อยๆเปิดวาล์วเพื่อฉีดน้ำลงท่อระบายน้ำ (Floor Drain) ในห้องน้ำที่อยู่ใกล้และให้เปิดฝาสะแกรงกันขยะของช่องระบายน้ำออกด้วย
3. ตรวจสอบการรั่วตามข้อต่อต่างๆ เฉพาะที่สุ่มทดสอบฉีดน้ำจริง

Comment :

Special equipment :

Note : 1. N – Normal ; AB – Abnormal ; F – Fail

PM by : [redacted]	Verified by : [redacted]	Approved by : [redacted]
Signature : [redacted]	Signature : [redacted]	Signature :
Date : 23/10/66	Date : 23/10/66	Date : 23/10/66

PPM-ENG-SN-013	แก้ไขครั้งที่ : 1	วันที่มีผลบังคับใช้ : 1/10/21
จัดทำโดย : [redacted]		อนุมัติโดย : [redacted]

วิศวกรส่วนกลาง ..... ส่วนกลาง .....

PREVENTIVE MAINTENANCE CHECKLIST FOR FIRE HOSE CABINET

การบำรุงรักษาเชิงป้องกัน ตู้เก็บสายฉีดน้ำดับเพลิง

BUILDING : Tower B

Date : 23 / 10 / 66

EQUIPMENT NUMBER :

TYPE OF MAINTENANCE | W | (M) | 2M | Q | H | Y

LOCATION : ชั้นหอสินค้า FL4 FL29-B

NO.	TASK DESCRIPTION Tower	Floor	Equipment			PM Code	Measurement	Status (N/A B/F)	Remarks
1	B	A	☐ Nozzle	☐ Hose	☐ Valve	M		N	
2		M	☐ Nozzle	☐ Hose	☐ Valve	M		N	
3		B	☐ Nozzle	☐ Hose	☐ Valve	M		N	
4		B	☐ Nozzle	☐ Hose	☐ Valve	M		N	
5			☐ Nozzle	☐ Hose	☐ Valve	M			
6			☐ Nozzle	☐ Hose	☐ Valve	M			
7			☐ Nozzle	☐ Hose	☐ Valve	M			
8			☐ Nozzle	☐ Hose	☐ Valve	M			
9			☐ Nozzle	☐ Hose	☐ Valve	M			
10			☐ Nozzle	☐ Hose	☐ Valve	M			
11			☐ Nozzle	☐ Hose	☐ Valve	M			
12			☐ Nozzle	☐ Hose	☐ Valve	M			
13			☐ Nozzle	☐ Hose	☐ Valve	M			
14			☐ Nozzle	☐ Hose	☐ Valve	M			
15			☐ Nozzle	☐ Hose	☐ Valve	M			
16			☐ Nozzle	☐ Hose	☐ Valve	M			
17			☐ Nozzle	☐ Hose	☐ Valve	M			
18			☐ Nozzle	☐ Hose	☐ Valve	M			
19			☐ Nozzle	☐ Hose	☐ Valve	M			
20			☐ Nozzle	☐ Hose	☐ Valve	M			
21			☐ Nozzle	☐ Hose	☐ Valve	M			
22			☐ Nozzle	☐ Hose	☐ Valve	M			
23			☐ Nozzle	☐ Hose	☐ Valve	M			
24			☐ Nozzle	☐ Hose	☐ Valve	M			
25			☐ Nozzle	☐ Hose	☐ Valve	M			

Process of fire hose cabinet checking

1. Check nozzle, hose and valve.
2. Randomly test the fire hose by draining to nearest floor drain.
3. Check any leakage of joints.

ขั้นตอนการตรวจสอบตู้เก็บสายฉีดน้ำดับเพลิง

1. ตรวจสอบ สภาพหัวฉีด สายฉีดน้ำ และวาล์ว
2. สุ่มทดสอบฉีดน้ำจริง (ประมาณ 5 เปอร์เซ็นต์ หรือ ชั้นเว้นชั้น) โดยการหย่อยๆเปิดวาล์วเพื่อฉีดน้ำลงท่อระบายน้ำ (Floor Drain) ในห้องน้ำที่อยู่ใกล้และให้เปิดฝาสะแกรงกันขยะของช่องระบายน้ำออกด้วย
3. ตรวจสอบการรั่วตามข้อต่อต่างๆ เฉพาะที่สุ่มทดสอบฉีดน้ำจริง

Comment :

Special equipment :

Note : 1. N – Normal ; AB – Abnormal ; F – Fail

PM by : [redacted]	Verified by : [redacted]	Approved by : [redacted]
Signature : [redacted]	Signature : [redacted]	Signature : [redacted]
Date : 23/10/66	Date : 23/10/66	Date : 23/10/66

PPM-ENG-SN-013	แก้ไขครั้งที่ : 1	วันที่มีผลบังคับใช้ : 1/10/21
จัดทำโดย : [redacted]		อนุมัติโดย : [redacted]

วิศวกรส่วนกลาง ..... ส่วนกลาง .....

PREVENTIVE MAINTENANCE CHECKLIST FOR FIRE EXTINGUISHER

การบำรุงรักษาเชิงป้องกัน เครื่องดับเพลิง

BUILDING : Tower A

Date : 20 / 10 / 66

EQUIPMENT NUMBER :

TYPE OF MAINTENANCE: W | (M) | 2M | Q | H | Y

LOCATION : ห้องรวมถังดับเพลิง

NO.	TASK DESCRIPTION Tower	Floor	Equipment	PM Code	Measurement	Status (N/A B/F)	Remarks
	Check Gauge, Nozzle, Hose Safety pin and Barrier. / ตรวจสภาพเกจวัดความดัน, หัวฉีดดับเพลิง, สายฉีด, สลัก, กรวยป้องกัน						
1		53	☐ Gauge ☐ Nozzle ☐ Hose ☐ Safety pin ☐ Barrier	M		N	
2		52	☐ Gauge ☐ Nozzle ☐ Hose ☐ Safety pin ☐ Barrier	M		N	
3		52	☐ Gauge ☐ Nozzle ☐ Hose ☐ Safety pin ☐ Barrier	M		N	
4		52	☐ Gauge ☐ Nozzle ☐ Hose ☐ Safety pin ☐ Barrier	M		N	
5		32	☐ Gauge ☐ Nozzle ☐ Hose ☐ Safety pin ☐ Barrier	M		N	
6		32	☐ Gauge ☐ Nozzle ☐ Hose ☐ Safety pin ☐ Barrier	M		N	
7		31	☐ Gauge ☐ Nozzle ☐ Hose ☐ Safety pin ☐ Barrier	M		N	
8		31	☐ Gauge ☐ Nozzle ☐ Hose ☐ Safety pin ☐ Barrier	M		N	
9		28	☐ Gauge ☐ Nozzle ☐ Hose ☐ Safety pin ☐ Barrier	M		N	
10	A	28	☐ Gauge ☐ Nozzle ☐ Hose ☐ Safety pin ☐ Barrier	M		N	
11		81	☐ Gauge ☐ Nozzle ☐ Hose ☐ Safety pin ☐ Barrier	M		N	
12		81	☐ Gauge ☐ Nozzle ☐ Hose ☐ Safety pin ☐ Barrier	M		N	
13		82	☐ Gauge ☐ Nozzle ☐ Hose ☐ Safety pin ☐ Barrier	M		N	
14		82	☐ Gauge ☐ Nozzle ☐ Hose ☐ Safety pin ☐ Barrier	M		N	
15		82	☐ Gauge ☐ Nozzle ☐ Hose ☐ Safety pin ☐ Barrier	M		N	
16		82	☐ Gauge ☐ Nozzle ☐ Hose ☐ Safety pin ☐ Barrier	M		N	
17			☐ Gauge ☐ Nozzle ☐ Hose ☐ Safety pin ☐ Barrier	M			
18			☐ Gauge ☐ Nozzle ☐ Hose ☐ Safety pin ☐ Barrier	M			
19			☐ Gauge ☐ Nozzle ☐ Hose ☐ Safety pin ☐ Barrier	M			
20			☐ Gauge ☐ Nozzle ☐ Hose ☐ Safety pin ☐ Barrier	M			
21			☐ Gauge ☐ Nozzle ☐ Hose ☐ Safety pin ☐ Barrier	M			
22			☐ Gauge ☐ Nozzle ☐ Hose ☐ Safety pin ☐ Barrier	M			
23			☐ Gauge ☐ Nozzle ☐ Hose ☐ Safety pin ☐ Barrier	M			
24			☐ Gauge ☐ Nozzle ☐ Hose ☐ Safety pin ☐ Barrier	M			
25			☐ Gauge ☐ Nozzle ☐ Hose ☐ Safety pin ☐ Barrier	M			

Comment :

Special equipment :

Note : 1. N – Normal ; AB – Abnormal ; F – Fa

PM by : [redacted]	Verified by : [redacted]	Approved by : [redacted]
Signature : [redacted]	Signature : [redacted]	Signature :
Date : 20/10/66	Date : 20 / 10 / 66	Date : 20/10/66

PPM-ENG-SN-014	แก้ไขครั้งที่ : 1	วันที่มีผลบังคับใช้ : 1/10/21
จัดทำโดย : [redacted]	อนุมัติโดย : [redacted]	

วิศวกรส่วนกลาง ..... ส่วนกลาง .....

PREVENTIVE MAINTENANCE CHECKLIST FOR FIRE EXTINGUISHER

การบำรุงรักษาเชิงป้องกัน เครื่องดับเพลิง

BUILDING : Tower A

Date : 21 / 10 / 66

EQUIPMENT NUMBER :

TYPE OF MAINTENANCE: W | (M) | 2M | Q | H | Y

LOCATION : ห้องลิฟท์ L4 (ฝั่งแม่น้ำ) ชั้น 50 – 86

NO.	TASK DESCRIPTION Tower	Floor	Equipment	PM Code	Measurement	Status (N/A B/F)	Remarks
	Check Gauge, Nozzle, Hose Safety pin and Barrier. / ตรวจสภาพเกจวัดความดัน, หัวฉีดดับเพลิง, สายฉีด, สลัก, กรวยป้องกัน						
1		50	☐ Gauge ☐ Nozzle ☐ Hose ☐ Safety pin ☐ Barrier	M		N	
2		49	☐ Gauge ☐ Nozzle ☐ Hose ☐ Safety pin ☐ Barrier	M		N	
3		48	☐ Gauge ☐ Nozzle ☐ Hose ☐ Safety pin ☐ Barrier	M		N	
4		47	☐ Gauge ☐ Nozzle ☐ Hose ☐ Safety pin ☐ Barrier	M		N	
5		46	☐ Gauge ☐ Nozzle ☐ Hose ☐ Safety pin ☐ Barrier	M		N	
6		45	☐ Gauge ☐ Nozzle ☐ Hose ☐ Safety pin ☐ Barrier	M		N	
7		44	☐ Gauge ☐ Nozzle ☐ Hose ☐ Safety pin ☐ Barrier	M		N	
8		43	☐ Gauge ☐ Nozzle ☐ Hose ☐ Safety pin ☐ Barrier	M		N	
9		42	☐ Gauge ☐ Nozzle ☐ Hose ☐ Safety pin ☐ Barrier	M		N	
10		41	☐ Gauge ☐ Nozzle ☐ Hose ☐ Safety pin ☐ Barrier	M		N	
11		40	☐ Gauge ☐ Nozzle ☐ Hose ☐ Safety pin ☐ Barrier	M		N	
12		39	☐ Gauge ☐ Nozzle ☐ Hose ☐ Safety pin ☐ Barrier	M		N	
13	A	38	☐ Gauge ☐ Nozzle ☐ Hose ☐ Safety pin ☐ Barrier	M		N	
14		37	☐ Gauge ☐ Nozzle ☐ Hose ☐ Safety pin ☐ Barrier	M		N	
15		36	☐ Gauge ☐ Nozzle ☐ Hose ☐ Safety pin ☐ Barrier	M		N	
16		35	☐ Gauge ☐ Nozzle ☐ Hose ☐ Safety pin ☐ Barrier	M		N	
17		34	☐ Gauge ☐ Nozzle ☐ Hose ☐ Safety pin ☐ Barrier	M		N	
18		33	☐ Gauge ☐ Nozzle ☐ Hose ☐ Safety pin ☐ Barrier	M		AB	แรงดันมาก
19		32	☐ Gauge ☐ Nozzle ☐ Hose ☐ Safety pin ☐ Barrier	M		N	
20		31	☐ Gauge ☐ Nozzle ☐ Hose ☐ Safety pin ☐ Barrier	M		N	
21		30	☐ Gauge ☐ Nozzle ☐ Hose ☐ Safety pin ☐ Barrier	M		N	
22		29	☐ Gauge ☐ Nozzle ☐ Hose ☐ Safety pin ☐ Barrier	M		N	
23		28	☐ Gauge ☐ Nozzle ☐ Hose ☐ Safety pin ☐ Barrier	M		N	
24		27	☐ Gauge ☐ Nozzle ☐ Hose ☐ Safety pin ☐ Barrier	M		N	
25		26	☐ Gauge ☐ Nozzle ☐ Hose ☐ Safety pin ☐ Barrier	M		N	

Comment :

Special equipment :

Note : 1. N – Normal ; AB – Abnormal ; F – Fai

PM by : [redacted]	Verified by : [redacted]	Approved by : [redacted]
Signature : [redacted]	Signature : [redacted]	Signature :
Date : 21/10/66	Date : 21 / 10 / 66	Date : 21/10/66

PPM-ENG-SN-014	แก้ไขครั้งที่ : 1	วันที่มีผลบังคับใช้ : 1/10/21
จัดทำโดย : [redacted]	อนุมัติโดย : [redacted]	

วิศวกรส่วนกลาง ..... ส่วนกลาง .....

PREVENTIVE MAINTENANCE CHECKLIST FOR FIRE EXTINGUISHER

การบำรุงรักษาเชิงป้องกัน เครื่องดับเพลิง

BUILDING : Tower A | Date : 21 / 10 / 66

EQUIPMENT NUMBER : | TYPE OF MAINTENANCE: W | (M) | 2M | Q | H | Y

LOCATION : ห้างสิงห์ L4 <ฝั่งแม่น้ำ> ชั้น 25 - 4

Check Gauge, Nozzle, Hose, Safety pin and Barrier. / ตรวจสภาพเกจวัดความดัน, หัวฉีดดับเพลิง, สายฉีด, สลัก, กรวยป้องกัน

NO.	Tower	Floor	Equipment	PM Code	Measurement	Status (N/A B/F)	Remarks
1		25	☐ Gauge ☐ Nozzle ☐ Hose ☐ Safety pin ☐ Barrier	M		N	
2		24	☐ Gauge ☐ Nozzle ☐ Hose ☐ Safety pin ☐ Barrier	M		N	
3		23	☐ Gauge ☐ Nozzle ☐ Hose ☐ Safety pin ☐ Barrier	M		N	
4		22	☐ Gauge ☐ Nozzle ☐ Hose ☐ Safety pin ☐ Barrier	M		N	
5		21	☐ Gauge ☐ Nozzle ☐ Hose ☐ Safety pin ☐ Barrier	M		N	
6		20	☐ Gauge ☐ Nozzle ☐ Hose ☐ Safety pin ☐ Barrier	M		N	
7		19	☐ Gauge ☐ Nozzle ☐ Hose ☐ Safety pin ☐ Barrier	M		N	
8		18	☐ Gauge ☐ Nozzle ☐ Hose ☐ Safety pin ☐ Barrier	M		N	
9		17	☐ Gauge ☐ Nozzle ☐ Hose ☐ Safety pin ☐ Barrier	M		N	
10		16	☐ Gauge ☐ Nozzle ☐ Hose ☐ Safety pin ☐ Barrier	M		AB	แรงดันตก
11		15	☐ Gauge ☐ Nozzle ☐ Hose ☐ Safety pin ☐ Barrier	M		N	
12	A	14	☐ Gauge ☐ Nozzle ☐ Hose ☐ Safety pin ☐ Barrier	M		N	
13		13	☐ Gauge ☐ Nozzle ☐ Hose ☐ Safety pin ☐ Barrier	M		N	
14		12	☐ Gauge ☐ Nozzle ☐ Hose ☐ Safety pin ☐ Barrier	M		N	
15		11	☐ Gauge ☐ Nozzle ☐ Hose ☐ Safety pin ☐ Barrier	M		N	
16		10	☐ Gauge ☐ Nozzle ☐ Hose ☐ Safety pin ☐ Barrier	M		N	
17		9	☐ Gauge ☐ Nozzle ☐ Hose ☐ Safety pin ☐ Barrier	M		N	
18		8	☐ Gauge ☐ Nozzle ☐ Hose ☐ Safety pin ☐ Barrier	M		N	
19		7	☐ Gauge ☐ Nozzle ☐ Hose ☐ Safety pin ☐ Barrier	M		N	
20		6	☐ Gauge ☐ Nozzle ☐ Hose ☐ Safety pin ☐ Barrier	M		N	
21		5	☐ Gauge ☐ Nozzle ☐ Hose ☐ Safety pin ☐ Barrier	M		N	
22		4	☐ Gauge ☐ Nozzle ☐ Hose ☐ Safety pin ☐ Barrier	M		N	
23			☐ Gauge ☐ Nozzle ☐ Hose ☐ Safety pin ☐ Barrier	M			
24			☐ Gauge ☐ Nozzle ☐ Hose ☐ Safety pin ☐ Barrier	M			
25			☐ Gauge ☐ Nozzle ☐ Hose ☐ Safety pin ☐ Barrier	M			

Comment :
Special equipment :
Note : 1. N – Normal , AB – Abnormal ; F – Fail

PM by : [redacted]	Verified by : [redacted]	Approved by [redacted]
Signature : [redacted]	Signature : [redacted]	Signature : [redacted]
Date : 21/10/66	Date : 21 / 10 / 66	Date : 21/10/66

PPM-ENG-SN-014	แก้ไขครั้งที่ : 1	วันที่มีผลบังคับใช้ : 1/10/21
จัดทำโดย : [redacted]		อนุมัติโดย [redacted]

วิศวกรส่วนกลาง ..... ส่วนกลาง .....

PREVENTIVE MAINTENANCE CHECKLIST FOR FIRE EXTINGUISHER

การบำรุงรักษาเชิงป้องกัน เครื่องดับเพลิง

BUILDING : Tower A | Date : 22 / 10 / 66

EQUIPMENT NUMBER : | TYPE OF MAINTENANCE: W | (M) | 2M | Q | H | Y

LOCATION : FL 2 ชั้น 52 - 28

Check Gauge, Nozzle, Hose, Safety pin and Barrier / ตรวจสภาพเกจวัดความดัน, หัวฉีดดับเพลิง, สายฉีด, สลัก, กรวยป้องกัน

NO.	Tower	Floor	Equipment	PM Code	Measurement	Status (N/A B/F)	Remarks
1		52	☐ Gauge ☐ Nozzle ☐ Hose ☐ Safety pin ☐ Barrier	M		N	
2		51	☐ Gauge ☐ Nozzle ☐ Hose ☐ Safety pin ☐ Barrier	M		N	
3		50	☐ Gauge ☐ Nozzle ☐ Hose ☐ Safety pin ☐ Barrier	M		N	
4		49	☐ Gauge ☐ Nozzle ☐ Hose ☐ Safety pin ☐ Barrier	M		N	
5		48	☐ Gauge ☐ Nozzle ☐ Hose ☐ Safety pin ☐ Barrier	M		N	
6		47	☐ Gauge ☐ Nozzle ☐ Hose ☐ Safety pin ☐ Barrier	M		N	
7		46	☐ Gauge ☐ Nozzle ☐ Hose ☐ Safety pin ☐ Barrier	M		N	
8		45	☐ Gauge ☐ Nozzle ☐ Hose ☐ Safety pin ☐ Barrier	M		N	
9		44	☐ Gauge ☐ Nozzle ☐ Hose ☐ Safety pin ☐ Barrier	M		N	
10		43	☐ Gauge ☐ Nozzle ☐ Hose ☐ Safety pin ☐ Barrier	M		N	
11		42	☐ Gauge ☐ Nozzle ☐ Hose ☐ Safety pin ☐ Barrier	M		N	
12		41	☐ Gauge ☐ Nozzle ☐ Hose ☐ Safety pin ☐ Barrier	M		N	
13		40	☐ Gauge ☐ Nozzle ☐ Hose ☐ Safety pin ☐ Barrier	M		N	
14	A	39	☐ Gauge ☐ Nozzle ☐ Hose ☐ Safety pin ☐ Barrier	M		N	
15		38	☐ Gauge ☐ Nozzle ☐ Hose ☐ Safety pin ☐ Barrier	M		N	
16		37	☐ Gauge ☐ Nozzle ☐ Hose ☐ Safety pin ☐ Barrier	M		N	
17		36	☐ Gauge ☐ Nozzle ☐ Hose ☐ Safety pin ☐ Barrier	M		N	
18		35	☐ Gauge ☐ Nozzle ☐ Hose ☐ Safety pin ☐ Barrier	M		AB	เกจตก
19		34	☐ Gauge ☐ Nozzle ☐ Hose ☐ Safety pin ☐ Barrier	M		N	
20		33	☐ Gauge ☐ Nozzle ☐ Hose ☐ Safety pin ☐ Barrier	M		N	
21		32	☐ Gauge ☐ Nozzle ☐ Hose ☐ Safety pin ☐ Barrier	M		N	
22		31	☐ Gauge ☐ Nozzle ☐ Hose ☐ Safety pin ☐ Barrier	M		N	
23		30	☐ Gauge ☐ Nozzle ☐ Hose ☐ Safety pin ☐ Barrier	M		AB	เกจตก
24		29	☐ Gauge ☐ Nozzle ☐ Hose ☐ Safety pin ☐ Barrier	M		N	
25		28	☐ Gauge ☐ Nozzle ☐ Hose ☐ Safety pin ☐ Barrier	M		N	

Comment :
Special equipment :
Note . 1. N – Normal ; AB – Abnormal ; F – Fail

PM by : [redacted]	Verified by : [redacted]	Approved by : [redacted]
Signature : [redacted]	Signature : [redacted]	Signature : [redacted]
Date : 22/10/66	Date : 22 / 10 / 66	Date : 22/10/66

PPM-ENG-SN-014	แก้ไขครั้งที่ : 1	วันที่มีผลบังคับใช้ : 1/10/21
จัดทำโดย : [redacted]		อนุมัติโดย [redacted]

วิศวกรส่วนกลาง ..... ส่วนกลาง .....

PREVENTIVE MAINTENANCE CHECKLIST FOR FIRE EXTINGUISHER

การบำรุงรักษาเชิงป้องกัน เครื่องดับเพลิง

BUILDING : Tower A

Date : 22 / 10 / 66

EQUIPMENT NUMBER :

TYPE OF MAINTENANCE | W | (M) | 2M | Q | H | Y

LOCATION : FL.2 ชั้น 27-M

Check Gauge, Nozzle, Hose, Safety pin and Barrier. / ตรวจสภาพเกจวัดความดัน, หัวฉีดดับเพลิง, สายฉีด, สลัก, กรวยป้องกัน

NO.	Tower	Floor	Equipment					PM Code	Measurement	Status (N/A B/F)	Remarks
1		27	☐ Gauge	☐ Nozzle	☐ Hose	☐ Safety pin	☐ Barrier	M		N	
2		26	☐ Gauge	☐ Nozzle	☐ Hose	☐ Safety pin	☐ Barrier	M		N	
3		25	☐ Gauge	☐ Nozzle	☐ Hose	☐ Safety pin	☐ Barrier	M		N	
4		24	☐ Gauge	☐ Nozzle	☐ Hose	☐ Safety pin	☐ Barrier	M		N	
5		23	☐ Gauge	☐ Nozzle	☐ Hose	☐ Safety pin	☐ Barrier	M		N	
6		22	☐ Gauge	☐ Nozzle	☐ Hose	☐ Safety pin	☐ Barrier	M		N	
7		21	☐ Gauge	☐ Nozzle	☐ Hose	☐ Safety pin	☐ Barrier	M		N	
8		20	☐ Gauge	☐ Nozzle	☐ Hose	☐ Safety pin	☐ Barrier	M		N	
9		19	☐ Gauge	☐ Nozzle	☐ Hose	☐ Safety pin	☐ Barrier	M		N	
10		18	☐ Gauge	☐ Nozzle	☐ Hose	☐ Safety pin	☐ Barrier	M		N	
11		17	☐ Gauge	☐ Nozzle	☐ Hose	☐ Safety pin	☐ Barrier	M		AB	เกจหาย
12		16	☐ Gauge	☐ Nozzle	☐ Hose	☐ Safety pin	☐ Barrier	M		AB	เกจหาย
13	A	15	☐ Gauge	☐ Nozzle	☐ Hose	☐ Safety pin	☐ Barrier	M		N	
14		14	☐ Gauge	☐ Nozzle	☐ Hose	☐ Safety pin	☐ Barrier	M		N	
15		12A	☐ Gauge	☐ Nozzle	☐ Hose	☐ Safety pin	☐ Barrier	M		N	
16		12	☐ Gauge	☐ Nozzle	☐ Hose	☐ Safety pin	☐ Barrier	M		N	
17		11	☐ Gauge	☐ Nozzle	☐ Hose	☐ Safety pin	☐ Barrier	M		N	
18		10	☐ Gauge	☐ Nozzle	☐ Hose	☐ Safety pin	☐ Barrier	M		N	
19		9	☐ Gauge	☐ Nozzle	☐ Hose	☐ Safety pin	☐ Barrier	M		N	
20		8	☐ Gauge	☐ Nozzle	☐ Hose	☐ Safety pin	☐ Barrier	M		N	
21		7	☐ Gauge	☐ Nozzle	☐ Hose	☐ Safety pin	☐ Barrier	M		N	
22		6	☐ Gauge	☐ Nozzle	☐ Hose	☐ Safety pin	☐ Barrier	M		N	
23		5	☐ Gauge	☐ Nozzle	☐ Hose	☐ Safety pin	☐ Barrier	M		N	
24		4	☐ Gauge	☐ Nozzle	☐ Hose	☐ Safety pin	☐ Barrier	M		N	
25		M	☐ Gauge	☐ Nozzle	☐ Hose	☐ Safety pin	☐ Barrier	M		N	

Comment :

Special equipment :

Note : 1. N = Normal ; AB = Abnormal ; F = Fail

PM by : [redacted]	Verified by : [redacted]	Approved by : [redacted]
Signature : [redacted]	Signature : [redacted]	Signature : [redacted]
Date : 22/10/66	Date : 22 / 10 / 66	Date : 22/10/66

PPM-ENG-SN-014	แก้ไขครั้งที่ 1	วันที่มีผลบังคับใช้ 1/10/21
จัดทำโดย : [redacted]		อนุมัติโดย : [redacted]

วิศวกรส่วนกลาง ..... ส่วนกลาง .....

PREVENTIVE MAINTENANCE CHECKLIST FOR FIRE EXTINGUISHER

การบำรุงรักษาเชิงป้องกัน เครื่องดับเพลิง

BUILDING : Tower A

Date : 22 / 10 / 66

EQUIPMENT NUMBER :

TYPE OF MAINTENANCE | W | (M) | 2M | Q | H | Y

LOCATION : FL2 ชั้น G - B1

Check Gauge, Nozzle, Hose, Safety pin and Barrier. / ตรวจสภาพเกจวัดความดัน, หัวฉีดดับเพลิง, สายฉีด, สลัก, กรวยป้องกัน

NO	Tower	Floor	Equipment					PM Code	Measurement	Status (N/A B/F)	Remarks
1	A	G	☐ Gauge	☐ Nozzle	☐ Hose	☐ Safety pin	☐ Barrier	M		N	
2		B1	☐ Gauge	☐ Nozzle	☐ Hose	☐ Safety pin	☐ Barrier	M		N	
3			☐ Gauge	☐ Nozzle	☐ Hose	☐ Safety pin	☐ Barrier	M			
4			☐ Gauge	☐ Nozzle	☐ Hose	☐ Safety pin	☐ Barrier	M			
5			☐ Gauge	☐ Nozzle	☐ Hose	☐ Safety pin	☐ Barrier	M			
6			☐ Gauge	☐ Nozzle	☐ Hose	☐ Safety pin	☐ Barrier	M			
7			☐ Gauge	☐ Nozzle	☐ Hose	☐ Safety pin	☐ Barrier	M			
8			☐ Gauge	☐ Nozzle	☐ Hose	☐ Safety pin	☐ Barrier	M			
9			☐ Gauge	☐ Nozzle	☐ Hose	☐ Safety pin	☐ Barrier	M			
10			☐ Gauge	☐ Nozzle	☐ Hose	☐ Safety pin	☐ Barrier	M			
11			☐ Gauge	☐ Nozzle	☐ Hose	☐ Safety pin	☐ Barrier	M			
12			☐ Gauge	☐ Nozzle	☐ Hose	☐ Safety pin	☐ Barrier	M			
13			☐ Gauge	☐ Nozzle	☐ Hose	☐ Safety pin	☐ Barrier	M			
14			☐ Gauge	☐ Nozzle	☐ Hose	☐ Safety pin	☐ Barrier	M			
15			☐ Gauge	☐ Nozzle	☐ Hose	☐ Safety pin	☐ Barrier	M			
16			☐ Gauge	☐ Nozzle	☐ Hose	☐ Safety pin	☐ Barrier	M			
17			☐ Gauge	☐ Nozzle	☐ Hose	☐ Safety pin	☐ Barrier	M			
18			☐ Gauge	☐ Nozzle	☐ Hose	☐ Safety pin	☐ Barrier	M			
19			☐ Gauge	☐ Nozzle	☐ Hose	☐ Safety pin	☐ Barrier	M			
20			☐ Gauge	☐ Nozzle	☐ Hose	☐ Safety pin	☐ Barrier	M			
21			☐ Gauge	☐ Nozzle	☐ Hose	☐ Safety pin	☐ Barrier	M			
22			☐ Gauge	☐ Nozzle	☐ Hose	☐ Safety pin	☐ Barrier	M			
23			☐ Gauge	☐ Nozzle	☐ Hose	☐ Safety pin	☐ Barrier	M			
24			☐ Gauge	☐ Nozzle	☐ Hose	☐ Safety pin	☐ Barrier	M			
25			☐ Gauge	☐ Nozzle	☐ Hose	☐ Safety pin	☐ Barrier	M			

Comment :

Special equipment :

Note : 1. N = Normal ; AB = Abnormal ; F = Fail

PM by : [redacted]	Verified by : [redacted]	Approved by : [redacted]
Signature : [redacted]	Signature : [redacted]	Signature : [redacted]
Date : 22/10/66	Date : 22 / 10 / 66	Date : 22/10/66

PPM-ENG-SN-014	แก้ไขครั้งที่ : 1	วันที่มีผลบังคับใช้ 1/10/21
จัดทำโดย : [redacted]		อนุมัติโดย [redacted]

วิศวกรส่วนกลาง ..... ส่วนกลาง .....

PREVENTIVE MAINTENANCE CHECKLIST FOR FIRE EXTINGUISHER

การบำรุงรักษาเชิงป้องกัน เครื่องดับเพลิง

BUILDING : Tower B

Date : 23 / 10 / 66

EQUIPMENT NUMBER :

TYPE OF MAINTENANCE : W | (M) | 2M | Q | H | Y

LOCATION : หน้าลิฟท์ FL3 <ฝั่งนิติฯ> ชั้น 28-4

Check Gauge, Nozzle, Hose, Safety pin and Barrier. / ตรวจสภาพเกจวัดความดัน, หัวฉีดดับเพลิง, สายฉีด, สลัก, กรวยป้องกัน

NO.	Tower	Floor	Gauge	Nozzle	Hose	Safety pin	Barrier	PM Code	Measurement	Status (N/A B/F)	Remarks
1		28	☐	☐	☐	☐	☐	M		N	
2		27	☐	☐	☐	☐	☐	M		N	
3		26	☐	☐	☐	☐	☐	M		N	
4		25	☐	☐	☐	☐	☐	M		N	
5		24	☐	☐	☐	☐	☐	M		N	
6		23	☐	☐	☐	☐	☐	M		N	
7		22	☐	☐	☐	☐	☐	M		N	
8		21	☐	☐	☐	☐	☐	M		AB	เก่าชำรุด
9		20	☐	☐	☐	☐	☐	M		N	
10		19	☐	☐	☐	☐	☐	M		N	
11		18	☐	☐	☐	☐	☐	M		N	
12		17	☐	☐	☐	☐	☐	M		N	
13		16	☐	☐	☐	☐	☐	M		AB	เก่าชำรุด
14	B	15	☐	☐	☐	☐	☐	M		N	
15		14	☐	☐	☐	☐	☐	M		N	
16		12A	☐	☐	☐	☐	☐	M		N	
17		12	☐	☐	☐	☐	☐	M		N	
18		11	☐	☐	☐	☐	☐	M		N	
19		10	☐	☐	☐	☐	☐	M		N	
20		9	☐	☐	☐	☐	☐	M		N	
21		8	☐	☐	☐	☐	☐	M		N	
22		7	☐	☐	☐	☐	☐	M		N	
23		6	☐	☐	☐	☐	☐	M		N	
24		5	☐	☐	☐	☐	☐	M		N	
25		4	☐	☐	☐	☐	☐	M		N	

Comment :

Special equipment :

Note : 1. N Normal ; AB – Abnormal ; F Fail

PM by : [redacted]	Verified by : [redacted]	Approved by [redacted]
Signature : [redacted]	Signature : [redacted]	Signature : [redacted]
Date : 23/10/66	Date : 23 / 10 / 66	Date : 23/10/66

PPM-ENG-SN-014	แก้ไขครั้งที่ : 1	วันที่มีผลบังคับใช้ . 1/10/21
จัดทำโดย [redacted]	อนุมัติโดย : [redacted]	

วิศวกรส่วนกลาง ..... ส่วนกลาง .....

PREVENTIVE MAINTENANCE CHECKLIST FOR FIRE EXTINGUISHER

การบำรุงรักษาเชิงป้องกัน เครื่องดับเพลิง

BUILDING : Tower B

Date : 23 / 10 / 66

EQUIPMENT NUMBER :

TYPE OF MAINTENANCE : W | (M) | 2M | Q | H | Y

LOCATION : หน้าลิฟท์ FL3 <ฝั่งนิติฯ> ชั้น M-B1

Check Gauge, Nozzle, Hose, Safety pin and Barrier / ตรวจสภาพเกจวัดความดัน, หัวฉีดดับเพลิง, สายฉีด, สลัก, กรวยป้องกัน

NO.	Tower	Floor	Gauge	Nozzle	Hose	Safety pin	Barrier	PM Code	Measurement	Status (N/A B/F)	Remarks
1	B	M	☐	☐	☐	☐	☐	M		N	
2		G	☐	☐	☐	☐	☐	M		N	
3		B1	☐	☐	☐	☐	☐	M		N	
4			☐	☐	☐	☐	☐	M			
5			☐	☐	☐	☐	☐	M			
6			☐	☐	☐	☐	☐	M			
7			☐	☐	☐	☐	☐	M			
8			☐	☐	☐	☐	☐	M			
9			☐	☐	☐	☐	☐	M			
10			☐	☐	☐	☐	☐	M			
11			☐	☐	☐	☐	☐	M			
12			☐	☐	☐	☐	☐	M			
13			☐	☐	☐	☐	☐	M			
14			☐	☐	☐	☐	☐	M			
15			☐	☐	☐	☐	☐	M			
16			☐	☐	☐	☐	☐	M			
17			☐	☐	☐	☐	☐	M			
18			☐	☐	☐	☐	☐	M			
19			☐	☐	☐	☐	☐	M			
20			☐	☐	☐	☐	☐	M			
21			☐	☐	☐	☐	☐	M			
22			☐	☐	☐	☐	☐	M			
23			☐	☐	☐	☐	☐	M			
24			☐	☐	☐	☐	☐	M			
25			☐	☐	☐	☐	☐	M			

Comment :

Special equipment :

Note : 1. N = Normal ; AB = Abnormal ; F = Fail

PM by : [redacted]	Verified by : [redacted]	Approved by [redacted]
Signature : [redacted]	Signature : [redacted]	Signature : [redacted]
Date : 23/10/66	Date : 23 / 10 / 66	Date : 23/10/66

PPM-ENG-SN-014	แก้ไขครั้งที่ : 1	วันที่มีผลบังคับใช้ . 1/10/21
จัดทำโดย [redacted]	อนุมัติโดย [redacted]	

วิศวกรส่วนกลาง ..... ส่วนกลาง .....

PREVENTIVE MAINTENANCE CHECKLIST FOR FIRE EXTINGUISHER

การบำรุงรักษาเชิงป้องกัน เครื่องดับเพลิง

BUILDING : Tower B | Date : 24 / 10 / 66

EQUIPMENT NUMBER :

TYPE OF MAINTENANCE: W | (M) | 2M | Q | H | Y

LOCATION : หน้าลิฟท์ FL4 (ฝั่งเจริญนคร) ชั้น 28-4

Check Gauge, Nozzle, Hose, Safety pin and Barrier / ตรวจสภาพเกจวัดความดัน, หัวฉีดดับเพลิง, สายฉีด, สลัก, กรวยป้องกัน

NO.	Tower	Floor	Gauge	Nozzle	Hose	Safety pin	Barrier	PM Code	Measurement	Status (N/A B/F)	Remarks
1		28	☐	☐	☐	☐	☐	M		N	
2		27	☐	☐	☐	☐	☐	M		N	
3		26	☐	☐	☐	☐	☐	M		N	
4		25	☐	☐	☐	☐	☐	M		N	
5		24	☐	☐	☐	☐	☐	M		N	
6		23	☐	☐	☐	☐	☐	M		AB	เศษกาว
7		22	☐	☐	☐	☐	☐	M		AB	
8		21	☐	☐	☐	☐	☐	M		AB	
9		20	☐	☐	☐	☐	☐	M		N	
10		19	☐	☐	☐	☐	☐	M		N	
11		18	☐	☐	☐	☐	☐	M		N	
12		17	☐	☐	☐	☐	☐	M		N	
13		16	☐	☐	☐	☐	☐	M		N	
14	B	15	☐	☐	☐	☐	☐	M		N	
15		14	☐	☐	☐	☐	☐	M		N	
16		13	☐	☐	☐	☐	☐	M		N	
17		12	☐	☐	☐	☐	☐	M		N	
18		11	☐	☐	☐	☐	☐	M		N	
19		10	☐	☐	☐	☐	☐	M		N	
20		9	☐	☐	☐	☐	☐	M		N	
21		8	☐	☐	☐	☐	☐	M		N	
22		7	☐	☐	☐	☐	☐	M		N	
23		6	☐	☐	☐	☐	☐	M		N	
24		5	☐	☐	☐	☐	☐	M		N	
25		4	☐	☐	☐	☐	☐	M		N	

Comment :

Special equipment :

Note : 1. N - Normal , AB - Abnormal , I - Fail

PM by : [redacted]	Verified by : [redacted]	Approved by : [redacted]
Signature : [redacted]	Signature : [redacted]	Signature : [redacted]
Date : 24 / 10 / 66	Date : 24 / 10 / 66	Date : 24/10/66

PPM-ENG-SN-014	แก้ไขครั้งที่ : 1	วันที่มีผลบังคับใช้ : 1/10/21
จัดทำโดย : [redacted]	อนุมัติโดย : [redacted]	

วิศวกรส่วนกลาง ..... ส่วนกลาง .....

PREVENTIVE MAINTENANCE CHECKLIST FOR FIRE EXTINGUISHER

การบำรุงรักษาเชิงป้องกัน เครื่องดับเพลิง

BUILDING : Tower B | Date : 24 / 10 / 66

EQUIPMENT NUMBER :

TYPE OF MAINTENANCE: W | (M) | 2M | Q | H | Y

LOCATION : หน้าลิฟท์ FL4 (ฝั่งเจริญนคร) ชั้น M-B1

Check Gauge, Nozzle, Hose, Safety pin and Barrier / ตรวจสภาพเกจวัดความดัน, หัวฉีดดับเพลิง, สายฉีด, สลัก, กรวยป้องกัน

NO.	Tower	Floor	Gauge	Nozzle	Hose	Safety pin	Barrier	PM Code	Measurement	Status (N/A B/F)	Remarks
1	B	M	☐	☐	☐	☐	☐	M		N	
2		G	☐	☐	☐	☐	☐	M		N	
3		B1	☐	☐	☐	☐	☐	M		N	
4			☐	☐	☐	☐	☐	M			
5			☐	☐	☐	☐	☐	M			
6			☐	☐	☐	☐	☐	M			
7			☐	☐	☐	☐	☐	M			
8			☐	☐	☐	☐	☐	M			
9			☐	☐	☐	☐	☐	M			
10			☐	☐	☐	☐	☐	M			
11			☐	☐	☐	☐	☐	M			
12			☐	☐	☐	☐	☐	M			
13			☐	☐	☐	☐	☐	M			
14			☐	☐	☐	☐	☐	M			
15			☐	☐	☐	☐	☐	M			
16			☐	☐	☐	☐	☐	M			
17			☐	☐	☐	☐	☐	M			
18			☐	☐	☐	☐	☐	M			
19			☐	☐	☐	☐	☐	M			
20			☐	☐	☐	☐	☐	M			
21			☐	☐	☐	☐	☐	M			
22			☐	☐	☐	☐	☐	M			
23			☐	☐	☐	☐	☐	M			
24			☐	☐	☐	☐	☐	M			
25			☐	☐	☐	☐	☐	M			

Comment :

Special equipment :

Note : 1. N - Normal , AB - Abnormal , I - Fail

PM by : [redacted]	Verified by : [redacted]	Approved by : [redacted]
Signature : [redacted]	Signature : [redacted]	Signature : [redacted]
Date : 24 / 10 / 66	Date : 24 / 10 / 66	Date : 24/10/66

PPM-ENG-SN-014	แก้ไขครั้งที่ : 1	วันที่มีผลบังคับใช้ : 1/10/21
จัดทำโดย : [redacted]	อนุมัติโดย : [redacted]	

วิศวกรส่วนกลาง ..... ส่วนกลาง .....

ภาคผนวก ค-4

รายงาน ทส.1 และ ทส.2

วัน เดือน ปี	สถิติและข้อมูลที่เก็บจากแหล่งกำเนิดมลพิษ														ลายเมือชื่อ ผู้บันทึก
	ปริมาณการใช้ไฟฟ้าของระบบบำบัดน้ำเสีย (หน่วย)	ปริมาณน้ำใช้ในกิจกรรมของแหล่งกำเนิดมลพิษ (ลบ.ม.)	ปริมาณน้ำเสียที่เข้าระบบบำบัดน้ำเสีย (ลบ.ม.)	การระบายน้ำทิ้งจากระบบบำบัดน้ำเสีย (ระบาย/ไม่ระบาย)	ปริมาณสารเคมีหรือสารกัดชีวภาพที่ใช้ (ชื่อ/ปริมาณ) (ลิตรหรือกิโลกรัม)	การทำงานของระบบบำบัดน้ำเสีย							ปริมาณตกตะกอนส่วนเกินที่เกิดขึ้นจากระบบบำบัดน้ำเสียที่นำไปกำจัด (ลบ.ม.)	ปัญหาอุปสรรคและแนวทางแก้ไข	
						ระบบบำบัดน้ำเสีย (ปกติ/ผิดปกติ)	เครื่องสูบน้ำ (ปกติ/ผิดปกติ)	เครื่องเติมอากาศ (ปกติ/ผิดปกติ)	เครื่องกวน/ผสมน้ำเสีย (ปกติ/ผิดปกติ)	เครื่องกวน/ผสมสารเคมี (ปกติ/ผิดปกติ)	เครื่องสูบตะกอน(ปกติ/ผิดปกติ)	อื่น ๆ (ระบุ)(ปกติ/ผิดปกติ)			
1-7-2566	678	115	92	ระบาย	--	ปกติ	ปกติ	ปกติ	--	--	ปกติ	--	--	--	
2-7-2566	506	226	180.8	ระบาย	--	ปกติ	ปกติ	ปกติ	--	--	ปกติ	--	--	--	
3-7-2566	550	246	196.8	ระบาย	--	ปกติ	ปกติ	ปกติ	--	--	ปกติ	--	--	--	
4-7-2566	518	261	208.8	ระบาย	--	ปกติ	ปกติ	ปกติ	--	--	ปกติ	--	--	--	
5-7-2566	596	267	213.6	ระบาย	--	ปกติ	ปกติ	ปกติ	--	--	ปกติ	--	--	--	
6-7-2566	488	222	177.6	ระบาย	--	ปกติ	ปกติ	ปกติ	--	--	ปกติ	--	--	--	
7-7-2566	575	215	172	ระบาย	--	ปกติ	ปกติ	ปกติ	--	--	ปกติ	--	--	--	
8-7-2566	575	275	220	ระบาย	--	ปกติ	ปกติ	ปกติ	--	--	ปกติ	--	--	--	
9-7-2566	553	230	184	ระบาย	--	ปกติ	ปกติ	ปกติ	--	--	ปกติ	--	--	--	
10-7-2566	477	120	96	ระบาย	--	ปกติ	ปกติ	ปกติ	--	--	ปกติ	--	--	--	
11-7-2566	510	355	284	ระบาย	--	ปกติ	ปกติ	ปกติ	--	--	ปกติ	--	--	--	
12-7-2566	510	269	215.2	ระบาย	--	ปกติ	ปกติ	ปกติ	--	--	ปกติ	--	--	--	
13-7-2566	564	209	167.2	ระบาย	--	ปกติ	ปกติ	ปกติ	--	--	ปกติ	--	--	--	
14-7-2566	553	315	252	ระบาย	--	ปกติ	ปกติ	ปกติ	--	--	ปกติ	--	--	--	
15-7-2566	553	239	191.2	ระบาย	--	ปกติ	ปกติ	ปกติ	--	--	ปกติ	--	--	--	

แบบ ทส. ๑

แบบบันทึกรายละเอียดของสถิติและข้อมูลซึ่งแสดงผลการทำงานของระบบบำบัดน้ำเสีย
ของแหล่งกำเนิดมลพิษ

แหล่งกำเนิดมลพิษ ตั้งอยู่เลขที่ .1559/1 หมู่ที่ .....-.....-..... ซอย .....
ถนน เจริญนคร.... แขวง/ตำบล ...บางลำภู..... เขต/อำเภอ.....คลองสาน.....จังหวัด กรุงเทพฯ
..... โทรศัพท์ ....02 4383444.. โทรสาร .....-.....-..... มี นิติบุคคล วอเตอร์มาร์ค เจ้าพระยา
เวอร์... เป็นเจ้าของหรือผู้ครอบครองแหล่งกำเนิดมลพิษ ประกอบกิจการประเภท .....อาคารชุ
ประเภท ข .....
ใบอนุญาตเลขที่ (ถ้ามี) ....4/2511..... ออกให้โดย ....สำนักงานที่ดิน ธนบุรี.... หมดอายุ.....
ซึ่งมีแผนผังแสดงการทำงานของระบบบำบัดน้ำเสีย ดังนี้

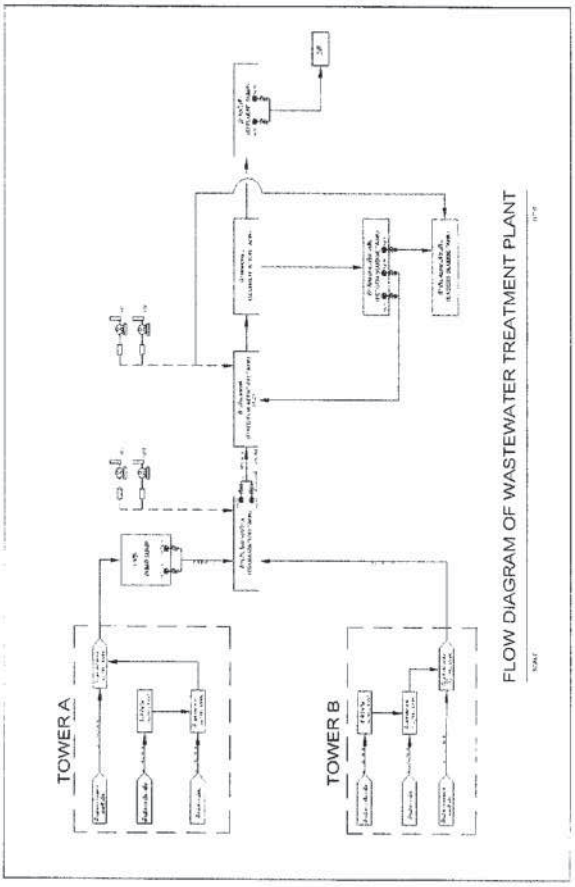

ได้จัดเก็บสถิติและข้อมูลแสดงผลการทำงานของระบบบำบัดน้ำเสียปรากฏตามตาราง ดังนี้

28วัน เดือน23กย ปี350	สถิติและข้อมูลที่เก็บจากแหล่งกำเนิดมลพิษ														ลายมือชื่อผู้บันทึก
	ปริมาณการใช้ไฟฟ้าของระบบบำบัดน้ำเสีย (หน่วย)	ปริมาณน้ำใช้ในกิจกรรมของแหล่งกำเนิดมลพิษ (ลบ.ม.)	ปริมาณน้ำเสียที่เข้าระบบบำบัดน้ำเสีย (ลบ.ม.)	การระบายน้ำทิ้งจากระบบบำบัดน้ำเสีย (ระบาย/ไม่ระบาย)	ปริมาณสารเคมีหรือสารดูดซึมภาพที่ใช้ (ชื่อ/ปริมาณ) (ลิตรหรือกิโลกรัม)	การทำงานของระบบบำบัดน้ำเสีย							ปริมาณตะกอนส่วนเกินที่เกิดขึ้นจากระบบบำบัดน้ำเสียที่นำไปกำจัด (ลบ.ม.)	ปัญหาอุปสรรคและแนวทางแก้ไข	
						ระบบบำบัดน้ำเสีย (ปกติ/ผิดปกติ)	เครื่องสูบน้ำ (ปกติ/ผิดปกติ)	เครื่องเติมอากาศ (ปกติ/ผิดปกติ)	เครื่องกวน/ผสมน้ำเสีย (ปกติ/ผิดปกติ)	เครื่องกวน/ผสมสารเคมี (ปกติ/ผิดปกติ)	เครื่องสูบตะกอน(ปกติ/ผิดปกติ)	อื่น ๆ (ระบุ)(ปกติ/ผิดปกติ)			
16-7-2566	542	276	220.8	ระบาย	–	ปกติ	ปกติ	ปกติ	--	--	ปกติ	--	--	--	
17-7-2566	553	301	240.8	ระบาย	--	ปกติ	ปกติ	ปกติ	--	--	ปกติ	--	--	--	
18-7-2566	524	289	231.2	ระบาย	--	ปกติ	ปกติ	ปกติ	--	--	ปกติ	--	--	--	
19-7-2566	521	237	189.6	ระบาย	--	ปกติ	ปกติ	ปกติ	--	--	ปกติ	--	--	--	
20-7-2566	517	350	280	ระบาย	--	ปกติ	ปกติ	ปกติ	--	--	ปกติ	--	--	--	
21-7-2566	517	290	232	ระบาย	--	ปกติ	ปกติ	ปกติ	--	--	ปกติ	--	--	--	
22-7-2566	571	185	148	ระบาย	--	ปกติ	ปกติ	ปกติ	--	--	ปกติ	--	--	--	
23-7-2566	445	268	214.4	ระบาย	--	ปกติ	ปกติ	ปกติ	--	--	ปกติ	--	--	--	
24-7-2566	514	282	225.6	ระบาย	--	ปกติ	ปกติ	ปกติ	--	--	ปกติ	--	--	--	
25-7-2566	495	260	208	ระบาย	--	ปกติ	ปกติ	ปกติ	--	--	ปกติ	--	--	--	
26-7-2566	503	225	180	ระบาย	--	ปกติ	ปกติ	ปกติ	--	--	ปกติ	--	--	--	
27-7-2566	165	264	211.2	ระบาย	--	ปกติ	ปกติ	ปกติ	--	--	ปกติ	--	--	--	
28-7-2566	926	260	208	ระบาย	--	ปกติ	ปกติ	ปกติ	--	--	ปกติ	--	--	--	
29-7-2566	550	260	208	ระบาย	--	ปกติ	ปกติ	ปกติ	--	--	ปกติ	--	--	--	
30-7-2566	517	191	152.8	ระบาย	--	ปกติ	ปกติ	ปกติ	--	--	ปกติ	--	--	--	
31-7-2566	504	316	252.8	ระบาย	--	ปกติ	ปกติ	ปกติ	--	--	ปกติ	--	--	--	
	16512	7818	6254												

หมายเหตุ ๑. ให้กรอกสถิติและข้อมูลเฉพาะในกรณีที่มีสถิติและข้อมูลนั้น ๆ ในแต่ละวัน

๒. ในกรณีระบบบำบัดน้ำเสียที่มีการติดตั้งเครื่องตรวจวัดคุณภาพน้ำทิ้งแบบอัตโนมัติ ให้แนบผลการตรวจวัดคุณภาพน้ำทิ้งทุกวันแยกตามพารามิเตอร์ที่ตรวจวัด และทำการสรุปผลเป็นสถิติและข้อมูลรายเดือน

[redacted]รางข้างต้นถูกต้องทุกประการ

.. เจ้าของหรือผู้ครอบครองแหล่งกำเนิดมลพิษ

[redacted] ผู้ควบคุมระบบบำบัดน้ำเสีย

(.....)

ใบอนุญาตเลขที่ ..... หมดอายุ .....

ออกให้โดย .....

..... ผู้รับจ้างให้บริการบำบัดน้ำเสีย

(.....)

ใบอนุญาตเลขที่ ..... หมดอายุ .....

ออกให้โดย .....

แบบ ทส. ๒

รายงานสรุปผลการทำงานของระบบบำบัดน้ำเสีย

๑. ข้อมูลทั่วไป

แหล่งกำเนิดมลพิษ ตั้งอยู่เลขที่ ...1559/1 หมู่ที่ .....--..... ซอย ถนน ....เจริญนคร..... แขวง/ตำบล .....บางลำภูล่าง..... เขต/อำเภอ....คลองสาน....จังหวัด .....กรุงเทพฯ.... โทรศัพท์ ....02 4383444..... โทรสาร .....---.....มี ..**นิติบุคคล วอเตอร์มาร์ค เจ้าพระยาริเวอร์**..... เป็นเจ้าของหรือผู้ครอบครองแหล่งกำเนิดมลพิษ ประกอบกิจการประเภท. **อาคารชุด ประเภท ข**

ใบอนุญาตเลขที่ (ถ้ามี) .....4/2551..... ออกให้โดย .**สำนักงานที่ดิน ธนบุรี** หมดอายุ .....--.....

ในการนี้ขอรายงานสรุปผลการทำงานของระบบบำบัดน้ำเสียของแหล่งกำเนิดมลพิษสำหรับเดือน .....กรกฎาคม..... พ.ศ. .2566.. ตามที่ได้กำหนดในมาตรา ๘๐ แห่งพระราชบัญญัติส่งเสริมแ[redacted]ง.ศ. ๒๕๓๕ ในฐานะ

[redacted]..... เจ้าของหรือผู้ครอบครองแหล่งกำเนิดมลพิษ

(.....)

[redacted]..... ผู้ควบคุมระบบบำบัดน้ำเสีย

(.....)

ใบอนุญาตเลขที่ ..... หมดอายุ .....

ออกให้โดย .....

..... ผู้รับจ้างให้บริการบำบัดน้ำเสีย

(.....)

ใบอนุญาตเลขที่ ..... หมดอายุ .....

ออกให้โดย .....

๒. ข้อมูลเกี่ยวกับระบบบำบัดน้ำเสีย และแหล่งรองรับน้ำทิ้ง

(๑) ประเภท/ชนิดของระบบบำบัดน้ำเสีย ....Fixed Film Aeration System.....

ความสามารถในการรองรับน้ำเสียของระบบบำบัดน้ำเสีย .....461..... ลบ.ม./วัน

(๒) การทำงานของระบบบำบัดน้ำเสีย ■ แบบต่อเนื่อง ...24.... ชั่วโมง/วัน

☐ แบบไม่ต่อเนื่อง (ระบุ) .....

(๓) อุปกรณ์และเครื่องมือที่ใช้ในระบบบำบัดน้ำเสีย ■ เครื่องสูบน้ำ ■ เครื่องเติมอากาศ

■ เครื่องกวน/ผสมน้ำเสีย ☐ เครื่องกวน/ผสมสารเคมี

■ เครื่องสูบตะกอน อื่น ๆ (ระบุ) .....

(๔) แหล่งรองรับน้ำทิ้ง (ระบุ) .....**ลำรางสาธารณะ**

(๕) วิธีจัดการตะกอนที่เกิดขึ้นจากระบบบำบัดน้ำเสียและวิธีการกำจัด

จัดจ้างบริษัทรับเหมาที่มีใบอนุญาตกำจัดสิ่งปฏิกูลอย่างถูกต้อง

๓. สรุปผลการทำงานของระบบบำบัดน้ำเสียเป็นรายเดือน

(๑) ปริมาณการใช้ไฟฟ้าของระบบบำบัดน้ำเสีย (หน่วย) .....16,512.....

(๒) ปริมาณน้ำใช้ทุกกิจกรรมในแหล่งกำเนิดมลพิษ (ลบ.ม.).....7,818.....

(๓) ปริมาณน้ำเสียที่เข้าระบบบำบัดน้ำเสีย (ลบ.ม.).....3,254.....

(๔) การระบายน้ำทิ้งจากระบบบำบัดน้ำเสีย .....ระบายทุกวัน.....

(๕) ปริมาณสารเคมีหรือสารสกัดชีวภาพที่ใช้ (ลิตรหรือกิโลกรัม) .....--.....

(๖) การทำงานของระบบบำบัดน้ำเสียและอุปกรณ์

- ระบบบำบัดน้ำเสีย ☐ ปกติ ☐ ผิดปกติ (ระบุ)
- เครื่องสูบน้ำ ☐ ปกติ ผิดปกติ (ระบุ)
  - เครื่องเติมอากาศ ☐ ปกติ ☐ ผิดปกติ (ระบุ)
  - เครื่องกวน/ผสมน้ำเสีย ☐ ปกติ ☐ ผิดปกติ (ระบุ)
  - เครื่องกวน/ผสมสารเคมี ☐ ปกติ ☐ ผิดปกติ (ระบุ)
  - เครื่องสูบตะกอน ☐ ปกติ ☐ ผิดปกติ (ระบุ) .....
  - อื่นๆ ...ปั๊มสูบออก.....☐ ปกติ ■ ผิดปกติ (ระบุ) .....ปั๊ม wp-9 อยู่ระหว่างซ่อม

(๗) ปริมาณตะกอนส่วนเกินจากระบบบำบัดน้ำเสียที่นำไปกำจัด (ลบ.ม.) .....--.....

(๘) ปัญหา อุปสรรค และแนวทางแก้ไข .....ปั๊ม WP-9 เสียอยุระหว่างเสนอซ่อม1ตัว ส่งผู้รับเหมาภายนอกซ่อมเมื่อวันที่ 5 สิ

คำเตือน ๑. เจ้าของหรือผู้ครอบครองแหล่งกำเนิดมลพิษ ผู้ควบคุมระบบบำบัดน้ำเสีย หรือผู้รับจ้างให้บริการบำบัดน้ำเสียผู้ใดไม่จัดเก็บสถิติ ข้อมูล หรือไม่ทำบันทึกหรือรายงานตามมาตรา ๘๐ ต้องระวางโทษจำคุกไม่เกินหนึ่งเดือน หรือปรับไม่เกินหนึ่งหมื่นบาท หรือทั้งจำทั้งปรับตามมาตรา ๑๐๖

๒. ผู้ควบคุมระบบบำบัดน้ำเสียหรือผู้รับจ้างให้บริการบำบัดน้ำเสียผู้ใดทำบันทึกหรือรายงานโดยแสดงข้อความอันเป็นเท็จ ต้องระวางโทษจำคุกไม่เกินหนึ่งปี หรือปรับไม่เกินหนึ่งแสนบาท หรือทั้งจำทั้งปรับตามมาตรา ๑๐๗

วัน เดือน ปี	สถิติและข้อมูลที่เก็บจากแหล่งกำเนิดมลพิษ														ลายมือชื่อ ผู้บันทึก
	ปริมาณการใช้ไฟฟ้าของระบบบำบัดน้ำเสีย (หน่วย)	ปริมาณน้ำใช้ในกูกิจกรรมของแหล่งกำเนิดมลพิษ (ลบ.ม.)	ปริมาณน้ำเสียที่เข้าระบบบำบัดน้ำเสีย (ลบ.ม.)	การระบายน้ำทิ้งจากระบบบำบัดน้ำเสีย (ระบาย/ไม่ระบาย)	ปริมาณสารเคมีหรือสารสกัดชีวภาพที่ใช้ (ชื่อ/ปริมาณ) (ลิตรหรือกิโลกรัม)	การทำงานของระบบบำบัดน้ำเสีย							ปริมาณตะกอนส่วนเกินที่เกิดขึ้นจากระบบบำบัดน้ำเสียที่นำไปกำจัด (ลบ.ม.)	ปัญหาอุปสรรคและแนวทางแก้ไข	
						ระบบบำบัดน้ำเสีย (ปกติ/ผิดปกติ)	เครื่องสูบน้ำ (ปกติ/ผิดปกติ)	เครื่องเติมอากาศ (ปกติ/ผิดปกติ)	เครื่องกวน/ผสมน้ำเสีย (ปกติ/ผิดปกติ)	เครื่องกวน/ผสมสารเคมี (ปกติ/ผิดปกติ)	เครื่องสูบตะกอน(ปกติ/ผิดปกติ)	อื่น ๆ (ระบุ)(ปกติ/ผิดปกติ)			
1-8-2566	611	240	192	ระบาย	--	ปกติ	ปกติ	ปกติ	--	--	ปกติ	--	--	--	
2-8-2566	653	253	202.4	ระบาย	--	ปกติ	ปกติ	ปกติ	--	--	ปกติ	--	--	--	
3-8-2566	602	229	183.2	ระบาย	--	ปกติ	ปกติ	ปกติ	--	--	ปกติ	--	--	--	
4-8-2566	587	302	241.6	ระบาย	--	ปกติ	ปกติ	ปกติ	--	--	ปกติ	--	--	--	
5-8-2566	637	307	245.6	ระบาย	--	ปกติ	ปกติ	ปกติ	--	--	ปกติ	--	--	--	
6-8-2566	640	255	204	ระบาย	--	ปกติ	ปกติ	ปกติ	--	--	ปกติ	--	--	--	
7-8-2566	645	266	212.8	ระบาย	--	ปกติ	ปกติ	ปกติ	--	--	ปกติ	--	--	--	
8-8-2566	645	250	200	ระบาย	--	ปกติ	ปกติ	ปกติ	--	--	ปกติ	--	--	--	
9-8-2566	640	308	246.4	ระบาย	--	ปกติ	ปกติ	ปกติ	--	--	ปกติ	--	--	--	
10-8-2566	695	199	159.2	ระบาย	--	ปกติ	ปกติ	ปกติ	--	--	ปกติ	--	--	--	
11-8-2566	674	283	226.4	ระบาย	--	ปกติ	ปกติ	ปกติ	--	--	ปกติ	--	--	--	
12-8-2566	674	213	170.4	ระบาย	--	ปกติ	ปกติ	ปกติ	--	--	ปกติ	--	--	--	
13-8-2566	636	248	198.4	ระบาย	--	ปกติ	ปกติ	ปกติ	--	--	ปกติ	--	--	--	
14-8-2566	666	304	243.2	ระบาย	--	ปกติ	ปกติ	ปกติ	--	--	ปกติ	--	--	--	
15-8-2566	674	266	212.8	ระบาย	--	ปกติ	ปกติ	ปกติ	--	--	ปกติ	--	--	--	

รับรองสำเนาถูกต้อง

แบบ ทส. ๑

แบบบันทึกรายละเอียดของสถิติและข้อมูลซึ่งแสดงผลการทำงานของระบบบำบัดน้ำเสีย
ของแหล่งกำเนิดมลพิษ

แหล่งกำเนิดมลพิษ ตั้งอยู่เลขที่ .1559/1 หมู่ที่ .....-.-..... ซอย .....-.-.....
ถนน เจริญนคร.... แขวง/ตำบล ...บางลำภูล่าง..... เขต/อำเภอ.....คลองสาน.....จังหวัด กรุงเทพฯ
..... โทรศัพท์ .....02 4383444.. โทรสาร .....-..... มี นิติบุคคล วอเตอร์มาร์ค เจ้าพระยาวิเวอร์... เป็นเจ้าของหรือผู้ครอบครองแหล่งกำเนิดมลพิษ ประกอบกิจการประเภท .....อาคารชุ
ประเภท ข .....
ใบอนุญาตเลขที่ (ถ้ามี) ....4/2511..... ออกให้โดย ....สำนักงานที่ดิน ธนบุรี.... หมดอายุ.....
ซึ่งมีแผนผังแสดงการทำงานของระบบบำบัดน้ำเสีย ดังนี้

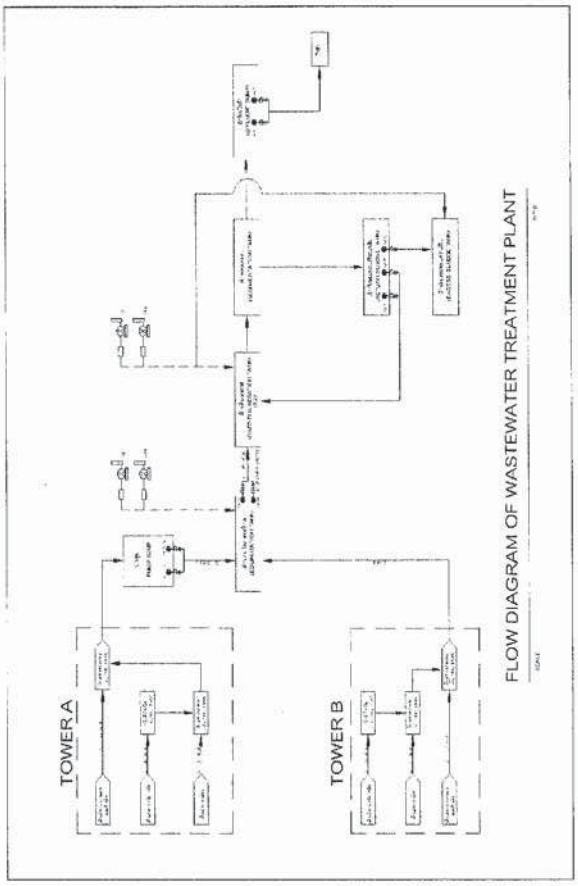

ได้จัดเก็บสถิติและข้อมูลแสดงผลการทำงานของระบบบำบัดน้ำเสียปรากฏตามตาราง ดังนี้

27/4289วัน เดือน237น ปี350	สถิติและข้อมูลที่เก็บจากแหล่งกำเนิดมลพิษ															
	ปริมาณการใช้ไฟฟ้าของระบบบำบัดน้ำเสีย (หน่วย)	ปริมาณน้ำใช้ในกิจกรรมของแหล่งกำเนิดมลพิษ (ลบ.ม.)	ปริมาณน้ำเสียที่เข้าระบบบำบัดน้ำเสีย (ลบ.ม.)	การระบายน้ำทิ้งจากระบบบำบัดน้ำเสีย (ระบาย/ไม่ระบาย)	ปริมาณสารเคมีหรือสารชีวภาพที่ใช้ (ชื่อ/ปริมาณ) (ลิตรหรือกิโลกรัม)	การทำงานของระบบบำบัดน้ำเสีย							ปริมาณตะกอนส่วนเกินที่เกิดขึ้นจากระบบบำบัดน้ำเสียที่นำไปกำจัด (ลบ.ม.)	ปัญหาอุปสรรคและแนวทางแก้ไข	ลายมือชื่อผู้บันทึก
						ระบบบำบัดน้ำเสีย (ปกติ/ผิดปกติ)	เครื่องสูบน้ำ (ปกติ/ผิดปกติ)	เครื่องเป่าอากาศ (ปกติ/ผิดปกติ)	เครื่องกวน/ผสมน้ำเสีย (ปกติ/ผิดปกติ)	เครื่องกวน/ผสมสารเคมี (ปกติ/ผิดปกติ)	เครื่องสูบตะกอน(ปกติ/ผิดปกติ)	อื่น ๆ (ระบุ/ปกติ/ผิดปกติ)			
16-8-2566	691	237	189.6	ระบาย	--	ปกติ	ปกติ	ปกติ	--	--	ปกติ	--	--	--	
17-8-2566	607	312	249.6	ระบาย	--	ปกติ	ปกติ	ปกติ	--	--	ปกติ	--	--	--	
18-8-2566	619	263	210.4	ระบาย	--	ปกติ	ปกติ	ปกติ	--	--	ปกติ	--	--	--	
19-8-2566	644	257	205.6	ระบาย	--	ปกติ	ปกติ	ปกติ	--	--	ปกติ	--	--	--	
20-8-2566	704	221	176.8	ระบาย	--	ปกติ	ปกติ	ปกติ	--	--	ปกติ	--	--	--	
21-8-2566	674	269	215.2	ระบาย	--	ปกติ	ปกติ	ปกติ	--	--	ปกติ	--	--	--	
22-8-2566	657	274	219.2	ระบาย	--	ปกติ	ปกติ	ปกติ	--	--	ปกติ	--	--	--	
23-8-2566	659	272	217.6	ระบาย	--	ปกติ	ปกติ	ปกติ	--	--	ปกติ	--	--	--	
24-8-2566	618	257	205.6	ระบาย	--	ปกติ	ปกติ	ปกติ	--	--	ปกติ	--	--	--	
25-8-2566	615	192	153.6	ระบาย	--	ปกติ	ปกติ	ปกติ	--	--	ปกติ	--	--	--	
26-8-2566	563	245	196	ระบาย	--	ปกติ	ปกติ	ปกติ	--	--	ปกติ	--	--	--	
27-8-2566	621	311	248.8	ระบาย	--	ปกติ	ปกติ	ปกติ	--	--	ปกติ	--	--	--	
28-8-2566	737	240	192	ระบาย	--	ปกติ	ปกติ	ปกติ	--	--	ปกติ	--	--	--	
29-8-2566	598	194	155.2	ระบาย	--	ปกติ	ปกติ	ปกติ	--	--	ปกติ	--	--	--	
30-8-2566	517	296	236.8	ระบาย	--	ปกติ	ปกติ	ปกติ	--	--	ปกติ	--	--	--	
31-8-2566	663	198	158.4	ระบาย	--	ปกติ	ปกติ	ปกติ	--	--	ปกติ	--	--	--	
	19,868	7,961	6,368												

หมายเหตุ ๑. ให้กรอกสถิติและข้อมูลเฉพาะในกรณีที่มีสถิติและข้อมูลนั้น ๆ ในแต่ละวัน

๒. ในกรณีระบบบำบัดน้ำเสียที่มีการติดตั้งเครื่องตรวจวัดคุณภาพน้ำทิ้งแบบอัตโนมัติ ให้แนบผลการตรวจวัดคุณภาพน้ำทิ้งทุกวันแยกตามพารามิเตอร์ที่ตรวจวัด และทำการสรุปผลเป็นสถิติและข้อมูลรายเดือน

[redacted]ตารางข้างต้นถูกต้องทุกประการ

..... เจ้าของหรือผู้ครอบครองแหล่งกำเนิดมลพิษ

(.....)

..... ผู้ควบคุมระบบบำบัดน้ำเสีย

(.....)

ใบอนุญาตเลขที่ ..... หมดอายุ .....

ออกให้โดย .....

..... ผู้รับจ้างให้บริการบำบัดน้ำเสีย

(.....)

ใบอนุญาตเลขที่ ..... หมดอายุ .....

ออกให้โดย .....

แบบ ทส. ๒

รายงานสรุปผลการทำงานของระบบบำบัดน้ำเสีย

๑. ข้อมูลทั่วไป

แหล่งกำเนิดมลพิษ ตั้งอยู่เลขที่ ...1559/1 หมู่ที่ .....--..... ซอย ถนน ....เจริญนคร..... แขวง/ตำบล .....บางลำภูล่าง..... เขต/อำเภอ....คลองสาน....จังหวัด .....กรุงเทพฯ.... โทรศัพท์ ....02 4383444..... โทรสาร .....---.....มี ..**นิติบุคคล วอเตอร์มาร์ค เจ้าพระยาริเวอร์**..... เป็นเจ้าของหรือผู้ครอบครองแหล่งกำเนิดมลพิษ ประกอบกิจการประเภท. **อาคารชุด ประเภท ข**

ใบอนุญาตเลขที่ (ถ้ามี) .....4/2551..... ออกให้โดย .**สำนักงานที่ดิน ธนบุรี** หมดอายุ .....-.....

ในการนี้ขอรายงานสรุปผลการทำงานของระบบบำบัดน้ำเสียของแหล่งกำเนิดมลพิษสำหรับเดือน .....สิงหาคม..... พ.ศ. .2566.. ตามที่ได้กำหนดในมาตรา ๘๐ แห่งพระราชบัญญัติส่งเสริมและรัก[redacted] ๒๕๓๕ ในฐานะ

[redacted] ..... เจ้าของหรือผู้ครอบครองแหล่งกำเนิดมลพิษ

(.....)

[redacted] ..... ผู้ควบคุมระบบบำบัดน้ำเสีย

(.....)

ใบอนุญาตเลขที่ ..... หมดอายุ .....

ออกให้โดย .....

..... ผู้รับจ้างให้บริการบำบัดน้ำเสีย

(.....)

ใบอนุญาตเลขที่ ..... หมดอายุ .....

ออกให้โดย .....

๒. ข้อมูลเกี่ยวกับระบบบำบัดน้ำเสีย และแหล่งรองรับน้ำทิ้ง

(๑) ประเภท/ชนิดของระบบบำบัดน้ำเสีย ....Fixed Film Aeration System.....

ความสามารถในการรองรับน้ำเสียของระบบบำบัดน้ำเสีย .....461..... ลบ.ม./วัน

(๒) การทำงานของระบบบำบัดน้ำเสีย ■ แบบต่อเนื่อง ...24.... ชั่วโมง/วัน

☐ แบบไม่ต่อเนื่อง (ระบุ) .....

(๓) อุปกรณ์และเครื่องมือที่ใช้ในระบบบำบัดน้ำเสีย ■ เครื่องสูบน้ำ ■ เครื่องเติมอากาศ

■ เครื่องกวน/ผสมน้ำเสีย ☐ เครื่องกวน/ผสมสารเคมี

■ เครื่องสูบตะกอน อื่น ๆ (ระบุ) .....

(๔) แหล่งรองรับน้ำทิ้ง (ระบุ) .....**ลำรางสาธารณะ**

(๕) วิธีจัดการตะกอนที่เกิดขึ้นจากระบบบำบัดน้ำเสียและวิธีการกำจัด

จัดจ้างบริษัทรับเหมาที่มีใบอนุญาตกำจัดสิ่งปฏิกูลอย่างถูกต้อง

๓. สรุปผลการทำงานของระบบบำบัดน้ำเสียเป็นรายเดือน

(๑) ปริมาณการใช้ไฟฟ้าของระบบบำบัดน้ำเสีย (หน่วย) .....19,868.....

(๒) ปริมาณน้ำใช้ทุกกิจกรรมในแหล่งกำเนิดมลพิษ (ลบ.ม.).....7,961.....

(๓) ปริมาณน้ำเสียที่เข้าระบบบำบัดน้ำเสีย (ลบ.ม.).....6,368.....

(๔) การระบายน้ำทิ้งจากระบบบำบัดน้ำเสีย .....ระบายทุกวัน.....

(๕) ปริมาณสารเคมีหรือสารสกัดชีวภาพที่ใช้ (ลิตรหรือกิโลกรัม) .....--.....

(๖) การทำงานของระบบบำบัดน้ำเสียและอุปกรณ์

- ระบบบำบัดน้ำเสีย ☐ ปกติ ☐ ผิดปกติ (ระบุ)
- เครื่องสูบน้ำ ☐ ปกติ ผิดปกติ (ระบุ)
  - เครื่องเติมอากาศ ☐ ปกติ ■ ผิดปกติ (ระบุ) ...AB 3-4 เสี
  - เครื่องกวน/ผสมน้ำเสีย ☐ ปกติ ☐ ผิดปกติ (ระบุ)
  - เครื่องกวน/ผสมสารเคมี ☐ ปกติ ☐ ผิดปกติ (ระบุ)
  - เครื่องสูบตะกอน ☐ ปกติ ■ ผิดปกติ (ระบุ) .....wp 5-6, wp 7 เสีย...wp 3-4 เสีย.
  - อื่นๆ ...ปั๊มสูบออก.....☐ ปกติ ☐ ผิดปกติ (ระบุ) ....

(๗) ปริมาณตะกอนส่วนเกินจากระบบบำบัดน้ำเสียที่นำไปกำจัด (ลบ.ม.) .....--.....

(๘) ปัญหา อุปสรรค และแนวทางแก้ไข .....ปั๊ม WP3-7, AB 3-4 เสียอยู่ระหว่างเสนอส่งผู้รับเหมาภายนอกซ่อม

คำเตือน **๑. เจ้าของหรือผู้ครอบครองแหล่งกำเนิดมลพิษ ผู้ควบคุมระบบบำบัดน้ำเสีย หรือผู้รับจ้างให้บริการบำบัดน้ำเสียผู้ใดไม่จัดเก็บสถิติ ข้อมูล หรือไม่ทำบันทึกหรือรายงานตามมาตรา ๘๐ ต้องระวางโทษจำคุกไม่เกินหนึ่งเดือน หรือปรับไม่เกินหนึ่งหมื่นบาท หรือทั้งจำทั้งปรับตามมาตรา ๑๐๖**

๒. ผู้ควบคุมระบบบำบัดน้ำเสียหรือผู้รับจ้างให้บริการบำบัดน้ำเสียผู้ใดทำบันทึกหรือรายงานโดยแสดงข้อความอันเป็นเท็จ ต้องระวางโทษจำคุกไม่เกินหนึ่งปี หรือปรับไม่เกินหนึ่งแสนบาท หรือทั้งจำทั้งปรับตามมาตรา ๑๐๗

วัน เดือน ปี	สถิติและข้อมูลที่เก็บจากแหล่งกำเนิดมลพิษ														ลายมือชื่อ ผู้บันทึก
	ปริมาณการใช้ไฟฟ้าของระบบบำบัดน้ำเสีย (หน่วย)	ปริมาณน้ำใช้ในกิจกรรมของแหล่งกำเนิดมลพิษ (ลบ.ม.)	ปริมาณน้ำเสียที่เข้าระบบบำบัดน้ำเสีย (ลบ.ม.)	การระบายน้ำทิ้งจากระบบบำบัดน้ำเสีย (ระบาย/ไม่ระบาย)	ปริมาณสารเคมีหรือสารสกัดชีวภาพที่ใช้ (ชื่อ/ปริมาณ) (สีดำหรือกี่โลกรัม)	การทำงานของระบบบำบัดน้ำเสีย							ปริมาณตะกอนส่วนเกินที่เกิดขึ้นจากระบบบำบัดน้ำเสียที่นำไปกำจัด (ลบ.ม.)	ปัญหาอุปสรรคและแนวทางแก้ไข	
						ระบบบำบัดน้ำเสีย (ปกติ/ผิดปกติ)	เครื่องสูบน้ำ (ปกติ/ผิดปกติ)	เครื่องเติมอากาศ (ปกติ/ผิดปกติ)	เครื่องกวน/ผสมน้ำเสีย (ปกติ/ผิดปกติ)	เครื่องกวน/ผสมสารเคมี (ปกติ/ผิดปกติ)	เครื่องสูบตะกอน(ปกติ/ผิดปกติ)	อื่น ๆ (ระบุ)(ปกติ/ผิดปกติ)			
1-9-2566	557	253	202.4	ระบาย	--	ปกติ	ปกติ	ปกติ	--	--	ปกติ	--	--	--	
2-9-2566	576	237	189.6	ระบาย	--	ปกติ	ปกติ	ปกติ	--	--	ปกติ	--	--	--	
3-9-2566	625	240	192	ระบาย	--	ปกติ	ปกติ	ปกติ	--	--	ปกติ	--	--	--	
4-9-2566	674	288	230.4	ระบาย	--	ปกติ	ปกติ	ปกติ	--	--	ปกติ	--	--	--	
5-9-2566	617	194	155.2	ระบาย	--	ปกติ	ปกติ	ปกติ	--	--	ปกติ	--	--	--	
6-9-2566	610	237	189.6	ระบาย	--	ปกติ	ปกติ	ปกติ	--	--	ปกติ	--	--	--	
7-9-2566	594	268	214.4	ระบาย	--	ปกติ	ปกติ	ปกติ	--	--	ปกติ	--	--	--	
8-9-2566	602	303	242.4	ระบาย	--	ปกติ	ปกติ	ปกติ	--	--	ปกติ	--	--	--	
9-9-2566	598	304	243.2	ระบาย	--	ปกติ	ปกติ	ปกติ	--	--	ปกติ	--	--	--	
10-9-2566	568	234	187.2	ระบาย	--	ปกติ	ปกติ	ปกติ	--	--	ปกติ	--	--	--	
11-9-2566	587	194	155.2	ระบาย	--	ปกติ	ปกติ	ปกติ	--	--	ปกติ	--	--	--	
12-9-2566	549	247	197.6	ระบาย	--	ปกติ	ปกติ	ปกติ	--	--	ปกติ	--	--	--	
13-9-2566	511	261	208.8	ระบาย	--	ปกติ	ปกติ	ปกติ	--	--	ปกติ	--	--	--	
14-9-2566	511	261	208.8	ระบาย	--	ปกติ	ปกติ	ปกติ	--	--	ปกติ	--	--	--	
15-9-2566	523	251	200.8	ระบาย	--	ปกติ	ปกติ	ปกติ	--	--	ปกติ	--	--	--	

แบบ ทส. ๑

แบบบันทึกรายละเอียดของสถิติและข้อมูลซึ่งแสดงผลการทำงานของระบบบำบัดน้ำเสีย
ของแหล่งกำเนิดมลพิษ

แหล่งกำเนิดมลพิษ ตั้งอยู่เลขที่ .1559/1 หมู่ที่ .....-.....- ซอย .....-.....
ถนน เจริญนคร... แขวง/ตำบล ...บางลำภู่ล่าง..... เขต/อำเภอ.....คลองสาน.....จังหวัด กรุงเทพฯ
..... โทรศัพท์ ....02 4383444.. โทรสาร .....-..... มี นิติบุคคล วอเตอร์มาร์ค เจ้าพระยาริ
เวอร์... เป็นเจ้าของหรือผู้ครอบครองแหล่งกำเนิดมลพิษ ประกอบกิจการประเภท .....อาคารชุ
ประเภท ข .....
ใบอนุญาตเลขที่ (ถ้ามี) ....4/2511..... ออกให้โดย ...สำนักงานที่ดิน ธนบุรี... หมดอายุ.....
ซึ่งมีแผนผังแสดงการทำงานของระบบบำบัดน้ำเสีย ดังนี้

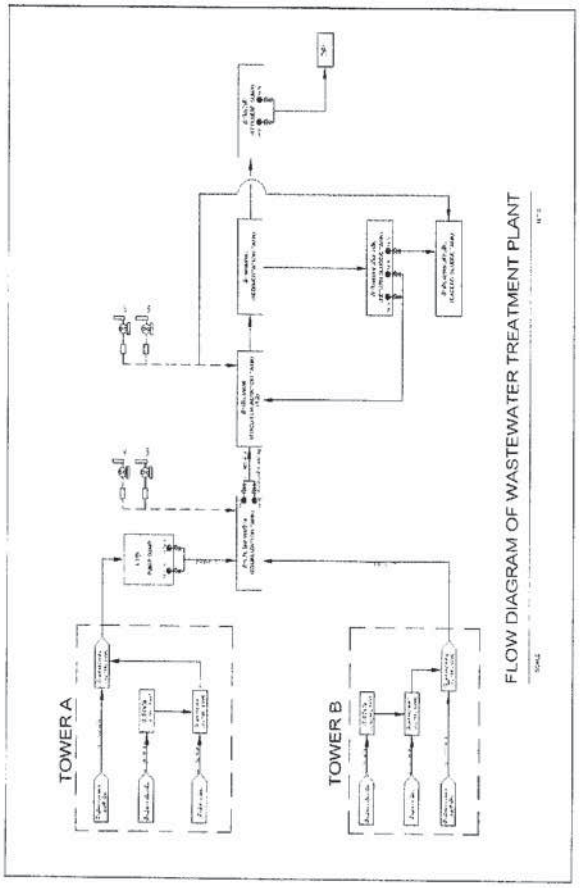

ได้จัดเก็บสถิติและข้อมูลแสดงผลการทำงานของระบบบำบัดน้ำเสียปรากฏตามตาราง ดังนี้

27ส.ค.-29ก.ย. เดือน237ม ปี350	สถิติและข้อมูลที่เก็บจากแหล่งกำเนิดมลพิษ															ลายมือชื่อผู้บันทึก
	ปริมาณการใช้ไฟฟ้าของระบบบำบัดน้ำเสีย (หน่วย)	ปริมาณน้ำใช้ในกิจกรรมของแหล่งกำเนิดมลพิษ (ลบ.ม.)	ปริมาณน้ำเสียที่เข้าระบบบำบัดน้ำเสีย (ลบ.ม.)	การระบายน้ำทิ้งจากระบบบำบัดน้ำเสีย (ระบาย/ไม่ระบาย)	ปริมาณสารเคมีหรือสารกัดซึ่งภาชนะที่ใช้ (ชื่อ/ปริมาณ) (สีดำหรือสีน้ำเงินเข้ม)	การทำงานของระบบบำบัดน้ำเสีย							ปริมาณตะกอนส่วนเกินที่เกิดขึ้นจากระบบบำบัดน้ำเสียที่นำไปกำจัด (ลบ.ม.)	ปัญหาอุปสรรคและแนวทางแก้ไข	
						ระบบบำบัดน้ำเสีย (ปกติ/ผิดปกติ)	เครื่องสูบน้ำ (ปกติ/ผิดปกติ)	เครื่องเติมอากาศ (ปกติ/ผิดปกติ)	เครื่องกวน/ผสมน้ำเสีย (ปกติ/ผิดปกติ)	เครื่องกวน/ผสมสารเคมี (ปกติ/ผิดปกติ)	เครื่องสูบตะกอน(ปกติ/ผิดปกติ)	อื่น ๆ (ระบุ)(ปกติ/ผิดปกติ)			
16-9-2566	500	251	200.8	ระบาย	–	ปกติ	ปกติ	ปกติ	--	--	ปกติ	--	--	--	
17-9-2566	530	184	147.2	ระบาย	--	ปกติ	ปกติ	ปกติ	--	--	ปกติ	--	--	--	
18-9-2566	174	286	228.8	ระบาย	--	ปกติ	ปกติ	ปกติ	--	--	ปกติ	--	--	--	
19-9-2566	897	243	194.4	ระบาย	--	ปกติ	ปกติ	ปกติ	--	--	ปกติ	--	--	--	
20-9-2566	538	318	254.4	ระบาย	--	ปกติ	ปกติ	ปกติ	--	--	ปกติ	--	--	--	
21-9-2566	553	200	160	ระบาย	--	ปกติ	ปกติ	ปกติ	--	--	ปกติ	--	--	--	
22-9-2566	488	250	200	ระบาย	--	ปกติ	ปกติ	ปกติ	--	--	ปกติ	--	--	--	
23-9-2566	568	245	196	ระบาย	--	ปกติ	ปกติ	ปกติ	--	--	ปกติ	--	--	--	
24-9-2566	515	217	173.6	ระบาย	--	ปกติ	ปกติ	ปกติ	--	--	ปกติ	--	--	--	
25-9-2566	572	214	171.2	ระบาย	--	ปกติ	ปกติ	ปกติ	--	--	ปกติ	--	--	--	
26-9-2566	557	281	224.8	ระบาย	--	ปกติ	ปกติ	ปกติ	--	--	ปกติ	--	--	--	
27-9-2566	549	214	171.2	ระบาย	--	ปกติ	ปกติ	ปกติ	--	--	ปกติ	--	--	--	
28-9-2566	538	222	177.6	ระบาย	--	ปกติ	ปกติ	ปกติ	--	--	ปกติ	--	--	--	
29-9-2566	519	255	204	ระบาย	--	ปกติ	ปกติ	ปกติ	--	--	ปกติ	--	--	--	
30-9-2566	371	243	194.4	ระบาย	--	ปกติ	ปกติ	ปกติ	--	--	ปกติ	--	--	--	
	16569	7395	5916												

หมายเหตุ ๑. ให้กรอกสถิติและข้อมูลเฉพาะในกรณีที่มีสถิติและข้อมูลนั้น ๆ ในแต่ละวัน

๒. ในกรณีระบบบำบัดน้ำเสียที่มีการติดตั้งเครื่องตรวจวัดคุณภาพน้ำทิ้งแบบอัตโนมัติ ให้แนบผลการตรวจวัดคุณภาพน้ำทิ้งทุกวันแยกตามพารามิเตอร์ที่ตรวจวัด และทำการสรุปผลเป็นสถิติและข้อมูลรายเดือน

[redacted]ตารางข้างต้นถูกต้องทุกประการ

..... เจ้าของหรือผู้ครอบครองแหล่งกำเนิดมลพิษ

(.....)

..... ผู้ควบคุมระบบบำบัดน้ำเสีย

(.....)

ใบอนุญาตเลขที่ ..... หมดอายุ .....

ออกให้โดย .....

..... ผู้รับจ้างให้บริการบำบัดน้ำเสีย

(.....)

ใบอนุญาตเลขที่ ..... หมดอายุ .....

ออกให้โดย .....

แบบ ทส. ๒

รายงานสรุปผลการทำงานของระบบบำบัดน้ำเสีย

๑. ข้อมูลทั่วไป

แหล่งกำเนิดมลพิษ ตั้งอยู่เลขที่ ...1559/1 หมู่ที่ .....--..... ซอย ถนน ....เจริญนคร..... แขวง/ตำบล .....บางลำภูล่าง..... เขต/อำเภอ....คลองสาน....จังหวัด .....กรุงเทพฯ.... โทรศัพท์ ....02 4383444..... โทรสาร .....---.....มี ..**นิติบุคคล วอเตอร์มาร์ค เจ้าพระยาริเวอร์**..... เป็นเจ้าของหรือผู้ครอบครองแหล่งกำเนิดมลพิษ ประกอบกิจการประเภท. **อาคารชุด ประเภท ข**

ใบอนุญาตเลขที่ (ถ้ามี) .....4/2551..... ออกให้โดย .**สำนักงานที่ดิน ธนบุรี** หมดอายุ .....--.....

ในการนี้ขอรายงานสรุปผลการทำงานของระบบบำบัดน้ำเสียของแหล่งกำเนิดมลพิษสำหรับเดือน .....กันยายน..... พ.ศ. .2566.. ตามที่ได้กำหนดในมาตรา ๘๐ แห่งพระราชบัญญัติส่งเสริ[redacted]าติ พ.ศ. ๒๕๓๕ ในฐานะ

..... เจ้าของหรือผู้ครอบครองแหล่งกำเนิดมลพิษ

.....)

..... ผู้ควบคุมระบบบำบัดน้ำเสีย

(.....)

ใบอนุญาตเลขที่ ..... หมดอายุ .....

ออกให้โดย .....

..... ผู้รับจ้างให้บริการบำบัดน้ำเสีย

(.....)

ใบอนุญาตเลขที่ ..... หมดอายุ .....

ออกให้โดย .....

๒. ข้อมูลเกี่ยวกับระบบบำบัดน้ำเสีย และแหล่งรองรับน้ำทิ้ง

(๑) ประเภท/ชนิดของระบบบำบัดน้ำเสีย ....Fixed Film Aeration System.....

ความสามารถในการรองรับน้ำเสียของระบบบำบัดน้ำเสีย .....461..... ลบ.ม./วัน

(๒) การทำงานของระบบบำบัดน้ำเสีย ■ แบบต่อเนื่อง ...24.... ชั่วโมง/วัน

☐ แบบไม่ต่อเนื่อง (ระบุ) .....

(๓) อุปกรณ์และเครื่องมือที่ใช้ในระบบบำบัดน้ำเสีย ■ เครื่องสูบน้ำ ■ เครื่องเติมอากาศ

■ เครื่องกวน/ผสมน้ำเสีย ☐ เครื่องกวน/ผสมสารเคมี

■ เครื่องสูบตะกอน อื่น ๆ (ระบุ) .....

(๔) แหล่งรองรับน้ำทิ้ง (ระบุ) .....**ลำรางสาธารณะ**

(๕) วิธีจัดการตะกอนที่เกิดขึ้นจากระบบบำบัดน้ำเสียและวิธีการกำจัด

จัดจ้างบริษัทรับเหมาที่มีใบอนุญาตกำจัดสิ่งปฏิกูลอย่างถูกต้อง

๓. สรุปผลการทำงานของระบบบำบัดน้ำเสียเป็นรายเดือน

(๑) ปริมาณการใช้ไฟฟ้าของระบบบำบัดน้ำเสีย (หน่วย) .....16569.....

(๒) ปริมาณน้ำใช้ทุกกิจกรรมในแหล่งกำเนิดมลพิษ (ลบ.ม.).....7395.....

(๓) ปริมาณน้ำเสียที่เข้าระบบบำบัดน้ำเสีย (ลบ.ม.).....5916.....

(๔) การระบายน้ำทิ้งจากระบบบำบัดน้ำเสีย .....ระบายทุกวัน.....

(๕) ปริมาณสารเคมีหรือสารสกัดชีวภาพที่ใช้ (ลิตรหรือกิโลกรัม) .....--.....

(๖) การทำงานของระบบบำบัดน้ำเสียและอุปกรณ์

- ระบบบำบัดน้ำเสีย ☐ ปกติ ☐ ผิดปกติ (ระบุ)
- เครื่องสูบน้ำ ☐ ปกติ ผิดปกติ (ระบุ)
  - เครื่องเติมอากาศ ☐ ปกติ ■ ผิดปกติ (ระบุ) ...AB 3-4 เสีย
  - เครื่องกวน/ผสมน้ำเสีย ☐ ปกติ ☐ ผิดปกติ (ระบุ)
  - เครื่องกวน/ผสมสารเคมี ☐ ปกติ ☐ ผิดปกติ (ระบุ)
  - เครื่องสูบตะกอน ☐ ปกติ ■ ผิดปกติ (ระบุ) .....wp 5-6, wp 7 เสีย...wp 3-4 เสีย.
  - อื่นๆ ...ปั๊มสูบออก.....☐ ปกติ ☐ ผิดปกติ (ระบุ) ....

(๗) ปริมาณตะกอนส่วนเกินจากระบบบำบัดน้ำเสียที่นำไปกำจัด (ลบ.ม.) .....--.....

(๘) ปัญหา อุปสรรค และแนวทางแก้ไข .....ปั๊ม WP3-7, AB 3-4 เสียอยู่ระหว่างเสนอส่งผู้รับเหมาภายนอกซ่อม

คำเตือน **๑. เจ้าของหรือผู้ครอบครองแหล่งกำเนิดมลพิษ ผู้ควบคุมระบบบำบัดน้ำเสีย หรือผู้รับจ้างให้บริการบำบัดน้ำเสียผู้ใดไม่จัดเก็บสถิติ ข้อมูล หรือไม่ทำบันทึกหรือรายงานตามมาตรา ๘๐ ต้องระวางโทษจำคุกไม่เกินหนึ่งเดือน หรือปรับไม่เกินหนึ่งหมื่นบาท หรือทั้งจำทั้งปรับตามมาตรา ๑๐๖**

๒. ผู้ควบคุมระบบบำบัดน้ำเสียหรือผู้รับจ้างให้บริการบำบัดน้ำเสียผู้ใดทำบันทึกหรือรายงานโดยแสดงข้อความอันเป็นเท็จ ต้องระวางโทษจำคุกไม่เกินหนึ่งปี หรือปรับไม่เกินหนึ่งแสนบาท หรือทั้งจำทั้งปรับตามมาตรา ๑๐๗

วัน เดือน ปี	สถิติและข้อมูลที่เก็บจากแหล่งกำเนิดมลพิษ														ลายมือชื่อ ผู้บันทึก
	ปริมาณการใช้โพลิ่งของระบบบำบัดน้ำเสีย (หน่วย)	ปริมาณน้ำใช้ในกุ้งกิจกรรมของแหล่งกำเนิดมลพิษ (ลบ.ม.)	ปริมาณน้ำเสียที่เข้าระบบบำบัดน้ำเสีย (ลบ.ม.)	การระบายน้ำทิ้งจากระบบบำบัดน้ำเสีย (ระบาย/ไม่ระบาย)	ปริมาณสารเคมีหรือสารสกัดชีวภาพที่ใช้ (ชื่อ/ปริมาณ) (ลิตรหรือกิโลกรัม)	การทำงานของระบบบำบัดน้ำเสีย							ปริมาณตะกอนส่วนเกินที่ถัดขึ้นจากระบบบำบัดน้ำเสียที่นำไปกำจัด (ลบ.ม.)	ปัญหาอุปสรรคและแนวทางแก้ไข	
						ระบบบำบัดน้ำเสีย (ปกติ/ผิดปกติ)	เครื่องสูบน้ำ (ปกติ/ผิดปกติ)	เครื่องเติมอากาศ (ปกติ/ผิดปกติ)	เครื่องกวน/ผสมน้ำเสีย (ปกติ/ผิดปกติ)	เครื่องกวน/ผสมสารเคมี (ปกติ/ผิดปกติ)	เครื่องสูบตะกอน(ปกติ/ผิดปกติ)	อื่น ๆ (ระบุ)(ปกติ/ผิดปกติ)			
1-9-2566	557	253	202.4	ระบาย	--	ปกติ	ปกติ	ปกติ	--	--	ปกติ	--	--	--	
2-9-2566	576	237	189.6	ระบาย	--	ปกติ	ปกติ	ปกติ	--	--	ปกติ	--	--	--	
3-9-2566	625	240	192	ระบาย	--	ปกติ	ปกติ	ปกติ	--	--	ปกติ	--	--	--	
4-9-2566	674	288	230.4	ระบาย	--	ปกติ	ปกติ	ปกติ	--	--	ปกติ	--	--	--	
5-9-2566	617	194	155.2	ระบาย	--	ปกติ	ปกติ	ปกติ	--	--	ปกติ	--	--	--	
6-9-2566	610	237	189.6	ระบาย	--	ปกติ	ปกติ	ปกติ	--	--	ปกติ	--	--	--	
7-9-2566	594	268	214.4	ระบาย	--	ปกติ	ปกติ	ปกติ	--	--	ปกติ	--	--	--	
8-9-2566	602	303	242.4	ระบาย	--	ปกติ	ปกติ	ปกติ	--	--	ปกติ	--	--	--	
9-9-2566	598	304	243.2	ระบาย	--	ปกติ	ปกติ	ปกติ	--	--	ปกติ	--	--	--	
10-9-2566	568	234	187.2	ระบาย	--	ปกติ	ปกติ	ปกติ	--	--	ปกติ	--	--	--	
11-9-2566	587	194	155.2	ระบาย	--	ปกติ	ปกติ	ปกติ	--	--	ปกติ	--	--	--	
12-9-2566	549	247	197.6	ระบาย	--	ปกติ	ปกติ	ปกติ	--	--	ปกติ	--	--	--	
13-9-2566	511	261	208.8	ระบาย	--	ปกติ	ปกติ	ปกติ	--	--	ปกติ	--	--	--	
14-9-2566	511	261	208.8	ระบาย	--	ปกติ	ปกติ	ปกติ	--	--	ปกติ	--	--	--	
15-9-2566	523	251	200.8	ระบาย	--	ปกติ	ปกติ	ปกติ	--	--	ปกติ	--	--	--	

แบบ ทส. ๑

แบบบันทึกรายละเอียดของสถิติและข้อมูลซึ่งแสดงผลการทำงานของระบบบำบัดน้ำเสีย
ของแหล่งกำเนิดมลพิษ

แหล่งกำเนิดมลพิษ ตั้งอยู่เลขที่ .1559/1 หมู่ที่ .....-.-..... ซอย .....-.-.....
ถนน เจริญนคร... แขวง/ตำบล ...บางลำภูล่าง.... เขต/อำเภอ.....คลองสาน.....จังหวัด กรุงเทพฯ
..... โทรศัพท์ ....02 4383444.. โทรสาร .....-.....-..... มี นิติบุคคล วอเตอร์มาร์ค เจ้าพระยาริเวอร์... เป็นเจ้าของหรือผู้ครอบครองแหล่งกำเนิดมลพิษ ประกอบกิจการประเภท .....อาคารชุ
ประเภท ข .....
ใบอนุญาตเลขที่ (ถ้ามี) ...4/2511.... ออกให้โดย ...สำนักงานที่ดิน ธนบุรี... หมดอายุ.....
ซึ่งมีแผนผังแสดงการทำงานของระบบบำบัดน้ำเสีย ดังนี้

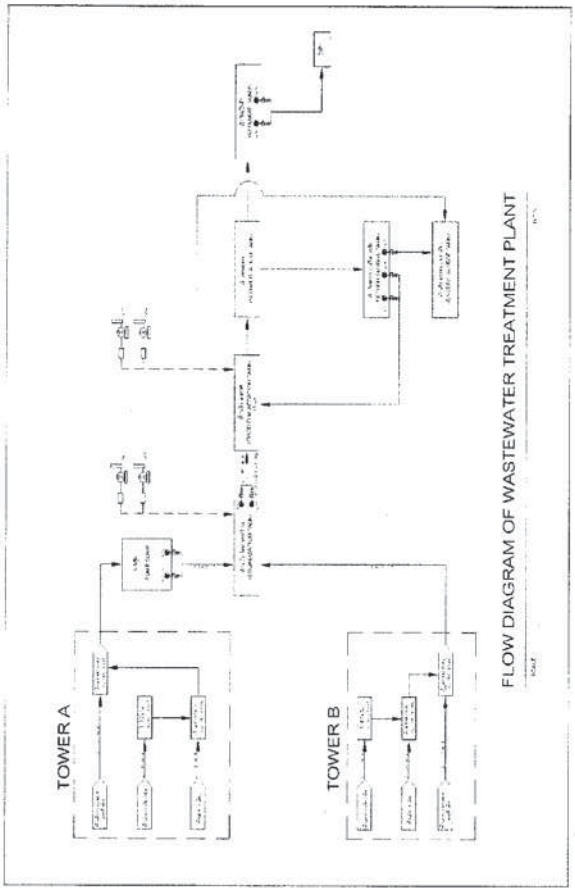

ได้จัดเก็บสถิติและข้อมูลแสดงผลการทำงานของระบบบำบัดน้ำเสียปรากฏตามตาราง ดังนี้

27ส.ค.2566 เดือนวันปี	สถิติและข้อมูลที่เก็บจากแหล่งกำเนิดมลพิษ														ลายมือชื่อผู้บันทึก
	ปริมาณการใช้น้ำดิบของระบบบำบัดน้ำเสีย (หน่วย)	ปริมาณน้ำใช้ในกิจกรรมของแหล่งกำเนิดมลพิษ (ลบ.ม.)	ปริมาณน้ำเสียที่เข้าระบบบำบัดน้ำเสีย (ลบ.ม.)	การระบายน้ำทิ้งจากระบบบำบัดน้ำเสีย (ระบาย/ไม่ระบาย)	ปริมาณสารเคมีหรือสารเร่งรัดที่การใช้ (ชื่อ/ปริมาณ) (ลิตรหรือกิโลกรัม)	การทำงานของระบบบำบัดน้ำเสีย							ปริมาณตะกอนส่วนเกินที่เกิดขึ้นจากระบบบำบัดน้ำเสียที่นำไปกำจัด (ลบ.ม.)	ปัญหาอุปสรรคและแนวทางแก้ไข	
						ระบบบำบัดน้ำเสีย (ปกติ/ผิดปกติ)	เครื่องสูบน้ำ (ปกติ/ผิดปกติ)	เครื่องเติมอากาศ (ปกติ/ผิดปกติ)	เครื่องกวน/ผสมน้ำเสีย (ปกติ/ผิดปกติ)	เครื่องกวน/ผสมสารเคมี (ปกติ/ผิดปกติ)	เครื่องสูบตะกอน (ปกติ/ผิดปกติ)	อื่น ๆ (ระบุ) (ปกติ/ผิดปกติ)			
16-9-2566	500	251	200.8	ระบาย	--	ปกติ	ปกติ	ปกติ	--	--	ปกติ	--	--	--	
17-9-2566	530	184	147.2	ระบาย	--	ปกติ	ปกติ	ปกติ	--	--	ปกติ	--	--	--	
18-9-2566	174	286	228.8	ระบาย	--	ปกติ	ปกติ	ปกติ	--	--	ปกติ	--	--	--	
19-9-2566	897	243	194.4	ระบาย	--	ปกติ	ปกติ	ปกติ	--	--	ปกติ	--	--	--	
20-9-2566	538	318	254.4	ระบาย	--	ปกติ	ปกติ	ปกติ	--	--	ปกติ	--	--	--	
21-9-2566	553	200	160	ระบาย	--	ปกติ	ปกติ	ปกติ	--	--	ปกติ	--	--	--	
22-9-2566	488	250	200	ระบาย	--	ปกติ	ปกติ	ปกติ	--	--	ปกติ	--	--	--	
23-9-2566	568	245	196	ระบาย	--	ปกติ	ปกติ	ปกติ	--	--	ปกติ	--	--	--	
24-9-2566	515	217	173.6	ระบาย	--	ปกติ	ปกติ	ปกติ	--	--	ปกติ	--	--	--	
25-9-2566	572	214	171.2	ระบาย	--	ปกติ	ปกติ	ปกติ	--	--	ปกติ	--	--	--	
26-9-2566	557	281	224.8	ระบาย	--	ปกติ	ปกติ	ปกติ	--	--	ปกติ	--	--	--	
27-9-2566	549	214	171.2	ระบาย	--	ปกติ	ปกติ	ปกติ	--	--	ปกติ	--	--	--	
28-9-2566	538	222	177.6	ระบาย	--	ปกติ	ปกติ	ปกติ	--	--	ปกติ	--	--	--	
29-9-2566	519	255	204	ระบาย	--	ปกติ	ปกติ	ปกติ	--	--	ปกติ	--	--	--	
30-9-2566	371	243	194.4	ระบาย	--	ปกติ	ปกติ	ปกติ	--	--	ปกติ	--	--	--	
	16569	7395	5916												

หมายเหตุ ๑. ให้กรอกสถิติและข้อมูลเฉพาะในกรณีที่มีสถิติและข้อมูลนั้น ๆ ในแต่ละวัน

๒. ในกรณีระบบบำบัดน้ำเสียที่มีการติดตั้งเครื่องตรวจวัดคุณภาพน้ำทิ้งแบบอัตโนมัติ ให้แนบผลการตรวจวัดคุณภาพน้ำทิ้งทุกวันแยกตามพารามิเตอร์ที่ตรวจวัด และทำการสรุปผลเป็นสถิติและข้อมูลรายเดือน

[redacted] รางข้างต้นถูกต้องทุกประการ

... เจ้าของหรือผู้ครอบครองแหล่งกำเนิดมลพิษ

)

... ผู้ควบคุมระบบบำบัดน้ำเสีย

(.....)

ใบอนุญาตเลขที่ ..... หมดอายุ .....

ออกให้โดย .....

..... ผู้รับจ้างให้บริการบำบัดน้ำเสีย

(.....)

ใบอนุญาตเลขที่ ..... หมดอายุ .....

ออกให้โดย .....

แบบ ทส. ๒

รายงานสรุปผลการทำงานของระบบบำบัดน้ำเสีย

๑. ข้อมูลทั่วไป

แหล่งกำเนิดมลพิษ ตั้งอยู่เลขที่ ...1559/1 หมู่ที่ .....–..... ซอย ถนน ....เจริญนคร..... แขวง/ตำบล .....บางลำภูล่าง..... เขต/อำเภอ....คลองสาน....จังหวัด .....กรุงเทพฯ.... โทรศัพท์ ....02 4383444..... โทรสาร .....---.....มี ..**นิติบุคคล วอเตอร์มาร์ค เจ้าพระยาริเวอร์**..... เป็นเจ้าของหรือผู้ครอบครองแหล่งกำเนิดมลพิษ ประกอบกิจการประเภท. **อาคารชุด ประเภท ข**

ใบอนุญาตเลขที่ (ถ้ามี) .....4/2551..... ออกให้โดย .**สำนักงานที่ดิน ธนบุรี** หมดอายุ .....-- .....

ในการนี้ขอรายงานสรุปผลการทำงานของระบบบำบัดน้ำเสียของแหล่งกำเนิดมลพิษสำหรับเดือน .....กันยายน..... พ.ศ. .2566.. ตามที่ได้กำหนดในมาตรา ๘๐ แห่งพระราชบัญญัติส่งเส[redacted] พ.ศ. ๒๕๓๕ ในฐานะ

..... เจ้าของหรือผู้ครอบครองแหล่งกำเนิดมลพิษ

.....)

..... ผู้ควบคุมระบบบำบัดน้ำเสีย

(.....)

ใบอนุญาตเลขที่ ..... หมดอายุ .....

ออกให้โดย .....

..... ผู้รับจ้างให้บริการบำบัดน้ำเสีย

(.....)

ใบอนุญาตเลขที่ ..... หมดอายุ .....

ออกให้โดย .....

๒. ข้อมูลเกี่ยวกับระบบบำบัดน้ำเสีย และแหล่งรองรับน้ำทิ้ง

(๑) ประเภท/ชนิดของระบบบำบัดน้ำเสีย ....Fixed Film Aeration System..... ความสามารถในการรองรับน้ำเสียของระบบบำบัดน้ำเสีย .....461..... ลบ.ม./วัน

(๒) การทำงานของระบบบำบัดน้ำเสีย ■ แบบต่อเนื่อง ...24.... ชั่วโมง/วัน

☐ แบบไม่ต่อเนื่อง (ระบุ) .....

(๓) อุปกรณ์และเครื่องมือที่ใช้ในระบบบำบัดน้ำเสีย ■ เครื่องสูบน้ำ ■ เครื่องเติมอากาศ

■ เครื่องกวน/ผสมน้ำเสีย ☐ เครื่องกวน/ผสมสารเคมี

■ เครื่องสูบตะกอน อื่น ๆ (ระบุ) .....

(๔) แหล่งรองรับน้ำทิ้ง (ระบุ) .....**ลำรางสาธารณะ**

(๕) วิธีจัดการตะกอนที่เกิดขึ้นจากระบบบำบัดน้ำเสียและวิธีการกำจัด

จัดจ้างบริษัทรับเหมาที่มีใบอนุญาตกำจัดสิ่งปฏิกูลอย่างถูกต้อง

๓. สรุปผลการทำงานของระบบบำบัดน้ำเสียเป็นรายเดือน

(๑) ปริมาณการใช้ไฟฟ้าของระบบบำบัดน้ำเสีย (หน่วย) .....16569.....

(๒) ปริมาณน้ำใช้ทุกกิจกรรมในแหล่งกำเนิดมลพิษ (ลบ.ม.).....7395.....

(๓) ปริมาณน้ำเสียที่เข้าระบบบำบัดน้ำเสีย (ลบ.ม.).....5916.....

(๔) การระบายน้ำทิ้งจากระบบบำบัดน้ำเสีย .....ระบายทุกวัน.....

(๕) ปริมาณสารเคมีหรือสารสกัดชีวภาพที่ใช้ (ลิตรหรือกิโลกรัม) .....–.....

(๖) การทำงานของระบบบำบัดน้ำเสียและอุปกรณ์

- ระบบบำบัดน้ำเสีย ☐ ปกติ ☐ ผิดปกติ (ระบุ)
- เครื่องสูบน้ำ ☐ ปกติ ผิดปกติ (ระบุ)
  - เครื่องเติมอากาศ ☐ ปกติ ■ ผิดปกติ (ระบุ) ...AB 3-4 เสีย
  - เครื่องกวน/ผสมน้ำเสีย ☐ ปกติ ☐ ผิดปกติ (ระบุ)
  - เครื่องกวน/ผสมสารเคมี ☐ ปกติ ☐ ผิดปกติ (ระบุ)
  - เครื่องสูบตะกอน ☐ ปกติ ■ ผิดปกติ (ระบุ) .....wp 5-6, wp 7 เสีย...wp 3-4 เสีย.
  - อื่นๆ ...ปั๊มสูบออก.....☐ ปกติ ☐ ผิดปกติ (ระบุ) ....

(๗) ปริมาณตะกอนส่วนเกินจากระบบบำบัดน้ำเสียที่นำไปกำจัด (ลบ.ม.) .....--.....

(๘) ปัญหา อุปสรรค และแนวทางแก้ไข .....ปั๊ม WP3-7, AB 3-4 เสียอยู่ระหว่างเสนอส่งผู้รับเหมาภายนอกซ่อม

คำเตือน **๑. เจ้าของหรือผู้ครอบครองแหล่งกำเนิดมลพิษ ผู้ควบคุมระบบบำบัดน้ำเสีย หรือผู้รับจ้างให้บริการบำบัดน้ำเสียผู้ใดไม่จัดเก็บสถิติ ข้อมูล หรือไม่ทำบันทึกหรือรายงานตามมาตรา ๘๐ ต้องระวางโทษจำคุกไม่เกินหนึ่งเดือน หรือปรับไม่เกินหนึ่งหมื่นบาท หรือทั้งจำทั้งปรับตามมาตรา ๑๐๖**

๒. ผู้ควบคุมระบบบำบัดน้ำเสียหรือผู้รับจ้างให้บริการบำบัดน้ำเสียผู้ใดทำบันทึกหรือรายงานโดยแสดงข้อความอันเป็นเท็จ ต้องระวางโทษจำคุกไม่เกินหนึ่งปี หรือปรับไม่เกินหนึ่งแสนบาท หรือทั้งจำทั้งปรับตามมาตรา ๑๐๗

วัน เดือน ปี	สถิติและข้อมูลที่เก็บจากแหล่งกำเนิดมลพิษ														
	ปริมาณการใช้ไฟฟ้าของระบบบำบัดน้ำเสีย (หน่วย)	ปริมาณน้ำใช้ในกิจกรรมของแหล่งกำเนิดมลพิษ (ลบ.ม.)	ปริมาณน้ำเสียที่เข้าระบบบำบัดน้ำเสีย (ลบ.ม.)	การระบายน้ำทิ้งจากระบบบำบัดน้ำเสีย (ระบาย/ไม่ระบาย)	วันที่มีการเจาะเคมีหรือสารอื่นลงในที่ใช้ (ชื่อ/ปริมาณ/อัตราส่วนที่ใช้)	การทำงานของระบบบำบัดน้ำเสีย							ปริมาณพลาสติกส่วนเกินที่ถูกส่งไปยังระบบบำบัดน้ำเสียที่นำไปกำจัด (ลบ.ม.)	ปัญหาอุปสรรคและแนวทางแก้ไข	สถานะผู้รับทิ้ง
						ระบบบำบัดน้ำเสีย (ปกติ/ไม่ปกติ)	เครื่องสูบน้ำ (ปกติ/ไม่ปกติ)	เครื่องเติมอากาศ (ปกติ/ไม่ปกติ)	เครื่องกวนผสมน้ำเสีย (ปกติ/ไม่ปกติ)	เครื่องกวนและสารผสมปูนขาว (ปกติ/ไม่ปกติ)	เครื่องสูบตะกอนน้ำเสีย (ปกติ/ไม่ปกติ)	อื่นๆ ระบุ (ปกติ/ไม่ปกติ)			
1-11-2566	573	265	228	ระบาย	--	ปกติ	ปกติ	ปกติ	--	--	ปกติ	--	--	--	
2-11-2566	563	194	155.2	ระบาย	--	ปกติ	ปกติ	ปกติ	--	--	ปกติ	--	--	--	
3-11-2566	568	243	194.4	ระบาย	--	ปกติ	ปกติ	ปกติ	--	--	ปกติ	--	--	--	
4-11-2566	606	191	152.8	ระบาย	--	ปกติ	ปกติ	ปกติ	--	--	ปกติ	--	--	--	
5-11-2566	644	258	206.4	ระบาย	--	ปกติ	ปกติ	ปกติ	--	--	ปกติ	--	--	--	
6-11-2566	563	279	223.2	ระบาย	--	ปกติ	ปกติ	ปกติ	--	--	ปกติ	--	--	--	
7-11-2566	568	248	198.4	ระบาย	--	ปกติ	ปกติ	ปกติ	--	--	ปกติ	--	--	--	
8-11-2566	568	202	161.6	ระบาย	--	ปกติ	ปกติ	ปกติ	--	--	ปกติ	--	--	--	
9-11-2566	530	238	190.4	ระบาย	--	ปกติ	ปกติ	ปกติ	--	--	ปกติ	--	--	--	
10-11-2566	530	253	202.4	ระบาย	--	ปกติ	ปกติ	ปกติ	--	--	ปกติ	--	--	--	
11-11-2566	568	236	188.8	ระบาย	--	ปกติ	ปกติ	ปกติ	--	--	ปกติ	--	--	--	
12-11-2566	568	184	147.2	ระบาย	--	ปกติ	ปกติ	ปกติ	--	--	ปกติ	--	--	--	
13-11-2566	568	250	200	ระบาย	--	ปกติ	ปกติ	ปกติ	--	--	ปกติ	--	--	--	
14-11-2566	644	254	203.2	ระบาย	--	ปกติ	ปกติ	ปกติ	--	--	ปกติ	--	--	--	
15-11-2566	530	256	204.8	ระบาย	--	ปกติ	ปกติ	ปกติ	--	--	ปกติ	--	--	--	

แบบ ทส. ๑

แบบบันทึกรายละเอียดของสถิติและข้อมูลซึ่งแสดงผลการทำงานของระบบบำบัดน้ำเสีย
ของแหล่งกำเนิดมลพิษ

แหล่งกำเนิดมลพิษ ตั้งอยู่เลขที่ 1559/1 หมู่ที่ ..... ซอย .....
ถนน เจริญนคร.... แขวง/ตำบล ...บางคำหยู่ล่าง..... เขต/อำเภอ.....คลองสาน.....จังหวัด กรุงเทพฯ
..... โทรศัพท์ .....02 4383444.. โทรสาร ..... มีนิติบุคคล วอเตอร์มาร์ค เอ็ฟพระยาร์เวอร์
.... เป็นเจ้าของหรือผู้ครอบครองแหล่งกำเนิดมลพิษ ประกอบกิจการประเภท อาคาร ประเภท ข
.....
ใบอนุญาตเลขที่ (ถ้ามี) ....4/2511..... ออกให้โดย ...สำนักงานที่ดิน ธนบุรี.... หมดอายุ.....
ซึ่งมีแผนผังแสดงการทำงานของระบบบำบัดน้ำเสีย ดังนี้

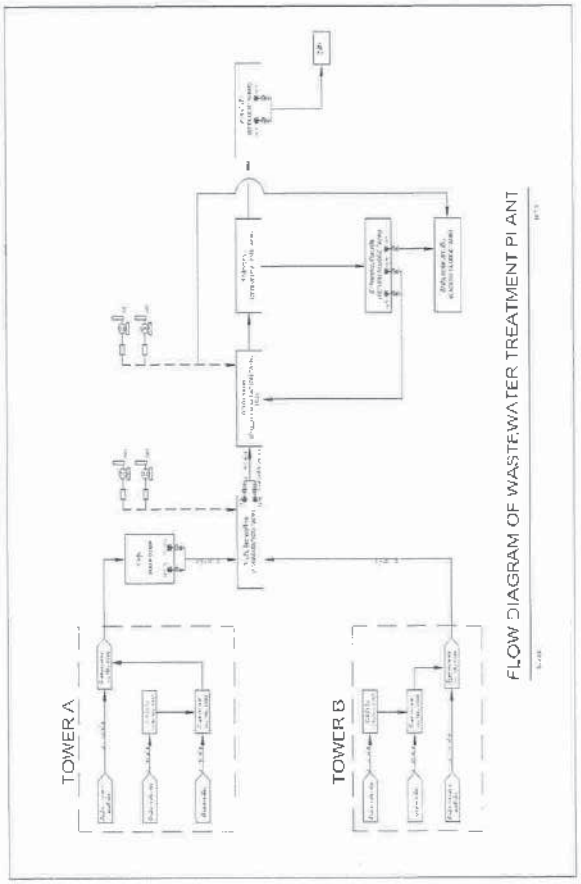

ได้จัดเก็บสถิติและข้อมูลแสดงผลการทำงานของระบบบำบัดน้ำเสียปรากฏตามตาราง ดังนี้

27เมษายน พ.ศ.2550	สถิติและข้อมูลที่เก็บจากแหล่งกำเนิดมลพิษ														ลายมือชื่อ ผู้รับเหมา
	ปริมาณน้ำเสียที่ไหลเข้าระบบบำบัดน้ำเสียเฉลี่ย	ปริมาณน้ำเสียที่ไหลออกจากระบบบำบัดน้ำเสียเฉลี่ย	ปริมาณน้ำเสียที่ระบายทิ้งจากระบบบำบัดน้ำเสีย (ลบ.ม.)	การระบายน้ำทิ้งจากระบบบำบัดน้ำเสีย (ระบาย/ไม่ระบาย)	ปริมาณสารเคมีที่ใช้ในการบำบัดน้ำเสีย (ชนิด/ปริมาณ/ครั้งที่ใช้)	การทำงานของระบบบำบัดน้ำเสีย								ปริมาณตะกอนส่วนเกินที่เกิดขึ้นจากระบบบำบัดน้ำเสียที่นำไปกำจัด (ลบ.ม.)	ปัญหาอุปสรรคและแนวทางแก้ไข	
						ระบบบำบัดน้ำเสีย (ปกติ/ผิดปกติ)	เครื่องสูบน้ำ (ปกติ/ผิดปกติ)	เครื่องเติมอากาศ (ปกติ/ผิดปกติ)	เครื่องกวน/ผสมน้ำเสีย (ปกติ/ผิดปกติ)	เครื่องกวน/ผสมสารเคมี (ปกติ/ผิดปกติ)	เครื่องสูบตะกอนส่วนเกิน (ปกติ/ผิดปกติ)	อื่น ๆ (ระบุปกติ/ผิดปกติ)			
16-11-2566	568	289	231.2	ระบาย	--	ปกติ	ปกติ	ปกติ	--	--	ปกติ	--	--	--	
17-11-2566	606	248	198.4	ระบาย	--	ปกติ	ปกติ	ปกติ	--	--	ปกติ	--	--	--	
18-11-2566	492	295	236	ระบาย	--	ปกติ	ปกติ	ปกติ	--	--	ปกติ	--	--	--	
19-11-2566	454	228	182.4	ระบาย	--	ปกติ	ปกติ	ปกติ	--	--	ปกติ	--	--	--	
20-11-2566	454	285	228	ระบาย	--	ปกติ	ปกติ	ปกติ	--	--	ปกติ	--	--	--	
21-11-2566	454	301	240.8	ระบาย	--	ปกติ	ปกติ	ปกติ	--	--	ปกติ	--	--	--	
22-11-2566	454	271	216.8	ระบาย	--	ปกติ	ปกติ	ปกติ	--	--	ปกติ	--	--	--	
23-11-2566	530	297	237.6	ระบาย	--	ปกติ	ปกติ	ปกติ	--	--	ปกติ	--	--	--	
24-11-2566	592	211	168.8	ระบาย	--	ปกติ	ปกติ	ปกติ	--	--	ปกติ	--	--	--	
25-11-2566	492	251	200.8	ระบาย	--	ปกติ	ปกติ	ปกติ	--	--	ปกติ	--	--	--	
26-11-2566	568	313	250.4	ระบาย	--	ปกติ	ปกติ	ปกติ	--	--	ปกติ	--	--	--	
27-11-2566	530	189	151.2	ระบาย	--	ปกติ	ปกติ	ปกติ	--	--	ปกติ	--	--	--	
28-11-2566	530	250	200	ระบาย	--	ปกติ	ปกติ	ปกติ	--	--	ปกติ	--	--	--	
29-11-2566	454	255	204	ระบาย	--	ปกติ	ปกติ	ปกติ	--	--	ปกติ	--	--	--	
30-11-2566	530	267	213.6	ระบาย	--	ปกติ	ปกติ	ปกติ	--	--	ปกติ	--	--	--	
	16204	7521	6016												

หมายเหตุ ๑. ให้กรอกสถิติและข้อมูลเฉพาะในกรณีที่มีสถิติและข้อมูลนั้น ๆ ในแต่ละวัน

๒. ในกรณีระบบบำบัดน้ำเสียที่มีการติดตั้งเครื่องตรวจวัดคุณภาพน้ำทิ้งแบบอัตโนมัติ ให้แนบผลการตรวจวัดคุณภาพน้ำทิ้งทุกวันแยกตามพารามิเตอร์ที่ตรวจวัด และทำการสรุปผลเป็นสถิติและข้อมูลรายเดือน

[redacted] ลายมือชื่อ ข้าพเจ้าขอรับรองว่าข้อมูลข้างต้นถูกต้องทุกประการ

เจ้าของหรือผู้ครอบครองแหล่งกำเนิดมลพิษ

[redacted] ผู้ควบคุมระบบบำบัดน้ำเสีย

(.....)

ใบอนุญาตเลขที่ ..... หมดอายุ .....

ออกให้โดย .....

..... ผู้รับจ้างให้บริการบำบัดน้ำเสีย

(.....)

ใบอนุญาตเลขที่ ..... หมดอายุ .....

ออกให้โดย .....

แบบ หส. ๒

รายงานสรุปผลการทำงานของระบบบำบัดน้ำเสีย

๑. ข้อมูลทั่วไป

แหล่งกำเนิดมลพิษ ตั้งอยู่เลขที่ ...1559/1 หมู่ที่ .....--..... ซอย ถนน ....เจริญนคร..... แขวง/ตำบล .....บางลำภูล่าง.. ..... เขต/อำเภอ....คลองสาน....จังหวัด .....กรุงเทพฯ...โทรศัพท์ ....02 4383444 ..... โทรสาร ....---.....มี ..**นิติบุคคล วอเตอร์มาร์ค เจ้าพระยาริเวอร์**.... . เป็นเจ้าของหรือผู้ครอบครองแหล่งกำเนิดมลพิษ ประกอบกิจการประเภท. **อาคารชุด ประเภท ข**

ใบอนุญาตเลขที่ (ถ้ามี) .....4/2551..... ออกให้โดย .**สำนักงานที่ดิน ธนบุรี** หมดอายุ .....--.....

ในการนี้ขอรายงานสรุปผลการทำงานของระบบบำบัดน้ำเสียของแหล่งกำเนิดมลพิษสำหรับเดือน .....พฤศจิกายน..... พ.ศ. .2566.. ตามที่ได้กำหนดในมาตรา ๘๐ แห่งพระราชบัญญัติส่งเสริม[redacted]พ.ศ. ๒๕๓๕ ในฐานะ

..... เจ้าของหรือผู้ครอบครองแหล่งกำเนิดมลพิษ

.....)

..... ผู้ควบคุมระบบบำบัดน้ำเสีย

(.....) .

ใบอนุญาตเลขที่ ..... หมดอายุ .....

ออกให้โดย .....

..... ผู้รับจ้างให้บริการบำบัดน้ำเสีย

(.....)

ใบอนุญาตเลขที่ ..... หมดอายุ .....

ออกให้โดย .....

๒. ข้อมูลเกี่ยวกับระบบบำบัดน้ำเสีย และแหล่งรองรับน้ำทิ้ง

(๑) ประเภท/ชนิดของระบบบำบัดน้ำเสีย ...Fixed Film Aeration System.....

ความสามารถในการรองรับน้ำเสียของระบบบำบัดน้ำเสีย .....461..... ลบ.ม./วัน

(๒) การทำงานของระบบบำบัดน้ำเสีย ■ แบบต่อเนื่อง ...24.... ชั่วโมง/วัน

☐ แบบไม่ต่อเนื่อง (ระบุ) .....

(๓) อุปกรณ์และเครื่องมือที่ใช้ในระบบบำบัดน้ำเสีย ■ เครื่องสูบน้ำ ■ เครื่องเติมอากาศ

■ เครื่องกวน/ผสมน้ำเสีย ☐ เครื่องกวน/ผสมสารเคมี

■ เครื่องสูบตะกอน อื่น ๆ (ระบุ) .....

(๔) แหล่งรองรับน้ำทิ้ง (ระบุ) .....**ลำรางสาธารณะ**

(๕) วิธีจัดการตะกอนที่เกิดขึ้นจากระบบบำบัดน้ำเสียและวิธีการกำจัด

จัดจ้างบริษัทรับเหมาที่มีใบอนุญาตกำจัดสิ่งปฏิกูลอย่างถูกต้อง

๓. สรุปผลการทำงานของระบบบำบัดน้ำเสียเป็นรายเดือน

(๑) ปริมาณการใช้ไฟฟ้าของระบบบำบัดน้ำเสีย (หน่วย) .....16204.....

(๒) ปริมาณน้ำใช้ทุกกิจกรรมในแหล่งกำเนิดมลพิษ (ลบ.ม.).....7521.....

(๓) ปริมาณน้ำเสียที่เข้าระบบบำบัดน้ำเสีย (ลบ.ม.).....6016.....

(๔) การระบายน้ำทิ้งจากระบบบำบัดน้ำเสีย .....**ระบายทุกวัน**.....

(๕) ปริมาณสารเคมีหรือสารสกัดชีวภาพที่ใช้ (ลิตรหรือกิโลกรัม) .....--.....

(๖) การทำงานของระบบบำบัดน้ำเสียและอุปกรณ์

- ระบบบำบัดน้ำเสีย ☐ ปกติ ☐ ผิดปกติ (ระบุ)
- เครื่องสูบน้ำ ☐ ปกติ ☐ ผิดปกติ (ระบุ)
  - เครื่องเติมอากาศ ■ ปกติ ☐ ผิดปกติ (ระบุ) ...
  - เครื่องกวน/ผสมน้ำเสีย ☐ ปกติ ☐ ผิดปกติ (ระบุ)
  - เครื่องกวน/ผสมสารเคมี ☐ ปกติ ☐ ผิดปกติ (ระบุ)
  - เครื่องสูบตะกอน ☐ ปกติ ■ ผิดปกติ (ระบุ) .....wp 5-6, wp 7 เสีย...wp 3-4 เสีย.
  - อื่นๆ ...ปั๊มสูบออก....■ ปกติ ☐ ผิดปกติ (ระบุ) ....

(๗) ปริมาณตะกอนส่วนเกินจากระบบบำบัดน้ำเสียที่นำไปกำจัด (ลบ.ม.) .....--.....

(๘) ปัญหา อุปสรรค และแนวทางแก้ไข .....ปั๊ม WP3-7, AB 3-4 เสียอยู่ระหว่างเสนอส่งผู้รับเหมาภายนอกซ่อม

คำเตือน ๑. **เจ้าของหรือผู้ครอบครองแหล่งกำเนิดมลพิษ ผู้ควบคุมระบบบำบัดน้ำเสีย หรือผู้รับจ้างให้บริการบำบัดน้ำเสียผู้ใดไม่จัดเก็บสถิติ ข้อมูล หรือไม่ทำบันทึกหรือรายงานตามมาตรา ๘๐ ต้องระวางโทษจำคุกไม่เกินหนึ่งเดือน หรือปรับไม่เกินหนึ่งหมื่นบาท หรือทั้งจำทั้งปรับตามมาตรา ๑๐๖**

๒. **ผู้ควบคุมระบบบำบัดน้ำเสียหรือผู้รับจ้างให้บริการบำบัดน้ำเสียผู้ใดทำบันทึกหรือรายงานโดยแสดงข้อความอันเป็นเท็จ ต้องระวางโทษจำคุกไม่เกินหนึ่งปี หรือปรับไม่เกินหนึ่งแสนบาท หรือทั้งจำทั้งปรับตามมาตรา ๑๐๗**

แบบ ทส. ๓

แบบบันทึกรายละเอียดของสถิติและข้อมูลซึ่งแสดงผลการทำงานของระบบบำบัดน้ำเสีย
ของแหล่งกำเนิดมลพิษ

แหล่งกำเนิดมลพิษ ตั้งอยู่เลขที่ .1559/1 หมู่ที่ .....-.-..... ซอย .....-.-.....
ถนน เจริญนคร.... แขวง/ตำบล ...บางลำภูล่าง..... เขต/อำเภอ.....คลองสาน.....จังหวัด กรุงเทพฯ
..... โทรศัพท์ .....02 4383444.. โทรสาร .....--..... มี นิติบุคคล วอเตอร์มาร์ค เจ้าพระยาริเวอร์
.... เป็นเจ้าของหรือผู้ครอบครองแหล่งกำเนิดมลพิษ ประกอบกิจการประเภท อาคาร ประเภท ข
.....
ใบอนุญาตเลขที่ (ถ้ามี) ....4/2511..... ออกให้โดย ....สำนักงานที่ดิน ธนบุรี.... หมดอายุ.....

ซึ่งมีแผนผังแสดงการทำงานของระบบบำบัดน้ำเสีย ดังนี้

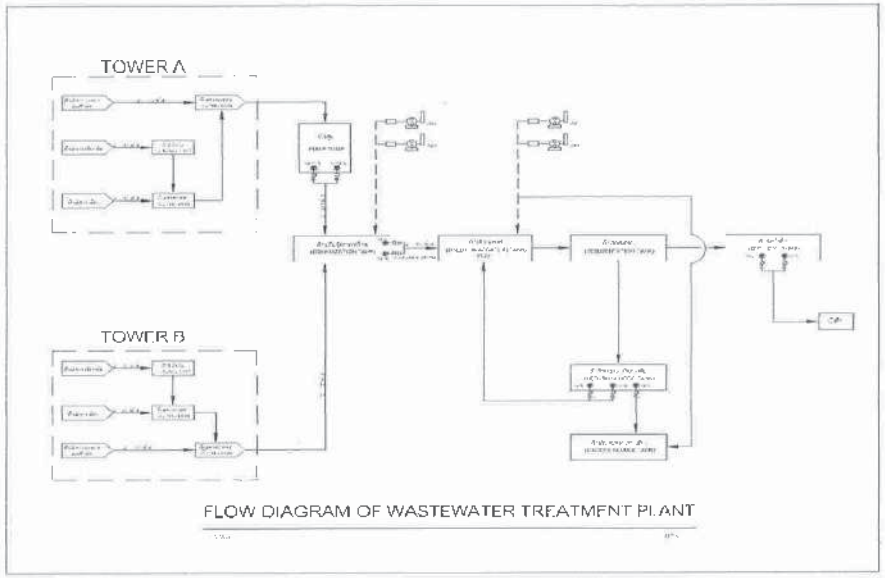

ได้จัดเก็บสถิติและข้อมูลแสดงผลการทำงานของระบบบำบัดน้ำเสียปรากฏตามตาราง ดังนี้

| | | |

แบบ ทส. ๒

รายงานสรุปผลการทำงานของระบบบำบัดน้ำเสีย

---

๑. ข้อมูลทั่วไป

แหล่งกำเนิดมลพิษ ตั้งอยู่เลขที่ ...1559/1 หมู่ที่ .....--..... ซอย ถนน ....เจริญนคร..... แขวง/ตำบล .....บางลำภูล่าง..... . เขต/อำเภอ....คลองสาน....จังหวัด .....กรุงเทพฯ.... โทรศัพท์ ....02 4383444. ..... โทรสาร ... . . --- .....มี ..**นิติบุคคล วอเตอร์มาร์ค เจ้าพระยาริเวอร์**..... เป็นเจ้าของหรือผู้ครอบครองแหล่งกำเนิดมลพิษ ประกอบกิจการประเภท. **อาคารชุด ประเภท ข**

ใบอนุญาตเลขที่ (ถ้ามี) .....4/2551..... ออกให้โดย .**สำนักงานที่ดิน ธนบุรี** หมดอายุ .....--.....

ในการนี้ขอรายงานสรุปผลการทำงานของระบบบำบัดน้ำเสียของแหล่งกำเนิดมลพิษสำหรับเดือน .....ธันวาคม..... พ.ศ. .2566.. ตามที่ได้กำหนดในมาตรา ๘๐ แห่งพระราชบัญญัติส่งเสริมและรักษา[redacted]พ.ศ. ๒๕๓๕ ในฐานะ

[redacted] ..... เจ้าของหรือผู้ครอบครองแหล่งกำเนิดมลพิษ

(.....)

[redacted] ..... ผู้ควบคุมระบบบำบัดน้ำเสีย

(.....)

ใบอนุญาตเลขที่ ..... หมดอายุ .....

ออกให้โดย .....

..... ผู้รับจ้างให้บริการบำบัดน้ำเสีย

(.....)

ใบอนุญาตเลขที่ ..... หมดอายุ .....

ออกให้โดย .....

๒. ข้อมูลเกี่ยวกับระบบบำบัดน้ำเสีย และแหล่งรองรับน้ำทิ้ง

(๑) ประเภท/ชนิดของระบบบำบัดน้ำเสีย ...Fixed Film Acration System. ....

ความสามารถในการรองรับน้ำเสียของระบบบำบัดน้ำเสีย .....461..... ลบ.ม./วัน

(๒) การทำงานของระบบบำบัดน้ำเสีย ■ แบบต่อเนื่อง ...24.... ชั่วโมง/วัน

☐ แบบไม่ต่อเนื่อง (ระบุ) .....

(๓) อุปกรณ์และเครื่องมือที่ใช้ในระบบบำบัดน้ำเสีย ■ เครื่องสูบน้ำ ■ เครื่องเติมอากาศ

■ เครื่องกวน/ผสมน้ำเสีย ☐ เครื่องกวน/ผสมสารเคมี

■ เครื่องสูบตะกอน อื่น ๆ (ระบุ) .....

(๔) แหล่งรองรับน้ำทิ้ง (ระบุ) .....**สำรางสาธารณะ**

(๕) วิธีจัดการตะกอนที่เกิดขึ้นจากระบบบำบัดน้ำเสียและวิธีการกำจัด
จัดจ้างบริษัทรับเหมาที่มีใบอนุญาตกำจัดสิ่งปฏิกูลอย่างถูกต้อง

๓. สรุปผลการทำงานของระบบบำบัดน้ำเสียเป็นรายเดือน

(๑) ปริมาณการใช้ไฟฟ้าของระบบบำบัดน้ำเสีย (หน่วย) .....16,284.....

(๒) ปริมาณน้ำใช้ทุกกิจกรรมในแหล่งกำเนิดมลพิษ (ลบ.ม.).....8,090.....

(๓) ปริมาณน้ำเสียที่เข้าระบบบำบัดน้ำเสีย (ลบ.ม.).....6,279.....

(๔) การระบายน้ำทิ้งจากระบบบำบัดน้ำเสีย .....ระบายทุกวัน.....

(๕) ปริมาณสารเคมีหรือสารสกัดชีวภาพที่ใช้ (ลิตรหรือกิโลกรัม) .....--.....

(๖) การทำงานของระบบบำบัดน้ำเสียและอุปกรณ์

- ระบบบำบัดน้ำเสีย ☐ ปกติ ☐ ผิดปกติ (ระบุ)
- เครื่องสูบน้ำ ☐ ปกติ ☐ ผิดปกติ (ระบุ)
  - เครื่องเติมอากาศ ■ ปกติ ☐ ผิดปกติ (ระบุ) ...
  - เครื่องกวน/ผสมน้ำเสีย ☐ ปกติ ☐ ผิดปกติ (ระบุ)
  - เครื่องกวน/ผสมสารเคมี ☐ ปกติ ☐ ผิดปกติ (ระบุ)
  - เครื่องสูบตะกอน ☐ ปกติ ■ ผิดปกติ (ระบุ) .....wp 5-6, wp 7 เสีย...wp 3-4 เสีย.
  - อื่นๆ ...ปั๊มสูบออก.... ■ ปกติ ☐ ผิดปกติ (ระบุ) ....

(๗) ปริมาณตะกอนส่วนเกินจากระบบบำบัดน้ำเสียที่นำไปกำจัด (ลบ.ม.) .....--.....

(๘) ปัญหา อุปสรรค และแนวทางแก้ไข .....ปั๊ม WP3-7, AB 3-4 เสียอยู่ระหว่างเสนอส่งผู้รับเหมาภายนอกซ่อม

คำเตือน **๑. เจ้าของหรือผู้ครอบครองแหล่งกำเนิดมลพิษ ผู้ควบคุมระบบบำบัดน้ำเสีย หรือผู้รับจ้างให้บริการบำบัดน้ำเสียผู้ใดไม่จัดเก็บสถิติ ข้อมูล หรือไม่ทำบันทึกหรือรายงานตามมาตรา ๘๐ ต้องระวางโทษจำคุกไม่เกินหนึ่งเดือน หรือปรับไม่เกินหนึ่งหมื่นบาท หรือทั้งจำทั้งปรับตามมาตรา ๑๐๖**

๒. ผู้ควบคุมระบบบำบัดน้ำเสียหรือผู้รับจ้างให้บริการบำบัดน้ำเสียผู้ใดทำบันทึกหรือรายงานโดยแสดงข้อความอันเป็นเท็จ ต้องระวางโทษจำคุกไม่เกินหนึ่งปี หรือปรับไม่เกินหนึ่งแสนบาท หรือทั้งจำทั้งปรับตามมาตรา ๑๐๗

ภาคผนวก ค-5

ใบรับรองการซ้อมอพยพกรณีเกิดเหตุฉุกเฉินไฟไหม้

วุฒิบัตรเลขที่ กปก.๕ สปภ๐๐๑ไฯ ๒๕๖๕

กรุงเทพมหานคร

ได้รับใบอนุญาตจากกรมสวัสดิการและคุ้มครองแรงงาน ใบอนุญาตเลขที่ ตพฝ.-ร ๒๐๒

ขอรับรองว่า

นิติบุคคลอาคารชุด วอเตอร์มาร์ค เจ้าพระยา ริเวอร์

ตั้งอยู่เลขที่ ๑๕๕๙/๑ ถนนเจริญนคร แขวงบางลำภูล่าง เขตคลองสาน กรุงเทพมหานคร

ได้ดำเนินการฝึกซ้อมดับเพลิงและฝึกซ้อมอพยพหนีไฟ

ตามกฎกระทรวงกำหนดมาตรฐานในการบริหาร จัดการ และดำเนินการด้านความปลอดภัย อาชีวอนามัย และสภาพแวดล้อมในการทำงานเกี่ยวกับการป้องกันและระงับอัคคีภัย พ.ศ. ๒๕๕๕ ลงวันที่ ๗ ธันวาคม พ.ศ.๒๕๕๕

มีผู้เข้ารับการฝึกอบรม จำนวน ๓๙ คน

เมื่อวันที่ ๒๐ ธันวาคม ๒๕๖๕

ให้ไว้ ณ วันที่ - ๕ ม.ค. ๒๕๖๖

[redacted]

ผู้อำนวยการสำนักป้องกันและบรรเทาสาธารณภัย

ปฏิบัติราชการแทนผู้ว่าราชการกรุงเทพมหานคร

ภาคผนวก ค5 - 1

ภาคผนวก ค-6

รายงานผลการซ้อมดับเพลิงและซ้อมอพยพหนีไฟ

รายงานผลการฝึกซ้อมดับเพลิงและฝึกซ้อมอพยพหนีไฟ

(สำหรับหน่วยงานที่ได้รับใบอนุญาตเท่านั้น)

ชื่อหน่วยงานที่ได้รับใบอนุญาต.....สำนักป้องกันและบรรเทาสาธารณภัย...กรุงเทพมหานคร

หมายเลขใบอนุญาต.....ฆพฝ.-ร.๒๐๒.....หมดอายุ.....๑๑...พฤษภาคม..๒๕๖๗

อ้างถึงหนังสือแจ้งการฝึกอบรม เลขที่.....กท ๑๘๐๗/๓๘๕๒.....ลงวันที่... ๑๑..พฤษภาคม...๒๕๖๔

ส่วนที่ ๑ การรายงานการฝึกซ้อมดับเพลิงและฝึกซ้อมอพยพหนีไฟ

๑. ข้อมูลสถานประกอบกิจการที่เข้ารับการฝึกอบรม

ชื่อสถานประกอบกิจการ..นิติบุคคลอาคารชุด วอเตอร์มาร์ค เจ้าพระยา ริเวอร์

ประเภทกิจการ....อาคารชุด

ที่ตั้ง เลขที่.....๑๕๕๙/๑.....ถนน....เจริญนคร.. แขวง...บางลำภูล่าง.. เขต..คลองสาน

จังหวัด.....กรุงเทพมหานคร

โทรศัพท์.....๐ - ๒๖๕๕ -๖๑๘๑.....โทรสาร...-

๒. วัน เดือน ปี ที่ฝึกอบรม.....๒๑...กันยายน...๒๕๖๑

๓. จำนวนผู้เข้ารับการฝึกซ้อมดับเพลิง.....๓๙.....คน หญิง.....๒๒....คน ชาย.....๑๗....คน

๔. จำนวนผู้เข้ารับการฝึกซ้อมอพยพหนีไฟ.....๓๙.....คน หญิง.....๒๒....คน ชาย.....๑๗.....คน

๕. ระยะเวลาในการฝึกซ้อมอพยพหนีไฟ.....๕.....นาที

(เริ่มตั้งแต่สัญญาณอพยพหนีไฟดังขึ้น จนถึงคนสุดท้ายมาถึงจุด รวมพล)

๖. ชื่อวิทยากรผู้ดำเนินการฝึกซ้อมดับเพลิงและฝึกซ้อมอพยพหนีไฟ

๖.๑..[redacted]..๖.๒..[redacted]

๖.๓.....๖.๔..[redacted]

๗. ชื่อผู้ดูแลการฝึกซ้อม

๗.๑.....จ่าสิบตำรวจประวิทย์..พรายพรรณ ๗.๒.....

๗.๓.....๗.๔.....

ลงชื่อ ..[redacted]..

([redacted])

พนักงานป้องกันและบรรเทาสาธารณภัยอาวุโส

ผู้จัดทำรายงาน

๒๑ ธันวาคม ๒๕๖๕

ลงชื่อ [redacted] (ผู้กระทำการแทน)

ผู้มีอำนาจกระทำการแทนหน่วยงานฝึกซ้อมดับเพลิงและฝึกซ้อมอพยพหนีไฟ

(ได้รับมอบหมายจากผู้อำนวยการสำนักป้องกันและบรรเทาสาธารณภัย)

ส่วนที่ ๒ การรับรอง

ข้าพเจ้าขอรับรองว่าได้มีการฝึกซ้อมดับเพลิงและฝึกซ้อมอพยพหนีไฟตามรายละเอียดข้างต้นจริง

ลงชื่อ..[redacted]....วิทยากร ลงชื่อ ..[redacted]...วิทยากร

([redacted]) ([redacted])

ลงชื่อ.....วิทยากร ลงชื่อ..... วิทยากร

( ) ( )

ลงชื่อ.....นายจ้าง / เจ้าของสถานประกอบกิจการที่ได้รับการฝึกซ้อมดับเพลิงและฝึกซ้อมอพยพหนีไฟ

(นายฉัตรพล สงวนน้อย) หรือผู้มีอำนาจกระทำการแทน

คำชี้แจง แบบรายงานผลการฝึกซ้อมดับเพลิงและหนีไฟ

๑. แบบรายงานในส่วนที่ ๑

กรณีที่เป็นการฝึกซ้อมดับเพลิงและฝึกซ้อมหนีไฟภายในสถานประกอบกิจการเพียงแห่งเดียว ให้รายงานข้อมูลในส่วนที่ ๑ ตั้งแต่ข้อ ๑ ถึง ข้อ ๗ ให้ครบถ้วน

ในกรณีที่เป็นการฝึกซ้อมดับเพลิงและฝึกซ้อมหนีไฟให้กับสถานประกอบกิจการหลายแห่ง อาคารขนาดใหญ่ อาคารชุด ฯลฯ ที่มีสถานประกอบกิจการเข้าร่วมการฝึกซ้อมดับเพลิงและฝึกซ้อมหนีไฟหลายสถานประกอบกิจการ ให้รายงานแยกตามสถานประกอบกิจการ

๒. ผู้จัดทำรายงาน หมายถึง เจ้าหน้าที่ของหน่วยงานฝึกซ้อม

๓. แบบรายงานในส่วนที่ ๒

เป็นการรับรองว่าได้มีการฝึกซ้อมดับเพลิงและฝึกซ้อมหนีไฟในส่วนที่ ๑ โดยนายจ้าง / เจ้าของสถานประกอบกิจการที่ส่งลูกจ้างเข้าฝึกซ้อมดับเพลิงและฝึกซ้อมหนีไฟ ลงนามรับรอง

ในกรณีที่เป็นการฝึกซ้อมดับเพลิงและฝึกซ้อมหนีไฟให้กับลูกจ้างของสถานประกอบกิจการหลายแห่ง ให้นายจ้าง / เจ้าของสถานประกอบกิจการที่ส่งลูกจ้างเข้าฝึกอบรมลงนามรับรองเฉพาะลูกจ้างของตนเอง

๔. วิทยากรผู้ฝึกซ้อม ตามข้อ ๖ และ ข้อ ๗ ต้องลงชื่อรับรองในส่วนที่ ๒ ในการฝึกซ้อมทุกครั้ง

๕. การส่งแบบรายงาน

ให้หน่วยฝึกซ้อมส่งรายงานการฝึกซ้อมดับเพลิงและฝึกซ้อมอพยพหนีไฟภายใน ๓๐ วัน นับแต่วันที่เสร็จสิ้นการฝึกซ้อม โดยส่งไปที่สำนักความปลอดภัยแรงงาน ในกรณีที่ฝึกอบรมในเขตกรุงเทพมหานคร หรือส่งสำนักงานสวัสดิการและคุ้มครองแรงงานจังหวัดในเขตจังหวัดที่ดำเนินการฝึกซ้อม โดยสำเนาแบบรายงานดังกล่าวให้สำนักความปลอดภัยทราบด้วย

WATERMARK

ลงชื่อเข้าร่วมฝึกซ้อมอพยพหนีไฟและดับเพลิง ประจำปี 2565

PPM

Register to attend Annual Fire Drill and Evacuation Training 2022

นิติบุคคลอาคารชุดวอเตอร์มาร์ค เจ้าพระยา ริเวอร์ / WaterMark Chaophraya River Condominium

วันอังคารที่ 20 ธันวาคม 2565 เวลา 9.00 - 12.00 น. ณ. ศาลาสระ Infinity และถนนข้างสนามเด็กเล่น

Tuesday 20, December 2022, 9 am -12 pm. At infinity pool's pavilion and the road in front of Building A near the playground

No	ชื่อ- สกุล /Name-Surname	เลขที่ห้องชุด Unit No.	สถานะ / Status			หมายเหตุ /Remark
			เจ้าของร่วม Co-owner	ผู้พักอาศัย Residents	ผู้เช่า Tenant	
1	[redacted]					
2						
3						
4						
5						
6						
7						
8						
9						
10						
11						
12						
13						
14						
15						
16			[redacted]			
17						
18			หน่วยงานป้องกันและบรรเทาสาธารณภัยอาวุโส			
19			สถานีดับเพลิงและกู้ภัยปากคลองสาน กองปฏิบัติการดับเพลิงและกู้ภัย ๕			
20			สำนักป้องกันและบรรเทาสาธารณภัย			
21						
22						
23						
24						
25						
26						
27						
28						
29						
30						
31						

WATERMARK

ลงชื่อเข้าร่วมฝึกซ้อมอพยพหนีไฟและดับเพลิง ประจำปี 2565

PPM

Register to attend Annual Fire Drill and Evacuation Training 2022

นิติบุคคลอาคารชุดวอเตอร์มาร์ค เจ้าพระยา ริเวอร์ / WaterMark Chaophraya River Condominium

วันอังคารที่ 20 ธันวาคม 2565 เวลา 9.00 - 12.00 น. ณ. ศาลาสระ Infinity และถนนข้างสนามเด็กเล่น

Tuesday 20, December 2022, 9 am -12 pm. At infinity pool's pavilion and the road in front of Building A near the playground

No	ชื่อ- สกุล /Name-Surname	เลขที่ห้องชุด Unit No.	สถานะ / Status			หมายเหตุ /Remark
			เจ้าของร่วม Co-owner	ผู้พักอาศัย Residents	ผู้เช่า Tenant	
32	[redacted]					
33						
34						
35						
36						
37						
38						
39						
40						
41						
42		[redacted]				
43			หน่วยงานป้องกันและบรรเทาสาธารณภัยอาวุโส			
44			สถานีดับเพลิงและกู้ภัยปากคลองสาน กองปฏิบัติการดับเพลิงและกู้ภัย ๕			
45			สำนักป้องกันและบรรเทาสาธารณภัย			
46						
47						
48						
49						
50						
51						
52						
53						
54						
55						
56						
57						
58						
59						
60						

PREVENTIVE MAINTENANCE CHECKLIST FOR FIRE ALARM SYSTEM
การบำรุงรักษาเชิงป้องกัน ระบบแจ้งเตือนสัญญาณไฟไหม้

PPM

BUILDING : Tower A				Date : 07 / 05 / 66			
EQUIPMENT NUMBER :	TYPE OF MAINTENANCE	W	M	2M	Q	H	Y
LOCATION : ห้องช่าง ชั้น B1							

NO.	TASK DESCRIPTION	PM Code	Measurement	Status (N/A B/F)	Remarks
1	Check general condition ตรวจสอบสภาพทั่วไป	M		N	
2	Check status of fire alarm control panel (alarm, trouble, fail and disable) ตรวจสอบสถานะของตู้ควบคุมระบบแจ้งเตือนเพลิงไหม้	M		N	
	- Alarm		Points	N	
	- Trouble		Points	N	
	- Disable		Points	N	
	- Fail		Points	N	
3	Random test detecting and manual devices (as attached sheet) สุ่มทดสอบอุปกรณ์ตรวจจับต่างๆ และปุ่มกดแจ้งเหตุด้วยมือ (ตามใบแนบ)	Q		–	
4	Check back up battery. ตรวจสอบสภาพแบตเตอรี่	H		–	
5	Check status of graphic annunciator. ตรวจสอบสภาพของตู้กราฟฟิก	H		–	
6	Check and test function of fire alarm system by automatic general alarm ตรวจสอบและทดสอบการทำงานของระบบ ตามขั้นตอนจนเข้าสู่โหมด General alarm	H		–	
7	Record Time Delay (minute) after Alarm is initiated. บันทึกเวลาหน่วง (นาที) หลังจากได้รับแจ้งสัญญาณ	Y		–	
	Initiate to Floor alarm		mins	–	
	Floor to Sandwich Alarm		mins	–	
	- Sandwich to Sirens		mins	–	

Comment : _____

Note 1.) N – Normal , AB = Abnormal ; F – Fail

PM by : [redacted]	Verified by : [redacted]	Approved by : [redacted]
Signature : [redacted]	Signature : [redacted]	Signature : [redacted]
Date : 07/05/66	Date : 7/5/66	Date : 9/5/66

PPM-ENG-EE-020	แก้ไขครั้งที่ 1	วันที่มีผลบังคับใช้ : 1/10/21
จัดทำโดย : [redacted]		อนุมัติโดย [redacted]

..... วิศวกรส่วนกลาง

..... ส่วนกลาง