ภาคผนวก ง

ผลการตรวจวิเคราะห์คุณภาพสิ่งแวดล้อม

ผลการตรวจวิเคราะห์คุณภาพน้ำเสีย-น้ำทิ้ง โดยห้องปฏิบัติการ

บริษัท ศูนย์วิเคราะห์น้ำ จำกัด
WATER ANALYSIS CENTER COMPANY LIMITED
1/94 หมู่ 5 ต. คานหาม อ. อุทัย จ. พระนครศรีอยุธยา 13210
1/94 Moo 5, T.Kanham, A.U-Thai, Ayutthaya 13210, Thailand
Tel : 035-226-383 , 035-800-593 Fax : 035-800-594

TESTING No.0029

ANALYSIS REPORT

[redacted]

Parameter	Unit	Method	WC 00311/66 จุดระบายน้ำออกจากระบบบำบัดน้ำเสีย	WC 00312/66 บ่อพักน้ำสุดท้ายก่อนระบายออกสู่ระบบระบายน้ำหน้าโครงการ	Standard *
pH	-	In-house method: TM 001	7.6 (25°C)	7.6 (25°C)	5.0-9.0
BOD	mg/L	In-house method : TM 013	27	8	≤ 20
Total Suspended Solid	mg/L	APHA, AWWA, WEF Edition 23rd 2017, part 2540 D	16	< 10	≤ 30
Total Dissolved Solid	mg/L	Dried at 103-105 °C	412 #	324 #	≤ 500
Oil & Grease	mg/L	APHA, AWWA, WEF Edition 23rd 2017, part 5520 D	< 2	< 2	≤ 20
Total Kjeldahl Nitrogen	mg/L as N	APHA,AWWA,WEF Edition23rd 2017, part4500-NorgB,NH_3 C	79	13	≤ 35
Sulfide	mg/L as S^{2-}	Iodometric	< 0.10 #	< 0.10 #	≤ 1.0
Sample Characterization		Observation	ขุ่นมีตะกอน	ใส	

Remark : In-house method : TM 013 based on Standard Methods for the Examination of Water and Wastewater, APHA, AWWA & WEF23rd,2017 ,part5210B,4500-O C
In-house method : TM 001 based on Standard Methods for the Examination of Water and Wastewater, APHA, AWWA & WEF, 23rd 2017,part 4500-H+B
Limit of Quantitation ; LOQ (BOD=4 mg/L, SS=10 mg/L, Oil & Grease=2 mg/L, TKN=5 mg/L as N,)
It is outside the scope of ISO/IEC 17025
* อ้างอิงประกาศกระทรวงทรัพยากรธรรมชาติและสิ่งแวดล้อม เรื่อง กำหนดมาตรฐานควบคุมการระบายน้ำทิ้งจากอาคารบางประเภทและบางขนาด (อาคารประเภท ก)

-: End Of Report :-

Laboratory S[redacted]

Appr[redacted]

The results relate only to the items tested. Test report shall not be reproduced except in f[redacted]

บริษัท ศูนย์วิเคราะห์น้ำ จำกัด
WATER ANALYSIS CENTER COMPANY LIMITED
1/94 หมู่ 5 ต. คานหาม อ. อุทัย จ. พระนครศรีอยุธยา 13210
1/94 Moo 5, T.Kanham, A.U-Thai, Ayutthaya 13210, Thailand
Tel : 035-226-383 , 035-800-593 Fax : 035-800-594

TESTING No.0029

ANALYSIS REPORT

Page 1 of 1

Customer Name :นิติบุคคลอาคารชุด ซี เอกมัย

[redacted]

Parameter	Unit	Method	WC 01133/66 จุดระบายน้ำออกจากระบบบำบัดน้ำเสีย	WC 01134/66 บ่อพักน้ำสุดท้ายก่อนระบายออกสู่ระบบระบายน้ำหน้าโครงการ	Standard *
pH	-	In-house method: TM 001	7.7 (25°C)	7.7 (25°C)	5.0-9.0
BOD	mg/L	In-house method : TM 013	52	8 #	≤ 20
Total Suspended Solid	mg/L	APHA, AWWA, WEF Edition 23rd 2017, part 2540 D	22	< 10	≤ 30
Total Dissolved Solid	mg/L	Dried at 103-105 °C	394 #	320 #	≤ 500
Oil & Grease	mg/L	APHA, AWWA, WEF Edition 23rd 2017, part 5520 D	< 2	< 2	≤ 20
Total Kjeldahl Nitrogen	mg/L as N	APHA,AWWA,WEF Edition23rd 2017, part4500-NorgB,NH_3 C	78	10	≤ 35
Sulfide	mg/L as S^{2-}	Iodometric	1.7 #	< 0.10 #	≤ 1.0
Sample Characterization		Observation	ขุ่นมีตะกอน	ใสมีตะกอน	

Remark : In-house method : TM 013 based on Standard Methods for the Examination of Water and Wastewater, APHA, AWWA & WEF23rd,2017 ,part5210B,4500-O C
In-house method : TM 001 based on Standard Methods for the Examination of Water and Wastewater, APHA, AWWA & WEF, 23rd 2017,part 4500-H+B
Limit of Quantitation ; LOQ (BOD=4 mg/L, SS=10 mg/L, Oil & Grease=2 mg/L, TKN=5 mg/L as N,)
It is outside the scope of ISO/IEC 17025
* อ้างอิงประกาศกระทรวงทรัพยากรธรรมชาติและสิ่งแวดล้อม เรื่อง กำหนดมาตรฐานควบคุมการระบายน้ำทิ้งจากอาคารบางประเภทและบางขนาด (อาคารประเภท ก)

-: End Of Report :-

Laboratory St[redacted]

Approved B[redacted]

The results relate only to the items tested. Test report shall not be reproduced except in full, without written approval of the laboratory

บริษัท ศูนย์วิเคราะห์น้ำ จำกัด
WATER ANALYSIS CENTER COMPANY LIMITED
1/94 หมู่ 5 ต. คานหาม อ. อุทัย จ. พระนครศรีอยุธยา 13210
1/94 Moo 5, T.Kanham, A.U-Thai, Ayutthaya 13210, Thailand
Tel : 035-226-383 , 035-800-593 Fax : 035-800-594

TESTING No.0029

ANALYSIS REPORT

[redacted]

Parameter	Unit	Method	WC 01899/66 จุดระบายน้ำออกจากระบบบำบัดน้ำเสีย	WC 01900/66 บ่อพักน้ำสุดท้ายก่อนระบายออกสู่ระบบระบายน้ำหน้าโครงการ	Standard *
pH	-	In-house method: TM 001	8.1 (25°C)	8.2 (25°C)	5.0-9.0
BOD	mg/L	In-house method : TM 013	43	10 #	≤ 20
Total Suspended Solid	mg/L	APHA, AWWA, WEF Edition 23rd2017, part 2540 D	24	< 10	≤ 30
Total Dissolved Solid	mg/L	Dried at 103-105 °C	434 #	352 #	≤ 500
Oil & Grease	mg/L	APHA, AWWA, WEF Edition 23rd2017, part 5520 D	8	< 2	≤ 20
Total Kjeldahl Nitrogen	mg/L as N	APHA,AWWA,WEF Edition23rd2017, part4500-NorgB,NH_3 C	79	9	≤ 35
Sulfide	mg/L as S^{2-}	Iodometric	< 0.10 #	< 0.10 #	≤ 1.0
Sample Characterization		Observation	ขุ่นมีตะกอน	ใสมีตะกอน	

Remark : In-house method : TM 013 based on Standard Methods for the Examination of Water and Wastewater, APHA, AWWA & WEF23rd,2017 ,part5210B,4500-O C
In-house method : TM 001 based on Standard Methods for the Examination of Water and Wastewater, APHA, AWWA & WEF, 23rd 2017,part 4500-H+B
Limit of Quantitation ; LOQ (BOD=4 mg/L, SS=10 mg/L, Oil & Grease=2 mg/L, TKN=5 mg/L as N,)
It is outside the scope of ISO/IEC 17025
* อ้างอิงประกาศกระทรวงทรัพยากรธรรมชาติและสิ่งแวดล้อม เรื่อง กำหนดมาตรฐานควบคุมการระบายน้ำทิ้งจากอาคารบางประเภทและบางขนาด (อาคารประเภท ก)

-: End Of Report :-

Laboratory Staff [redacted]

Approved By [redacted]

The results relate only to the items tested. Test report shall not be reproduced except in full, without written approval of the laboratory

บริษัท ศูนย์วิเคราะห์น้ำ จำกัด
WATER ANALYSIS CENTER COMPANY LIMITED
1/94 หมู่ 5 ต. คานหาม อ. อุทัย จ. พระนครศรีอยุธยา 13210
1/94 Moo 5, T.Kanham, A.U-Thai, Ayutthaya 13210, Thailand
Tel : 035-226-383 , 035-800-593 Fax : 035-800-594

TESTING No.0029

ANALYSIS REPORT

[redacted]

Parameter	Unit	Method	WC 03464/66 จุดระบายน้ำออกจากระบบบำบัดน้ำเสีย	WC 03465/66 บ่อพักน้ำสุดท้ายก่อนระบายออกสู่ระบบระบายน้ำหน้าโครงการ	Standard *
pH	-	In-house method: TM 001	7.7 (25°C)	7.7 (25°C)	5.0-9.0
BOD	mg/L	In-house method : TM 013	19 #	< 4	≤ 20
Total Suspended Solid	mg/L	APHA, AWWA, WEF Edition 23rd2017, part 2540 D	27	< 10	≤ 30
Total Dissolved Solid	mg/L	Dried at 103-105 °C	334 #	436 #	≤ 500
Oil & Grease	mg/L	APHA, AWWA, WEF Edition 23rd2017, part 5520 D	< 2	< 2	≤ 20
Total Kjeldahl Nitrogen	mg/L as N	APHA,AWWA,WEF Edition23rd2017, part4500-NorgB,NH_3 C	85	7	≤ 35
Sulfide	mg/L as S^{2-}	Iodometric	< 0.10 #	< 0.10 #	≤ 1.0
Sample Characterization		Observation	ขุ่นมีตะกอน	ใสมีตะกอน	

Remark : In-house method : TM 013 based on Standard Methods for the Examination of Water and Wastewater, APHA, AWWA & WEF23rd,2017 ,part5210B,4500-O C
In-house method : TM 001 based on Standard Methods for the Examination of Water and Wastewater, APHA, AWWA & WEF, 23rd 2017,part 4500-H+B
Limit of Quantitation ; LOQ (BOD=4 mg/L, SS=10 mg/L, Oil & Grease=2 mg/L, TKN=5 mg/L as N,)
It is outside the scope of ISO/IEC 17025
* อ้างอิงประกาศกระทรวงทรัพยากรธรรมชาติและสิ่งแวดล้อม เรื่อง กำหนดมาตรฐานควบคุมการระบายน้ำทิ้งจากอาคารบางประเภทและบางขนาด (อาคารประเภท ก)

-: End Of Report :-

Laboratory Staff [redacted]

Approved By [redacted]

The results relate only to the items tested. Test report shall not be reproduced except in full, without written approval of the laboratory

รายงานผลการทดสอบ 11-2

บริษัท ศูนย์วิเคราะห์น้ำ จำกัด
WATER ANALYSIS CENTER COMPANY LIMITED
1/94 หมู่ 5 ต. คานหาม อ. อุทัย จ. พระนครศรีอยุธยา 13210
1/94 Moo 5, T.Kanham, A.U-Thai, Ayulthaya 13210, Thailand
Tel : 035-226-383 , 035-800-593 Fax : 035-800-594

ilac-MRA
LABORATORY ACCREDITATION BUA-DNS
TESTING No.0029

ANALYSIS REPORT

[redacted]

Parameter	Unit	Method	WC 04480/66 จุดระบายน้ำออกจากระบบปาบัดน้ำเสีย	WC 04481/66 บ่อพักน้ำสุดท้ายก่อนระบายออกสู่ระบบระบายน้ำหน้าโครงการ	Standard *
pH	-	In-house method: TM 001	8.1 (25°C)	7.9 (25°C)	5.0-9.0
BOD	mg/L	In-house method : TM 013	30 #	10 #	≤ 20
Total Suspended Solid	mg/L	APHA, AWWA, WEF Edition 23rd2017, part 2540 D	28	< 10	≤ 30
Total Dissolved Solid	mg/L	Dried at 103-105 °C	334 #	290 #	≤ 500
Oil & Grease	mg/L	APHA, AWWA, WEF Edition 23rd2017, part 5520 D	< 2	< 2	≤ 20
Total Kjeldahl Nitrogen	mg/L as N	APHA,AWWA,WEF Edition23rd2017, part4500-NorgB,NH_3 C	54	9	≤ 35
Sulfide	mg/L as S^{2-}	Iodometric	< 0.10 #	< 0.10 #	≤ 1.0
Sample Characterization		Observation	ขุ่นมีตะกอน	ใสมีตะกอน	

Remark : In-house method : TM 013 based on Standard Methods for the Examination of Water and Wastewater, APHA, AWWA & WEF23rd,2017 ,part5210B,4500-O C
In-house method : TM 001 based on Standard Methods for the Examination of Water and Wastewater, APHA, AWWA & WEF, 23rd 2017,part 4500-H^+B
Limit of Quantitation ; LOQ (BOD=4 mg/L, SS=10 mg/L, Oil & Grease=2 mg/L, TKN=5 mg/L as N,)
It is outside the scope of ISO/IEC 17025
* อ้างอิงประกาศกระทรวงทรัพยากรธรรมชาติและสิ่งแวดล้อม เรื่อง กำหนดมาตรฐานควบคุมการระบายน้ำทิ้งจากอาคารบางประเภทและบางขนาด (อาคารประเภท ก)

-: End Of Report :-

Laboratory S[redacted]

Approved By [redacted]
(N[redacted]g)

The results relate only to the items tested. Test report shall not be reproduced except in full, without written approval of the laboratory

บริษัท ศูนย์วิเคราะห์น้ำ จำกัด
WATER ANALYSIS CENTER COMPANY LIMITED
1/94 หมู่ 5 ต. คานหาม อ. อุทัย จ. พระนครศรีอยุธยา 13210
1/94 Moo 5, T.Kanham, A.U-Thai, Ayulthaya 13210, Thailand
Tel : 035-226-383 , 035-800-593 Fax : 035-800-594

ilac-MRA
LABORATORY ACCREDITATION BUA-DNS
TESTING No.0029

ANALYSIS REPORT

Page 1 of 1

[redacted]

Parameter	Unit	Method	WC 05278/66 จุดระบายน้ำออกจากระบบปาบัดน้ำเสีย	WC 05279/66 บ่อพักน้ำสุดท้ายก่อนระบายออกสู่ระบบระบายน้ำหน้าโครงการ	Standard *
pH	-	In-house method: TM 001	7.8 (25°C)	7.8 (25°C)	5.0-9.0
BOD	mg/L	In-house method : TM 013	22	6	≤ 20
Total Suspended Solid	mg/L	APHA, AWWA, WEF Edition 23rd2017, part 2540 D	32	< 10	≤ 30
Total Dissolved Solid	mg/L	Dried at 103-105 °C	356 #	536 # **	≤ 500
Oil & Grease	mg/L	APHA, AWWA, WEF Edition 23rd2017, part 5520 D	< 2	< 2	≤ 20
Total Kjeldahl Nitrogen	mg/L as N	APHA,AWWA,WEF Edition23rd2017, part4500-NorgB,NH_3 C	70	9	≤ 35
Sulfide	mg/L as S^{2-}	Iodometric	< 0.10 #	< 0.10 #	≤ 1.0
Sample Characterization		Observation	ขุ่นมีตะกอน	ใส	

Remark : In-house method : TM 013 based on Standard Methods for the Examination of Water and Wastewater, APHA, AWWA & WEF23rd,2017 ,part5210B,4500-O C
In-house method : TM 001 based on Standard Methods for the Examination of Water and Wastewater, APHA, AWWA & WEF, 23rd 2017,part 4500-H^+B
Limit of Quantitation ; LOQ (BOD=4 mg/L, SS=10 mg/L, Oil & Grease=2 mg/L, TKN=5 mg/L as N,)
It is outside the scope of ISO/IEC 17025
* อ้างอิงประกาศกระทรวงทรัพยากรธรรมชาติและสิ่งแวดล้อม เรื่อง กำหนดมาตรฐานควบคุมการระบายน้ำทิ้งจากอาคารบางประเภทและบางขนาด (อาคารประเภท ก)
** ต้องมีค่าเพิ่มขึ้นจากปริมาณสารละลายในน้ำใช้ตามปกติไม่เกิน 500 มิลลิกรัมต่อลิตร (ปริมาณสารละลายในน้ำใช้ 216 มิลลิกรัมต่อลิตร)

-: End Of Report :-

Laboratory Staff [redacted]

Approved By [redacted]

The results relate only to the items tested. Test report shall not be reproduced except in full, without written approval of the laboratory

FO.LAB 7.8.1/1 รายงานผลการทดสอบ แก้ไขครั้งที่ 0,วันที่บังคับใช้ : 1 ม.ค. 2562 หน้า 1/1

ภาคผนวก 1-3

ภาคผนวก ง-2

ทส. 1 และ ทส.2

แบบ ทส. ๑

แบบบันทึกรายละเอียดของสถิติและข้อมูลซึ่งแสดงผลการทำงานของระบบบำบัดน้ำเสีย ของแหล่งกำเนิดมลพิษ

แหล่งกำเนิดมลพิษ ตั้งอยู่เลขที่ 888 หมู่ที่ - ซอย ลุ่มวิท 63
ถนน เอกมัย แขวง/ตำบล คลองตันเหนือ เขต/อำเภอ วัฒนา
จังหวัด กทม. โทรศัพท์ 088-910-9370 โทรสาร - มี
นาย กังเกียรติ ผาลุกดี เป็นเจ้าของหรือผู้ครอบครองหล่งกำเนิดมลพิษ ประกอบ
กิจการประเภท อาคารชุดพักอาศัย ใบอนุญาตเลขที่ (ถ้ามี)
76/2561 ออกให้โดย เขตวัฒนา หมดอายุ -

ซึ่งมีแผนผังแสดงการทำงานของระบบบำบัดน้ำเสีย ดังนี้

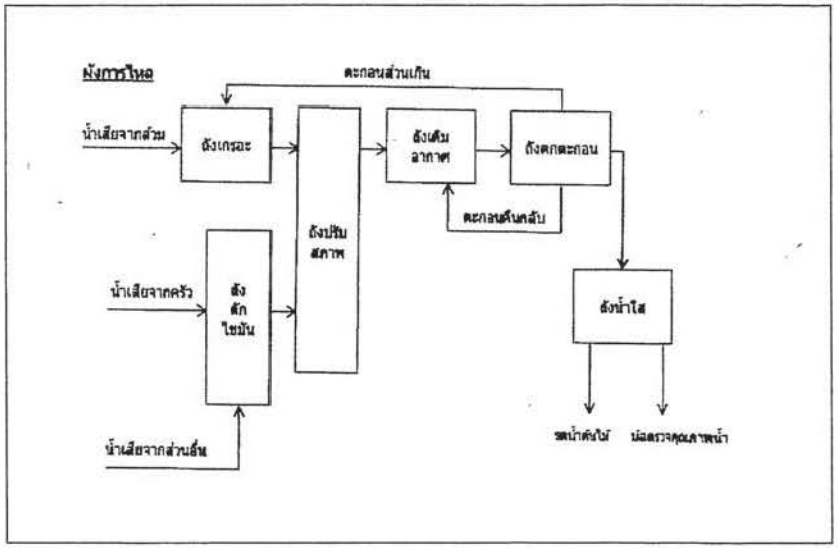

ได้จัดเก็บสถิติและข้อมูลแสดงผลการทำงานของระบบบำบัดน้ำเสียปรากฏตามตาราง ดังนี้

หมายเหตุ ๑. ให้กรอกสถิติและข้อมูลเฉพาะในกรณีที่มีสถิติและข้อมูลนั้น ๆ ในแต่ละวัน
๒. ในกรณีระบบบำบัดน้ำเสียที่มีการติดตั้งเครื่องตรวจวัดคุณภาพน้ำทิ้งแบบอัตโนมัติ ให้แนบผลการตรวจวัดคุณภาพน้ำทิ้งทุกวันแยกตามพารามิเตอร์ที่ตรวจวัด และทำการสรุปผลเป็นสถิติและข้อมูลรายเดือน

[redacted]งข้างต้นถูกต้องทุกประการ
[redacted]ของหรือผู้ครอบครองแหล่งกำเนิดมลพิษ
[redacted]วบคุมระบบบำบัดน้ำเสีย
(.....)
ใบอนุญาตเลขที่ ..... หมดอายุ .....
ออกให้โดย.....
..... ผู้รับจ้างให้บริการบำบัดน้ำเสีย
(.....)
ใบอนุญาตเลขที่ ..... หมดอายุ .....
ออกให้โดย .....

ภาคผนวก 12-1

วัน เดือน ปี	สถิติและข้อมูลที่เก็บจากแหล่งกำเนิดมลพิษ														ลายมือชื่อ ผู้บันทึก
	ปริมาณการใช้ไฟฟ้าของระบบบำบัดน้ำเสีย (หน่วย)	ปริมาณน้ำใช้ในทุกกิจกรรมของแหล่งกำเนิดมลพิษ (ลบ.ม.)	ปริมาณน้ำเสียที่เข้าระบบบำบัดน้ำเสีย (ลบ.ม.)	การระบายน้ำทิ้งจากระบบบำบัดน้ำเสีย (ระบาย/ไม่ระบาย)	ปริมาณสารเคมีหรือสารสกัดชีวภาพที่ใช้ (ชื่อ/ปริมาณ) (ลิตรหรือกิโลกรัม)	การทำงานของระบบบำบัดน้ำเสีย							ปริมาณตะกอนส่วนเกินที่เกิดขึ้นจากระบบบำบัดน้ำเสียที่นำไปกำจัด (ลบ.ม.)	ปัญหาอุปสรรคและแนวทางแก้ไข	
						ระบบบำบัดน้ำเสีย (ปกติ/ผิดปกติ)	เครื่องสูบน้ำ (ปกติ/ผิดปกติ)	เครื่องเติมอากาศ (ปกติ/ผิดปกติ)	เครื่องกวน/ผสมน้ำเสีย (ปกติ/ผิดปกติ)	เครื่องกวน/ผสมสารเคมี (ปกติ/ผิดปกติ)	เครื่องสูบตะกอน (ปกติ/ผิดปกติ)	อื่นๆ (ระบุ) (ปกติ/ผิดปกติ)			
17-1-66	91.8	107	85.6	ระบาย	-	ปกติ	ปกติ	ปกติ	-	-	ปกติ	-	-	-	[redacted]
18-1-66	91.8	140	112	ระบาย	-	ปกติ	ปกติ	ปกติ	-	-	ปกติ	-	-	-	
19-1-66	91.8	139	111.2	ระบาย	-	ปกติ	ปกติ	ปกติ	-	-	ปกติ	-	-	-	
20-1-66	91.8	142	113.6	ระบาย	-	ปกติ	ปกติ	ปกติ	-	-	ปกติ	-	-	-	
21-1-66	91.8	137	109.6	ระบาย	-	ปกติ	ปกติ	ปกติ	-	-	ปกติ	-	-	-	
22-1-66	91.8	82	65.6	ระบาย	-	ปกติ	ปกติ	ปกติ	-	-	ปกติ	-	-	-	
23-1-66	91.8	168	134.4	ระบาย	-	ปกติ	ปกติ	ปกติ	-	-	ปกติ	-	-	-	
24-1-66	91.8	85	68	ระบาย	-	ปกติ	ปกติ	ปกติ	-	-	ปกติ	-	-	-	
25-1-66	91.8	140	112	ระบาย	-	ปกติ	ปกติ	ปกติ	-	-	ปกติ	-	-	-	
26-1-66	91.8	139	111.2	ระบาย	-	ปกติ	ปกติ	ปกติ	-	-	ปกติ	-	-	-	
27-1-66	91.8	139	111.2	ระบาย	-	ปกติ	ปกติ	ปกติ	-	-	ปกติ	-	-	-	
28-1-66	91.8	139	111.2	ระบาย	-	ปกติ	ปกติ	ปกติ	-	-	ปกติ	-	-	-	
29-1-66	91.8	132	105.6	ระบาย	-	ปกติ	ปกติ	ปกติ	-	-	ปกติ	-	-	-	
30-1-66	91.8	142	113.6	ระบาย	-	ปกติ	ปกติ	ปกติ	-	-	ปกติ	-	-	-	
31-1-66	91.8	68	54.4	ระบาย	-	ปกติ	ปกติ	ปกติ	-	-	ปกติ	-	-	-	
		1899	1519.2												
		3823	3058.4												

วัน เดือน ปี	สถิติและข้อมูลที่เก็บจากแหล่งกำเนิดมลพิษ														ลายมือชื่อ ผู้บันทึก
	ปริมาณการใช้ไฟฟ้าของระบบบำบัดน้ำเสีย (หน่วย)	ปริมาณน้ำใช้ในทุกกิจกรรมของแหล่งกำเนิดมลพิษ (ลบ.ม.)	ปริมาณน้ำเสียที่เข้าระบบบำบัดน้ำเสีย (ลบ.ม.)	การระบายน้ำทิ้งจากระบบบำบัดน้ำเสีย (ระบาย/ไม่ระบาย)	ปริมาณสารเคมีหรือสารสกัดชีวภาพที่ใช้ (ชื่อ/ปริมาณ) (ลิตรหรือกิโลกรัม)	การทำงานของระบบบำบัดน้ำเสีย							ปริมาณตะกอนส่วนเกินที่เกิดขึ้นจากระบบบำบัดน้ำเสียที่นำไปกำจัด (ลบ.ม.)	ปัญหาอุปสรรคและแนวทางแก้ไข	
						ระบบบำบัดน้ำเสีย (ปกติ/ผิดปกติ)	เครื่องสูบน้ำ (ปกติ/ผิดปกติ)	เครื่องเติมอากาศ (ปกติ/ผิดปกติ)	เครื่องกวน/ผสมน้ำเสีย (ปกติ/ผิดปกติ)	เครื่องกวน/ผสมสารเคมี (ปกติ/ผิดปกติ)	เครื่องสูบตะกอน (ปกติ/ผิดปกติ)	อื่นๆ (ระบุ) (ปกติ/ผิดปกติ)			
1-1-66	91.8	66	52.8	ระบาย	-	ปกติ	ปกติ	ปกติ	-	-	ปกติ	-	-	-	[redacted]
2-1-66	91.8	140	112	ระบาย	-	ปกติ	ปกติ	ปกติ	-	-	ปกติ	-	-	-	
3-1-66	91.8	132	105.6	ระบาย	-	ปกติ	ปกติ	ปกติ	-	-	ปกติ	-	-	-	
4-1-66	91.8	115	92	ระบาย	-	ปกติ	ปกติ	ปกติ	-	-	ปกติ	-	-	-	
5-1-66	91.8	130	104	ระบาย	-	ปกติ	ปกติ	ปกติ	-	-	ปกติ	-	-	-	
6-1-66	91.8	89	71.2	ระบาย	-	ปกติ	ปกติ	ปกติ	-	-	ปกติ	-	-	-	
7-1-66	91.8	131	104.8	ระบาย	-	ปกติ	ปกติ	ปกติ	-	-	ปกติ	-	-	-	
8-1-66	91.8	134	107.2	ระบาย	-	ปกติ	ปกติ	ปกติ	-	-	ปกติ	-	-	-	
9-1-66	91.8	136	108.8	ระบาย	-	ปกติ	ปกติ	ปกติ	-	-	ปกติ	-	-	-	
10-1-66	91.8	138	110.4	ระบาย	-	ปกติ	ปกติ	ปกติ	-	-	ปกติ	-	-	-	
11-1-66	91.8	95	76	ระบาย	-	ปกติ	ปกติ	ปกติ	-	-	ปกติ	-	-	-	
12-1-66	91.8	121	96.8	ระบาย	-	ปกติ	ปกติ	ปกติ	-	-	ปกติ	-	-	-	
13-1-66	91.8	135	108	ระบาย	-	ปกติ	ปกติ	ปกติ	-	-	ปกติ	-	-	-	
14-1-66	91.8	136	108.8	ระบาย	-	ปกติ	ปกติ	ปกติ	-	-	ปกติ	-	-	-	
15-1-66	91.8	98	78.4	ระบาย	-	ปกติ	ปกติ	ปกติ	-	-	ปกติ	-	-	-	
16-1-66	91.8	128	102.4	ระบาย	-	ปกติ	ปกติ	ปกติ	-	-	ปกติ	-	-	-	[redacted]
		[illegible]	[illegible]												

แบบ ทส. ๑

แบบบันทึกรายละเอียดของสถิติและข้อมูลซึ่งแสดงผลการทำงานของระบบบำบัดน้ำเสีย ของแหล่งกำเนิดมลพิษ

แหล่งกำเนิดมลพิษ ตั้งอยู่เลขที่ 888 หมู่ที่ - ซอย สุขุมวิท 63 ถนน เอกมัย แขวง/ตำบล คลองตันเหนือ เขต/อำเภอ วัฒนา จังหวัด กทม. โทรศัพท์ 088-910-9370 โทรสาร - มี นาย ก้องเกียรติ ผาสุกดี เป็นเจ้าของหรือผู้ครอบครองหล่งกำเนิดมลพิษ ประกอบกิจการประเภท อาคารชุดพักอาศัย ใบอนุญาตเลขที่ (ถ้ามี) 76/2561 ออกให้โดย เขตวัฒนา หมดอายุ -

ซึ่งมีแผนผังแสดงการทำงานของระบบบำบัดน้ำเสีย ดังนี้

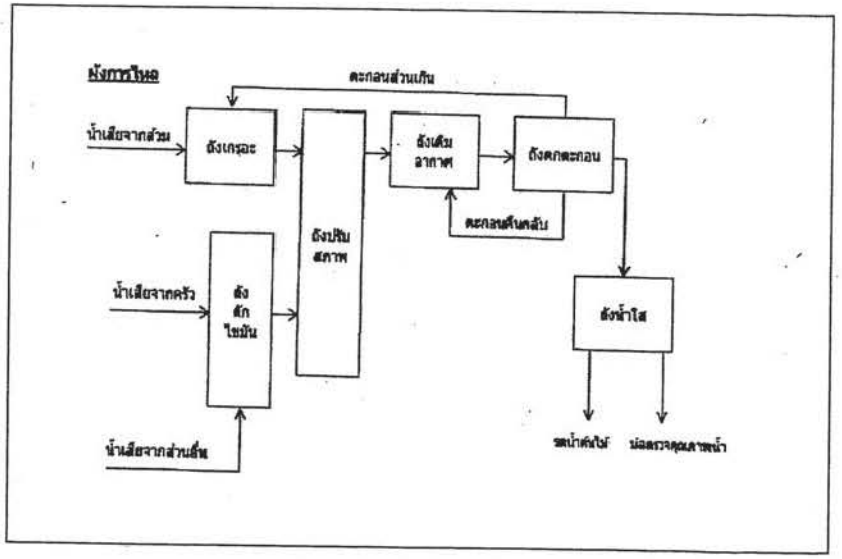

ได้จัดเก็บสถิติและข้อมูลแสดงผลการทำงานของระบบบำบัดน้ำเสียปรากฏตามตาราง ดังนี้

หมายเหตุ ๑. ให้กรอกสถิติและข้อมูลเฉพาะในกรณีที่มีสถิติและข้อมูลนั้น ๆ ในแต่ละวัน

๒. ในกรณีระบบบำบัดน้ำเสียที่มีการติดตั้งเครื่องตรวจวัดคุณภาพน้ำทิ้งแบบอัตโนมัติ ให้แนบผลการตรวจวัดคุณภาพน้ำทิ้งทุกวันแยกตามพารามิเตอร์ที่ตรวจวัด และทำการสรุปผลเป็นสถิติและข้อมูลรายเดือน

[redacted]ตารางข้างต้นถูกต้องทุกประการ

[redacted]เจ้าของหรือผู้ครอบครองแหล่งกำเนิดมลพิษ

([redacted])

.....ผู้ควบคุมระบบบำบัดน้ำเสีย

(.....)

ใบอนุญาตเลขที่ ..... หมดอายุ .....

ออกให้โดย.....

..... ผู้รับจ้างให้บริการบำบัดน้ำเสีย

(.....)

ใบอนุญาตเลขที่ ..... หมดอายุ .....

ออกให้โดย .....

วัน เดือน ปี	สถิติและข้อมูลที่เก็บจากแหล่งกำเนิดมลพิษ														ลายมือชื่อ ผู้บันทึก
	ปริมาณการใช้ไฟฟ้าของระบบบำบัดน้ำเสีย (หน่วย)	ปริมาณน้ำใช้ในทุกกิจกรรมของแหล่งกำเนิดมลพิษ (ลบ.ม.)	ปริมาณน้ำเสียที่เข้าระบบบำบัดน้ำเสีย (ลบ.ม.)	การระบายน้ำทิ้งจากระบบบำบัดน้ำเสีย (ระบาย/ไม่ระบาย)	ปริมาณสารเคมีหรือสารสกัดชีวภาพที่ใช้ (ชื่อ/ปริมาณ) (ลิตรหรือกิโลกรัม)	การทำงานของระบบบำบัดน้ำเสีย							ปริมาณตะกอนส่วนเกินที่เกิดขึ้นจากระบบบำบัดน้ำเสียที่นำไปกำจัด (ลบ.ม.)	ปัญหาอุปสรรคและแนวทางแก้ไข	
						ระบบบำบัดน้ำเสีย (ปกติ/ผิดปกติ)	เครื่องสูบน้ำ (ปกติ/ผิดปกติ)	เครื่องเติมอากาศ (ปกติ/ผิดปกติ)	เครื่องกวน/ผสมน้ำเสีย (ปกติ/ผิดปกติ)	เครื่องกวน/ผสมสารเคมี (ปกติ/ผิดปกติ)	เครื่องสูบตะกอน (ปกติ/ผิดปกติ)	อื่นๆ (ระบุ) (ปกติ/ผิดปกติ)			
17-3-66	91.8	134	107.2	ระบาย	–	ปกติ	ปกติ	ปกติ	–	–	ปกติ	–	–	–	[redacted]
18-3-66	91.8	179	143.2	ระบาย	–	ปกติ	ปกติ	ปกติ	–	–	ปกติ	–	–	–	[redacted]
19-3-66	91.8	136	108.8	ระบาย	–	ปกติ	ปกติ	ปกติ	–	–	ปกติ	–	–	–	[redacted]
20-3-66	91.8	153	122.4	ระบาย	–	ปกติ	ปกติ	ปกติ	–	–	ปกติ	–	–	–	[redacted]
21-3-66	91.8	85	68	ระบาย	–	ปกติ	ปกติ	ปกติ	–	–	ปกติ	–	–	–	[redacted]
22-3-66	91.8	122	97.6	ระบาย	–	ปกติ	ปกติ	ปกติ	–	–	ปกติ	–	–	–	[redacted]
23-3-66	91.8	136	108.8	ระบาย	–	ปกติ	ปกติ	ปกติ	–	–	ปกติ	–	–	–	[redacted]
24-3-66	91.8	146	116.8	ระบาย	–	ปกติ	ปกติ	ปกติ	–	–	ปกติ	–	–	–	[redacted]
25-3-66	91.8	144	115.2	ระบาย	–	ปกติ	ปกติ	ปกติ	–	–	ปกติ	–	–	–	[redacted]
26-3-66	91.8	141	112.8	ระบาย	–	ปกติ	ปกติ	ปกติ	–	–	ปกติ	–	–	–	[redacted]
27-3-66	91.8	142	113.6	ระบาย	–	ปกติ	ปกติ	ปกติ	–	–	ปกติ	–	–	–	[redacted]
28-3-66	91.8	140	112	ระบาย	–	ปกติ	ปกติ	ปกติ	–	–	ปกติ	–	–	–	[redacted]
29-3-66	91.8	142	113.6	ระบาย	–	ปกติ	ปกติ	ปกติ	–	–	ปกติ	–	–	–	[redacted]
30-3-66	91.8	138	110.4	ระบาย	–	ปกติ	ปกติ	ปกติ	–	–	ปกติ	–	–	–	[redacted]
31-3-66	91.8	140	112	ระบาย	–	ปกติ	ปกติ	ปกติ	–	–	ปกติ	–	–	–	[redacted]
		2028	1622.4												
		4330	3464												

วัน เดือน ปี	สถิติและข้อมูลที่เก็บจากแหล่งกำเนิดมลพิษ														ลายมือชื่อ ผู้บันทึก
	ปริมาณการใช้ไฟฟ้าของระบบบำบัดน้ำเสีย (หน่วย)	ปริมาณน้ำใช้ในทุกกิจกรรมของแหล่งกำเนิดมลพิษ (ลบ.ม.)	ปริมาณน้ำเสียที่เข้าระบบบำบัดน้ำเสีย (ลบ.ม.)	การระบายน้ำทิ้งจากระบบบำบัดน้ำเสีย (ระบาย/ไม่ระบาย)	ปริมาณสารเคมีหรือสารสกัดชีวภาพที่ใช้ (ชื่อ/ปริมาณ) (ลิตรหรือกิโลกรัม)	การทำงานของระบบบำบัดน้ำเสีย							ปริมาณตะกอนส่วนเกินที่เกิดขึ้นจากระบบบำบัดน้ำเสียที่นำไปกำจัด (ลบ.ม.)	ปัญหาอุปสรรคและแนวทางแก้ไข	
						ระบบบำบัดน้ำเสีย (ปกติ/ผิดปกติ)	เครื่องสูบน้ำ (ปกติ/ผิดปกติ)	เครื่องเติมอากาศ (ปกติ/ผิดปกติ)	เครื่องกวน/ผสมน้ำเสีย (ปกติ/ผิดปกติ)	เครื่องกวน/ผสมสารเคมี (ปกติ/ผิดปกติ)	เครื่องสูบตะกอน (ปกติ/ผิดปกติ)	อื่นๆ (ระบุ) (ปกติ/ผิดปกติ)			
1-3-66	91.8	145	116	ระบาย	–	ปกติ	ปกติ	ปกติ	–	–	ปกติ	–	–	–	[redacted]
2-3-66	91.8	139	111.2	ระบาย	–	ปกติ	ปกติ	ปกติ	–	–	ปกติ	–	–	–	[redacted]
3-3-66	91.8	139	111.2	ระบาย	–	ปกติ	ปกติ	ปกติ	–	–	ปกติ	–	–	–	[redacted]
4-3-66	91.8	140	112	ระบาย	–	ปกติ	ปกติ	ปกติ	–	–	ปกติ	–	–	–	[redacted]
5-3-66	91.8	68	54.4	ระบาย	–	ปกติ	ปกติ	ปกติ	–	–	ปกติ	–	–	–	[redacted]
6-3-66	91.8	146	116.8	ระบาย	–	ปกติ	ปกติ	ปกติ	–	–	ปกติ	–	–	–	[redacted]
7-3-66	91.8	137	109.6	ระบาย	–	ปกติ	ปกติ	ปกติ	–	–	ปกติ	–	–	–	[redacted]
8-3-66	91.8	146	116.8	ระบาย	–	ปกติ	ปกติ	ปกติ	–	–	ปกติ	–	–	–	[redacted]
9-3-66	91.8	236	188.8	ระบาย	–	ปกติ	ปกติ	ปกติ	–	–	ปกติ	–	–	–	[redacted]
10-3-66	91.8	226	180.8	ระบาย	–	ปกติ	ปกติ	ปกติ	–	–	ปกติ	–	–	–	[redacted]
11-3-66	91.8	147	117.6	ระบาย	–	ปกติ	ปกติ	ปกติ	–	–	ปกติ	–	–	–	[redacted]
12-3-66	91.8	72	57.6	ระบาย	–	ปกติ	ปกติ	ปกติ	–	–	ปกติ	–	–	–	[redacted]
13-3-66	91.8	135	108	ระบาย	–	ปกติ	ปกติ	ปกติ	–	–	ปกติ	–	–	–	[redacted]
14-3-66	91.8	137	109.6	ระบาย	–	ปกติ	ปกติ	ปกติ	–	–	ปกติ	–	–	–	[redacted]
15-3-66	91.8	141	112.8	ระบาย	–	ปกติ	ปกติ	ปกติ	–	–	ปกติ	–	–	–	[redacted]
16-3-66	91.8	98	78.4	ระบาย	–	ปกติ	ปกติ	ปกติ	–	–	ปกติ	–	–	–	[redacted]
		2252	1801.6												

แบบ ทส. ๑

แบบบันทึกรายละเอียดของสถิติและข้อมูลซึ่งแสดงผลการทำงานของระบบบำบัดน้ำเสีย ของแหล่งกำเนิดมลพิษ

แหล่งกำเนิดมลพิษ ตั้งอยู่เลขที่ 888 หมู่ที่ - ซอย สุขุมวิท 63 ถนน เอกมัย แขวง/ตำบล คลองตันเหนือ เขต/อำเภอ วัฒนา จังหวัด กทม. โทรศัพท์ 088-910-9370 โทรสาร - มี นาย กังเกียรติ ผาลุกดี เป็นเจ้าของหรือผู้ครอบครองหล่งกำเนิดมลพิษ ประกอบกิจการประเภท อาคารชุดพักอาศัย ใบอนุญาตเลขที่ (ถ้ามี) 76/2561 ออกให้โดย เขตวัฒนา หมดอายุ -

ซึ่งมีแผนผังแสดงการทำงานของระบบบำบัดน้ำเสีย ดังนี้

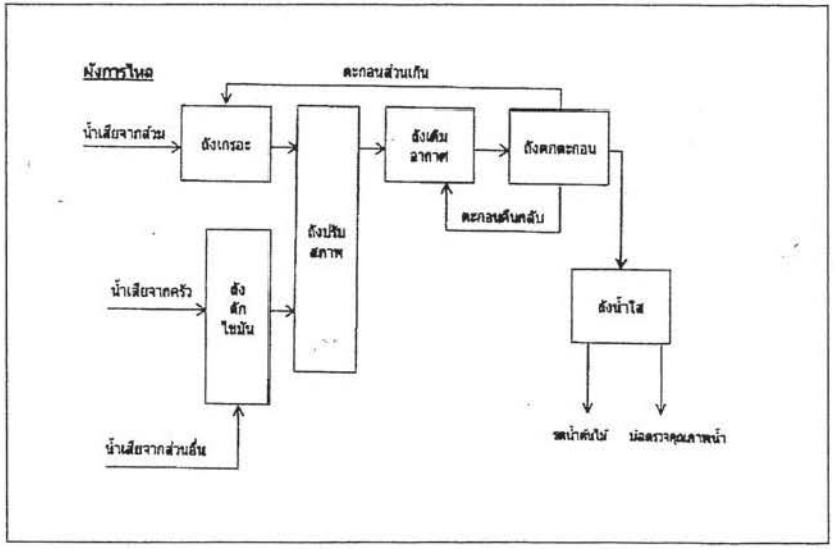

ได้จัดเก็บสถิติและข้อมูลแสดงผลการทำงานของระบบบำบัดน้ำเสียปรากฏตามตาราง ดังนี้

หมายเหตุ ๑. ให้กรอกสถิติและข้อมูลเฉพาะในกรณีที่มีสถิติและข้อมูลนั้น ๆ ในแต่ละวัน

๒. ในกรณีระบบบำบัดน้ำเสียที่มีการติดตั้งเครื่องตรวจวัดคุณภาพน้ำทิ้งแบบอัตโนมัติ ให้แนบผลการตรวจวัดคุณภาพน้ำทิ้งทุกวันแยกตามพารามิเตอร์ที่ตรวจวัด และทำการสรุปผลเป็นสถิติและข้อมูลรายเดือน

[redacted]รางข้างต้นถูกต้องทุกประการ
[redacted]าของหรือผู้ครอบครองแหล่งกำเนิดมลพิษ

[redacted]ควบคุมระบบบำบัดน้ำเสีย

(.....)

ใบอนุญาตเลขที่ ..... หมดอายุ .....

ออกให้โดย.....

..... ผู้รับจ้างให้บริการบำบัดน้ำเสีย

(.....)

ใบอนุญาตเลขที่ ..... หมดอายุ .....

ออกให้โดย .....

วัน เดือน ปี	สถิติและข้อมูลที่เก็บจากแหล่งกำเนิดมลพิษ														ลายมือชื่อ ผู้บันทึก
	ปริมาณการใช้ไฟฟ้าของระบบบำบัดน้ำเสีย (หน่วย)	ปริมาณน้ำใช้ในทุกกิจกรรมของแหล่งกำเนิดมลพิษ (ลบ.ม.)	ปริมาณน้ำเสียที่เข้าระบบบำบัดน้ำเสีย (ลบ.ม.)	การระบายน้ำทิ้งจากระบบบำบัดน้ำเสีย (ระบาย/ไม่ระบาย)	ปริมาณสารเคมีหรือสารสกัดชีวภาพที่ใช้ (ชื่อ/ปริมาณ) (ลิตรหรือกิโลกรัม)	การทำงานของระบบบำบัดน้ำเสีย							ปริมาณตะกอนส่วนเกินที่เกิดขึ้นจากระบบบำบัดน้ำเสียที่นำไปกำจัด (ลบ.ม.)	ปัญหาอุปสรรคและแนวทางแก้ไข	
						ระบบบำบัดน้ำเสีย (ปกติ/ผิดปกติ)	เครื่องสูบน้ำ (ปกติ/ผิดปกติ)	เครื่องเติมอากาศ (ปกติ/ผิดปกติ)	เครื่องกวน/ผสมน้ำเสีย (ปกติ/ผิดปกติ)	เครื่องกวน/ผสมสารเคมี (ปกติ/ผิดปกติ)	เครื่องสูบตะกอน (ปกติ/ผิดปกติ)	อื่นๆ (ระบุ) (ปกติ/ผิดปกติ)			
17-2-66	91.8	90	72	ระบาย	-	ปกติ	ปกติ	ปกติ	-	-	ปกติ	-	-	-	[redacted]
18-2-66	91.8	193	154.4	ระบาย	-	ปกติ	ปกติ	ปกติ	-	-	ปกติ	-	-	-	[redacted]
19-2-66	91.8	231	184.8	ระบาย	-	ปกติ	ปกติ	ปกติ	-	-	ปกติ	-	-	-	[redacted]
20-2-66	91.8	138	110.4	ระบาย	-	ปกติ	ปกติ	ปกติ	-	-	ปกติ	-	-	-	[redacted]
21-2-66	91.8	134	107.2	ระบาย	-	ปกติ	ปกติ	ปกติ	-	-	ปกติ	-	-	-	[redacted]
22-2-66	91.8	68	54.4	ระบาย	-	ปกติ	ปกติ	ปกติ	-	-	ปกติ	-	-	-	[redacted]
23-2-66	91.8	139	111.2	ระบาย	-	ปกติ	ปกติ	ปกติ	-	-	ปกติ	-	-	-	[redacted]
24-2-66	91.8	141	112.8	ระบาย	-	ปกติ	ปกติ	ปกติ	-	-	ปกติ	-	-	-	[redacted]
25-2-66	91.8	142	113.6	ระบาย	-	ปกติ	ปกติ	ปกติ	-	-	ปกติ	-	-	-	[redacted]
26-2-66	91.8	121	96.8	ระบาย	-	ปกติ	ปกติ	ปกติ	-	-	ปกติ	-	-	-	[redacted]
27-2-66	91.8	156	124.8	ระบาย	-	ปกติ	ปกติ	ปกติ	-	-	ปกติ	-	-	-	[redacted]
28-2-66	91.8	72	57.6	ระบาย	-	ปกติ	ปกติ	ปกติ	-	-	ปกติ	-	-	-	[redacted]
		1625	1300												[redacted]
		3717	2973.6												[redacted]
															[redacted]
															[redacted]

วัน เดือน ปี	สถิติและข้อมูลที่เก็บจากแหล่งกำเนิดมลพิษ														ลายมือชื่อ ผู้บันทึก
	ปริมาณการใช้ไฟฟ้าของระบบบำบัดน้ำเสีย (หน่วย)	ปริมาณน้ำใช้ในทุกกิจกรรมของแหล่งกำเนิดมลพิษ (ลบ.ม.)	ปริมาณน้ำเสียที่เข้าระบบบำบัดน้ำเสีย (ลบ.ม.)	การระบายน้ำทิ้งจากระบบบำบัดน้ำเสีย (ระบาย/ไม่ระบาย)	ปริมาณสารเคมีหรือสารสกัดชีวภาพที่ใช้ (ชื่อ/ปริมาณ) (ลิตรหรือกิโลกรัม)	การทำงานของระบบบำบัดน้ำเสีย							ปริมาณตะกอนส่วนเกินที่เกิดขึ้นจากระบบบำบัดน้ำเสียที่นำไปกำจัด (ลบ.ม.)	ปัญหาอุปสรรคและแนวทางแก้ไข	
						ระบบบำบัดน้ำเสีย (ปกติ/ผิดปกติ)	เครื่องสูบน้ำ (ปกติ/ผิดปกติ)	เครื่องเติมอากาศ (ปกติ/ผิดปกติ)	เครื่องกวน/ผสมน้ำเสีย (ปกติ/ผิดปกติ)	เครื่องกวน/ผสมสารเคมี (ปกติ/ผิดปกติ)	เครื่องสูบตะกอน (ปกติ/ผิดปกติ)	อื่นๆ (ระบุ) (ปกติ/ผิดปกติ)			
1-2-66	91.8	140	112	ระบาย	-	ปกติ	ปกติ	ปกติ	-	-	ปกติ	-	-	-	[redacted]
2-2-66	91.8	138	110.4	ระบาย	-	ปกติ	ปกติ	ปกติ	-	-	ปกติ	-	-	-	[redacted]
3-2-66	91.8	139	111.2	ระบาย	-	ปกติ	ปกติ	ปกติ	-	-	ปกติ	-	-	-	[redacted]
4-2-66	91.8	139	111.2	ระบาย	-	ปกติ	ปกติ	ปกติ	-	-	ปกติ	-	-	-	[redacted]
5-2-66	91.8	68	54.4	ระบาย	-	ปกติ	ปกติ	ปกติ	-	-	ปกติ	-	-	-	[redacted]
6-2-66	91.8	186	148.8	ระบาย	-	ปกติ	ปกติ	ปกติ	-	-	ปกติ	-	-	-	[redacted]
7-2-66	91.8	84	67.2	ระบาย	-	ปกติ	ปกติ	ปกติ	-	-	ปกติ	-	-	-	[redacted]
8-2-66	91.8	135	108	ระบาย	-	ปกติ	ปกติ	ปกติ	-	-	ปกติ	-	-	-	[redacted]
9-2-66	91.8	139	111.2	ระบาย	-	ปกติ	ปกติ	ปกติ	-	-	ปกติ	-	-	-	[redacted]
10-2-66	91.8	172	137.6	ระบาย	-	ปกติ	ปกติ	ปกติ	-	-	ปกติ	-	-	-	[redacted]
11-2-66	91.8	133	106.4	ระบาย	-	ปกติ	ปกติ	ปกติ	-	-	ปกติ	-	-	-	[redacted]
12-2-66	91.8	141	112.8	ระบาย	-	ปกติ	ปกติ	ปกติ	-	-	ปกติ	-	-	-	[redacted]
13-2-66	91.8	147	117.6	ระบาย	-	ปกติ	ปกติ	ปกติ	-	-	ปกติ	-	-	-	[redacted]
14-2-66	91.8	103	82.4	ระบาย	-	ปกติ	ปกติ	ปกติ	-	-	ปกติ	-	-	-	[redacted]
15-2-66	91.8	95	76	ระบาย	-	ปกติ	ปกติ	ปกติ	-	-	ปกติ	-	-	-	[redacted]
16-2-66	91.8	133	106.4	ระบาย	-	ปกติ	ปกติ	ปกติ	-	-	ปกติ	-	-	-	[redacted]
		2092	1673.6												

แบบ ทส. ๒

รายงานสรุปผลการทำงานของระบบบำบัดน้ำเสีย

๑. ข้อมูลทั่วไป

แหล่งกำเนิดมลพิษ ตั้งอยู่เลขที่ 888 หมู่ที่ - ซอย สุขุมวิท 63 ถนน เอกมัย แขวง/ตำบล คลองตันเหนือ เขต/อำเภอ วัฒนา จังหวัด กทม. โทรศัพท์ 088-910-9370 โทรสาร - มี นาย กัลเลียรติ ผาสุกดี เป็นเจ้าของหรือผู้ครอบครองแหล่งกำเนิดมลพิษ ประกอบกิจการประเภท อาคารชุดพักอาศัย จำนวน 736 ยูนิต ใบอนุญาตเลขที่ (ถ้ามี) 76/2561 ออกให้โดย เขตวัฒนา หมดอายุ -

ในการนี้ขอรายงานสรุปผลการทำงานของระบบบำบัดน้ำเสียของแหล่งกำเนิดมลพิษสำหรับเดือน มกราคม พ.ศ. 2566 ตามที่ได้กำหนดในมาตรา ๘๐ แห่งพระราชบัญญัติส่งเสริมและรักษาคุณภา[redacted] ๒๕๓๕ ในฐานะ

..... เจ้าของหรือผู้ครอบครองแหล่งกำเนิดมลพิษ

(.....)

..... ผู้ควบคุมระบบบำบัดน้ำเสีย

(.....)

ใบอนุญาตเลขที่ ..... หมดอายุ .....

ออกให้โดย .....

..... ผู้รับจ้างให้บริการบำบัดน้ำเสีย

(.....)

ใบอนุญาตเลขที่ ..... หมดอายุ .....

ออกให้โดย .....

๒. ข้อมูลเกี่ยวกับระบบบำบัดน้ำเสีย และแหล่งรองรับน้ำทิ้ง

(๑) ประเภท/ชนิดของระบบบำบัดน้ำเสีย แอกทิเวเต็ด สลัดจ์

ความสามารถในการรองรับน้ำเสียของระบบบำบัดน้ำเสีย 381.60 ลบ.ม./วัน

(๒) การทำงานของระบบบำบัดน้ำเสีย ☑ แบบต่อเนื่อง 24 ชั่วโมง/วัน

☐ แบบไม่ต่อเนื่อง (ระบุ) .....

(๓) อุปกรณ์และเครื่องมือที่ใช้ในระบบบำบัดน้ำเสีย ☑ เครื่องสูบน้ำ ☑ เครื่องเติมอากาศ

☐ เครื่องกวน/ผสมน้ำเสีย ☐ เครื่องกวน/ผสมสารเคมี

☑ เครื่องสูบตะกอน ☐ อื่น ๆ (ระบุ) .....

(๔) แหล่งรองรับน้ำทิ้ง (ระบุ) ..... ท่อระบายน้ำ กทม. .....

(๕) วิธีจัดการตะกอนที่เกิดขึ้นจากระบบบำบัดน้ำเสียและวิธีการกำจัด จ้างสูบไปปฏิกูล

๓. สรุปผลการทำงานของระบบบำบัดน้ำเสียเป็นรายเดือน

(๑) ปริมาณการใช้ไฟฟ้าของระบบบำบัดน้ำเสีย (หน่วย) 2845.8

(๒) ปริมาณน้ำใช้ทุกกิจกรรมในแหล่งกำเนิดมลพิษ (ลบ.ม.) 3323

(๓) ปริมาณน้ำเสียที่เข้าระบบบำบัดน้ำเสีย (ลบ.ม.) 3058.4

(๔) การระบายน้ำทิ้งจากระบบบำบัดน้ำเสีย ระบายทุกวัน

(๕) ปริมาณสารเคมีหรือสารสกัดชีวภาพที่ใช้ (ลิตรหรือกิโลกรัม) -

(๖) การทำงานของระบบบำบัดน้ำเสียและอุปกรณ์

- ระบบบำบัดน้ำเสีย ☑ ปกติ ☐ ผิดปกติ (ระบุ) .....
- เครื่องสูบน้ำ ☑ ปกติ ☐ ผิดปกติ (ระบุ) .....
- เครื่องเติมอากาศ ☑ ปกติ ☐ ผิดปกติ (ระบุ) .....
- เครื่องกวน/ผสมน้ำเสีย ☐ ปกติ ☐ ผิดปกติ (ระบุ) -
- เครื่องกวน/ผสมสารเคมี ☐ ปกติ ☐ ผิดปกติ (ระบุ) -
- เครื่องสูบตะกอน ☑ ปกติ ☐ ผิดปกติ (ระบุ) .....
- อื่นๆ ☐ ปกติ ☐ ผิดปกติ (ระบุ) -

(๗) ปริมาณตะกอนส่วนเกินจากระบบบำบัดน้ำเสียที่นำไปกำจัด (ลบ.ม.) -

(๘) ปัญหา อุปสรรค และแนวทางแก้ไข -

คำเตือน **๑. เจ้าของหรือผู้ครอบครองแหล่งกำเนิดมลพิษ ผู้ควบคุมระบบบำบัดน้ำเสีย หรือผู้รับจ้างให้บริการบำบัดน้ำเสียผู้ใดไม่จัดเก็บสถิติ ข้อมูล หรือไม่ทำบันทึกหรือรายงานตามมาตรา ๘๐ ต้องระวางโทษจำคุกไม่เกินหนึ่งเดือน หรือปรับไม่เกินหนึ่งหมื่นบาท หรือทั้งจำทั้งปรับตามมาตรา ๑๐๖**

๒. ผู้ควบคุมระบบบำบัดน้ำเสียหรือผู้รับจ้างให้บริการบำบัดน้ำเสียผู้ใดทำบันทึกหรือรายงานโดยแสดงข้อความอันเป็นเท็จ ต้องระวางโทษจำคุกไม่เกินหนึ่งปี หรือปรับไม่เกินหนึ่งแสนบาท หรือทั้งจำทั้งปรับตามมาตรา ๑๐๗

ภาคผนวก ข2-7

แบบ ทส. ๒

รายงานสรุปผลการทำงานของระบบบำบัดน้ำเสีย

๑. ข้อมูลทั่วไป

แหล่งกำเนิดมลพิษ ตั้งอยู่เลขที่ 888 หมู่ที่ - ซอย สุขุมวิท 63 ถนน เอกมัย แขวง/ตำบล คลองตันเหนือ เขต/อำเภอ วัฒนา จังหวัด กทม. โทรศัพท์ 088-910-9370 โทรสาร - มี นาย ก้องเกียรติ ผาสุกดี เป็นเจ้าของหรือผู้ครอบครองหล่งกำเนิดมลพิษ ประกอบกิจการประเภท อาคารชุดพักอาศัย จำนวน 736 ยูนิต ใบอนุญาตเลขที่ (ถ้ามี) 76/2561 ออกให้โดย เขตวัฒนา หมดอายุ -

ในการนี้ขอรายงานสรุปผลการทำงานของระบบบำบัดน้ำเสียของแหล่งกำเนิดมลพิษสำหรับเดือน กุมภาพันธ์ พ.ศ. 2566 ตามที่ได้กำหนดในมาตรา ๘๐ แห่งพระราชบัญญัติส่งเสริมและรักษาคุณภา[redacted]๕ ในฐานะ

..... เจ้าของหรือผู้ครอบครองแหล่งกำเนิดมลพิษ

(.....)

..... ผู้ควบคุมระบบบำบัดน้ำเสีย

(.....)

ใบอนุญาตเลขที่ ..... หมดอายุ .....

ออกให้โดย .....

..... ผู้รับจ้างให้บริการบำบัดน้ำเสีย

(.....)

ใบอนุญาตเลขที่ ..... หมดอายุ .....

ออกให้โดย .....

๒. ข้อมูลเกี่ยวกับระบบบำบัดน้ำเสีย และแหล่งรองรับน้ำทิ้ง

(๑) ประเภท/ชนิดของระบบบำบัดน้ำเสีย แอกทิเวเต็ดสลัดจ์

ความสามารถในการรองรับน้ำเสียของระบบบำบัดน้ำเสีย 381.60 ลบ.ม./วัน

(๒) การทำงานของระบบบำบัดน้ำเสีย ☑ แบบต่อเนื่อง 24 ชั่วโมง/วัน

☐ แบบไม่ต่อเนื่อง (ระบุ).....

(๓) อุปกรณ์และเครื่องมือที่ใช้ในระบบบำบัดน้ำเสีย ☑ เครื่องสูบน้ำ ☑ เครื่องเติมอากาศ

☐ เครื่องกวน/ผสมน้ำเสีย ☐ เครื่องกวน/ผสมสารเคมี

☑ เครื่องสูบตะกอน ☐ อื่น ๆ (ระบุ) .....

(๔) แหล่งรองรับน้ำทิ้ง (ระบุ) รางระบายน้ำ กทม.

(๕) วิธีจัดการตะกอนที่เกิดขึ้นจากระบบบำบัดน้ำเสียและวิธีการกำจัด จ้างสูบสิ่งปฏิกูล

๓. สรุปผลการทำงานของระบบบำบัดน้ำเสียเป็นรายเดือน

(๑) ปริมาณการใช้ไฟฟ้าของระบบบำบัดน้ำเสีย (หน่วย) 2570.4

(๒) ปริมาณน้ำใช้ทุกกิจกรรมในแหล่งกำเนิดมลพิษ (ลบ.ม.) 3717

(๓) ปริมาณน้ำเสียที่เข้าระบบบำบัดน้ำเสีย (ลบ.ม.) 2973.6

(๔) การระบายน้ำทิ้งจากระบบบำบัดน้ำเสีย ระบายทุกวัน

(๕) ปริมาณสารเคมีหรือสารสกัดชีวภาพที่ใช้ (ลิตรหรือกิโลกรัม) -

(๖) การทำงานของระบบบำบัดน้ำเสียและอุปกรณ์

- ระบบบำบัดน้ำเสีย ☑ ปกติ ☐ ผิดปกติ (ระบุ).....
- เครื่องสูบน้ำ ☑ ปกติ ☐ ผิดปกติ (ระบุ).....
- เครื่องเติมอากาศ ☑ ปกติ ☐ ผิดปกติ (ระบุ).....
- เครื่องกวน/ผสมน้ำเสีย ☐ ปกติ ☐ ผิดปกติ (ระบุ) -
- เครื่องกวน/ผสมสารเคมี ☐ ปกติ ☐ ผิดปกติ (ระบุ) -
- เครื่องสูบตะกอน ☑ ปกติ ☐ ผิดปกติ (ระบุ).....
- อื่นๆ ☐ ปกติ ☐ ผิดปกติ (ระบุ) -

(๗) ปริมาณตะกอนส่วนเกินจากระบบบำบัดน้ำเสียที่นำไปกำจัด (ลบ.ม.) -

(๘) ปัญหา อุปสรรค และแนวทางแก้ไข -

.....

คำเตือน ๑. เจ้าของหรือผู้ครอบครองแหล่งกำเนิดมลพิษ ผู้ควบคุมระบบบำบัดน้ำเสีย หรือผู้รับจ้างให้บริการบำบัดน้ำเสียผู้ใดไม่จัดเก็บสถิติ ข้อมูล หรือไม่ทำบันทึกหรือรายงานตามมาตรา ๘๐ ต้องระวางโทษจำคุกไม่เกินหนึ่งเดือน หรือปรับไม่เกินหนึ่งหมื่นบาท หรือทั้งจำทั้งปรับตามมาตรา ๑๐๖

๒. ผู้ควบคุมระบบบำบัดน้ำเสียหรือผู้รับจ้างให้บริการบำบัดน้ำเสียผู้ใดทำบันทึกหรือรายงานโดยแสดงข้อความอันเป็นเท็จ ต้องระวางโทษจำคุกไม่เกินหนึ่งปี หรือปรับไม่เกินหนึ่งแสนบาท หรือทั้งจำทั้งปรับตามมาตรา ๑๐๗

ภาคผนวก ง2-8

แบบ ทส. ๒

รายงานสรุปผลการทำงานของระบบบำบัดน้ำเสีย

๑. ข้อมูลทั่วไป

แหล่งกำเนิดมลพิษ ตั้งอยู่เลขที่ 888 หมู่ที่ - ซอย สุขุมวิท 63 ถนน เอกมัย แขวง/ตำบล คลองตันเหนือ เขต/อำเภอ วัฒนา จังหวัด กทม. โทรศัพท์ 088-910-9370 โทรสาร - มี นาย ก้องเกียรติ ผาสุกดี เป็นเจ้าของหรือผู้ครอบครองหล่งกำเนิดมลพิษ ประกอบกิจการประเภท อาคารชุดพักอาศัย จำนวน 736 ยูนิต ใบอนุญาตเลขที่ (ถ้ามี) 76/2561 ออกให้โดย เขตวัฒนา หมดอายุ -

ในการนี้ขอรายงานสรุปผลการทำงานของระบบบำบัดน้ำเสียของแหล่งกำเนิดมลพิษสำหรับเดือน มีนาคม พ.ศ. 2566 ตามที่ได้กำหนดในมาตรา ๘๐ แห่งพระราชบัญญัติส่งเสริมและรักษาคุณภาพสิ่งแวดล้อมแห่งชาติ พ.ศ. ๒๕๓๕ ในฐานะ

[redacted] เจ้าของหรือผู้ครอบครองแหล่งกำเนิดมลพิษ

(.....)

..... ผู้ควบคุมระบบบำบัดน้ำเสีย

(.....)

ใบอนุญาตเลขที่ ..... หมดอายุ .....

ออกให้โดย .....

..... ผู้รับจ้างให้บริการบำบัดน้ำเสีย

(.....)

ใบอนุญาตเลขที่ ..... หมดอายุ .....

ออกให้โดย .....

๒. ข้อมูลเกี่ยวกับระบบบำบัดน้ำเสีย และแหล่งรองรับน้ำทิ้ง

(๑) ประเภท/ชนิดของระบบบำบัดน้ำเสีย แอกทิเวเต็ดสลัดจ์

ความสามารถในการรองรับน้ำเสียของระบบบำบัดน้ำเสีย 381.60 ลบ.ม./วัน

(๒) การทำงานของระบบบำบัดน้ำเสีย ☑ แบบต่อเนื่อง 24 ชั่วโมง/วัน

☐ แบบไม่ต่อเนื่อง (ระบุ).....

(๓) อุปกรณ์และเครื่องมือที่ใช้ในระบบบำบัดน้ำเสีย ☑ เครื่องสูบน้ำ ☑ เครื่องเติมอากาศ

☐ เครื่องกวน/ผสมน้ำเสีย ☐ เครื่องกวน/ผสมสารเคมี

☑ เครื่องสูบตะกอน ☐ อื่น ๆ (ระบุ) .....

(๔) แหล่งรองรับน้ำทิ้ง (ระบุ) รางระบายน้ำ กทม.

(๕) วิธีจัดการตะกอนที่เกิดขึ้นจากระบบบำบัดน้ำเสียและวิธีการกำจัด จ้างสูบสิ่งปฏิกูล

๓. สรุปผลการทำงานของระบบบำบัดน้ำเสียเป็นรายเดือน

(๑) ปริมาณการใช้ไฟฟ้าของระบบบำบัดน้ำเสีย (หน่วย) 2845.8

(๒) ปริมาณน้ำใช้ทุกกิจกรรมในแหล่งกำเนิดมลพิษ (ลบ.ม.) 4330

(๓) ปริมาณน้ำเสียที่เข้าระบบบำบัดน้ำเสีย (ลบ.ม.) 3464

(๔) การระบายน้ำทิ้งจากระบบบำบัดน้ำเสีย ระบายทุกวัน

(๕) ปริมาณสารเคมีหรือสารสกัดชีวภาพที่ใช้ (ลิตรหรือกิโลกรัม) -

(๖) การทำงานของระบบบำบัดน้ำเสียและอุปกรณ์

- ระบบบำบัดน้ำเสีย ☑ ปกติ ☐ ผิดปกติ (ระบุ).....
- เครื่องสูบน้ำ ☑ ปกติ ☐ ผิดปกติ (ระบุ) .....
- เครื่องเติมอากาศ ☑ ปกติ ☐ ผิดปกติ (ระบุ) .....
- เครื่องกวน/ผสมน้ำเสีย ☐ ปกติ ☐ ผิดปกติ (ระบุ) -
- เครื่องกวน/ผสมสารเคมี ☐ ปกติ ☐ ผิดปกติ (ระบุ) -
- เครื่องสูบตะกอน ☑ ปกติ ☐ ผิดปกติ (ระบุ).....
- อื่นๆ ☐ ปกติ ☐ ผิดปกติ (ระบุ) -

(๗) ปริมาณตะกอนส่วนเกินจากระบบบำบัดน้ำเสียที่นำไปกำจัด (ลบ.ม.) -

(๘) ปัญหา อุปสรรค และแนวทางแก้ไข -

.....

คำเตือน ๑. เจ้าของหรือผู้ครอบครองแหล่งกำเนิดมลพิษ ผู้ควบคุมระบบบำบัดน้ำเสีย หรือผู้รับจ้างให้บริการบำบัดน้ำเสียผู้ใดไม่จัดเก็บสถิติ ข้อมูล หรือไม่ทำบันทึกหรือรายงานตามมาตรา ๘๐ ต้องระวางโทษจำคุกไม่เกินหนึ่งเดือน หรือปรับไม่เกินหนึ่งหมื่นบาท หรือทั้งจำทั้งปรับตามมาตรา ๑๐๖

๒. ผู้ควบคุมระบบบำบัดน้ำเสียหรือผู้รับจ้างให้บริการบำบัดน้ำเสียผู้ใดทำบันทึกหรือรายงานโดยแสดงข้อความอันเป็นเท็จ ต้องระวางโทษจำคุกไม่เกินหนึ่งปี หรือปรับไม่เกินหนึ่งแสนบาท หรือทั้งจำทั้งปรับตามมาตรา ๑๐๗

ภาคผนวก ง2-9

ภาคผนวก ง-3

ผลการตรวจวิเคราะห์คุณภาพน้ำในสระว่ายน้ำ ค่าความเป็นกรด-ด่าง และคลอรีน

Knight Frank

Swimming Pool Daily Checklist

ใบรายงานการตรวจสอบสระว่ายน้ำ

Sheet No. / แผ่นที่.....

Month / เดือน ....สิงหาคม.... Year / ปี....2566

Building / อาคาร ซี เอกมัย

Date วันที่	Time เวลา	Status Record บันทึกค่า CL. (1-1.5)	PH (7.2-7.6)	Adding / การเติม Chlorine คลอรีน (kg.)	Soda Ash โซดา-แอช (kg.)	Powder สารกรอง (kg./Lt)	Condition of Equipment / สภาพของอุปกรณ์ Pump Set ชุดปั๊มน้ำ No...	No...	ปั๊มน้ำพุ No...	Pressure Tank แรงดันของถัง(.....PSI) No.....	No.....	Filter Set ชุดไส้กรองน้ำ No....	No....	Recorded By บันทึกโดย	Checked By Tech. Sup. ตรวจสอบโดยหัวหน้าช่าง
1	8.0	1.5	7.6	-	-	-	✓	✓	✓	10	10	✓	✓	[redacted]	
2	8:10	1.5	7.6	-	-	-	✓	✓	✓	10	10	✓	✓		
3	8:11	1.5	7.6	-	-	-	✓	✓	✓	10	10	✓	✓		
4	8:30	1.5	7.6	-	-	-	✓	✓	✓	10	10	✓	✓		
5	8:30	1.5	7.6	-	-	-	✓	✓	✓	10	10	✓	✓		
6	8:10	1.5	7.6	-	-	-	✓	✓	✓	10	10	✓	✓		
7	8:20	1.5	7.6	-	-	-	✓	✓	✓	10	10	✓	✓		
8	7.05	3.0	7.6	-	-	-	✓	✓	✓	10	10	✓	✓		
9	7.13	3.0	7.6	-	-	-	✓	✓	✓	10	10	✓	✓		
10	7.06	3.0	7.6	-	-	-	✓	✓	✓	10	10	✓	✓		
11	7.11	3.0	7.6	-	-	-	✓	✓	✓	10	10	✓	✓		
12	7.12	3.0	7.6	-	-	-	✓	✓	✓	10	10	✓	✓		
13	8.10	3.0	7.6	-	-	-	✓	✓	✓	10	10	✓	✓		
14	8.03	3.0	7.6	-	-	-	✓	✓	✓	10	10	✓	✓		
15	8.0	3.0	7.6	-	-	-	✓	✓	✓	10	10	✓	✓		
16	8.0	3.0	7.6	-	-	-	✓	✓	✓	10	10	✓	✓		
17	7.42	3.0	7.6	-	-	-	✓	✓	✓	10	10	✓	✓		
18	8.12	3.0	7.6	-	-	-	✓	✓	✓	10	10	✓	✓		
19	7.40	3.0	7.6	-	-	-	✓	✓	✓	10	10	✓	✓		
20	7.17	3.0	7.6	-	-	-	✓	✓	✓	10	10	✓	✓		
21	7.18	3.0	7.6	-	-	-	✓	✓	✓	10	10	✓	✓		
22	7.10	3.0	7.6	-	-	-	✓	✓	✓	10	10	✓	✓		
23	7.06	3.0	7.6	-	-	-	✓	✓	✓	10	10	✓	✓		
24	7.08	3.0	7.6	-	-	-	✓	✓	✓	10	10	✓	✓		
25	7.05	3.0	7.6	-	-	-	✓	✓	✓	10	10	✓	✓		
26	7.09	3.0	7.6	-	-	-	✓	✓	✓	10	10	✓	✓		
27	7.33	3.0	7.6	-	-	-	✓	✓	✓	10	10	✓	✓		
28	7.10	3.0	7.6	-	-	-	✓	✓	✓	10	10	✓	✓		
29	7.30	3.0	7.6	-	-	-	✓	✓	✓	10	10	✓	✓		
30	7:14	3.0	7.6	-	-	-	✓	✓	✓	10	10	✓	✓		
31	7:18	3.0	7.6	-	-	-	✓	✓	✓	10	10	✓	✓		
			รวม												

Remark / หมายเหตุ

Used within month / Remain (ปริมาณที่ใช้จริงในรอบเดือน / ยอดคงเหลือ)

Chlorine (คลอรีน) _____ Kg. Powder (สารกรอง) _____ Kg. / Litre Hydrochloric Acid (กรดเกลือ) _____ Kg.

Soda Ash (โซดา-แอช) _____ Kg. Sodium Bicarbonate (โซเดียมไบคาร์บอเนต) _____ Kg.

Note : Please Mark N/A if not applicable , ✓ Normal , ✕ Abnormal / กรุณาใส่ N/A ถ้าไม่มีข้อมูล , ✓ ปกติ , ✕ ไม่ปก Verified By / ทบทวนตรวจสอบโดย

[redacted]

Knight Frank Chartered (Thailand) Co., Ltd. ENG/011/2018

ภาคผนวก 13-1

Knight Frank

Swimming Pool Daily Checklist

ใบรายงานการตรวจสอบสระว่ายน้ำ

Sheet No. / แผ่นที่.....

Month / เดือน กุมภาพันธ์ Year / ปี 66

Building / อาคาร ซี เอกมัย

Date วันที่	Time เวลา	Status Record บันทึกค่า CL. (1-1.5)	PH (7.2-7.6)	Adding / การเติม Chlorine คลอรีน (kg.)	Soda Ash โซดา-แอช (kg.)	Powder สารกรอง (kg./Lt)	Condition of Equipment / สภาพของอุปกรณ์ Pump Set ชุดปั๊มน้ำ No.1	No.2	ปั๊มน้ำพุ No...	Pressure Tank แรงดันของถัง(.....PSI) No.....	No.....	Filter Set ชุดไส้กรองน้ำ No....	No....	Recorded By บันทึกโดย	Checked By Tech. Sup. ตรวจสอบโดยหัวหน้าช่าง
1-2-66	07.00	3.0	7.6	-	-	-	✓	✕	✓	10	10	✓	✓	[redacted]	
2-2-66	07.00	3.0	7.6	-	-	-	✓	✕	✓	10	10	✓	✓		
3-2-66	07.00	3.0	7.6	-	-	-	✓	✕	✓	10	10	✓	✓		
4-2-66	07.00	3.0	7.6	-	-	-	✓	✕	✓	10	10	✓	✓		
5-2-66	07.00	3.0	7.6	-	-	-	✓	✕	✓	10	10	✓	✓		
6-2-66	7.05	3.0	7.6	-	-	-	✓	✕	✓	10	10	✓	✓		
7-2-66	8.00	3.0	7.6	-	-	-	✓	✕	✓	10	10	✓	✓		
8-2-66	7.10	3.0	7.6	-	-	-	✓	✕	✓	10	10	✓	✓		
9-2-66	7.08	3.0	7.6	-	-	-	✓	✕	✓	10	10	✓	✓		
10-2-66	7.18	3.0	7.6	-	-	-	✓	✕	✓	10	10	✓	✓		
11-2-66	4.34	1.5	7.6	1.5 kg	-	-	✓	✕	✓	10	10	✓	✓		
12-2-66	7.17	3.0	7.6	-	-	-	✓	✕	✓	10	10	✓	✓		
13-2-66	7.00	3.0	7.6	-	-	-	✓	✕	✓	10	10	✓	✓		
14-2-66	7.16	3.0	7.6	-	-	-	✓	✕	✓	10	10	✓	✓		
15-2-66	7.42	3.0	7.6	-	-	-	✓	✕	✓	10	10	✓	✓		
16-2-66	7.05	3.0	7.6	-	-	-	✓	✕	✓	10	10	✓	✓		
17-2-66	7:00	3.0	7.6	-	-	-	✓	✕	✓	10	10	✓	✓		
18-2-66	7:00	3.0	7.6	-	-	-	✓	✕	✓	10	10	✓	✓		
19-2-66	7:00	3.0	7.6	-	-	-	✓	✕	✓	10	10	✓	✓		
20-2-66	7.04	3.0	7.6	-	-	-	✓	✕	✓	10	10	✓	✓		
21-2-66	7.03	3.0	7.6	-	-	-	✓	✕	✓	10	10	✓	✓		
22-2-66	7.00	3.0	7.6	-	-	-	✓	✕	✓	10	10	✓	✓		
23-2-66	7.13	3.0	7.6	-	-	-	✓	✕	✓	10	10	✓	✓		
24-2-66	7.10	3.0	7.6	-	-	-	✓	✕	✓	10	10	✓	✓		
25-2-66	7.20	3.0	7.6	-	-	-	✓	✕	✓	10	10	✓	✓		
26-2-66	7.10	3.0	7.6	-	-	-	✓	✕	✓	10	10	✓	✓		
27-2-66	7.20	3.0	7.6	1.5 kg	-	-	✓	✕	✓	10	10	✓	✓		
28-2-66	7.11	3.0	7.6	-	-	-	✓	✕	✓	10	10	✓	✓		
			รวม												

Remark / หมายเหตุ

Used within month / Remain (ปริมาณที่ใช้จริงในรอบเดือน / ยอดคงเหลือ)

Chlorine (คลอรีน) _____ Kg Powder (สารกรอง) _____ Kg. / Litre Hydrochloric Acid (กรดเกลือ) _____ Kg.

Soda Ash (โซดา-แอช) _____ Kg Sodium Bicarbonate (โซเดียมไบคาร์บอเนต) _____ Kg

Note Please Mark N/A if not applicable , ✓ Normal , ✕ Abnormal / กรุณาใส่ N/A ถ้าไม่มีข้อมูล , ✓ ปกติ , ✕ ไม่ปก Verified By / ทบทวนตรวจสอบโดย

[redacted]

Knight Frank Chartered (Thailand) Co., Ltd. ENG/011/2018

Knight Frank

Swimming Pool Daily Checklist

ใบรายงานการตรวจสอบสระว่ายน้ำ

Sheet No. / แผ่นที่ 1

Month / เดือน มีนาคม Year / ปี 2566

Building / อาคาร ซี เอกมัย

Date / วันที่	Time / เวลา	Status Record / บันทึกค่า: CL. (1-1.5)	PH (7.2-7.6)	Adding / การเติม: Chlorine คลอรีน (kg.)	Soda Ash โซดา-แอช (kg.)	Powder สารกรอง (kg./Lt)	Condition of Equipment / สภาพของอุปกรณ์: Pump Set ชุดปั๊มน้ำ No.1	No.2	ปั๊มน้ำพุ No.	Pressure Tank แรงดันของถัง(.....PSI) No.1	No.2	Filter Set ชุดไส้กรองน้ำ No.1	No.2	Recorded By บันทึกโดย	Checked By Tech. Sup. ตรวจสอบโดยหัวหน้าช่าง
1	7:06	3.0	7.6	–	–	–	/	X	/	10	10	/	/	[redacted]	
2	7:10	3.0	7.6	–	–	–	/	X	/	10	10	/	/		
3	7:10	3.0	7.6	–	–	–	/	X	/	10	10	/	/		
4	7.16	1.5	7.6	–	–	–	/	X	/	10	10	/	/		
5	7.21	1.5	7.6	–	–	–	/	X	/	10	10	/	/		
6	7.13	1.5	7.6	–	–	–	/	X	/	10	10	/	/		
7	7.17	3.0	7.6	1 kg	–	–	/	X	/	10	10	/	/		
8	7.30	3.0	7.6	–	–	–	/	X	/	10	10	/	/		
9	7.15	–	–	–	–	–	/	X	/	–	–	–	–		
10	7.00	3.0	7.6	1 kg	–	–	/	X	/	10	10	/	/		
11	7:02	3.0	7.8	1. kg	–	–	/	X	/	10	10	/	/		
12	7:02	3.0	7.8	–	–	–	/	X	/	10	10	/	/		
13	7:00	3.0	7.8	1. kg	–	–	/	X	/	10	10	/	/		
14	7:00	3.0	7.8	–	–	–	/	X	/	10	10	/	/		
15	7:00	3.0	7.8	–	–	–	/	X	/	10	10	/	/		
16	7.05	3.0	7.8	–	–	–	/	X	/	10	10	/	/		
17	7.00	3.0	7.8	–	–	–	/	X	/	10	10	/	/		
18	7.11	3.0	7.8	–	–	–	/	/	/	10	10	/	/		
19	7.01	3.0	7.8	–	–	–	/	/	/	10	10	/	/		
20	7.10	3.0	7.4	–	–	–	/	/	/	10	10	/	/		
21	7.12	3.0	7.4	–	–	–	/	/	/	10	10	/	/		
22	7.10	3.0	7.4	–	–	–	/	/	/	10	10	/	/		
23	7.06	3.0	7.4	1. kg	–	–	/	/	/	10	10	/	/		
24	7.05	3.0	7.4	–	–	–	/	/	/	10	10	/	/		
25	7.05	3.0	7.4	1 kg	–	–	/	/	/	10	10	/	/		
26	7.33	3.0	7.6	–	–	–	/	/	/	10	10	/	/		
27	7.31	3.0	7.6	1 kg	–	–	/	/	/	10	10	/	/		
28	7:00	3.0	7.8	–	–	–	/	/	/	10	10	/	/		
29	7:10	3.0	7.8	–	–	–	/	/	/	10	10	/	/		
30	7:02	3.0	7.8	–	–	–	/	/	/	10	10	/	/		
31	7:00	3.0	7.8	–	–	–	/	/	/	10	10	/	/		
		รวม													

Remark / หมายเหตุ

Used within month / Remain (ปริมาณที่ใช้จริงในรอบเดือน / ยอดคงเหลือ)

Chlorine (คลอรีน) _____ Kg. Powder (สารกรอง) _____ Kg. / Litre Hydrochloric Acid (กรดเกลือ) _____ Kg.

Soda Ash (โซดา-แอช) _____ Kg. Sodium Bicarbonate (โซเดียมไบคาร์บอเนต) _____ Kg.

Note : Please Mark N/A if not applicable, / Normal, X Abnormal / กรุณาใส่ N/A ถ้าไม่มีข้อมูล, / ปกติ, X ไม่ปกติ

Verified By / ทบทวนตรวจสอบโดย

[redacted]

F-ENG-PSW-001

ภาคผนวก ง3-2

Knight Frank

Swimming Pool Daily Checklist

ใบรายงานการตรวจสอบสระว่ายน้ำ

Sheet No. / แผ่นที่ 1

Month / เดือน เมษายน Year / ปี 66

Building / อาคาร ซี เอกมัย

Date / วันที่	Time / เวลา	Status Record / บันทึกค่า: CL. (1-1.5)	PH (7.2-7.6)	Adding / การเติม: Chlorine คลอรีน (kg.)	Soda Ash โซดา-แอช (kg.)	Powder สารกรอง (kg./Lt)	Condition of Equipment / สภาพของอุปกรณ์: Pump Set ชุดปั๊มน้ำ No.1	No.2	ปั๊มน้ำพุ No.	Pressure Tank แรงดันของถัง(.....PSI) No.1	No.2	Filter Set ชุดไส้กรองน้ำ No.1	No.2	Recorded By บันทึกโดย	Checked By Tech. Sup. ตรวจสอบโดยหัวหน้าช่าง
1-4-66	07:00	3.0	7.8	–	–	–	/	/	/	10	10	/	/	[redacted]	
2-4-66	07:00	3.0	7.8	–	–	–	/	/	/	10	10	/	/		
3-4-66	07:00	3.0	7.8	–	–	–	/	/	/	10	10	/	/		
4-4-66	07:00	3.0	7.8	–	–	–	/	/	/	10	10	/	/		
5-4-66	07:11	3.0	7.8	–	–	–	/	/	/	10	10	/	/		
6-4-66	07:12	3.0	7.8	–	–	–	/	/	/	10	10	/	/		
7-4-66	07:02	3.0	7.8	–	–	–	/	/	/	10	10	/	/		
8-4-66	07:00	3.0	7.6	–	–	–	/	/	/	10	10	/	/		
9-4-66	07:02	3.0	7.6	–	–	–	/	/	/	10	10	/	/		
10-4-66	07:00	3.0	7.6	–	–	–	/	/	/	10	10	/	/		
11-4-66	07:00	3.0	7.6	–	–	–	/	/	/	10	10	/	/		
12-4-66	07:00	3.0	7.8	–	–	–	/	/	/	10	10	/	/		
13-4-66	07:00	3.0	7.6	1 kg	–	–	/	/	/	10	10	/	/		
14-4-66	07:00	3.0	7.6	–	–	–	/	/	/	10	10	/	/		
15-4-66	07:00	3.0	7.6	–	–	–	/	/	/	10	10	/	/		
16-4-66	7:00	3.0	7.6	–	–	–	/	/	/	10	10	/	/		
17-4-66	7.10	3.0	7.6	–	–	–	/	/	/	10	10	/	/		
18-4-66	7.10	3.0	7.6	–	–	–	/	/	/	10	10	/	/		
19-4-66	7.05	3.0	7.6	–	–	–	/	/	/	10	10	/	/		
20-4-66	7.10	3.0	7.6	–	–	–	/	/	/	10	10	/	/		
21-4-66	7:11	3.0	7.6	–	–	–	/	X	/	10	10	/	/		
22-4-66	8.10	3.0	7.6	–	–	–	/	/	/	10	10	/	/		
23-4-66	8.08	3.0	7.8	–	–	–	/	/	/	10	10	/	/		
24-4-66	7:00	3.0	7.6	–	–	–	/	/	/	10	10	/	/		
25-4-66	7.01	3.0	7.6	–	–	–	/	/	/	10	10	/	/		
26-4-66	6.00	1.5	7.6	–	–	–	/	/	/	10	10	/	/		
27-4-66	7.31	1.5	7.6	–	–	–	/	/	/	10	10	/	/		
28-4-66	7.10	1.5	7.6	–	–	–	/	X	/	10	10	/	/		
29-4-66	7.00	1.5	7.6	–	–	–	/	X	/	10	10	/	/		
30-4-66	7:01	3.0	7.6	–	–	–	/	X	/	10	10	/	/		
		รวม													

Remark / หมายเหตุ

Used within month / Remain (ปริมาณที่ใช้จริงในรอบเดือน / ยอดคงเหลือ)

Chlorine (คลอรีน) _____ Kg. Powder (สารกรอง) _____ Kg. / Litre Hydrochloric Acid (กรดเกลือ) _____ Kg.

Soda Ash (โซดา-แอช) _____ Kg. Sodium Bicarbonate (โซเดียมไบคาร์บอเนต) _____ Kg.

Note : Please Mark N/A if not applicable, / Normal, X Abnormal / กรุณาใส่ N/A ถ้าไม่มีข้อมูล, / ปกติ, X ไม่ปกติ

Verified By / ทบทวนตรวจสอบโดย

[redacted]

F-ENG-PSW-001

Knight Frank

Swimming Pool Daily Checklist

ใบรายงานการตรวจสอบสระว่ายน้ำ

Sheet No. / แผ่นที่ 1

Month / เดือน ...พฤษภาคม..... **Year** / ปี 66

Building / อาคาร ซี เอกมัย

Date วันที่	Time เวลา	Status Record บันทึกค่า CL. (1-1.5)	PH (7.2-7.6)	Adding / การเติม Chlorine คลอรีน (kg.)	Soda Ash โซดา-แอช (kg.)	Powder สารกรอง (kg./Lt)	Condition of Equipment / สภาพของอุปกรณ์ Pump Set ชุดปั๊มน้ำ No.1	No.2	ปั๊มน้ำพุ No.1	Pressure Tank แรงดันของถัง(....PSI) No.1	No.2	Filter Set ชุดไส้กรองน้ำ No.1	No.2	Recorded By บันทึกโดย	Checked By Tech. Sup ตรวจสอบโดยหัวหน้าช่าง
1-5-66	7:12	3.0	7.6	-	-	-	/	X	/	10	10	/	/	[redacted]	
2-5-66	7:01	3.0	7.6	-	-	-	/	X	/	10	10	/	/		
3-5-66	6:51	3.0	7.6	-	-	-	/	X	/	10	10	/	/		
4-5-66	8:30	3.0	7.6	-	-	-	/	X	/	10	10	/	/		
5-5-66	9:10	3.0	7.6	-	-	-	/	X	/	10	10	/	/		
6-5-66	7:11	3.0	7.6	-	-	-	/	X	/	10	10	/	/		
7-5-66	7:16	3.0	7.6	-	-	-	/	X	/	10	10	/	/		
8-5-66	7:20	3.0	7.6	-	-	-	/	X	/	10	10	/	/		
9-5-66	7:20	3.0	7.6	-	-	-	/	X	/	10	10	/	/		
10-5-66	7:10	1.5	7.8	-	-	-	/	X	/	10	10	/	/		
11-5-66	7:31	3.0	7.8	-	-	-	/	X	/	10	10	/	/		
12-5-66	8:31	3.0	7.8	-	-	-	/	X	/	10	10	/	/		
13-5-66	8:30	1.0	7.6	-	-	-	/	X	/	10	10	/	/		
14-5-66	7:02	3.0	7.6	-	-	-	/	X	/	10	10	/	/		
15-5-66	7:36	1.0	7.6	-	-	-	/	X	/	10	10	/	/		
16-5-66	7:40	3.0	7.6	-	-	-	/	X	/	10	10	/	/		
17-5-66	7:46	1.5	8.2	-	-	-	/	X	/	10	10	/	/		
18-5-66	7:12	3.0	7.6	-	-	-	/	X	/	10	10	/	X		
19-5-66	7:19	3.0	7.6	-	-	-	/	X	/	10	10	/	X		
20-5-66	7:11	3.0	7.6	-	-	-	/	X	/	10	10	/	X		
21-5-66	8:09	3.0	7.6	-	-	-	/	X	/	10	10	/	X		
22-5-66	8:08	3.0	7.6	-	-	-	/	X	/	10	10	/	X		
23-5-66	8:10	1.0	7.8	-	-	-	/	X	/	10	10	/	X		
24-5-66	8:11	3.0	7.6	-	-	-	/	X	/	10	10	/	X		
25-5-66	7:00	1.5	7.6	-	-	-	/	X	/	10	10	/	X		
26-5-66	7:09	1.0	7.8	-	-	-	/	X	/	10	10	/	X		
27-5-66	7:00	3.0	7.8	1kg	-	-	/	X	/	10	10	/	X		
28-5-66	7:00	3.0	7.6	-	-	-	/	X	/	10	10	/	X		
29-5-66	7:00	3.0	7.6	-	-	-	/	X	/	10	10	/	X		
30-5-66	7:02	3.0	7.8	1 kg	-	-	/	X	/	10	10	/	X		
31-5-66	7:01	3.0	7.8	-	-	-	/	X	/	10	10	/	X		
		รวม													

Remark / หมายเหตุ

Used within month / Remain (ปริมาณที่ใช้จริงในรอบเดือน / ยอดคงเหลือ)

Chlorine (คลอรีน) ____ Kg Powder (สารกรอง) ____ Kg / Litre Hydrochloric Acid (กรดเกลือ) ____ Kg

Soda Ash (โซดา-แอช) ____ Kg Sodium Bicarbonate (โซเดียมไบคาร์บอเนต) ____ Kg

Note Please Mark N/A if not applicable. / Normal X Abnormal / กรุณาใส่ N/A ถ้าไม่มีข้อมูล. / ปกติ, X ไม่ปกติ

Verified By / ทบทวนตรวจสอบโดย

[redacted]

F-ENG-PSW-001

ภาคผนวก ง3-3

ภาคผนวก ง-4

ผลการตรวจวิเคราะห์คุณภาพน้ำในสระว่ายน้ำ โดยห้องปฏิบัติการ

บริษัท ศูนย์วิเคราะห์น้ำ จำกัด
WATER ANALYSIS CENTER COMPANY LIMITED
1/94 หมู่ 5 ต. คานหาม อ. อุทัย จ. พระนครศรีอยุธยา 13210
1/94 Moo 5, T.Kanham, A.U-Thai, Ayutthaya 13210, Thailand
Tel : 035-226-383 , 035-800-593 Fax : 035-800-594

ANALYSIS REPORT

Customer Name :นิติบุคคลอาคารชุด ซี เอกมัย

[redacted]

Parameter	Unit	Method	PWS 00215/66 สระว่ายน้ำส่วนลึก	PWS 00216/66 สระว่ายน้ำส่วนตื้น	Standard *
Total Coliform Bacteria	MPN/100 mL	Standard Total Coliform Fermentation	< 1.1	< 1.1	< 10
Fecal Coliform Bacteria	MPN/100 mL	Thermotolerant (Fecal) Coliform Procedure	ตรวจไม่พบ	ตรวจไม่พบ	ตรวจไม่พบ
Escherichia coli	MPN/100 mL	Other *Escherichia coli* Procedures	ตรวจไม่พบ	ตรวจไม่พบ	ตรวจไม่พบ
Staphylococcus aureus	in 100 mL	Membrane Filter	ตรวจไม่พบ	ตรวจไม่พบ	ตรวจไม่พบ
Pseudomonas aeruginosa	in 100 mL	Membrane Filter	ตรวจไม่พบ	ตรวจไม่พบ	ตรวจไม่พบ
Sample Characterization		Observation	ใส	ใส	

Remark : อ้างอิงคณะกรรมการสาธารณสุข ฉบับที่ 1/2550 เรื่อง การควบคุมการประกอบกิจการสระว่ายน้ำ หรือกิจการอื่นๆ ในทำนองเดียวกัน

-: End Of Report :-

Laboratory Staff [redacted]

(M[redacted]

Approved By [redacted]

The results relate only to the items tested. Test report shall not be reproduced except in full, without written approval of the laboratory

บริษัท ศูนย์วิเคราะห์น้ำ จำกัด
WATER ANALYSIS CENTER COMPANY LIMITED
1/94 หมู่ 5 ต. คานหาม อ. อุทัย จ. พระนครศรีอยุธยา 13210
1/94 Moo 5, T.Kanham, A.U-Thai, Ayutthaya 13210, Thailand
Tel : 035-226-383 , 035-800-593 Fax : 035-800-594

ANALYSIS REPORT

Page 1 of 1

Customer Name :นิติบุคคลอาคารชุด ซี เอกมัย

[redacted]

Parameter	Unit	Method	PWS 00793/66 สระว่ายน้ำส่วนลึก	PWS 00794/66 สระว่ายน้ำส่วนตื้น	Standard *
Total Coliform Bacteria	MPN/100 mL	Standard Total Coliform Fermentation	< 1.1	< 1.1	< 10
Fecal Coliform Bacteria	MPN/100 mL	Thermotolerant (Fecal) Coliform Procedure	ตรวจไม่พบ	ตรวจไม่พบ	ตรวจไม่พบ
Escherichia coli	MPN/100 mL	Other *Escherichia coli* Procedures	ตรวจไม่พบ	ตรวจไม่พบ	ตรวจไม่พบ
Staphylococcus aureus	in 100 mL	Membrane Filter	ตรวจไม่พบ	ตรวจไม่พบ	ตรวจไม่พบ
Pseudomonas aeruginosa	in 100 mL	Membrane Filter	ตรวจไม่พบ	ตรวจไม่พบ	ตรวจไม่พบ
Sample Characterization		Observation	ใส	ใส	

Remark : อ้างอิงคณะกรรมการสาธารณสุข ฉบับที่ 1/2550 เรื่อง การควบคุมการประกอบกิจการสระว่ายน้ำ หรือกิจการอื่นๆ ในทำนองเดียวกัน

-: End Of Report :-

Laboratory Staff [redacted]

Approved By [redacted]

The results relate only to the items tested. Test report shall not be reproduced except in full, without written approval of the laboratory

FO.LAB 7.8.1/1 รายงานผลการทดสอบ แก้ไขครั้งที่ 0,วันที่บังคับใช้ : 1 ม.ค. 2562 หน้า 1/1

บริษัท ศูนย์วิเคราะห์น้ำ จำกัด
WATER ANALYSIS CENTER COMPANY LIMITED
1/94 หมู่ 5 ต. คานหาม อ. อุทัย จ. พระนครศรีอยุธยา 13210
1/94 Moo 5, T.Kanham, A.U-Thai, Ayutthaya 13210, Thailand
Tel : 035-226-383 , 035-800-593 Fax : 035-800-594

ANALYSIS REPORT

[redacted]

Parameter	Unit	Method	PWS 01291/66 สระว่ายน้ำส่วนลึก	PWS 01292/66 สระว่ายน้ำส่วนตื้น	Standard *
Total Coliform Bacteria	MPN/100 mL	Standard Total Coliform Fermentation	< 1.1	< 1.1	< 10
Fecal Coliform Bacteria	MPN/100 mL	Thermotolerant (Fecal) Coliform Procedure	ตรวจไม่พบ	ตรวจไม่พบ	ตรวจไม่พบ
Escherichia coli	MPN/100 mL	Other *Escherichia coli* Procedures	ตรวจไม่พบ	ตรวจไม่พบ	ตรวจไม่พบ
Staphylococcus aureus	in 100 mL	Membrane Filter	ตรวจไม่พบ	ตรวจไม่พบ	ตรวจไม่พบ
Pseudomonas aeruginosa	in 100 mL	Membrane Filter	ตรวจไม่พบ	ตรวจไม่พบ	ตรวจไม่พบ
Sample Characterization		Observation	ใส	ใส	

Remark : อ้างอิงคณะกรรมการสาธารณสุข ฉบับที่ 1/2550 เรื่อง การควบคุมการประกอบกิจการสระว่ายน้ำ หรือกิจการอื่นๆ ในทำนองเดียวกัน

-: End Of Report :-

Laboratory St[redacted]

Approved By [redacted]

The results relate only to the items tested. Test report shall not be reproduced except in full, without written approval of the laboratory

บริษัท ศูนย์วิเคราะห์น้ำ จำกัด
WATER ANALYSIS CENTER COMPANY LIMITED
1/94 หมู่ 5 ต. คานหาม อ. อุทัย จ. พระนครศรีอยุธยา 13210
1/94 Moo 5, T.Kanham, A.U-Thai, Ayutthaya 13210, Thailand
Tel : 035-226-383 , 035-800-593 Fax : 035-800-594

ANALYSIS REPORT

Page 1 of 1

[redacted]

Parameter	Unit	Method	PWS 02478/66 สระว่ายน้ำส่วนลึก	PWS 02479/66 สระว่ายน้ำส่วนตื้น	Standard *
Total Coliform Bacteria	MPN/100 mL	Standard Total Coliform Fermentation	< 1.1	< 1.1	< 10
Fecal Coliform Bacteria	MPN/100 mL	Thermotolerant (Fecal) Coliform Procedure	ตรวจไม่พบ	ตรวจไม่พบ	ตรวจไม่พบ
Escherichia coli	MPN/100 mL	Other *Escherichia coli* Procedures	ตรวจไม่พบ	ตรวจไม่พบ	ตรวจไม่พบ
Staphylococcus aureus	in 100 mL	Membrane Filter	ตรวจไม่พบ	ตรวจไม่พบ	ตรวจไม่พบ
Pseudomonas aeruginosa	in 100 mL	Membrane Filter	ตรวจไม่พบ	ตรวจไม่พบ	ตรวจไม่พบ
Sample Characterization		Observation	ใส	ใส	

Remark : อ้างอิงคณะกรรมการสาธารณสุข ฉบับที่ 1/2550 เรื่อง การควบคุมการประกอบกิจการสระว่ายน้ำ หรือกิจการอื่นๆ ในทำนองเดียวกัน

-: End Of Report :-

Laboratory [redacted]

Approved By [redacted]

The results relate only to the items tested. Test report shall not be reproduced except in full, without written approval of the laboratory

FO.LAB 7.8.1/1 รายงานผลการทดสอบ แก้ไขครั้งที่ 0,วันที่บังคับใช้ : 1 ม.ค. 2562 หน้า 1/1

บริษัท ศูนย์วิเคราะห์น้ำ จำกัด
WATER ANALYSIS CENTER COMPANY LIMITED
1/94 หมู่ 5 ต. คานหาม อ. อุทัย จ. พระนครศรีอยุธยา 13210
1/94 Moo 5, T.Kanham, A.U-Thai, Ayutthaya 13210, Thailand
Tel : 035-226-383 , 035-800-593 Fax : 035-800-594

ilac-MRA
LABORATORY ACCREDITATION ISO/IEC 17025
TESTING No.0029

ANALYSIS REPORT

Customer Name : [redacted]

Parameter	Unit	Method	PWS 03075/66 สระว่ายน้ำส่วนลึก	PWS 03076/66 สระว่ายน้ำส่วนตื้น	Standard *
Total Chlorine	mg/L	Colorimetric	0.84 #	0.55 #	-
Chloride	mg/L as Cl^-	In-house method : TM 008	992	955	< 600
Nitrate	mg/L as NO_3^-	Brucine	25 #	24 #	≤ 50
Ammonia	mg/L as NH_3	Titrimetric	< 0.10 #	< 0.10 #	< 20
Total Coliform Bacteria	MPN/100 mL	Standard Total Coliform Fermentation	< 1.1 #	< 1.1 #	< 10
Fecal Coliform Bacteria	MPN/100 mL	Thermotolerant (Fecal) Coliform Procedure	ตรวจไม่พบ #	ตรวจไม่พบ #	ตรวจไม่พบ
Escherichia coli	MPN/100 mL	Other *Escherichia coli* Procedures	ตรวจไม่พบ #	ตรวจไม่พบ #	ตรวจไม่พบ
Staphylococcus aureus	in 100 mL	Membrane Filter	ตรวจไม่พบ #	ตรวจไม่พบ #	ตรวจไม่พบ
Pseudomonas aeruginosa	in 100 mL	Membrane Filter	ตรวจไม่พบ #	ตรวจไม่พบ #	ตรวจไม่พบ
Sample Characterization		Observation	ใส	ใส	

Remark : In-house method : TM 008 based on Standard Methods for the Examination of Water and Wastewater, APHA, AWWA & WEF, 23rd 2017, part 4500-Cl^-B
Limit of Quantitation ; LOQ (Cl^-=6 mg/L as Cl^-,)
It is outside the scope of ISO/IEC 17025
* อ้างอิงคณะกรรมการสาธารณสุข ฉบับที่ 1/2550 เรื่อง การควบคุมการประกอบกิจการสระว่ายน้ำ หรือกิจการอื่นๆ ในทำนองเดียวกัน

-: End Of Report :-

Laboratory S[redacted]g)

Approved [redacted]

The results relate only to the items tested. Test report shall not be reproduced except in full, without written approval of the laboratory

บริษัท ศูนย์วิเคราะห์น้ำ จำกัด
WATER ANALYSIS CENTER COMPANY LIMITED
1/94 หมู่ 5 ต. คานหาม อ. อุทัย จ. พระนครศรีอยุธยา 13210
1/94 Moo 5, T.Kanham, A.U-Thai, Ayutthaya 13210, Thailand
Tel : 035-226-383 , 035-800-593 Fax : 035-800-594

ANALYSIS REPORT

[redacted]

Parameter	Unit	Method	PWS 03725/66 สระว่ายน้ำส่วนลึก	PWS 03726/66 สระว่ายน้ำส่วนตื้น	Standard *
Total Coliform Bacteria	MPN/100 mL	Standard Total Coliform Fermentation	< 1.1	< 1.1	< 10
Fecal Coliform Bacteria	MPN/100 mL	Thermotolerant (Fecal) Coliform Procedure	ตรวจไม่พบ	ตรวจไม่พบ	ตรวจไม่พบ
Escherichia coli	MPN/100 mL	Other *Escherichia coli* Procedures	ตรวจไม่พบ	ตรวจไม่พบ	ตรวจไม่พบ
Staphylococcus aureus	in 100 mL	Membrane Filter	ตรวจไม่พบ	ตรวจไม่พบ	ตรวจไม่พบ
Pseudomonas aeruginosa	in 100 mL	Membrane Filter	ตรวจไม่พบ	ตรวจไม่พบ	ตรวจไม่พบ
Sample Characterization		Observation	ใส	ใส	

Remark : * อ้างอิงคณะกรรมการสาธารณสุข ฉบับที่ 1/2550 เรื่อง การควบคุมการประกอบกิจการสระว่ายน้ำ หรือกิจการอื่นๆ ในทำนองเดียวกัน

-: End Of Report :-

Laborato[redacted]

Approved By
(Mr[redacted]

The results relate only to the items tested. Test report shall not be reproduced except in full, without written approval of the laboratory

FO.LAB 7.8.1/1 รายงานผลการทดสอบ แก้ไขครั้งที่ 0,วันที่บังคับใช้ : 1 ม.ค. 2562 หน้า 1/1