ภาคผนวกที่ 2

.....

เอกสารผลการปฏิบัติตามมาตรการป้องกัน แก้ไข และลดผลกระทบต่อสิ่งแวดล้อม

เอกสารแนบที่ 2.1

WI กระบวนการสูบถ่ายเชื้อเพลิงทดแทนชนิดของเหลว
จากรถบรรทุกสู่ถังกักเก็บ

ชื่อเรื่อง : กระบวนการสูบถ่ายเชื้อเพลิงทดแทนชนิดของเหลวจากรถบรรทุกลงสู่ถังกักเก็บ

จัดเตรียมโดย : [redacted]

ลงชื่อ :

จำนวนหน้า : 10 หน้า

ทบทวนโดย

ตำแหน่ง	ลงชื่อ
1. Operation Engineer	[redacted]
2. Operation Manager	
3. Environmental Officer	
4. Safety Officer	

อนุมัติโดย

[redacted]

EMR / SMR

1. วัตถุประสงค์

เพื่อเป็นวิธีในการปฏิบัติงานการสูบถ่ายกากเชื้อเพลิงทดแทนชนิดของเหลวจากรถบรรทุกเข้าสู่ถังเก็บ และให้สอดคล้องกับระเบียบปฏิบัติการควบคุมการปฏิบัติงาน และเป็นเอกสารอบรมให้ความรู้แก่ผู้ปฏิบัติงาน

2. ขอบเขต

วิธีปฏิบัติงานนี้ใช้สำหรับการปฏิบัติงานในฝ่ายปฏิบัติการของ บริษัท เอส ซี ไอ อีโค่ เซอร์วิสเซส จำกัด และผู้เกี่ยวข้อง

3. เอกสารอ้างอิงและแบบฟอร์มที่ใช้บันทึกผล หรือมาตรฐานที่เกี่ยวข้อง

3.1 ระเบียบปฏิบัติ ESMP 446 การควบคุมการปฏิบัติงาน

3.2 ข้อมูลความปลอดภัยของสารเคมี (Material Safety Data Sheet; MSDS)

3.3 Uniform Hazardous Waste Manifest

3.4 เอกสารกำกับการชั่ง (ตั๋วชั่ง) ของบริษัท ปูนซิเมนต์ไทย(แก่งคอย) จำกัด

3.5 Reception Analysis Report SW 16B

3.6 Daily Safety Observation Liquid Plant (ESMWIF 446 – 121)

4. คำนิยามศัพท์

4.1 Unload หมายถึง กระบวนการสูบถ่ายของเสียอุตสาหกรรม ลงสู่ถังกักเก็บ

4.2 Unloading Station หมายถึง พื้นที่สำหรับรถบรรทุกของเสียอุตสาหกรรมจอดพร้อมสำหรับสูบถ่าย

5. อุปกรณ์ป้องกันอันตรายส่วนบุคคล

5.1 หมวกนิรภัย

5.2 แว่นตานิรภัย

5.3 หน้ากากป้องกันไอระเหยสารอินทรีย์

5.4 ถุงมือป้องกันสารเคมี

5.5 รองเท้านิรภัย

6. เครื่องมือ / อุปกรณ์

6.1 ถังรองรับสารเคมี

6.2 สาย Flexible

6.3 อุปกรณ์ขันข้อต่อ

6.4 วัสดุดูดซับ

6.5 เศษผ้า

6.6 ไม้หมอน

6.7 แผงเหล็กแบบมีล้อเลื่อน

7. วิธีการปฏิบัติงาน

7.1 Operation Engineer หรือ Operator กำหนดให้พนักงานขับรถนำรถบรรทุกไปจอดในตำแหน่งที่เป็นบริเวณ Unloading Station ดับเครื่องยนต์ ดึงกุญแจรถออก พร้อมทั้งนำไม้หมอนรองยางมากั้นรถบรรทุกเพื่อป้องกันรถเคลื่อนที่ นำแผงเหล็กแบบมีล้อเลื่อนมากั้นที่หน้ารถ

7.2 Operator ดำเนินการตามขั้นตอนดังนี้

7.2.1 คนงาน Unloading ตรวจเช็คพื้นที่ Unload , Pump Unload , Injection Unload , Bund Used Oil และ Waste Storage ลงในแบบฟอร์ม Daily Safety Observation Liquid Plant ESMWIF 446-121

7.2.2 คนงาน Unloading ต้องสวมใส่อุปกรณ์ PPE ให้ครบถ้วนก่อนเข้าเขตปฏิบัติ

7.2.3 ต่อสายดิน เข้ากับรถบรรทุกในส่วนที่เป็นโลหะ

7.2.4 เปิด Valve Blow (Safety Cap) ลมเข้าแท้งค์

7.2.5 นำถาดมารองจุดข้อต่อรถกับสาย Flexible Hosed รับสารเคมีมารองที่วาล์วทางออกของรถบรรทุก

7.2.5.1 ต่อสาย Flexible Hosed เข้ากับวาล์วทางออกของรถ พร้อมทั้งขันให้แน่นด้วยอุปกรณ์ขันข้อต่อ

7.2.6 เปิดวาล์วทางออกของรถบรรทุก และวาล์ว VI1 (Diagram ตามเอกสารแนบ)

7.2.7 เปิดวาล์ว VF11 และ VF12 เมื่อต้องการใช้ตัวกรอง F1 หรือวาล์ว VF21 และ VF22 เมื่อต้องการใช้ตัวกรอง F2 หรือ เปิดวาล์วทั้งสี่ตัว เมื่อต้องการใช้ตัวกรองพร้อมกันทั้งสองตัว

7.2.8 เปิดวาล์วบนฝาของตัวกรองเพื่อไล่อากาศภายในตัวกรอง สังเกตว่ามีของเหลว ไหลแทนที่อากาศจึงปิดวาล์ว

7.2.9 เปิดวาล์ว VI1

7.2.10 Start pump P1

7.2.11 ตรวจสอบวาล์วบนหลังถังที่ต้องการ Unload โดยที่

7.2.12 ขณะทำการสูบถ่ายลงที่ถังใดๆ ให้ คนงาน Unload ไปดูระดับของถังที่หน้าจอควบคุมภายในห้องควบคุมโดยที่ระดับสูงสุดที่สามารถสูบถ่ายได้ของแต่ละถังเป็นดังนี้

ถังกักเก็บ	ปริมาตรถังกักเก็บ (m^3)	ระดับสูงสุดที่อนุญาตให้กักเก็บสูงสุดที่ 85% (m^3)
S1	100	85
S2	50	45
S3	100	85
S4	100	85
S5	100	85
S6	100	85
S7	100	85
S8	100	85
S9	100	85
S10	100	85
S11	100	85
S12	100	85

<u>หมายเหตุ</u> ปั๊มจะหยุดการทำงานเมื่อระดับของเหลวที่ถังถึงระดับ High Level ที่ 85%

7.1.12 ทำการสูบถ่ายจนของเหลวหมด โดยการตรวจสอบระดับของของเหลวภายในถังรถบรรทุก

7.1.13 ปิดวาล์วทางออกของรถบรรทุก

7.1.14 ถอดสาย Flexible ออกโดยใช้อุปกรณ์ขันออก

7.1.15 ปิด Safety Cap ที่วาล์วทางออกของรถบรรทุก

7.1.16 นำถังรองรับสารเคมีออกพร้อมกับเทของเหลวภายในถังลงสู่ถัง 200 ลิตรที่จัดเตรียมไว้

7.3 นำตั๋วชั่งน้ำหนักให้พนักงานขับรถเพื่อนำรถไปชั่งน้ำหนักอีกครั้งนำแผงเหล็กแบบมีล้อเลื่อนที่กั้นออก

7.4 เมื่อพนักงานขับรถชั่งรถบรรทุกเสร็จ ให้นำตั๋วชั่งไปให้Operatorเพื่อลงข้อมูลดังนี้

7.5 กรอกรายละเอียดข้อ 2.1 , 2.4 และ 3.3 ในแบบฟอร์ม Uniform Hazardous Waste Manifest

7.6 นำเอกสาร Uniform Hazardous Waste Manifest แผ่นที่4 พร้อมสำเนาตั๋วชั่งให้แก่พนักงานขับรถขนส่ง

7.7 ส่งรายงานผลการวิเคราะห์/ทดสอบ Reception Analysis Report SW 16B, Uniform Hazardous Waste Manifest ทางโทรสาร โดยส่งให้แก่หน่วยงาน Marketing & Sales

7.8 ส่งต้นฉบับรายงานผลการวิเคราะห์/ทดสอบ Reception Analysis Report SW 16B, สำเนา Uniform Hazardous Waste Manifest และตั๋วชั่งน้ำหนักรถบรรทุกขนส่ง ให้แก่หน่วยงานAFR บริษัทปูนซิเมนต์ไทย (แก่งคอย) จำกัด เพื่อทำการตรวจสอบ ลงนามและเก็บข้อมูล

7.9 รับรายงานผลการวิเคราะห์/ทดสอบ Reception Analysis Report SW 16B และตั๋วชั่งน้ำหนักรถบรรทุกขนส่ง จากหน่วยงานAFR บริษัทปูนซิเมนต์ไทย (แก่งคอย) จำกัด

7.10 นำ Uniform Hazardous Waste Manifest Copy ที่ 5 , Reception Analysis Report SW 16B และ ตั๋วชั่งน้ำหนักรถบรรทุกขนส่งจัดเก็บเข้าแฟ้ม โดยเรียงตามหมายเลขแบบกำกับการขนส่งของเสีย

7.11 จัดส่ง Uniform Hazardous Waste Manifest Copy แผ่นที่ 1 และแผ่นที่6 ให้แก่บริษัทผู้กำเนิดของเสียผ่านทางหน่วยงาน Marketing & Sales

รูปแสดงกระบวนการและระบบการจัดเก็บเชื้อเพลิงทดแทนชนิดของเหลว

PROCESS FLOW DIAGRAM : LIQUID WASTE PLANT (PART I)

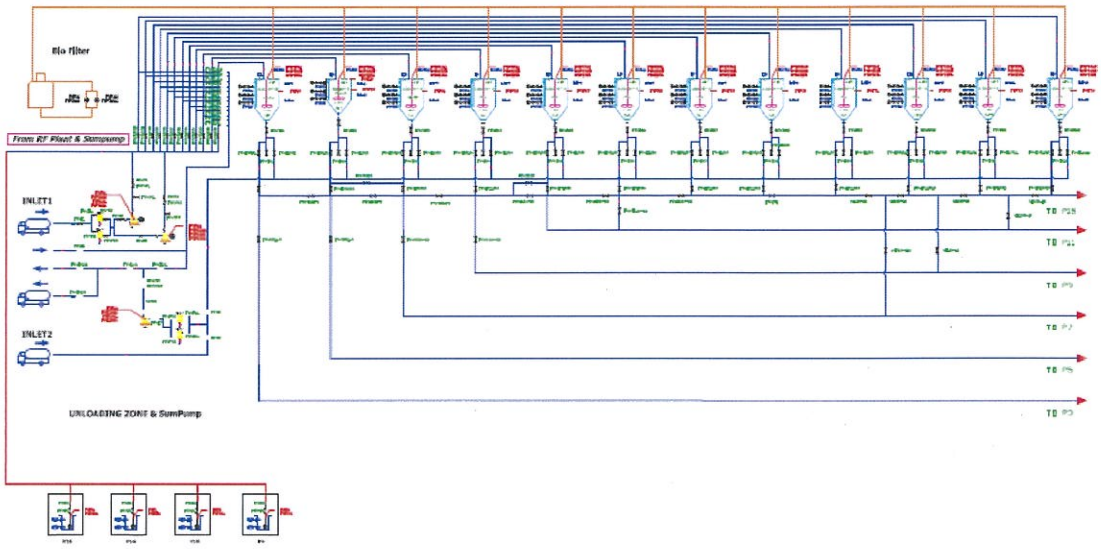

8. **บันทึก**

บันทึกสิ่งแวดล้อม	อายุการจัดเก็บ	ควบคุมโดย
1. Uniform Hazardous Waste Manifest	อย่างน้อย 3 ปี	Operation Engineer
2. เอกสารกำกับการชั่ง (ตั๋วชั่ง) ของบริษัทปูนซิเมนต์ไทย(แก่งคอย) จำกัด	อย่างน้อย 3 ปี	Operation Engineer
3. Reception Analysis Report SW 16B		
4. Daily Safety Observation Liquid Plant (ESMWIF 446-121)	อย่างน้อย 3 ปี	Operation Engineer

บันทึกการแก้ไขเอกสาร

วันที่	หมายเลขเอกสาร	ฉบับที่แก้ไข	แก้ไขที่หน้า	เหตุผลของการแก้ไข	ข้อความที่เปลี่ยนแปลงไป	วันที่มีผลบังคับใช้
25 ก.ค 2547	EMWI 446-07	1	ทั้งชุด	1. เพื่อให้สอดคล้องกับการทำงาน	ทั้งชุด	30 ก.ค 2547
25 ธ.ค 2548	EMWI 446-07	2	ทั้งชุด	1. เพื่อให้สอดคล้องกับข้อกำหนด ISO 14001 : 2004	1. เพิ่มเติมเอกสาร EMSD 007 Waste Criteria	1 ม.ค 2549
10 ต.ค 2549	EMWI 446-07	3	ทั้งชุด	1. ปรับเปลี่ยนเพื่อให้สอดคล้องกับโครงสร้างองค์กรใหม่	1. เปลี่ยนแปลงชื่อเป็น บจก.เอส ซี ไอ อีโค่ เซอร์วิสเซส 2. เปลี่ยนตำแหน่งจาก Site Engineer เป็น Operation Manager , Plant Supervisor เป็น Assistant Operation Manager	25 ต.ค 2549
15 พ.ค 2553	EMWI 446-07	4	ทั้งชุด	1. ปรับเปลี่ยนเพื่อให้สอดคล้องกับโครงสร้างองค์กรใหม่	1. รายละเอียดตามเอกสาร	1 มิ.ย 2553
19 มิ.ย 2554	EMWI 446-07	5	หน้าที่ 6	1. ปรับเปลี่ยนเพื่อให้สอด คล้องกับมาตรฐานของโครงการยกระดับโรงงานอุตสาหกรรมปี 2554 ของ DIW	1. เปลี่ยนแปลงรายละเอียดลงในตารางข้อ 7.2.22 คือ ทุกถังกักเก็บจะรับปริมาตรของเสียที่ 80 % ของความจุถัง เพื่อความปลอดภัยในการดำเนินงานและสอดคล้องกับมาตรฐานที่ดี	20 มิ.ย 2554
30 มี.ค. 2556	EMWI 446-07	6	ทั้งชุด	1.ปรับเปลี่ยนเพื่อให้สอดคล้องกับโครงสร้างองค์กรใหม่และให้สอดคล้องกับการทำงาน	1. รายละเอียดตามเอกสาร	1 เม.ย.2556
31 ต.ค 2556	EMWI 446-07	7	ทั้งชุด	1.ปรับเปลี่ยนเพื่อให้สอดอดคล้องกับโครงสร้างองค์กรใหม่และให้สอดคล้องกับการทำงาน	1. รายละเอียดตามเอกสาร	1 พ.ย.2556

บันทึกการแก้ไขเอกสาร

วันที่	หมายเลขเอกสาร	ฉบับที่แก้ไข	แก้ไขที่หน้า	เหตุผลของการแก้ไข	ข้อความที่เปลี่ยนแปลงไป	วันที่มีผลบังคับใช้
30 ส.ค 2557	EMWI 446-07	8	1	1.เพิ่มผู้ลงนามทบทวนเอกสาร	1. อรเพ็ญ ทองคำ เจ้าหน้าที่สิ่งแวดล้อม 2.ฉัตรวีรยา วรัทสิริธุวชิต เจ้าหน้าที่ความปลอดภัย	1 ก.ย. 2557
15 ม.ค.2558	ESMWI 446-07	9	ทั้งชุด	1.เพิ่มเนื้อหาให้ครอบคลุมด้านอาชีวอนามัยและความปลอดภัย	1. รายละเอียดตามเอกสาร	16 ม.ค.2558
30 ธ.ค.2558	ESMWI 446-07	10	1	ปรับเปลี่ยนชื่อผู้ทบทวนเอกสาร ในตำแหน่ง Safety Officer	1. รายละเอียดตามเอกสาร	1 ม.ค. 2559
31 ก.ค. 2562	ESMWI 446-07	11	ทั้งชุด	1.ปรับเปลี่ยนเพื่อให้สอดคล้องกับโครงสร้างองค์กรใหม่และให้สอดคล้องกับการทำงาน	1. รายละเอียดตามเอกสาร	1 ส.ค. 2562
1 ก.ย.2563	ESMWI 446-07	12	1	1.ปรับเปลี่ยนชื่อผู้จัดเตรียมเอกสาร	1. รายละเอียดตามเอกสาร	1 ก.ย.2563

เอกสารแนบที่ 2.2

WI การฉีดเชื้อเพลิงทดแทนชนิดของเหลวเข้าเตาเผาปูนซีเมนต์

ชื่อเรื่อง : การฉีดเชื้อเพลิงทดแทนชนิดของเหลวเข้าเตาเผาปูนซิเมนต์

จัดเตรียมโดย : [redacted]

ลงชื่อ :

จำนวนหน้า : 9 หน้า

ทบทวนโดย

ตำแหน่ง	ลงชื่อ
1. Operation Engineer	[redacted]
2. Operation Manager	
3. Environmental Officer	
4. Safety Officer	

อนุมัติโดย

[redacted]

EMR / SMR

1. **วัตถุประสงค์**

เพื่อเป็นวิธีในการปฏิบัติงาน การฉีดเชื้อเพลิงทดแทนชนิดของเหลวเข้าเตาเผาปูนซิเมนต์เพื่อกำจัด ให้สอดคล้องกับระเบียบปฏิบัติการควบคุมการปฏิบัติงาน และเป็นเอกสารอบรมให้ความรู้แก่ผู้ปฏิบัติงาน

2. **ขอบเขต**

วิธีปฏิบัติงานนี้ใช้สำหรับการปฏิบัติงานในฝ่ายปฏิบัติการของบริษัท เอส ซี ไอ อีโค่ เซอร์วิสเซส จำกัด และผู้เกี่ยวข้อง

3. **เอกสารอ้างอิงและแบบฟอร์มที่ใช้บันทึกผล หรือมาตรฐานที่เกี่ยวข้อง**

3.1 ระเบียบปฏิบัติ ESMP 446 การควบคุมการปฏิบัติงาน
3.2 วิธีปฏิบัติงาน ESMWI-446-02 เรื่องการเก็บตัวอย่างเชื้อเพลิงทดแทนชนิดของเหลว
3.3 วิธีปฏิบัติงาน ESMWI-446-05 เรื่องการวิเคราะห์ตัวอย่างจากถังกักเก็บ
3.4 แบบฟอร์ม Batch analysis report (SW 16C)
3.5 แบบฟอร์ม ESMWIF 446-02 รายงานการฉีดเชื้อเพลิงทดแทน
ทดแทน

4. **คำนิยามศัพท์**

-

5. **อุปกรณ์ป้องกันอันตรายส่วนบุคคล**

5.1 หมวกนิรภัย

5.2 แว่นตานิรภัย

5.3 หน้ากากป้องกันไอระเหย

5.4 ถุงมือป้องกันสารเคมี

5.5 รองเท้านิรภัย

6. **เครื่องมือ / อุปกรณ์**

-

7. **วิธีการปฏิบัติงาน**

7.1 Operation Engineer หรือ Operator หรือผู้ที่ได้รับมอบหมายทำการเก็บตัวอย่างเชื้อเพลิงทดแทนชนิดของเหลวจากถังกักเก็บตามวิธีปฏิบัติงาน ESMWI-446-02 โดยก่อนทำการเก็บตัวอย่างต้องสวมใส่อุปกรณ์ PPE ให้ครบถ้วนดังนี้ หมวกนิรภัย รองเท้านิรภัย แว่นตานิรภัย หน้ากากป้องกัน/กรองไอระเหยของสารอินทรีย์ ถุงมือยางป้องกันสารเคมี

7.2 นักเคมีทำการวิเคราะห์ตัวอย่างของเสียอุตสาหกรรมจากถังกักเก็บตามวิธีปฏิบัติงาน ESMWI-446-05 แล้ว Operation Engineer / Operator หรือผู้ที่ได้รับมอบหมายดำเนินการตามขั้นตอนดังนี้

7.2.1 ส่งรายงานผลการทดสอบ Batch analysis report SW16C ไปยังห้องควบคุมของเตาเผาปูนซีเมนต์ที่ต้องการฉีดเชื้อเพลิงทดแทนชนิดของเหลว

7.2.2 เปิดวาล์วที่ทางเข้าและทางออกของตัวกรองของปั๊มที่ต้องการใช้งาน

7.2.3 เปิดวาล์วที่ทางเข้าและทางออกของปั๊มที่ใช้งาน

7.2.4 ตรวจสอบตำแหน่งวาล์วต่างๆบริเวณใต้ถังกักเก็บดังต่อไปนี้ตามแต่กรณีที่ต้องการ

ถังที่ต้องการฉีด	ปั๊มฉีด	วาล์วที่เปิด	วาล์วที่ปิด
S1	P3	VOS1,VO351S1 VO352S1,VO3S1-3	VO13S1,VH1S1-3
S1	P5	VOS1,VO351S1 VO352S1, VH1S1-3 VH2S1-3,VO5S1-3	VO3S13,VO352S2 VO352S3,VH3S1-3
S2	P3	VOS2,VO351S2 VO352S2,VH1S1-3 VO351-3	VO13S2,VO352S1 VH251-3
S2	P5	VOS2,VO351S2 VO352S2,VH2513, VO5S1-3	VO13S2,VH1S1-3 VO352S3,VH3S1-3
S3	P3	VOS3,VO351S3 VO352S3,VH2S13 VH1S1-3,VO3S1-3	VO13S3,VH3S1-3 VO5S1-3,VO352S2 VO352S1
S3	P5	VOS3,VO351S3 VO352S3,VO5S1-3	VO13S3,VH3S1-3 VH2S1-3

ถังที่ต้องการฉีด	ปั๊มฉีด	วาล์วที่เปิด	วาล์วที่ปิด
S4	P7	VOS4,VO7111S4 VO7112S4,VO7S4-8	VO13S4,VH1S4-8
S4	P9	VOS4,VO7111S4,VO7112S4 VH1S4-8,VO9S4-8	VO13S4,VO7S4-8 VO7112S5,VH2S4-8
S4	P11	VOS4,VO7111S4,VO7112S4 VH1S4-8,VH2S4-8,VO11S4-8	VO13S4,VO7S4-8,VO7112S5 VO9S4-8,VO7112S6,VH3S4-8
S5	P7	VOS5,VO7111S5,VO7112S5 VH1S4-8,VO754-8	V13S5,VH2S4-8,VO9S4-8 VO7112S4
S5	P9	VOS5,VO7111S5,VO7112S5 VO9S4-8	V135S5,VH1S4-8,VH2S4-8
S5	P11	VOS5,VO7111S5,VO7112S5 VO9S4-8,VO11S4-8	V135S5,VH1S4-8,VO9S4-8 VO7112S-6,VH35S4-8
S6	P7	VOS6,VO7111S6,VO112S6,VH2S48 VH1S4-8,VO7S4-8	VO13S6,VH3S4-8,VO11S48 VO7112S6,VO9S48,VO7112S5 VO7112S4
S6	P9	VOS6,VO7111S6,VO7112S6 VH2S4-8,VO9S4-8	VO13S6,VH3S4-8,VO11S4-8 VO7112S5,VH1S4-8
S6	P11	VOS6,VO7111S6,VO7112S6 VO11S4-8	VO13S6,VH2S4-8,VH3S4-8
S7	P7	VOS7,VO7111S7,VO7112S7 VH3S4-8,VH2S4-8,VH1S4-8 VO7S4-8	VO13S7,VO7112S8,VH4S4-8, V11S4-8,VO7112S6,VO9S4-8 VO7112S5,VO7112S4
S7	P9	VOS7,VO7111S7,VO7112S7 VH3S4-8,VH2S4-8,VO9S4-8	VO13S7,VO7112S8,VH4S4-8 VO11S4-8,VO7112S5,VH1S4-8
S7	P11	VOS7,VO7111S7.VO7112S7 VH3S4-8,VO11S4-8	VO13S7,VO7112S8,VH4S4-8 VO7112S6,VH2S4-8

7.2.5 ตรวจสอบวาล์วต่างๆที่ บริเวณเตาเผาปูนฯ K-5 ตามแต่กรณีที่ต้องการ

วาล์ว / ปั๊ม...เตาเผา	MV34	MV35	MV36	MV54	MV55	MV56	MV74	MV75	MV76
P3...K3	เปิด	เปิด	-	-	-	-	-	ปิด	-
P3...K4	เปิด	ปิด	ปิด	-	-	ปิด	ปิด	เปิด	เปิด
P3...K5	เปิด	ปิด	เปิด	-	เปิด	เปิด	ปิด	เปิด	ปิด
P5...K3	ปิด	เปิด	เปิด	เปิด	ปิด	ปิด	-	เปิด	ปิด
P5...K4	-	-	ปิด	เปิด	ปิด	เปิด	ปิด	ปิด	เปิด
P5...K5	-	-	ปิด	เปิด	เปิด	ปิด	-	-	-
P7...K3	ปิด	เปิด	-	-	-	ปิด	เปิด	เปิด	ปิด
P7...K4	-	-	-	-	-	ปิด	เปิด	ปิด	เปิด
P7...K5	-	-	ปิด	ปิด	เปิด	เปิด	เปิด	ปิด	ปิด

วาล์ว / ปั๊ม... เตาเผา	MV94	MV95	MV96	MV114	MV115	MV116	MV117
P9...C4	เปิด	ปิด	เปิด	-	-	-	-
P9...C5	เปิด	เปิด	ปิด	-	ปิด	-	เปิด
P11...C3	-	-	-	เปิด	ปิด	เปิด	-
P11...C5	-	ปิด	-	เปิด	เปิด	ปิด	เปิด

7.2.6 โทรฯแจ้งพนักงานควบคุมเตาเผาปูนซิเมนต์ที่ต้องการฉีดเพื่อเริ่มฉีดเชื้อเพลิงทดแทนชนิดของเหลวจากนั้นพนักงานควบคุมเตาเผาจะเป็นผู้เดินหรือหยุดปั๊มฉีดจากห้องควบคุมเตาเผาปูนฯ

7.2.7 ระหว่างการฉีดให้นักเคมีหรือผู้ที่ได้รับมอบหมายทำการลงข้อมูลในแบบฟอร์ม ESMWIF 446-02 รายงานประจำวันการตรวจติดตามระบบการฉีดเชื้อเพลิงทดแทน

7.2.8 ส่งต้นฉบับ ของ Batch analysis report SW16C ให้กับหน่วยงานส่วนส่งเสริมการผลิตของ บริษัท ปูนซิเมนต์ ไทย (แก่งคอย) จำกัด เพื่อลงชื่อ และเก็บสำเนาเอกสาร และส่งกลับเอกสารต้นฉบับ กลับมาเก็บที่ฝ่ายปฏิบัติการ ของบริษัทเอส ซี ไอ อีโค่ เซอร์วิสเซส จำกัด

รูปแสดงกระบวนการฉีดเชื้อเพลิงชนิดของเหลวเข้าเตาเผาปูนฯ

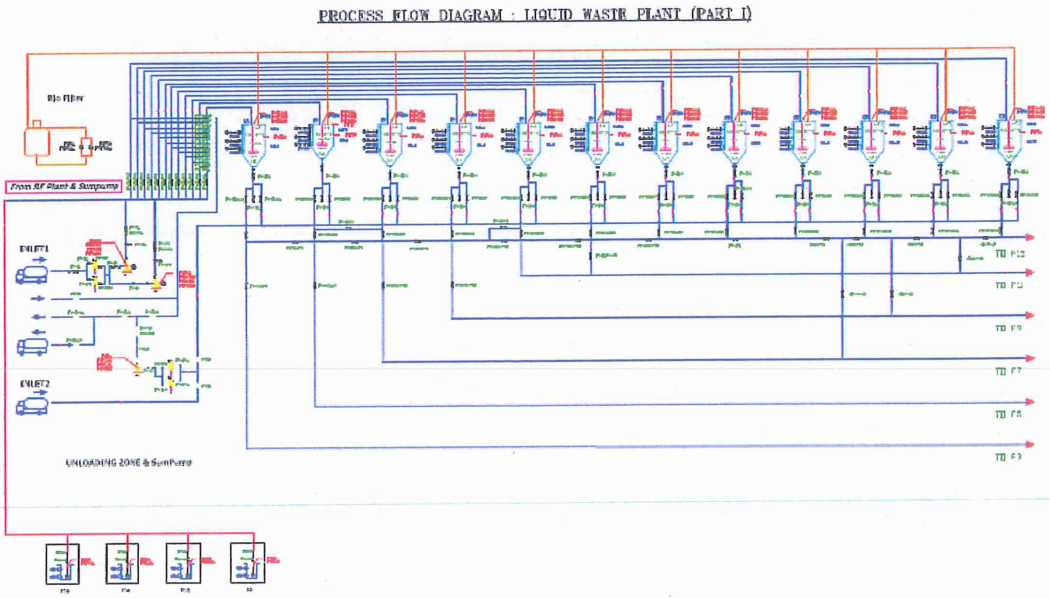

บันทึกการแก้ไขเอกสาร

วันที่	หมายเลขเอกสาร	ฉบับที่แก้ไข	แก้ไขที่หน้า	เหตุผลของการแก้ไข	ข้อความที่เปลี่ยนแปลงไป	วันที่มีผลบังคับใช้
25 ก.ค 2547	EMWI 446-09	1	ทั้งชุด	1. เพื่อให้สอดคล้องกับการทำงาน	ทั้งชุด	30 ก.ค 2547
10 ต.ค 2549	EMWI 446-09	2	ทั้งชุด	1. ปรับเปลี่ยนให้เหมาะสมกับผังองค์กรใหม่	1. เปลี่ยนชื่อบริษัทเป็น บจก. เอส ซี ไอ อีโค่ เซอร์วิสเซส 2. เปลี่ยนตำแหน่งจาก Site Engineer เป็น Operation Manager , Plant Supervisor เป็น Assistant Operation Manager	25 ต.ค 2549
15 พ.ค 2553	EMWI 446-08	3	ทั้งชุด	1. ปรับเปลี่ยนให้เหมาะสมกับผังองค์กรใหม่	1. รายละเอียดตามเอกสาร	1 มิ.ย 2553
30 มี.ค. 2556	EMWI 446-08	4	ทั้งชุด	1. ปรับเปลี่ยนให้เหมาะสมกับผังองค์กรใหม่และให้สอดคล้องกับการทำงาน	1.รายละเอียดตามเอกสาร	1 เม.ย.2556
31 พ.ย. 2556	EMWI 446-08	5	ทั้งชุด	1. ปรับเปลี่ยนให้เหมาะสมกับผังองค์กรใหม่และให้สอดคล้องกับการทำงาน	1.รายละเอียดตามเอกสาร	1 พ.ย 2556
15 ม.ค.2558	ESMWI 446-08	6	ทั้งชุด	1.เพิ่มเนื้อหาให้ครอบคลุมด้านอาชีวอนามัยและความปลอดภัย	1.รายละเอียดตามเอกสาร	16 ม.ค.2558
30 ธ.ค.2558	ESMWI 446-08	7	1	ปรับเปลี่ยนชื่อผู้ทบทวนเอกสาร ในตำแหน่ง Safety Officer	1. รายละเอียดตามเอกสาร	1 ม.ค. 2559

เอกสารแนบที่ 2.3

สรุปแผนการปฏิบัติตามมาตรการป้องกัน แก้ไข
และลดผลกระทบสิ่งแวดล้อม ประจำปี 2566

บริษัท เอส ซี ไอ อีโค่ เซอร์วิสเซส จำกัด

SCIeco

วัตถุประสงค์และเป้าหมายของการดำเนินงานด้านสิ่งแวดล้อม ประจำปี 2566

วัตถุประสงค์	การดำเนินงาน	จุดควบคุม		งบประมาณ	กำหนด	ผู้รับผิดชอบ	แผนการดำเนินงาน												
		หัวข้อควบคุม	เป้าหมาย	(บาท)	เสร็จ		เดือน	1	2	3	4	5	6	7	8	9	10	11	12
นโยบายข้อ 1. ปฏิบัติตามกฎหมายและข้อกำหนดด้านสิ่งแวดล้อมและพลังงานโดยถือเป็นมาตรฐานขั้นต่ำ และดำเนินธุรกิจสอดคล้องตามแนวปฏิบัติการพัฒนาอย่างยั่งยืน เอสซีจี																			
ESMP 432	1.1 รวบรวมเพื่อขึ้นทะเบียน จัดทำแผนงานแก่ผู้เกี่ยวข้อง	ติดตามกฎหมายใหม่	ทุกเดือน	-	ธ.ค 66	ปฏิพล	P	1	1	1	1	1	1	1	1	1	1	1	1
							A												
ESMP 452	1.2 สรุปการเปลี่ยนแปลงและประเมินความสอดคล้อง	ติดตามกฎหมาย	ทุกเดือน	-	ธ.ค 66	ปฏิพล	P	1	1	1	1	1	1	1	1	1	1	1	1
							A												
ESMP 447	1.3 เตรียมความพร้อมและซ้อมแผนฉุกเฉินประจำปี	จำนวนครั้ง	4	-	ธ.ค 66	ปฏิพล ณัฐวุฒิ คเชนทร์	P			Liq			Office		SPP		FSP	TS	
							A												
ESMP 445	1.4 ทบทวนเอกสารที่เกี่ยวข้องในระบบการจัดการด้านสิ่งแวดล้อม	จำนวนครั้ง	≥ 2	-	ธ.ค 66	ปฏิพล	P						1						1
							A												
							P												
							A												
							P												
							A												
							P												
							A												
							P												
							A												
[redacted]					แก้ไขครั้งที่		วันที่จัดทำ	28 ธ.ค. 2565							เอกสารหน้าที่				
					วันที่แก้ไข		วันที่เริ่มใช้	4 ม.ค. 2566							1/15				
FORM : ESMPF 433-01	ISSUE 2	REF : OHSM					EFFECTIVE DATE : 16 Jan 2558								PAGE 1 OF 1				

บริษัท เอส ซี ไอ อีโค่ เซอร์วิสเซส จำกัด

SCIeco

วัตถุประสงค์และเป้าหมายของการดำเนินงานด้านสิ่งแวดล้อม ประจำปี 2566

วัตถุประสงค์	การดำเนินงาน	จุดควบคุม		งบประมาณ	กำหนด	ผู้รับผิดชอบ	แผนการดำเนินงาน												
		หัวข้อควบคุม	เป้าหมาย	(บาท)	เสร็จ		เดือน	1	2	3	4	5	6	7	8	9	10	11	12
นโยบายข้อ 2. จัดทำระบบการจัดการด้านสิ่งแวดล้อมและพลังงาน โดยถือเป็นส่วนหนึ่งของการดำเนินธุรกิจ โดยพัฒนาและปรับปรุงกระบวนการผลิตอย่างต่อเนื่อง โดยมุ่งเน้นการป้องกันการเกิดมลพิษเพื่อลดผลกระทบต่อสิ่งแวดล้อมและพลังงาน																			
ESMP 446	2.1 ตรวจสอบประสิทธิภาพของเครื่องดักฝุ่น (Bag Filter)	ตรวจสอบเป็นประจำตามแผนงาน	ทุกเดือน	-	ธ.ค 66	ไชยยันต์	P	1	1	1	1	1	1	1	1	1	1	1	1
							A												
	2.2 ตรวจสอบระบบไฟฟ้าโรงงาน	จำนวนครั้ง/ปี	1	-	ธ.ค 66	ณัฐวุฒิ	P											1	
							A												
	2.3 ตรวจสอบความหนาของถัง	จำนวนครั้ง/ปี	1	-	ธ.ค 66	คเชนทร์	P		1										
							A												
	2.4 Big Cleaning Day	จำนวนครั้ง/ปี	≥ 2	-	ธ.ค 66	คเชนทร์	P						1					1	
						วัชรศักดิ์	A												
	2.5 ตรวจสอบวิธีการปฏิบัติงาน (WI: Work Instruction)	จำนวนครั้ง/ปี	≥ 1	-	ธ.ค 66	คเชนทร์	P				1								1
							A												
	2.6 ทบทวนการประเมินลักษณะปัญหาสิ่งแวดล้อม	จำนวนครั้ง/ปี	≥ 1	-	ธ.ค 66	ALL OP	P				1								1
							A												
ESMP 451	2.7 ตรวจสุขภาพประจำปี อย่างน้อยปีละ 2 ครั้ง	โรคจากการทำงาน	0	-	ธ.ค 66	ปฏิพล	P			1					1				
						ALL OP	A												
	2.8 ตรวจวัดคุณภาพสิ่งแวดล้อม	จำนวนครั้ง/ปี	2	-	ธ.ค 66	ปฏิพล	P			1					1				
							A												
	2.9 Internal Audit	จำนวนครั้ง/ปี	1	-	ธ.ค 66	ปฏิพล	P											1	
						ALL OP	A												

[redacted]	แก้ไขครั้งที่	วันที่จัดทำ 28 ธ.ค. 2565	เอกสารหน้าที่
	วันที่แก้ไข	วันที่เริ่มใช้ 4 ม.ค. 2566	2/15

บริษัท เอส ซี ไอ อีโค่ เซอร์วิสเซส จำกัด

SCIeco

วัตถุประสงค์และเป้าหมายของการดำเนินงานด้านสิ่งแวดล้อม ประจำปี 2566

วัตถุประสงค์	การดำเนินงาน	จุดควบคุม		งบประมาณ	กำหนด	ผู้รับผิดชอบ	แผนการดำเนินงาน												
		หัวข้อควบคุม	เป้าหมาย	(บาท)	เสร็จ		เดือน	1	2	3	4	5	6	7	8	9	10	11	12
นโยบายข้อ 3. บริษัทฯ จะนำวิธีการบริหารความเสี่ยง (Risk Management) มาใช้ในการดำเนินธุรกิจควบคุมประสิทธิผลการดำเนินงานให้อยู่ในระดับที่เป็นผู้นำ เป็นแบบอย่างที่ดีในการอนุรักษ์สิ่งแวดล้อมและพลังงาน รวมถึงให้ความสำคัญในเรื่องความรับผิดชอบต่อผลิตภัณฑ์ (Product Liability)																			
ESMP 446	3.1 ทำการประเมินความเสี่ยงในการดำเนินธุรกิจ และจัดทำ Mitigation Plan	ประเมินความเสี่ยง	ทุกเดือน	-	ธ.ค 66	Operation ปฏิพล	P	1	1	1	1	1	1	1	1	1	1	1	1
							A												
	3.2 จัดทำประกัน Public Liability	ประกัน PL LAW	ประจำทุกปี	300,000	ธ.ค 66	Operation ปฏิพล	P												1
							A												
							P												
							A												
							P												
							A												
							P												
							A												
							P												
							A												
							P												
							A												
							P												
							A												
							P												
							A												
[redacted]					แก้ไขครั้งที่		วันที่จัดทำ		28 ธ.ค. 2565						เอกสารหน้าที่				
					วันที่แก้ไข		วันที่เริ่มใช้		4 ม.ค. 2566						3/15				

บริษัท เอส ซี ไอ อีโค่ เซอร์วิสเซส จำกัด

SCIeco

วัตถุประสงค์และเป้าหมายของการดำเนินงานด้านสิ่งแวดล้อม ประจำปี 2566

วัตถุประสงค์	การดำเนินงาน	จุดควบคุม		งบประมาณ	กำหนด	ผู้รับผิดชอบ	แผนการดำเนินงาน												
		หัวข้อควบคุม	เป้าหมาย	(บาท)	เสร็จ		เดือน	1	2	3	4	5	6	7	8	9	10	11	12
นโยบายข้อ 4. บริษัทฯ จะจัดให้มีการดำเนินการอย่างมีส่วนร่วม โดยการสื่อสาร และรับฟังข้อคิดเห็นจากผู้มีส่วนได้ส่วนเสีย(Stakeholder Engagement) ทั้งภายในและภายนอก เช่น ชุมชน หน่วยงานราชการ ลูกค้า พนักงาน คู่ธุรกิจ รวมถึงหน่วยงานอื่นๆที่เกี่ยวข้อง																			
ESMP 443	4.1 ประชุมคณะทำงานระบบการจัดการด้านสิ่งแวดล้อม ด้านอาชีวอนามัยและความปลอดภัย	จำนวนครั้ง/เดือน	1	-	ธ.ค 66	คณะกรรมการตามประกาศ	P	1	1	1	1	1	1	1	1	1	1	1	1
							A												
	4.2 ประเมินความเห็นเกี่ยวกับทัศนคติ ความคิดเห็น ในการทำงานด้านสิ่งแวดล้อม	จำนวนครั้ง/ปี	1	-	ธ.ค 66	ปฏิพล	P												1
							A												
ESMP 460	4.3 ประชุมทบทวนระบบการจัดการด้านสิ่งแวดล้อม	จำนวนครั้ง/ปี	2	-	ธ.ค 66	ปฏิพล	P						1						1
							A												
	4.4 ประชาสัมพันธ์และส่งเสริมให้ความรู้ ด้านสิ่งแวดล้อมกิจกรรมภายในและนอกบริษัทฯ	กิจกรรม CSR/ปี	6	-	ธ.ค 66	Operation	P		1		1		1		1		1		1
							A												
	4.5 เผยแพร่ข้อมูลการดำเนินงานของบริษัทฯ สู่สาธารณะ	นิทรรศการ	1 ครั้ง/ปี	-	ธ.ค 66	Operation	P												1
							A												
							P												
							A												
							P												
							A												
							P												
							A												
							P												
							A												
[redacted]					แก้ไขครั้งที่		วันที่จัดทำ		28 ธ.ค. 2565						เอกสารหน้าที่				
					วันที่แก้ไข		วันที่เริ่มใช้		4 ม.ค. 2566						4/15				
FORM : ESMPF 433-01	ISSUE 2	REF : OHSM					EFFECTIVE DATE : 16 Jan 2558								PAGE 1 OF 1				

วัตถุประสงค์และเป้าหมายของการดำเนินงานด้านสิ่งแวดล้อม ประจำปี 2566

วัตถุประสงค์	การดำเนินงาน	จุดควบคุม		งบประมาณ	กำหนด	ผู้รับผิดชอบ	แผนการดำเนินงาน											
		หัวข้อควบคุม	เป้าหมาย	(บาท)	เสร็จ		เดือน	1	2	3	4	5	6	7	8	9	10	11	12
นโยบายข้อ 5. จัดทำระบบรายงานประสิทธิผลการดำเนินงานด้านสิ่งแวดล้อมและพลังงานตามแนวปฏิบัติการเก็บ รวบรวมและรายงานข้อมูลสิ่งแวดล้อม เอสซีจี (SCG Environmental Collection & Reporting Guideline)																		
ESMP 460	5.1 เผยแพร่ข้อมูลการดำเนินงานของบริษัทฯ สู่สาธารณะ	SD Report	1 ครั้ง/2 ปี	-	ธ.ค 66	ปฏิพล	P												1
							A												
							P												
							A												
							P												
.							A												
							P												
							A												
							P												
							A												
							P												
							A												
							P												
							A												
							P												
							A												
							P												
							A												
[redacted]					แก้ไขครั้งที่		วันที่จัดทำ		28 ธ.ค. 2565						เอกสารหน้าที่				
					วันที่แก้ไข		วันที่เริ่มใช้		4 ม.ค. 2566						5/15				
FORM : ESMPF 433-01	ISSUE 2	REF : OHSM					EFFECTIVE DATE : 16 Jan 2558								PAGE 1 OF 1				

บริษัท เอส ซี ไอ อีโค่ เซอร์วิสเซส จำกัด

SCIeco

วัตถุประสงค์และเป้าหมายของการดำเนินงานด้านสิ่งแวดล้อม ประจำปี 2566

วัตถุประสงค์	การดำเนินงาน	จุดควบคุม		งบประมาณ	กำหนด	ผู้รับผิดชอบ	แผนการดำเนินงาน												
		หัวข้อควบคุม	เป้าหมาย	(บาท)	เสร็จ		เดือน	1	2	3	4	5	6	7	8	9	10	11	12
นโยบายข้อ 6. เสริมสร้างความรู้และความตระหนักเรื่องการอุรักษ์สิ่งแวดล้อมและพลังงาน ให้กับพนักงาน คู่ธุรกิจ และผู้ที่เกี่ยวข้องให้เข้าใจถึงนโยบาบเพื่อให้เกิดการพัฒนาอย่างยั่งยืน ทั้งสภาพสังคม เศรษฐกิจ และสิ่งแวดล้อม																			
ESMP 441	6.1 Inhouse Training	จำนวนคน/ปี	20	54,000	ธ.ค 66	ปฏิพล	P	1	1	1	1	1	1	1	1	1	1	1	1
	Introduction ISO 14001 : 2015					Operation	A												
	6.2 Inhouse Training	จำนวนคน/ปี	20	90,000	ธ.ค 66	ปฏิพล	P	1	1	1	1	1	1	1	1	1	1	1	1
	อบรม Internal Audit ISO 14001 : 2015					Operation	A												
	6.3 ส่งพนักงานเข้าอบรมผู้จัดการสิ่งแวดล้อม	จำนวนคน/ปี	2	-	ธ.ค 66	ปฏิพล	P	1	1	1	1	1	1	1	1	1	1	1	1
.						คเชนทร์	A												
	6.4 ส่งพนักงานเข้าอบรมผู้ควบคุมระบบบำบัดมลพิษกาก	จำนวนคน/ปี	2	-	ธ.ค 66		P	1	1	1	1	1	1	1	1	1	1	1	1
							A												
	6.5 จัดหาอุปกรณ์ป้องกันอันตรายส่วนบุคคล	เป็นไปตามระบบมาตรฐาน	100%	-	ธ.ค 66	ปฏิพล	P	1	1	1	1	1	1	1	1	1	1	1	1
	ให้อย่างเหมาะสมและเพียงพอต่อการใช้งาน						A												
							P												
							A												
							P												
							A												
							P												
							A												
[redacted]					แก้ไขครั้งที่		วันที่จัดทำ		28 ธ.ค. 2565							เอกสารหน้าที่			
					วันที่แก้ไข		วันที่เริ่มใช้		4 ม.ค. 2566							6/15			
FORM : ESMPF 433-01	ISSUE 2	REF : OHSM					EFFECTIVE DATE : 16 Jan 2558									PAGE 1 OF 1			

บริษัท เอส ซี ไอ อีโค่ เซอร์วิสเซส จำกัด

SCIeco

หมายของการดำเนินงานด้านสิ่ง

วัตถุประสงค์และเป้าหมายของการดำเนินงานด้านสิ่งแวดล้อม ประจำปี 2566

วัตถุประสงค์	การดำเนินงาน	จุดควบคุม		งบประมาณ	กำหนด	ผู้รับผิดชอบ	แผนการดำเนินงาน												
		หัวข้อควบคุม	เป้าหมาย	(บาท)	เสร็จ		เดือน	1	2	3	4	5	6	7	8	9	10	11	12
แผนการปฏิบัติตามมาตรการป้องกัน แก้ไข และลดผลกระทบสิ่งแวดล้อม ประจำปี 2019 (ESA-Liquid Plant)																			
1. ด้านการขนส่งวัตถุดิบและผลิตภัณฑ์ (คุณภาพอากาศ/ดิน/เสียง)	1.1 จำกัดความเร็วของรถบรรทุก 20 km/hr	ตามมาตรการ ESA	100%	-	ธ.ค 66	ณัฐวุฒิ	P	100	100	100	100	100	100	100	100	100	100	100	100
							A	100	100	100	100	100	100	100	100	100	100	100	100
	1.2 ถังบรรจุ 200 ลิตร ต้องปิดมิดชิดและทำด้วยเหล็ก	ตามมาตรการ ESA	100%	-	ธ.ค 66	คเชนทร์	P	100	100	100	100	100	100	100	100	100	100	100	100
							A												
	1.3 รถขนส่งโดยใช้ถังบรรจุ 200 ลิตรต้องใช้ผ้าใบคลุม	ตามมาตรการ ESA	100%	-	ธ.ค 66	ณัฐวุฒิ	P	100	100	100	100	100	100	100	100	100	100	100	100
							A												
	1.4 ตรวจสภาพรถขนส่งอยู่เสมอ	ตามมาตรการ ESA	100%	-	ธ.ค 66	คเชนทร์	P	100	100	100	100	100	100	100	100	100	100	100	100
							A												
2. ด้านกานขนส่งสูบถ่ายวัตถุดิบและผลิตภัณฑ์ (คุณภาพอากาศ/ดิน)	2.1 ตรวจสภาพขนส่ง แทงค์ และอุปกรณ์ ก่อนการสูบถ่ายทุกครั้ง	ตามมาตรการ ESA	100%	-	ธ.ค 66	คเชนทร์	P	100	100	100	100	100	100	100	100	100	100	100	100
							A												
	2.2 ตรวจสภาพถังบรรจุ ซีล และฝาปิด ให้มีสภาพดี และเหมาะสมกับการใช้งานอยู่	ตามมาตรการ ESA	100%	-	ธ.ค 66	คเชนทร์	P	100	100	100	100	100	100	100	100	100	100	100	100
							A												
	2.3 มีป้ายแสดงขั้นตอนการรับวัตถุดิบ ที่หน้างานเพื่อ ให้ปฏิบัติตามขั้นตอนอย่างครบถ้วน	ตามมาตรการ ESA	100%	-	ธ.ค 66	คเชนทร์	P	100	100	100	100	100	100	100	100	100	100	100	100
							A												
	2.4 อบรมพนักงานขับรถขนส่งเป็นประจำทุกปี	จำนวนครั้ง/ปี	1	-	ธ.ค 66	ณัฐวุฒิ	P	1	1	1	1	1	1	1	1	1	1	1	1
							A												
	2.5 คนงานจะต้องสวมใส่ถุงมือและรองเท้านิรภัย รวมทั้งอุปกณ์ส่วนบุคคล	ตามมาตรการ ESA	100%	-	ธ.ค 66	คเชนทร์	P	100	100	100	100	100	100	100	100	100	100	100	100
							A												
[redacted]					แก้ไขครั้งที่		วันที่จัดทำ	28 ธ.ค. 2565							เอกสารหน้าที่				
					วันที่แก้ไข		วันที่เริ่มใช้	4 ม.ค. 2566							7/15				

บริษัท เอส ซี ไอ อีโค่ เซอร์วิสเซส จำกัด

SCIeco

วัตถุประสงค์และเป้าหมายของการดำเนินงานด้านสิ่งแวดล้อม ประจำปี 2566

วัตถุประสงค์	การดำเนินงาน	จุดควบคุม		งบประมาณ	กำหนด	ผู้รับผิดชอบ	แผนการดำเนินงาน												
		หัวข้อควบคุม	เป้าหมาย	(บาท)	เสร็จ		เดือน	1	2	3	4	5	6	7	8	9	10	11	12
	2.6 มีเครื่องดับเพลิงและอุปกรณ์ความปลอดภัย มีระบบดับเพลิงชนิด Mobile Foam Sprinkle และถังดับเพลิงชนิดมือถือ ติดตั้งพร้อมใช้งานบริเวณโรงงาน	ตามมาตรการ ESA	100%	-	ธ.ค 66	คเชนทร์	P	100	100	100	100	100	100	100	100	100	100	100	100
							A												
	2.7 ต่อสายดิน (Grounding) ก่อนการสูบถ่ายทุกครั้ง	ตามมาตรการ ESA	100%	-	ธ.ค 66	คเชนทร์	P	100	100	100	100	100	100	100	100	100	100	100	100
							A												
3. ด้านการกรอง (คุณภาพอากาศ/ดิน)	3.1 พื้นที่ปฏิบัติงานเป็นคอนกรีตป้องกันการหกรั่วไหล	ตามมาตรการ ESA	100%	-	ธ.ค 66	คเชนทร์	P	100	100	100	100	100	100	100	100	100	100	100	100
							A												
	3.2 ตรวจสอบสภาพเครื่องกรอง ท่อวาล์ว และอุปกรณ์ควบคุมให้อยู่ในสภาพดีเสมอ	ตามมาตรการ ESA	100%	-	ธ.ค 66	คเชนทร์	P	100	100	100	100	100	100	100	100	100	100	100	100
							A												
	3.3 คนงานต้องสวมใส่อุปกรณ์ป้องกันส่วนบุคคลตลอดเวลาปฏิบัติงาน	ตามมาตรการ ESA	100%	-	ธ.ค 66	คเชนทร์	P	100	100	100	100	100	100	100	100	100	100	100	100
							A												
4.ด้านการผสม (คุณภาพอากาศ/ดิน)	4.1 พื้นที่ปฏิบัติงานเป็นคอนกรีตป้องกันการหกรั่วไหลหรือถูกชะพาออกสู่สิ่งแวดล้อม	ตามมาตรการ ESA	100%	-	ธ.ค 66	คเชนทร์	P	100	100	100	100	100	100	100	100	100	100	100	100
							A												
	4.2 ตรวจสอบสภาพเครื่องผสม ท่อวาล์ว และอุปกรณ์ควบคุมให้อยู่ในสภาพดีเสมอ	ตามมาตรการ ESA	100%	-	ธ.ค 66	คเชนทร์	P	100	100	100	100	100	100	100	100	100	100	100	100
							A												
	4.3 เครื่องจักรและอุปกรณ์ไฟฟ้าต่อสายดิน	ตามมาตรการ ESA	100%	-	ธ.ค 66	คเชนทร์	P	100	100	100	100	100	100	100	100	100	100	100	100
							A												
							P												
							A												
[redacted]					แก้ไขครั้งที่		วันที่จัดทำ 28 ธ.ค. 2565								เอกสารหน้าที่				
					วันที่แก้ไข		วันที่เริ่มใช้ 4 ม.ค. 2566								8/15				

บริษัท เอส ซี ไอ อีโค่ เซอร์วิสเซส จำกัด

SCIeco

วัตถุประสงค์และเป้าหมายของการดำเนินงานด้านสิ่งแวดล้อม ประจำปี 2566

วัตถุประสงค์	การดำเนินงาน	จุดควบคุม		งบประมาณ	กำหนด	ผู้รับผิดชอบ	แผนการดำเนินงาน												
		หัวข้อควบคุม	เป้าหมาย	(บาท)	เสร็จ		เดือน	1	2	3	4	5	6	7	8	9	10	11	12
5. ด้านการจัดเก็บผลิตภัณฑ์ (คุณภาพอากาศ/ดิน)	5.1 ตรวจสภาพถังบรรจุ ซีล และฝาปิดให้มีสภาพดี	ตามมาตรการ ESA	100%	-	ธ.ค 66	คเชนทร์	P	100	100	100	100	100	100	100	100	100	100	100	100
							A												
	5.2 พบการรั่วซึมของถังให้เปลี่ยนถ่ายและทำความสะอาดทันที และทำ 5ส.ทุกครั้ง	ตามมาตรการ ESA	100%	-	ธ.ค 66	คเชนทร์	P	100	100	100	100	100	100	100	100	100	100	100	100
							A												
	5.3 อาคารและถังเก็บเชื้อเพลิงติดตั้งสายล่อฟ้าหรือมีระบบป้องกันฟ้าผ่า	ตามมาตรการ ESA	100%	-	ธ.ค 66	คเชนทร์	P	100	100	100	100	100	100	100	100	100	100	100	100
							A												
	5.4 คนงานสวมใส่รองเท้านิรภัยพื้นยางสัวเคราะห์ที่ทนน้ำมัน	ตามมาตรการ ESA	100%	-	ธ.ค 66	คเชนทร์	P	100	100	100	100	100	100	100	100	100	100	100	100
							A												
	5.5 ติดตั้งระบบบำบัดไอสารอินทรีย์ AC system & Bio Filter	ตามมาตรการ ESA	100%	-	ธ.ค 66	คเชนทร์	P	100	100	100	100	100	100	100	100	100	100	100	100
							A												
	5.6 เก็บผลิตภัณฑ์ออกแบบตตามมาตรฐาน API 650 ตั้งอยู่บนพื้นคอนกรีต ล้อมรอบคอนกรีต (Bund wall)	ตามมาตรการ ESA	100%	-	ธ.ค 66	คเชนทร์	P	100	100	100	100	100	100	100	100	100	100	100	100
							A												
	5.7 ตรวจสภาพ Bund wall และรองระบายน้ำทุกวัน	ตามมาตรการ ESA	100%	-	ธ.ค 66	คเชนทร์	P	100	100	100	100	100	100	100	100	100	100	100	100
							A												
	5.8 มีระบบตรวจจับเพลิงไหม้ในบริเวณลานถัง (Heat/Flame detector)	ตามมาตรการ ESA	100%	-	ธ.ค 66	คเชนทร์	P	100	100	100	100	100	100	100	100	100	100	100	100
							A												
	5.9 อุปกรณ์ที่ใช้บริเวณลานถังเป็นชนิด Explosion proof ตาม NFPA70	ตามมาตรการ ESA	100%	-	ธ.ค 66	คเชนทร์	P	100	100	100	100	100	100	100	100	100	100	100	100
							A												
[redacted]					แก้ไขครั้งที่		วันที่จัดทำ	28 ธ.ค. 2565							เอกสารหน้าที่				
					วันที่แก้ไข		วันที่เริ่มใช้	4 ม.ค. 2566							9/15				
FORM : ESMPF 433-01	ISSUE 2	REF : OHSM					EFFECTIVE DATE : 16 Jan 2558								PAGE 1 OF 1				

บริษัท เอส ซี ไอ อีโค่ เซอร์วิสเซส จำกัด

SCIeco

วัตถุประสงค์และเป้าหมายของการดำเนินงานด้านสิ่งแวดล้อม ประจำปี 2566

วัตถุประสงค์	การดำเนินงาน	จุดควบคุม		งบประมาณ	กำหนด	ผู้รับผิดชอบ	แผนการดำเนินงาน												
		หัวข้อควบคุม	เป้าหมาย	(บาท)	เสร็จ		เดือน	1	2	3	4	5	6	7	8	9	10	11	12
6. ด้านการจัดการของเสีย 6.1 น้ำ (คุณภาพอากาศ/ดิน)	6.1.1 น้ำที่แยกออกจากนั้นหล่อลื่นเก็บรวบรวมในภาชนะที่ป้องกันการแพร่กระจาย และการหกรั่วไหล สูบถ่ายเข้าถังกักเก็บและส่งกำจัดเข้าเตาเผาปูนซิเมนต์	ตามมาตรการ ESA	100%	-	ธ.ค 66	คเชนทร์	P	100	100	100	100	100	100	100	100	100	100	100	100
							A												
	6.1.2 น้ำจากการใช้ของพนักงานและคนงานใช้ระบบบ่อเกรอะ - บ่อซึม	ตามมาตรการ ESA	100%	-	ธ.ค 66	คเชนทร์	P	100	100	100	100	100	100	100	100	100	100	100	100
							A												
6.2 สิ่งปฏิบัติหรือวัสดุไม่ใช้แล้ว (คุณภาพการจัดการของเสีย)	6.2.1 เก็บรวบรวมในภาชนะป้องกันการแพร่กระจายของกลิ่นและการหกรั่วไหลหรือเข้าถังกักเก็บ ส่งกำจัดอุตสาหกรรมเตาเผาปูนซิเมนต์	ตามมาตรการ ESA	100%	-	ธ.ค 66	คเชนทร์	P	100	100	100	100	100	100	100	100	100	100	100	100
							A												
	6.2.2 ขยะมูลฝอย จัดแยกเป็นขยะอันตรายและไม่อันตราย เก็บรวบรวมใส่ภาชนะป้องกันการแพร่กระจายของกลิ่นและการหกรั่วไหลส่งกำจัดเข้าเตาเผาปูนซิเมนต์	ตามมาตรการ ESA	100%	-	ธ.ค 66	คเชนทร์	P	100	100	100	100	100	100	100	100	100	100	100	100
							A												
7. ตรวจวัดคุณภาพอากาศในบรรยากาศ (ฝุ่นละอองรวม)	1.ปริมาณฝุ่นละอองรวม (TSP)	จำนวนครั้ง/ปี	2	-	เม.ย , ต.ค	ปฏิพล	P				1						1		
							A												
	2. ฝุ่นละออง (PM10)						P												
							A												
	3. ตรวจวัดความเร็วลมและทิศทางลม						P												
							A												
							P												
							A												
[redacted]					แก้ไขครั้งที่ วันที่แก้ไข		วันที่จัดทำ 28 ธ.ค. 2565 วันที่เริ่มใช้ 4 ม.ค. 2566								เอกสารหน้าที่ 10/15				
FORM : ESMPF 433-01	ISSUE 2	REF : OHSM					EFFECTIVE DATE : 16 Jan 2558								PAGE 1 OF 1				

บริษัท เอส ซี ไอ อีโค่ เซอร์วิสเซส จำกัด

SCIeco

วัตถุประสงค์และเป้าหมายของการดำเนินงานด้านสิ่งแวดล้อม ประจำปี 2566

วัตถุประสงค์	การดำเนินงาน	จุดควบคุม		งบประมาณ	กำหนด	ผู้รับผิดชอบ	แผนการดำเนินงาน												
		หัวข้อควบคุม	เป้าหมาย	(บาท)	เสร็จ		เดือน	1	2	3	4	5	6	7	8	9	10	11	12
8. ตรวจสอบคุณภาพดินอย่างต่อเนื่อง (คุณภาพดิน)	1. ตรวจวัดเพื่อวิเคราะห์หาค่า pH , ปริมาณ Pb,Ni,As,Cd,Mn, Hg และSe	จำนวนครั้ง/ปี	2	-	เม.ย , ต.ค	ปฏิพล	P				1						1		
							A												
	2. ตรวจวัดค่าความปนเปื้อนของดินและน้ำดิน ตามกฎหมาย	จำนวนครั้ง/ปี	1	-	ก.พ		P		1										
							A												
9. ตรวจวัดคุณภาพอากาสจากปล่อง	1. ตรวจวัดระดับเสียง Leq 24 ชม.	จำนวนครั้ง/ปี	2	-	เม.ย , ต.ค	ปฏิพล	P				1						1		
							A												
10. ตรวจวัดคุณภาพอากาศจากปล่อง (คุณภาพอากาศ)	1. Non-methane hydrocarbon	จำนวนครั้ง/ปี	2	-	เม.ย , ต.ค	ปฏิพล	P				1						1		
							A												
	2. Aromatic Hydrocarbon						P				1						1		
							A												
	2.1 Benzene						P												
							A												
	2.2 Styrene						P												
							A												
	2.3 Toluene						P												
							A												
	2.4 Ethyl Benzene						P												
							A												
[redacted]					แก้ไขครั้งที่		วันที่จัดทำ		28 ธ.ค. 2565						เอกสารหน้าที่				
					วันที่แก้ไข		วันที่เริ่มใช้		4 ม.ค. 2566						11/15				
FORM : ESMPF 433-01	ISSUE 2	REF : OHSM					EFFECTIVE DATE : 16 Jan 2558								PAGE 1 OF 1				

บริษัท เอส ซี ไอ อีโค่ เซอร์วิสเซส จำกัด

SCIeco

วัตถุประสงค์และเป้าหมายของการดำเนินงานด้านสิ่งแวดล้อม ประจำปี 2566

วัตถุประสงค์	การดำเนินงาน	จุดควบคุม		งบประมาณ (บาท)	กำหนดเสร็จ	ผู้รับผิดชอบ	แผนการดำเนินงาน												
		หัวข้อควบคุม	เป้าหมาย				เดือน	1	2	3	4	5	6	7	8	9	10	11	12
	2.5 P-Xylene						P												
							A												
	2.6 M-Xylene						P												
							A												
	2.7 O-Xylene						P												
							A												
							P												
							A												
							P												
							A												
							P												
							A												
							P												
							A												
							P												
							A												
							P												
							A												
							P												
							A												
[redacted]					แก้ไขครั้งที่		วันที่จัดทำ 28 ธ.ค. 2565								เอกสารหน้าที่				
					วันที่แก้ไข		วันที่เริ่มใช้ 4 ม.ค. 2566								12/15				
FORM : ESMPF 433-01	ISSUE 2	REF : OHSM					EFFECTIVE DATE : 16 Jan 2558								PAGE 1 OF 1				

บริษัท เอส ซี ไอ อีโค่ เซอร์วิสเซส จำกัด

SCIeco

วัตถุประสงค์และเป้าหมายของการดำเนินงานด้านสิ่งแวดล้อม ประจำปี 2566

วัตถุประสงค์	การดำเนินงาน	จุดควบคุม		งบประมาณ	กำหนด	ผู้รับผิดชอบ	แผนการดำเนินงาน												
		หัวข้อควบคุม	เป้าหมาย	(บาท)	เสร็จ		เดือน	1	2	3	4	5	6	7	8	9	10	11	12
แผนการปฏิบัติตามตรวจสอบและตรวจวัดด้านสิ่งแวดล้อม ประจำปี 2019 (EIA)																			
1. คุณภาพอากาศ	1.1 ตรวจสอบระบบการทำงานของถังกักเก็บ ท่อลำเลียง และอุปกรณ์การสูบถ่ายต่างๆ	จำนวนครั้ง/วัน	1	-	ธ.ค 66	คเชนทร์	P	100	100	100	100	100	100	100	100	100	100	100	100
							A												
	1.2 ทำความสะอาดบริเวณลานสูบถ่าย	จำนวนครั้ง/วัน	1	-	ธ.ค 66	คเชนทร์	P	100	100	100	100	100	100	100	100	100	100	100	100
							A												
2. คุณภาพน้ำ	1.3 ตรวจวัดคุณภาพอากาศบริเวณลานสูบถ่ายและภายในห้องปฏิบัติการวิเคราะห์	จำนวนครั้ง/ปี	2	-	เม.ย - ต.ค	ปฏิพล	P				1						1		
							A												
	2.1 ทำความสะอาดรางระบายน้ำใน Bund	จำนวนครั้ง/สัปดาห์	1	-	ธ.ค 66	คเชนทร์	P	100	100	100	100	100	100	100	100	100	100	100	100
							A												
	2.2 ทำความสะอาดบ่อรวบรวมบริเวณลานสูบถ่าย	จำนวนครั้ง/วัน	1	-	ธ.ค 66	คเชนทร์	P	100	100	100	100	100	100	100	100	100	100	100	100
							A												
3. เสียง	2.3 ทำความสะอาดบ่อรวบรวมใน Bund 4 บ่อ	จำนวนครั้ง/วัน	1	-	ธ.ค 66	คเชนทร์	P	100	100	100	100	100	100	100	100	100	100	100	100
							A												
	3.1 ตรวจวัดคุณภาพบริเวณลานสูบถ่าย	จำนวนครั้ง/ปี	2	-	เม.ย - ต.ค	ปฏิพล	P				1						1		
							A												
							P												
							A												
[redacted]					แก้ไขครั้งที่		วันที่จัดทำ	28 ธ.ค. 2565							เอกสารหน้าที่				
					วันที่แก้ไข		วันที่เริ่มใช้	4 ม.ค. 2566							13/15				
FORM : ESMPF 433-01	ISSUE 2	REF : OHSM					EFFECTIVE DATE : 16 Jan 2558								PAGE 1 OF 1				

บริษัท เอส ซี ไอ อีโค่ เซอร์วิสเซส จำกัด

SCIeco

วัตถุประสงค์และเป้าหมายของการดำเนินงานด้านสิ่งแวดล้อม ประจำปี 2566

วัตถุประสงค์	การดำเนินงาน	จุดควบคุม		งบประมาณ	กำหนด	ผู้รับผิดชอบ	แผนการดำเนินงาน												
		หัวข้อควบคุม	เป้าหมาย	(บาท)	เสร็จ		เดือน	1	2	3	4	5	6	7	8	9	10	11	12
4. การคมนาคมขนส่ง	4.1 ซ้อมแผนป้องกันภัยฉุกเฉินระหว่างการขนส่ง กากของเสียและจัดให้มีการอบรมการซ้อมแผนฉุกเฉินฯ เป็นประจำทุกปี	จำนวนครั้ง/ปี	1	-	ธ.ค 66	ณัฐวุฒิ	P	1	1	1	1	1	1	1	1	1	1	1	1
							A												
	4.2 ซ้อมแผนป้องกันภัยฉุกเฉินกรณีสสารเคมีหกรั่วไหลและเพลิงไหม้ภายในบริเวณโรงงาน Liquid Plant และ Solid Plant เป็นประจำทุกปี	จำนวนครั้ง/ปี	4	-	ธ.ค 66	ปฏิพล	P			1			1			1		1	
							A												
5. อาชีวอนามัยและความปลอดภัยในการทำงาน	5.1 ตรวจสุขภาพพนักงานและคู่ธุรกิจ เป็นประจำทุกปี	จำนวนครั้ง/ปี	2	-	มี.ค , ก.ย	ปฏิพล	P			1						1			
							A												
6. ตรวจวัดคุณภาพอากาศ (ฝุ่นละอองรวม)	1. ปริมาณฝุ่นละอองรวม (TSP)	จำนวนครั้ง/ปี	2	-	เม.ย , ต.ค	ปฏิพล	P				1						1		
							A												
	2. ตรวจสอบคุณภาพอากาศในบรรยากาสอย่างต่อเนื่อง	จำนวนครั้ง/ปี	2	-	เม.ย , ต.ค	ปฏิพล	P				1						1		
							A												
	3. ตรวจวัดความเร็วลมและทิศทางลม	จำนวนครั้ง/ปี	2	-	เม.ย , ต.ค	ปฏิพล	P				1						1		
							A												
							P												
							A												
							P												
							A												
[redacted]					แก้ไขครั้งที่		วันที่จัดทำ	28 ธ.ค. 2565							เอกสารหน้าที่				
					วันที่แก้ไข		วันที่เริ่มใช้	4 ม.ค. 2566							14/15				
FORM : ESMPF 433-01	ISSUE 2	REF : OHSM					EFFECTIVE DATE : 16 Jan 2558								PAGE 1 OF 1				

บริษัท เอส ซี ไอ อีโค่ เซอร์วิสเซส จำกัด

SCIeco

วัตถุประสงค์และเป้าหมายของการดำเนินงานด้านสิ่งแวดล้อม ประจำปี 2566

วัตถุประสงค์	การดำเนินงาน	จุดควบคุม		งบประมาณ	กำหนด	ผู้รับผิดชอบ	แผนการดำเนินงาน												
		หัวข้อควบคุม	เป้าหมาย	(บาท)	เสร็จ		เดือน	1	2	3	4	5	6	7	8	9	10	11	12
7. ตรวจสอบคุณภาพดินอย่างต่อเนื่อง (คุณภาพดิน/อากาศ)	1. ตรวจวัดเพื่อวิเคราะห์หาค่า pH , ปริมาณ Pb,Ni,As,Cd, Mn,Hg และSe	จำนวนครั้ง/ปี	2	-	เม.ย - ต.ค	ปฏิพล	P				1						1		
							A												
8. ตรวจวัดระดับเสียงโดยทั่วไป (เสียง)	1. ตรวจวัดระดับเสียง 24 ชม.	จำนวนครั้ง/ปี	2	-	เม.ย - ต.ค	ปฏิพล	P				1						1		
							A												
							P												
							A												
							P												
							A												
							P												
							A												
							P												
							A												
							P												
							A												
							P												
							A												
							P												
							A												
[redacted]					แก้ไขครั้งที่		วันที่จัดทำ 28 ธ.ค. 2565								เอกสารหน้าที่				
					วันที่แก้ไข		วันที่เริ่มใช้ 4 ม.ค. 2566								15/15				
FORM : ESMPF 433-01	ISSUE 2	REF : OHSM					EFFECTIVE DATE : 16 Jan 2558								PAGE 1 OF 1				

เอกสารแนบที่ 2.4

รายงานการฉีดเชื้อเพลิงทดแทน
ระหว่างเดือนมกราคม-มิถุนายน 2566

SCIeco บริษัท เอส ซี ไอ อีโค่ เซอร์วิสเซส จำกัด
SCI ECO SERVICES CO., LTD.

รายงานการรับและใช้เชื้อเพลิงทดแทน

วันที่ 21 / 1 / 66 ผู้ทำการบันทึก(กะเช้า) [redacted] (กะบ่าย) ..... (กะดึก) [redacted]

เวลา	P3 To MFC K3 อัตราการไหล Kg/h	ความร้อนชื้น %	Pressure bar	Load (A)	ระบบป้อนชื้น ระบบวาล์ว	P5 To CK K5 อัตราการไหล Kg/h	ความร้อนชื้น %	Pressure bar	Load (A)	ระบบป้อนชื้น ระบบวาล์ว	P7 To CA K5 อัตราการไหล Kg/h	ความร้อนชื้น %	Pressure bar	Load (A)	ระบบป้อนชื้น ระบบวาล์ว
0:00	2000	27	4	-	ปกติ	-	-	-	-	-	-	-	-	-	-
1:00	2000	27	4	-	ปกติ	-	-	-	-	-	-	-	-	-	-
2:00	2000	27	4	-	ปกติ	-	-	-	-	-	-	-	-	-	-
3:00	2000	27	4	-	ปกติ	-	-	-	-	-	-	-	-	-	-
4:00	2000	27	4	-	ปกติ	-	-	-	-	-	-	-	-	-	-
5:00	2000	27	4	-	ปกติ	-	-	-	-	-	-	-	-	-	-
6:00	2000	27	4	-	ปกติ	-	-	-	-	-	-	-	-	-	-
7:00	2000	27	4	-	ปกติ	-	-	-	-	-	-	-	-	-	-
8:00	2000	27	4	-	ปกติ	-	-	-	-	-	-	-	-	-	-
9:00	2000	27	4	-	ปกติ	-	-	-	-	-	-	-	-	-	-
10:00	2000	27	4	-	ปกติ	-	-	-	-	-	-	-	-	-	-
11:00	2000	27	4	-	ปกติ	-	-	-	-	-	-	-	-	-	-
12:00	2000	27	4	-	ปกติ	-	-	-	-	-	-	-	-	-	-
13:00	2000	27	4	-	ปกติ	-	-	-	-	-	-	-	-	-	-
14:00	2000	27	4	-	ปกติ	-	-	-	-	-	-	-	-	-	-
15:00	2000	27	4	-	ปกติ	-	-	-	-	-	-	-	-	-	-
16:00	2000	27	4	-	ปกติ	-	-	-	-	-	-	-	-	-	-
17:00	2000	27	4	-	ปกติ	-	-	-	-	-	-	-	-	-	-
18:00	2000	27	4	-	ปกติ	-	-	-	-	-	-	-	-	-	-
19:00	2000	27	4	-	ปกติ	-	-	-	-	-	-	-	-	-	-
20:00	3000	36	4	-	ปกติ	-	-	-	-	-	-	-	-	-	-
21:00	3000	36	4	-	ปกติ	-	-	-	-	-	-	-	-	-	-
22:00	3000	36	4	-	ปกติ	-	-	-	-	-	-	-	-	-	-
23:00	3000	36	4	-	ปกติ	-	-	-	-	-	-	-	-	-	-

เวลา	P9 To MFC K4 อัตราการไหล Kg/h	ความร้อนชื้น %	Pressure bar	Load (A)	ระบบป้อนชื้น ระบบวาล์ว	P11 To MFC K3 อัตราการไหล Kg/h	ความร้อนชื้น %	Pressure bar	Load (A)	ระบบป้อนชื้น ระบบวาล์ว	K6 อัตราการไหล Kg/h	ความร้อนชื้น %	Pressure bar	Load (A)	ระบบป้อนชื้น ระบบวาล์ว
0:00	1700	9	4	ปกติ	ปกติ	1000	21	4	-	ปกติ	2000	50	4	-	ปกติ
1:00	1700	11	4	-	ปกติ	1000	21	4	-	ปกติ	2000	50	4	-	ปกติ
2:00	1700	10	4	-	ปกติ	1000	21	4	-	ปกติ	2000	50	4	-	ปกติ
3:00	1700	19	4	-	ปกติ	1000	21	4	-	ปกติ	2000	50	4	-	ปกติ
4:00	1700	18	4	-	ปกติ	1000	21	4	-	ปกติ	2000	50	4	-	ปกติ
5:00	1700	18	4	-	ปกติ	1000	21	4	-	ปกติ	2000	50	4	-	ปกติ
6:00	1700	17	4	-	ปกติ	1000	21	4	-	ปกติ	2000	50	4	-	ปกติ
7:00	1700	17	4	-	ปกติ	1000	21	4	-	ปกติ	2000	50	4	-	ปกติ
8:00	1700	17	4	-	ปกติ	1000	21	4	-	ปกติ	2000	50	4	-	ปกติ
9:00	1700	17	4	-	ปกติ	1000	21	4	-	ปกติ	2000	50	4	-	ปกติ
10:00	1700	17	4	-	ปกติ	1000	21	4	-	ปกติ	2000	50	4	-	ปกติ
11:00	1700	17	4	-	ปกติ	1000	21	4	-	ปกติ	2000	50	4	-	ปกติ
12:00	1700	17	4	-	ปกติ	1000	21	4	-	ปกติ	2000	50	4	-	ปกติ
13:00	1700	17	4	-	ปกติ	1000	21	4	-	ปกติ	2000	50	4	-	ปกติ
14:00	1700	17	4	-	ปกติ	1000	21	4	-	ปกติ	2000	50	4	-	ปกติ
15:00	1700	17	4	-	ปกติ	1000	21	4	-	ปกติ	2000	50	4	-	ปกติ
16:00	1700	17	4	-	ปกติ	1000	21	4	-	ปกติ	2000	50	4	-	ปกติ
17:00	1700	17	4	-	ปกติ	1000	21	4	-	ปกติ	2000	50	4	-	ปกติ
18:00	1700	17	4	-	ปกติ	1000	21	4	-	ปกติ	2000	50	4	-	ปกติ
19:00	1700	17	4	-	ปกติ	1000	21	4	-	ปกติ	2000	50	4	-	ปกติ
20:00	2100	25	4	-	ปกติ	2000	39	4	-	ปกติ	2000	50	4	-	ปกติ
21:00	2100	25	4	-	ปกติ	2000	39	4	-	ปกติ	2000	50	4	-	ปกติ
22:00	2100	25	4	-	ปกติ	2000	39	4	-	ปกติ	2000	50	4	-	ปกติ
23:00	2100	25	4	-	ปกติ	2000	39	4	-	ปกติ	2000	50	4	-	ปกติ

เวลา	Stock S1	Stock S2	Stock S3	Stock S4	Stock S5	Stock S6	Stock S7	Stock S8	Stock S9	Stock S10	Stock S11	Stock S12	HFO1	HFO3
0:00	62	41	70	31	82	70	-	90	82	84	24	68	766	480
1:00	62	41	64	31	82	70	-	90	86	79	24	66	766	480
2:00	62	41	59	31	82	70	-	90	84	77	24	66	766	480
3:00	62	41	86	57	82	70	-	90	83	76	2	66	766	480
4:00	73	41	82	67	82	70	-	90	82	74	20	69	766	480
5:00	72	41	75	67	82	70	-	90	80	72	30	83	766	480
6:00	72	41	68	67	82	70	-	90	85	77	43	83	766	480
7:00	72	41	62	67	82	70	-	90	83	76	43	83	766	480
8:00	72	41	57	67	82	70	-	72	82	74	62	83	766	480
9:00	72	41	39	65	70	70	-	65	81	73	80	84	766	480
10:00	72	41	83	41	70	65	-	65	79	71	80	84	766	480
11:00	72	41	75	41	70	69	-	65	78	70	80	84	766	480
12:00	72	41	68	41	70	69	-	65	76	68	80	82	766	480
13:00	72	41	64	41	70	69	-	65	75	67	80	84	766	480
14:00	72	41	52	41	70	69	-	65	72	63	80	84	766	480
15:00	72	21	58	31	70	69	-	65	72	63	80	84	766	480
16:00	72	41	82	7	70	69	-	65	80	61	80	84	766	480
17:00	71	41	76	33	70	69	-	65	70	66	54	76	766	480
18:00	71	41	69	57	70	69	-	65	83	75	30	55	766	480
19:00	71	41	60	52	70	69	-	65	81	73	31	82	766	480
20:00	71	41	48	57	70	69	-	65	78	69	37	82	766	480
21:00	70	41	62	57	70	69	-	65	86	82	24	56	766	480
22:00	70	41	85	57	70	69	-	60	86	80	-	80	766	480
23:00	70	41	85	57	70	69	-	55	84	78	-	86	766	480

บันทึก Down Time

P3 หม้อผา / เครื่องจักร	P5 หม้อผา / เครื่องจักร	P7 หม้อผา / เครื่องจักร	P9 หม้อผา / เครื่องจักร	P11 หม้อผา / เครื่องจักร	K6 หม้อผา / เครื่องจักร
ใช้งานปกติ	ปรับระบบป้อนผา	ไม่ใช้งาน	ใช้งานปกติ	ใช้งานปกติ	ใช้งานปกติ

อัตราการใช้และ Stock Control

หม้อผา 3				หม้อผา 4				หม้อผา 5			
MFC	Aqueous	29	Ton/Day	MFC	Aqueous	-	Ton/Day	MFC	Aqueous	-	Ton/Day
			Ton/hours				Ton/hours				Ton/hours
Thermal Air return	Used Oil	53.65	Ton/Day	Thermal Air return	Used Oil	39.5	Ton/Day	Thermal Air return	Used Oil	-	Ton/Day
			Ton/hours				Ton/hours				Ton/hours

หม้อผา K6			
MFC	Thermal Air return	47	Ton/Day
			Ton/hours

หม้อผง 5 ท่าหลวง			
MFC	Aqueous	-	Ton/Day
		-	Ton/hours

หม้อผา 6 ท่าหลวง			
MFC	Aqueous	-	Ton/Day
			Ton/hours

หม้อผา KW,LP				
KW	Aqueous	-	-	Ton/Day
				Ton/hours
LP	Aqueous	-	-	Ton/Day

นิตเตอร์ไฟฟ้า

เวลา

Stock SKK ยอดรับ	ยอดใช้	Stock SKK
169.29	76	156

Stock PL ยอดรับ	ยอดใช้	Stock PP
-	-	-

Stock TL ยอดรับ	ยอดใช้	Stock TL
-	-	814

Stock KW ยอดรับ	ยอดใช้	Stock KW
-	-	17.98

Stock LP ยอดรับ	ยอดใช้	Stock LP
-	-	3573.74

รวมยอดรับทั้งประเทศ	รวมยอดใช้ทั้งประเทศ	ยอดรวม Stock ทั้งประเทศ
169.29	76	5808.27

SCIeco บริษัท เอส ซี ไอ อีโค่ เซอร์วิสเซส จำกัด
SCI ECO SERVICES CO., LTD.

รายงานการรับและใช้เชื้อเพลิงทดแทน

วันที่ 19 / 2 / 66 ผู้ทำการบันทึก(กะเช้า).[redacted] (กะบ่าย)..... (กะดึก)..[redacted]

เวลา	P3 To MFC K3 อัตราการไหล Kg/h	ความเร็วรอบ %	Pressure bar	Load (A)	ระบบท่อขัด ระบบวาล์ว	P5 To CN K5 อัตราการไหล Kg/h	ความเร็วรอบ %	Pressure bar	Load (A)	ระบบท่อขัด ระบบวาล์ว	P7 To CA K5 อัตราการไหล Kg/h	ความเร็วรอบ %	Pressure bar	Load (A)	ระบบท่อขัด ระบบวาล์ว
0:00	-	-	-	-	-	1000	25	4	-	ปกติ	1000	19	4	-	ปกติ
1:00	-	-	-	-	-	1000	25	4	-	ปกติ	1000	19	4	-	ปกติ
2:00	-	-	-	-	-	1000	25	4	-	ปกติ	1000	19	4	-	ปกติ
3:00	-	-	-	-	-	1000	25	4	-	ปกติ	1000	19	4	-	ปกติ
4:00	-	-	-	-	-	1000	24	4	-	ปกติ	1000	19	4	-	ปกติ
5:00	-	-	-	-	-	1000	23	4	-	ปกติ	1000	19	4	-	ปกติ
6:00	-	-	-	-	-	1000	23	4	-	ปกติ	1000	19	4	-	ปกติ
7:00	-	-	-	-	-	1000	23	4	-	ปกติ	1000	19	4	-	ปกติ
8:00	-	-	-	-	-	1000	25	4	-	ปกติ	1000	20	4	-	ปกติ
9:00	-	-	-	-	-	1000	25	4	-	ปกติ	1000	20	4	-	ปกติ
10:00	-	-	-	-	-	1000	25	4	-	ปกติ	1000	20	4	-	ปกติ
11:00	-	-	-	-	-	1000	25	4	-	ปกติ	1000	20	4	-	ปกติ
12:00	-	-	-	-	-	1000	25	4	-	ปกติ	1500	24	4	-	ปกติ
13:00	-	-	-	-	-	1000	25	4	-	ปกติ	1500	24	4	-	ปกติ
14:00	-	-	-	-	-	1000	25	4	-	ปกติ	1000	20	4	-	ปกติ
15:00	-	-	-	-	-	1000	25	4	-	ปกติ	1000	20	4	-	ปกติ
16:00	-	-	-	-	-	1000	22	4	-	ปกติ	1000	20	4	-	ปกติ
17:00	-	-	-	-	-	1000	22	4	-	ปกติ	1000	20	4	-	ปกติ
18:00	-	-	-	-	-	1000	22	4	-	ปกติ	1000	20	4	-	ปกติ
19:00	-	-	-	-	-	1000	22	4	-	ปกติ	1000	20	4	-	ปกติ
20:00	-	-	-	-	-	1000	21	4	-	ปกติ	1000	20	4	-	ปกติ
21:00	-	-	-	-	-	1000	21	4	-	ปกติ	1000	20	4	-	ปกติ
22:00	-	-	-	-	-	1000	21	4	-	ปกติ	1000	20	4	-	ปกติ
23:00	-	-	-	-	-	1000	21	4	-	ปกติ	1000	20	4	-	ปกติ

เวลา	P9 To MFC K3 อัตราการไหล Kg/h	ความเร็วรอบ %	Pressure bar	Load (A)	ระบบท่อขัด ระบบวาล์ว	P11 To MFC K3 อัตราการไหล Kg/h	ความเร็วรอบ %	Pressure bar	Load (A)	ระบบท่อขัด ระบบวาล์ว	K6 อัตราการไหล Kg/h	ความเร็วรอบ %	Pressure bar	Load (A)	ระบบท่อขัด ระบบวาล์ว
0:00	1500	2	4	-	ปกติ	-	-	-	-	-	3000	50	4	-	ปกติ
1:00	1500	3	4	-	ปกติ	-	-	-	-	-	3000	50	4	-	ปกติ
2:00	1500	3	4	-	ปกติ	-	-	-	-	-	3000	50	4	-	ปกติ
3:00	1400	11	4	-	ปกติ	-	-	-	-	-	3000	50	4	-	ปกติ
4:00	1500	9	4	-	ปกติ	-	-	-	-	-	3000	50	4	-	ปกติ
5:00	1400	8	4	-	ปกติ	-	-	-	-	-	3000	50	4	-	ปกติ
6:00	1400	7	4	-	ปกติ	-	-	-	-	-	3000	50	4	-	ปกติ
7:00	1400	7	4	-	ปกติ	-	-	-	-	-	3000	50	4	-	ปกติ
8:00	1300	8	4	-	ปกติ	-	-	-	-	-	3000	50	4	-	ปกติ
9:00	1300	8	4	-	ปกติ	-	-	-	-	-	3000	50	4	-	ปกติ
10:00	1200	8	4	-	ปกติ	-	-	-	-	-	3000	50	4	-	ปกติ
11:00	1700	9	4	-	ปกติ	-	-	-	-	-	3000	50	4	-	ปกติ
12:00	1600	5	4	-	ปกติ	-	-	-	-	-	3000	50	4	-	ปกติ
13:00	1700	5	4	-	ปกติ	-	-	-	-	-	3000	50	4	-	ปกติ
14:00	1600	4	4	-	ปกติ	-	-	-	-	-	3000	50	4	-	ปกติ
15:00	1600	5	4	-	ปกติ	-	-	-	-	-	3000	50	4	-	ปกติ
16:00	1600	5	4	-	ปกติ	-	-	-	-	-	3000	50	4	-	ปกติ
17:00	1700	5	4	-	ปกติ	-	-	-	-	-	3000	50	4	-	ปกติ
18:00	1700	5	4	-	ปกติ	-	-	-	-	-	3000	50	4	-	ปกติ
19:00	1700	5	4	-	ปกติ	-	-	-	-	-	3000	50	4	-	ปกติ
20:00	1600	6	4	-	ปกติ	-	-	-	-	-	3000	50	4	-	ปกติ
21:00	1600	5	4	-	ปกติ	-	-	-	-	-	3000	50	4	-	ปกติ
22:00	1600	5	4	-	ปกติ	-	-	-	-	-	3000	50	4	-	ปกติ
23:00	1600	5	4	-	ปกติ	-	-	-	-	-	3000	50	4	-	ปกติ

เวลา	Stock S1	Stock S2	Stock S3	Stock S4	Stock S5	Stock S6	Stock S7	Stock S8	Stock S9	Stock S10	Stock S11	Stock S12	HFO1	HFO3
0:00	36	38	34	69	57	55	54	26	66	55	23	33	1464	1357
1:00	26	38	63	77	57	56	84	24	57	46	75	63	1464	1357
2:00	26	38	56	84	58	85	84	24	57	46	74	63	1464	1357
3:00	26	38	56	81	58	83	84	24	57	46	74	63	1464	1357
4:00	26	38	55	80	58	82	84	24	57	46	74	63	1464	1357
5:00	26	39	55	77	58	80	84	24	57	46	74	63	1464	1357
6:00	26	39	55	75	58	78	84	24	57	46	74	63	1464	1357
7:00	26	38	55	82	58	77	84	24	57	46	65	67	1464	1357
8:00	28	37	89	85	58	79	84	24	57	46	40	67	1464	1357
9:00	26	37	86	82	58	73	84	24	57	46	40	75	1464	1357
10:00	26	37	89	80	58	72	84	24	57	46	40	75	1464	1357
11:00	26	37	86	78	58	71	84	24	57	46	40	75	1464	1357
12:00	26	37	85	76	58	69	84	24	57	46	40	75	1464	1357
13:00	26	37	85	74	58	68	84	24	57	46	40	75	1464	1357
14:00	26	37	85	71	58	66	84	24	57	46	40	75	1464	1357
15:00	26	37	85	69	58	83	84	24	57	46	40	75	1464	1357
16:00	26	37	85	67	58	84	84	24	57	46	39	75	1464	1357
17:00	26	37	85	65	58	82	84	24	57	46	39	75	1464	1357
18:00	26	37	85	67	58	81	84	24	57	46	39	76	1464	1357
19:00	26	37	85	68	58	75	84	24	67	58	38	77	1464	1357
20:00	40	37	86	56	39	77	84	24	58	53	33	77	1464	1357
21:00	40	37	85	54	65	75	84	24	72	62	33	77	1464	1357
22:00	40	37	85	53	65	73	84	24	78	63	38	77	1464	1357
23:00	53	37	85	51	65	71	84	24	89	57	-	77	1464	1357

บันทึก Down Time

P3 หม้อเผา / เครื่องจักร	P5 หม้อเผา / เครื่องจักร	P7 หม้อเผา / เครื่องจักร	P9 หม้อเผา / เครื่องจักร	P11 หม้อเผา / เครื่องจักร	K6 หม้อเผา / เครื่องจักร
บดเผาหมดพร้อม	ใช้งานปกติ	ใช้งานปกติ	ใช้งานปกติ	บดเผาหมดพร้อม	บดเผาหมด

อัตราการใช้และ Stock Control

หม้อเผา 3					หม้อเผา 4					หม้อเผา 5					หม้อเผา K6				
MFC	Aqueous	-		Ton/Day / Ton/hours	MFC	Aqueous	-		Ton/Day / Ton/hours	MFC	Aqueous	25		Ton/Day / Ton/hours	MFC	Thermal Air return	54.07		Ton/Day / Ton/hours
Thermal Air return	Used Oil	-		Ton/Day / Ton/hours	Thermal Air return	Used Oil	36		Ton/Day / Ton/hours	Thermal Air return	Used Oil	24		Ton/Day / Ton/hours					
หม้อเผา KW,LP					Stock SKK					Stock PL					Stock TL				
KW	Aqueous	-	-	Ton/Day / Ton/hours	ยอดรับ	ยอดใช้	Stock SKK			ยอดรับ	ยอดใช้	Stock PP			ยอดรับ	ยอดใช้	Stock TL		
LP	Aqueous	-	-	Ton/Day	106.10	79.07	254			-	-	-			-	-	814		
															รวมยอดรับทั้งประเทศ		106.10		

หม้อเผา 5 ท่าทอง					หม้อเผา 6 ท่าทอง				
MFC	Aqueous	-		Ton/Day / Ton/hours	MFC	Aqueous	-		Ton/Day / Ton/hours
Stock KW					Stock LP				
ยอดรับ	ยอดใช้	Stock KW			ยอดรับ	ยอดใช้	Stock LP		
-	-	77.98			-	-	3573.74		
รวมยอดใช้ทั้งประเทศ		79.07			ยอดรวม Stock ทั้งประเทศ		7433.90		

บิทเตอร์ไฟฟ้า

เวลา

SCIeco บริษัท เอส ซี ไอ อีโค่ เซอร์วิสเซส จำกัด
SCI ECO SERVICES CO., LTD.

รายงานการรับและใช้เชื้อเพลิงทดแทน

วันที่ 01 / 3 / 66 ผู้ทำการบันทึก(กะเช้า) [redacted] (กะบ่าย)..... (กะดึก) [redacted]

เวลา	P3 To MFC K3 อัตราการไหล Kg/h	ความชื้น %	Pressure bar	Load (A)	ระบบป้อนเชื้อ ระบุ(ท่อ)	P5 To CN K5 อัตราการไหล Kg/h	ความชื้น %	Pressure bar	Load (A)	ระบบป้อนเชื้อ ระบุ(ท่อ)	P7 To CA K5 อัตราการไหล Kg/h	ความชื้น %	Pressure bar	Load (A)	ระบบป้อนเชื้อ ระบุ(ท่อ)
0:00	3000	20	4	-	ปกติ	-	-	-	-	-	-	-	-	-	-
1:00	3000	20	4	-	ปกติ	1000	14	4	-	ปกติ	-	-	-	-	-
2:00	3000	20	4	-	ปกติ	1000	14	4	-	ปกติ	-	-	-	-	-
3:00	3000	20	4	-	ปกติ	1000	14	4	-	ปกติ	-	-	-	-	-
4:00	3000	20	4	-	ปกติ	1000	14	4	-	ปกติ	-	-	-	-	-
5:00	3000	20	4	-	ปกติ	1000	14	4	-	ปกติ	-	-	-	-	-
6:00	3000	20	4	-	ปกติ	1000	14	4	-	ปกติ	-	-	-	-	-
7:00	3000	20	4	-	ปกติ	1000	14	4	-	ปกติ	-	-	-	-	-
8:00	3000	20	4	-	ปกติ	1000	14	4	-	ปกติ	-	-	-	-	-
9:00	3000	20	4	-	ปกติ	1000	14	4	-	ปกติ	-	-	-	-	-
10:00	3000	20	4	-	ปกติ	1000	14	4	-	ปกติ	-	-	-	-	-
11:00	3000	20	4	-	ปกติ	1000	14	4	-	ปกติ	-	-	-	-	-
12:00	3000	20	4	-	ปกติ	1000	14	4	-	ปกติ	-	-	-	-	-
13:00	3000	20	4	-	ปกติ	1000	14	4	-	ปกติ	-	-	-	-	-
14:00	3000	20	4	-	ปกติ	1000	14	4	-	ปกติ	-	-	-	-	-
15:00	3000	20	4	-	ปกติ	1000	14	4	-	ปกติ	-	-	-	-	-
16:00	3000	20	4	-	ปกติ	1000	14	4	-	ปกติ	-	-	-	-	-
17:00	3000	20	4	-	ปกติ	1000	14	4	-	ปกติ	-	-	-	-	-
18:00	3000	20	4	-	ปกติ	1000	14	4	-	ปกติ	-	-	-	-	-
19:00	3000	20	4	-	ปกติ	1000	14	4	-	ปกติ	-	-	-	-	-
20:00	3000	20	4	-	ปกติ	1000	13	4	-	ปกติ	-	-	-	-	-
21:00	3000	20	4	-	ปกติ	1000	13	4	-	ปกติ	-	-	-	-	-
22:00	3000	20	4	-	ปกติ	1000	13	4	-	ปกติ	-	-	-	-	-
23:00	3000	20	4	-	ปกติ	1000	13	4	-	ปกติ	-	-	-	-	-

เวลา	P9 To MFC K3 อัตราการไหล Kg/h	ความชื้น %	Pressure bar	Load (A)	ระบบป้อนเชื้อ ระบุ(ท่อ)	P11 To MFC K3 อัตราการไหล Kg/h	ความชื้น %	Pressure bar	Load (A)	ระบบป้อนเชื้อ ระบุ(ท่อ)	K6 อัตราการไหล Kg/h	ความชื้น %	Pressure bar	Load (A)	ระบบป้อนเชื้อ ระบุ(ท่อ)
0:00	1100	14	4	-	ปกติ	-	-	-	-	-	1000	37	4	-	ปกติ
1:00	1100	14	4	-	ปกติ	-	-	-	-	-	1000	37	4	-	ปกติ
2:00	1100	14	4	-	ปกติ	-	-	-	-	-	1000	37	4	-	ปกติ
3:00	1100	14	4	-	ปกติ	-	-	-	-	-	1000	37	4	-	ปกติ
4:00	1100	14	4	-	ปกติ	-	-	-	-	-	1000	37	4	-	ปกติ
5:00	1100	14	4	-	ปกติ	-	-	-	-	-	1000	37	4	-	ปกติ
6:00	1100	14	4	-	ปกติ	-	-	-	-	-	1000	37	4	-	ปกติ
7:00	1100	14	4	-	ปกติ	-	-	-	-	-	1000	37	4	-	ปกติ
8:00	1100	14	4	-	ปกติ	-	-	-	-	-	1000	37	4	-	ปกติ
9:00	1100	14	4	-	ปกติ	-	-	-	-	-	1000	37	4	-	ปกติ
10:00	1100	14	4	-	ปกติ	-	-	-	-	-	1000	37	4	-	ปกติ
11:00	1100	14	4	-	ปกติ	-	-	-	-	-	1000	37	4	-	ปกติ
12:00	1100	14	4	-	ปกติ	-	-	-	-	-	1000	37	4	-	ปกติ
13:00	1100	14	4	-	ปกติ	-	-	-	-	-	1000	37	4	-	ปกติ
14:00	1100	14	4	-	ปกติ	-	-	-	-	-	1000	37	4	-	ปกติ
15:00	1100	14	4	-	ปกติ	-	-	-	-	-	1000	37	4	-	ปกติ
16:00	1100	14	4	-	ปกติ	-	-	-	-	-	1000	37	4	-	ปกติ
17:00	1100	14	4	-	ปกติ	-	-	-	-	-	1000	37	4	-	ปกติ
18:00	1100	14	4	-	ปกติ	-	-	-	-	-	1000	37	4	-	ปกติ
19:00	1100	14	4	-	ปกติ	-	-	-	-	-	1000	37	4	-	ปกติ
20:00	1100	13	4	-	ปกติ	-	-	-	-	-	1000	37	4	-	ปกติ
21:00	1100	13	4	-	ปกติ	-	-	-	-	-	1000	37	4	-	ปกติ
22:00	1100	13	4	-	ปกติ	-	-	-	-	-	1000	37	4	-	ปกติ
23:00	1100	13	4	-	ปกติ	-	-	-	-	-	1000	37	4	-	ปกติ

เวลา	Stock S1	Stock S2	Stock S3	Stock S4	Stock S5	Stock S6	Stock S7	Stock S8	Stock S9	Stock S10	Stock S11	Stock S12	HFO1	HFO3
0:00	78	41	85	82	86	18	-	27	78	78	10	83	788	1009
1:00	78	41	85	77	86	18	-	27	77	77	10	83	788	1009
2:00	78	41	85	76	86	18	-	27	76	76	10	83	788	1009
3:00	78	41	85	70	86	18	-	27	75	75	10	83	788	1009
4:00	78	41	85	65	86	18	-	27	74	74	10	83	788	1009
5:00	78	41	85	62	86	18	-	27	73	73	10	83	788	1009
6:00	78	41	85	64	86	18	-	27	72	72	2	83	788	1009
7:00	78	41	85	78	86	18	-	27	71	71	-	83	788	1009
8:00	78	41	85	77	86	18	-	27	71	71	-	85	788	1009
9:00	78	41	86	71	86	19	-	27	70	70	-	86	788	1009
10:00	78	41	85	66	86	19	-	27	69	69	-	86	788	1009
11:00	78	41	85	63	86	19	-	27	68	68	-	86	788	1009
12:00	63	41	85	60	86	19	-	27	68	68	8	86	788	1009
13:00	62	23	85	59	86	18	-	27	67	67	59	86	788	1009
14:00	62	23	58	56	66	12	-	27	66	66	56	86	788	1009
15:00	62	23	29	84	86	12	-	27	65	65	58	86	788	1009
16:00	62	23	29	80	86	13	-	26	85	85	59	91	788	1009
17:00	62	23	25	80	86	13	-	26	84	81	59	74	788	1009
18:00	62	23	17	80	86	12	-	26	83	83	60	82	788	1009
19:00	62	30	17	76	86	12	-	26	83	84	60	85	788	1009
20:00	62	31	17	77	86	13	-	27	82	82	60	85	788	1009
21:00	62	31	11	78	86	13	-	-	81	81	-	85	788	1009
22:00	62	31	10	80	86	12	14	-	80	80	-	88	788	1009
23:00	62	31	1	81	86	12	29	-	79	79	-	85	788	1009

บันทึก Down Time	P3 หม้อผา / เครื่องจักร	P5 หม้อผา / เครื่องจักร	P7 หม้อผา / เครื่องจักร	P9 หม้อผา / เครื่องจักร	P11 หม้อผา / เครื่องจักร	K6 หม้อผา / เครื่องจักร
	ใช้งานปกติ	ระบบปรับ Process หม้อผา	หม้อผาไม่พร้อมใช้	ใช้งานปกติ	ปรับรอทพน้ำ	ใช้งานปกติ

ข้อความใช้และ Stock Control

หม้อผา 3					หม้อผา 4					หม้อผา 5					หม้อผา K6					หม้อผา 5 ท่าหลวง					หม้อผา 6 ท่าหลวง				
MFC	Aqueous	-	Ton/Day	Ton/hours	MFC	Aqueous	-	Ton/Day	Ton/hours	MFC	Aqueous	24	Ton/Day	Ton/hours	MFC	Thermal Air return	23.82	Ton/Day	Ton/hours	MFC	Aqueous	-	Ton/Day	Ton/hours	MFC	Aqueous	-	Ton/Day	Ton/hours
Thermal Air return	Used Oil	72.05	Ton/Day	Ton/hours	Thermal Air return	Used Oil	24	Ton/Day	Ton/hours	Thermal Air return	Used Oil	-	Ton/Day	Ton/hours															
หม้อผา KW,LP					นิคมฯรีไซ่ฟ้า	Stock SKK				Stock PL					Stock TL					Stock KW					Stock LP				
KW	Aqueous	-	-	Ton/Day / Ton/hours		ยอดรับ	ยอดใช้	Stock SKK		ยอดรับ	ยอดใช้	Stock PP			ยอดรับ	ยอดใช้	Stock TL			ยอดรับ	ยอดใช้	Stock KW			ยอดรับ	ยอดใช้	Stock LP		
LP	Aqueous	-	-	Ton/Day	หมายเหตุ	123.44	47.82	160		-	-	-			-	-	814			-	-	77.89			-	-	3573.74		
															รวมยอดรับทั้งประเทศ		123.44			รวมยอดใช้ทั้งประเทศ		47.82			ยอดรวม Stock ทั้งประเทศ		6368.73		

SCIeco บริษัท เอสซีไอ อีโค่ เซอร์วิสเซส จำกัด
SCI ECO SERVICES CO., LTD.

รายงานการรับและใช้เชื้อเพลิงทดแทน

วันที่ 25 / 4 / 66 ผู้ทำการบันทึก(กะเช้า).[redacted] (บ่าย)..... - .....(กะดึก)..[redacted]

เวลา	P3 To MFC K3 อัตราการฉีด Kg/h	P3 ความถี่งาน %	P3 Pressure bar	P3 Load (A)	P3 ระบบป้อนเชื้อ ระบบทำงาน	P5 To CN K5 อัตราการฉีด Kg/h	P5 ความถี่งาน %	P5 Pressure bar	P5 Load (A)	P5 ระบบป้อนเชื้อ ระบบทำงาน	P7 To CA K5 อัตราการฉีด Kg/h	P7 ความถี่งาน %	P7 Pressure bar	P7 Load (A)	P7 ระบบป้อนเชื้อ ระบบทำงาน
0:00	1000	6	4	-	ปกติ	1500	31	4	-	ปกติ	-	-	-	-	-
1:00	1000	6	4	-	ปกติ	1500	31	4	-	ปกติ	-	-	-	-	-
2:00	1000	6	4	-	ปกติ	1500	31	4	-	ปกติ	-	-	-	-	-
3:00	1000	6	4	-	ปกติ	1500	31	4	-	ปกติ	-	-	-	-	-
4:00	1000	18	4	-	ปกติ	1500	31	4	-	ปกติ	-	-	-	-	-
5:00	1000	18	4	-	ปกติ	1500	31	4	-	ปกติ	-	-	-	-	-
6:00	1000	6	4	-	ปกติ	1500	30	4	-	ปกติ	-	-	-	-	-
7:00	1000	6	4	-	ปกติ	1500	30	4	-	ปกติ	-	-	-	-	-
8:00	2000	16	4	-	ปกติ	1500	30	4	-	ปกติ	-	-	-	-	-
9:00	2000	16	4	-	ปกติ	1500	30	4	-	ปกติ	-	-	-	-	-
10:00	2000	16	4	-	ปกติ	2000	42	4	-	ปกติ	-	-	-	-	-
11:00	2000	17	4	-	ปกติ	2000	42	4	-	ปกติ	-	-	-	-	-
12:00	2000	16	4	-	ปกติ	2000	42	4	-	ปกติ	-	-	-	-	-
13:00	2000	16	4	-	ปกติ	2000	42	4	-	ปกติ	-	-	-	-	-
14:00	2000	18	4	-	ปกติ	2000	42	4	-	ปกติ	-	-	-	-	-
15:00	2000	18	4	-	ปกติ	2000	42	4	-	ปกติ	-	-	-	-	-
16:00	2000	18	4	-	ปกติ	2000	42	4	-	ปกติ	-	-	-	-	-
17:00	2000	18	4	-	ปกติ	2000	42	4	-	ปกติ	-	-	-	-	-
18:00	2000	18	4	-	ปกติ	2000	42	4	-	ปกติ	-	-	-	-	-
19:00	2000	18	4	-	ปกติ	2000	42	4	-	ปกติ	-	-	-	-	-
20:00	2000	19	4	-	ปกติ	2000	42	4	-	ปกติ	-	-	-	-	-
21:00	2000	19	4	-	ปกติ	2000	42	4	-	ปกติ	-	-	-	-	-
22:00	2000	19	4	-	ปกติ	2000	42	4	-	ปกติ	-	-	-	-	-
23:00	2000	19	4	-	ปกติ	2000	42	4	-	ปกติ	-	-	-	-	-

เวลา	P9 To MFC K4 อัตราการฉีด Kg/h	P9 ความถี่งาน %	P9 Pressure bar	P9 Load (A)	P9 ระบบป้อนเชื้อ ระบบทำงาน	P11 To MFC K3 อัตราการฉีด Kg/h	P11 ความถี่งาน %	P11 Pressure bar	P11 Load (A)	P11 ระบบป้อนเชื้อ ระบบทำงาน	K6 อัตราการฉีด Kg/h	K6 ความถี่งาน %	K6 Pressure bar	K6 Load (A)	K6 ระบบป้อนเชื้อ ระบบทำงาน
0:00	1000	29	4	-	ปกติ	1000	32	4	-	ปกติ	1000	25	4	-	ปกติ
1:00	1000	29	4	-	ปกติ	1000	32	4	-	ปกติ	1000	25	4	-	ปกติ
2:00	1000	29	4	-	ปกติ	1000	32	4	-	ปกติ	1000	25	4	-	ปกติ
3:00	1000	29	4	-	ปกติ	1000	32	4	-	ปกติ	1000	25	4	-	ปกติ
4:00	1000	29	4	-	ปกติ	1000	32	4	-	ปกติ	1000	25	4	-	ปกติ
5:00	1000	29	4	-	ปกติ	1000	32	4	-	ปกติ	1000	25	4	-	ปกติ
6:00	1000	6	4	-	ปกติ	1000	33	4	-	ปกติ	1000	25	4	-	ปกติ
7:00	1000	6	4	-	ปกติ	1000	33	4	-	ปกติ	1000	25	4	-	ปกติ
8:00	1000	6	4	-	ปกติ	1000	32	4	-	ปกติ	1000	25	4	-	ปกติ
9:00	1000	6	4	-	ปกติ	1000	32	4	-	ปกติ	1000	25	4	-	ปกติ
10:00	2000	23	4	-	ปกติ	1000	32	4	-	ปกติ	1000	25	4	-	ปกติ
11:00	2000	23	4	-	ปกติ	1500	32	4	-	ปกติ	1000	25	4	-	ปกติ
12:00	2000	20	4	-	ปกติ	1500	32	4	-	ปกติ	1000	25	4	-	ปกติ
13:00	2000	20	4	-	ปกติ	1500	32	4	-	ปกติ	1000	25	4	-	ปกติ
14:00	2000	22	4	-	ปกติ	2000	42	4	-	ปกติ	1500	30	4	-	ปกติ
15:00	2000	23	4	-	ปกติ	2000	42	4	-	ปกติ	1500	30	4	-	ปกติ
16:00	2000	23	4	-	ปกติ	2000	42	4	-	ปกติ	1500	30	4	-	ปกติ
17:00	2000	23	4	-	ปกติ	2000	42	4	-	ปกติ	1500	30	4	-	ปกติ
18:00	2000	26	4	-	ปกติ	2000	42	4	-	ปกติ	1500	30	4	-	ปกติ
19:00	2000	26	4	-	ปกติ	2000	42	4	-	ปกติ	1500	30	4	-	ปกติ
20:00	2000	26	4	-	ปกติ	2000	42	4	-	ปกติ	1500	30	4	-	ปกติ
21:00	2000	26	4	-	ปกติ	2000	42	4	-	ปกติ	1500	30	4	-	ปกติ
22:00	2000	26	4	-	ปกติ	2000	42	4	-	ปกติ	1500	30	4	-	ปกติ
23:00	2000	26	4	-	ปกติ	2000	42	4	-	ปกติ	1500	30	4	-	ปกติ

เวลา	Stock S1	Stock S2	Stock S3	Stock S4	Stock S5	Stock S6	Stock S7	Stock S8	Stock S9	Stock S10	Stock S11	Stock S12	HFO1	HFO3
0:00	84	-	30	68	65	42	70	80	61	58	37	88	732	1193
1:00	84	-	30	67	65	42	70	80	58	55	37	87	732	1193
2:00	84	-	30	66	65	42	70	80	56	53	37	88	732	1193
3:00	84	-	30	65	65	42	70	80	54	50	37	89	732	1193
4:00	84	-	30	64	65	42	70	80	52	49	37	89	732	1219
5:00	84	-	30	63	65	42	70	80	57	56	37	90	732	1219
6:00	84	-	30	62	65	42	70	80	67	77	37	35	732	1219
7:00	84	-	30	61	65	42	70	80	79	78	37	42	732	1219
8:00	84	-	30	59	65	42	70	80	75	74	37	47	732	1219
9:00	84	-	29	77	65	42	70	80	72	71	37	47	732	1219
10:00	84	-	-	79	65	42	70	80	68	67	37	47	732	1219
11:00	84	-	-	74	65	42	70	80	66	65	37	47	732	1219
12:00	84	-	-	72	65	42	70	80	76	76	37	27	732	1219
13:00	84	-	-	70	65	42	70	80	73	72	37	27	732	1219
14:00	84	-	-	68	65	42	70	80	69	68	37	27	732	1219
15:00	84	-	-	66	64	42	70	80	78	77	37	19	732	1219
16:00	84	-	-	64	64	42	70	80	73	73	37	16	732	1219
17:00	84	-	-	62	64	42	70	80	70	70	39	44	732	1219
18:00	84	-	-	60	64	42	70	80	68	68	41	44	732	1219
19:00	84	-	-	58	64	42	70	80	66	66	47	44	732	1219
20:00	84	-	-	56	64	42	70	80	59	59	55	45	732	1219
21:00	84	-	-	54	65	42	70	80	56	56	59	45	732	1219
22:00	84	-	-	52	65	42	70	80	52	52	60	55	732	1219
23:00	84	-	-	50	65	42	70	80	49	49	60	49	732	1219

บันทึก Down Time

P3 หม้อผา / เครื่องจักร	P5 หม้อผา / เครื่องจักร	P7 หม้อผา / เครื่องจักร	P9 หม้อผา / เครื่องจักร	P11 หม้อผา / เครื่องจักร	K6 หม้อผา / เครื่องจักร
ใช้งานปกติ	ใช้งานปกติ	หม้อผาไม่พร้อมใช้	ใช้งานปกติ	ใช้งานปกติ	ใช้งานปกติ

อัตราการใช้และ Stock Control

หม้อผา 3					หม้อผา 4					หม้อผา 5					หม้อผา K6					หม้อผา 5 ท่าทอง					หม้อผา 6 ท่าทอง				
MFC	Aqueous	40		Ton/Day	MFC	Aqueous	40		Ton/Day	MFC	Aqueous	44		Ton/Day	MFC	Thermal Air return	30.66		Ton/Day	MFC	Aqueous	-		Ton/Day	MFC	Aqueous	-		Ton/Day
				Ton/hours					Ton/hours					Ton/hours					Ton/hours					Ton/hours					Ton/hours
Thermal Air return	Used Oil	39.7		Ton/Day	Thermal Air return	Used Oil	-		Ton/Day	Thermal Air return	Used Oil	-		Ton/Day	Stock TL					Stock KW					Stock LP				
				Ton/hours					Ton/hours					Ton/hours															
หม้อผา KW,LP					Stock SKK					Stock PL					ยอดรับ	ยอดใช้	Stock TL			ยอดรับ	ยอดใช้	Stock KW			ยอดรับ	ยอดใช้	Stock LP		
KW	Aqueous	-	-	Ton/Day	ยอดรับ	ยอดใช้	Stock SKK			ยอดรับ	ยอดใช้	Stock PP			-	-	17.98			-	-	814			-	-	3579.74		
				Ton/hours																									
LP	Aqueous	-	-	Ton/Day	259.84	154.66	93			-	-	-			รวมยอดรับทั้งประเทศ		259.84			รวมยอดใช้ทั้งประเทศ		154.66			ยอดรวม Stock ทั้งประเทศ				

นิคมอุตสาหกรรมเอ็ม-ไทย ไฟฟ้า

-

เงาดาว

SCIeco บริษัท เอส ซี ไอ อีโค่ เซอร์วิสเซส จำกัด
SCI ECO SERVICES CO., LTD.

รายงานการรับและใช้เชื้อเพลิงทดแทน

วันที่ 5 / 5 / 66 ผู้ทำการบันทึก(กะเช้า [redacted] (กะบ่าย) - (กะดึก) [redacted]

เวลา	P3 To MFC K3 อัตราการไหล Kg/h	ความเข้มข้น %	Pressure bar	Load (A)	ระบบป้อนอัตโนมัติ/ระบบมาน่วล	P5 To CK K5 อัตราการไหล Kg/h	ความเข้มข้น %	Pressure bar	Load (A)	ระบบป้อนอัตโนมัติ/ระบบมาน่วล
0:00	2000	9	4	-	ปกติ	1200	36	4	-	ปกติ
1:00	2000	9	4	-	ปกติ	1200	36	4	-	ปกติ
2:00	2000	9	4	-	ปกติ	1300	35	4	-	ปกติ
3:00	2000	10	4	-	ปกติ	1200	36	4	-	ปกติ
4:00	2000	10	4	-	ปกติ	1200	36	4	-	ปกติ
5:00	2000	10	4	-	ปกติ	1300	36	4	-	ปกติ
6:00	2000	10	4	-	ปกติ	1200	36	4	-	ปกติ
7:00	2000	10	4	-	ปกติ	1200	36	4	-	ปกติ
8:00	2000	16	4	-	ปกติ	1500	36	4	-	ปกติ
9:00	2000	18	4	-	ปกติ	1500	36	4	-	ปกติ
10:00	2000	18	4	-	ปกติ	1500	36	4	-	ปกติ
11:00	2000	18	4	-	ปกติ	1500	36	4	-	ปกติ
12:00	2000	18	4	-	ปกติ	1500	36	4	-	ปกติ
13:00	2000	18	4	-	ปกติ	1500	36	4	-	ปกติ
14:00	2000	18	4	-	ปกติ	-	-	-	-	-
15:00	2000	18	4	-	ปกติ	-	-	-	-	-
16:00	2000	18	4	-	ปกติ	-	-	-	-	-
17:00	2000	18	4	-	ปกติ	-	-	-	-	-
18:00	2000	18	4	-	ปกติ	-	-	-	-	-
19:00	2000	18	4	-	ปกติ	-	-	-	-	-
20:00	2000	18	4	-	ปกติ	-	-	-	-	-
21:00	2000	18	4	-	ปกติ	1200	32	4	-	ปกติ
22:00	2000	18	4	-	ปกติ	1200	34	4	-	ปกติ
23:00	2000	18	4	-	ปกติ	1200	34	4	-	ปกติ

เวลา	P7 To CA K5 อัตราการไหล Kg/h	ความเข้มข้น %	Pressure bar	Load (A)	ระบบป้อนอัตโนมัติ/ระบบมาน่วล	P9 To MFC K4 อัตราการไหล Kg/h	ความเข้มข้น %	Pressure bar	Load (A)	ระบบป้อนอัตโนมัติ/ระบบมาน่วล
0:00	-	-	-	-	-	1000	7	4	-	ปกติ
1:00	-	-	-	-	-	1000	7	4	-	ปกติ
2:00	-	-	-	-	-	1000	7	4	-	ปกติ
3:00	-	-	-	-	-	1000	7	4	-	ปกติ
4:00	-	-	-	-	-	1000	5	4	-	ปกติ
5:00	-	-	-	-	-	1000	7	4	-	ปกติ
6:00	-	-	-	-	-	1000	7	4	-	ปกติ
7:00	-	-	-	-	-	1000	7	4	-	ปกติ
8:00	-	-	-	-	-	1200	8	4	-	ปกติ
9:00	-	-	-	-	-	1200	8	4	-	ปกติ
10:00	-	-	-	-	-	1200	8	4	-	ปกติ
11:00	-	-	-	-	-	1400	16	4	-	ปกติ
12:00	-	-	-	-	-	1400	16	4	-	ปกติ
13:00	-	-	-	-	-	1400	13	4	-	ปกติ
14:00	-	-	-	-	-	1400	13	4	-	ปกติ
15:00	-	-	-	-	-	1500	13	4	-	ปกติ
16:00	-	-	-	-	-	1600	13	4	-	ปกติ
17:00	-	-	-	-	-	1500	16	4	-	ปกติ
18:00	-	-	-	-	-	1500	16	4	-	ปกติ
19:00	-	-	-	-	-	1600	15	4	-	ปกติ
20:00	-	-	-	-	-	1500	16	4	-	ปกติ
21:00	-	-	-	-	-	1500	18	4	-	ปกติ
22:00	-	-	-	-	-	1500	18	4	-	ปกติ
23:00	-	-	-	-	-	1500	18	4	-	ปกติ

เวลา	P11 To MFC K3 อัตราการไหล Kg/h	ความเข้มข้น %	Pressure bar	Load (A)	ระบบป้อนอัตโนมัติ/ระบบมาน่วล	K6 อัตราการไหล Kg/h	ความเข้มข้น %	Pressure bar	Load (A)	ระบบป้อนอัตโนมัติ/ระบบมาน่วล
0:00	2000	36	4	-	ปกติ	2000	40	4	-	ปกติ
1:00	2000	35	4	-	ปกติ	2000	40	4	-	ปกติ
2:00	2000	35	4	-	ปกติ	2000	40	4	-	ปกติ
3:00	2000	36	4	-	ปกติ	2000	40	4	-	ปกติ
4:00	2000	36	4	-	ปกติ	2000	40	4	-	ปกติ
5:00	2000	35	4	-	ปกติ	2000	40	4	-	ปกติ
6:00	2000	36	4	-	ปกติ	2000	40	4	-	ปกติ
7:00	2000	36	4	-	ปกติ	2000	40	4	-	ปกติ
8:00	2000	36	4	-	ปกติ	2000	40	4	-	ปกติ
9:00	2000	36	4	-	ปกติ	2000	40	4	-	ปกติ
10:00	2000	36	4	-	ปกติ	2000	40	4	-	ปกติ
11:00	2000	34	4	-	ปกติ	2000	40	4	-	ปกติ
12:00	2000	34	4	-	ปกติ	2000	40	4	-	ปกติ
13:00	2000	35	4	-	ปกติ	2000	40	4	-	ปกติ
14:00	2000	34	4	-	ปกติ	2000	40	4	-	ปกติ
15:00	2000	34	4	-	ปกติ	2000	40	4	-	ปกติ
16:00	2000	34	4	-	ปกติ	2000	40	4	-	ปกติ
17:00	2000	34	4	-	ปกติ	2000	40	4	-	ปกติ
18:00	2000	34	4	-	ปกติ	2000	40	4	-	ปกติ
19:00	2000	34	4	-	ปกติ	2000	40	4	-	ปกติ
20:00	2000	34	4	-	ปกติ	2000	40	4	-	ปกติ
21:00	2000	34	4	-	ปกติ	2000	40	4	-	ปกติ
22:00	2000	34	4	-	ปกติ	2000	40	4	-	ปกติ
23:00	2000	34	4	-	ปกติ	2000	40	4	-	ปกติ

เวลา	Stock S1	Stock S2	Stock S3	Stock S4	Stock S5	Stock S6	Stock S7	Stock S8	Stock S9	Stock S10	Stock S11	Stock S12	HFO1	HFO3
0:00	84	9	63	44	46	61	63	80	77	75	72	36	846	1522
1:00	84	9	60	44	46	60	63	80	74	73	72	76	846	1522
2:00	84	9	64	44	46	59	63	80	72	71	7	85	846	1522
3:00	84	9	63	44	46	58	63	80	70	69	6	85	846	1522
4:00	84	9	60	44	46	57	63	80	67	66	6	85	846	1522
5:00	84	9	56	44	46	56	63	80	70	78	6	65	846	1522
6:00	84	9	54	44	46	55	63	80	80	79	6	50	846	1522
7:00	84	9	69	44	46	54	63	80	73	77	-	50	846	1522
8:00	84	9	58	44	46	53	63	80	76	75	-	50	846	1522
9:00	84	9	57	44	46	52	63	80	74	73	-	50	846	1522
10:00	84	9	63	44	46	51	63	80	71	72	-	50	846	1522
11:00	84	9	60	44	46	50	63	80	78	78	9	25	846	1522
12:00	84	9	59	44	46	49	46	80	76	76	31	43	846	1522
13:00	84	-	53	44	40	40	45	80	74	74	9	18	846	1522
14:00	84	-	51	44	40	39	47	80	73	73	31	18	846	1522
15:00	84	-	47	44	40	55	47	80	72	71	12	15	846	1522
16:00	84	-	44	44	40	55	46	80	72	72	62	15	846	1522
17:00	84	17	49	44	40	54	46	80	81	80	81	-	846	1522
18:00	84	17	72	44	40	52	46	80	80	80	56	-	846	1522
19:00	84	17	81	44	40	50	46	80	78	79	30	-	846	1522
20:00	84	17	77	44	40	48	46	80	77	77	30	16	846	1522
21:00	84	17	74	44	40	46	46	80	75	75	30	79	846	1522
22:00	84	17	71	44	40	45	46	80	79	79	30	72	846	1522
23:00	84	17	67	44	40	43	46	80	76	77	30	79	846	1522

บันทึก Down Time	P3 หม้อผา / เครื่องจักร	P5 หม้อผา / เครื่องจักร	P7 หม้อผา / เครื่องจักร	P9 หม้อผา / เครื่องจักร	P11 หม้อผา / เครื่องจักร	K6 หม้อผา / เครื่องจักร
	ใช้งานปกติ	หม้อผาพุด	หม้อผาไม่ใช้	ใช้งานปกติ	ใช้งานปกติ	ใช้งานปกติ

อัตราการใช้และ Stock Control

หม้อผา 3				
MFC	Aqueous	48	Ton/Day	
			Ton/hours	
Thermal Air return	Load Oil	48.48	Ton/Day	
			Ton/hours	
หม้อผา KW,LP				
KW	Aqueous	-	-	Ton/Day
				Ton/hours
LP	Aqueous	-	-	Ton/Day

หม้อผา 4			
MFC	Aqueous	32	Ton/Day
			Ton/hours
Thermal Air return	Load Oil	-	Ton/Day
			Ton/hours

หม้อผา 5			
MFC	Aqueous	26	Ton/Day
			Ton/hours
Thermal Air return	Load Oil	-	Ton/Day
			Ton/hours

หม้อผา K6			
MFC	Thermal Air return	47.46	Ton/Day
			Ton/hours

หม้อผา 5 ท่าทลวง			
MFC	Aqueous	-	Ton/Day
		-	Ton/hours

หม้อผา 6 ท่าทลวง			
MFC	Aqueous	-	Ton/Day
			Ton/hours

นิตเตอร์ไฟฟ้า	Stock SKK ยอดรับ	ยอดใช้	Stock SKK	Stock PL ยอดรับ	ยอดใช้	Stock PP
	703.07	753.46	750	-	-	-

Stock TL ยอดรับ	ยอดใช้	Stock TL
-	-	814

Stock KW ยอดรับ	ยอดใช้	Stock KW
-	-	17.98

Stock LP ยอดรับ	ยอดใช้	Stock LP
-	-	3573.74

เวลา	รวมยอดรับทั้งประเทศ	703.07	รวมยอดใช้ทั้งประเทศ 753.46
	ยอดรวม Stock ทั้งประเทศ	6790.20	

SCIeco บริษัท เอสซีไอ ไอโคโลยี โซลูชั่น จำกัด
SCIECO SERVICES CO., LTD.

รายงานการรับและใช้เชื้อเพลิงทดแทน

วันที่ 23 / 6 / 66 ผู้ทำการบันทึก(กะเช้า) [redacted] (กะบ่าย) - (ดึก) [redacted]

Time	P3 To MFC K4 ผลิตภาพเดิม Kg/h	ความชื้น %	Pressure bar	Load CAI	ระบบป้อน	P5 To CA K5 ผลิตภาพเดิม Kg/h	ความชื้น %	Pressure bar	Load CAI	ระบบป้อน	P7 To CA K5 ผลิตภาพเดิม Kg/h	ความชื้น %	Pressure bar	Load CAI	ระบบป้อน
0:00	1000	25	4	-	ปกติ	1500	55	4	-	ปกติ	-	-	-	-	-
1:00	1000	25	4	-	ปกติ	1200	56	4	-	ปกติ	-	-	-	-	-
2:00	-	-	-	-	-	1300	56	4	-	ปกติ	-	-	-	-	-
3:00	-	-	-	-	-	1200	56	4	-	ปกติ	-	-	-	-	-
4:00	-	-	-	-	-	1300	56	4	-	ปกติ	-	-	-	-	-
5:00	1000	22	4	-	ปกติ	1200	55	4	-	ปกติ	-	-	-	-	-
6:00	1000	22	4	-	ปกติ	1200	55	4	-	ปกติ	-	-	-	-	-
7:00	1000	18	4	-	ปกติ	1200	56	4	-	ปกติ	-	-	-	-	-
8:00	-	-	-	-	-	1900	53	4	-	ปกติ	-	-	-	-	-
9:00	-	-	-	-	-	1900	53	4	-	ปกติ	-	-	-	-	-
10:00	1000	12	4	-	ปกติ	1500	53	4	-	ปกติ	-	-	-	-	-
11:00	1000	12	4	-	ปกติ	1500	53	4	-	ปกติ	-	-	-	-	-
12:00	1000	5	4	-	ปกติ	1500	53	4	-	ปกติ	-	-	-	-	-
13:00	1000	5	4	-	ปกติ	1500	53	4	-	ปกติ	-	-	-	-	-
14:00	1000	5	4	-	ปกติ	1500	53	4	-	ปกติ	-	-	-	-	-
15:00	1000	5	4	-	ปกติ	1500	53	4	-	ปกติ	-	-	-	-	-
16:00	1000	5	4	-	ปกติ	1500	53	4	-	ปกติ	-	-	-	-	-
17:00	1000	5	4	-	ปกติ	1500	53	4	-	ปกติ	-	-	-	-	-
18:00	1000	5	4	-	ปกติ	1500	53	4	-	ปกติ	-	-	-	-	-
19:00	1000	5	4	-	ปกติ	1500	53	4	-	ปกติ	-	-	-	-	-
20:00	1300	6	4	-	ปกติ	1500	55	4	-	ปกติ	-	-	-	-	-
21:00	1300	6	4	-	ปกติ	1500	55	4	-	ปกติ	-	-	-	-	-
22:00	1000	15	4	-	ปกติ	1500	55	4	-	ปกติ	-	-	-	-	-
23:00	1500	6	4	-	ปกติ	1500	55	4	-	ปกติ	-	-	-	-	-

Time	P9 To MFC K4 ผลิตภาพเดิม Kg/h	ความชื้น %	Pressure bar	Load CAI	ระบบป้อน	P11 To MFC K3 ผลิตภาพเดิม Kg/h	ความชื้น %	Pressure bar	Load CAI	ระบบป้อน	K6 ผลิตภาพเดิม Kg/h	ความชื้น %	Pressure bar	Load CAI	ระบบป้อน
0:00	1500	18	4	-	ปกติ	2000	54	4	-	ปกติ	1000	30	4	-	ปกติ
1:00	1500	20	4	-	ปกติ	2000	54	4	-	ปกติ	1000	30	4	-	ปกติ
2:00	1500	20	4	-	ปกติ	2000	54	4	-	ปกติ	1000	30	4	-	ปกติ
3:00	1500	20	4	-	ปกติ	2000	54	4	-	ปกติ	1000	30	4	-	ปกติ
4:00	1500	20	4	-	ปกติ	2000	54	4	-	ปกติ	1000	30	4	-	ปกติ
5:00	1500	20	4	-	ปกติ	2000	54	4	-	ปกติ	1000	30	4	-	ปกติ
6:00	1500	20	4	-	ปกติ	2000	54	4	-	ปกติ	1000	30	4	-	ปกติ
7:00	1500	20	4	-	ปกติ	2000	54	4	-	ปกติ	1000	30	4	-	ปกติ
8:00	1900	20	4	-	ปกติ	2000	31	4	-	ปกติ	1000	30	4	-	ปกติ
9:00	1900	20	4	-	ปกติ	2000	31	4	-	ปกติ	1000	30	4	-	ปกติ
10:00	1500	20	4	-	ปกติ	2000	31	4	-	ปกติ	1000	30	4	-	ปกติ
11:00	1500	20	4	-	ปกติ	2000	31	4	-	ปกติ	1000	30	4	-	ปกติ
12:00	1900	22	4	-	ปกติ	2000	29	4	-	ปกติ	1000	30	4	-	ปกติ
13:00	1900	22	4	-	ปกติ	2000	29	4	-	ปกติ	1000	30	4	-	ปกติ
14:00	1500	20	4	-	ปกติ	2000	29	4	-	ปกติ	1000	30	4	-	ปกติ
15:00	1900	20	4	-	ปกติ	2000	29	4	-	ปกติ	1000	30	4	-	ปกติ
16:00	1500	20	4	-	ปกติ	2000	29	4	-	ปกติ	1000	30	4	-	ปกติ
17:00	1500	20	4	-	ปกติ	2000	29	4	-	ปกติ	1000	30	4	-	ปกติ
18:00	1900	22	4	-	ปกติ	2000	29	4	-	ปกติ	1000	30	4	-	ปกติ
19:00	1500	22	4	-	ปกติ	2000	29	4	-	ปกติ	1000	30	4	-	ปกติ
20:00	1500	22	4	-	ปกติ	2000	29	4	-	ปกติ	1000	30	4	-	ปกติ
21:00	1500	22	4	-	ปกติ	2000	30	4	-	ปกติ	1000	30	4	-	ปกติ
22:00	1500	22	4	-	ปกติ	2000	29	4	-	ปกติ	1000	30	4	-	ปกติ
23:00	1500	22	4	-	ปกติ	2000	29	4	-	ปกติ	1000	29	4	-	ปกติ

Time	Stock S1	Stock S2	Stock S3	Stock S4	Stock S5	Stock S6	Stock S7	Stock S8	Stock S9	Stock S10	Stock S11	Stock S12	HFO1	HFO2
0:00	-	34	85	80	74	40	83	71	74	76	41	52	1553	1628
1:00	-	34	85	79	74	40	83	71	71	73	41	52	1919	1736
2:00	-	34	85	78	74	40	83	71	67	70	41	63	1515	1736
3:00	-	34	85	85	74	40	83	71	64	66	34	57	1518	1736
4:00	-	34	85	85	74	40	83	71	61	63	34	58	1515	1736
5:00	-	34	85	85	74	40	83	71	78	73	34	58	1515	1736
6:00	-	34	85	83	74	40	83	71	72	73	34	57	1515	1736
7:00	-	34	85	81	74	40	83	71	69	69	34	57	1515	1736
8:00	-	34	85	80	74	40	83	71	66	66	34	57	1515	1736
9:00	-	34	85	80	74	40	83	71	72	68	34	56	1515	1736
10:00	-	34	85	80	73	40	83	71	68	66	34	70	1515	1736
11:00	-	34	85	79	73	40	83	71	64	65	34	70	1515	1736
12:00	-	34	85	78	73	40	83	71	80	80	34	36	1515	1736
13:00	-	34	85	77	73	40	83	71	79	80	34	36	1515	1736
14:00	-	34	85	76	73	40	83	71	78	80	34	51	1515	1736
15:00	-	34	85	75	73	40	83	71	77	80	34	51	1515	1736
16:00	-	34	85	73	73	40	83	71	78	80	34	51	1515	1736
17:00	42	34	85	72	73	40	83	71	79	81	34	51	1515	1736
18:00	42	34	85	71	73	40	83	71	76	78	34	69	1515	1736
19:00	42	34	85	70	73	40	83	71	73	76	34	69	1515	1736
20:00	42	34	85	82	74	40	83	71	75	77	18	70	1515	1736
21:00	42	34	85	81	74	40	83	71	64	81	18	53	1515	1736
22:00	42	34	85	80	74	40	83	71	79	81	18	77	1515	1736
23:00	42	34	85	86	73	40	83	71	81	83	11	71	1515	1736

Time	P3 หม้อผลิต / เครื่องจักร	P5 หม้อผลิต / เครื่องจักร	P7 หม้อผลิต / เครื่องจักร	P9 หม้อผลิต / เครื่องจักร	P11 หม้อผลิต / เครื่องจักร	K6 หม้อผลิต / เครื่องจักร
0:00	ปั๊มน้ำ ยกกาฟ ขดเชื่อมแห	ใช้งานปกติ	ปั๊วไม่ใช้งาน	ใช้งานปกติ	ใช้งานปกติ	ใช้งานปกติ

หม้อผลิต 3

MFC	Kg/hours	33	Ton/Day
			Ton/hours
Thermal Air return	Load CAI	22.55	Ton/Day
			Ton/hours

หม้อผลิต 4

MFC	Kg/hours	36	Ton/Day
			Ton/hours
Thermal Air return	Load CAI	-	Ton/Day
			Ton/hours

หม้อผลิต 5

MFC	Kg/hours	36	Ton/Day
			Ton/hours
Thermal Air return	Load CAI	-	Ton/Day
			Ton/hours

หม้อผลิต K6

MFC	Thermal Air return	46.62	Ton/Day
			Ton/hours

หม้อผลิต 5 ท่าทลวง

MFC	Kg/hours	-	Ton/Day
		-	Ton/hours

หม้อผลิต 6 ท่าทลวง

MFC	Kg/hours	-	Ton/Day
			Ton/hours

หม้อผลิต KW,LP

KW	Kg/hours	-	-	Ton/Day
				Ton/hours
LP	Kg/hours	-	-	Ton/Day

ปิดเตอร์ไฟฟ้า

เวลา:

Stock SKK

ยอดรับ	ยอดใช้	Stock SKK
348.72	151.62	756

Stock PL

ยอดรับ	ยอดใช้	Stock PP
-	-	-

Stock TT

ยอดรับ	ยอดใช้	Stock TT
-	-	1011

Stock KW

ยอดรับ	ยอดใช้	Stock KW
58.54	62.90	109.50

Stock LP

ยอดรับ	ยอดใช้	Stock LP
-	-	1631.04

รวมยอดรับทั้งประเทศ	348.72
รวมยอดใช้ทั้งประเทศ	151.62
ยอดรวม Stock ทั้งประเทศ	6279.89

เอกสารแนบที่ 2.5

แผนการบำรุงรักษาเครื่องจักร ประจำปี 2566

แผนการบำรุงรักษาเครื่องจักร SOLID AF เดือนมกราคม 2566

วันที่ : 07-01-66

Item	Task name	Plant	ผู้รับผิดชอบ	Tools spare spare part	คธก.ดำเนินการ	Measure	แผนดำเนินการ เดือนมกราคม 2565																															หมายเหตุ
							1	2	3	4	5	6	7	8	9	10	11	12	13	14	15	16	17	18	19	20	21	22	23	24	25	26	27	28	29	30	31	
หมวดงานเครื่องกล																																						
1	งานเชื่อมเปลี่ยนเต้าใบมีด Rotor Primary Shredder จำนวน 10 เต้า	SPP	วีระ/ไชยณรงค์	Y		Plan																																
						Actual																																
2	เปลี่ยนสายพานแม่เหล็ก Magnetic 23MG60	SPP	วีระ/ไชยณรงค์	Y		Plan																																
						Actual																																
3	ย้ายตำแหน่ง Oil cooler SPP	SPP	วีระ/ไชยณรงค์	Y	Aero	Plan																																
						Actual																																
4	เปลี่ยนแผ่น Linlng ลองสายพานหน้าเครื่อง Primary Shredder	SPP	วีระ/ไชยณรงค์	Y		Plan																																
						Actual																																
5	Over Haul Motor Gear แม่เหล็กย่อยตะ	SPP	วีระ/ไชยณรงค์	Y		Plan																																
						Actual																																
6	Over Haul Pump Counter Knife	SPP	วีระ/ไชยณรงค์	Y		Plan																																
						Actual																																
7	เปลี่ยน Labyrinth Seal (R)	SPP	วีระ/ไชยณรงค์	Y		Plan																																
						Actual																																
หมวดงานไฟฟ้า																																						
1			วีระ/เฉลิมชาติ	Y		Plan																																
						Actual																																
2			วีระ/เฉลิมชาติ	Y		Plan																																
						Actual																																
3			วีระ/เฉลิมชาติ	Y		Plan																																
						Actual																																
4			วีระ/เฉลิมชาติ	Y		Plan																																
						Actual																																
5			วีระ/เฉลิมชาติ	Y		Plan																																
						Actual																																
6			วีระ/เฉลิมชาติ	Y		Plan																																
						Actual																																

Note

เครื่องจักรหยุดก่อนดำเนินงาน

จัดทำโดย : [redacted]

แผนการบำรุงรักษาเครื่องจักร เฟส 1-2 Feb,2023

วันที่ : **20-02-66**

Item	Task name	Plant	ผู้รับผิดชอบ	Tools spare spare part	คธก.ดำเนินการ	Measure	แผนดำเนินการ เดือนกุมภาพันธ์ 2566																															หมายเหตุ
							1	2	3	4	5	6	7	8	9	10	11	12	13	14	15	16	17	18	19	20	21	22	23	24	25	26	27	28				
หมวดงานเครื่องกล																																						
1	เชือมเต๋าใบมีด Rotor Knife 24 pcs	SPP		Y		Plan																																
	(168,000) SCW,					Actual																																
2	เปิดตรวจสภาพ Bearing Rotor Primary shredder/ Change new	SPP		Y		Plan																																
	Bearing No.23048 CC/W33					Actual																																
3	งานเปลี่ยน Frame Screen	SPP		Y		Plan																																
						Actual																																
4	งานเปลี่ยน ปลอก เพลา ของ Counter knife Primary shredder	SPP		Y		Plan																																
						Actual																																
5	งานเปลี่ยน Chain havy Fraction	SPP		Y		Plan																																
						Actual																																
6	เปลี่ยนพื้น Walking Floor Primary shredder	SPP		Y		Plan																																
	(480,000) TCW					Actual																																
7	เปลี่ยนพื้น Chain , Lining , แผ่นพื้น 23FC82	SPP		Y		Plan																																
	(509,000)TCW					Actual																																
8	เปลี่ยน Scrapper Ram	SPP		Y		Plan																																
						Actual																																
9	ใส่ Screen Flne shredder#2 (23CR80)	SPP		Y		Plan																																
						Actual																																
หมวดงานไฟฟ้า																																						

Note

เครื่องจักรหยุดก่อนดำเนินงาน

จัดทำโดย : [redacted]

แผนการบำรุงรักษาเครื่องจักร เฟส 1-2 Mar,2023

วันที่ : 01-03-66

Item	Task name	Plant	ผู้รับผิดชอบ	Tools spare spare part	คธก.ดำเนินการ	Measure	แผนดำเนินการ เดือนมีนาคม 2566																															หมายเหตุ
							1	2	3	4	5	6	7	8	9	10	11	12	13	14	15	16	17	18	19	20	21	22	23	24	25	26	27	28	29	30	31	
หมวดงานเครื่องกล																																						
1	เชือมเต๋าใบมีด Rotor Knife 24 pcs	SPP		Y		Plan																																
						Actual																																
2	เปิดตรวจสภาพ Bearing Rotor Primary shredder/ Change new	SPP		Y		Plan																																
	Bearing No.23048 CC/W33					Actual																																
3	งานเปลี่ยน Frame Screen	SPP		Y		Plan																																
						Actual																																
4	งานเปลี่ยน ปลอก เพลา ของ Counter knife Primary shredder	SPP		Y		Plan																																
						Actual																																
5	งานเปลี่ยน Chain havy Fraction	SPP		Y		Plan																																
						Actual																																
6	เปลี่ยนพื้น Walking Floor Primary shredder	SPP		Y		Plan																																
						Actual																																
7	เปลี่ยนพื้น Chain , Lining , แผ่นพื้น 23FC82	SPP		Y		Plan																																
						Actual																																
8	เปลี่ยน Scrapper Ram	SPP		Y		Plan																																
						Actual																																
9	ใส่ Screen FIne shredder#2 (23CR80)	SPP		Y		Plan																																
						Actual																																
10	เปิดตรวจสภาพ Bearing Rotor Fine Shredder (23CR80)	SPP		Y		Plan																																
						Actual																																
หมวดงานไฟฟ้า																																						

Note

เครื่องจักรหยุดก่อนดำเนินงาน

จัดทำโดย : [redacted]

แผนการบำรุงรักษาเครื่องจักร Fine Shredding Plant เดือนเมษายน 2566

วันที่ : 03-04-23

Item	Task name	Plant	ผู้รับผิดชอบ	Tools spare spare part	คธก.ดำเนินการ	Measure	แผนดำเนินการ เดือนเมษายน 2566																															หมายเหตุ
							1	2	3	4	5	6	7	8	9	10	11	12	13	14	15	16	17	18	19	20	21	22	23	24	25	26	27	28	29	30	31	
หมวดงานเครื่องกล																																						
1	งานการปรับปรุงเครื่องย่อย Shredder Ph#3	FSP	พีวีระ/ไชยณรงค์	Y	Ramtech Shop	Plan																																
						Actual																																
2	งานปรับปรุง Dosing feeder Ph#3	FSP	พีวีระ/ไชยณรงค์	Y	TCW	Plan																																
						Actual																																
3	งาน Modify support ตะแกรง Ph#3	FSP	พีวีระ/ไชยณรงค์	Y	TCW	Plan																																
						Actual																																
4	งาน O/H & Inspection HYD Motor Ph#3	FSP	พีวีระ/ไชยณรงค์	Y	Aero group	Plan																																
						Actual																																
5	งาน O/H & Inspection Gear drum dosing Ph#3	FSP	พีวีระ/ไชยณรงค์	Y	Oabboon	Plan																																
						Actual																																
6	งานเปลี่ยน Bearing เพลาเฟรมตะแกรง 23CR90 Ph#3	FSP	พีวีระ/ไชยณรงค์	Y	VK	Plan																																
						Actual																																
7	งานถอด-ประกอบ Gear drum dosing Ph#3	FSP	พีวีระ/ไชยณรงค์	Y	VK	Plan																																
						Actual																																
8	งานเชื่อมบ่งสกรู Housing Rotor 23CR90 Ph#3	FSP	พีวีระ/ไชยณรงค์	Y	VK	Plan																																
	R&L					Actual																																
9	งานเปลี่ยน Roller Magnetic belt Ph#3	FSP	พีวีระ/ไชยณรงค์	Y	VK	Plan																																
						Actual																																
10	งานเปลี่ยนครีปใบกวาด Drum dosing wheel Ph#3	FSP	พีวีระ/ไชยณรงค์	Y	VK	Plan																																
						Actual																																
หมวดงานไฟฟ้า																																						
1		FSP	พีวีระ/เฉลิมชาติ	Y		Plan																																
						Actual																																

Note

เครื่องจักรหยุดก่อนดำเนินงาน

จัดทำโดย : [redacted]

แผนการบำรุงรักษาเครื่องจักร Fine Shredding Plant เดือนพฤษภาคม 2566

วันที่ : 06-05-66

Item	Task name	Plant	ผู้รับผิดชอบ	Tools spare spare part	คธก.ดำเนินการ	Measure	แผนดำเนินการ เดือนพฤษภาคม 2566																															หมายเหตุ
							1	2	3	4	5	6	7	8	9	10	11	12	13	14	15	16	17	18	19	20	21	22	23	24	25	26	27	28	29	30	31	
หมวดงานเครื่องกล																																						
1	งานเชื่อมซ่อมเต้าใบมีดและเชื่อมเต้ากลับคืน Rotor Ph.3	FSP	พีรีระ/ไชยณรงค์	Y	VK	Plan																																
						Actual																																
2	งานเปลี่ยน Screw Adjust & Bush 28 Set. Ph.3	FSP	พีรีระ/ไชยณรงค์	Y	VK	Plan																																
						Actual																																
3	งานเชื่อมซ่อม Slide Gate ภายในเครื่องจักร 23CR90	FSP	พีรีระ/ไชยณรงค์	Y	VK	Plan																																
	พร้อมซ่อม Cover ใต้เครื่องจักร					Actual																																
4	งานเปลี่ยนพื้น Chain Conveyor 23FC91 (ช่วงโค้ง)	FSP	พีรีระ/ไชยณรงค์	Y	VK	Plan																																
	พร้อมเปลี่ยน Curve และ Slide Gate					Actual																																
5	งาน Set Alignment Rotor Ph.4	FSP	พีรีระ/ไชยณรงค์	Y	VK	Plan																																
						Actual																																
6	งานเชื่อมซ่อม Slide Gate ภายในเครื่องจักร 23CR91	FSP	พีรีระ/ไชยณรงค์	Y	VK	Plan																																
	พร้อมซ่อม Cover ใต้เครื่องจักร					Actual																																
7	งานเปลี่ยนถุงกรอง Bag Filter Ph.4	FSP	พีรีระ/ไชยณรงค์	Y		Plan																																
						Actual																																
8	งานแก้ไขเพลาลูกกลิ้งสายพาน Reject ตัวตาม	FSP	พีรีระ/ไชยณรงค์	Y	ทรัพย์สยาม	Plan																																
	พร้อมหุ้มยาง					Actual																																
หมวดงานไฟฟ้า																																						

Note

เครื่องจักรหยุดก่อนดำเนินงาน

จัดทำโดย : [redacted]

แผนการบำรุงรักษาเครื่องจักร เฟส 1-2 Jun,2023

วันที่ : 08-06-66

Item	Task name	Plant	ผู้รับผิดชอบ	Tools spare spare part	คธก.ดำเนินการ	Measure	แผนดำเนินการ เดือนมิถุนายน 2566																															หมายเหตุ
							1	2	3	4	5	6	7	8	9	10	11	12	13	14	15	16	17	18	19	20	21	22	23	24	25	26	27	28	29	30	31	
	หมวดงานเครื่องกล																																					
1	งานเปลี่ยนพื้น Walking Floor Ph#1	SPP	พีรีระ/ไชยณรงค์	Y	TWC	Plan																																
	พร้อมเปลี่ยน Lining&Suport					Actual																																
2	งานเปลี่ยน Chain conveyor 23FC82	SPP	พีรีระ/ไชยณรงค์	Y	TWC	Plan																																
	พร้อม Stroket&Lining (Top)					Actual																																
3	งานเปลี่ยน Chain conveyor Air class (Light Faction)	SPP	พีรีระ/ไชยณรงค์	Y	VK	Plan																																
						Actual																																
4	งานเชื่อมปะพื้น Chain conveyor 147	SPP	พีรีระ/ไชยณรงค์	Y		Plan																																
						Actual																																
5	งานตรวจเช็ค Bearing Rotor Primary Shredder Ph#1 (R&L)	SPP	พีรีระ/ไชยณรงค์	Y		Plan																																
						Actual																																
	หมวดงานไฟฟ้า																																					
1	งาน Test&ปลดสัญญาณ Fine Shredder Ph#2	SPP	พีรีระ/เฉลิมชาติ	Y	เอกรินทร์	Plan																																
						Actual																																
2	งานติดตั้ง Support&รางเดินสายไฟ Ladder	SPP	พีรีระ/ไชยณรงค์	Y	เอกรินทร์	Plan																																
	Primary Shredder Ph#1					Actual																																
3	แผนประจำปี PM. Switch Gear SPP	SPP	พีรีระ/ไชยณรงค์	Y	เอกรินทร์	Plan																																
						Actual																																

Note

เครื่องจักรหยุดก่อนดำเนินงาน

จัดทำโดย : [redacted]

เอกสารแนบที่ 2.6

WI การตรวจสอบอุปกรณ์วัดระดับของถังกักเก็บ

ชื่อเรื่อง : การตรวจสอบอุปกรณ์วัดระดับของถังกักเก็บ

จัดเตรียมโดย : [redacted]

ลงชื่อ :

จำนวนหน้า : 5 หน้า

ทบทวนโดย

ตำแหน่ง	ลงชื่อ
1. Operation Engineer	[redacted]
2. Operation Manager	
3. Environmental Officer	
4. Safety Officer	

อนุมัติโดย

[redacted]

EMR / SMR

1. **วัตถุประสงค์**

เพื่อเป็นวิธีในการตรวจสอบอุปกรณ์ Level Alarm ให้ใช้งานได้อยู่เสมอ

2. **ขอบเขต**

วิธีปฏิบัติงานนี้ใช้สำหรับการปฏิบัติงานในฝ่ายปฏิบัติการของ บริษัท เอส ซี อี โค่ เซอร์วิสเซส จำกัด และผู้เกี่ยวข้อง

3. **เอกสารอ้างอิงและแบบฟอร์มที่ใช้บันทึกผล หรือมาตรฐานที่เกี่ยวข้อง**

3.1 ระเบียบปฏิบัติ ESMP 446 การควบคุมการปฏิบัติงาน

3.2 วิธีปฏิบัติ ESMWI 446-08 การผสมเชื้อเพลิงทดแทนชนิดของเหลว

3.3 วิธีปฏิบัติ ESMWI 446-07 กระบวนการสูบถ่ายเชื้อเพลิงทดแทนชนิดของเหลวจากรถบรรทุกลงสู่ถังกักเก็บ

3.4 วิธีปฏิบัติ ESMWI 446-16 การแจ้งซ่อมเครื่องจักรและอุปกรณ์

3.5 แบบฟอร์ม HSE-FR-005 รายการตรวจสอบรายการตรวจสอบอุปกรณ์ และเครื่องจักร

4. **คำนิยามศัพท์**

-

5. อุปกรณ์ป้องกันอันตรายส่วนบุคคล

5.1 แว่นตานิรภัย

5.2 หมวกนิรภัย

5.3 รองเท้านิรภัย

5.4 หน้ากากป้องกัน/กรอง ไอระเหยของสารอินทรีย์

5.5 ถุงมือยางป้องกันสารเคมี

6. เครื่องมือ / อุปกรณ์

-

7. วิธีการปฏิบัติงาน

7.1 Operation Engineer หรือ Operator หรือผู้ที่ได้รับมอบหมายสวมใส่อุปกรณ์ป้องกันอันตรายตามที่กำหนดประกอบด้วย หมวกนิรภัย รองเท้านิรภัย แว่นตานิรภัย ถุงมือยางป้องกันสารเคมี หน้ากากป้องกัน/กรอง ไอระเหยของสารอินทรีย์ ทำการตรวจสอบถัง S1-S10โดย

7.1.1 เปิดวาล์วตาม ESMWI 446-08

7.1.2 ตรวจสอบระดับของของเหลวภายในถัง S1-S10 จนถึงระดับสูงสุด ที่กำหนดไว้ใน ESMWI 446-07

7.1.3 ตรวจสอบว่าปั๊ม P2 หยุดทำงานหรือไม่ ถ้าไม่หยุดให้หยุดการทำงานของปั๊ม P2 โดยกดปุ่ม STOP ที่แผงควบคุม

7.1.4 ดำเนินการแจ้งซ่อมตาม ESMWI 446-16

7.2 ให้ดำเนินการเหมือนในข้อ 7.1 ใหม่แต่เปลี่ยนจากถัง S1-S10 หรือลงตามผลวิเคราะห์

7.3 บันทึกข้อมูลลงในแบบฟอร์ม HSE-FR-005

8. **บันทึก**

บันทึกสิ่งแวดล้อม	อายุการจัดเก็บ	ควบคุมโดย
1. HSE-FR-005 รายการตรวจสอบรายการตรวจสอบอุปกรณ์ และเครื่องจักร	อย่างน้อย 3 ปี	Operation Engineer

บันทึกการแก้ไขเอกสาร

วันที่	หมายเลขเอกสาร	ฉบับที่แก้ไข	แก้ไขที่หน้า	เหตุผลของการแก้ไข	ข้อความที่เปลี่ยนแปลงไป	วันที่มีผลบังคับใช้
10 ต.ค 2549	EMWI 446-20	1	ทั้งชุด	1. ปรับเปลี่ยนเพื่อให้สอดคล้องกับโครงสร้างองค์กรใหม่	1. เปลี่ยนแปลงชื่อเป็น บจก. เอส ซี ไอ อีโค่ เซอร์วิสเซส 2. เปลี่ยนตำแหน่งจาก Site Engineer เป็น Operation Manager , Plant Supervisor เป็น Assistant Operation Manager 1. รายละเอียดตามเอกสาร	25 ต.ค 2549
15 พ.ค 2553	EMWI 446-20	2	ทั้งหมด	1. ปรับเปลี่ยนให้เหมาะสมกับผังองค์กรใหม่		1 มิ.ย 2553
30 ส.ค 2557	EMWI 446-20	3	1	1.เพิ่มผู้ลงนามทบทวนเอกสาร	1. อรเพ็ญ ทองคำ เจ้าหน้าที่สิ่งแวดล้อม 2.ฉัตรวีรยา วรัทสิริธุวชิต เจ้าหน้าที่ความปลอดภัย	1 ก.ย. 2557
15 ม.ค.2558	ESMWI 446-20	4	ทั้งหมด	1.เพิ่มเนื้อหาให้ครอบคลุมด้านอาชีวอนามัยและความปลอดภัย	1. รายละเอียดตามเอกสาร	16 ม.ค.2558
30 ธ.ค.2558	ESMWI 446-20	5	1	ปรับเปลี่ยนชื่อผู้ทบทวนเอกสาร ในตำแหน่ง Safety Officer	1. รายละเอียดตามเอกสาร	1 ม.ค. 2559
1 ก.ย.2563	ESMWI 446-20	6	1	ปรับเปลี่ยนชื่อผู้จัดเตรียมเอกสาร	1. รายละเอียดตามเอกสาร	1 ก.ย.2563

เอกสารแนบที่ 2.7

WI การแจ้งซ่อมเครื่องจักรและอุปกรณ์

ชื่อเรื่อง : การแจ้งซ่อมเครื่องจักรและอุปกรณ์

จัดเตรียมโดย : [redacted]

ลงชื่อ :

จำนวนหน้า : 6 หน้า

ทบทวนโดย

ตำแหน่ง	ลงชื่อ
1. Operation Engineer	[redacted]
2. Operation Manager	
3. Environmental Officer	
4. Safety Officer	

อนุมัติโดย

[redacted]

EMR / SMR

1. วัตถุประสงค์

เพื่อเป็นวิธีการแจ้งข้อมูลต่างๆเพื่อดำเนินการซ่อมเครื่องจักรและอุปกรณ์ ในกรณีที่ชำรุดหรือทำงานผิดปกติให้สอดคล้องกับระเบียบปฏิบัติการควบคุมการปฏิบัติงานและเป็นเอกสารอบรมให้ความรู้แก่ผู้ปฏิบัติงาน

2. ขอบเขต

วิธีปฏิบัติงานนี้ใช้สำหรับการปฏิบัติงานในฝ่ายปฏิบัติการของบริษัท เอส ซี ไอ อีโค่ เซอร์วิสเซส จำกัด และผู้เกี่ยวข้อง

3. เอกสารอ้างอิงและแบบฟอร์มที่ใช้บันทึกผล หรือมาตรฐานที่เกี่ยวข้อง

3.1 ESMP 446 ระเบียบปฏิบัติการควบคุมการปฏิบัติงาน

3.2 ESMWIF 446-109 ใบแจ้งงาน (Job Requestion)

3.3 ESMWI 446-33 ใบรายงานการย่อย (Phase #1-2)

3.4 ESMWI 446-68 ใบรายงานการย่อย (Phase #3-4)

4. คำนิยามศัพท์

-

5. อุปกรณ์ป้องกันอันตรายส่วนบุคคล

5.1 แว่นตานิรภัย

5.2 หมวกนิรภัย

5.3 รองเท้านิรภัย

5.4 หน้ากากป้องกัน/กรอง ไอระเหยของสารอินทรีย์

5.5 ถุงมือยางป้องกันสารเคมี

6. **เครื่องมือ / อุปกรณ์**

-

7. **วิธีการปฏิบัติงาน**

7.1 Operation Engineer หรือ Operator หรือผู้ที่ได้รับมอบหมาย ที่ปฏิบัติงานพบเครื่องจักรและอุปกรณ์ชำรุดหรือการทำงานผิดปกติ เช่นมีเสียงดัง มีการสั่นสะเทือน มีความร้อนเกิดขึ้นในระหว่างการทำงาน หรือสิ่งผิดปกติอื่นๆ ให้แจ้งหัวหน้างานฝ่ายปฏิบัติการทราบทันที

7.2 กรณีพบข้อสงสัยหรือเกิดความเสี่ยงให้หยุดการทำงานของเครื่องจักร ให้ล๊อคกุญแจ แขวนป้าย ตัดกระแสไฟฟ้าก่อน แล้ว Operation Engineer หรือ Operator หรือผู้ที่ได้รับมอบหมาย ดำเนินการตรวจสอบเบื้องต้น

7.3 **<u>แบบที่ 1 ดำเนินการแจ้งซ่อมด้วยแบบฟอร์ม ESMWIF 446-16</u>** โดยแจ้งหน่วยงานที่รับผิดชอบของบริษัท SCI-eco โดยใช้แบบฟอร์ม ESMWIF 446-16 กรอกรายละเอียดเบื้องต้นให้ชัดเจน และครบถ้วน เพื่อให้ออกใบแจ้งซ่อม พร้อมทั้งส่งสำเนาให้หน่วยงานซ่อมบำรุงเก็บไว้เป็นหลักฐาน

7.4 เมื่อพนักงานที่รับผิดชอบของบริษัท SCI-eco ดำเนินการซ่อมแล้วเสร็จให้ Operation Engineer หรือหัวหน้างานฝ่ายปฏิบัติงานทำการตรวจสอบการทำงานของเครื่องจักรหรืออุปกรณ์ว่าสามารถใช้งานได้หรือไม่

7.5 Operation Engineer หรือ Operator หรือผู้ที่ได้รับมอบหมาย กรอกข้อมูลลงในแบบฟอร์ม ESMWIF 446-17 แบบฟอร์มการตรวจรับงานซ่อมบำรุงภายในบริษัท SCI-eco

7.6 **<u>แบบที่ 2 ดำเนินการแจ้งซ่อมผ่านระบบงาน "SIMS"</u>** พร้อมทั้งพิมพ์แบบฟอร์มที่ผ่านการแจ้งงานไว้เป็นหลักฐาน

7.7 เมื่อพนักงานที่รับผิดชอบของ บริษัท ปูนซิเมนต์ไทย (แก่งคอย) จำกัด ดำเนินการซ่อมแล้วเสร็จ โดยให้ Operation Engineer หรือหัวหน้างานฝ่ายปฏิบัติการทำการตรวจสอบการทำงานของเครื่องจักรหรืออุปกรณ์ว่าสามารถใช้งานได้หรือไม่ พร้อมทั้งปิดงานซ่อมผ่านระบบแจ้งงาน “SIMS”

8. บันทึก

บันทึกสิ่งแวดล้อม	อายุการจัดเก็บ	ควบคุมโดย
1. ESMWIF 446-109 ใบแจ้งงาน (Job Requestion)	1 ปี	หน่วยงานซ่อมบำรุง

บันทึกการแก้ไขเอกสาร

วันที่	หมายเลขเอกสาร	ฉบับที่แก้ไข	แก้ไขที่หน้า	เหตุผลของการแก้ไข	ข้อความที่เปลี่ยนแปลงไป	วันที่มีผลบังคับใช้
25 ก.ค 2547	EMWI 446-16	1	ทั้งชุด	1. เพื่อให้สอดคล้องกับการทำงาน	ทั้งชุด	30 ก.ค 2547
25 เม.ย 2548	EMWI 446-16	2	ทั้งชุด	1. เพื่อความสะดวกในการตามงาน และเป็นหลักฐานบันทึกการแจ้งซ่อมงาน 2. เพื่อให้ทราบขั้นตอนการปฏิบัติงาน เกี่ยวกับการแจ้งซ่อมงาน ระว่าง บ.ซิต้า-ไทย กับ บ.ปูนซิเมนต์ไทยฯ 3. ยกเลิกการใช้สมุดบันทึกการแจ้งซ่อม	1. เพิ่มแบบฟอร์ม EMWIF 446-04 แบบฟอร์มการแจ้งงานซ่อมบำรุงภายในโรงงานปูนซิเมนต์ไทย แก่งคอย 2. ในวิธีการปฏิบัติงานข้อ 7.3 ให้ทำการแจ้งซ่อมงานกับทาง บ.ปูนซิเมนต์ไทยฯโดยใช้แบบฟอร์ม EMWIF 446-04 3. เปลี่ยนแปลงชื่อผู้จัดเตรียมเป็นคุณสกนธ์ กิจรักษา	1 พ.ค 2548
10 ต.ค 2549	EMWI 446-16	3	ทั้งชุด	1. ปรับเปลี่ยนเพื่อให้สอดคล้องกับโครงสร้างองค์กรใหม่	1. เปลี่ยนแปลงชื่อเป็น บจก.เอส ซี ไอ อีโค่ เซอร์วิสเซส 2. เปลี่ยนตำแหน่งจาก Site Engineer เป็น Operation Manager , Plant Supervisor เป็น Assistant Operation Manager	25 ต.ค 2549
15 พ.ค 2553	EMWI 446-16	4	ทั้งชุด	1. ปรับเปลี่ยนให้เหมาะสมกับผังองค์กรใหม่	1. รายละเอียดตามเอกสาร	1 มิ.ย 2553
25 มี.ค 2556	EMWI 446-16	5	4	1. เนื่องการดำเนินการแจ้งซ่อมมี 2 ระบบ จึงเพิ่มรายละเอียดการปฏิบัติ	1. เพิ่มรายละเอียดและขั้นตอนการปฏิบัติงานด้วยระบบ “SIMS”	1 เม.ย 2556
31 ต.ค 2556	EMWI 446-16	6	4	1. ปรับเปลี่ยนให้เหมาะสมกับผังองค์กรใหม่	1. รายละเอียดตามเอกสาร	1 พ.ย 2556
30 ส.ค 2557	EMWI 446-16	7	1	1.เพิ่มผู้ลงนามทบทวนเอกสาร	1. อรเพ็ญ ทองคำ เจ้าหน้าที่สิ่งแวดล้อม 2.ฉัตรวีรยา วรัทสิริธุวชิต เจ้าหน้าที่ความปลอดภัย	1 ก.ย. 2557

บันทึกการแก้ไขเอกสาร

วันที่	หมายเลขเอกสาร	ฉบับที่แก้ไข	แก้ไขที่หน้า	เหตุผลของการแก้ไข	ข้อความที่เปลี่ยนแปลงไป	วันที่มีผลบังคับใช้
15 ม.ค.2558	ESMWI 446-16	8	ทั้งชุด	1.เพิ่มเนื้อหาให้ครอบคลุมด้านอาชีวอนามัยและความปลอดภัย	1. รายละเอียดตามเอกสาร	16 ม.ค.2558
30 ธ.ค.2558	ESMWI 446-16	9	1	ปรับเปลี่ยนชื่อผู้ทบทวนเอกสารในตำแหน่ง Safety Officer	1. รายละเอียดตามเอกสาร	1 ม.ค. 2559
3 ม.ค.2560	ESMWI 446-16	10	ทั้งชุด	เพิ่มเอกสารใบแจ้งงาน (Job Requestion)	1. รายละเอียดตามเอกสาร	3 ม.ค. 2560

เอกสารแนบที่ 2.8

แบบฟอร์มการแจ้งงานซ่อมบำรุงภายในโรงงาน SCI ECO

บริษัท เอส ซี ไอ อีโค่ เซอร์วิสเซส จำกัด

แบบฟอร์มการแจ้งงาน (Job Requestion)

ใบแจ้งงาน(Job Requestion)

ฝ่ายร้องขอ

วันที่แจ้งงาน _____ เลขที่ _____ ☐ สั่งทำ ☐ สั่งซ่อม ☐ ติดตั้ง

จากแผนก/หน่วย _____ เอกสารอ้างอิง No. _____

ชื่อเครื่องจักร/อุปกรณ์ _____

หมายเลขเครื่อง(Air Code) _____ วันที่ต้องการ _____

อาการ/สาเหตุที่เสีย	รูปภาพ

ผู้แจ้งงาน _____ ผู้อนุมัติ _____

___/___/___ ___/___/___

ฝ่ายวิศวกรรม

เริ่มดำเนินการวันที่ _____ เวลา _____ กำหนดเสร็จวันที่ _____ เวลา _____

ผู้รับใบแจ้งงาน _____ วันที่รับใบแจ้งงาน _____ ผู้อนุมัติงาน _____

อธิบายงาน/รายละเอียด	อุปกรณ์	จำนวน	ราคา
	ชม.ทำงาน _____ ชม.	รวม	
	ใช้แรง _____ วัน _____ ชม.	ค่าแรง _____ บาท	
		รวมทั้งสิ้น _____ บาท	

Sub-Contract _____

ส่งงานวันที่ _____ กำหนดเสร็จวันที่ _____ ราคา _____ บาท

ผู้ที่ติดต่อ _____ ผู้จัดส่งงาน _____ วันที่ ___/___/___

ขอเปลี่ยนแปลงกำหนดเสร็จ วันที่ ___/___/___. ฝ่ายร้องขอ _____ วันที่ ___/___/___

<u>สรุปงานซ่อม/ความคิดเห็น</u>	ความเห็นผู้ร้องขอหลังตรวจรับงาน ☐ สรุปรับงานได้ ☐ ไม่รับงานเพราะ _____
ผู้ควบคุมงาน _____ ___/___/___. ผจก.ฝ่ายวิศวกรรม _____ ___/___/___.	ลงชื่อผู้ของาน _____ ___/___/___.

* **<u>หมายเหตุ</u>** ต้องตอบกลับฝ่ายร้องขอภายใน 2 วันทำการ

เอกสารแนบที่ 2.9

การตรวจสอบและบำรุงรักษาเครื่องจักรบำบัดจากาศแบบชีวภาพ
(Bio-filter Scrubber)

ชื่อเรื่อง : การตรวจสอบและบำรุงรักษาเครื่องบำบัดอากาศแบบชีวภาพ (BIO-FILTER)

จัดเตรียมโดย : [redacted]

ลงชื่อ :

จำนวนหน้า : 7 หน้า

ทบทวนโดย

ตำแหน่ง	ลงชื่อ
1. Operation Engineer	[redacted]
2. Operation Manager	
3. Environmental Officer	
4. Safety Officer	

อนุมัติโดย

[redacted]

EMR / SMR

1. **วัตถุประสงค์**

เป็นขั้นตอนในตรวจสอบและบำรุงรักษา เครื่องบำบัดอากาศแบบชีวภาพ เพื่อให้เครื่องสามารถใช้งานได้อย่างมีประสิทธิภาพ

2. **ขอบเขต**

วิธีปฏิบัติงานนี้ใช้สำหรับการปฏิบัติงานในฝ่ายปฏิบัติการของ บริษัท เอส ซี อีโค่ เซอร์วิสเซส จำกัด และผู้เกี่ยวข้อง

3. **เอกสารอ้างอิงและแบบฟอร์มที่ใช้บันทึกผล หรือมาตรฐานที่เกี่ยวข้อง**

ESMWIF 446-23 แบบฟอร์มการตรวจสอบเครื่องบำบัดแบบชีวภาพ (BIO FILTER)

4. **คำนิยามศัพท์**

เครื่องบำบัดอากาศแบบชีวภาพเป็นระบบถังกรองชีวภาพ (BIO-SCRUBBER) โดยใช้จุลินทรีย์ที่เหมาะสมเป็นตัวกำจัดไอระเหยที่รูปของไอของสารระเหยอินทรีย์ (Volatile Organic Compounds: VOCs)

5. อุปกรณ์ป้องกันอันตรายส่วนบุคคล

5.1 หมวกนิรภัย

5.2 แว่นตานิรภัย

5.3 รองเท้านิรภัย

6. เครื่องมือ / อุปกรณ์

-

7. วิธีการปฏิบัติงาน

7.1 พนักงานผู้ที่ได้รับมอบหมายสวมใส่อุปกรณ์ป้องกันอันตรายตามที่กำหนดประกอบด้วย หมวกนิรภัย รองเท้านิรภัย แว่นตานิรภัย ดำเนินการตรวจสอบ และดูแลเรื่องการบำรุงรักษาดังรายการตามเอกสาร ESMWIF 446-23 ทุกวัน

7.2 ต้องระมัดระวังเมื่อทำการเปิดฝาด้านข้าง เพื่อตรวจสอบการกระจายตัวของฝอยน้ำ เนื่องจากมีการสเปรย์น้ำอยู่ด้านในตลอดเวลา

7.3 ถ้าพบหัวข้อใดที่ไม่เป็นไปตามข้อกำหนดให้แจ้งพนักงานผู้รับผิดชอบทราบพร้อมดำเนินการแก้ไขตามรายละเอียดดังนี้

7.4 รายการตรวจสอบและบำรุงรักษาทั่วไป

รายการที่ผิดปกติ	ภาพประกอบ	การแก้ไข	รายละเอียด/ภาพประกอบ
☐ ressure Gauge ควบคุมให้อยู่ในช่วง 0.5 – 1.5 bar		☐ ตรวจสอบระดับน้ำว่ามีพอเพียงหรือไม่	
		☐ ตรวจสอบ Strainer โดยหยุดปั๊ม แล้วถอดล้างทำความสะอาด	
☐ ะดับน้ำในถังเก็บน้ำต่ำกว่าระดับ-ขอบล่างของช่องสังเกต		☐ เติมน้ำจนถึงระดับ-Full	การที่ระดับน้ำต่ำกว่า ขอบด้านล่างของช่องสังเกตระดับน้ำ จะทำให้ไอระเหยรั่วออกมาทางช่องสังเกต
☐ รวจวัด pH ของน้ำในถังพักน้ำให้อยู่ในสภาพที่เป็นกลาง (pH 5-9)		☐ เปลี่ยนน้ำในถังพักน้ำ	จุลินทรีย์อาศัยในสภาพที่เป็นกลาง เมื่อมีตะกอนเชื้อตายสะสม จะทำให้น้ำมีสภาพเป็นกรด (pH < 5)

รายการที่ผิดปกติ	ภาพประกอบ	การแก้ไข	ภาพประกอบ
☐ ะบบน้ำพ่นฝอยน้ำไม่ไหล		☐ ถอดหัวฉีดแล้วทำความสะอาด	
☐ ปริมาณเชื้อจุลินทรีย์ที่เกาะบนลูกบอลมีจำนวนน้อยหรือไม่มี		☐ ติดต่อหัวหน้างาน	

7.5 การดูดตะกอนก้นถัง

7.5.1 กำหนดให้ทำการถ่ายน้ำทุกๆเดือน ประมาณครั้งละ 200 ลิตร

7.5.2 ใช้รถดูดสูบน้ำออก จากนั้นนำน้ำเสียไป Unload ที่ Liquid Plant และเติมน้ำปะปาเข้าไปแทน

8. **บันทึก**

บันทึกสิ่งแวดล้อม	อายุการจัดเก็บ	ควบคุมโดย
1. ESMWIF 446-23 แบบฟอร์มการตรวจสอบเครื่องบำบัดแบบชีวภาพ (BIO FILTER)	1 ปี	Operation Plant

บันทึกการแก้ไขเอกสาร

วันที่	หมายเลขเอกสาร	ฉบับที่แก้ไข	แก้ไขที่หน้า	เหตุผลของการแก้ไข	ข้อความที่เปลี่ยนแปลงไป	วันที่มีผลบังคับใช้
1 มิ.ย. 2554	EMWI 446-23	1	ทั้งชุด	เปลี่ยนชื่อ WI และเพิ่มแบบฟอร์ม EMWIF 446-48	EMWI 446-23 การตรวจสอบและบำรุงรักษาเครื่องบำบัดอากาศแบบชีวภาพ (Bio Filter)	1 มิ.ย. 2554
31 ต.ค. 2556	EMWI 446-23	2	ทั้งชุด	เพิ่มเติมวิธีการปฏิบัติงาน	รายละเอียดตามเอกสาร	1 พ.ย. 2556
31 ส.ค.2557	EMWI 446-23	3	1	1.เพิ่มผู้ลงนามทบทวนเอกสาร	1. อรเพ็ญ ทองคำ เจ้าหน้าที่สิ่งแวดล้อม 2.ฉัตรวีรยา วรัทสิริธุวชิต เจ้าหน้าที่ความปลอดภัย 3.ยกเลิกการใช้แบบฟอร์ม EMWIF 446-48 4.บันทึกในแบบฟอร์ม EMWI 446-23	1 ก.ย.2557
15 ม.ค.2558	ESMWI 446-23	4	ทั้งชุด	1.เพิ่มเนื้อหาให้ครอบคลุมด้านอาชีวอนามัยและความปลอดภัย	1. รายละเอียดตามเอกสาร	16 ม.ค.2558
20 ส.ค. 2559	ESMWI 446-23	5	ทั้งชุด	เพิ่มค่าควบคุม และคำอธิบายเพิ่มเติม	รายละเอียดตามเอกสาร	20 ส.ค. 2559
1 ก.ย. 2563	ESMWI 446-23	6	1	1.ปรับเปลี่ยนชื่อผู้จัดเตรียมเอกสาร	รายละเอียดตามเอกสาร	1 ก.ย. 2563

เอกสารแนบที่ 2.10

เอกสารการตรวจสอบเครื่องบำบัดแบบชีวภาพ (Bio-filter)

แบบฟอร์มการตรวจสอบเครื่องบำบัดแบบชีวภาพ (BIO FILTER) ECO

วัน-เดือน-ปี	รายการตรวจสอบ										ลงชื่อ	ผู้ตรวจสอบ
	ปั๊มน้ำ A (Bar)			ปั๊มน้ำ B (Bar)			ระดับน้ำในถังเก็บน้ำ (%)(เติมให้ลดอยู่ระดับ 80%-100%)	ระบบพ่นน้ำฝอย (ปกติ/ผิดปกติ)	pH ของน้ำในถังพัก (pH5 - pH9)	ปริมาณเชื้อจุลินทรีย์ที่เกาะบนลูกบอล (มี/ไม่มี)		
ธันวาคม - 66	ความดัน I (Control 0.5-2.0)	ความดัน II (Control 0.5-2.0)	ซีล (รั่ว/ไม่รั่ว)	ความดัน I (Control 0.5-2.0)	ความดัน II (Control 0.5-2.0)	ซีล (รั่ว/ไม่รั่ว)						
1/1/66	–	–	ปกติ	1.4	1.4	ปกติ	100	ปกติ		มี	[redacted]	
2/1/66	0.6	0.6	"	–	–	"	100	"		"		
3/1/66	–	–	"	1.4	1.4	"	100	"		"		
4/1/66	0.5	0.5	"	–	–	"	99	"		"		
5/1/66	–	–	"	1.5	1.5	"	99	"		"		
6/1/66	0.5	0.5	"	–	–	"	98	"		"		
7/1/66	–	–	"	1.5	1.5	"	98	"		"		
8/1/66	0.5	0.5	"	–	–	"	98	"		"		
9/1/66	–	–	"	1.4	1.4	"	97	"		"		
10/1/66	0.6	0.6	"	–	–	"	97	"		"		
11/1/66	–	–	"	1.4	1.4	"	96	"		"		
12/1/66	0.6	0.6	"	–	–	"	96	"		"		
13/1/66	–	–	"	1.5	1.5	"	95	"		"		
14/1/66	0.5	0.5	"	–	–	"	95	"		"		
15/1/66	–	–	"	1.5	1.5	"	95	"		"		
16/1/66	0.5	0.5	"	–	–	"	94	"		"		
17/1/66	–	–	"	1.5	1.5	"	94	"		"		
18/1/66	0.6	0.6	"	–	–	"	93	"		"		
19/1/66	–	–	"	1.4	1.4	"	93	"		"		
20/1/66	0.5	0.5	"	–	–	"	92	"		"		
21/1/66	–	–	"	1.4	1.4	"	92	"		"		
22/1/66	0.5	0.5	"	–	–	"	92	"		"		
23/1/66	–	–	"	1.5	1.5	"	91	"		"		
24/1/66	0.6	0.6	"	–	–	"	91	"		"		
25/1/66	–	–	"	1.4	1.4	"	91	"		"		
26/1/66	0.6	0.6	"	–	–	"	91	"		"		
27/1/66	–	–	"	1.5	1.5	"	90	"		"		
28/1/66	0.5	0.5	"	–	–	"	90	"		"		
29/1/66	–	–	"	1.5	1.5	"	90	"		"		
30/1/66	0.5	0.5	"	–	–	"	89	"		"		
31/1/66	–	–	"	1.4	1.4	"	89	"		"		

หมายเหตุ : 1) ล้างทำความสะอาดสเตะแนอร์ ทุกวันอาทิตย์ (สัปดาห์ละ 1 ครั้ง) 2) สลับการใช้งานปั๊มน้ำทุกวัน 3) ถ่ายน้ำจากถังน้ำทิ้งเดือนละ 1 ครั้ง (ประมาณ 200 ลิตร)

แบบฟอร์มการตรวจสอบเครื่องบำบัดแบบชีวภาพ (BIO FILTER) ECO

วัน-เดือน-ปี	รายการตรวจสอบ										ลงชื่อ	ผู้ตรวจสอบ
	ปั๊มน้ำ A (Bar)			ปั๊มน้ำ B (Bar)			ระดับน้ำในถังเก็บน้ำ (%)(เติมให้อยู่ระดับ 80%-100%)	ระบบพ่นน้ำฝอย (ปกติ/ผิดปกติ)	pH ของน้ำในถังพัก (pH5 - pH9)	ปริมาณเชื้อจุลินทรีย์ที่เกาะบนลูกบอล (มี/ไม่มี)		
กุมภาพันธ์	ความดัน I (Control 0.5-2.0)	ความดัน II (Control 0.5-2.0)	ซีล (รั่ว/ไม่รั่ว)	ความดัน I (Control 0.5-2.0)	ความดัน II (Control 0.5-2.0)	ซีล (รั่ว/ไม่รั่ว)						
1/2/66	—	—	ปกติ	1.4	1.4	ปกติ	100%	ปกติ		มี	[redacted]	
2/2/66	0.6	0.6	"	—	—	"	100%	"		"		
3/2/66	—	—	"	1.4	1.4	"	100%	"		"		
4/2/66	0.5	0.5	"	—	—	"	99%	"		"		
5/2/66	—	—	"	1.5	1.5	"	99%	"		"		
6/2/66	0.5	0.5	"	—	—	"	99%	"		"		
7/2/66	—	—	"	1.5	1.5	"	98%	"		"		
8/2/66	0.6	0.6	"	—	—	"	98%	"		"		
9/2/66	—	—	"	1.4	1.4	"	97%	"		"		
10/2/66	0.6	0.6	"	—	—	"	97%	"		"		
11/2/66	—	—	"	1.4	1.4	"	97%	"		"		
12/2/66	0.5	0.5	"	—	—	"	96%	"		"		
13/2/66	—		"	1.5	1.5	"	96%	"		"		
14/2/66	0.5	0.5	"	—	—	"	95%	"		"		
15/2/66	—	—	"	1.5	1.5	"	95%	"		"		
16/2/66	0.6	0.6	"	—	—	"	94%	"		"		
17/2/66	—	—	"	1.4	1.4	"	94%	"		"		
18/2/66	0.6	0.6	"	—	—	"	94%	"		"		
19/2/66	—	—	"	1.4	1.4	"	93%	"		"		
20/2/66	0.5	0.5	"	—	—	"	93%	"		"		
21/2/66	—	—	"	1.5	1.5	"	93%	"		"		
22/2/66	0.5	0.5	"	—	—	"	93%	"		"		
23/2/66	—	—	"	1.4	1.4	"	92%	"		"		
24/2/66	0.6	0.6	"	—	—	"	92%	"		"		
25/2/66	—	—	"	1.4	1.4	"	91%	"		"		
26/2/66	0.5	0.5	"	—	—	"	91%	"		"		
27/2/66	—	—	"	1.5	1.5	"	90%	"		"		
28/2/66	0.6	0.6	"	—	—	"	90%	"		"		

หมายเหตุ : 1) ล้างทำความสะอาดสเตนเนอร์ ทุกวันอาทิตย์ (สัปดาห์ละ 1 ครั้ง) 2) สลับการใช้งานปั๊มน้ำทุกวัน 3) ถ่ายน้ำจากถังน้ำทิ้งเดือนละ 1 ครั้ง (ประมาณ 200 ลิตร)

แบบฟอร์มการตรวจสอบเครื่องบำบัดแบบชีวภาพ (BIO FILTER) ECO

วัน-เดือน-ปี	รายการตรวจสอบ										ลงชื่อ	ผู้ตรวจสอบ
	ปั๊มน้ำ A (Bar)			ปั๊มน้ำ B (Bar)			ระดับน้ำในถังเก็บน้ำ (%)(เติมให้อยู่ระดับ 80%-100%)	ระบบพ่นน้ำฝอย (ปกติ/ผิดปกติ)	pH ของน้ำในถังพัก (pH5 - pH9)	ปริมาณเชื้อจุลินทรีย์ที่เกาะบนลูกบอล (มี/ไม่มี)		
มี.ค.66	ความดัน I (Control 0.5-2.0)	ความดัน II (Control 0.5-2.0)	ซีล (รั่ว/ไม่รั่ว)	ความดัน I (Control 0.5-2.0)	ความดัน II (Control 0.5-2.0)	ซีล (รั่ว/ไม่รั่ว)						
1/3/66	–	–	ปกติ	1.4	1.4	ปกติ	100 %	ปกติ	7	มี	[redacted]	[redacted]
2/3/66	0.6	0.6	"	–	–	"	100 %	"	7	"	[redacted]	[redacted]
3/3/66	–	–	"	1.5	1.5	"	99 %	"	7	"	[redacted]	[redacted]
4/3/66	0.6	0.6	"	–	–	"	99 %	"	7	"	[redacted]	[redacted]
5/3/66	–	–	"	1.4	1.4	"	99 %	"	7	"	[redacted]	[redacted]
6/3/66	0.5	0.5	"	–	–	"	98 %	"	7	"	[redacted]	[redacted]
7/3/66	–	–	"	1.4	1.5	"	98 %	"	7	"	[redacted]	[redacted]
8/3/66	0.5	0.5	"	–	–	"	98 %	"	7	"	[redacted]	[redacted]
9/3/66	–	–	"	1.5	1.5	"	97 %	"	7	"	[redacted]	[redacted]
10/3/66	0.6	0.6	"	–	–	"	97 %	"	7	"	[redacted]	[redacted]
11/3/66	–	–	"	1.4	1.4	"	97 %	"	7	"	[redacted]	[redacted]
12/3/66	0.5	0.5	"	–	–	"	96 %	"	7	"	[redacted]	[redacted]
13/3/66	–	–	"	1.4	1.4	"	96 %	"	7	"	[redacted]	[redacted]
14/3/66	0.6	0.6	"	–	–	"	95 %	"	7	"	[redacted]	[redacted]
15/3/66	–	–	"	1.5	1.5	"	95 %	"	7	"	[redacted]	[redacted]
16/3/66	0.5	0.5	"	–	–	"	94 %	"	7	"	[redacted]	[redacted]
17/3/66	–	–	"	1.4	1.4	"	94 %	"	7	"	[redacted]	[redacted]
18/3/66	0.6	0.6	"	–	–	"	93 %	"	7	"	[redacted]	[redacted]
19/3/66	–	–	"	1.4	1.4	"	93 %	"	7	"	[redacted]	[redacted]
20/3/66	0.6	0.6	"	–	–	"	93 %	"	7	"	[redacted]	[redacted]
21/3/66	–	–	"	1.5	1.5	"	92 %	"	7	"	[redacted]	[redacted]
22/3/66	0.5	0.5	"	–	–	"	92 %	"	7	"	[redacted]	[redacted]
23/3/66	–	–	"	1.5	1.5	"	92 %	"	7	"	[redacted]	[redacted]
24/3/66	0.5	0.5	"	–	–	"	91 %	"	7	"	[redacted]	[redacted]
25/3/66	–	–	"	1.4	1.4	"	91 %	"	7	"	[redacted]	[redacted]
26/3/66	0.6	0.6	"	–	–	"	91 %	"	7	"	[redacted]	[redacted]
27/3/66	–	–	"	1.5	1.5	"	90 %	"	7	"	[redacted]	[redacted]
28/3/66	0.6	0.6	"	–	–	"	90 %	"	7	"	[redacted]	[redacted]
29/3/66	–	–	"	1.4	1.4	"	90 %	"	7	"	[redacted]	[redacted]
30/3/66	0.5	0.5	"	–	–	"	89 %	"	7	"	[redacted]	[redacted]
31/3/66	–	–		1.4	1.4	"	89 %	"	7	"	[redacted]	[redacted]

หมายหตุ : 1) ล้างทำความสะอาดสเตนเนอร์ ทุกวันอาทิตย์ (สัปดาห์ละ 1 ครั้ง) 2) สลับการใช้งานปั๊มน้ำทุกวัน 3) ถ่ายน้ำจากถังน้ำทิ้งเดือนละ 1 ครั้ง (ประมาณ 200 ลิตร)

แบบฟอร์มการตรวจสอบเครื่องบำบัดแบบชีวภาพ (BIO FILTER) . ECO

วัน-เดือน-ปี	รายการตรวจสอบ										ลงชื่อ	ผู้ตรวจสอบ
	ปั๊มน้ำ A (Bar)			ปั๊มน้ำ B (Bar)			ระดับน้ำในถังเก็บน้ำ (%)(เติมให้อยู่ระดับ 80%-100%)	ระบบพ่นน้ำฝอย (ปกติ/ผิดปกติ)	pH ของน้ำในถังพัก (pH5 - pH9)	ปริมาณเชื้อจุลินทรีย์ที่เกาะบนลูกบอล (มี/ไม่มี)		
	ความดัน I (Control 0.5-2.0)	ความดัน II (Control 0.5-2.0)	ซีล (รั่ว/ไม่รั่ว)	ความดัน I (Control 0.5-2.0)	ความดัน II (Control 0.5-2.0)	ซีล (รั่ว/ไม่รั่ว)						
1/4/66	0.6	0.6	ปกติ	—	—	ปกติ	100	ปกติ	7	มี	[redacted]	
2/4/66	—	—	"	1.4	1.4	"	100	"	7	"		
3/4/66	0.5	0.5	"	—	—	"	99	"	7	"		
4/4/66	—	—	"	1.5	1.5	"	99	"	7	"		
5/4/66	0.5	0.5	"	—	—	"	99	"	7	"		
6/4/66	—	—	"	1.4	1.4	"	98	"	7	"		
7/4/66	0.6	0.6	"	—	—	"	96	"	7	"		
8/4/66	—	—	"	1.5	1.5	"	96	"	7	"		
9/4/66	0.5	0.5	"	—	—	"	97	"	7	"		
10/4/66	—	—	"	1.5	1.5	"	97	"	7	"		
11/4/66	0.6	0.6	"	—	—	"	96	"	7	"		
12/4/66	—	—	"	1.4	1.4	"	96	"	7	"		
13/4/66	0.6	0.6	"	—	—	"	95	"	7	"		
14/4/66	—	—	"	1.4	1.4	"	95	"	7	"		
15/4/66	0.5	0.5	"	—	—	"	95	"	7	"		
16/4/66	—	—	"	1.5	1.5	"	94	"	7	"		
17/4/66	0.5	0.5	"	—	—	"	94	"	7	"		
18/4/66	—	—	"	1.5	1.5	"	94	"	7	"		
19/4/66	0.6	0.6	"	—	—	"	93	"	7	"		
20/4/66	—	—	"	1.4	1.4	"	93	"	7	"		
21/4/66	0.6	0.6	"	—	—	"	93	"	7	"		
22/4/66	—	—	"	1.4	1.4	"	92	"	7	"		
23/4/66	0.5	0.5	"	—	—	"	92	"	7	"		
24/4/66	—	—	"	1.5	1.5	"	91	"	7	"		
25/4/66	0.6	0.6	"	—	—	"	91	"	7	"		
26/4/66	—	—	"	1.5	1.5	"	91	"	7	"		
27/4/66	0.5	0.5	"	—	—	"	90	"	7	"		
28/4/66	—	—	"	1.4	1.4	"	90	"	7	"		
29/4/66	0.6	0.6	"	—	—	"	89	"	7	"		
30/4/66	—	—	"	1.4	1.4	"	89	"	7	"		

หมายเหตุ : 1) ล้างทำความสะอาดสเตนเนอร์ ทุกวันอาทิตย์ (สัปดาห์ละ 1 ครั้ง) 2) สลับการใช้งานปั๊มน้ำทุกวัน 3) ถ่ายน้ำจากถังน้ำทิ้งเดือนละ 1 ครั้ง (ประมาณ 200 ลิตร)

แบบฟอร์มการตรวจสอบเครื่องบำบัดแบบชีวภาพ (Wet Scrubber)

ประจำเดือน : พฤษภาคม ปี : 2566

วันที่	รายการตรวจสอบ												ลงชื่อ	ผู้ตรวจสอบ	หมายเหตุ
	ปั๊มน้ำ A (Bar)				ปั๊มน้ำ B (Bar)				ระดับน้ำในถังเก็บน้ำ (%) (เติมให้ถึงประตัด 80%-100%)	ระบบฟอนน้ำฝอย (ปกติ/ผิดปกติ)	pH ของน้ำในถังพัก (pH5.5 - pH9)	ปริมาณเชื้อจุลินทรีย์ ที่ภาระบนลูกบอล (มี/ไม่มี)			
	ความดัน I (Control 0.5-2.0)	ความดัน II (Control 0.5-2.0)	ซีล (รั่ว/ไม่รั่ว)	กระแสมอเตอร์ Amp.	ความดัน I (Control 0.5-2.0)	ความดัน II (Control 0.5-2.0)	ซีล (รั่ว/ไม่รั่ว)	กระแสมอเตอร์ Amp.							
1	0.6	0.6	ไม่รั่ว	3.0	–	–	ไม่รั่ว	–	100	ปกติ	7	มี	[redacted]		
2	–	–	ไม่รั่ว	–	1.5	1.5	ไม่รั่ว	3.2	100	ปกติ	7	มี			
3	0.6	0.6	ไม่รั่ว	3.0	–	–	ไม่รั่ว	–	100	ปกติ	7	มี			
4	–	–	ไม่รั่ว	–	1.5	1.5	ไม่รั่ว	3.2	99	ปกติ	7	มี			
5	0.6	0.6	ไม่รั่ว	3.0	–	–	ไม่รั่ว	–	99	ปกติ	7	มี			
6	–	–	ไม่รั่ว	–	1.5	1.5	ไม่รั่ว	3.4	98	ปกติ	6	มี			
7	0.5	0.5	ไม่รั่ว	2.9	–	–	ไม่รั่ว	–	98	ปกติ	6	มี			
8	–	–	ไม่รั่ว	–	1.5	1.5	ไม่รั่ว	3.4	97	ปกติ	6	มี			
9	0.5	0.5	ไม่รั่ว	2.7	–	–	ไม่รั่ว	–	97	ปกติ	7	มี			
10	–	–	ไม่รั่ว	–	1.4	1.4	ไม่รั่ว	3.3	96	ปกติ	7	มี			
11	0.6	0.6	ไม่รั่ว	3.0	–	–	ไม่รั่ว	–	96	ปกติ	7	มี			
12	–	–	ไม่รั่ว	–	1.4	1.4	ไม่รั่ว	3.3	96	ปกติ	7	มี			
13	0.6	0.6	ไม่รั่ว	3.0	–	–	ไม่รั่ว	–	95	ปกติ	7	มี			
14	–	–	ไม่รั่ว	–	1.5	1.5	ไม่รั่ว	3.2	95	ปกติ	6	มี			
15	0.6	0.6	ไม่รั่ว	2.6	–	–	ไม่รั่ว	–	94	ปกติ	7	มี			
16	–	–	ไม่รั่ว	–	1.5	1.5	ไม่รั่ว	3.4	94	ปกติ	7	มี			
17	0.5	0.5	ไม่รั่ว	3.0	–	–	ไม่รั่ว	–	93	ปกติ	7	มี			
18	–	–	ไม่รั่ว	–	1.5	1.5	ไม่รั่ว	3.4	93	ปกติ	7	มี			
19	0.6	0.6	ไม่รั่ว	3.0	–	–	ไม่รั่ว	–	92	ปกติ	7	มี			
20	–	–	ไม่รั่ว	–	1.5	1.5		3.5	92	ปกติ	7	มี			
21	0.6	0.6	ไม่รั่ว	3.0	–	–	ไม่รั่ว	–	91	ปกติ	6	มี			
22	–	–	ไม่รั่ว	–	1.4	1.4	ไม่รั่ว	3.5	91	ปกติ	7	มี			
23	0.6	0.6	ไม่รั่ว	2.8	–	–	ไม่รั่ว	–	90	ปกติ	7	มี			
24	–	–	ไม่รั่ว	–	1.5	1.5	ไม่รั่ว	3.5	90	ปกติ	7	มี			
25	0.5	0.5	ไม่รั่ว	3.0	–	–	ไม่รั่ว	–	89	ปกติ	7	มี			
26	–	–	ไม่รั่ว	–	1.5	1.5	ไม่รั่ว	3.4	89	ปกติ	6	มี			
27	0.5	0.5	ไม่รั่ว	3.0	–	–	ไม่รั่ว	–	88	ปกติ	7	มี			
28	–	–	ไม่รั่ว	–	1.5	1.5	ไม่รั่ว	3.4	88	ปกติ	6	มี			
29	0.6	0.6	ไม่รั่ว	2.9	–	–	ไม่รั่ว	–	87	ปกติ	7	มี			
30	–	–	ไม่รั่ว	–	1.4	1.4	ไม่รั่ว	3.4	87	ปกติ	7	มี			
31	0.6	0.6	ไม่รั่ว	2.9	–	–	ไม่รั่ว	–	86	ปกติ	7	มี			

หมายเหตุ : 1) ล้างทำความสะอาดสเตนเนอร์ ทุกวันอาทิตย์ (สัปดาห์ละ 1 ครั้ง) 2) สลับการใช้งานปั๊มน้ำทุกวัน 3) ถ่ายน้ำจากถังน้ำทิ้งเดือนละ 1 ครั้ง (ประมาณ 200 ลิตร)

แบบฟอร์มการตรวจสอบเครื่องบำบัดแบบชีวภาพ (Wet Scrubber)

ประจำเดือน : มิถุนายน ปี : 2566

วันที่	รายการตรวจสอบ												ลงชื่อ	ผู้ตรวจสอบ	หมายเหตุ
	ปั๊มน้ำ A (Bar)				ปั๊มน้ำ B (Bar)				ระดับน้ำในถังเก็บน้ำ (%) (เติมให้อยู่ระดับ 80%-100%)	ระบบพ่นน้ำฝอย (ปกติ/ผิดปกติ)	pH ของน้ำในถังพัก (pH5.5 - pH9)	ปริมาณเชื้อจุลินทรีย์ที่เกาะบนลูกบอล (มี/ไม่มี)			
	ความดัน I (Control 0.5-2.0)	ความดัน II (Control 0.5-2.0)	ซีล (รั่ว/ไม่รั่ว)	กระแสมอเตอร์ Amp.	ความดัน I (Control 0.5-2.0)	ความดัน II (Control 0.5-2.0)	ซีล (รั่ว/ไม่รั่ว)	กระแสมอเตอร์ Amp.							
1	0.5	0.5	ไม่รั่ว	3.0	–	–	ไม่รั่ว	–	100	ปกติ		มี	[redacted]	[redacted]	
2	–	–	ไม่รั่ว	–	1.4	1.5	ไม่รั่ว	3.2	100	ปกติ		มี			
3	0.6	0.6	ไม่รั่ว	2.7	–	–	ไม่รั่ว	–	99	ปกติ		มี			
4	–	–	ไม่รั่ว	–	1.4	1.4	ไม่รั่ว	3.4	99	ปกติ		มี			
5	0.6	0.6	ไม่รั่ว	3.1	–	–	ไม่รั่ว	–	98	ปกติ		มี			
6	–	–	ไม่รั่ว	–	1.5	1.5	ไม่รั่ว	3.1	98	ปกติ		มี			
7	0.6	0.6	ไม่รั่ว	2.6	–	–	ไม่รั่ว	–	98	ปกติ		มี			
8	–	–	ไม่รั่ว	–	1.4	1.4	ไม่รั่ว	3.2	97	ปกติ		มี			
9	0.6	0.6	ไม่รั่ว	3.0	–	–	ไม่รั่ว	–	97	ปกติ		มี			
10	–	–	ไม่รั่ว	–	1.5	1.5	ไม่รั่ว	3.5	97	ปกติ		มี			
11	0.5	0.5	ไม่รั่ว	3.0	–	–	ไม่รั่ว	–	96	ปกติ		มี			
12	–	–	ไม่รั่ว	–	1.5	1.4	ไม่รั่ว	3.1	96	ปกติ		มี			
13	0.6	0.6	ไม่รั่ว	3.1	–	–	ไม่รั่ว	–	95	ปกติ		มี			
14	–	–	ไม่รั่ว	–	1.5	1.5	ไม่รั่ว	3.1	95	ปกติ		มี			
15	0.6	0.6	ไม่รั่ว	2.9	–	–	ไม่รั่ว	–	94	ปกติ		มี			
16	–	–	ไม่รั่ว	–	1.4	1.5	ไม่รั่ว	3.3	94	ปกติ		มี			
17	0.6	0.6	ไม่รั่ว	2.7	–	–	ไม่รั่ว	–	93	ปกติ		มี			
18	–	–	ไม่รั่ว	–	1.4	1.4	ไม่รั่ว	3.1	93	ปกติ		มี			
19	0.6	0.6	ไม่รั่ว	3.0	–	–	ไม่รั่ว	–	92	ปกติ		มี			
20	–	–	ไม่รั่ว	–	1.5	1.5	ไม่รั่ว	3.1	92	ปกติ		มี			
21	0.5	0.5	ไม่รั่ว	3.0	–	–	ไม่รั่ว	–	91	ปกติ		มี			
22	–	–	ไม่รั่ว	–	1.5	1.5	ไม่รั่ว	3.1	91	ปกติ		มี			
23	0.5	0.5	ไม่รั่ว	3.0	–	–	ไม่รั่ว	–	90	ปกติ		มี			
24	–	–	ไม่รั่ว	–	1.4	1.4	ไม่รั่ว	3.3	90	ปกติ		มี			
25	0.6	0.6	ไม่รั่ว	2.6	–	–	ไม่รั่ว	–	89	ปกติ		มี			
26	–	–	ไม่รั่ว	–	1.5	1.4	ไม่รั่ว	3.4	89	ปกติ		มี			
27	0.6	0.6	ไม่รั่ว	2.7	–	–	ไม่รั่ว	–	88	ปกติ		มี			
28	–	–	ไม่รั่ว	–	1.5	1.5	ไม่รั่ว	3.1	88	ปกติ		มี			
29	0.6	0.6	ไม่รั่ว	2.9	–	–	ไม่รั่ว	–	87	ปกติ		มี			
30	–	–	ไม่รั่ว		1.5	1.5	ไม่รั่ว	3.1	87	ปกติ		มี			
31															

หมายเหตุ : 1) ล้างทำความสะอาดสเตนเนอร์ ทุกวันอาทิตย์ (สัปดาห์ละ 1 ครั้ง) 2) สลับการใช้งานปั๊มน้ำทุกวัน 3) ถ่ายน้ำจากถังน้ำทิ้งเดือนละ 1 ครั้ง (ประมาณ 200 ลิตร)

เอกสารแนบที่ 2.11

WI การทำความสะอาดรถบรรทุกหลังการสูบถ่าย

ชื่อเรื่อง : การทำความสะอาดรถบรรทุกหลังการสูบถ่าย

จัดเตรียมโดย : [redacted]

ลงชื่อ :

จำนวนหน้า : 8 หน้า

ทบทวนโดย

ตำแหน่ง	ลงชื่อ
1. Operation Engineer	[redacted]
2. Operation Manager	
3. Environmental Officer	
4. Safety Officer	

อนุมัติโดย

[redacted]

EMR / SMR

1. **วัตถุประสงค์**

1.1 เป็นการปฏิบัติงานทำความสะอาดภายในถังรถบรรทุกหลังการสูบถ่ายเพื่อลดหรือกำจัดสารตกค้างและกลิ่นภายในถังรถบรรทุก

1.2 เป็นเอกสารอบรมให้ความรู้แก่ผู้ปฏิบัติงาน

2. **ขอบเขต**

วิธีปฏิบัติงานนี้ใช้สำหรับการปฏิบัติงานในฝ่ายปฏิบัติการของบริษัท เอส ซี ไอ อีโค่ เซอร์วิสเซส จำกัด และผู้เกี่ยวข้อง

3. **เอกสารอ้างอิงและแบบฟอร์มที่ใช้บันทึกผล หรือมาตรฐานที่เกี่ยวข้อง**

3.1 ระเบียบปฏิบัติงาน ESMP 446 เรื่องการควบคุมการปฏิบัติงาน

3.2 วิธีปฏิบัติงาน ESMWI-446-07 เรื่องกระบวนการสูบถ่ายเชื้อเพลิงทดแทนชนิดของเหลวจากรถบรรทุกเข้าสู่ถังกักเก็บ

3.3 ใบรับรองความพร้อมของรถขนส่งกากอุตสาหกรรม แบบฟอร์ม HSE-FR-002

4. **คำนิยามศัพท์**

-

5. อุปกรณ์ป้องกันอันตรายส่วนบุคคล

5.1 หมวกนิรภัย

5.2 แว่นตานิรภัย

5.3 หน้ากากป้องกันไอระเหย

5.4 ถุงมือป้องกันสารเคมี

5.5 รองเท้านิรภัย

5.6 Safety Harness

6. เครื่องมือ / อุปกรณ์

6.1 ถังพ่นน้ำยาดับกลิ่น

6.2 ปั๊มน้ำแรงดันสูง

7. วิธีการปฏิบัติงาน

7.1 หลังการการปฏิบัติงานสูบถ่ายเชื้อเพลิงทดแทนชนิดของเหลวจากรถบรรทุกเข้าสู่ถังกักเก็บเสร็จแล้วให้ Operation Engineer หรือ Operator หรือผู้ที่ได้รับมอบหมายดำเนินการดังนี้

7.1.1 เปิดฝา Manhole ของรถบรรทุกจนครบทุกช่อง โดยขณะทำงาน ด้านบนตัวรถให้คล้อง Safety Harness กับ Life Line และสวมใส่อุปกรณ์ PPE ให้ครบถ้วนดังนี้ หมวกนิรภัย รองเท้านิรภัย แว่นตานิรภัย หน้ากากป้องกัน/กรองไอระเหยของสารอินทรีย์ ถุงมือยางป้องกันสารเคมี

7.1.2 ใช้น้ำจากปั๊มแรงดันสูงฉีดชำระล้างกากตะกอนหรือของเสียที่ตกค้างใน Tank ของรถบรรทุกและล้างฉีดให้สะอาด

7.1.3 ทำการฉีดล้างจนครบทุกช่อง

7.1.4 นำน้ำล้างจากการฉีดล้างออกโดยปฏิบัติตามวิธีปฏิบัติงาน ESMWI-446-07 เรื่องกระบวนการสูบถ่ายเชื้อเพลิงทดแทนชนิดของเหลวจากรถบรรทุกลงสู่ถังกักเก็บ

7.1.5 ทำการตรวจสอบว่า ไม่มีกากอุตสาหกรรมตกค้างอยู่ภายในถังรถบรรทุก ถ้ามีสิ่งตกค้างให้ดำเนินการตาม ข้อ 7.1.1 – 7.1.4

7.2 ฉีดพ่นน้ำยาดับกลิ่นให้ทั่วภายในTank ที่ล้าง

7.3 ปิดฝา Manhole

7.4 นักเคมี หรือผู้ที่ได้รับมอบหมายตรวจสอบรถบรรทุกขนส่งพร้อมลงข้อมูลต่างๆลงในแบบฟอร์ม HSE-FR-002 ดังต่อไปนี้

7.4.1 บริษัทขนส่ง

7.4.2 ทะเบียนรถ

7.4.3 ชนิดของรถ

7.4.4 วันที่ทำการตรวจสอบ

7.4.5 ลงชื่อผู้ตรวจสอบ

7.5 แนบเอกสารพร้อมกับใบกำกับการขนส่งฯ ให้พนักงานขับรถ เมื่อรถต้องไปทำงานที่บริษัทของลูกค้า

SCIeco บริษัท เอส ซี ไอ อีโค่ เซอร์วิสเซส จำกัด SCI ECO SERVICES CO., LTD.

เลขที่.....

ใบรับรองความพร้อมของรถขนส่งกากอุตสาหกรรม

ทะเบียนรถ : .....

บริษัทขนส่ง : .....

ประเภทรถขนส่ง ☐ Vacuum Truck ☐ Standard Truck

☐ Semi-Trailer ☐ Trailer

☐ Waste Tank ☐ ISO Tank

ได้ผ่านการทำความสะอาดภายในถังเบื้องต้นแล้ว และพร้อมสำหรับการขนส่งของเสีย

ผู้ตรวจสอบ ..... วันที่ ..... / ..... / .....

(_____)

หมายเหตุ : - ต้นฉบับแนบพร้อมกับใบกำกับการขนส่งของเสียอันตราย ที่บริษัทขนส่ง ฯ

- อายุการเก็บรักษาเอกสาร 1 เดือน

SCI ECO Services Co.Ltd.	HSE	From : HSE-FR-002	REV.03	Eff Date : 12-Dec-06

ตัวอย่างใบรับรองความพร้อมของรถขนส่งกากอุตสาหกรรม

8. บันทึก

บันทึกสิ่งแวดล้อม	อายุการจัดเก็บ	ควบคุมโดย
1. ใบรับรองความพร้อมของรถขนส่งกากอุตสาหกรรม HSE-FR-002	1 เดือน	Operation Engineer

บันทึกการแก้ไขเอกสาร

วันที่	หมายเลขเอกสาร	ฉบับที่แก้ไข	แก้ไขที่หน้า	เหตุผลของการแก้ไข	ข้อความที่เปลี่ยนแปลงไป	วันที่มีผลบังคับใช้
25 ก.ค 2547	EMWI 446-14	1	ทั้งชุด	1. เพื่อให้สอดคล้องกับการทำงาน	ทั้งชุด	30 ก.ค 2547
10 ต.ค 2549	EMWI 446-14	2	ทั้งชุด	1. ปรับเปลี่ยนให้เหมาะสมกับผังองค์กรใหม่	1. เปลี่ยนชื่อบริษัทเป็น บจก. เอส ซี ไอ อีโค่ เซอร์วิสเซส 2. เปลี่ยนตำแหน่งจาก Site Engineer เป็น Operation Manager , Plant Supervisor เป็น Assistant Operation Manager	25 ต.ค 2549
25 พ.ย 2549	EMWI 446-14	3	3	1. ปรับเปลี่ยนให้เหมาะสมกับขั้นตอนการปฏิบัติที่ทำการแก้ไขปรับเปลี่ยนใหม่	1. เพิ่มขั้นตอนการปฏิบัติงานและแก้ไขข้อความที่ 7.1 , 7.2 , 7.3 , 7.4 และ 7.5	12 ธ.ค 2549
15 พ.ค 2553	EMWI 446-14	4	ทั้งชุด	1. ปรับเปลี่ยนให้เหมาะสมกับผังองค์กรใหม่	1. รายละเอียดตามเอกสาร	1 มิ.ย 2553
15 ธ.ค 2555	EMWI 446-14	5	1	1. ปรับเปลี่ยนให้เหมาะสมกับผังองค์กรใหม่	1. จัดเตรียมโดย นายวีระพงษ์ สุมุกดา	1 ม.ค.2556
15 ต.ค 2556	EMWI 446-14	6	3,4	1. ปรับเปลี่ยนให้เหมาะสมกับผังองค์กรใหม่	1. รายละเอียดตามเอกสาร	1 พ.ย.2556
30 ส.ค 2557	EMWI 446-14	7	1	1.เพิ่มผู้ลงนามทบทวนเอกสาร	1. อรเพ็ญ ทองคำ เจ้าหน้าที่สิ่งแวดล้อม 2.ฉัตรวีรยา วรัทสิริธุวชิต เจ้าหน้าที่ความปลอดภัย	1 ก.ย. 2557
15 ม.ค.2558	ESMWI 446-14	8	ทั้งชุด	1.เพิ่มเนื้อหาให้ครอบคลุมด้านอาชีวอนามัยและความปลอดภัย	1. รายละเอียดตามเอกสาร	16 ม.ค.2558
30 ธ.ค.2558	ESMWI 446-14	9	1	ปรับเปลี่ยนชื่อผู้ทบทวนเอกสาร ในตำแหน่ง Safety Officer	1. รายละเอียดตามเอกสาร	1 ม.ค. 2559

บันทึกการแก้ไขเอกสาร

วันที่	หมายเลขเอกสาร	ฉบับที่แก้ไข	แก้ไขที่หน้า	เหตุผลของการแก้ไข	ข้อความที่เปลี่ยนแปลงไป	วันที่มีผลบังคับใช้
1 ก.ย. 2563	ESMWI 446-14	10	1	ปรับเปลี่ยนชื่อผู้จัดเตรียมเอกสาร	1. รายละเอียดตามเอกสาร	1 ก.ย. 2563

เอกสารแนบที่ 2.12

Lay Out ของ Curb รอบลานสูบถ่าย

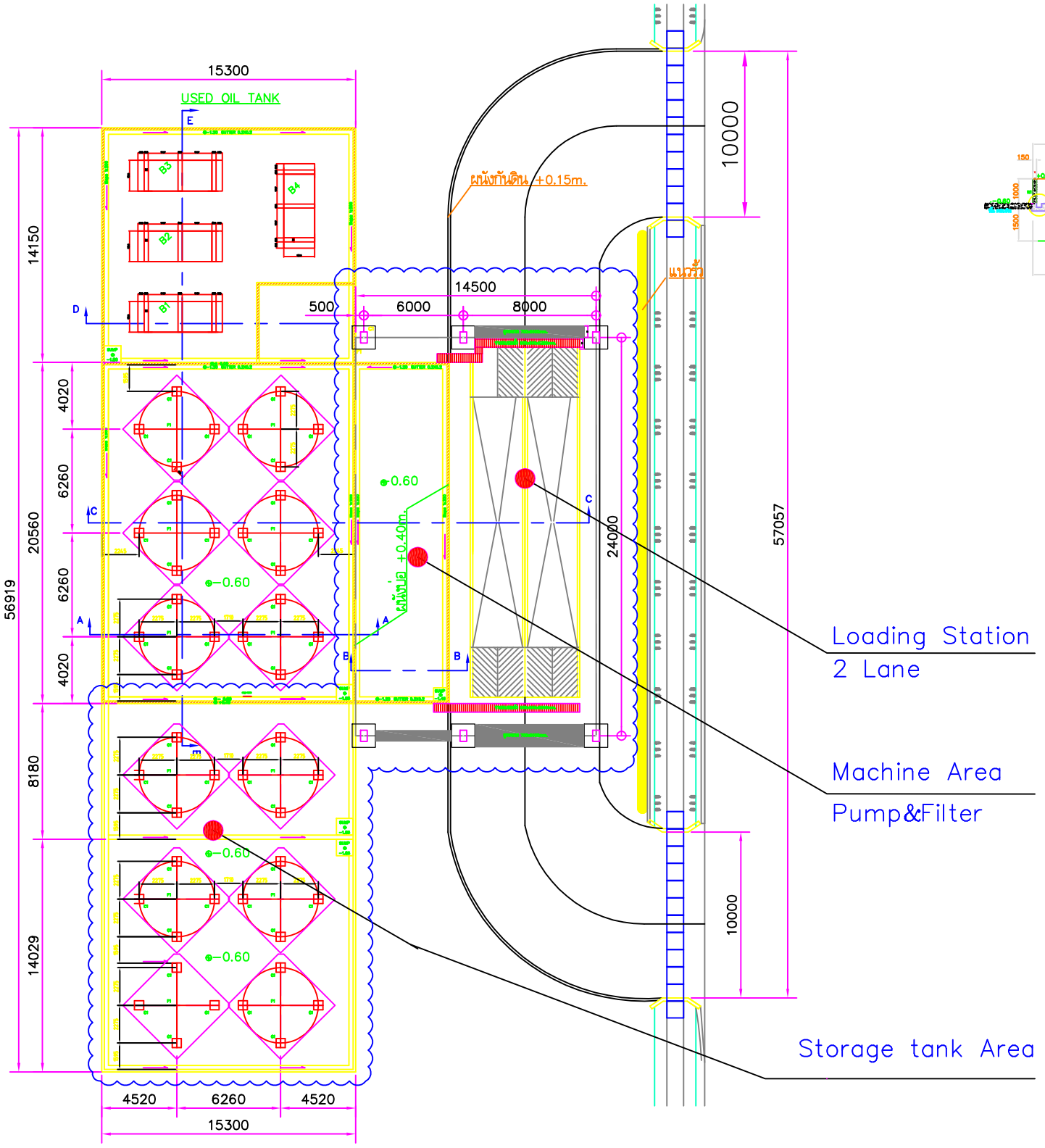

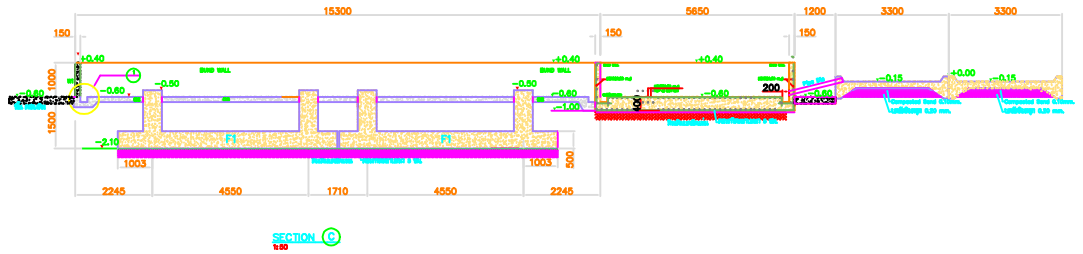

เปลี่ยนแปลงครั้งที่ 1/2561

1.เพิ่ม Dike ถังเก็บ 6x100 ลบ.ม.

2.เพิ่มหลังคาคลุมบริเวณ Loading กันน้ำฝน

3.เพิ่มรางรวมน้ำและลูกระนาดกันหกล้นออกนอกพื้นที่ Loading

Dimension : MM.

LAY OUT PLANT

REV.	DESCRIPTION	APRD	DATE		
7					
6				APRD	
5					
4				CHKD	
3					
2				DRWN	
1				DATE	26/06/2018
				SCALE	

CUSTOMER: SCI ECO SERVICES CO.,LTD./SKK

PROJECT: LIQUID BLENDING PLANT

TITLE: LAY OUT PLANT

SCG SIAM CEMENT GROUP CEMENT

DRAWING NO. LBP-SN-01

JOB NO. :

SHEET 01/XX

REV. 0

เอกสารแนบที่ 2.13

WI แผนฉุกเฉินเมื่อสารเคมีหกรั่วไหล

ชื่อเรื่อง : แผนฉุกเฉินเมื่อสารเคมีหกรั่วไหล

จัดเตรียมโดย : [redacted]

ลงชื่อ :

จำนวนหน้า : 13 หน้า

ทบทวนโดย

ตำแหน่ง	ลงชื่อ
1. Operation Engineer	[redacted]
2. Operation Manager	
3. Environmental Officer	
4. Safety Officer	

อนุมัติโดย

[redacted]

EMR / SMR

1. **วัตถุประสงค์**

เป็นแนวทางในการปฏิบัติงานของพนักงานในการจัดการกรณีสารเคมีหกรั่วไหลภายในโรงงาน เพื่อให้สามารถควบคุมสถานการณ์ บรรเทาความรุนแรง และลดความเสียหายต่อบุคคล ทรัพย์สิน และผลกระทบต่อสิ่งแวดล้อมให้น้อยที่สุด

2. **ขอบเขต**

บริษัท เอส ซี ไอ อีโค่ เซอร์วิสเซส จำกัด ประกอบด้วย

1. พื้นที่ปรับปรุงน้ำมันและสารละลายใช้แล้วเป็นเชื้อเพลิง และ พื้นที่ทำเชื้อเพลิงทดแทนจากน้ำมันหล่อลื่นที่ใช้แล้วและตัวทำละลายที่ใช้แล้ว (Liquid Plant @ KK)
2. พื้นที่ทำเชื้อเพลิงทดแทนชนิดแข็งจากของเสียที่ไม่เป็นอันตราย ทำเชื้อเพลิงผสม (Blending) จากเศษผ้าปนเปื้อน วัสดุดูดซับและกากตะกอนน้ำมัน (Solid Pretreatment Plant @ KK)
4. ศูนย์มาตรวิทยา
5. พื้นที่ทำเชื้อเพลิงทดแทนชนิดแข็ง (Solid Pretreatment Plant @TS)

3. เอกสารอ้างอิงและแบบฟอร์มที่ใช้บันทึกผล หรือมาตรฐานที่เกี่ยวข้อง

3.1 วิธีปฏิบัติงาน ESMWI-446-12 การทำความสะอาดกรณีการรั่วไหลของเชื้อเพลิงทดแทนชนิดของเหลว

3.2 วิธีปฏิบัติงาน ESMWI-446-10 การจัดการของเสีย/ขยะ

3.3 EMSD 003 คู่มือความปลอดภัยในการทำงาน

4. **คำนิยามศัพท์**

-

5. อุปกรณ์ป้องกันอันตรายส่วนบุคคล

5.1 รองเท้านิรภัย

5.2 แว่นตานิรภัย

5.3 ถุงมือป้องกันสารเคมี

5.4 หน้ากากป้องกันไอระเหย

5.5 หมวกนิรภัย

6. เครื่องมือ / อุปกรณ์

6.1 อุปกรณ์ควบคุมสภาวะฉุกเฉิน

7. วิธีการปฏิบัติงาน

7.1 กรณีสารเคมีหกรั่วไหลปริมาณน้อย (น้อยกว่าหรือเท่ากับ 200 ลิตร) แต่ส่งผลต่อสภาพแวดล้อม เช่น ถังรั่ว สารเคมีรั่ว
ออกจากสาย หรือท่อต่างๆ เป็นต้น

7.1.1 ให้พนักงานที่พบเหตุทำการปิดวาล์ว, ตั้งถังขึ้นหรือหยุดเดินปั๊ม (กรณีที่ไม่สัมผัสกับสารที่รั่วไหลออกมา) และแจ้งหัวหน้างาน หรือวิศวกรที่ควบคุมการปฏิบัติงาน แต่หากวาล์ว, ถังหรือ ปั๊มอยู่ในพื้นที่สารเคมีหกรั่วไหล ให้แจ้งหัวหน้างาน หรือวิศวกรที่ควบคุมการปฏิบัติงาน เพื่อให้ทีมควบคุมเข้ามาควบคุมสารเคมีที่หกรั่วไหลออกมา

7.1.2 ทำความสะอาดพื้นที่ตามวิธีปฏิบัติงาน ESMWI-446-12 การทำความสะอาดกรณีการรั่วไหลของเชื้อเพลิงทดแทนชนิดของเหลว

7.1.3 กรณีการรั่วไหลที่เกิดจากอุปกรณ์ต่างๆให้ทำการซ่อมแซมตามวิธีปฏิบัติงาน ESMWI-446-16 การแจ้งซ่อมเครื่องจักรและอุปกรณ์

7.1.4 ถ้าจำเป็นให้ติดต่อ วิศวกรที่ควบคุมการปฏิบัติงาน เพื่อขอความช่วยเหลือด้านเทคนิค หรืออุปกรณ์เพิ่มเติมต่างๆ

7.2 กรณีสารเคมีหกรั่วไหลปริมาณมาก (มากกว่า 200 ลิตรขึ้นไป) และส่งผลต่อสภาพแวดล้อมอย่างรุนแรง เช่นกรณีหกรั่วไหลจากรถบรรทุก เป็นต้น

7.2.1 พนักงาน หรือผู้ปฏิบัติงานที่พบเหตุกดสัญญาณแจ้งเหตุฉุกเฉิน (ตามแผนผังอุปกรณ์ฉุกเฉิน) จากนั้นแจ้งเหตุเพื่อขอความช่วยเหลือ แจ้งหัวหน้างานหรือวิศวกรที่ควบคุมการปฏิบัติงานให้ทราบทันที

7.2.2 หัวหน้างานหรือวิศวกรที่ควบคุมการปฏิบัติงานแจ้ง Operation & Logistics Manager ตามเบอร์ติดต่อกรณีฉุกเฉิน เพื่อจัดทีมเข้าควบคุมสภาวะฉุกเฉิน และตัดสินใจเพื่อดำเนินการอพยพ

7.2.3 ทำการอพยพ มีขั้นตอนดังนี้

7.2.3.1 พนักงานทุกคนเมื่อได้ยินเสียงสัญญาณไฟไหม้ให้หยุดทำงานทุกอย่าง ปิดอุปกรณ์ทุกอย่าง เช่น เครื่องมือเครื่องจักร คอมพิวเตอร์ ถังก๊าซ ฯลฯ

7.2.3.2 เดินเร็ว (ห้ามวิ่ง) ตรงไปยังประตูทางออกที่ใกล้ที่สุด

7.2.3.3 ไปยังจุดรวมพล (ตามแผนผังจุดรวมพล)

7.2.3.4 ผู้ประสานงานความพร้อมสภาวะฉุกเฉิน ตรวจสอบจำนวนโดยแบ่งเป็น 2 แถว แถวแรก คือ พนักงานของบริษัท เอส ซี ไอ อีโค่ เซอร์วิสเซส จำกัด

แถวที่2 คือผู้รับเหมา ผู้มาติดต่ออื่นๆ

7.2.3.5 ผู้ประสานงานความพร้อมสภาวะฉุกเฉิน นับจำนวนพนักงานโดยพนักงาน

ของบริษัท เอส ซี ไอ อีโค่ เซอร์วิสเซส จำกัด ให้นับตามบัญชีรายชื่อส่วนคู่ธุรกิจให้หัวหน้ากองคู่ธุรกิจแต่ละกองตรวจสอบรายชื่อ ส่วนผู้มาติดต่อหรือบุคคลอื่นๆ ให้นำรายชื่อจากพนักงานรักษาความปลอดภัยมาตรวจนับ

7.2.3.6 กรณีเกิดเหตุที่บริษัท เอส ซี ไอ อีโค่ เซอร์วิสเซส จำกัด พื้นที่แก่งคอย ผู้อำนวยการศูนย์ควบคุมสภาวะฉุกเฉินสื่อสารเหตุฉุกเฉินไปยัง กจก. SCI ECO, SKK, SMC และโรงผลิตถุงปูน เพื่อให้รับทราบเหตุการณ์

7.2.3.7 กรณีเกิดเหตุที่บริษัท เอส ซี ไอ อีโค่ เซอร์วิสเซส จำกัด พื้นที่ทุ่งสง ผู้อำนวยการศูนย์ควบคุมสภาวะฉุกเฉินสื่อสารเหตุฉุกเฉินไปยัง กจก. STS เพื่อให้รับทราบเหตุการณ์

7.2.3.8 เมื่อตรวจนับเสร็จ ผู้ประสานงานความพร้อม ฯ แจ้งจำนวนคนให้แก่ผู้อำนวยการศูนย์ควบคุมสภาวะฉุกเฉินทราบ ถ้ามีคนสูญหาย ผู้อำนวยการศูนย์ควบคุมสภาวะฉุกเฉินให้ทีมงานปฐมพยาบาล และช่วยเหลือฉุกเฉินทำการค้นหาและนำส่งโรงพยาบาลต่อไป พร้อมแจ้งให้ผู้ประสานงานความพร้อม ฯ และผู้อำนวยการศูนย์ควบคุมสภาวะฉุกเฉิน ทราบตามลำดับ โดยมีเบอร์ติดต่อภายนอก ดังในตาราง 1

7.2.3.9 ห้ามพนักงานกลับเข้าไปบริเวณทำงานอีกโดยไม่ได้รับอนุญาตจากผู้ประสานงานความพร้อมสภาวะฉุกเฉินอย่างเด็ดขาด

7.3 Operation Manager ประกาศภาวะฉุกเฉินพร้อมจัดทีมควบคุมสภาวะฉุกเฉินดังนี้

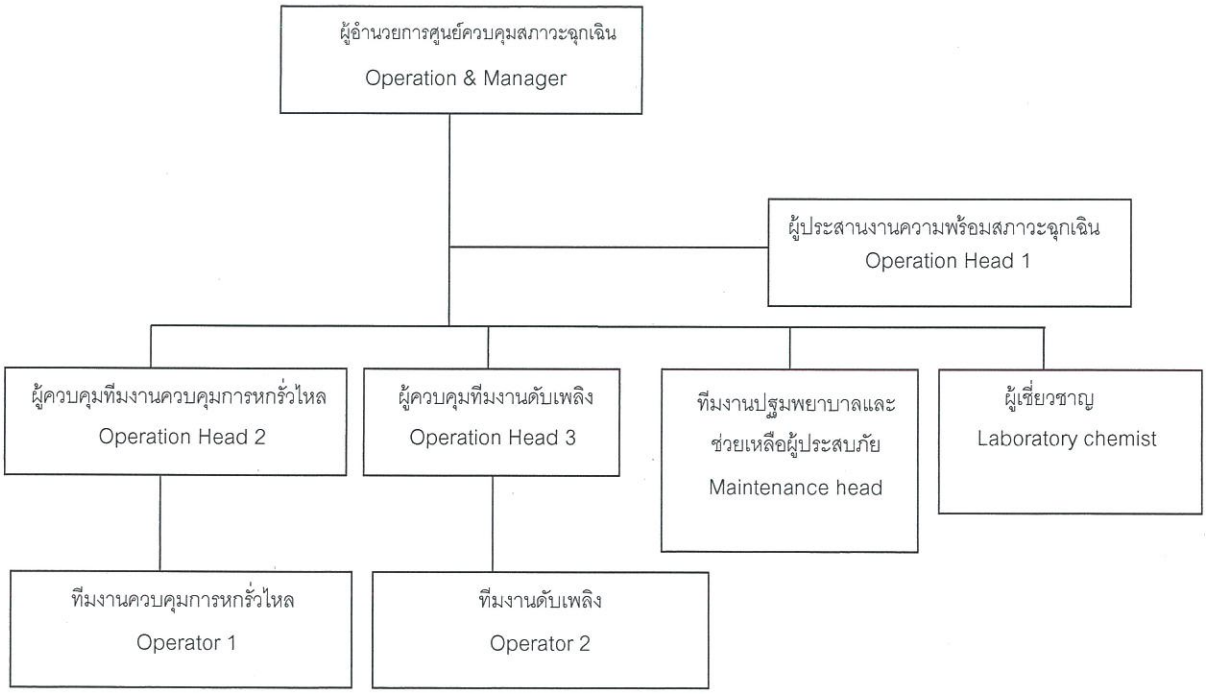

7.31. ผู้อำนวยการศูนย์ควบคุมสภาวะฉุกเฉินประสานงานกับผู้ประสานงานความพร้อม, ผู้เชี่ยวชาญและหัวหน้าทีมควบคุมการหกรั่วไหล เพื่อตรวจสอบ MSDS / WSDSของสารเคมี วิธีการจำกัด และการเลือกใช้อุปกรณ์ป้องกันภัยส่วนบุคคล

7.3.2 กรณีเกิดเหตุเพลิงไหม้ด้วยให้ปฏิบัติตาม ESMWI-447-01 แผนฉุกเฉินเมื่อเกิดเพลิงไหม้

7.3.3 ถ้ามีผู้ได้รับบาดเจ็บทีมงานปฐมพยาบาลเข้าช่วยเหลือทำการปฐมพยาบาลและนำผู้บาดเจ็บส่งโรงพยาบาลที่ใกล้เคียง

7.3.4 หัวหน้าทีมควบคุมการหกรั่วไหลจัดทีมงานการควบคุมการหกรั่วไหลเพื่อทำการระงับเหตุ ตามวิธีดังนี้

7.3.4.1 ทำการกำหนดเขต (Zone) ไว้ 3 เขตดังนี้

1. เขตอันตราย (Hot Zone) เป็นบริเวณที่เกิดอุบัติภัยและผู้ที่เข้าไปทำงานต้องแต่งชุดอุปกรณ์ป้องกันภัยใช้เหมาะสมตามชนิดของสารเคมีที่หกรั่วไหล

2.เขตลดการปนเปื้อน (Warm Zone) เป็นบริเวณที่อยู่ระหว่างเขตอันตรายและเขตสนับสนุนซึ่งเป็นเขตสำหรับทำการชำระการปนเปื้อนของสารเคมี

3.เขตสนับสนุน (Cold Zone) เป็นบริเวณที่กำหนดให้ผู้มีหน้าที่เกี่ยวข้องในการจัดการอุบัติภัย เช่นหัวหน้าทีม และทีมสนับสนุนต่างๆเป็นต้น

7.3.4.2 ทำการแยกหรือกำจัดแหล่งที่อาจลุกติดไฟได้ออกจากพื้นที่

7.3.4.3 ปิดวาล์วที่บ่อดักไขมันเพื่อไม่ให้สารเคมีไหลออกสู่คลองด้านนอก

7.3.4.4 จำกัดการรั่วไหลเพื่อไม่ให้สารเคมีแพร่กระจายเป็นบริเวณกว้างโดยใช้วัสดุดูดซับหรือวัสดุอื่นๆ

7.3.4.5 ถ้าวัสดุดูดซับอิ่มตัวด้วยสารเคมีให้นำวัสดุดูดซับมาเพิ่มเติม

7.3.4.6 ทำการหยุดการรั่วไหลโดยการอุดหรือปิดรอยรั่ว,ปิดวาล์ว,ถ่ายเทจากถังที่ชำรุดไปยังถังที่มีสภาพดี หรือเคลื่อนย้ายไปยังถังที่สภาพดีกว่า

7.3.4.7 ในกรณีไม่สามารถควบคุมได้ ในพื้นที่แก่งคอย ให้ผู้อำนวยการศูนย์ควบคุมสภาวะฉุกเฉิน ประสานงานไปทางบ.ปูนซิเมนต์ไทย (แก่งคอย)เพื่อขอความช่วยเหลือ

7.3.4.8 ในกรณีไม่สามารถควบคุมได้ ในพื้นที่ทุ่งสง ให้ผู้อำนวยการศูนย์ควบคุมสภาวะฉุกเฉิน ประสานงานไปทางบ.ปูนซิเมนต์ไทย (ทุ่งสง)เพื่อขอความช่วยเหลือ

7.3.4.9 ทำความสะอาดบริเวณที่เกิดเหตุโดยสารเคมีที่ถูกจำกัดไว้ให้ทำการดูดโดยใช้รถดูดและนำไปถ่ายลงในถังกักเก็บเพื่อทำการกำจัดต่อไป ส่วนวัสดุดูดซับที่ปนเปื้อนและของเสียอื่นๆให้นำใส่ถุงเพื่อนำไปกำจัดตามวิธีปฏิบัติงานESMWI-446-10การจัดการของเสีย/ขยะ

7.3.4.10 เมื่อเหตุการณ์สงบแล้วให้พนักงานที่เข้าไปทำงานในเขตHotZone ชำระการปนเปื้อนในเขต Warm Zone โดยให้น้ำฉีดล้างชุด และถอดชุดที่ทำงานออกก่อนจะเข้าสู่เขต Cold Zone เพื่อทำการดูแลสุขภาพต่อไป

7.3.4.11 น้ำที่ได้จากชำระล้างให้กำจัดตามวิธีปฏิบัติงาน ESMWI-446-10 การจัดการของเสีย/ขยะ

ตาราง 1 เบอร์ติดต่อหน่วยงานภายนอก

รายชื่อผู้ติดต่อ / หน่วยงาน	หน้าที่รับผิดชอบ	เบอร์โทรศัพท์	ช่วงเวลาที่ติดต่อได้
1. แจ้งเหตุฉุกเฉิน	เหตุด่วน เหตุร้าย	191	24 ชั่วโมง
2. แจ้งเหตุฉุกเฉิน	เจ็บป่วยฉุกเฉิน	1669	24 ชั่วโมง
3.ทีมฉุกเฉิน SKK	หน่วยงานดับเพลิง	1999	24 ชั่วโมง
4.ทีมฉุกเฉิน บก. SKK	หน่วยงานดับเพลิง	6600, 6632	24 ชั่วโมง
5.สถานพยาบาล SKK	ทีมปฐมพยาบาล	6511	24 ชั่วโมง
6.แจ้งเหตุฉุกเฉิน STS	หน่วยงานดับเพลิง	199	24 ชั่วโมง
7.สถานพยาบาล STS	ทีมปฐมพยาบาล	2491	24 ชั่วโมง
8.ศูนย์ประสานงาน รปภ. ทักษิณ	เหตุด่วน เหตุร้าย	4630	24 ชั่วโมง
9.ศูนย์ประสานงาน รปภ.กัทส์	เหตุด่วน เหตุร้าย	4635	24 ชั่วโมง
10.ดับเพลิงเทศบาลทุ่งสง	หน่วยงานดับเพลิง	0-7541-1342	24 ชั่วโมง
11.โรงพยาบาลทุ่งสง	ทีมปฐมพยาบาล	0-7541-0100	24 ชั่วโมง
12.โรงพยาบาลมหาราช	ทีมปฐมพยาบาล	0-7534-0250	24 ชั่วโมง
13.สถานีตำรวจ สภ.กะปาง	เหตุด่วน เหตุร้าย	0-7549-5147	24 ชั่วโมง
14.สถานีตำรวจ สภ.ทุ่งสง	เหตุด่วน เหตุร้าย	0-7541-1555	24 ชั่วโมง

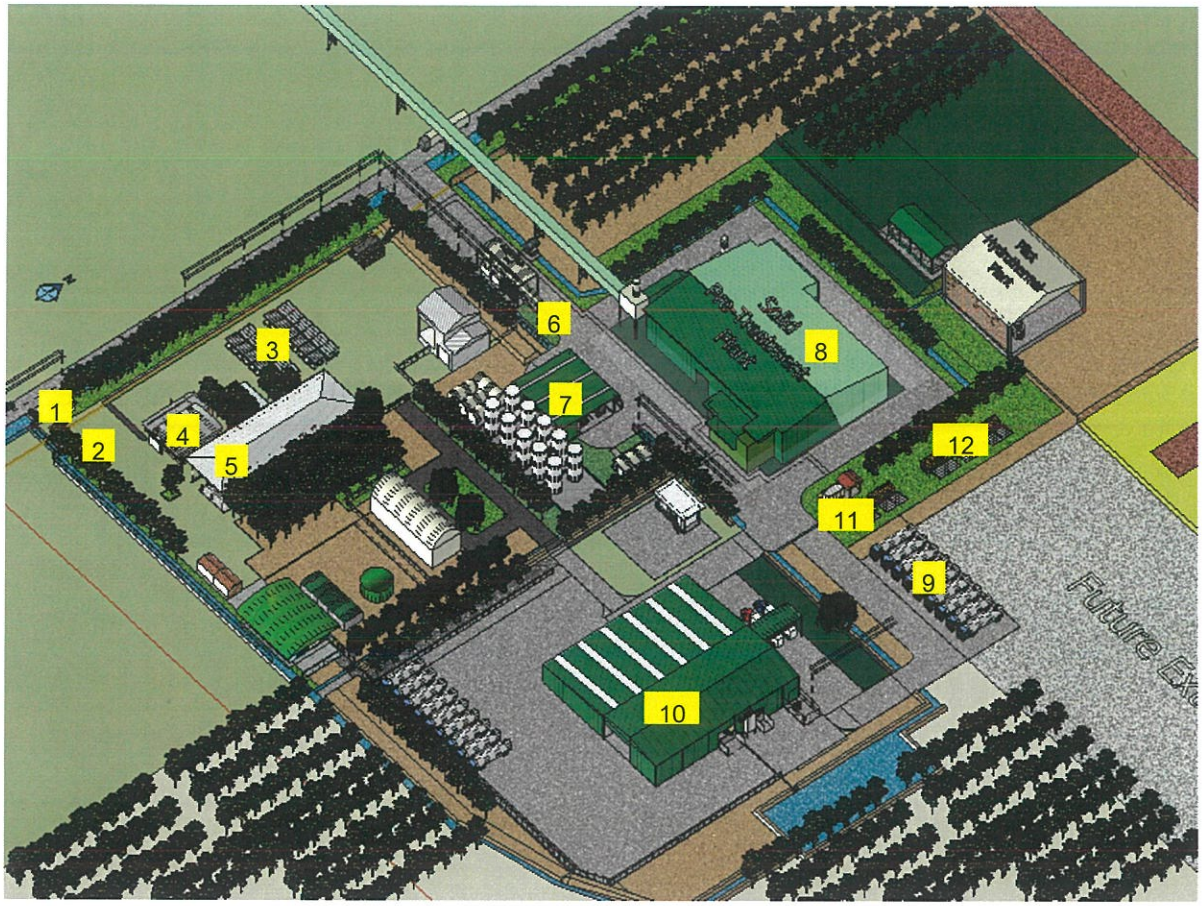

แผนผังจุดรวมพล

1 ทางเข้าสำนักงาน
2 จุดรวมพลเขตสำนักงาน
3 จุดจอดรถยนต์พนักงาน ผู้มาติดต่อ งานโครงการ
4 อาคารสำนักงาน
5 อาคารศูนย์มาตรวิทยา
6 จุดรวมพลเขตพื้นที่ปฏิบัติการ
7 พื้นที่ปฏิบัติการ Liquid Plant
8 พื้นที่ปฏิบัติการ Solid Plant
9 จุดจอดรถขนส่งกากอุตสาหกรรม
10 พื้นที่ปฏิบัติการ RDF
11 จุดพักสูบบุหรี่
12 ที่พักคู่ธุรกิจ

วิธีการปฏิบัติงาน

ชื่อเรื่อง : แผนฉุกเฉินเมื่อสารเคมีหกรั่วไหล

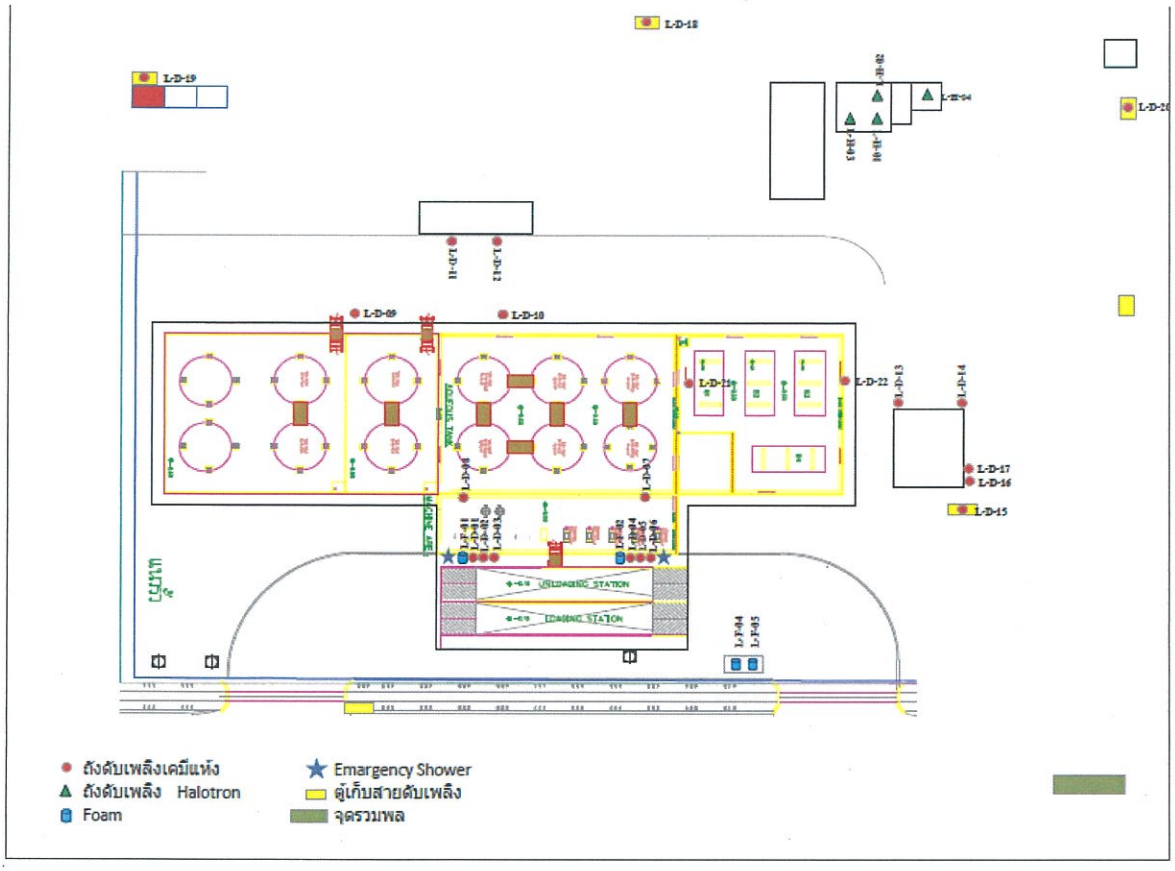

แผนผังแสดงอุปกรณ์ฉุกเฉิน (Liquid Plant)

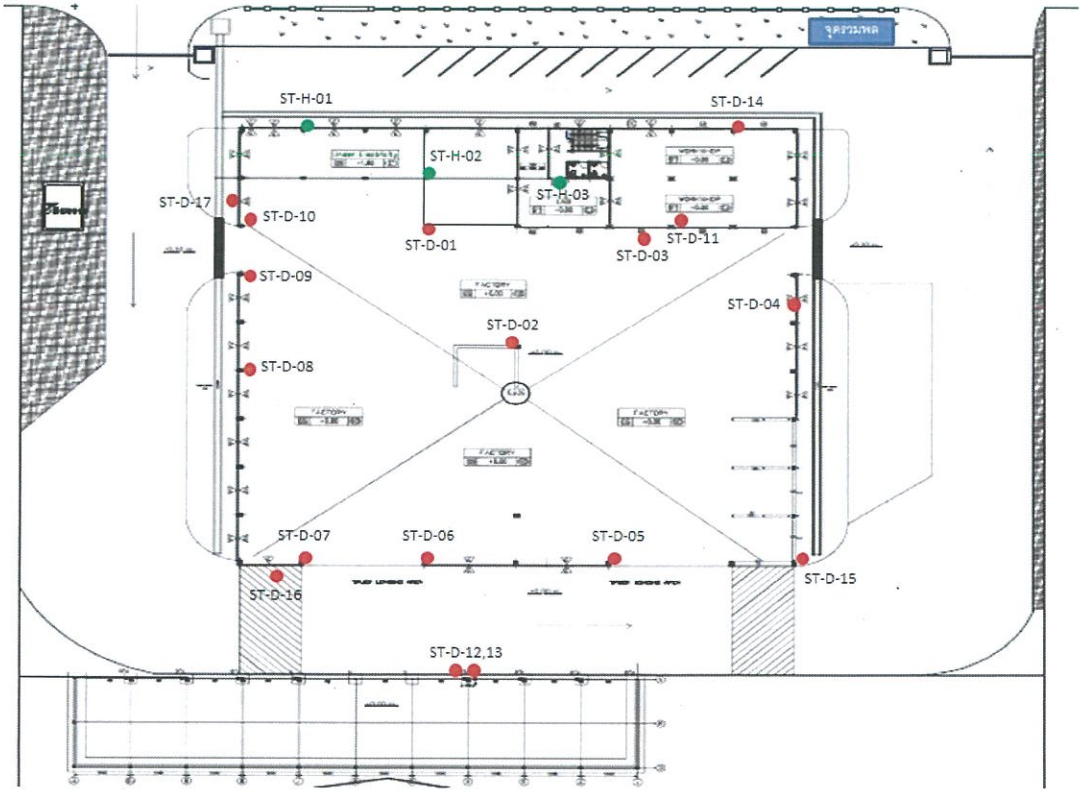

แผนผังแสดงอุปกรณ์ฉุกเฉิน Solid Pretreatment Plant @TS

บันทึกการแก้ไขเอกสาร

วันที่	หมายเลขเอกสาร	ฉบับที่แก้ไข	แก้ไขที่หน้า	เหตุผลของการแก้ไข	ข้อความที่เปลี่ยนแปลงไป	วันที่มีผลบังคับใช้
15 ม.ค.2558	ESMWI 447-02	1	ทั้งชุด	1.เพิ่มเนื้อหาให้ครอบคลุมด้านอาชีวอนามัยและความปลอดภัย	1. รายละเอียดตามเอกสาร	16 ม.ค.2558
30 ธ.ค.2558	ESMWI 447-02	2	1	ปรับเปลี่ยนชื่อผู้ทบทวนเอกสาร ในตำแหน่ง Safety Officer	1. รายละเอียดตามเอกสาร	1 ม.ค. 2559
1 ก.ค. 2560	ESMWI 447-02	3	ทั้งชุด	1.เพิ่มพื้นที่ขอบเขตการดำเนินงานและ Lay Out Solid Pretreatment Plant @ TS 2.ปรับปรุงลำดับขั้นตอนการปฏิบัติการเมื่อเกิดเหตุโดยเพิ่มขอทีมสนับสนุนจากปูนทุ่งสง	1. รายละเอียดตามเอกสาร	1 ก.ค. 2560
1 ก.พ. 2562	ESMWI 447-02	3	ทั้งชุด	1.ปรับปรุงแผนผังแสดงจุดรวมพล	1. รายละเอียดตามเอกสาร	1 ก.พ. 2562