ภาคผนวก ก

สำเนาผลการพิจารณารายงานการวิเคราะห์ผลกระทบสิ่งแวดล้อม
โครงการท่อส่งก๊าซธรรมชาติบริเวณนิคมอุตสาหกรรมบางพลี
หนังสือ ที่ วว 0804/17957
ลงวันที่ 30 ธันวาคม 2541

ที่ วว 0804/17957

สำนักงานนโยบายและแผนสิ่งแวดล้อม
ซอยพิบูลวัฒนา 7 ถนนพระรามที่ 6
กรุงเทพฯ 10400

30 ธันวาคม 2541

เรื่อง ผลการพิจารณารายงานการวิเคราะห์ผลกระทบสิ่งแวดล้อมโครงการท่อส่งก๊าซธรรมชาติ (นิคมอุตสาหกรรมบางพลี) ของบริษัท การปิโตรเลียมแห่งประเทศไทย จำหน่ายก๊าซธรรมชาติ จำกัด กิ่งอำเภอบางเสาธง จังหวัดสมุทรปราการ

เรียน ผู้ว่าการการนิคมอุตสาหกรรมแห่งประเทศไทย

สิ่งที่ส่งมาด้วย
1. สำเนาหนังสือบริษัท ซีเอ็มเอส เอ็นจิเนียริ่ง แอนด์ แมเนจเม้นท์ จำกัด ที่ CMS/PTT 001/NPS 001 ลงวันที่ 5 มิถุนายน 2541
2. สำเนาหนังสือบริษัท ซีเอ็มเอส เอ็นจิเนียริ่ง แอนด์ แมเนจเม้นท์ จำกัด ที่ CMS/PTT 001/NPS 002 ลงวันที่ 24 สิงหาคม 2541
3. สำเนาหนังสือบริษัท ซีเอ็มเอส เอ็นจิเนียริ่ง แอนด์ แมเนจเม้นท์ จำกัด ที่ CMS/NPS/280 ลงวันที่ 10 พฤศจิกายน 2541
4. มาตรการลดผลกระทบสิ่งแวดล้อม และมาตรการติดตามตรวจสอบคุณภาพสิ่งแวดล้อมที่โครงการท่อส่งก๊าซธรรมชาติ (นิคมอุตสาหกรรมบางพลี) ของบริษัท การปิโตรเลียมแห่งประเทศไทย จำหน่ายก๊าซธรรมชาติ จำกัด กิ่งอำเภอบางเสาธง จังหวัดสมุทรปราการ ต้องยึดถือปฏิบัติ

ด้วยบริษัท ซีเอ็มเอส เอ็นจิเนียริ่ง แอนด์ แมเนจเม้นท์ จำกัด ได้รับมอบอำนาจจากบริษัท การปิโตรเลียมแห่งประเทศไทย จำหน่ายก๊าซธรรมชาติ จำกัด ให้จัดทำและเสนอรายงานการวิเคราะห์ผลกระทบสิ่งแวดล้อมโครงการท่อส่งก๊าซธรรมชาติ (นิคมอุตสาหกรรมบางพลี) ของบริษัท การปิโตรเลียมแห่งประเทศไทย จำหน่ายก๊าซธรรมชาติ จำกัด กิ่งอำเภอบางเสาธง จังหวัดสมุทรปราการ ให้สำนักงานนโยบายและแผนสิ่งแวดล้อมพิจารณา ดังความละเอียดในสิ่งที่ส่งมาด้วย 1 และ 2 นั้น

2/ สำนักงาน...

สำนักงานนโยบายและแผนสิ่งแวดล้อม ได้นำเสนอรายงานการวิเคราะห์ผลกระทบสิ่งแวดล้อมโครงการท่อส่งก๊าซธรรมชาติ (นิคมอุตสาหกรรมบางพลี) ของบริษัท การปิโตรเลียมแห่งประเทศไทย จำหน่ายก๊าซธรรมชาติ จำกัด ต่อคณะกรรมการผู้ชำนาญการพิจารณารายงานการวิเคราะห์ผลกระทบสิ่งแวดล้อมด้านโครงการโครงสร้างพื้นฐานของเอกชนเพื่อพิจารณา ในคราวประชุมครั้งที่ 8/2541 วันที่ 6 ตุลาคม 2541 ซึ่งคณะกรรมการผู้ชำนาญการฯ มีมติให้บริษัทฯ เพิ่มเติมข้อมูลให้สมบูรณ์ชัดเจน และบริษัท ซีเอ็มเอส เอ็นจิเนียริ่ง แอนด์ แมเนจเม้นท์ จำกัด ได้ส่งข้อมูลเพิ่มเติมดังกล่าวให้คณะกรรมการผู้ชำนาญการฯ พิจารณาดังรายละเอียดในสิ่งที่ส่งมาด้วย 3 ซึ่งผลการพิจารณาของคณะกรรมการผู้ชำนาญการฯ มีมติเห็นชอบในรายงานฯ เมื่อวันที่ 22 ธันวาคม 2541 โดยกำหนดมาตรการลดผลกระทบสิ่งแวดล้อมและมาตรการติดตามตรวจสอบคุณภาพสิ่งแวดล้อมให้บริษัท การปิโตรเลียมแห่งประเทศไทย จำหน่ายก๊าซธรรมชาติ จำกัด ต้องยึดถือปฏิบัติ ดังรายละเอียดในสิ่งที่ส่งมาด้วย 4 นอกจากนี้บริษัทฯ จะต้องนำมาตรการลดผลกระทบต่าง ๆ ที่กำหนดในรายงานฯ ปิดประกาศประชาสัมพันธ์ให้ชุมชนในพื้นที่รับทราบ พร้อมทั้งรวบรวมรายละเอียดข้อมูลเพิ่มเติมทั้งหมดและปรับปรุงรายงานฯ โดยจัดทำเป็นรายงานฉบับสมบูรณ์ส่งให้สำนักงานฯ ต่อไป

จึงเรียนมาเพื่อโปรดทราบและพิจารณาดำเนินการต่อไป ทั้งนี้ สำนักงานฯ ได้สำเนาแจ้งกรมโยธาธิการ สำนักงานนิคมอุตสาหกรรมบางพลี จังหวัดสมุทรปราการ และบริษัท การปิโตรเลียมแห่งประเทศไทย จำหน่ายก๊าซธรรมชาติ จำกัด เพื่อทราบด้วยแล้ว

ขอแสดงความนับถือ

(นายชาตรี ช่วยประสิทธิ์)
รองเลขาธิการฯ ปฏิบัติราชการแทน
เลขาธิการสำนักงานนโยบายและแผนสิ่งแวดล้อม

กองวิเคราะห์ผลกระทบสิ่งแวดล้อม
โทร. 2792792 2799703
โทรสาร 2785469 2713226

มาตรการลดผลกระทบสิ่งแวดล้อมและมาตรการติดตามตรวจสอบคุณภาพสิ่งแวดล้อม ที่โครงการท่อส่งก๊าซธรรมชาติ (นิคมอุตสาหกรรมบางพลี) ของบริษัท การปิโตรเลียมแห่งประเทศไทย จำหน่ายก๊าซธรรมชาติ จำกัด กิ่งอำเภอบางเสาธง จังหวัดสมุทรปราการ ต้องยึดถือปฏิบัติ

คณะกรรมการผู้ชำนาญการพิจารณารายงานการวิเคราะห์ผลกระทบสิ่งแวดล้อมด้านโครงการโครงสร้างพื้นฐานของเอกชน มีมติเห็นชอบในรายงานการวิเคราะห์ผลกระทบสิ่งแวดล้อมโครงการท่อส่งก๊าซธรรมชาติ (นิคมอุตสาหกรรมบางพลี) ของบริษัท การปิโตรเลียมแห่งประเทศไทย จำหน่ายก๊าซธรรมชาติ จำกัด กิ่งอำเภอบางเสาธง จังหวัดสมุทรปราการ เมื่อวันที่ 22 ธันวาคม 2541 โดยกำหนดให้บริษัท การปิโตรเลียมแห่งประเทศไทย จำหน่ายก๊าซธรรมชาติ จำกัด ต้องถือปฏิบัติดังนี้

1. ให้บริษัท การปิโตรเลียมแห่งประเทศไทย จำหน่ายก๊าซธรรมชาติ จำกัด และบริษัทผู้รับจ้างทำการก่อสร้าง ดำเนินการตามมาตรการลดผลกระทบสิ่งแวดล้อมและมาตรการติดตามตรวจสอบคุณภาพสิ่งแวดล้อมที่เสนอไว้ในรายงานการวิเคราะห์ผลกระทบสิ่งแวดล้อม โครงการท่อส่งก๊าซธรรมชาติ (นิคมอุตสาหกรรมบางพลี) อำเภอบางพลี จังหวัดสมุทรปราการ ฉบับหลักเดือนมิถุนายน 2541 และเอกสารประกอบคำชี้แจงเพิ่มเติมทุกฉบับ ดังรายละเอียดที่สรุปไว้ในเอกสารแนบอย่างเคร่งครัด และติดตามผลกระทบที่เกิดขึ้นภายหลังการก่อสร้างร่วมด้วย หากเกิดขึ้นต้องเข้าดำเนินการแก้ไขปรับปรุง เพื่อลดผลกระทบกับชุมชน พร้อมทั้งนำมาตรการต่าง ๆ ที่กำหนด ปิดประกาศประชาสัมพันธ์ให้ชุมชนรับทราบ และให้บริษัท การปิโตรเลียมแห่งประเทศไทย จำหน่ายก๊าซธรรมชาติ จำกัด ซ่อมแซมหรือชดเชยทรัพย์สินที่เสียหายที่เกิดจากการก่อสร้างและหลังการก่อสร้างแล้วเสร็จ เพื่อลดปัญหาความขัดแย้งกับชุมชน

2. เมื่อผลการติดตามตรวจสอบคุณภาพสิ่งแวดล้อม ได้แสดงให้เห็นถึงแนวโน้มปัญหาสิ่งแวดล้อม บริษัท การปิโตรเลียมแห่งประเทศไทย จำหน่ายก๊าซธรรมชาติ จำกัด ต้องดำเนินการปรับปรุงแก้ไขปัญหาเหล่านั้นโดยเร็ว และต้องปฏิบัติตามมาตรการลดผลกระทบสิ่งแวดล้อมและมาตรการติดตามตรวจสอบคุณภาพสิ่งแวดล้อมโดยเคร่งครัด เพื่อประโยชน์ในการพิจารณาความเหมาะสมของการกำหนดระยะเวลาการติดตามตรวจสอบต่อไป

3. การติดตามตรวจสอบคุณภาพสิ่งแวดล้อมและวิธีการวิเคราะห์ผล ให้ใช้ตามวิธีการของราชการหรือเทียบเท่า

4. ให้จัดทำ Environmental Audit โดยหน่วยงานกลาง (Third Party) เป็นประจำตลอดการดำเนินการของโครงการ

5. หากเกิดเหตุการณ์ใด ๆ ที่อาจก่อให้เกิดผลกระทบต่อคุณภาพสิ่งแวดล้อม บริษัท การปิโตรเลียมแห่งประเทศไทย จำหน่ายก๊าซธรรมชาติ จำกัด ต้องแจ้งให้จังหวัดสมุทรปราการ และสำนักงานนโยบายและแผนสิ่งแวดล้อมทราบโดยเร็ว เพื่อสำนักงานฯ จะได้ประสานให้ความร่วมมือในการแก้ไขปัญหาดังกล่าว

6. บริษัท การปิโตรเลียมแห่งประเทศไทย จำหน่ายก๊าซธรรมชาติ จำกัด ต้องเสนอรายงานผลการดำเนินการของโครงการฯ เกี่ยวกับการรั่วไหลของก๊าซธรรมชาติ อุบัติเหตุ และการปฏิบัติตามมาตรการลดผลกระทบสิ่งแวดล้อมและมาตรการติดตามตรวจสอบคุณภาพสิ่งแวดล้อม โดยสรุปเสนอให้จังหวัดสมุทรปราการและสำนักงานนโยบายและแผนสิ่งแวดล้อม ทราบทุก 6 เดือนตลอดการดำเนินการ

7. ให้บริษัท การปิโตรเลียมแห่งประเทศไทย จำหน่ายก๊าซธรรมชาติ จำกัด ประชาสัมพันธ์รายละเอียดโครงการ ผลดี ผลเสียของโครงการ รวมทั้งมาตรการด้านความปลอดภัยแก่ชุมชนมากขึ้น เพื่อสร้างความเข้าใจที่ดีและลดความวิตกกังวลของชุมชน อันจะเป็นประโยชน์ต่อการพัฒนาโครงการต่อไปของบริษัทฯ

8. หากมีความประสงค์จะขอเปลี่ยนแปลงรายละเอียดโครงการ และ/หรือมาตรการลดผลกระทบสิ่งแวดล้อมและมาตรการติดตามตรวจสอบคุณภาพสิ่งแวดล้อม ซึ่งแตกต่างจากที่เสนอไว้ในรายงานฯ บริษัท การปิโตรเลียมแห่งประเทศไทย จำหน่ายก๊าซธรรมชาติ จำกัด ต้องเสนอรายละเอียดของการเปลี่ยนแปลงดังกล่าว ให้สำนักงานนโยบายและแผนสิ่งแวดล้อมพิจารณาให้ความเห็นชอบก่อนดำเนินการเปลี่ยนแปลง

ตารางที่ 1 มาตรการลดผลกระทบสิ่งแวดล้อมในระยะก่อสร้าง

ดัชนีคุณภาพสิ่งแวดล้อม	มาตรการลดผลกระทบ	สถานที่ดำเนินการ	ระยะเวลา	ผู้รับผิดชอบ
ระยะการก่อสร้าง				
1. คุณภาพอากาศ	- ฉีดพรมน้ำเพื่อลดปริมาณฝุ่นละออง	สถานที่ก่อสร้าง	วันละครั้ง	ผู้รับเหมาก่อสร้าง
2. คุณภาพน้ำ	- แยกของแข็งขนาดใหญ่ออกจากน้ำที่ใช้ในการ Pre-cleaning ด้วยตะแกรงกรองก่อนปล่อยลงสู่แหล่งรองรับน้ำทิ้ง	ส่วนของท่อเหล็ก	ระหว่างการ hydrostatic test	ผู้รับเหมาก่อสร้าง
	- ปล่อยน้ำทิ้งลงสู่ระบบระบายน้ำของนิคมอุตสาหกรรมบางพลีหรือคลองหัวเกลือ	ส่วนของท่อเหล็ก	ระหว่างการ hydrostatic test	ผู้รับเหมาก่อสร้าง
	- ห้ามล้างเครื่องจักรหรืออุปกรณ์การก่อสร้างในคลอง	สถานที่ก่อสร้าง	ตลอดระยะการก่อสร้าง	ผู้รับเหมาก่อสร้าง
	- จัดให้มีสาธารณูปโภคด้านสุขอนามัยและบ่อเกรอะสำหรับคนงานก่อสร้างอย่างพอเพียง	สถานที่ก่อสร้างและที่พักของคนงาน	ตลอดระยะการก่อสร้าง	ผู้รับเหมาก่อสร้าง
3. เสียง	- จัดให้มีเครื่องป้องกันอันตรายต่อหูสำหรับคนงาน ซึ่งทำงานในที่ที่มีระดับเสียงดังเกิน 85 dB (A)	สถานที่ก่อสร้าง	ตลอดระยะการก่อสร้างและช่วงทดลองเดินระบบจ่ายก๊าซ	ผู้รับเหมาก่อสร้าง
	- หลีกเลี่ยงการทำงานที่มีเสียงดังในช่วงเวลาระหว่าง 7.00 p.m. - 7.00 a.m.	สถานที่ก่อสร้าง	ตลอดระยะการก่อสร้างและช่วงทดลองเดินระบบจ่ายก๊าซ	ผู้รับเหมาก่อสร้าง
	- ดำเนินการประชาสัมพันธ์เกี่ยวกับการทดลองเดินระบบท่อก๊าซและผลกระทบด้านเสียงที่คาดว่าจะเกิดขึ้นให้ประชาชนรับทราบ	ชุมชนที่ตั้งอยู่ทั้ง 2 ด้าน ภายในระยะ 200 เมตร ตลอดแนวท่อ	ก่อนการทดลองเดินระบบไม่น้อยกว่า 3 วัน	PTT NGD

สำเนาถูกต้อง
ห้ามมิให้ทำการลอกสำเนาเอกสารนี้ และเผยแพร่ข้อมูลที่ปรากฏในเอกสารนี้ ให้แก่บุคคลภายนอกโดยไม่ได้รับอนุญาตจากผู้บริหารโครงการ
(นายอุดมศักดิ์ ชาญเวชกุล)
ผู้จัดการโครงการ บริษัท ซีเอ็นเอ็ม จำกัด

ตารางที่ 1 (ต่อ)

ดัชนีคุณภาพสิ่งแวดล้อม	มาตรการลดผลกระทบ	สถานที่ดำเนินการ	ระยะเวลา	ผู้รับผิดชอบ
4. การคมนาคมขนส่ง	- จัดให้มีเครื่องกั้นบริเวณที่มองเห็นได้ชัดเจน อาทิ เครื่องหมายเตือนและสัญญาณไฟ	บนถนนที่วางท่อเหล็กและท่อ PE	ตลอดระยะการก่อสร้าง	ผู้รับเหมาก่อสร้าง
	- ควบคุมให้คนขับรถปฏิบัติตามกฎจราจรอย่างเคร่งครัด	ในและนอกบริเวณสถานที่ก่อสร้าง	ตลอดระยะการก่อสร้าง	ผู้รับเหมาก่อสร้าง
	- จัดให้มีทางเดินชั่วคราวสำหรับผู้ที่ต้องการข้ามถนนในบริเวณพื้นที่โครงการ	ตามต้องการ	ตลอดระยะการก่อสร้าง	ผู้รับเหมาก่อสร้าง
	- กำหนดให้มีผู้รับผิดชอบแก้ปัญหาด้านการจราจร	สถานที่ก่อสร้าง	ตลอดระยะการก่อสร้าง	ผู้รับเหมาก่อสร้าง
	- หลีกเลี่ยงการขนส่งวัสดุ-อุปกรณ์ในชั่วโมงเร่งด่วน	สถานที่ก่อสร้าง	ตลอดระยะการก่อสร้าง	ผู้รับเหมาก่อสร้าง
	- ประชาสัมพันธ์แผนการก่อสร้างต่อกลุ่มต่าง ๆ ที่อาจจะได้รับผลกระทบ อาทิ ชุมชนใกล้เคียง, การเคหะฯ บางพลี และโรงงาน	สถานที่ก่อสร้าง	ตลอดระยะการก่อสร้าง	PTT NGD และ ผู้รับเหมาก่อสร้าง
5. การจัดการของเสีย	- จัดหาถังรับขยะมูลฝอยที่มีฝาปิดมิดชิด และนำไปยังสถานที่พักขยะมูลฝอยของนิคมอุตสาหกรรมบางพลี ซึ่งสุขาภิบาลบางเสาธงจะมารับไปกำจัดต่อไป	สถานที่ก่อสร้างและที่พักของคนงาน	ตลอดระยะการก่อสร้าง	ผู้รับเหมาก่อสร้าง
	- กำจัดดินส่วนที่เหลือจากการขุดไปทิ้งในพื้นที่เฉพาะซึ่งได้รับอนุญาตจากเจ้าของที่ดิน	สถานที่ก่อสร้าง	ตลอดระยะการก่อสร้าง	ผู้รับเหมาก่อสร้าง
	- จัดวางกองดินที่ขุดขึ้นมาในพื้นที่ที่ไม่กีดขวางเส้นทางการจราจรและสัญจรไปมาของประชาชน	สถานที่ก่อสร้าง	ตลอดระยะการก่อสร้าง	ผู้รับเหมาก่อสร้าง

ตารางที่ 1 (ต่อ)

ดัชนีคุณภาพสิ่งแวดล้อม	มาตรการลดผลกระทบ	สถานที่ดำเนินการ	ระยะเวลา	ผู้รับผิดชอบ
6. อาชีวอนามัยและความปลอดภัย	- ทำสัญญาว่าจ้างกับผู้รับเหมาก่อสร้างที่มีผู้ปฏิบัติงานที่มีคุณภาพและช่างเชื่อมที่ได้รับการขึ้นทะเบียนวิชาชีพ	สถานที่ก่อสร้าง	ตลอดระยะการก่อสร้าง	ผู้รับเหมาก่อสร้าง
	- ให้บุคลากรที่มีคุณสมบัติและผ่านการอบรมแล้วเป็นผู้ตรวจสอบความปลอดภัย	สถานที่ก่อสร้าง	ตลอดระยะการก่อสร้าง	ผู้รับเหมาก่อสร้าง
	- จัดให้มีการฝึกอบรมด้านอาชีวอนามัยและความปลอดภัยสำหรับคนงานทุกคน	สถานที่ก่อสร้าง	ตลอดระยะการก่อสร้าง	PTT NGD และ ผู้รับเหมาก่อสร้าง
	- จัดให้มีผู้เชี่ยวชาญในการทดสอบท่อด้วย NDT (Non-destructive Testing)	สถานที่ก่อสร้าง	ตลอดระยะการก่อสร้าง	PTT NGD และ ผู้รับเหมาก่อสร้าง
	- จัดให้มีอุปกรณ์ป้องกันสำหรับคนงาน อาทิ หมวกนิรภัย , ถุงมือ , แว่นตากันลมกันฝุ่น , รองเท้านิรภัย อุปกรณ์ปฐมพยาบาลเบื้องต้น	สถานที่ก่อสร้าง	ตลอดระยะการก่อสร้าง	ผู้รับเหมาก่อสร้าง
	- ติดตั้งเครื่องหมายเตือนต่าง ๆ แสดงเขตหวงห้ามในบริเวณที่อาจเกิดอันตราย	สถานที่ก่อสร้าง	ตลอดระยะการก่อสร้าง	ผู้รับเหมาก่อสร้าง
	- จดบันทึกกรณีเกิดอุบัติเหตุขึ้น อธิบายถึงสาเหตุ วิธีการแก้ไขและผลเสียหายที่เกิดขึ้น	สถานที่ก่อสร้าง	ตลอดระยะการก่อสร้าง	ผู้รับเหมาก่อสร้าง
7. สภาพเศรษฐกิจ-สังคม	- พิจารณาการจ้างแรงงานจากชุมชนใกล้เคียงก่อนเป็นลำดับแรก	สถานที่ก่อสร้าง	ตลอดระยะการก่อสร้าง	ผู้รับเหมาก่อสร้าง
	- สร้างความสัมพันธ์ที่ดีกับชุมชนใกล้เคียง	ชุมชนที่ตั้งอยู่ในระยะ 200 เมตรจากแนวท่อเหล็ก	ตลอดระยะการก่อสร้าง	PTT NGD

ตารางที่ 1 (ต่อ)

ดัชนีคุณภาพสิ่งแวดล้อม	มาตรการลดผลกระทบ	สถานที่ดำเนินการ	ระยะเวลา	ผู้รับผิดชอบ
	- ทำการรณรงค์ประชาสัมพันธ์และให้ความรู้แก่ชุมชนในด้านการป้องกันสิ่งแวดล้อม อาชีวอนามัยและความปลอดภัย โดยให้ประชาชนเข้ามามีส่วนร่วมด้วย	ชุมชนที่ตั้งอยู่ในระยะ 200 เมตร จากแนวท่อเหล็ก	ตลอดระยะการก่อสร้าง	PTT NGD
	- ร่วมมือกับผู้นำชุมชนและหน่วยงานที่เกี่ยวข้องในการให้ให้ความช่วยเหลือและแก้ไขปัญหาให้กับบุคคลที่ได้รับผลกระทบจากกิจกรรมการก่อสร้างท่อจ่ายก๊าซธรรมชาติ	สถานที่ก่อสร้าง	ตลอดระยะการก่อสร้าง	PTT NGD และผู้รับเหมาก่อสร้าง
	- จัดให้มีระบบประกันภัยสาธารณะคุ้มครองความเสียหายอาจมีขึ้นต่อชีวิตและทรัพย์สินจากการก่อสร้างท่อก๊าซ	สถานที่ก่อสร้าง	ตลอดระยะการก่อสร้าง	PTT NGD

ตารางที่ 2 มาตรการลดผลกระทบสิ่งแวดล้อมในระยะดำเนินการ

ดัชนีคุณภาพสิ่งแวดล้อม	มาตรการลดผลกระทบ	สถานที่ดำเนินการ	ระยะเวลา	ผู้รับผิดชอบ
1. เสียง	- จัดให้มีเครื่องป้องกันอันตรายต่อหูกับบุคคลที่ทำงานในบริเวณที่มีเสียงดังมาก	สถานีควบคุมความดัน (PRS) และสถานีตรวจวัดและควบคุมความดัน (MRS)	ระหว่างการระบายก๊าซในช่วงการบำรุงรักษา	PTT NGD
2. สภาพเศรษฐกิจ-สังคม	- มีความสัมพันธ์ที่ดีกับชุมชนใกล้เคียง	ชุมชนที่ตั้งอยู่ในระยะ 200 เมตร จากแนว ท่อเหล็ก	ตลอดระยะดำเนินการ	PTT NGD
	- ติดต่อสร้างสัมพันธ์อย่างไม่เป็นทางการกับชุมชนใกล้เคียง และหน่วยงานที่เกี่ยวข้องและแลกเปลี่ยนข้อคิดเห็นโดยสม่ำเสมอ	สถานที่ดำเนินการ	ตลอดระยะดำเนินการ	PTT NGD
	- ทำการประชาสัมพันธ์และให้ความรู้ความเข้าใจต่อสาธารณชนถึงผลดีของการใช้ก๊าซธรรมชาติ เพื่อให้เกิดการยอมรับโครงการท่อส่งก๊าซธรรมชาติ ซึ่งคำนึงถึงความ-ปลอดภัยของชุมชนเป็นสำคัญ	ชุมชนที่ตั้งอยู่ในระยะ 200 เมตร จากแนวท่อเหล็ก	ตลอดระยะดำเนินการ	PTT NGD
	- ติดตามตรวจสอบผลการประชาสัมพันธ์อย่างเป็นระบบ เพื่อทำการปรับปรุงยุทธวิธีในการประชาสัมพันธ์ให้โครงการเป็นที่ยอมรับของชุมชนในท้องถิ่นอย่างต่อเนื่อง	ชุมชนที่ตั้งอยู่ในระยะ 200 เมตร จากแนวท่อเหล็ก	ตลอดระยะดำเนินการ	PTT NGD
	- ให้มีการสำรวจความคิดเห็นของชุมชนใกล้เคียงท่อส่งก๊าซ ปีละ-ครั้ง ใน 5 ปีแรกของการดำเนินการ และรายงานผลการสำรวจดังกล่าว ร่วมกับการประเมินผลการดำเนินการของโครงการฯ ให้สำนักงานฯ และองค์กรท้องถิ่นที่อยู่ในพื้นที่ทราบ	ชุมชนที่ตั้งอยู่ทั้ง 2 ด้าน ภายในระยะ 200 เมตร จากแนวท่อเหล็ก	ปีละครั้งใน 5 ปีแรกของการดำเนินการ	PTT NGD
3. อาชีวอนามัยและความปลอดภัย	- ตรวจสอบและบำรุงรักษาอุปกรณ์ป้องกันการรั่วไหลของก๊าซ เช่น SCADA , อุปกรณ์ป้องกันอันตรายสำหรับคนงานและอุปกรณ์ควบคุมเพลิงอย่างสม่ำเสมอ	ห้องควบคุมส่วนกลาง (CCR), สถานีควบคุมความดัน (PRS) สถานีตรวจวัดและควบคุมความดัน (MRS)	ตลอดระยะดำเนินการ	PTT NGD
	- ร่วมกับหน่วยงานท้องถิ่น การนิคมบางพลี โรงงานลูกค้า และประชาชนในระยะ 200 เมตรจากแนวท่อ ทำการฝึกซ้อมแผนปฏิบัติการฉุกเฉิน โดยสร้างสถานการณ์จำลอง	พื้นที่ดำเนินการจ่ายก๊าซธรรมชาติ	ปีละครั้ง	PTT NGD

ตารางที่ 2. (ต่อ)

ดัชนีคุณภาพสิ่งแวดล้อม	มาตรการลดผลกระทบ	สถานที่ดำเนินการ	ระยะเวลา	ผู้รับผิดชอบ
	- จัดให้มีการฝึกอบรมด้านอาชีวอนามัยและความปลอดภัยต่อพนักงานโครงการ สุขาภิบาลบางเสาธง การนิคมบางพลี และโรงงานลูกค้า	นอกและในสถานที่ดำเนินการ	ตลอดระยะดำเนินการ	PTT NGD
	- ทำความสะอาดพื้นที่ภายหลังจากสามารถควบคุมสถานการณ์ฉุกเฉินและทำการตรวจสอบเสร็จสิ้น	สถานที่เกิดเหตุฉุกเฉิน	หลังจากการซ้อมและเกิดเหตุฉุกเฉิน	PTT NGD
	- ร่วมมือกับสำนักงานนิคมอุตสาหกรรมบางพลี ในการจัดหาคณะทำงานที่สามารถเรียกได้ทันทีเมื่อเกิดเหตุการณ์ฉุกเฉินในกรณีเกิดการรั่วไหลของก๊าซ	นิคมอุตสาหกรรมบางพลี	ตลอดระยะดำเนินการ	PTT NGD
	- จัดทำเลขหมายโทรศัพท์ของหน่วยงานที่ต้องประสานงานในกรณีเกิดเหตุการณ์ฉุกเฉิน ได้แก่ ตำรวจท้องถิ่น , สถานีตำรวจดับเพลิง ศูนย์อนามัย	สถานที่ดำเนินการ	ก่อนระยะดำเนินการ	PTT NGD
	- พัฒนาวิธีอพยพประชาชนในพื้นที่ที่อยู่ใกล้กับแนวท่อส่งก๊าซ-ธรรมชาติ	สถานที่ดำเนินการ	ก่อนระยะดำเนินการ	PTT NGD
	- จัดรั้วกั้นและระบบรักษาความปลอดภัยตลอด 24 ชั่วโมง	สถานีจ่ายก๊าซ (OTS) สถานีควบคุมความดัน (PRS) และสถานีตรวจวัดและควบคุมความดัน (MRS)	ตลอดระยะดำเนินการ	PTT NGD
	- ติดป้ายเตือน อาทิ "ห้ามสูบบุหรี่/ก๊าซไวไฟ" และสิ่งจำเป็นอื่น ๆ ตามขอบเขตของรั้วกั้น	สถานีจ่ายก๊าซ (OTS) สถานีควบคุมความดัน (PRS) และสถานีตรวจวัดและควบคุมความดัน (MRS)	ตลอดระยะดำเนินการ	PTT NGD
	- บำรุงรักษาป้ายแนวท่อให้เห็นข้อความ และหมายเลขโทรศัพท์แจ้งเหตุได้อย่างชัดเจน	บริเวณที่มีเครื่องหมายตามแนวท่อส่งก๊าซ	ตลอดระยะดำเนินการ	PTT NGD

ตารางที่ 2 (ต่อ)

ดัชนีคุณภาพสิ่งแวดล้อม	มาตรการลดผลกระทบ	สถานที่ดำเนินการ	ระยะเวลา	ผู้รับผิดชอบ
	- จัดทำแผนการดับเพลิง โดยใช้แผนที่และแผนผังแสดงตำแหน่งของจุดเรียกหน่วยดับเพลิง , อุปกรณ์ช่วยชีวิตและอุปกรณ์รักษาความปลอดภัย, ท่อประปา, อุปกรณ์ดับเพลิงและวาล์วควบคุมที่ใช้ในกรณีเกิดเพลิงไหม้	สถานที่ดำเนินการ	ก่อนระยะดำเนินการ	PTT NGD
	- จัดหาอุปกรณ์ป้องกันอันตรายที่เหมาะสมสำหรับคนงานเพื่อปกป้องตา, ระบบทางเดินหายใจ, หู และผิวหนัง	สถานที่ดำเนินการ	ตลอดระยะดำเนินการ	PTT NGD
	- จัดให้มีการตรวจสุขภาพทั่วไปสำหรับคนงานทุกคน	สถานที่ดำเนินการ	ตลอดระยะดำเนินการ	PTT NGD
	- จัดให้มีอุปกรณ์ปฐมพยาบาลเบื้องต้น	ห้องควบคุมส่วนกลาง (CCR), สถานีจ่ายก๊าซ (OTS) และสถานีควบคุมความดัน (PRS)	ตลอดระยะดำเนินการ	PTT NGD
	- จัดให้มีเจ้าหน้าที่ประจำที่ผ่านการฝึกอบรมเป็นอย่างดี เพื่อทำหน้าที่ตรวจสอบสภาพท่อเป็นประจำสม่ำเสมอ	ท่อจ่ายก๊าซธรรมชาติ	ตลอดระยะดำเนินการ	PTT NGD
	- เก็บรวบรวมข้อมูลเหตุการณ์ฉุกเฉินและการรั่วของก๊าซโดยอธิบายถึงสาเหตุ วิธีการแก้ไขและความเสียหายที่เกิดขึ้น	สถานที่ดำเนินการ	ตลอดระยะดำเนินการ	PTT NGD
	- ร่วมมือกับการเคหะฯ บางพลีและนิคมอุตสาหกรรมบางพลีในการกำหนดพื้นที่เพื่อห้ามมิให้กระทำกิจกรรมใดที่ก่อให้เกิดประกายไฟในระยะการรั่วไหลของก๊าซพุ่ง (Jet-Gas)	การเคหะฯ บางพลี และนิคมอุตสาหกรรมบางพลี	ตลอดระยะดำเนินการ	PTT NGD
	- สนับสนุนให้มีการปลูกไม้ยืนต้นหนึ่งแถวตลอดแนวท่อประธานนอกเขต ROW	การเคหะฯ บางพลี และนิคมอุตสาหกรรมบางพลี	ตลอดระยะดำเนินการ	PTT NGD
	- จัดให้มีระบบประกันภัยคุ้มครองชีวิตและทรัพย์สินประชาชนและสาธารณสมบัติที่จะได้รับความเสียหายจากการดำเนินโครงการ โดยพิจารณาปรับวงเงินประกันให้สอดคล้องกับความเป็นจริงทุกปี	สถานที่ดำเนินการ	ตลอดระยะดำเนินการ	PTT NGD

ตารางที่ 2 (ต่อ)

ดัชนีคุณภาพสิ่งแวดล้อม	มาตรการลดผลกระทบ	สถานที่ดำเนินการ	ระยะเวลา	ผู้รับผิดชอบ
	- ติดต่อประสานงาน ให้ข้อมูลโครงการ และสร้างความสัมพันธ์กับหน่วยงานระดับท้องถิ่น รวมทั้งสุขาภิบาล สถานีดับเพลิง สถานีตำรวจ สถานพยาบาล และสถานีอนามัยในท้องที่ใกล้เคียงอย่างสม่ำเสมอ	สถานที่ดำเนินการ	ตลอดระยะดำเนินการ	PTT NGD
	- จัดทำและใช้แผนปฏิบัติการฉุกเฉินที่มี ผจก.ฝ่ายวิศวกรรมเป็นผู้สั่งการในการควบคุมเหตุการณ์ พร้อมทั้งระบุขั้นตอนวิธีการปฏิบัติงาน และผู้ปฏิบัติงานในแต่ละขั้นตอน	สถานที่ดำเนินการ	ตลอดระยะดำเนินการ	PTT NGD
	- ทำการตรวจสอบสภาพท่อและความเรียบร้อยของระบบท่อจ่ายก๊าซเป็นประจำรายสัปดาห์ รายเดือน ราย 3 เดือน และรายปี	สถานที่ดำเนินการ	ตลอดระยะดำเนินการ	PTT NGD

ตารางที่ 3 แผนการติดตามตรวจสอบคุณภาพสิ่งแวดล้อม

ดัชนีคุณภาพสิ่งแวดล้อม	บริเวณที่ทำการตรวจสอบ	ระยะเวลาในการตรวจสอบ	ผู้รับผิดชอบ	ค่าใช้จ่ายโดยประมาณ
ระยะก่อสร้าง				
1. คุณภาพน้ำ				
- pH, SS, DO, การนำไฟฟ้า (Conductivity), ความขุ่น, Oil & Grease, อัตราการไหล (Flow rate)	น้ำคลองหัวเกลือที่กึ่งกลางคลองในบริเวณดังนี้ * เหนือคลองไป 100 เมตร จากจุดปล่อยน้ำทิ้ง * ใต้คลองไป 100 เมตร จากจุดปล่อยน้ำทิ้ง * จุดปล่อยน้ำทิ้ง	- 1 ครั้งระหว่างก่อสร้าง - 1 ครั้ง ภายหลังเสร็จสิ้นกิจกรรมระบายน้ำทิ้งจาก Hydrostatic Test แล้ว 24 ชั่วโมง	PTT NGD PTT NGD	6,000 บาท/ครั้ง 6,000 บาท/ครั้ง
2. ระดับเสียง				
- Leq 10 นาที (dB (A))	* PRS * จุดระบายอากาศของท่อ HDPE	- 1 ครั้ง ในช่วงแรกของการระบายก๊าซไนโตรเจน - 1 ครั้ง ระหว่างการทดสอบสภาพท่อ HDPE	PTT NGD PTT NGD	4,400 บาท/ครั้ง 4,400 บาท/ครั้ง
3. การคมนาคมขนส่ง				
- ปริมาณการจราจร (PCU/ชม./ช่องทางการจราจร)	บนถนนเทพารักษ์ในบริเวณ Jacked Road Crossing	- 1 ครั้ง ระหว่างการก่อสร้างในวันทำงาน	PTT NGD	4,000 บาท/วัน
4. เศรษฐกิจและสังคม				
- การสำรวจกลุ่มเป้าหมาย	ผู้ที่อาศัยอยู่ในบริเวณพื้นที่โครงการที่อยู่ในระยะห่างจากแนวท่อ 200 เมตร	- 1 ครั้ง ระหว่างการก่อสร้าง	PTT NGD	30,000 บาท/ครั้ง

ตารางที่ 3 (ต่อ)

ดัชนีคุณภาพสิ่งแวดล้อม	บริเวณที่ทำการตรวจสอบ	ระยะเวลาในการตรวจสอบ	ผู้รับผิดชอบ	ค่าใช้จ่ายโดยประมาณ
5. อาชีวอนามัยและความปลอดภัย				
- ตรวจสุขภาพทั่วไป รวมถึงเอ็กซเรย์ปอด, ทดสอบการได้ยินและตรวจเลือด	คนงานก่อสร้างทั้งหมด	- 1 ครั้ง ในระยะก่อสร้าง	ผู้รับเหมาก่อสร้าง	150,000 บาท/ปี
- บันทึกการเกิดอุบัติเหตุ รวมไปถึงสาเหตุ วิธีการแก้ไข และความเสียหายที่เกิดต่อสุขภาพ	ในบริเวณสถานที่ก่อสร้าง	- ตลอดระยะการก่อสร้าง	PTT NGD และผู้รับเหมาก่อสร้าง	-
<u>ระยะดำเนินการ</u>				
1. เศรษฐกิจและสังคม				
* สำรวจกลุ่มเป้าหมาย	ผู้ที่อยู่อาศัยในบริเวณพื้นที่โครงการที่อยู่ห่างจากแนว Right-of-Way ของแนวท่อทั้ง 2 ด้าน ในระยะ 200 เมตร	- ปีละครั้ง	PTT NGD	30,000 บาท/ครั้ง
2. ระดับเสียง				
- Leq 10 นาที (dB (A))	PRS	- 1 ครั้ง/ปี ระหว่างการระบายก๊าซช่วงการซ่อมบำรุง	PTT NGD	4,400 บาท/ครั้ง
3. อาชีวอนามัยและความปลอดภัย				
- ตรวจสุขภาพทั่วไป รวมถึงเอ็กซเรย์ปอด และตรวจเลือด	พนักงานทุกคน	- ปีละครั้ง	PTT NGD	60,000 บาท/ปี
- ตรวจสอบการได้ยิน	พนักงานซ่อมบำรุงท่อ	- ปีละครั้ง	PTT NGD	15,000 บาท/ปี
- บันทึกการรั่วไหลของก๊าซ เหตุฉุกเฉินที่เกิดขึ้น พร้อมทั้งสาเหตุ, วิธีการแก้ไข, ผลกระทบที่เกิดต่อสุขภาพ	ในบริเวณ Right-of-Way ของแนวท่อส่งก๊าซ	- ตลอดระยะดำเนินการ	PTT NGD	-

C:\PTT-001\T_BP\TABOEP_BP4

ภาคผนวก ข

เอกสารระเบียบการปฏิบัติงาน

ภาคผนวก ข-1

ระเบียบปฏิบัติงานการควบคุม
และบำรุงรักษาการสึกกร่อนท่อเหล็ก

ผู้จัดเตรียม :	ผู้ตรวจสอบ	ผู้อนุมัติ:
วันที่ : 28/08/60	วันที่ : 30/8/17	วันที่ : 30/8/2560

Steel Pipeline Corrosion Control and Maintenance Procedure

ขั้นตอนการปฏิบัติงานการควบคุมและบำรุงรักษาการสึกกร่อนท่อเหล็ก

รายการปรับปรุงเอกสาร

รหัสเอกสารควบคุม	เนื้อหาและสาระของการเปลี่ยนแปลงโดยสรุป
OP-WI-015-04	1) ปรับปรุงรูปแบบการเขียนเอกสารเมื่อมีการปรับปรุง โดยกำหนดให้ใช้ **รายการปรับปรุงเอกสาร**เพื่อเขียนสรุปการเปลี่ยนแปลง 2) กำหนดคำจำกัดความให้สอดคล้องกับระเบียบของบริษัทฯ และมาตรฐานการใช้งานโดยทั่วไป ได้แก่ a. ขั้นตอนการปฏิบัติงาน (Procedure) b. วิธีการทำงาน (Work Instruction) และอื่นๆ

วัตถุประสงค์

เพื่อให้การตรวจสอบระบบการป้องกันการสึกกร่อนของท่อเหล็กเป็นไปอย่างมีประสิทธิภาพ และมีการบำรุงรักษาให้ระบบใช้งานได้อย่างต่อเนื่อง

ขอบเขต

ระเบียบปฏิบัติการนี้เป็นเอกสารสำหรับการบำรุงรักษา การตรวจสอบ และการบันทึกหลังจากการตรวจวัดระบบป้องกันการสึกกร่อนของท่อเหล็ก ที่เป็นแบบจ่ายกระแส และแบบฝังแท่งอาโนด

คำนิยาม

1. CP System หมายถึง ระบบป้องกันการสึกกร่อนท่อเหล็ก
2. CSE หรือ $Cu/CuSo_4$ Electrode หมายถึง อุปกรณ์ที่ใช้เป็นตัวอ้างอิงในการวัดค่าความต่างศักย์ของโลหะ ภายในบรรจุสารละลายอิ่มตัว $Cu/CuSo_4$
3. Sacrificial anode CP system หมายถึง ระบบป้องกันการสึกกร่อนแบบฝังแท่ง อาโน
4. Impress current CP system หมายถึง ระบบป้องกันการสึกกร่อนแบบจ่ายกระแส
5. Transformer Rectifier (T/R) หมายถึง หม้อแปลง เรียงกระแสไฟฟ้า (AC to DC)
6. Pipe to soil potential หมายถึง ความต่างศักย์ที่วัดระหว่างท่อเหล็ก และดิน โดยวัดเทียบกับ CSE
7. Insulation Flange/Insulation Joint หมายถึง จุดเชื่อมต่อที่ตัดแยกกันระหว่างโครงสร้าง มีลักษณะเป็นหน้าแปลน หรือ ท่อร่วม
8. DC Decoupler หมายถึง อุปกรณ์ทางไฟฟ้าเคมี ที่ยอมให้กระแสสลับไหลผ่านได้ แต่ไม่ยอมให้กระแสไฟฟ้าตรงไหลผ่าน
9. CIPS & DCVG หมายถึง การตรวจสอบความสมบูรณ์ของโครงสร้างท่อเหล็ก ทำการตรวจเช็คทุก ๆ ระยะ 1 เมตร
10. CATHODE หมายถึง ส่วนที่มีความต่างศักย์สูงกว่า และเกิดปฏิกิริยารับอิเล็คตรอน
11. ANODE หมายถึง ส่วนที่มีความต่างศักย์ต่ำกว่า และเกิดปฏิกิริยาจ่ายอิเล็คตรอน
12. พนักงาน หมายถึง เจ้าหน้าที่ บริษัท ปตท.จำหน่ายก๊าซธรรมชาติ จำกัด

เอกสารที่เกี่ยวข้อง

1. แผนบำรุงรักษาระบบ Cathodic Protection ประจำปี

2. วิธีการทำงานการตรวจสอบและบำรุงรักษา Pipe to soil potential (OP-WI-036)
3. วิธีการทำงานการตรวจสอบบำรุงรักษา Transformer Rectifier (OP-WI-037)
4. วิธีการทำงานการตรวจสอบบำรุงรักษา Insulation Flange/Insulation Joint (OP-WI-038)
5. วิธีการทำงานการตรวจสอบบำรุงรักษา DC Decoupler (OP-WI-039)
6. วิธีการทำงานการตรวจสอบบำรุงรักษา CIPS&DCVG (OP-WI-040)

รายละเอียด

วิศวกรปฏิบัติการจะดำเนินการออก ใบสั่งงานให้ พนักงานดำเนินตรวจสอบ วัด และบันทึกค่าต่างตามขั้นตอนต่างๆตามระบบป้องการสึกกร่อนติดตั้งตามพื้นที่นั้นๆหลังจากนั้นจึงส่งบันทึกต่างๆ ให้วิศวกรปฏิบัติการเพื่อนำมาวิเคราะห์ข้อมูลว่าระบบยังสามารถป้องกันการสึกกร่อนของท่อเหล็กได้ และจะส่งให้ผู้จัดการส่วนปฏิบัติการเพื่อพิจารณา หลังจากผู้จัดการส่วนฯพิจารณาและตรวจสอบแล้วจะส่งให้กับวิศวกรฯ เพื่อจัดเก็บเอกสารต่อไป

1. มาตรฐานของระบบป้องกันการสึกกร่อน

The NACE STANDARD (SP0169) ได้แบ่งมาตรฐานในการตรวจสอบโลหะ ไว้ 3 แบบ ดังนี้

1.1 Negative (Cathodic) Potential of at least 850 mV(CSE)

$V_{P/S}$ (ON) = IR(soil) + IR(coating) + IR(pipe) + V polarization) + V(nature)

ทำง่าย แต่มี Error สูง และไม่เป็นที่นิยม

1.2 Negative Polarized Potential of at least 850mV(CSE)

$V_{P/S}$ (instant off) = 0 + 0 + 0 + V polarization) + V(nature)

ความน่าเชื่อถือสูง และเป็นที่นิยมใช้ (Safety Factor สูงกว่า)

1.3 Minimum of 100 mV(CSE) of Cathodic Polarizaion

เป็นการประเมินที่ละเอียดกว่า (Safety Factor ต่ำกว่า, ใช้เวลามากกว่า)

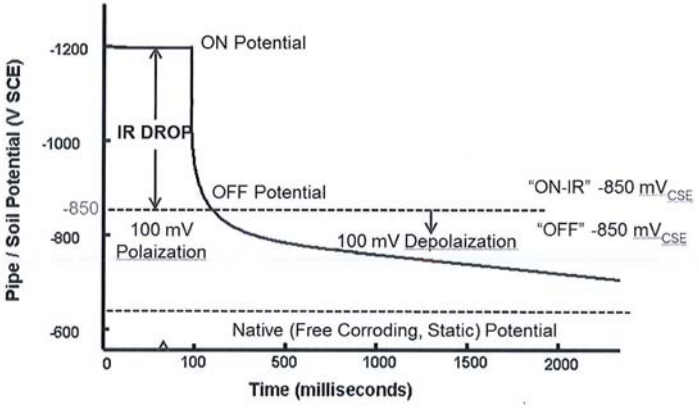

Native Potential หรือ Open circuit potential เป็นศักย์ไฟฟ้าของโครงสร้างโลหะก่อนที่จะจ่ายระบบ CP

Natural potential เป็นศักย์ไฟฟ้าของโครงสร้างโลหะหลังจากปลดระบบ CP ออกชั่วคราวเป็นเวลานานๆ โดยค่านี้จะ depolarize จากค่า Off potential ลงไปเรื่อย ๆ (ค่าเป็นบวกเพิ่มขึ้นตามเวลา) จนเข้าใกล้ Native เหมือนพฤติกรรมของตัวเก็บประจุในวงจร Electronic

On potential เป็นศักย์ไฟฟ้าของโครงสร้างโลหะ ซึ่งทำการวัดในขณะที่ระบบ CP ทำงาน ซึ่งเป็นค่าที่พูดถึงใน Criteria ข้อแรก และที่ไม่นิยมใช้ เนื่องจากมีค่า Error จากการวัดที่เกิดจาก IR drop

Polarized Potential หรือ Instant-off เป็นศักย์ไฟฟ้าของโครงสร้างโลหะที่ต้องทำการวัดในขณะที่ระบบ CP หยุดจ่ายกระแสชั่วคราวเป็นระยะเวลาสั้น ๆ (ประมาณ 1 วินาที) โดยค่านี้จะเท่ากับหรือน้อยกว่าค่า off Potential เพียงเล็กน้อย

<u>ภาพแสดง ข้อมูล วิธีการ ของที่มาของมาตรฐานในการตรวจสอบโลหะ</u>

2. ระบบป้องกันการสึกกร่อน

สามารถแบ่งได้เป็น 2 ประเภท ดังนี้

2.1 ระบบป้องกันการสึกกร่อนแบบแท่งอาโนด (Sacrificial anode CP system)

เป็นวิธีการใช้โลหะที่มีค่าความต่างศักย์ต่ำกว่าชิ้นงานที่จะทำการป้องกัน ซึ่งโลหะนั้นต้องมีความสามารถในการ ดึงดูดอิเล็คตรอน และต้องมีความว่องไวในการทำปฏิกิริยา ที่เรียกว่า ANODE มาต่อเข้ากับโลหะชิ้นงานที่ทำการป้องกัน ที่เรียกว่า CATHODE โดยทั่ว ๆ ไปแล้วจะนิยมใช้ Mg, Zinc เป็นตัว protection (Sacrificial Anode) เนื่องจากมีค่า potential ต่ำ การเลือกใช้โลหะใดขึ้นอยู่กับสภาพแวดล้อมของ Anode เหล่านี้

2.2 ระบบป้องกันการสึกกร่อนแบบจ่ายกระแส (Impress current CP system)

เป็นวิธีการใช้กระแสไฟฟ้าตรง (Transformer Rectifier) จากภายนอกส่งผ่านให้กับชิ้นงานโลหะที่จะทำการป้องกัน ที่เรียกว่า CATHODE ในระบบ Impressed Current ต้องมีแหล่งกำเนิดไฟฟ้ากระแสตรง (T/R) เป็นตัวแปลงกระแสสลับเป็นกระแสตรง โดยที่ตัว Anode นั้นต้องหุ้มด้วย (Backfill) ซึ่งประกอบด้วย Coke Breeze , Gypsum หรือ Bentonite เพื่อให้เกิด Electrical Contact ที่ดีระหว่าง Anode กับ Surrounding Soil จากนั้น ต่อ Anode เข้ากับขั้วบวก และต่อ Cathode เข้ากับขั้วลบของ T/R ส่วน สายไฟที่ใช้เชื่อมต่อโลหะที่ทำการป้องกัน สายไฟที่เชื่อมต่อ Anode นั้น ต้องได้รับการหุ้มฉนวนอย่างดี เพื่อไม่ให้กระแสไฟฟ้ารั่วลงดินและสายไฟขาดได้ง่าย

ตามหลักทั่วไปของไฟฟ้า กระแสไฟฟ้าจะไหลจากขั้วบวกไปสู่ขั้วลบ หรือในรูปอิเล็คตรอนกระแสไฟฟ้าจะไหลสวนทางกับอิเล็คตรอน เมื่อเป็นเช่นนี้ อิเล็คตรอนก็จะวิ่งจากขั้วลบของ T/R เข้าโลหะที่จะทำป้องกัน ทำให้โลหะนั้นไม่เกิดการผุกร่อน

3. การตรวจสอบและการบำรุงรักษาระบบป้องกันการสึกกร่อน

3.1 การตรวจสอบจะต้องพิจารณา ในจุดที่มีการก่อสร้างดังนี้

- Insulation flange or insulation joint at OTS, PRS,MRS
- Above ground crossing หรือท่อที่เดินผ่านระบบไฟฟ้า
- Multiple foreign service bond or joint CP system
- History of CP loss เนื่องจาก อุปกรณ์ มีปัญหา หรือ มีการขุด
- Engineering work ที่มีผลต่อระบบ CP
- ฯลฯ

3.2 Routine Monitoring and Maintenance (การตรวจสอบและการบำรุงรักษาตามช่วงเวลา)

3.2.1 Monthly Routine ดำเนินการดังนี้

- Transformer Rectifier ให้ปฏิบัติ ตามวิธีการปฏิบัติงานการตรวจสอบ Transformer Rectifier (OP-WI-037)

3.2.2 6 monthly routine ดำเนินการดังนี้

- Pipe to soil potential ให้ปฏิบัติ ตามวิธีการปฏิบัติงานการตรวจสอบ Pipe to soil potential (OP-WI-036)

- Insulation Flange/Insulation Joint ให้ปฏิบัติ ตามขั้นตอนการปฏิบัติงานการตรวจสอบ Insulation Flange/Insulation Joint (OP-WI-038)
- DC Decoupler ให้ปฏิบัติ ตามวิธีการปฏิบัติงานการตรวจสอบ DC Decoupler (OP-WI-039)

3.2.3 5 Yearly routine ดำเนินการดังนี้

- CIPS & DCVG ให้ปฏิบัติ ตามวิธีการปฏิบัติงานการตรวจสอบ CIPS&DCVG (OP-WI-040)

รายการบันทึกคุณภาพ

-

เอกสารแนบ

-

แผนผังการปฏิบัติงาน

ผังความสัมพันธ์ ขั้นตอนการทำงาน

สัญลักษณ์: เริ่มต้น / สิ้นสุด, ดำเนินการ, พิจารณา, จุดเชื่อมโยง, สื่อสาร

หัวข้อ	กระบวนการ (Process)	ผู้มีส่วนเกี่ยวข้อง	วิศวกร สปก.	ผจ.สปก.	ส่วนปฏิบัติการ	หน่วยงานที่เกี่ยวข้อง	เอกสารที่เกี่ยวข้อง
1	มอบหมายให้ทำการตรวจสอบ						
2	ดำเนินการตรวจสอบ และบันทึกผล Transformer Rectifier						OP-FO-037
3	ดำเนินการตรวจสอบ และบันทึกผล Pipe to Soil Potential						OP-FO-036
4	ดำเนินการตรวจสอบ และบันทึกผล Insulation Flange / Joint						OP-FO-038
5	ดำเนินการตรวจสอบ และบันทึกผล DC Decoupler						OP-FO-039
6	ดำเนินการตรวจสอบ และบันทึกผล CIPS&DCVG						OP-FO-040
7	พิจารณา						

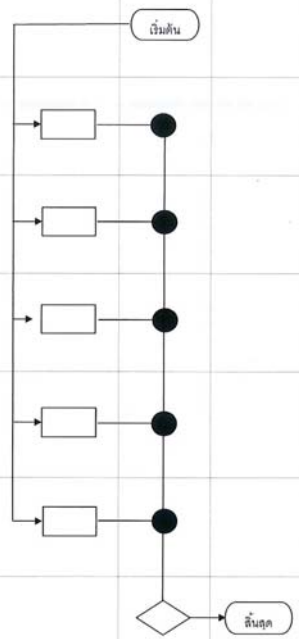

ภาคผนวก ข-2

ระเบียบปฏิบัติงานการปฏิบัติการของห้องควบคุม

รหัสเอกสารควบคุม	วันที่เริ่มใช้งาน	หน้าที่
OP-PO-014-08	27 ส.ค. 2561	1/13

ผู้จัดเตรียม :	ผู้ตรวจสอบ	ผู้อนุมัติ:
วันที่ : 6/8/18	วันที่ : 10/08/2018	วันที่ : 27/8/18

ขั้นตอนการปฏิบัติงานของห้องควบคุม

รหัสเอกสารควบคุม	วันที่เริ่มใช้งาน	หน้าที่
OP-PO-014-08	27 ส.ค. 2561	2/13

รายการปรับปรุงเอกสาร

รหัสเอกสารควบคุม	เนื้อหาและสาระของการเปลี่ยนแปลงโดยสรุป
OP-PO-014-08	1) ปรับปรุงแก้ไขเลขที่แบบฟอร์มใบอนุญาตให้ถูกต้อง

<u>วัตถุประสงค์</u>

เพื่อให้พนักงานประจำห้องควบคุม สามารถปฏิบัติงานในการรับแจ้งเหตุและรวบรวมข้อมูลจากลูกค้าก๊าซ จากบุคคลอื่นๆที่พบเห็นเหตุการณ์ และหรือจากระบบ SCADA ได้อย่างถูกต้อง รวดเร็ว และมีความครบถ้วน ของข้อมูล เพื่อแจ้งข้อมูลที่ถูกต้องให้กับบุคคลที่เกี่ยวข้องได้ดำเนินการแก้ไขสถานการณ์ได้อย่างรวดเร็ว รวมไปถึงการประสานงานกับพนักงานของบริษัทและหน่วยงานอื่นๆที่เกี่ยวข้องในการปฏิบัติงานด้านก๊าซ

<u>ขอบข่าย</u>

ขั้นตอนการดำเนินงานนี้ใช้กับพนักงานประจำห้องควบคุม ในการรับแจ้งเหตุฉุกเฉิน การประสานงานในการปฏิบัติงานด้านก๊าซ บันทึกและรายงานผลการปฏิบัติงานข้างต้น

<u>คำนิยาม</u>

เหตุฉุกเฉิน หมายถึง เหตุก๊าซรั่วที่ควบคุมได้และควบคุมไม่ได้, การได้กลิ่นก๊าซ, เหตุผิดปกติที่เกิดขึ้นในระบบท่อส่งก๊าซ, เหตุผิดปกติที่เกิดขึ้นในระบบควบคุมความดันก๊าซและในระบบวัดปริมาณก๊าซ ของสถานีก๊าซ OTS, PRS, MRS

SCADA ย่อมาจากคำว่า Supervisory Control and Data Acquisition หมายถึง ระบบที่ใช้ในการติดตาม ตรวจสอบ และเก็บบันทึกข้อมูล การทำงานของระบบการจัดจำหน่ายก๊าซ ที่ติดตั้งในสถานีก๊าซต่างๆ โดยระบบจะนำเอาข้อมูลมาแสดงผลในรูปของภาพและตัวเลขที่สื่อสารกับผู้ใช้งาน และมีระบบการบริหารจัดการข้อมูลเพื่อการนำมาใช้งานในอนาคต

OTS ย่อมาจากคำว่า (Off Take Station) หมายถึง สถานีควบคุมความดันก๊าซและวัดปริมาณก๊าซที่ซื้อจากระบบท่อส่งก๊าซของผู้ขายก๊าซธรรมชาติ เพื่อจ่ายก๊าซต่อไปยังระบบท่อส่งก๊าซของบริษัทโดยมีระบบต่างๆที่ทำงานสอดคล้องกัน
ดังต่อไปนี้

1) ระบบควบคุมความดันก๊าซ ทำหน้าที่ควบคุมความดันก๊าซให้ได้ตามความต้องการ
2) ระบบไฟฟ้า ทำหน้าที่จ่ายกระแสไฟฟ้าให้กับอุปกรณ์ต่างๆที่ใช้พลังงานไฟฟ้า
3) ระบบ SCADA ทำหน้าที่ติดตาม ตรวจสอบ ควบคุมการทำงาน และเก็บบันทึกข้อมูลการทำงานของอุปกรณ์ในสถานีก๊าซ
4) ระบบการวัดปริมาณก๊าซ ทำหน้าที่วัดปริมาณก๊าซที่ผ่านสถานีก๊าซโดยใช้ Flow Computerในการประมวลผล

PRS ย่อมาจากคำว่า (Pressure Regulating Station) หมายถึง สถานีควบคุมความดันก๊าซ ที่รับก๊าซจากระบบท่อส่งก๊าซที่มาจากสถานีก๊าซ OTS เพื่อจ่ายก๊าซต่อไปยังระบบท่อส่งก๊าซของบริษัท โดยมีระบบต่างๆที่ทำงานสอดคล้องกัน ดังต่อไปนี้

1) ระบบควบคุมความดันก๊าซ ทำหน้าที่ควบคุมความดันก๊าซให้ได้ตามความต้องการ
2) ระบบไฟฟ้า ทำหน้าที่จ่ายกระแสไฟฟ้าให้กับอุปกรณ์ต่างๆที่ใช้พลังงานไฟฟ้า
3) ระบบ SCADA ทำหน้าที่ติดตาม ตรวจสอบ ควบคุมการทำงาน และเก็บบันทึกข้อมูลการทำงานของอุปกรณ์ในสถานีก๊าซ

MRS ย่อมาจากคำว่า (Metering and Regulating Station) หมายถึง สถานีก๊าซที่รับก๊าซจากระบบท่อส่งก๊าซของบริษัท เพื่อจ่ายก๊าซให้กับลูกค้าของบริษัท โดยมีระบบต่างๆที่ทำงานสอดคล้องกัน ดังต่อไปนี้

1) ระบบควบคุมความดันก๊าซ ทำหน้าที่ควบคุมความดันก๊าซให้ได้ตามความต้องการ
2) ระบบการวัดปริมาณก๊าซ ทำหน้าที่วัดปริมาณก๊าซที่ผ่านสถานีก๊าซตามที่ลูกค้าใช้งาน โดยใช้ EVC (Electronic Volume Corrector) ในการประมวลผล

เอกสารที่เกี่ยวข้อง

OP-FO-038	:	รายงานการรับแจ้งเหตุของห้องควบคุม
OP-FO-054	:	บันทึกการรับแจ้งและปฏิบัติการเหตุฉุกเฉิน
OP-FO-073	:	รูปแบบการตั้งค่า Alarm Setting ของค่า Parameter ในระบบ SCADA ประจำเดือน
OP-FO-074	:	แบบฟอร์มการปรับตั้งค่าอุปกรณ์ปรับลดความดันของแต่ละสถานีจ่ายก๊าซธรรมชาติ ประจำเดือน
OP-FO-0113	:	แบบฟอร์มสรุปเหตุฉุกเฉินและการซ้อมแผนฉุกเฉินประจำปี
QM-FO-014	:	ใบอนุญาตทำงานทั่วไปไม่มีความร้อน
QM-FO-015	:	ใบอนุญาตทำงานร้อน
QM-FO-016	:	ใบอนุญาตทำงานในที่อับอากาศ
QM-FO-017	:	ใบอนุญาตทำงานขุดเจาะ

รายละเอียด

พนักงานประจำห้องควบคุมจะปฏิบัติงานตลอด 24 ชั่วโมงแบ่งเป็น 2 กะ โดยกะกลางวันทำงานระหว่างช่วงเวลา 08:00-20:00 น. และกะกลางคืนทำงานระหว่างช่วงเวลา 20:00 – 08:00 น.ของวันถัดไป

พนักงานประจำห้องควบคุม จะทำหน้าที่รับแจ้งเหตุฉุกเฉินและบันทึกเหตุฉุกเฉินลงสมุดบันทึก, ประสานงานกับพนักงานของบริษัทและหน่วยงานภายนอกในการปฏิบัติงานด้านก๊าซ, ติดตาม ตรวจสอบและควบคุมการทำงานของระบบ SCADA รวมทั้งตรวจสอบ ระบบสื่อสารต่างๆ ที่เกี่ยวข้องกับเหตุฉุกเฉิน โดยมีรายการดังนี้

1. **การตรวจสอบค่าพารามิเตอร์ต่างๆ ของระบบ SCADA**

พนักงานประจำห้องควบคุม จะดำเนินการติดตาม ตรวจสอบย่านการทำงานของอุปกรณ์ต่างๆในระบบการจัดจำหน่ายก๊าซฯที่อยู่ในแต่ละสถานีก๊าซบนระบบ SCADA เมื่อระบบมีความผิดปกติเกิดขึ้น หรือมีผลการทำงานออกนอกย่านที่กำหนดไว้ตามการตั้งค่า Alarm Setting ของค่า Parameter ในระบบ SCADA ประจำเดือน (OP-FO-073) ก็จะมีการเกิด Alarm ขึ้น พนักงานประจำห้องควบคุมจะดำเนินการดังนี้

1.1) ดำเนินการตรวจสอบค่า Alarm ที่เกิดขึ้น

1.2) พิจารณา Alarm ที่เกิดขึ้นว่า มีผลต่อระบบการจ่ายก๊าซหรือไม่

1.2.1 ถ้าไม่มีผลต่อระบบการจ่ายก๊าซ ให้แจ้งช่างเทคนิคปฏิบัติการเข้าไปดำเนินการแก้ไข และติดตาม Alarm ที่เกิดขึ้นจนกว่าระบบจะกลับเข้าสู่สภาวะปกติ ซึ่งประกอบด้วยกรณีดังนี้

- Room temperature too high
- Door status open
- AC status fail

1.2.2 ถ้ามีผลต่อระบบการจ่ายก๊าซ (Alarm อื่นๆที่นอกเหนือจากที่กล่าวใน 1.2.1) ให้แจ้งช่างเทคนิคปฏิบัติการเข้าไปดำเนินการแก้ไขและรายงานให้วิศวกรปฏิบัติการทราบ

1.3) ติดตามผลการแก้ไขและรายงานให้วิศวกรปฏิบัติการทราบเป็นระยะๆตามความเหมาะสม

1.4) จดบันทึกลงในรายงานการรับแจ้งเหตุของห้องควบคุม (OP-FO-038)

1.5) กรณี Alarm ดังกล่าวมีผลกระทบต่อระบบการจ่ายก๊าซ ให้บันทึกลงในบันทึกการรับแจ้งและปฏิบัติการเหตุฉุกเฉิน (OP-FO-054) เพิ่มเติมอีกด้วย

2. **การตรวจสอบระบบสื่อสาร**

เมื่อเริ่มต้นการทำงานในแต่ละกะ พนักงานประจำห้องควบคุมจะดำเนินการตรวจสอบระบบสื่อสารต่างๆที่เกี่ยวข้องกับการรับแจ้งเหตุและระบบ SCADA มีรายการดังนี้

2.1) โทรศัพท์รับแจ้งเหตุฉุกเฉิน หมายเลข 0 2709 4670 ถึง 1 และ 0 3845 8258

2.2) ระบบสื่อสารต่างๆ ที่ใช้ภายในห้องควบคุม และในระบบ SCADA

2.3) ถ้าพบว่าไม่สามารถใช้งานได้ให้แจ้งหน่วยงานที่รับผิดชอบเข้ามาดำเนินการแก้ไขทันที และรายงานให้วิศวกรปฏิบัติการทราบ

2.4) ติดตามผลการดำเนินการแก้ไขจนสามารถใช้งานได้เป็นปกติ และรายงานให้วิศวกรปฏิบัติการทราบ พร้อมบันทึกลงในรายงานรับแจ้งเหตุของห้องควบคุม (OP-FO-038)

3. **การประสานการทำงานกับพนักงานของบริษัท**

พนักงานประจำห้องควบคุม จะดำเนินการตรวจสอบและประสานงานกับพนักงานของบริษัท ที่ไปปฏิบัติงานก๊าซตามแนวท่อส่งก๊าซ และในสถานีก๊าซ ดังนี้

3.1) กรณีมีใบอนุญาตทำงานขุดเจาะ(OM-FO-017), ใบอนุญาตทำงานทั่วไปไม่มีความร้อน (QM-FO-014), ใบอนุญาตทำงานร้อน (QM-FO-015) และใบอนุญาตทำงาน

ในที่อับอากาศ (QM-FO-016) พนักงานประจำห้องควบคุม จะดำเนินการติดตามผลการทำงาน กับพนักงานของบริษัท ที่ควบคุมดูแลการทำงาน จนงานที่ทำตามใบอนุญาตแล้วเสร็จสมบูรณ์ และลงบันทึกในรายงานรับแจ้งเหตุของห้องควบคุม (OP-FO-038)

3.2) รับแจ้งผลการตรวจสอบแนวท่อก๊าซจากพนักงานของบริษัทและบันทึกลงในรายงานรับแจ้งเหตุของห้องควบคุม (OP-FO-038)

3.3) ประสานงานกับพนักงานของบริษัทที่เข้าไปดำเนินการใดๆในสถานีก๊าซ อันได้แก่ OTS, PRS, MRS

3.4) บันทึกข้อมูลค่าการปรับตั้งอุปกรณ์ ลงในแบบฟอร์มการปรับตั้งค่าอุปกรณ์ปรับลดความดัน ของแต่ละสถานีจ่ายก๊าซธรรมชาติ ประจำเดือน (OP-FO-074) เมื่อพนักงานของบริษัทเข้าไปบำรุงรักษาสถานีก๊าซ OTS และ PRS

4. <u>การรับแจ้งเหตุฉุกเฉินจากหน่วยงานภายนอก</u>

พนักงานประจำห้องควบคุม เมื่อได้รับแจ้งเหตุฉุกเฉินหรือการซ้อมแผนฉุกเฉิน ดำเนินการจดบันทึกข้อมูลลงในแบบฟอร์มบันทึกการรับแจ้งและปฏิบัติการเหตุฉุกเฉิน (OP-FO-054) และนำข้อมูลสรุปลงในแบบฟอร์มสรุปเหตุฉุกเฉินและการซ้อมแผนฉุกเฉินประจำปี (OP-FO-113)

บริษัทฯ ได้ดำเนินการแบ่งเหตุฉุกเฉิน**โดยการปฏิบัติงานจะอ้างอิงจาก** คู่มือปฏิบัติการระงับเหตุฉุกเฉิน(EN-MA-015) โดยแบ่งเหตุฉุกเฉินได้เป็น 4 ระดับ ดังนี้

เหตุฉุกเฉินระดับ 1 หมายถึง เหตุฉุกเฉินที่เกิดขึ้นและบริษัทฯ สามารถระงับเหตุด้วยตนเองหรือทีมฉุกเฉินซึ่งเป็นบริษัทผู้รับเหมาตามสัญญาจ้างได้ โดย<u>ไม่จำเป็นต้องขอกำลังสนับสนุน หรืออำนาจการตัดสินใจจากภายนอก</u> และเป็นเหตุการณ์ที่เกิดขึ้นและสามารถควบคุมให้อยู่ในวงจำกัด ไม่มีการลุกลาม

เหตุฉุกเฉินระดับ 2 หมายถึง เหตุฉุกเฉินระดับ 1 ที่ขยายตัว หรือเหตุฉุกเฉินที่เกิดขึ้นในระดับรุนแรง โดยบริษัทฯ ไม่สามารถดำเนินการควบคุมเหตุการณ์ให้อยู่ในวงจำกัดได้ เหตุการณ์มีการลุกลาม จนต้องการกำลังสนับสนุนหรืออำนาจการตัดสินใจจากภายนอกใน<u>ระดับท้องถิ่น</u> ในกรณีที่เกิดเหตุฉุกเฉินก๊าซรั่วและมีการติดไฟให้ถือว่ามีความรุนแรงเริ่มต้นในระดับ 2 ทันที

เหตุฉุกเฉินระดับ 3 หมายถึง เหตุฉุกเฉินระดับ 1 หรือ 2 ที่ขยายตัว หรือเหตุฉุกเฉินที่เกิดขึ้นในระดับรุนแรงมาก บริษัทฯ หรือหน่วยงานท้องถิ่น ไม่สามารถดำเนินการควบคุมเหตุการณ์ให้จำกัดอยู่ในบริเวณได้ เหตุการณ์มีการลุกลาม จนต้องการกำลังสนับสนุนหรืออำนาจการตัดสินใจจากภายนอกใน<u>ระดับจังหวัด</u>

เหตุฉุกเฉินระดับ 4 หมายถึง เหตุฉุกเฉินระดับ 1 หรือ 2 หรือ 3 ที่ขยายตัวหรือเหตุฉุกเฉินที่เกิดขึ้นในระดับรุนแรงมากที่สุด ทางบริษัทฯ, หน่วยงานสนับสนุนระดับท้องถิ่น และระดับจังหวัดไม่สามารถดำเนินการควบคุมเหตุการณ์ให้อยู่ในบริเวณจำกัดได้ เหตุการณ์มีการลุกลาม จนต้องการ<u>กำลังสนับสนุนจากต่างประเทศหรืออำนาจการตัดสินใจจากภายนอกในระดับประเทศ</u>

รหัสเอกสารควบคุม	วันที่เริ่มใช้งาน	หน้าที่
OP-PO-014-08	27 ส.ค. 2561	9/13

รายการบันทึกคุณภาพ

ลำดับ	รหัสเอกสาร	ชื่อเอกสารควบคุม	วิธีการจัดเก็บ	ระยะเวลา	ผู้รับผิดชอบ
1	OP-FO-038	รายงานรับแจ้งเหตุของห้องควบคุม	จัดเก็บลงแฟ้มรายงานรับแจ้งเหตุของห้องควบคุม	อย่างน้อย 1 ปี	พนักงานประจำห้องควบคุม
2	OP-FO-054	บันทึกการรับแจ้งและปฏิบัติการเหตุฉุกเฉิน	จัดเก็บลงแฟ้มบันทึกการรับแจ้งและปฏิบัติการเหตุฉุกเฉิน	อย่างน้อย 1 ปี	พนักงานประจำห้องควบคุม
3	OP-FO-073	รูปแบบการตั้งค่า Alarm Setting ของค่า Parameterในระบบ SCADA ประจำเดือน	จัดเก็บลงแฟ้มรูปแบบการตั้งค่า Alarm Setting ของค่า Parameterในระบบ SCADA ประจำเดือน	อย่างน้อย 1 ปี	พนักงานประจำห้องควบคุม
4	OP-FO-074	แบบฟอร์มการปรับตั้งค่าอุปกรณ์ปรับลดความดันของแต่ละสถานีจ่ายก๊าซธรรมชาติประจำเดือน	จัดเก็บลงแฟ้มแบบฟอร์มการปรับตั้งค่าอุปกรณ์ปรับลดความดันของแต่ละสถานีจ่ายก๊าซธรรมชาติประจำเดือน	อย่างน้อย 1 ปี	พนักงานประจำห้องควบคุม
5	OP-FO-113	แบบฟอร์มสรุปเหตุฉุกเฉินและการซ้อมแผนฉุกเฉินประจำปี	จัดเก็บลงในแฟ้มแบบฟอร์มสรุปเหตุฉุกเฉินและการซ้อมแผนฉุกเฉิน	อย่างน้อย 1ปี	พนักงานประจำห้องควบคุม
6	QM-FO-014	ใบอนุญาตทำงานทั่วไปไม่มีความร้อน	จัดเก็บลงในแฟ้มใบอนุญาตทำงานทั่วไปไม่มีความร้อน	อย่างน้อย 1ปี	พนักงานประจำห้องควบคุม
7	QM-FO-015	ใบอนุญาตทำงานร้อน	จัดเก็บลงในแฟ้มใบอนุญาตทำงานร้อน	อย่างน้อย 1ปี	พนักงานประจำห้องควบคุม
8	QM-FO-016	ใบอนุญาตทำงานในที่อับอากาศ	จัดเก็บลงในแฟ้มใบอนุญาตทำงานในที่อับอากาศ	อย่างน้อย 1ปี	พนักงานประจำห้องควบคุม
9	OP-FO-017	แบบฟอร์มสรุปเหตุฉุกเฉินและการซ้อมแผนฉุกเฉินประจำปี	จัดเก็บลงในแฟ้มแบบฟอร์มสรุปเหตุฉุกเฉินและการซ้อมแผนฉุกเฉิน	อย่างน้อย 1ปี	พนักงานประจำห้องควบคุม

แผนผังการปฏิบัติงาน

เอกสารควบคุม

บ. ปตท.จำหน่ายก๊าซธรรมชาติ จำกัด	แผนผังขั้นตอนการปฏิบัติงาน (Procedure)	วันที่เริ่มใช้งาน	หน้าที่
	รหัสเอกสารควบคุม OP-PO-014-08	27 ส.ค. 2561	10/13
	ชื่องาน : การตรวจสอบค่าพารามิเตอร์ต่าง ๆ ของระบบ SCADA		

แผนผังขั้นตอนการปฏิบัติงาน : การตรวจสอบค่าพารามิเตอร์ต่างๆ ของระบบ SCADA

สัญลักษณ์: เริ่มต้น / สิ้นสุด, ดำเนินการ, พิจารณา, จุดเชื่อมโยง, สื่อสาร

หัวข้อ	กระบวนการ (Process)	พนักงานประจำห้องควบคุม	ช่างเทคนิค ปก. หรือ พนักงานของบริษัท	วิศวกร ปก.	ผจ. สปก.	ผจ. ฝวศ.	เอกสารที่เกี่ยวข้อง
1	พนักงานประจำห้องควบคุม จะดำเนินการติดตามตรวจสอบย่านการทำงานของอุปกรณ์ต่างๆในระบบการจัดจำหน่ายก๊าซฯที่อยู่ในแต่ละสถานีก๊าซบนระบบ SCADA	เริ่มต้น					
2	ดำเนินการตรวจสอบค่า Alarm ที่เกิดขึ้น ตามรูปแบบการตั้งค่า Alarm Setting ของค่า Parameter ในระบบ Scada						OP-FO-073
3	พิจารณา Alarm ที่เกิดขึ้นถ้าไม่มีผลต่อระบบการจ่ายก๊าซ ให้ติดตาม Alarm ที่เกิดขึ้นจนกว่าระบบจะกลับเข้าสู่สภาวะปกติ	ไม่มี / มี					
4	ถ้ามีผลต่อระบบการจ่ายก๊าซ ให้แจ้งช่างเทคนิคปฏิบัติการเข้าไปดำเนินการแก้ไขและรายงานให้วิศวกรปฏิบัติการทราบ						
5	ติดตามผลการแก้ไขและรายงานให้วิศวกรปฏิบัติการทราบเป็นระยะๆตามความเหมาะสม						
6	เมื่อการดำเนินการแก้ไขให้จดบันทึกลงในรายงานรับแจ้งเหตุของห้องควบคุม และบันทึกการรับแจ้งและปฏิบัติการเหตุฉุกเฉิน	สิ้นสุด					OP-FO-038 OP-FO-054

เอกสารควบคุม

แผนผังขั้นตอนการปฏิบัติงาน: การตรวจสอบระบบสื่อสาร

สัญลักษณ์: เริ่มต้น / สิ้นสุด, ดำเนินการ, พิจารณา, จุดเชื่อมโยง, สื่อสาร

หัวข้อ	กระบวนการ (Process)	ช่างเทคนิค ปก.	หน่วยงานที่เกี่ยวข้อง	พนักงานประจำห้องควบคุม	วิศวกร ปก.	ผจ. สปก.	เอกสารที่เกี่ยวข้อง
1	พนักงานประจำห้องควบคุม ตรวจสอบระบบสื่อสารต่างๆที่เกี่ยวข้องกับการรับแจ้งเหตุและระบบ SCADA			เริ่มต้น			
2	โทรศัพท์รับแจ้งเหตุฉุกเฉิน หมายเลข 02-709-4670-1 และ 0 3845 8258						
3	ระบบสื่อสารต่างๆ ที่ใช้สำหรับระบบ SCADA			Yes: สิ้นสุด / No			
4	ถ้าพบว่าไม่สามารถใช้งานได้ให้แจ้งหน่วยงานที่รับผิดชอบเข้ามาดำเนินการแก้ไขทันที และรายงานให้วิศวกรปฏิบัติการทราบ						
5	ติดตามผลการดำเนินการแก้ไขจนสามารถใช้งานได้เป็นปกติ และรายงานให้ วิศวกรปฏิบัติการทราบ พร้อมบันทึกลงในรายงานรับแจ้งเหตุของห้องควบคุม			สิ้นสุด			OP-FO-038

แผนผังขั้นตอนการปฏิบัติงาน : การประสานการทำงานกับพนักงานของบริษัท

สัญลักษณ์: เริ่มต้น / สิ้นสุด, ดำเนินการ, พิจารณา, จุดเชื่อมโยง, สื่อสาร

หัวข้อ	กระบวนการ (Process)	พนักงานประจำห้องควบคุม	พนักงานของบริษัท	วิศวกร ปก.	ผจ. สปก.	ผจ. ฝวศ.	เอกสารที่เกี่ยวข้อง
1	พนักงานประจำห้องควบคุม จะดำเนินการตรวจสอบและประสานงานกับพนักงานของบริษัทที่ไปปฏิบัติงานก๊าซตามแนวท่อส่งก๊าซ และในสถานีก๊าซ	เริ่มต้น					
2	มีใบอนุญาตทำงานชุดเจาะ(QM-FO-017) ใบอนุญาตทำงานทั่วไปไม่มีความร้อน (QM-FO-014) ใบอนุญาตทำงานร้อน (QM-FO-015)และใบอนุญาตทำงานชุดเจาะ (QM-FO-017) พนักงานประจำห้องควบคุม จะดำเนินการติดตามผลการทำงาน กับพนักงานของบริษัทที่ควบคุมดูแลการทำงาน จนงานที่ทำตามใบอนุญาตแล้วเสร็จสมบูรณ์ และลงบันทึกในรายงานรับแจ้งเหตุของห้องควบคุม						QM-FO-014 QM-FO-015 QM-FO-016 QM-FO-017
3	รับแจ้งผลการตรวจสอบแนวท่อก๊าซจากพนักงานของบริษัทและบันทึกลงในรายงานรับแจ้งเหตุของห้องควบคุม						OP-FO-038
4	ประสานงานกับพนักงานของบริษัทที่เข้าไปดำเนินการใดๆในสถานีก๊าซ อันได้แก่ OTS, PRS, MRS						
5	บันทึกข้อมูลค่าการปรับตั้งอุปกรณ์ ลงในแบบฟอร์มการปรับตั้งค่าอุปกรณ์ปรับลดความดันของแต่ละสถานีจ่ายก๊าซธรรมชาติ ประจำเดือน (OP-FO-074) เมื่อพนักงานของบริษัทเข้าไปบำรุงรักษาสถานีก๊าซ OTS และ PRS	สิ้นสุด					OP-FO-074

เอกสารควบคุม

บ. ปตท.จำหน่ายก๊าซธรรมชาติ จำกัด	แผนผังขั้นตอนการปฏิบัติงาน (Procedure)	วันที่เริ่มใช้งาน	หน้าที่
	รหัสเอกสารควบคุม OP-PO-014-08	27 ส.ค. 2561	13/13
	ชื่องาน : การรับแจ้งเหตุฉุกเฉินจากหน่วยงานภายนอก		

แผนผังขั้นตอนการปฏิบัติงาน : การรับแจ้งเหตุฉุกเฉินจากหน่วยงานภายนอก

สัญลักษณ์

หัวข้อ	กระบวนการ (Process)	หน่วยงานหรือบุคคล	หน่วยงานประจำห้องควบคุม	พนง สปก.	ผจ.สปก.	ผจ.ฝวศ.	กผก.	เอกสารที่เกี่ยวข้อง
1	พนักงาน GRCC รับแจ้งเหตุฉุกเฉิน • บันทึกรายละเอียดเหตุการณ์ เช่น วัน เวลา สถานที่เกิดเหตุ , เหตุการณ์ที่สำคัญ เช่น ก๊าซรั่ว, ก๊าซรั่วและมีการติดไฟ, ไฟไหม้, ระเบิด, การบาดเจ็บหรือเสียชีวิต และชื่อ-นามสกุล ของผู้แจ้งลงในแบบฟอร์มรับแจ้งเหตุ OP-FO-054 และสรุปบันทึกลงในสรุปเหตุฉุกเฉินและการซ้อมแผนฉุกเฉินประจำปี OP-FO-113-00	เริ่มต้น						OP-FO-054 OP-FO-113
2	แจ้ง ผจ.สปก. และพนักงาน สปก. ที่รับผิดชอบพื้นที่รับทราบเพื่อเข้าตรวจสอบหน้างาน แจ้ง ผจ.ฝวศ. และ กผก. เพื่อรับทราบ							
3	ผจ. ฝวศ. พิจารณาเหตุการณ์ในกรณีพิจารณาแล้วว่าเป็นเหตุฉุกเฉินให้รายงานต่อ กผก. ให้รับทราบ							
4	กผก. หรือผู้ที่ได้รับมอบหมาย พิจารณากำหนดระดับภาวะฉุกเฉิน							
5	ผจ.ฝวศ. ได้รับแจ้งระดับภาวะฉุกเฉินจาก กผก. จากนั้นให้แจ้งต่อ GRCC เพื่อแจ้งผู้เกี่ยวข้องรับทราบต่อไป							
6	ศูนย์รับแจ้งเหตุฉุกเฉิน (GRCC) แจ้งผู้เกี่ยวข้องตามโครงสร้างแผนฉุกเฉินบริษัทฯ		สิ้นสุด					

เอกสารควบคุม

ภาคผนวก ข-3

ระเบียบปฏิบัติงานการบำรุงรักษาเชิงป้องกัน (PM)

สถานีก๊าซฯ OTS, สถานีก๊าซฯ PRS และสถานี MRS

ผู้จัดเตรียม :	ผู้ตรวจสอบ :	ผู้อนุมัติ:
วันที่ : 14/07/2017	วันที่ : 19/7/17	วันที่: 19/7/2017

สำนักงานใหญ่

ขั้นตอนการปฏิบัติงานการบำรุงรักษาเชิงป้องกัน (PM) สถานีก๊าซ OTS, PRS และ MRS

รายการปรับปรุงเอกสาร

รหัสเอกสารควบคุม	เนื้อหาและสาระของการเปลี่ยนแปลงโดยสรุป
OP-PO-006-12	1) ปรับปรุงรูปแบบการเขียนเอกสารเมื่อมีการปรับปรุง โดยกำหนดให้ใช้**รายการปรับปรุงเอกสาร**เพื่อเขียนสรุปการเปลี่ยนแปลง 2) กำหนดคำจำกัดความให้สอดคล้องกับระเบียบของบริษัทฯ และมาตรฐานการใช้งานโดยทั่วไป ได้แก่ a. ขั้นตอนการปฏิบัติงาน (Procedure) b. วิธีการทำงาน (Work Instruction) และอื่นๆ

วัตถุประสงค์

1. เพื่อทำให้สถานีก๊าซ OTS, PRS และ MRS มีสภาพพร้อมใช้งาน ซึ่งสามารถส่งจ่ายก๊าซธรรมชาติเข้าสู่ระบบท่อก๊าซฯโรงงานลูกค้าได้อย่างต่อเนื่องปลอดภัยและมีประสิทธิภาพ
2. เพื่อให้สอดคล้องกับนโยบายคุณภาพ วัตถุประสงค์คุณภาพของ บริษัท ปตท. จำหน่ายก๊าซธรรมชาติ จำกัด และเป็นไปตามข้อกำหนดของระบบบริหารงานคุณภาพ ISO 9001

ขอบเขต

ขั้นตอนการปฏิบัติงานฉบับนี้ครอบคลุมงานบำรุงรักษาเชิงป้องกัน (Preventive Maintenance; PM) ที่มีการออกใบสั่งงานและการดำเนินการสอดคล้องตามแผนการบำรุงรักษาเชิงป้องกัน โดยวิศวกรปฏิบัติการเป็นผู้ออกใบสั่งงาน ให้ช่างเทคนิคปฏิบัติการที่รับผิดชอบและดูแลสถานีก๊าซ OTS, PRS และ MRS ดำเนินการ โดยมีการลงรายละเอียดบันทึกผล ตรวจสอบ และเก็บประวัติ

คำนิยาม

1. PM หมายถึง การบำรุงรักษาเชิงป้องกัน (Preventive Maintenance)
2. OTS หมายถึง สถานีควบคุมและวัดปริมาตรก๊าซธรรมชาติจากผู้ผลิต (Off-Take Station)
3. PRS หมายถึง สถานีควบคุมและลดแรงดัน (Pressure Regulating Station)
4. MRS หมายถึง สถานีควบคุมและวัดปริมาตรก๊าซกับลูกค้า (Metering Regulating Station)

เอกสารที่เกี่ยวข้อง

OP-FO-012	:	แผนการบำรุงรักษาเชิงป้องกัน
OP-FO-013	:	PM / Work Order
OP-FO-014	:	OTS / PRS / MRS PM REPORT FORM
OP-FO-036	:	แบบรายการบำรุงรักษาเชิงป้องกัน / PM TASK
OP-WI-003	:	วิธีการทำงานการซ่อมและบำรุงรักษาอุปกรณ์ในสถานีก๊าซ
OP-WI-005	:	วิธีการทำงานการจัดทำแผนการบำรุงรักษาเชิงป้องกัน

รายละเอียด

1. วิศวกรปฏิบัติการจัดทำแผนการบำรุงรักษาเชิงป้องกัน (OP-FO-012) สำหรับสถานีก๊าซ OTS, PRS และ MRS โดยดำเนินการตามวิธีการทำงานการจัดทำแผนการบำรุงรักษาเชิงป้องกัน (OP-WI-005)
2. วิศวกรปฏิบัติการออกใบสั่งงาน PM / Work Order (OP-FO-013) ตามแผนการบำรุงรักษาเชิงป้องกัน (OP-FO-012) ซึ่งออกตามสถานีก๊าซเป็นหลักโดยออกทุกๆ เดือนและออกก่อนเดือนที่จะเข้าดำเนินการบำรุงรักษาเชิงป้องกัน (PM) สถานีก๊าซ OTS, PRS และ MRS
3. ช่างเทคนิคปฏิบัติการที่รับผิดชอบการบำรุงรักษาสถานีก๊าซ ดำเนินการบำรุงรักษาเชิงป้องกัน (PM) สถานีก๊าซ OTS, PRS และ MRS ตามใบสั่งงาน PM / Work Order (OP-FO-013) โดยมีการดำเนินการตามวิธีการทำงานการซ่อมและบำรุงรักษาอุปกรณ์ในสถานีก๊าซ (OP-WI-003)
4. เมื่อช่างเทคนิคปฏิบัติการดำเนินการบำรุงรักษาเชิงป้องกัน (PM) ตามใบสั่งงาน PM / Work Order (OP-FO-013) และตามวิธีการทำงานการซ่อมและบำรุงรักษาอุปกรณ์ในสถานีก๊าซ (OP-WI-003) เสร็จเรียบร้อย ช่างเทคนิคปฏิบัติการลงรายละเอียดในใบสั่งงาน PM / Work Order (OP-FO-013) จากนั้นลงรายละเอียดใน OTS / PRS / MRS PM REPORT FORM (OP-FO-014) โดยเอกสารนี้จะใช้เป็นข้อมูลและเป็นประโยชน์ในขั้นตอนการปฏิบัติงานการซ่อมบำรุงสถานีก๊าซ OTS, PRS และ MRS ต่อไป จากนั้นลงรายละเอียดในแบบรายการตามที่ เอกสารวิธีการทำงานการซ่อมและบำรุงรักษาอุปกรณ์ในสถานีก๊าซ (OP-WI-003) กำหนด แล้วส่งเอกสารดังกล่าวทั้งหมดกลับมาที่วิศวกรปฏิบัติการ
5. วิศวกรปฏิบัติการตรวจสอบเอกสารทั้งหมดในข้อที่ 4. แล้วส่งเอกสารให้ผู้จัดการส่วนปฏิบัติการเพื่อรับทราบต่อไป แต่ถ้าวิศวกรปฏิบัติการตรวจพบว่ามีสิ่งที่ต้องแก้ไข ให้ช่างเทคนิคปฏิบัติการกลับไปดำเนินการตามข้อที่ 3.
6. ก่อนส่งเอกสารให้ผู้จัดการส่วนปฏิบัติการรับทราบตามข้อที่ 7. หากต้องมีการดำเนินการที่นอกเหนือจากงาน PM ให้วิศวกรปฏิบัติการดำเนินการตามวิธีการทำงานการซ่อมบำรุงสถานีก๊าซ OTS, PRS และ MRS (OP-PO-011) และหากต้องมีการดำเนินการโดยหน่วยงานอื่นที่เกี่ยวข้อง ให้วิศวกรปฏิบัติการแจ้งต่อหน่วยงานที่รับผิดชอบดังกล่าวให้ทราบ
7. เมื่อได้รับเอกสารตามข้อที่ 5. ผู้จัดการส่วนปฏิบัติการพิจารณารับทราบแล้วส่งเอกสารทั้งหมดกลับมาที่วิศวกรปฏิบัติการเพื่อเก็บรวบรวม แต่ถ้าหากผู้จัดการส่วนปฏิบัติการ

เห็นว่ามีสิ่งที่ต้องแก้ไข จะส่งเอกสารกลับมาที่วิศวกรปฏิบัติการเพื่อทำการตรวจสอบตามข้อที่ 5. เพื่อให้ช่างเทคนิคปฏิบัติการกลับไปดำเนินการตามข้อที่ 3.

8. หลังจากวิศวกรปฏิบัติการได้รับเอกสาร ที่ได้รับการพิจารณารับทราบจากผู้จัดการส่วนปฏิบัติการตามข้อที่ 7. วิศวกรปฏิบัติการจึงเก็บรวมรวมเอกสารดังกล่าวเป็นข้อมูลต่อไป โดยระยะเวลาทั้งหมดไม่ควรเกิน 2 เดือนนับจากวันที่ออกใบสั่งงาน PM / Work Order (OP-FO-013)

รายการบันทึกคุณภาพ

ลำดับ	รหัสเอกสารควบคุม	ชื่อเอกสารควบคุม	วิธีการจัดเก็บ	ระยะเวลาจัดเก็บ	ผู้รับผิดชอบ
1	OP-FO-012	แผนการบำรุงรักษาเชิงป้องกัน	เก็บในแฟ้มแผนการบำรุงรักษาเชิงป้องกัน	เก็บเฉพาะครั้งที่เปลี่ยนแปลงล่าสุด	วิศวกรปฏิบัติการ
2	OP-FO-013	PM / Work Order	แยกตามพื้นที่และสถานีจ่ายก๊าซ	อย่างน้อย 1 ปี	วิศวกรปฏิบัติการ
3	OP-FO-014	OTS / PRS / MRS PM REPORT FORM	จัดเก็บคู่กับ PM / Work Order	อย่างน้อย 1 ปี	วิศวกรปฏิบัติการ
4	OP-FO-036	แบบรายการบำรุงรักษาเชิงป้องกัน / PM TASK	จัดเก็บคู่กับ PM / Work Order	อย่างน้อย 1 ปี	วิศวกรปฏิบัติการ

เอกสารแนบ

-

แผนผังการปฏิบัติงาน

แผนผังความสัมพันธ์

สัญลักษณ์: เริ่มต้นสิ้นสุด, ดำเนินการ, พิจารณา, จุดเชื่อมโยง, สื่อสาร

หัวข้อ	กระบวนการ	ช่างเทคนิคส่วนปฏิบัติการ	วิศวกรส่วนปฏิบัติการ	ผู้จัดการส่วนปฏิบัติการ	หน่วยงานภายในที่เกี่ยวข้อง	หน่วยงานภายนอกที่เกี่ยวข้อง	เอกสารอ้างอิง ฟอร์ม/เอกสารแนบ
1	จัดทำแผนการบำรุงรักษาเชิงป้องกัน (PM)						OP-FO-012, OP-WI-005
2	ออกใบสั่งงาน PM						OP-FO-013
3	ดำเนินการ PM ตามใบสั่งงานและตามวิธีการบำรุงรักษาเชิงป้องกันของอุปกรณ์ในสถานีก๊าซ						OP-FO-013, OP-WI-003 OP-WI-017, OP-FO-036
4	ลงรายละเอียดในใบสั่งงาน ใน OTS / PRS / MRS PM REPORT FORM และตามที่ WI กำหนด						OP-FO-013, OP-FO-014, OP-FO-036
5	ตรวจสอบงาน PM						OP-FO-013, OP-FO-014, OP-FO-036
6	ดำเนินการตาม OP-PO-011 หากต้องมีการดำเนินการที่นอกเหนือจากงาน PM และหากเป็นงานที่ต้องมีหน่วยงานยื่นดำเนินการให้แจ้งหน่วยงานที่เกี่ยวข้อง						OP-PO-011, บันทึกร้องความ
7	พิจารณารับทราบ						OP-FO-013, OP-FO-014, OP-FO-036
8	เก็บเป็นข้อมูล						OP-FO-013, OP-FO-014, OP-FO-036

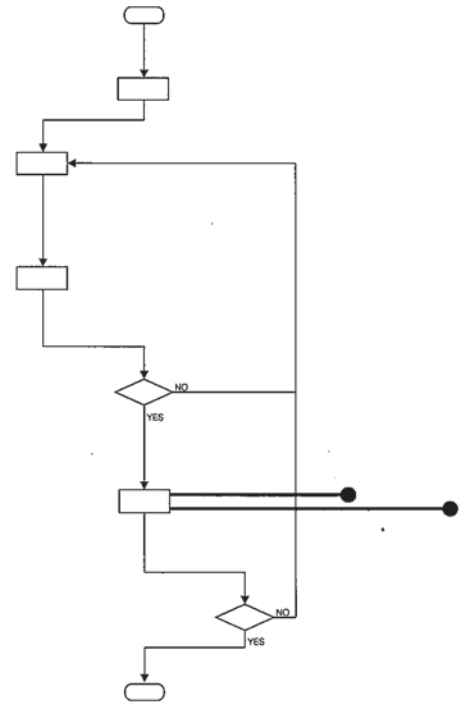

ภาคผนวก ข-4

ระเบียบปฏิบัติงานการตรวจสอบและการทำงาน
ตามแนวท่อส่งก๊าซธรรมชาติ

รหัสเอกสารควบคุม	วันที่เริ่มใช้งาน	หน้าที่
OP-PO-007-15	09/11/18	1/12

ผู้จัดเตรียม :	ผู้ตรวจสอบ	ผู้อนุมัติ:
วันที่ : 1/11/61	วันที่ : 07/11/2018	วันที่ : 9/11/18

Pipeline surveillance and working Procedure

ขั้นตอนการปฏิบัติงานการตรวจสอบและการทำงานตามแนวท่อส่งก๊าซ

รหัสเอกสารควบคุม	วันที่เริ่มใช้งาน	หน้าที่
OP-PO-007-15	09/11/18	2/12

รายการปรับปรุงเอกสาร

รหัสเอกสารควบคุม	เนื้อหาและสาระของการเปลี่ยนแปลงโดยสรุป
OP-PO-007-15	1) ปรับปรุงรูปแบบการเขียนเอกสารเมื่อมีการปรับปรุง โดยกำหนดให้ใช้ **รายการปรับปรุงเอกสาร**เพื่อเขียนสรุปการเปลี่ยนแปลง 2) กำหนดคำจำกัดความให้สอดคล้องกับระเบียบของบริษัทฯ มาตรฐานการใช้งานโดยทั่วไป และ กฎหมายที่เกี่ยวข้อง ได้แก่ a. ขั้นตอนการปฏิบัติงาน (Procedure) b. วิธีการทำงาน (Work Instruction) และอื่นๆ

วัตถุประสงค์

1. เพื่อป้องกันการเกิดการเสียหายของท่อส่งก๊าซธรรมชาติที่เกิดจากบุคคลที่สาม
2. เพื่อป้องกันการเกิดการเสียหายของท่อส่งก๊าซที่เกิดจากเหตุการณ์ธรรมชาติ
3. เพื่อตรวจสอบการทำงานของผู้รับเหมาที่ทำงานตามแนวท่อก๊าซ ให้มีความระมัดระวังป้องกันไม่ให้เสียหาย
4. เพื่อบันทึกและรายงานการเปลี่ยนแปลงของสิ่งแวดล้อมที่มีผลกระทบต่อระบบท่อส่งก๊าซ
5. เพื่อบันทึกและรายงานความเสียหายของระบบการจ่ายก๊าซของบริษัทฯ
6. เพื่อเป็นไปตามพระราชบัญญัติการประกอบกิจการพลังงาน พ.ศ. ๒๕๕๐

ขอบเขต

ระเบียบปฏิบัตินี้ใช้สำหรับตรวจสอบระบบแนวท่อส่งก๊าซธรรมชาติ ของบริษัทฯ ที่ต่อท่อก๊าซจากท่อก๊าซ ปตท. จนถึงโรงงานผู้ใช้ก๊าซ ซึ่งครอบคลุมถึงท่อ HDPE และ ท่อเหล็ก และประสานงานกับผู้รับเหมาในการควบคุมการทำงานตามแนวท่อส่งก๊าซของบริษัทฯ เพื่อเป็นไปตามมาตรฐาน ของ ASME B31.8 และ ตามพระราชบัญญัติการประกอบกิจการพลังงาน พ.ศ. ๒๕๕๐

คำนิยาม

1. บริษัทฯ หมายถึง บริษัท ปตท. จำหน่ายก๊าซธรรมชาติ จก.
2. พนักงานปฏิบัติการ หมายถึง พนักงานช่างเทคนิคที่รับผิดชอบการตรวจสอบแนวท่อส่งก๊าซธรรมชาติ
3. บุคคลที่ สาม (Third Party) หมายถึง บริษัท , ผู้รับเหมา หรือ บุคคลซึ่งปฏิบัติงานตามแนวท่อส่งก๊าซธรรมชาติของบริษัทฯ รวมทั้งพนักงานของบริษัทฯด้วย
4. GRCC หมายถึง Gas Response Control Center หรือ ศูนย์ควบคุมปฏิบัติการก๊าซ
5. Cathodic Protection หมายถึง ระบบป้องกันการสึกกร่อนของระบบท่อก๊าซ เหล็ก
6. Valve Post หมายถึง ป้ายบอกตำแหน่งและหมายเลขของ วาล์วใต้ดิน
7. Valve Pit หมายถึง บ่อวาล์วที่มีวาล์วใต้ดิน ของท่อ เหล็ก และ HDPE
8. Warning Sign หมายถึง ป้ายเตือนตามแนวท่อส่งก๊าซ สีเหลือง ที่บอกรายละเอียดแนวท่อก๊าซ สถานที่ติดต่อฉุกเฉิน และข้อควรระวัง
9. HDPE หมายถึง ท่อส่งก๊าซ High Density Poly Ethylene

10. สำนักงานคณะกรรมการกำกับกิจการพลังงาน หมายถึง กำกับดูแลการประกอบกิจการพลังงานเพื่อให้เป็นไปตามวัตถุประสงค์ของพระราชบัญญัติประกอบกิจการพลังงาน ภายใต้กรอบนโยบายของรัฐ

เอกสารที่เกี่ยวข้อง

1. Pipeline Surveillance NGD/ES/PP1
2. ASME B31.8-1992 edition – Code for Pressure Piping B31 an American national Procedure. Gas Transmission and Distribution Piping System.
3. Safety Recommendations IGE/SR/18 : (1990) Communication 1447 ; Safe Working in Vicinity Of Gas Pipelines, Main And Associated Installation Part 1 : Operating at Pressure in excess of 2 Bar and Part 2 : Operating at Pressures not exceeding 2 Bar (In Easements, The Countryside or A public Highway) and Pressure Exceeding 2 Bar (in A public Highway)
4. แบบฟอร์ม PM / Work Order OP-FO-013
5. แบบฟอร์มตรวจสอบทำงานตามแนวท่อก๊าซธรรมชาติ ประจำวัน OP-FO-032
6. Pipe Line Work Report OP-FO-046
7. แบบฟอร์มบันทึกข้อมูลการหาท่อส่งก๊าซธรรมชาติใต้ดิน OP-FO-114
8. (QM-PO-001) ระเบียบวิธีการปฏิบัติงาน (Procedure) ระบบการขออนุญาตทำงาน (Work Permit System)
9. (QM-FO-014) ใบอนุญาตทำงานทั่วไปที่ไม่มีความร้อน (COLD WORK PERMIT)
10. (QM-FO-015) ใบอนุญาตทำงานที่มีความร้อน (HOT WORK PERMIT)
11. (QM-FO-016)ใบอนุญาตทำงานในที่อับอากาศ (CONFINED SPACE ENTRY PERMIT)
12. (QM-FO-017) ใบอนุญาตทำงานขุดเจาะ (EXCAVATION PERMIT)
13. ร่างประกาศสำนักงานคณะกรรมการกำกับกิจการพลังงานเรื่องกำหนดเขตระบบโครงข่ายก๊าซธรรมชาติ

รายละเอียด

1. การตรวจสอบแนวท่อส่งก๊าซ

พนักงานปฏิบัติการ ดำเนินการตรวจสอบแนวท่อส่งก๊าซ โดยการปฏิบัติงานจะตรวจสอบตามพื้นที่ที่รับผิดชอบจากหัวหน้างาน และดำเนินการดังต่อไปนี้

1.1 ตรวจสอบว่ามีบุคคลอื่นมาทำงานตามแนวท่อส่งก๊าซ โดยดำเนินการตรวจสอบในระยะ10 เมตร สำหรับท่อเหล็ก และ ในระยะ5 เมตร สำหรับท่อ HDPE และเมื่อดำเนินการแล้วเสร็จให้แจ้งผลการตรวจสอบไปยัง GRCC เพื่อรับทราบ เพื่อที่จะบันทึกข้อมูลลงใน " รายงานการรับแจ้งเหตุของห้องควบคุม " ต่อไป ในกรณีที่มีงานก่อสร้างให้แจ้งวิศวกรปฏิบัติการทราบทันที ซึ่งพนักงานตรวจสอบแนวท่อจะต้องแจ้งให้เจ้าหน้าที่ศูนย์ควบคุมก๊าซฯ GRCC ทราบทางโทรศัพท์ ทุกครั้ง ในกรณีที่มีการก่อสร้างในแนวท่อส่งก๊าซที่ไม่ได้มีการแจ้งล่วงหน้า ให้พนักงานปฏิบัติการดำเนินการดังนี้

- แจ้งให้หน่วยงานที่กำลังก่อสร้างหยุดชั่วคราว
- ชี้แจงรายละเอียดแนวท่อก๊าซให้หน่วยงานก่อสร้างให้ทราบแนวท่อส่งก๊าซ พร้อมบันทึกข้อมูลการหาท่อส่งก๊าซธรรมชาติใต้ดิน (OP-FO-114) และชี้แจงพิจารณาเขตระบบโครงข่ายก๊าซธรรมชาติ ให้เข้าใจ
- เขียนใบอนุญาตขุดเจาะ (QM-FO-017) ที่เตรียมไปให้หน่วยงานที่ก่อสร้างลงชื่อ
- เฝ้าระวังงานขุดจนกระทั่งงานดังกล่าวไม่ผลกระทบต่อท่อส่งก๊าซ
- บันทึกรายงานลงในแบบฟอร์มตรวจสอบการทำงานตามแนวท่อก๊าซธรรมชาติ (OP-FO-032)
- เขียนสรุปรายงานลงใน WORK REPORT (OP-FO-046)
- เขียนสรุปรายงานลงใน PM / Work Order OP-FO-013

1.2 ตรวจสอบ การเปลี่ยนแปลงของสภาพสิ่งแวดล้อมที่อาจมีผลกระทบต่อท่อส่งก๊าซ รายงานผลการตรวจให้เจ้าหน้าที่ศูนย์ควบคุมก๊าซฯ GRCC ทราบ โดยดำเนินการตรวจสอบในระยะ10 เมตร สำหรับท่อเหล็ก และ ในระยะ5 เมตร สำหรับท่อ HDPE ดังต่อไปนี้

- ท่อน้ำทิ้ง คูระบายน้ำ, รั้ว และต้นไม้
- การเผาไหม้ทุกชนิด
- การก่อสร้างต่างๆ
- การเปลี่ยนสีของพวกวัชพืชต่างๆ
- การเกิดระเบิดต่างๆ
- การยุบตัวของพื้นดินหรือระบบท่อน้ำ
- การเกิดฟองอากาศในคูคลองที่มีท่อก๊าซผ่าน

1.3 แนวท่อส่งก๊าซ HDPE และ STEEL ของบริษัทฯ ที่พนักงานปฏิบัติการจะต้องดำเนินการตรวจสอบ ตามพื้นที่ดังต่อไปนี้

- แนวท่อก๊าซ พื้นที่ นิคมฯ บางปู ,บางปูใหม่
- แนวท่อก๊าซ พื้นที่ นิคมฯ บางพลี
- แนวท่อก๊าซ พื้นที่ นิคมฯ ลาดกระบัง
- แนวท่อก๊าซ พื้นที่ เขตอุตสาหกรรม รังสิต
- แนวท่อก๊าซ พื้นที่ เขตส่งเสริมอุตสาหกรรมนวนคร
- แนวท่อก๊าซ พื้นที่ สวนอุตสาหกรรม โรจนะ
- แนวท่อก๊าซ พื้นที่ สวนอุตสาหกรรม บางกะดี
- แนวท่อก๊าซ พื้นที่ นิคมอุตสาหกรรม บางปะอิน
- แนวท่อก๊าซ พื้นที่ นิคมฯ เอ็มไทย
- แนวท่อก๊าซพื้นที่ นิคมฯเหมราชอิสเทิร์นซีบอร์ด,อิสเทิร์นซีบอร์ด

1.4 วิศวกรปฏิบัติการจะต้องดำเนินการตรวจสอบรายงานการตรวจสอบแนวท่อทั้งหมด เพื่อนำปัญหาไปดำเนินการแก้ไขต่อไป

1.5 วิศวกรปฏิบัติการ จะต้องรายงานการตรวจสอบแนวท่อก๊าซที่อาจทำให้เกิดอันตรายต่อระบบท่อส่งก๊าซต่อผู้จัดการส่วนปฏิบัติการทันที เพื่อติดต่อประสานและแก้ไขเพื่อป้องกันไม่ให้เกิดอันตรายต่อระบบท่อส่งก๊าซ ได้แก่

- มีการขุดบริเวณแนวท่อ ในระยะ 3-5 เมตร จากรัศมีแนวท่อ
- งานขุดที่ไม่มีการขออนุญาตทำงาน
- การชำรุดของท่อส่งก๊าซต่างๆ
- งานก่อสร้างที่อาจมีแนวโน้มว่าจะทำให้เกิดผลกระทบต่อระบบท่อก๊าซได้

1.6 ผู้จัดการส่วนปฏิบัติการจะต้องดำเนินรายงานการเหตุการณ์ตรวจสอบแนวท่อ ที่ทำให้ระบบท่อส่งก๊าซ การเสียหายต่อผู้จัดการฝ่ายวิศวกรรมทราบและดำเนินการแก้ไขปัญหาต่อไป

2. การประสานงานผู้รับเหมาทำงานขุดแนวท่อส่งก๊าซ

2.1 การประสานงานระหว่าง บริษัทฯ กับ นิคมฯ ที่มีแนวท่อส่งก๊าซ

- ผู้รับเหมาขออนุญาตก่อสร้างกับ นิคมฯ เมื่อนิคมฯ อนุญาตจึงให้ผู้รับเหมาติดต่อกับบริษัทฯ

- วิศวกรปฏิบัติการประสานงานการทำงานแนวท่อส่งก๊าซกับผู้รับเหมา และขั้นตอนการประสานงานหน้างาน โดยจัดประชุมวางแผนการก่อสร้างและตรวจสอบร่วมกันระหว่างผู้รับเหมาและบริษัทฯ
- วิศวกรปฏิบัติการ และพนักงานปฏิบัติการดำเนินการหาตำแหน่งแนวท่อส่งก๊าซที่มีผลกระทบต่อโครงการก่อสร้างร่วมกับผู้รับเหมาและนิคมฯ พร้อมทั้งบันทึกข้อมูลการหาท่อส่งก๊าซธรรมชาติใต้ดิน (OP-FO-114)
- ถ้าพิจารณาขั้นตอนการทำงานขุดแนวท่อส่งก๊าซแล้วใกล้กับท่อส่งก๊าซ จากจุดกึ่งกลางของแนวท่อส่งก๊าซด้านละ 1 เมตร รวมทั้ง 2 ด้าน กว้าง 2 เมตร ให้ผู้กระทำขออนุญาตกับ คณะกรรมการกำกับกิจการพลังงาน ก่อนการทำงาน

2.2 การประสานงานระหว่างบริษัทฯ กับผู้รับเหมาทำงานก่อสร้างแนวท่อส่งก๊าซ

- ผู้รับเหมาขออนุญาตก่อสร้างกับ บริษัทฯ เมื่อบริษัทฯ อนุญาตจึงเชิญผู้รับเหมาประชุมแผนงานก่อสร้าง รวมทั้งแจ้งให้ทราบถึงข้อกำหนด ข้อควรระวัง ขั้นตอนการปฏิบัติงาน ความปลอดภัย และการปฏิบัติเมื่อเกิดเหตุฉุกเฉิน
- วิศวกรปฏิบัติการและพนักงานปฏิบัติ การดำเนินการหาตำแหน่งแนวท่อส่งก๊าซที่มีผลกระทบต่อโครงการก่อสร้างร่วมกับผู้รับเหมาและนิคมฯ พร้อมทั้งบันทึกข้อมูลการหาท่อส่งก๊าซธรรมชาติใต้ดิน (OP-FO-114)
- ถ้าพิจารณาขั้นตอนการทำงานขุดแนวท่อส่งก๊าซแล้วใกล้กับท่อส่งก๊าซ จากจุดกึ่งกลางของแนวท่อส่งก๊าซด้านละ 1 เมตร รวมทั้ง 2 ด้าน กว้าง 2 เมตร ให้ผู้รับเหมาขออนุญาตกับ คณะกรรมการกำกับกิจการพลังงาน ก่อนการทำงาน

3. วิธีการดำเนินการตรวจสอบหาตำแหน่ง และ ความลึกท่อส่งก๊าซ

3.1 พนักงานปฏิบัติการสามารถดำเนินการตรวจสอบแนวท่อก๊าซจากแบบ การเปิดหน้าดิน การใช้เหล็กแท่งท่อ การใช้เครื่องตรวจหาตำแหน่งท่อ (Pipe Locator) การทำ Water Jet เพื่อหาตำแหน่งแนวท่อและความลึกของท่อส่งก๊าซ พร้อมกำหนดระบุตำแหน่ง และ ระดับความลึกด้วยอุปกรณ์ต่างๆ เช่น ป้ายเตือนชั่วคราว สีพ่น เป็นต้น ตามสภาพหน้างานชั่วคราวทันที พร้อมบันทึกข้อมูลการหาท่อส่งก๊าซธรรมชาติใต้ดิน (OP-FO-114)

3.2 ผู้รับเหมาจะต้องดำเนินการใช้รถหรือคนขุดเปิดหน้าดินลงไปลึกประมาณ 50 ซม. ตรงตำแหน่งแนวท่อแล้วใช้ เครื่องตรวจหาท่อตรวจสอบหรือใช้เหล็ก Probe ยาว

120 เซนติเมตร เสียบหาตัวท่อส่งก๊าซ ระวังอย่าให้เหล็กเสียบโดนท่อหรือฉนวนหุ้มท่อเสียหาย ดำเนินการอย่างนี้ไปจนสามารถเจอตำแหน่งท่อ

3.3 เมื่อพบตำแหน่งท่อให้ใช้คนงานขุดหน้าดินให้เห็นตัวท่อ หลังจากนั้นให้หาวัสดุมาหุ้มตัวท่อไม่ให้เสียหายและทำเครื่องหมายให้ชัดเจน

3.4 ก่อนเริ่มดำเนินการฝังกลบท่อส่งก๊าซ ให้พนักงานปฏิบัติการตรวจสอบสภาพผิวท่อส่งก๊าซว่าเกิดรอยหรือชำรุดหรือไม่ ถ้าชำรุดให้ดำเนินการแก้ไขก่อนฝังกลบทุกครั้งตามมาตรฐานของบริษัทฯ (ตามวิธีการฝังกลบแบบเดิม)

3.5 ในกรณีที่ท่อส่งก๊าซอยู่ในระดับความลึกที่ไม่สามารถทำการตรวจสอบหาตำแหน่งได้ เช่นบริเวณที่ตันลอดระดับลึก ให้ดำเนินการประชุมเพื่อหาข้อสรุปและวิธีการดำเนินการเป็นกรณีไป

4. ขั้นตอนการออกใบอนุญาต และวิธีการปฏิบัติ

4.1 ใบอนุญาตทำงานขุดเจาะ (Excavation Permit) QM-FO-017 มีดังต่อไปนี้

- ให้ดำเนินการตาม ระเบียบวิธีการปฏิบัติงาน (Procedure) ระบบการขออนุญาตทำงาน (Work Permit System) (QM-FO-001)
- เมื่องานก่อสร้างแล้วเสร็จ ผู้รับเหมาดำเนินฝังกลบท่อและปรับปรุงสภาพพื้นที่ก่อสร้างคืนให้เหมือนเดิมก่อนเริ่มงานแล้ว ให้ลงชื่อในใบอนุญาตแล้วส่งให้วิศวกรปฏิบัติการเพื่อตรวจสอบ เมื่อยอมรับแล้วให้ลงชื่อเพื่อเก็บบันทึกไว้ต่อไป

4.2 ขั้นตอนการออกใบอนุญาตทำงานที่มีความร้อน (Hot Work Permit) QM-FO-015

- ให้ดำเนินการตาม ระเบียบวิธีการปฏิบัติงาน (Procedure) ระบบการขออนุญาตทำงาน (Work Permit System) (QM-FO-001)
- วิศวกรปฏิบัติการ พิจารณาว่า การทำงานของผู้ขออนุญาต มีผลต่อระบบการจ่ายก๊าซหรือไม่ ถ้าไม่มี เขียนว่า "ไม่มี" ถ้ามี ให้ระบุรายละเอียดและวิธีการป้องกันหรือการดำเนิน และพิจารณาว่าเป็น Non Routine Operation หรือไม่

4.3 ขั้นตอนการออกใบอนุญาตทำงานในที่อับอากาศ (Confine Space Entry Permit) QM-FO-016

- ให้ดำเนินการตาม ระเบียบวิธีการปฏิบัติงาน (Procedure) ระบบการขออนุญาตทำงาน (Work Permit System) (QM-FO-001)

4.4 ขั้นตอนการออกใบอนุญาตทำงานที่มีความร้อน

- ให้ดำเนินการตาม ระเบียบวิธีการปฏิบัติงาน (Procedure) ระบบการขออนุญาตทำงาน (Work Permit System) (QM-FO-001)

4.5 การต่อระยะเวลาการทำงานเพิ่ม

- ในกรณีที่งานไม่เสร็จ จำเป็นต้องต่อใบอนุญาตทำงานอีก ให้ผู้คุมงานประสานงานกับวิศวกรปฏิบัติการตรวจสอบว่าสมควรต่อหรือไม่ ถ้าต้องต่อให้นำมาให้ผู้อนุญาตลงนามได้

4.6 งานที่ปฏิบัติแล้วเสร็จ

- ผู้ขออนุญาตทำงาน ต้องลงชื่อเมื่อทำงานแล้วเสร็จ นำส่งต้นฉบับคืนวิศวกรปฏิบัติการ

4.7 การยอมรับผลงานที่ปฏิบัติ

- พนักงานปฏิบัติการ หรือ วิศวกรปฏิบัติการ หรือ ผจ.สปก. ตรวจสอบพื้นที่การทำงานและผลการทำงาน ว่าผู้ขออนุญาตนำส่งคืนพื้นที่หรืองานในสภาพเรียบร้อย ให้ลงชื่อได้ และนำไปเก็บไว้ในแฟ้มจัดเก็บ

5. ข้อกำหนดในการทำงานแนวท่อส่งก๊าซ

5.1 พนักงานปฏิบัติการจะต้องติดตามการทำงานของผู้รับเหมาที่ทำงาน อย่างต่อเนื่องและรายงานให้ศูนย์ควบคุมก๊าซฯทราบถึงการทำงานตลอดเวลา

5.2 ก่อนเริ่มทำงานจะต้องหาตำแหน่งท่อส่งก๊าซให้ได้และต้องแสดงตำแหน่งให้ชัดเจนทุกครั้ง พร้อมบันทึกข้อมูลการหาท่อส่งก๊าซธรรมชาติใต้ดิน (OP-FO-114)

5.3 การปัก Piling แนวท่อส่งก๊าซจะต้องดำเนินการขุดหาตำแหน่งท่อก๊าซให้เจอก่อนเริ่มงาน และจะต้องเตรียมป้องกันท่อโดยการห่อหุ้มท่อ เพื่อป้องกันท่อเสียหาย รวมทั้งจะต้องคำนึงถึง คุณลักษณะของพื้นดินบริเวณนั้น ความลึกที่จะปักรวมถึงน้ำหนักที่กดลงไปบริเวณแนวท่อส่งก๊าซด้วย

5.4 ระยะห่างระหว่างท่อส่งก๊าซใต้ดินกับโครงสร้าง หรือท่ออื่นๆอย่างน้อย 1 เมตรและในการวางท่ออื่นขนานไปกับท่อส่งก๊าซที่มีวางอยู่แล้ว จะต้องวางท่อนั้นให้เยื้องออกไป 50 ซม.ของตำแหน่งท่อที่อยู่เหนือหรือต่ำกว่าท่อส่งก๊าซ

5.5 จะต้องควบคุมการทำงานที่ทำให้เกิดประกายไฟ ไปโดนท่อส่งก๊าซ

5.6 จะต้องดำเนินการป้องกันท่อส่งก๊าซที่ขุดหาเจอแล้ว โดยจะต้องดำเนินการ ดังนี้

- จัดทำและติดตั้ง pipe support ชั่วคราวในกรณีที่ขุดเปิดท่อก๊าซเป็นระยะมากกว่า 3 เมตร

- จัดทำที่ป้องกันท่อมาหุ้มท่อส่งก๊าซ เพื่อป้องกันการเกิดการเสียหายจากเครื่องจักรที่ทำงานอยู่เหนือหรือใต้ท่อส่งก๊าซ
- ป้องกันการเกิดการกระทบต่อท่อส่งก๊าซจากการทดสอบการทำงานต่างๆในจุดทำงาน
- หลังจากงานก่อสร้างเสร็จจะต้องดำเนินการจัดทำและติดตั้ง Pipe Support ถาวร และการกลบฝังท่อส่งก๊าซจะต้องให้ได้มาตรฐานของบริษัทฯ กำหนด

5.7 จะต้องดำเนินการตรวจสอบตลอดเวลาในการฝังกลบท่อส่งก๊าซ เพื่อป้องกันท่อ ส่งก๊าซเกิดความเสียหาย

5.8 จะต้องตรวจสอบ Cathodic Protection System ระหว่างการฝังกลบและหลังการทำงานทุกครั้งว่ายังทำงานได้ตามปกติ

5.9 จะต้องตรวจสอบ Coating ระหว่างฝังกลบทุกครั้งด้วยเครื่องตรวจสอบ

5.10 ท่อ HDPE จะต้องระวังแหล่งความร้อนสูง หรือสารเคมีรั่วไหล ระยะห่างอย่างน้อย 3 เมตร

5.11 การฝังกลบท่อ ในระยะความลึก 75 ซม. ควรต้องใช้คนงานดำเนินการและวัสดุต้องไม่มีส่วนผสม หิน ยาง หรือ ส่วนผสมของสารกัดกร่อน

5.12 ในการทำงานที่มีความลึก 1.5 เมตร บริเวณแนวท่อก๊าซ ควรพิจารณาความปลอดภัยในการทำงานที่อับอากาศ

5.13 จะต้องดำเนินการจัดเตรียมแผนฉุกเฉินของงานก่อสร้างนั้นไว้รองรับด้วยทุกครั้ง โดยจะต้องประชุมชี้แจงให้ทราบโดยทั่วกันก่อนเริ่มทำงาน

7. การเจาะท่อลอดหรือขนานท่อก๊าซ

7.1 ผู้รับเหมาหรือผู้เกี่ยวข้องจะต้องจัดเตรียม Profile แนวท่อและแนวเจาะท่อก๊าซ

7.2 ส่วนปฏิบัติการประชุมกับหน่วยงานที่เกี่ยวข้องเพื่อให้ทราบถึงแนวทางการ ทำงานวิธีป้องกันต่อท่อก๊าซที่เกี่ยวข้อง

7.3 ระยะห่างแนวท่อก๊าซกับแนวท่อ HDD/JACKING อย่างน้อย 1.5 เมตร

7.4 ถ้าระยะห่างน้อยกว่า 1.5 เมตร ต้องเปิดให้เห็นแนวท่อก๊าซและหาแผ่นเหล็กป้องกันท่อก๊าซและหุ้มท่อก๊าซด้วยท่อ Sleeve

7.5 จะต้องระมัดระวังกรณีการคว้านของหัวคว้าน

7.6 จะต้องทำแผนฉุกเฉินเฉพาะในกรณีที่เกิดก๊าซรั่วทุกครั้ง

รหัสเอกสารควบคุม	วันที่เริ่มใช้งาน	หน้าที่
OP-PO-007-15	09/11/18	11/12

รายการบันทึกคุณภาพ

ลำดับ	รหัสเอกสาร	ชื่อเอกสารควบคุม	วิธีการจัดเก็บ	ระยะเวลา	ผู้รับผิดชอบ
1	OP-FO-013	PM / Work Order	ไฟล์เอกสารตามพื้นที่	อย่างน้อย 1 ปี	วิศวกรปฏิบัติการ
2	OP-FO-046	Pipeline Work Report	ไฟล์เอกสารตามพื้นที่	อย่างน้อย 1 ปี	วิศวกรปฏิบัติการ
3	OP-FO-032	Pipeline Surveillance Daily Report	ไฟล์เอกสารตามพื้นที่	อย่างน้อย 1 ปี	วิศวกรปฏิบัติการ
4	OP-FO-114	บันทึกข้อมูลการหาท่อก๊าซ	ไฟล์เอกสารตามพื้นที่	อย่างน้อย 1 ปี	วิศวกรปฏิบัติการ
5	QM-FO-014	Cold Work Permit	ไฟล์เอกสารตามพื้นที่	อย่างน้อย 1 ปี	วิศวกรปฏิบัติการ
6	QM-FO-015	Hot Work Permit	ไฟล์เอกสารตามพื้นที่	อย่างน้อย 1 ปี	วิศวกรปฏิบัติการ
7	QM-FO-016	Confined Space Entry Permit	ไฟล์เอกสารตามพื้นที่	อย่างน้อย 1 ปี	วิศวกรปฏิบัติการ
8	QM-FO-017	Excavation Permit	ไฟล์เอกสารตามพื้นที่	อย่างน้อย 1 ปี	วิศวกรปฏิบัติการ

เอกสารแนบ

-

แผนผังการปฏิบัติงาน

บ.ปตท.จำหน่ายก๊าซธรรมชาติ จำกัด	ขั้นตอนการปฏิบัติงาน (Procedure Manual)	วันที่เริ่มใช้งาน	หน้าที่
	รหัสเอกสารควบคุม OP-PO-007-15	09/11/18	12/12
	ชื่องาน : การตรวจสอบแนวท่อก๊าซ Pipeline Surveillance		

ผังความสัมพันธ์ ขั้นตอนการทำงาน : การตรวจสอบแนวท่อก๊าซ

สัญลักษณ์: เริ่มต้น / สิ้นสุด, ดำเนินการ, พิจารณา, จุดเชื่อมโยง, สื่อสาร

หัวข้อ	กระบวนการ (Process)	ออกแบบและพัฒนา	ช่างเทคนิค ปก.	วิศวกร ปก.	ผจ. ส่วน ปก.	ผจ. ฝ่าย วิศวกรรม	หน่วยงานภายนอกที่เกี่ยวข้อง	เอกสารที่เกี่ยวข้อง
1	ช่างเทคนิคประจำพื้นที่ ตรวจสอบแนวท่อก๊าซประจำวัน		เริ่มต้น					OP-FO-013
2	ตรวจสอบ บุคคลอื่นๆทำงานแนวท่อก๊าซ ถ้าพบให้ดำเนินการตรวจสอบ และแจ้ง วิศวกร ปก. ทราบ							OP-FO-114 ,013 QM-FO-016 QM-FO-017
3	ช่างเทคนิค ตรวจสอบมีผลกระทบหรือไม่ โดยพิจารณาจุดกึ่งกลางของแนวท่อส่งก๊าซด้านละ 1 เมตร ถ้ามีให้หยุดดำเนินการเพื่อหาวิธีป้องกัน และขออนุญาตกับ คณะกรรมการกำกับกิจการพลังงาน			มีผลกระทบ				
4	เมื่อผู้กระทำในเขตระบบโครงข่ายท่อก๊าซขออนุญาตกับ กกพ.จากนั้นให้ดำเนินการทำหนังสือให้ความเห็นชอบต่อ กกพ.					กกพ.		หนังสือเห็นชอบ OP-FO-114 As Built Drawing
5	วิศวกรปก. รับทราบ ดำเนินการพิจารณาเห็นชอบในเขตระบบ และ ตรวจสอบหาตำแหน่งท่อก๊าซ ถ้าตรวจสอบแล้วท่อไม่ชำรุดให้ดำเนินการ หาตำแหน่งท่อก๊าซให้พบก่อน ถ้าชำรุดให้แจ้ง ผจ.สปก.ด้วย เพื่อร่วมตรวจสอบความเสียหาย			ปกติ ปกติ พิจารณาเขตระบบ ท่อชำรุด	รายงานท่อชำรุด	กกพ. กระทรวงพลังงาน		As Built Drawing
6	วิศวกร ปก. ออกใบอนุญาตขุดเจาะ ให้กับผู้รับเหมาที่พบ และให้ช่างเทคนิค ตรวจสอบตลอดเวลา							QM-FO-016 QM-FO-017
7	เมื่อผู้รับเหมาดำเนินการจบไม่มีผลกระทบ ช่างเทคนิคทำรายงานการทำงานส่งให้ วิศวกร ปก.							OP-FO-032 OP-FO-046
8	วิศวกร ปก. ตรวจสอบรายงาน และแผนผังแนวท่อที่แนบ เพื่อส่งให้ ส่วนออกแบบ และพัฒนา ดำเนินการแก้ไขแบบเพิ่มเติม							ส่งถึง NW ได้ทุกช่องทาง
9	ส่วนออกแบบและพัฒนา แก้ไขแบบ และส่งกลับมาที่วิศวกรปก.			สิ้นสุด				As Built Drawing

ภาคผนวก ข-5

ขั้นตอนการปฏิบัติงานการซ่อมบำรุงรักษาอุปกรณ์ในสถานีก๊าซ

รหัสเอกสารควบคุม	วันที่เริ่มใช้งาน	หน้าที่
		1/12

ผู้จัดทำ :	ผู้ตรวจสอบ :	ผู้อนุมัติใช้งาน :
วันที่ :	วันที่ :	วันที่ :

วิธีการทำงานการซ่อมและบำรุงรักษาอุปกรณ์ในสถานีก๊าซ

รหัสเอกสารควบคุม	วันที่เริ่มใช้งาน	หน้าที่
		2/12

รายการปรับปรุงเอกสาร

รหัสเอกสารควบคุม	เนื้อหาและสาระของการเปลี่ยนแปลงโดยสรุป
OP-WI-003-13	1) ปรับปรุงรูปแบบการเขียนเอกสารเมื่อมีการปรับปรุง โดยกำหนดให้ใช้ **รายการปรับปรุงเอกสาร**เพื่อเขียนสรุปการเปลี่ยนแปลง 2) กำหนดคำจำกัดความให้สอดคล้องกับระเบียบของบริษัทฯ และมาตรฐานการใช้งานโดยทั่วไป ได้แก่ a. ขั้นตอนการปฏิบัติงาน (Procedure) b. วิธีการทำงาน (Work Instruction) และอื่น ๆ
OP-WI-003-14	1) ปรับปรุงรายละเอียดของการตรวจสอบ Turbine / Rotary Gas Meter 2) ปรับปรุงรายละเอียดของการตรวจสอบ Skid, Piping, Surroundings

วัตถุประสงค์

เพื่อใช้เป็นวิธีการทำงานและแนวทางในการปฏิบัติงานการซ่อมแซม แก้ไข ปรับปรุง บำรุงรักษาเชิงป้องกันรวมถึงการดำเนินการใด ๆ ที่เกี่ยวข้องกับอุปกรณ์ในสถานีก๊าซ ทำให้อุปกรณ์ดังกล่าวมีสภาพพร้อมใช้งานเพื่อสามารถส่งจ่ายก๊าซธรรมชาติเข้าสู่ระบบท่อและให้กับโรงงานลูกค้าได้อย่างต่อเนื่องปลอดภัยและมีประสิทธิภาพ

ขอบเขต

วิธีการทำงานฉบับนี้ครอบคลุมงานซ่อมและบำรุงรักษาอุปกรณ์ในสถานีก๊าซ OTS, PRS และ MRS ซึ่งประกอบด้วยการบำรุงรักษาเชิงป้องกัน ซ่อมแซม แก้ไข เปลี่ยนแปลง ปรับปรุงรวมถึงดัดแปลงสภาพและค่าต่าง ๆ และการดำเนินการใด ๆ ที่เกี่ยวข้องกับอุปกรณ์ในสถานีก๊าซ OTS, PRS และ MRS ซึ่งวิธีการทำงานดังกล่าวนี้จะใช้สำหรับวิธีการทำงานการบำรุงรักษาเชิงป้องกัน (PM) สถานีก๊าซ OTS, PRS และ MRS และวิธีการทำงานการปฏิบัติงานการซ่อมบำรุงสถานีก๊าซ OTS, PRS และ MRS รวมถึงขั้นตอนการปฏิบัติงานอื่น ๆ ที่เกี่ยวข้อง

คำนิยาม

1. PM หมายถึง การบำรุงรักษาเชิงป้องกัน (Preventive Maintenance)
2. OTS หมายถึง สถานีควบคุมและวัดปริมาตรก๊าซธรรมชาติจากผู้ผลิต (Off-Take Station)
3. PRS หมายถึง สถานีควบคุมและลดแรงดัน (Pressure Regulating Station)
4. MRS หมายถึง สถานีควบคุมและวัดปริมาตรก๊าซกับลูกค้า (Metering Regulating Station)
5. DOEB หมายถึง กรมธุรกิจพลังงาน (ย่อมาจาก Department of Energy Business)

เอกสารที่เกี่ยวข้อง

OP-PO-006	:	ขั้นตอนการปฏิบัติงานการบำรุงรักษาเชิงป้องกัน (PM) สถานีก๊าซ OTS, PRS และ MRS
OP-PO-011	:	ขั้นตอนการปฏิบัติงานการซ่อมบำรุงสถานีก๊าซ OTS, PRS และ MRS
OP-WI-017	:	วิธีการทำงานการทดสอบและตั้งค่าการทำงานของอุปกรณ์ Safety Shut-off Valve, Pressure Safety Valve และ Pressure Control Valve ในสถานีก๊าซ
OP-FO-013	:	PM / Work Order
OP-FO-014	:	OTS / PRS / MRS REPORT FORM
OP-FO-036	:	แบบรายการบำรุงรักษาเชิงป้องกัน/PM TASK
OP-MA-001	:	คู่มือของอุปกรณ์ในสถานีก๊าซ

รายละเอียด

การซ่อมและบำรุงรักษาอุปกรณ์ในสถานีก๊าซนั้น จะกล่าวถึงรวมกันระหว่างการบำรุงรักษาเชิงป้องกันกับการซ่อมบำรุงอุปกรณ์ในสถานีก๊าซ OTS, PRS และ MRS ซึ่งการดำเนินการกับอุปกรณ์ใดบ้างนั้นจะแจ้งไว้ในเอกสาร PM / Work Order (OP-FO-013) โดยวิธีการทำงาน จะกล่าวแยกตามประเภทของอุปกรณ์ และเพื่อเป็นการคำนึงถึงความปลอดภัยของผู้ปฏิบัติงาน ก่อนการทำงานต้องมีการตรวจสอบการรั่วซึมของก๊าซฯตามจุดต่าง ๆ ในสถานีก๊าซฯด้วย Liquid Leak Detector หรือใช้อุปกรณ์ Gas Detector วัดค่าก๊าซที่รั่วซึม โดยถ้าหากมีการรั่วซึมต้องระมัดระวังและซ่อมแซมเบื้องต้นก่อนเพื่อความปลอดภัยในการทำงาน จากนั้นดำเนินการตรวจสอบในแต่ละอุปกรณ์ดังต่อไปนี้

1. Hand Valve

อุปกรณ์ Hand Valve หลัก ๆ ที่ใช้งานในสถานีก๊าซคือ Ball Valve, Butterfly Valve, Globe Valve, Needle Valve ฯลฯ เป็นอุปกรณ์ที่ใช้เปิด-ปิดช่องทางการไหลของก๊าซธรรมชาติหรืออาจสามารถควบคุมการไหลได้บ้างโดยการมีขั้นตอนการตรวจสอบดังต่อไปนี้

- ตรวจสอบและทำการแก้ไขสภาพทั่วไปของอุปกรณ์รวมถึง Bolt & Nut ให้อยู่ในสภาพปรกติดีเช่น ความสะอาด สี สนิม ความผุกร่อน
- แน่ใจว่าทิศทาง(เปิด-ปิด)ของวาล์วทุกตัวถูกต้องสอดคล้องกับการใช้งาน
- ตรวจสอบการรั่วซึมโดยใช้ Liquid Leak Detector หยดตรงจุดที่ทำการตรวจสอบเช่น ตามข้อต่อ หน้าแปลน เกลียว ก้านวาล์วรวมถึงส่วนอื่น ๆ ที่มักเกิดการรั่วซึมหรือใช้อุปกรณ์ Gas Detector วัดค่าก๊าซที่รั่วซึมหากมีการรั่วซึมโดยเกิดเป็นฟองหรือวัดค่าก๊าซที่รั่วซึมได้ให้ทำการแก้ไขรอยรั่วซึมดังกล่าวโดยขันให้แน่น หากยังรั่วให้ตรวจสอบและเปลี่ยนวัสดุที่ใช้กันรั่วเช่น ปะเกน หรือเทปพันเกลียว
- ซ่อมสีและทาสีเพื่อป้องกันการผุกร่อนและเป็นสนิม
- ตรวจสอบและหล่อลื่นชุดเฟืองทดช่วยในการเปิด-ปิดวาล์ว(ถ้ามี)
- ตรวจสอบบำรุงรักษาเชิงป้องกันนอกเหนือจากที่กล่าวมาตามคู่มือของอุปกรณ์ในสถานีก๊าซ (OP-MA-001)
- หากจำเป็นต้องแก้ไข ซ่อมแซมหรือถอดแยกชิ้นส่วนเมื่อทำงานผิดปรกติ เกิดการชำรุดหรือ รั่วซึม ให้ดำเนินการตามคู่มือของอุปกรณ์ในสถานีก๊าซ (OP-MA-001)

2. Filter

เป็นอุปกรณ์ที่ทำหน้าที่กรองแยกสิ่งปนเปื้อนและสิ่งสกปรกออกจากก๊าซธรรมชาติเพื่อลดความเสียหายต่ออุปกรณ์ต่าง ๆ ในสถานีก๊าซอันเนื่องมาจากสิ่งปนเปื้อนและสิ่งสกปรกดังกล่าว โดยมีรายละเอียดในการตรวจสอบดังนี้

- ตรวจสอบและทำการแก้ไขสภาพทั่วไปของอุปกรณ์รวมถึง Bolt & Nut ให้อยู่ในสภาพปรกติดีเช่น ความสะอาด สี สนิม ความผุกร่อน
- ตรวจสอบดูค่าความดันตกคร่อมอุปกรณ์ Filter โดยตรวจดูค่าที่ Differential Pressure Indicator(ถ้ามี) โดยควรมีค่าไม่เกิน 200 มิลลิบาร์ ถ้ามีค่าเกินให้ถอดไส้กรองออกตรวจสอบและทำความสะอาด โดยเป่าทำความสะอาดจากด้านในออกสู่ด้านนอก หรือเปลี่ยนใหม่หากสภาพเก่าชำรุด ถ้าตรวจสอบแล้วค่ายังขึ้นอยู่อีกให้ตรวจสอบความผิดปรกติที่ตัว Differential Pressure Indicator
- ถ้าไม่มี Differential Pressure Indicator ให้ถอดไส้กรองออกตรวจสอบทุก ๆ 5 ปี
- ตรวจสอบการรั่วซึมโดยใช้ Liquid Leak Detector หยดตรงจุดที่ทำการตรวจสอบเช่น ตามข้อต่อ หน้าแปลน เกลียว ก้านวาล์วรวมถึงส่วนอื่น ๆ ที่มักเกิดการรั่วซึมหรือใช้อุปกรณ์ Gas Detector วัดค่าก๊าซที่รั่วซึมหากมีการรั่วซึมโดยเกิดเป็นฟองหรือวัดค่าก๊าซที่รั่วซึมได้ให้ทำการแก้ไขรอยรั่วซึมดังกล่าวโดยขันให้แน่น หากยังรั่วให้ตรวจสอบและเปลี่ยนวัสดุที่ใช้กันรั่วเช่น ปะเกน หรือเทปพันเกลียว
- ตรวจสอบบำรุงรักษาเชิงป้องกันนอกเหนือจากที่กล่าวมาตามคู่มือของอุปกรณ์ในสถานีก๊าซ (OP-MA-001)
- หากจำเป็นต้องแก้ไข ซ่อมแซมหรือถอดแยกชิ้นส่วนเมื่อทำงานผิดปรกติ เกิดการชำรุดหรือรั่วซึม ให้ดำเนินการตามคู่มือของอุปกรณ์ในสถานีก๊าซ (OP-MA-001)

3. Safety Shut-off Valve

อุปกรณ์ดังกล่าวเป็นอุปกรณ์ที่ทำหน้าที่ปิดหรือตัดการจ่ายก๊าซฯเมื่อความดันสูงหรือต่ำเกินปกติตามค่าความดันที่ตั้งเอาไว้ โดยมีรายละเอียดในการตรวจสอบดังนี้

- ตรวจสอบและทำการแก้ไขสภาพทั่วไปของอุปกรณ์รวมถึง Bolt & Nut ให้อยู่ในสภาพปรกติดีเช่น ความสะอาด สี สนิม ความผุกร่อน
- ตรวจสอบ Sensing Line และอุปกรณ์ที่เกี่ยวข้อง
- ทดสอบการทำงานและตรวจสอบ Lock up pressure ของอุปกรณ์ตามวิธีการทำงานการทดสอบและตั้งค่าการทำงานของอุปกรณ์ Safety Shut-off Valve, Pressure Safety Valve และ Pressure Control Valve ในสถานีก๊าซ (OP-WI-017)

- ตรวจสอบการรั่วซึมโดยใช้ Liquid Leak Detector หยดตรงจุดที่ทำการตรวจสอบเช่น ตามข้อต่อ หน้าแปลน เกลียว ก้านวาล์วรวมถึงส่วนอื่น ๆ ที่มักเกิดการรั่วซึมหรือใช้อุปกรณ์ Gas Detector วัดค่าก๊าซที่รั่วซึมหากมีการรั่วซึมโดยเกิดเป็นฟองหรือวัดค่าก๊าซที่รั่วซึมได้ให้ทำการแก้ไขรอยรั่วซึมดังกล่าวโดยขันให้แน่น หากยังรั่วให้ตรวจสอบและเปลี่ยนวัสดุที่ใช้กันรั่วเช่น ปะเกน หรือเทปพันเกลียว
- หากมีการส่งสัญญาณแสดงการเปิด-ปิดของอุปกรณ์ให้ตรวจสอบสัญญาณดังกล่าวและอุปกรณ์ที่เกี่ยวข้อง(ถ้ามี)
- ตรวจสอบว่าอุปกรณ์ทุกตัวอยู่ในทิศทางเปิดซึ่งเป็นสภาวะปกติ
- ตรวจสอบบำรุงรักษาเชิงป้องกันนอกเหนือจากที่กล่าวมาตามคู่มือของอุปกรณ์ในสถานีก๊าซ (OP-MA-001)
- หากจำเป็นต้องแก้ไข ซ่อมแซมหรือถอดแยกชิ้นส่วนเมื่อทำงานผิดปรกติ เกิดการชำรุดหรือรั่วซึม ให้ดำเนินการตามคู่มือของอุปกรณ์ในสถานีก๊าซ (OP-MA-001)

4. Pressure Safety Valve

Pressure Safety Valve หรือ Relief Valve เป็นอุปกรณ์ที่ทำหน้าที่ระบายความดันส่วนที่เกินจากระบบตามค่าของความดันสปริงที่ตั้งไว้จนกว่าค่าของความดันในระบบจะต่ำกว่าค่าความดันที่ตั้งไว้ก็จะหยุดระบายและปิดตัวเอง โดยมีรายละเอียดในการตรวจสอบดังนี้

- ตรวจสอบและทำการแก้ไขสภาพทั่วไปของอุปกรณ์รวมถึง Bolt & Nut ให้อยู่ในสภาพปรกติดีเช่น ความสะอาด สี สนิม ความผุกร่อน
- ตรวจสอบ Sensing Line และอุปกรณ์ที่เกี่ยวข้อง
- ทดสอบการทำงานและตรวจสอบ Lock up pressure ของอุปกรณ์ตามวิธีการทำงานการทดสอบและตั้งค่าการทำงานของอุปกรณ์ Safety Shut-off Valve, Pressure Safety Valve และ Pressure Control Valve ในสถานีก๊าซ (OP-WI-017)
- ตรวจสอบการรั่วซึมโดยใช้ Liquid Leak Detector หยดตรงจุดที่ทำการตรวจสอบเช่น ตามข้อต่อ หน้าแปลน เกลียว ก้านวาล์วรวมถึงส่วนอื่น ๆ ที่มักเกิดการรั่วซึมหรือใช้อุปกรณ์ Gas Detector วัดค่าก๊าซที่รั่วซึมหากมีการรั่วซึมโดยเกิดเป็นฟองหรือวัดค่าก๊าซที่รั่วซึมได้ให้ทำการแก้ไขรอยรั่วซึมดังกล่าวโดยขันให้แน่น หากยังรั่วให้ตรวจสอบและเปลี่ยนวัสดุที่ใช้กันรั่วเช่น ปะเกน หรือเทปพันเกลียว
- ตรวจสอบว่าอุปกรณ์ทุกตัวมีหน้าที่การทำงานที่ถูกต้อง
- ตรวจสอบท่อหรือช่องทางระบายก๊าซ ถ้ามีสิ่งกีดขวางอันเป็นอุปสรรคต่อการระบายก๊าซให้ทำการแก้ไข

- ตรวจสอบบำรุงรักษาเชิงป้องกันนอกเหนือจากที่กล่าวมาตามคู่มือของอุปกรณ์ในสถานีก๊าซ (OP-MA-001)
- หากจำเป็นต้องแก้ไข ซ่อมแซมหรือถอดแยกชิ้นส่วนเมื่อทำงานผิดปรกติ เกิดการชำรุดหรือรั่วซึม ให้ดำเนินการตามคู่มือของอุปกรณ์ในสถานีก๊าซ (OP-MA-001)

5. Pressure Control Valve

เป็นอุปกรณ์ที่ทำหน้าที่ปรับลดค่าความดันของก๊าซให้เหมาะสมกับการใช้งาน โดยมีรายละเอียดในการตรวจสอบดังนี้

- ตรวจสอบและทำการแก้ไขสภาพทั่วไปของอุปกรณ์รวมถึง Bolt & Nut ให้อยู่ในสภาพปรกติดีเช่น ความสะอาด สี สนิม ความผุกร่อน
- ตรวจสอบ Sensing Line และอุปกรณ์ที่เกี่ยวข้อง
- ทดสอบการทำงานและตรวจสอบ Lock up pressure ของอุปกรณ์ตามวิธีการทำงานการทดสอบและตั้งค่าการทำงานของอุปกรณ์ Safety Shut-off Valve, Pressure Safety Valve และ Pressure Control Valve ในสถานีก๊าซ (OP-WI-017)
- ตรวจสอบการรั่วซึมโดยใช้ Liquid Leak Detector หยดตรงจุดที่ทำการตรวจสอบเช่น ตามข้อต่อ หน้าแปลน เกลียว ก้านวาล์วรวมถึงส่วนอื่น ๆ ที่มักเกิดการรั่วซึมหรือใช้อุปกรณ์ Gas Detector วัดค่าก๊าซที่รั่วซึมหากมีการรั่วซึมโดยเกิดเป็นฟองหรือวัดค่าก๊าซที่รั่วซึมได้ให้ทำการแก้ไขรอยรั่วซึมดังกล่าวโดยขันให้แน่น หากยังรั่วให้ตรวจสอบและเปลี่ยนวัสดุที่ใช้กันรั่วเช่น ปะเกน หรือเทปพันเกลียว
- หากมีการส่งสัญญาณแสดงการเปิด-ปิดของอุปกรณ์ให้ตรวจสอบสัญญาณดังกล่าวและอุปกรณ์ที่เกี่ยวข้อง(ถ้ามี)
- ตรวจสอบว่าอุปกรณ์ทุกตัวมีหน้าที่การทำงานที่ถูกต้อง
- ถ้าอุปกรณ์ Pressure Control Valve เป็นแบบ Axial Flow Valve ให้ตรวจสอบสภาพของ Rubber Sleeve ทุก ๆ ปีถ้ามีสภาพบวม เสื่อมสภาพหรือชำรุดให้ทำการแก้ไขหรือเปลี่ยนใหม่
- ตรวจสอบและแก้ไขสภาพการแกว่งกระเพื่อมของความดันและสภาพความดันตกของอุปกรณ์
- ตรวจสอบบำรุงรักษาเชิงป้องกันนอกเหนือจากที่กล่าวมาตามคู่มือของอุปกรณ์ในสถานีก๊าซ (OP-MA-001)
- หากจำเป็นต้องแก้ไข ซ่อมแซมหรือถอดแยกชิ้นส่วนเมื่อทำงานผิดปรกติ เกิดการชำรุดหรือรั่วซึม ให้ดำเนินการตามคู่มือของอุปกรณ์ในสถานีก๊าซ (OP-MA-001)

6. Pressure / Temperature Indicator

Pressure Indicator หรือ Pressure Gauge เป็นอุปกรณ์ที่ใช้วัดและแสดงค่าของแรงดันส่วน Temperature Indicator เป็นอุปกรณ์ที่ใช้วัดและแสดงค่าอุณหภูมิของก๊าซฯ โดยมีรายละเอียดในการตรวจสอบดังนี้

- ตรวจสอบและทำการแก้ไขสภาพทั่วไปของอุปกรณ์รวมถึง Bolt & Nut ให้อยู่ในสภาพปรกติดีเช่น ความสะอาด สี สนิม ความผุกร่อน
- ตรวจสอบการรั่วซึมโดยใช้ Liquid Leak Detector หยดตรงจุดที่ทำการตรวจสอบเช่น ตามข้อต่อ หน้าแปลน เกลียว ก้านวาล์วรวมถึงส่วนอื่น ๆ ที่มักเกิดการรั่วซึมหรือใช้อุปกรณ์ Gas Detector วัดค่าก๊าซที่รั่วซึมหากมีการรั่วซึมโดยเกิดเป็นฟองหรือวัดค่าก๊าซที่รั่วซึมได้ให้ทำการแก้ไขรอยรั่วซึมดังกล่าวโดยขันให้แน่น หากยังรั่วให้ตรวจสอบและเปลี่ยนวัสดุที่ใช้กันรั่วเช่น ปะเกน หรือเทปพันเกลียว
- ตรวจสอบความถูกต้องของค่าความดันหรืออุณหภูมิที่วัดได้
- ตรวจสอบบำรุงรักษาเชิงป้องกันนอกเหนือจากที่กล่าวมาตามคู่มือของอุปกรณ์ในสถานีก๊าซ (OP-MA-001)
- หากจำเป็นต้องแก้ไข ซ่อมแซมหรือถอดแยกชิ้นส่วนเมื่อทำงานผิดปรกติ เกิดการชำรุดหรือรั่วซึม ให้ดำเนินการตามคู่มือของอุปกรณ์ในสถานีก๊าซ (OP-MA-001)

7. Turbine / Rotary Gas Meter

เป็นอุปกรณ์ที่ทำหน้าที่วัดปริมาณก๊าซฯ โดยมีรายละเอียดในการตรวจสอบดังนี้

- ตรวจสอบและทำการแก้ไขสภาพทั่วไปของอุปกรณ์รวมถึง Bolt & Nut ให้อยู่ในสภาพปรกติดีเช่น ความสะอาด สี สนิม ความผุกร่อน
- ตรวจสอบ Sensing Line และอุปกรณ์ที่เกี่ยวข้อง
- ทดสอบการทำงานของอุปกรณ์
- ตรวจสอบการรั่วซึมโดยใช้ Liquid Leak Detector หยดตรงจุดที่ทำการตรวจสอบเช่น ตามข้อต่อ หน้าแปลน เกลียว ก้านวาล์วรวมถึงส่วนอื่น ๆ ที่มักเกิดการรั่วซึมหรือใช้อุปกรณ์ Gas Detector วัดค่าก๊าซที่รั่วซึมหากมีการรั่วซึมโดยเกิดเป็นฟองหรือวัดค่าก๊าซที่รั่วซึมได้ให้ทำการแก้ไขรอยรั่วซึมดังกล่าวโดยขันให้แน่น หากยังรั่วให้ตรวจสอบและเปลี่ยนวัสดุที่ใช้กันรั่วเช่น ปะเกน หรือเทปพันเกลียว
- ตรวจสอบลักษณะการหมุนของตัวเลขที่ Meter Index ถ้าผิดปรกติหรือหมุนกระตุกติดขัดให้ทำการแก้ไข

- ตรวจสอบเสียงที่เกิดขึ้นในการหมุนของอุปกรณ์ Turbine Gas Meter และ Rotary Gas Meter ซึ่งแสดงให้ทราบถึงสิ่งผิดปรกติของชิ้นส่วนหมุนภายในพร้อมทำการแก้ไข
- สำหรับอุปกรณ์ Turbine Gas Meter รุ่นที่ต้องมีการอัดน้ำมันหล่อลื่น ให้ทำการอัดน้ำมันหล่อลื่นให้กับอุปกรณ์ดังกล่าวทุก ๆ 3 เดือน
- ตรวจสอบระดับน้ำมันหล่อลื่นที่ช่องสำหรับตรวจสอบสำหรับอุปกรณ์ Rotary Gas Meter หากระดับน้ำมันพร่อง แห้งให้ทำการเติมเพิ่มหรือหากสภาพของน้ำมันผิดปรกติเช่น สีขุ่น ฯลฯ ให้ทำการแก้ไขโดยการเปลี่ยนถ่าย
- ตรวจสอบสัญญาณ Pulse ที่ส่งไปยัง Volume Corrector รวมถึงตรวจสอบสายสัญญาณและอุปกรณ์ที่เกี่ยวข้อง(ถ้ามี)
- ทำการถอดสอบเทียบสำหรับอุปกรณ์ Turbine Gas Meter ทุก ๆ 3 ปี
- สำหรับอุปกรณ์ Rotary Gas Meter ให้ตรวจสอบความดันขาเข้าและออกจากอุปกรณ์ โดยมีค่าตกคร่อมไม่เกิน 40 % หากมีค่าเกินให้ถอดตรวจสอบ
- ตรวจสอบบำรุงรักษาเชิงป้องกันนอกเหนือจากที่กล่าวมาตามคู่มือของอุปกรณ์ในสถานีก๊าซ (OP-MA-001)
- หากจำเป็นต้องแก้ไข ซ่อมแซมหรือถอดแยกชิ้นส่วนเมื่อทำงานผิดปรกติ เกิดการชำรุดหรือรั่วซึมให้ดำเนินการตามคู่มือของอุปกรณ์ในสถานีก๊าซ (OP-MA-001)

8. Volume Corrector

เป็นอุปกรณ์ที่ทำหน้าที่ปรับเปลี่ยนปริมาณการใช้ก๊าซฯให้อยู่ในสภาวะมาตรฐาน โดยมีรายละเอียดในการตรวจสอบดังนี้

- ตรวจสอบและทำการแก้ไขสภาพทั่วไปของอุปกรณ์รวมถึง Bolt & Nut ให้อยู่ในสภาพปรกติดีเช่น ความสะอาด สี สนิม ความผุกร่อน
- ตรวจสอบ Sensing Line และอุปกรณ์ที่เกี่ยวข้อง
- ตรวจสอบบันทึกค่าและข้อมูลต่าง ๆ ที่แสดงที่หน้าจอของอุปกรณ์เพื่อเก็บเป็นข้อมูล
- ตรวจสอบการรั่วซึมโดยใช้ Liquid Leak Detector หยดตรงจุดที่ทำการตรวจสอบเช่น ตามข้อต่อหน้าแปลน เกลียว ก้านวาล์วรวมถึงส่วนอื่น ๆ ที่มักเกิดการรั่วซึมหรือใช้อุปกรณ์ Gas Detector วัดค่าก๊าซที่รั่วซึมหากมีการรั่วซึมโดยเกิดเป็นฟองหรือวัดค่าก๊าซที่รั่วซึมได้ให้ทำการแก้ไขรอยรั่วซึมดังกล่าวโดยขันให้แน่น หากยังรั่วให้ตรวจสอบและเปลี่ยนวัสดุที่ใช้กันรั่วเช่น ปะเกน หรือเทปพันเกลียว
- ตรวจสอบสัญญาณ Pulse ที่ถูกส่งมาจาก Turbine Gas Meter หรือ Rotary Gas Meter

- ตรวจสอบบำรุงรักษาเชิงป้องกันนอกเหนือจากที่กล่าวมาตามคู่มือของอุปกรณ์ในสถานีก๊าซ (OP-MA-001)
- หากจำเป็นต้องแก้ไข ซ่อมแซมหรือถอดแยกชิ้นส่วนเมื่อทำงานผิดปรกติ เกิดการชำรุดหรือรั่วซึมให้ดำเนินการตามคู่มือของอุปกรณ์ในสถานีก๊าซ (OP-MA-001)

9. Skid, Piping and Surroundings

เป็นการตรวจสอบสภาพทั่ว ๆ ไปของตัวสถานีก๊าซฯ Housing ตัวท่อ ฯลฯ ซึ่งมีรายละเอียดในการตรวจสอบดังนี้

- ตรวจสอบระบบ Insulation Flange or Joint เช่น วัดค่าความต่างศักย์ Inlet / Outlet ระหว่าง Pipe และ Station ในกรณีที่ฝั่งนั้นมีระบบ CP ค่าสัมบูรณ์ของผลต่างของความต่างศักย์ระหว่าง Pipe และ Station ควรมีค่ามากกว่า 0.1 VDC.
- ตรวจสอบป้ายความปลอดภัยและป้ายเตือนรอบสถานี ควรเปลี่ยนป้ายหากมีสีซีดจาง
- ตรวจสอบแรงดันของเครื่องดับเพลิงให้อยู่ในสภาวะที่พร้อมใช้งานรวมถึงตรวจสอบสภาพความสมบูรณ์ของเครื่องดับเพลิงและตู้ใส่เครื่องดับเพลิง
- ตรวจสอบ Guard Rail / Guard Post หากมีสนิม, สีซีดจาง, หรืออื่น ๆ ให้ทำการบันทึกข้อมูลไว้สำหรับการแก้ไขงานซ่อมสี
- ตรวจสอบระบบ Cathodic Protection เช่น วัดค่าความต่างศักย์ของ Inlet / Outlet Pipe เทียบกับดินโดยใช้ Reference Electrode ซึ่งควรมีค่าอยู่ระหว่าง -0.85 VDC. ถึง -1.50 VDC.
- ตรวจสอบ DC De-coupler และอุปกรณ์ที่เกี่ยวข้องของ Inlet / Outlet Pipe (ถ้ามี) ซึ่งควรมีค่าความต่างศักย์น้อยกว่า 1.2 VDC.
- ตรวจสอบความหนาของ Fitting ชุดแรก ถัดจาก PCV โดยอุปกรณ์ต้องมีความหนาเหลือมากกว่า 80% จากความหนาทั้งหมด
- ตรวจสอบการรั่วซึมโดยใช้ Liquid Leak Detector หยดตรงจุดที่ทำการตรวจสอบเช่น ตามข้อต่อหน้าแปลน เกลียว ก้านวาล์วรวมถึงส่วนอื่น ๆ ที่มักเกิดการรั่วซึมหรือใช้อุปกรณ์ Gas Detector วัดค่าก๊าซที่รั่วซึมหากมีการรั่วซึมโดยเกิดเป็นฟองหรือวัดค่าก๊าซที่รั่วซึมได้ให้ทำการแก้ไขรอยรั่วซึมดังกล่าวโดยขันให้แน่น หากยังรั่วให้ตรวจสอบและเปลี่ยนวัสดุที่ใช้กันรั่วเช่น ปะเกน หรือเทปพันเกลียว
- ตรวจสอบและทำการแก้ไขสภาพทั่ว ๆ ไปของ Housing ประตูทางเข้า ตัวสถานีก๊าซ รวมถึง Bolt & Nut ให้อยู่ในสภาพปรกติดีเช่น ความสะอาด สี สนิม ความผุกร่อน
- ตรวจสอบ Sensing Line และอุปกรณ์ที่เกี่ยวข้องทั้งตัวสถานีก๊าซฯ

- ตรวจสอบและทำการแก้ไขสภาพที่ไม่สมบูรณ์ของ Support รวมถึง Bolt & Nuts ที่รองรับท่อและอุปกรณ์
- ตรวจสอบและทำการแก้ไขสภาพการทรุดตัวตามจุดต่าง ๆ
- ตรวจสอบภายในบ่อวาล์ว(ถ้ามี)
- ตรวจสอบว่าอุปกรณ์ทุกตัวมีหน้าที่การทำงานที่ถูกต้อง
- ตรวจสอบวาล์วทุกตัวมีทิศทางการเปิด-ปิดที่ถูกต้อง
- ตรวจสอบแหล่งที่มาของเสียงที่ผิดปรกติและทำการแก้ไข
- ตรวจสอบค่าความดันขาเข้า-ออกว่าถูกต้อง
- ตรวจสอบระบบเติมกลิ่นก๊าซว่าทำงานเป็นปกติ
- ตรวจสอบและวัดค่าระบบกราวด์ของตัวสถานีก๊าซฯ โครงอาคารมีค่าไม่เกิน 5 โอห์มและระบบล่อฟ้า(ถ้ามี) มีค่าไม่เกิน 10 โอห์ม หรือตามที่ DOEB กำหนด
- ตรวจสอบบำรุงรักษาเชิงป้องกันนอกเหนือจากที่กล่าวมา ตามคู่มือของอุปกรณ์ในสถานีก๊าซ (OP-MA-001)
- หากจำเป็นต้องแก้ไข ซ่อมแซมหรือถอดแยกชิ้นส่วนเมื่อทำงานผิดปรกติ เกิดการชำรุดหรือรั่วซึม ให้ดำเนินการตามคู่มือของอุปกรณ์ในสถานีก๊าซ (OP-MA-001)

โดยเมื่อเข้าทำการปฏิบัติงานบำรุงรักษาเชิงป้องกัน (PM) สถานีก๊าซ OTS, PRS และ MRS ให้กรอกข้อมูลและรายละเอียดลงในแบบฟอร์ม OTS / PRS / MRS REPORT FORM (OP-FO-014) ตามที่ขั้นตอนการปฏิบัติงานกำหนด และพร้อมกันนี้ต้องกรอกข้อมูลและรายละเอียดลงในแบบฟอร์มแบบรายการบำรุงรักษาเชิงป้องกัน/PM TASK (OP-FO-036) โดยรายละเอียดของการตรวจสอบที่กล่าวมาในข้างต้นสำหรับแต่ละอุปกรณ์ จะเป็นไปตามแบบฟอร์มรายการบำรุงรักษาเชิงป้องกัน/PM TASK (OP-FO-036) ส่วนถ้าเป็นงานซ่อมบำรุงสถานีก๊าซ OTS, PRS และ MRS ให้กรอกข้อมูลและรายละเอียดลงในเฉพาะแบบฟอร์ม WORK REPORT (OP-FO-031) ทุกครั้งตามที่ขั้นตอนการปฏิบัติงานกำหนด

เอกสารนี้พิมพ์จากต้นฉบับไฟล์อิเล็กทรอนิกส์ในระบบเอกสารควบคุม ไม่ถือว่าเป็นเอกสารควบคุม

รายการบันทึกคุณภาพ

ลำดับ	รหัสเอกสารควบคุม	ชื่อเอกสารควบคุม	วิธีการจัดเก็บ	ระยะเวลาในการจัดเก็บ	ผู้รับผิดชอบ
1	OP-FO-013	PM / Work Order	แยกตามพื้นที่ และสถานีก๊าซฯ	อย่างน้อย 1 ปีปฏิทิน	วิศวกรปฏิบัติการ
2	OP-FO-014	OTS / PRS / MRS PM REPORT FORM	จัดเก็บคู่กับ PM / Work Order	อย่างน้อย 1 ปีปฏิทิน	วิศวกรปฏิบัติการ
3	OP-FO-031	WORK REPORT	จัดเก็บคู่กับ PM / Work Order	อย่างน้อย 1 ปีปฏิทิน	วิศวกรปฏิบัติการ
4	OP-FO-036	แบบรายการบำรุงรักษาเชิงป้องกัน / PM TASK	จัดเก็บคู่กับ PM / Work Order	อย่างน้อย 1 ปีปฏิทิน	วิศวกรปฏิบัติการ

เอกสารแนบ

-

แผนผังการปฏิบัติงาน

-

เอกสารนี้พิมพ์จากต้นฉบับไฟล์อิเล็กทรอนิกส์ในระบบเอกสารควบคุม ไม่ถือว่าเป็นเอกสารควบคุม

ภาคผนวก ข-6

ขั้นตอนการปฏิบัติงานการจัดทำแผนการบำรุงรักษาเชิงป้องกัน

รหัสเอกสารควบคุม	วันที่เริ่มใช้งาน	หน้าที่
OP-WI-005-10	14 ก.ค. 2563	1 จาก 7

ผู้จัดทำ :	ผู้ตรวจสอบ :	ผู้อนุมัติ :
วันที่ : 14/07/2020	วันที่ : 14/07/2020	วันที่ : 14/07/2020

วิธีการทำงานการจัดทำแผนการบำรุงรักษาเชิงป้องกัน

รหัสเอกสารควบคุม	วันที่เริ่มใช้งาน	หน้าที่
OP-WI-005-10	14 ก.ค. 2563	2 จาก 7

รายการปรับปรุงเอกสาร

รหัสเอกสารควบคุม	เนื้อหาและสาระของการเปลี่ยนแปลงโดยสรุป
OP-WI-005-09	1) ปรับปรุงรูปแบบการเขียนเอกสารเมื่อมีการปรับปรุง โดยกำหนดให้ใช้**รายการปรับปรุงเอกสาร**เพื่อเขียนสรุปการเปลี่ยนแปลง 2) กำหนดคำจำกัดความให้สอดคล้องกับระเบียบของบริษัทฯ และมาตรฐานการใช้งานโดยทั่วไป ได้แก่ a. ขั้นตอนการปฏิบัติงาน (Procedure) b. วิธีการทำงาน (Work Instruction) และอื่นๆ
OP-WI-005-10	1) แก้ไขข้อมูลคำนิยาม และรายละเอียดของสถานีก๊าซฯ โดยลบการบำรุงรักษาแบบ 1 เดือน (M) และเพิ่มการบำรุงรักษาแบบ 1 ปี (Y1) 2) เพิ่มเติมข้อมูลคำนิยาม และรายละเอียดของระบบท่อจำหน่ายก๊าซฯ ที่เกี่ยวข้องกับวิธีการทำงานการจัดทำแผนการบำรุงรักษาเชิงป้องกัน

วัตถุประสงค์

เพื่อใช้เป็นแนวทางในการจัดทำแผนการในการดำเนินการบำรุงรักษาเชิงป้องกัน เพื่อทำให้แผนการดังกล่าวเป็นไปอย่างมีระบบและมีประสิทธิภาพสามารถบำรุงรักษาอุปกรณ์ต่างๆในสถานีก๊าซ และการบำรุงรักษาระบบท่อจำหน่ายก๊าซฯ ให้อยู่ในสภาพที่ทำงานได้ดีอยู่เสมอ

ขอบเขต

วิธีการทำงานฉบับนี้ครอบคลุมการจัดทำแผนการในการบำรุงรักษาเชิงป้องกันซึ่งอธิบายถึงการบำรุงรักษาเชิงป้องกันในแผนแบบต่างๆ และการวางแผนการบำรุงรักษาเชิงป้องกันให้กับอุปกรณ์ในสถานีก๊าซฯ และระบบท่อจำหน่ายก๊าซฯ

คำนิยาม

สถานีก๊าซ

1. OTS หมายถึง สถานีควบคุมและวัดปริมาตรก๊าซธรรมชาติจากผู้ผลิต (Off-Take Station)
2. PRS หมายถึง สถานีควบคุมและลดแรงดัน (Pressure Regulating Station)
3. MRS หมายถึง สถานีควบคุมและวัดปริมาตรก๊าซกับลูกค้า (Metering Regulating Station)
4. Q หมายถึง การบำรุงรักษาเชิงป้องกันรอบ 3 เดือน
5. H (หรือ M(6)) หมายถึง การบำรุงรักษาเชิงป้องกันรอบ 6 เดือน
6. Y(1) หมายถึง การบำรุงรักษาเชิงป้องกันรอบ 1 ปี
7. Y(3) หมายถึง การบำรุงรักษาเชิงป้องกันรอบ 3 ปี

ระบบท่อจำหน่ายก๊าซ

1. Monthly Survey หมายถึง การลาดตะเวนตรวจสอบแนวท่อก๊าซฯ เพื่อเฝ้าระวังบุคคลที่สาม
2. Warning Sign Post หมายถึง ป้ายเตือนบอกแนวท่อก๊าซฯ
3. STEEL&HDPE Valve หมายถึง วาล์วควบคุมก๊าซฯ ชนิดเหล็ก และ HDPE
4. Emergency Valve หมายถึง วาล์วฉุกเฉิน
5. Leak Survey หมายถึง การลาดตะเวนตรวจสอบรอยรั่ว
6. M หมายถึง การบำรุงรักษาเชิงป้องกันรอบ 1 เดือน
7. H (หรือ M(6)) หมายถึง การบำรุงรักษาเชิงป้องกันรอบ 6 เดือน
8. Y(1) หมายถึง การบำรุงรักษาเชิงป้องกันรอบ 1 ปี

9. Y(3) หมายถึง การบำรุงรักษาเชิงป้องกันรอบ 3 ปี
10. Y(5) หมายถึง การบำรุงรักษาเชิงป้องกันรอบ 5 ปี

เอกสารที่เกี่ยวข้อง

OP-PO-004	:	ขั้นตอนการปฏิบัติงานในการจ่ายก๊าซ
OP-PO-006	:	ขั้นตอนการปฏิบัติงานการบำรุงรักษาเชิงป้องกัน (PM) สถานีก๊าซ OTS, PRS และ MRS
OP-PO-007	:	ขั้นตอนการปฏิบัติงานการตรวจสอบและการทำงานตามแนวท่อส่งก๊าซ
OP-PO-030	:	ขั้นตอนการปฏิบัติงานการตรวจสอบการรั่วบริเวณท่อก๊าซ และทดสอบวาล์ว
OP-FO-012	:	แผนการบำรุงรักษาเชิงป้องกัน
OP-FO-013	:	PM / Work Order
OP-FO-019	:	รายการอุปกรณ์

รายละเอียด

สถานีก๊าซ : การจัดทำแผนการบำรุงรักษาเชิงป้องกันนั้นจะมีการจัดแบ่งประเภทของการบำรุงรักษาเชิงป้องกัน แบ่งออกเป็น 3 ประเภทคือ

- Q หมายถึงการบำรุงรักษาเชิงป้องกันรอบ 3 เดือน เป็นการตรวจสอบสภาพของอุปกรณ์ภายนอก ตรวจสอบระบบเติมกลิ่นก๊าซฯ ดำเนินการทดสอบการทำงานของอุปกรณ์ รวมถึงตรวจบันทึกค่าและข้อมูลต่างๆจากเครื่องมือวัด นอกจากนี้เมื่อเกิดสิ่งผิดปกติให้ทำการแก้ไขตามสภาพ
- H (หรือ M(6)) หมายถึงการบำรุงรักษาเชิงป้องกันรอบ 6 เดือน ซึ่งเป็นการตรวจวัดความเข้มข้นของสารเติมกลิ่นก๊าซฯ
- Y(1) หมายถึงการบำรุงรักษาเชิงป้องกันรอบ 1 ปี ซึ่งเป็นการตรวจสอบการสอบเทียบอุปกรณ์ Electronic Volume Collector (EVC) และตรวจสอบการทำงานของอุปกรณ์ Automatic Meter Reading (AMR) ที่ใช้งานมาครบ 1 ปี
- Y(3) หมายถึงการบำรุงรักษาเชิงป้องกันรอบ 3 ปี ซึ่งเป็นการตรวจสอบการสอบเทียบอุปกรณ์ Gas Meter ที่ใช้งานมาครบ 3 ปี

โดยรายละเอียดในการจัดวางแผนมีรายละเอียดดังต่อไปนี้

1. วิศวกรปฏิบัติการทำหน้าที่วางแผนและจัดวางประเภทของการบำรุงรักษาเชิงป้องกันลงในแผนการบำรุงรักษาเชิงป้องกัน (OP-FO-012) ซึ่งสอดคล้องกับรายการอุปกรณ์ (OP-FO-019) ของสถานีก๊าซฯ ที่ดำเนินการจ่ายก๊าซฯแล้วตามขั้นตอนการปฏิบัติงานในการจ่ายก๊าซ (OP-PO-004)
2. การจัดทำแผนการบำรุงรักษาเชิงป้องกัน (OP-FO-012) จะออกแยกตามพื้นที่และเป็นแผนทุกๆ 3 ปี และจะทำการปรับปรุงใหม่เมื่อใช้ครบ 3 ปีตามที่ระบุในแผนการบำรุงรักษาเชิงป้องกัน (OP-FO-012) ที่ได้จัดทำไว้แล้ว นอกเหนือจากนี้ถ้าในกรณีที่มีลูกค้ารายใหม่ที่ใช้ก๊าซฯหรือมีสถานีก๊าซ OTS, PRS และ MRS เกิดขึ้นใหม่ วิศวกรปฏิบัติการจะดำเนินการปรับแผนการบำรุงรักษาเชิงป้องกัน (OP-FO-012) ทุกครั้ง
3. ก่อนที่จะจัดวางประเภทของการบำรุงรักษาเชิงป้องกันลงในแผนการบำรุงรักษาเชิงป้องกัน (OP-FO-012) นั้นให้ใส่ชื่อของโรงงานลูกค้าหรือชื่อของสถานีก๊าซ เพื่อที่จะได้จัดวางประเภทของการบำรุงรักษาเชิงป้องกันยึดตามโรงงานลูกค้าหรือสถานีก๊าซข้างต้น
4. วิศวกรปฏิบัติการทำแผนการบำรุงรักษาเชิงป้องกัน (OP-FO-012) ให้ลงชื่อในช่องผู้จัดเตรียม
5. วิศวกรปฏิบัติการตั้งแต่ระดับ 9 ขึ้นไปตรวจสอบและลงชื่อในช่องผู้ทบทวน จากนั้นนำแผนการบำรุงรักษาเชิงป้องกัน (OP-FO-012) ส่งให้ผู้จัดการส่วนปฏิบัติการอนุมัติและลงชื่อในช่องผู้อนุมัติ ถ้ามีสิ่งที่ต้องแก้ไขให้กลับไปดำเนินการตามข้อ 1 ใหม่
6. เมื่อแผนการบำรุงรักษาเชิงป้องกัน (OP-FO-012) ได้รับการทบทวนและอนุมัติเรียบร้อยแล้ว วิศวกรปฏิบัติการนำแผนดังกล่าวไปใช้ออกใบสั่งงาน PM / Work Order (OP-FO-013) ตามขั้นตอนการปฏิบัติงานการบำรุงรักษาเชิงป้องกัน (PM) สถานีก๊าซ OTS, PRS และ MRS (OP-PO-006) ต่อไป

ระบบท่อจำหน่ายก๊าซ : การจัดทำแผนการบำรุงรักษาเชิงป้องกันนั้นจะมีการจัดแบ่งประเภทของการบำรุงรักษาเชิงป้องกัน แบ่งออกเป็น 4 ประเภทคือ

- M หมายถึง การลาดตะเวนตรวจสอบแนวท่อก๊าซฯ เพื่อเฝ้าระวังบุคคลที่สาม และการตรวจสอบอุปกรณ์ Transformer Rectifier ตามรอบภายในกำหนด 1 เดือน
- H (หรือ M(6)) หมายถึง การสำรวจ เพื่อการบำรุงรักษาเชิงป้องกัน Warning Sign Post และระบบ Cathodic Protection ภายในรอบ 6 เดือน
- Y(1) หมายถึง การบำรุงรักษาเชิงป้องกัน Emergency Valve และ Leak Survey การลาดตะเวนตรวจสอบรอยรั่ว รอบ 1 ปี
- Y(3) หมายถึง การบำรุงรักษาเชิงป้องกัน STEEL&HDPE Valve รอบ 3 ปี
- Y(5) หมายถึง การบำรุงรักษาเชิงป้องกันท่อเหล็กด้วยวิธี CIPS and DCVG รอบ 5 ปี

โดยรายละเอียดในการจัดวางแผนมีรายละเอียดดังต่อไปนี้

1. วิศวกรปฏิบัติการทำหน้าที่วางแผนและจัดวางประเภทของการบำรุงรักษาเชิงป้องกันลงในแผนการบำรุงรักษาเชิงป้องกัน (OP-FO-012) ซึ่งสอดคล้องกับรายการอุปกรณ์ (OP-FO-019) ของระบบท่อจำหน่ายก๊าซฯ ที่ดำเนินการจ่ายก๊าซฯแล้วตาม ขั้นตอนการปฏิบัติงานการตรวจสอบและการทำงานตามแนวท่อส่งก๊าซ (OP-PO-007)

2. การจัดทำแผนการบำรุงรักษาเชิงป้องกัน (OP-FO-012) โดยออกแยกตามพื้นที่และเป็นแผนทุกๆ 6 ปี และจะทำการปรับปรุงใหม่เมื่อใช้ครบ 6 ปี หรือตามสถานการณ์ให้เป็นปัจจุบัน

3. ก่อนที่จะจัดวางประเภทของการบำรุงรักษาเชิงป้องกันลงในแผนการบำรุงรักษาเชิงป้องกัน (OP-FO-012) นั้นจะต้องกำหนด Route ท่อก๊าซ เพื่อที่จะได้สะดวกต่อการวางแผน

4. วิศวกรปฏิบัติการทำแผนการบำรุงรักษาเชิงป้องกัน (OP-FO-012) ให้ลงชื่อในช่องผู้จัดเตรียม

5. วิศวกรปฏิบัติการตั้งแต่ระดับ 9 ขึ้นไปตรวจสอบและลงชื่อในช่องผู้ทบทวน จากนั้นนำแผนการบำรุงรักษาเชิงป้องกัน (OP-FO-012) ส่งให้ผู้จัดการส่วนปฏิบัติการอนุมัติและลงชื่อในช่องผู้อนุมัติ ถ้ามีสิ่งที่ต้องแก้ไขให้กลับไปดำเนินการตามข้อ 1

6. เมื่อแผนการบำรุงรักษาเชิงป้องกัน (OP-FO-012) ได้รับการทบทวนและอนุมัติเรียบร้อยแล้ว วิศวกรปฏิบัติการนำแผนดังกล่าวไปใช้ออกใบสั่งงาน PM / Work Order (OP-FO-013) ตามขั้นตอนการปฏิบัติงานการตรวจสอบและการทำงานตามแนวท่อส่งก๊าซ (OP-PO-007) ต่อไป

<u>รายการบันทึกคุณภาพ</u>

ลำดับ	รหัสเอกสารควบคุม	ชื่อเอกสารควบคุม	วิธีการจัดเก็บ	ระยะเวลาจัดเก็บ	ผู้รับผิดชอบ
1	OP-FO-012	แผนการบำรุงรักษาเชิงป้องกัน	เก็บในแฟ้มแผนการบำรุงรักษาเชิงป้องกัน	เก็บเฉพาะครั้งที่เปลี่ยนแปลงล่าสุด	วิศวกรปฏิบัติการ
2	OP-FO-013	PM / Work Order	แยกตามพื้นที่และสถานีก๊าซฯ	อย่างน้อย 1 ปี	วิศวกรปฏิบัติการ
3	OP-FO-019	รายการอุปกรณ์	เก็บในแฟ้มรายการอุปกรณ์	เก็บเอกสารที่ทันสมัยที่สุด	วิศวกรปฏิบัติการ

<u>เอกสารแนบ</u>

-

<u>แผนผังการปฏิบัติงาน</u>

-

ภาคผนวก ค

การบำรุงรักษาระบบท่อส่งก๊าซธรรมชาติ

ภาคผนวก ค-1

สรุปผลการบำรุงรักษาระบบท่อส่งก๊าซธรรมชาติ

สรุปผลการบำรุงรักษาระบบท่อส่งก๊าซธรรมชาติ

โครงการท่อส่งก๊าซธรรมชาติบริเวณนิคมอุตสาหกรรมบางพลี

บริษัท ปตท. จำหน่ายก๊าซธรรมชาติ จำกัด

ระหว่างเดือนมกราคม ถึงธันวาคม พ.ศ.2566

สรุปการดำเนินงานตามแผนบำรุงรักษาเชิงป้องกัน (PM)

Descriptions	Year 2023											
	1	2	3	4	5	6	7	8	9	10	11	12
Monthly Survey (ทุกเดือน)	✓	✓	✓	✓	✓	✓						
Cathodic Protection (ทุก 6 เดือน)	✓											
Transformer Rectifier (ทุกเดือน)	✓	✓	✓	✓	✓	✓						
DC Decoupler (Overhall) (ทุก 3 ปี)	ดำเนินการล่าสุดในปี พ.ศ.2565 และมีแผนดำเนินการครั้งถัดไปในปี พ.ศ.2568											
Steel Valve (ทุก 3 ปี)	ดำเนินการล่าสุดในปี พ.ศ.2565 และมีแผนดำเนินการครั้งถัดไปในปี พ.ศ.2568											
HDPE Valve (ทุก 3 ปี)	ดำเนินการล่าสุดในปี พ.ศ.2564 และมีแผนดำเนินการครั้งถัดไปในปี พ.ศ.2567											
Emergency Valve (ทุก 1 ปี)												
Leak Survey (ทุก 1 ปี)				✓								
CIPS & DCVG (ทุก 5 ปี)	ดำเนินการล่าสุดในปี พ.ศ.2562 และมีแผนดำเนินการครั้งถัดไปในปี พ.ศ.2567											
Warning Sign Post (ทุก 1 ปี)		✓										

หมายเหตุ: 1. ✓ คือ ดำเนินตามแผนบำรุงรักษาเชิงป้องกัน (PM)

2. ▭ คือ แผนบำรุงรักษาเชิงป้องกัน (PM)

ภาคผนวก ค-2

แผนการบำรุงรักษาเชิงป้องกันของระบบท่อส่งก๊าซธรรมชาติ

For: การบำรุงรักษาเชิงป้องกัน (PM) ระบบท่อส่งก๊าซธรรมชาติ นิคมอุตสาหกรรมบางพลี

Code	Descriptions	Year 2018											
		1	2	3	4	5	6	7	8	9	10	11	12
-	Monthly Survey (1M)	x	x	x	x	x	x	x	x	x	x	x	x
-	Cathodic Protection (6M)	x						x					
-	Transformer Rectifier (1M)	x	x	x	x	x	x	x	x	x	x	x	x
-	DC Decoupler (3Y)												
-	Steel Valv (3Y)												
-	HDPE Valv (3Y)			2,4,5	9,10,11	15,16,17							
				6,7,8,21	12,13,14	18,19,20							
-	Emergency Valve (1Y)										MV02, 4		
-	Leak Survey (1Y)				x								
-	CIPS & DCVG (5Y)												
-	Warning Sign Post (6M)		x										

Code	Descriptions	Year 2019											
		1	2	3	4	5	6	7	8	9	10	11	12
-	Monthly Survey (1M)	x	x	x	x	x	x	x	x	x	x	x	x
-	Cathodic Protection (6M)	x						x					
-	Transformer Rectifier (1M)	x	x	x	x	x	x	x	x	x	x	x	x
-	DC Decoupler (3Y)					x							
-	Steel Valv (3Y)												
-	HDPE Valv (3Y)										x		
-	Emergency Valve (1Y)												
-	Leak Survey (1Y)										MV02, 4		
-	CIPS & DCVG (5Y)				x								
-	Warning Sign Post (6M)					x							
			x										

Code	Descriptions	Year 2020											
		1	2	3	4	5	6	7	8	9	10	11	12
-	Monthly Survey (1M)	x	x	x	x	x	x	x	x	x	x	x	x
-	Cathodic Protection (6M)	x						x					
-	Transformer Rectifier (1M)	x	x	x	x	x	x	x	x	x	x	x	x
-	DC Decoupler (3Y)												
-	Steel Valv (3Y)												
-	HDPE Valv (3Y)												
-	Emergency Valve (1Y)												
-	Leak Survey (1Y)										MV02, 4		
-	CIPS & DCVG (5Y)				x								
-	Warning Sign Post (6M)												
			x										

Code	Descriptions	Year 2021											
		1	2	3	4	5	6	7	8	9	10	11	12
-	Monthly Survey (1M)	x	x	x	x	x	x	x	x	x	x	x	x
-	Cathodic Protection (6M)	x						x					
-	Transformer Rectifier (1M)	x	x	x	x	x	x	x	x	x	x	x	x
-	DC Decoupler (3Y)												
-	Steel Valv (3Y)												
-	HDPE Valv (3Y)			2,4,5	9,10,11	15,16,17							
				6,7,8,21	12,13,14	18,19,20							
-	Emergency Valve (1Y)										MV02, 4		
-	Leak Survey (1Y)				x								
-	CIPS & DCVG (5Y)												
-	Warning Sign Post (6M)		x										

Code	Descriptions	Year 2022											
		1	2	3	4	5	6	7	8	9	10	11	12
-	Monthly Survey (1M)	x	x	x	x	x	x	x	x	x	x	x	x
-	Cathodic Protection (6M)	x						x					
-	Transformer Rectifier (1M)	x	x	x	x	x	x	x	x	x	x	x	x
-	DC Decoupler (3Y)					x							
-	Steel Valv (3Y)												
-	HDPE Valv (3Y)										x		
-	Emergency Valve (1Y)												
-	Leak Survey (1Y)										MV02, 4		
-	CIPS & DCVG (5Y)				x								
-	Warning Sign Post (6M)												
			x										

Code	Descriptions	Year 2023											
		1	2	3	4	5	6	7	8	9	10	11	12
-	Monthly Survey (1M)	x	x	x	x	x	x	x	x	x	x	x	x
-	Cathodic Protection (6M)	x						x					
-	Transformer Rectifier (1M)	x	x	x	x	x	x	x	x	x	x	x	x
-	DC Decoupler (3Y)												
-	Steel Valv (3Y)												
-	HDPE Valv (3Y)												
-	Emergency Valve (1Y)												
-	Leak Survey (1Y)										MV02, 4		
-	CIPS & DCVG (5Y)				x								
-	Warning Sign Post (6M)												
			x										

Note: Emergency Valve - MV02

ผู้จัดเตรียม	ผู้ทบทวน	ผู้อนุมัติ	
(ภาวัลส์ จึงประเสริฐ)	(ภาวัลส์ จึงประเสริฐ)	(วิชัย มนุญโย)	หน้าที่ 1/1
วันที่ 1/7/62	วันที่ 1/7/62	วันที่ 01/07/2019	แก้ไขครั้งที่ 1

ภาคผนวก ค-3

ตัวอย่างเอกสารการบำรุงรักษาระบบท่อส่งก๊าซธรรมชาติ

MAINTENANCE NGD MONTHLY REPORT

REPORT NO:	**GR00511**	**MONTH/YEAR:**	**2/2023**	**REPORT DATE:**	**07/03/2023**	**AREA:**	**BPL : Bangplee Industrial Estate**
EQUIPMENT TYPE:	**PIPELINE**	**TOTAL WORK:**	**2**	**FINISHED:**	**2**	**UNFINISHED:**	**0**

STATUS	WORK ORDER NO.	WORK TOPIC	LOCATION	START-FINISH DATE
Success	OR03334	PM 1M TRANSFORMER RECTIFIER BPL (Ref.PW00482)	BPL : Bangplee Industrial Estate	01/02/2023 - 28/02/2023
Success	OR03327	PM 6M WARNING SIGN POST BPL (Ref.PW00662)	BPL : Bangplee Industrial Estate	01/02/2023 - 28/02/2023

Report by:

Date: 07/03/2023

Approved by:

Date: 07/03/2023

MAINTENANCE NGD MONTHLY REPORT

REPORT NO:	**GR00441**	**MONTH/YEAR:**	**3/2023**	**REPORT DATE:**	**03/04/2023**	**AREA:**	**BPL : Bangplee Industrial Estate**
EQUIPMENT TYPE:	**PIPELINE**	**TOTAL WORK:**	**1**	**FINISHED:**	**1**	**UNFINISHED:**	**0**

STATUS	WORK ORDER NO.	WORK TOPIC	LOCATION	START-FINISH DATE
Success	OR03696	PM 1M TRANSFORMER RECTIFIER BPL (Ref.PW00482)	BPL : Bangplee Industrial Estate	01/03/2023 - 31/03/2023

Report by:

Date: 03/04/2023

Approved by:

Date: 03/04/2023

MAINTENANCE NGD MONTHLY REPORT

REPORT NO:	**GR00513**	**MONTH/YEAR:**	**4/2023**	**REPORT DATE:**	**03/05/2023**	**AREA:**	**BPL : Bangplee Industrial Estate**
EQUIPMENT TYPE:	**PIPELINE**	**TOTAL WORK:**	**2**	**FINISHED:**	**2**	**UNFINISHED:**	**0**

STATUS	WORK ORDER NO.	WORK TOPIC	LOCATION	START-FINISH DATE
Success	OR04178	PM 1M TRANSFORMER RECTIFIER BPL (Ref.PW00482)	BPL : Bangplee Industrial Estate	01/04/2023 - 30/04/2023
Success	OR04171	PM 1Y LEAK SURVEY BPL (Ref.PW00660)	BPL : Bangplee Industrial Estate	01/04/2023 - 30/04/2023

Report by:

Date: 03/05/2023

Approved by:

Date: 03/05/2023

MAINTENANCE NGD MONTHLY REPORT

REPORT NO:	**GR00543**	**MONTH/YEAR:**	**5/2023**	**REPORT DATE:**	**06/06/2023**	**AREA:**	**BPL : Bangplee Industrial Estate**
EQUIPMENT TYPE:	**PIPELINE**	**TOTAL WORK:**	**1**	**FINISHED:**	**1**	**UNFINISHED:**	**0**

STATUS	WORK ORDER NO.	WORK TOPIC	LOCATION	START-FINISH DATE
Success	OR04638	PM 1M TRANSFORMER RECTIFIER BPL (Ref.PW00482)	BPL : Bangplee Industrial Estate	01/05/2023 - 31/05/2023

Report by:

Date: 06/06/2023

Approved by:

Date: 06/06/2023

MAINTENANCE NGD MONTHLY REPORT

REPORT NO:	**GR00639**	**MONTH/YEAR:**	**6/2023**	**REPORT DATE:**	**05/07/2023**	**AREA:**	**BPL : Bangplee Industrial Estate**
EQUIPMENT TYPE:	**PIPELINE**	**TOTAL WORK:**	**1**	**FINISHED:**	**1**	**UNFINISHED:**	**0**

STATUS	WORK ORDER NO.	WORK TOPIC	LOCATION	START-FINISH DATE
Success	OR04952	PM 1M TRANSFORMER RECTIFIER BPL (Ref.PW00482)	BPL : Bangplee Industrial Estate	01/06/2023 - 30/06/2023

Report by:

Date: 05/07/2023

Approved by:

Date: 05/07/2023

ภาคผนวก ค-4

ตัวอย่างเอกสารตรวจสอบการทำงานตามแนวท่อส่งก๊าซธรรมชาติ

สถานะ	เลขที่ใบงาน	Plant	Location	Finish Date
เสร็จสิ้น	AT04581	BPL Bangplee Industrial Estate	NG-BPL-00000-P00 OTS BANG PLEE	01/01/2023
เสร็จสิ้น	AT04582	BPL Bangplee Industrial Estate	NG-BPL-MPL-ALL PIPE ROUTE ALL BPL	01/01/2023
เสร็จสิ้น	AT04588	BPL Bangplee Industrial Estate	NG-BPL-MPL-ALL PIPE ROUTE ALL BPL	02/01/2023
เสร็จสิ้น	AT04587	BPL Bangplee Industrial Estate	NG-BPL-00000-P00 OTS BANG PLEE	02/01/2023
เสร็จสิ้น	AT04618	BPL Bangplee Industrial Estate	NG-BPL-00000-P00 OTS BANG PLEE	03/01/2023
เสร็จสิ้น	AT04627	BPL Bangplee Industrial Estate	NG-BPL-MPL-ALL PIPE ROUTE ALL BPL	03/01/2023
เสร็จสิ้น	AT04644	BPL Bangplee Industrial Estate	NG-BPL-00000-P00 OTS BANG PLEE	04/01/2023
เสร็จสิ้น	AT04647	BPL Bangplee Industrial Estate	NG-BPL-MPL-ALL PIPE ROUTE ALL BPL	04/01/2023
เสร็จสิ้น	AT07051	BPL Bangplee Industrial Estate	NG-BPL-MPL-ALL PIPE ROUTE ALL BPL	05/01/2023
เสร็จสิ้น	AT04701	BPL Bangplee Industrial Estate	NG-BPL-MPL-ALL PIPE ROUTE ALL BPL	06/01/2023
เสร็จสิ้น	AT04700	BPL Bangplee Industrial Estate	NG-BPL-00000-P00 OTS BANG PLEE	06/01/2023
เสร็จสิ้น	AT04716	BPL Bangplee Industrial Estate	NG-BPL-00000-P00 OTS BANG PLEE	07/01/2023
เสร็จสิ้น	AT04717	BPL Bangplee Industrial Estate	NG-BPL-MPL-ALL PIPE ROUTE ALL BPL	07/01/2023
เสร็จสิ้น	AT04737	BPL Bangplee Industrial Estate	NG-BPL-MPL-ALL PIPE ROUTE ALL BPL	08/01/2023
เสร็จสิ้น	AT04736	BPL Bangplee Industrial Estate	NG-BPL-00000-P00 OTS BANG PLEE	08/01/2023
เสร็จสิ้น	AT04760	BPL Bangplee Industrial Estate	NG-BPL-MPL-ALL PIPE ROUTE ALL BPL	09/01/2023
เสร็จสิ้น	AT04769	BPL Bangplee Industrial Estate	NG-BPL-00000-P00 OTS BANG PLEE	10/01/2023
เสร็จสิ้น	AT04796	BPL Bangplee Industrial Estate	NG-BPL-00000-P00 OTS BANG PLEE	11/01/2023
เสร็จสิ้น	AT04802	BPL Bangplee Industrial Estate	NG-BPL-MPL-ALL PIPE ROUTE ALL BPL	11/01/2023
เสร็จสิ้น	AT04826	BPL Bangplee Industrial Estate	NG-BPL-00000-P00 OTS BANG PLEE	12/01/2023
เสร็จสิ้น	AT04828	BPL Bangplee Industrial Estate	NG-BPL-MPL-ALL PIPE ROUTE ALL BPL	12/01/2023
เสร็จสิ้น	AT04832	BPL Bangplee Industrial Estate	NG-BPL-00000-P00 OTS BANG PLEE	13/01/2023
เสร็จสิ้น	AT04834	BPL Bangplee Industrial Estate	NG-BPL-MPL-ALL PIPE ROUTE ALL BPL	13/01/2023
เสร็จสิ้น	AT04859	BPL Bangplee Industrial Estate	NG-BPL-00000-P00 OTS BANG PLEE	14/01/2023
เสร็จสิ้น	AT04868	BPL Bangplee Industrial Estate	NG-BPL-MPL-ALL PIPE ROUTE ALL BPL	14/01/2023
เสร็จสิ้น	AT04887	BPL Bangplee Industrial Estate	NG-BPL-00000-P00 OTS BANG PLEE	15/01/2023
เสร็จสิ้น	AT04889	BPL Bangplee Industrial Estate	NG-BPL-MPL-ALL PIPE ROUTE ALL BPL	15/01/2023
เสร็จสิ้น	AT04909	BPL Bangplee Industrial Estate	NG-BPL-MPL-ALL PIPE ROUTE ALL BPL	16/01/2023
เสร็จสิ้น	AT04914	BPL Bangplee Industrial Estate	NG-BPL-00000-P00 OTS BANG PLEE	17/01/2023
เสร็จสิ้น	AT04919	BPL Bangplee Industrial Estate	NG-BPL-MPL-ALL PIPE ROUTE ALL BPL	17/01/2023
เสร็จสิ้น	AT04962	BPL Bangplee Industrial Estate	NG-BPL-MPL-ALL PIPE ROUTE ALL BPL	18/01/2023
เสร็จสิ้น	AT05013	BPL Bangplee Industrial Estate	NG-BPL-MPL-ALL PIPE ROUTE ALL BPL	19/01/2023
เสร็จสิ้น	AT05037	BPL Bangplee Industrial Estate	NG-BPL-MPL-ALL PIPE ROUTE ALL BPL	20/01/2023
เสร็จสิ้น	AT05054	BPL Bangplee Industrial Estate	NG-BPL-00000-P00 OTS BANG PLEE	21/01/2023
เสร็จสิ้น	AT05057	BPL Bangplee Industrial Estate	NG-BPL-MPL-ALL PIPE ROUTE ALL BPL	21/01/2023
เสร็จสิ้น	AT05073	BPL Bangplee Industrial Estate	NG-BPL-00000-P00 OTS BANG PLEE	22/01/2023
เสร็จสิ้น	AT05076	BPL Bangplee Industrial Estate	NG-BPL-MPL-ALL PIPE ROUTE ALL BPL	22/01/2023
เสร็จสิ้น	AT05099	BPL Bangplee Industrial Estate	NG-BPL-00000-P00 OTS BANG PLEE	23/01/2023
เสร็จสิ้น	AT05103	BPL Bangplee Industrial Estate	NG-BPL-MPL-ALL PIPE ROUTE ALL BPL	23/01/2023
เสร็จสิ้น	AT05122	BPL Bangplee Industrial Estate	NG-BPL-MPL-ALL PIPE ROUTE ALL BPL	24/01/2023
เสร็จสิ้น	AT05137	BPL Bangplee Industrial Estate	NG-BPL-MPL-ALL PIPE ROUTE ALL BPL	25/01/2023
เสร็จสิ้น	AT05153	BPL Bangplee Industrial Estate	NG-BPL-MPL-ALL PIPE ROUTE ALL BPL	26/01/2023
เสร็จสิ้น	AT07052	BPL Bangplee Industrial Estate	NG-BPL-MPL-ALL PIPE ROUTE ALL BPL	27/01/2023
เสร็จสิ้น	AT05175	BPL Bangplee Industrial Estate	NG-BPL-MPL-ALL PIPE ROUTE ALL BPL	28/01/2023
เสร็จสิ้น	AT05186	BPL Bangplee Industrial Estate	NG-BPL-MPL-ALL PIPE ROUTE ALL BPL	29/01/2023
เสร็จสิ้น	AT05217	BPL Bangplee Industrial Estate	NG-BPL-MPL-ALL PIPE ROUTE ALL BPL	30/01/2023
เสร็จสิ้น	AT05233	BPL Bangplee Industrial Estate	NG-BPL-MPL-ALL PIPE ROUTE ALL BPL	31/01/2023

สถานะ	เลขที่ใบงาน	Plant	Location	Finish Date
เสร็จสิ้น	AT05248	BPL Bangplee Industrial Estate	NG-BPL-MPL-ALL PIPE ROUTE ALL BPL	01/02/2023
เสร็จสิ้น	AT05269	BPL Bangplee Industrial Estate	NG-BPL-MPL-ALL PIPE ROUTE ALL BPL	02/02/2023
เสร็จสิ้น	AT05285	BPL Bangplee Industrial Estate	NG-BPL-MPL-ALL PIPE ROUTE ALL BPL	03/02/2023
เสร็จสิ้น	AT05301	BPL Bangplee Industrial Estate	NG-BPL-MPL-ALL PIPE ROUTE ALL BPL	04/02/2023
เสร็จสิ้น	AT05315	BPL Bangplee Industrial Estate	NG-BPL-MPL-ALL PIPE ROUTE ALL BPL	05/02/2023
เสร็จสิ้น	AT05331	BPL Bangplee Industrial Estate	NG-BPL-MPL-ALL PIPE ROUTE ALL BPL	06/02/2023
เสร็จสิ้น	AT05350	BPL Bangplee Industrial Estate	NG-BPL-MPL-ALL PIPE ROUTE ALL BPL	07/02/2023
เสร็จสิ้น	AT05368	BPL Bangplee Industrial Estate	NG-BPL-MPL-ALL PIPE ROUTE ALL BPL	08/02/2023
เสร็จสิ้น	AT05398	BPL Bangplee Industrial Estate	NG-BPL-MPL-ALL PIPE ROUTE ALL BPL	09/02/2023
เสร็จสิ้น	AT05415	BPL Bangplee Industrial Estate	NG-BPL-MPL-ALL PIPE ROUTE ALL BPL	10/02/2023
เสร็จสิ้น	AT05433	BPL Bangplee Industrial Estate	NG-BPL-MPL-ALL PIPE ROUTE ALL BPL	11/02/2023
เสร็จสิ้น	AT07055	BPL Bangplee Industrial Estate	NG-BPL-MPL-ALL PIPE ROUTE ALL BPL	12/02/2023
เสร็จสิ้น	AT05481	BPL Bangplee Industrial Estate	NG-BPL-MPL-ALL PIPE ROUTE ALL BPL	13/02/2023
เสร็จสิ้น	AT05496	BPL Bangplee Industrial Estate	NG-BPL-MPL-ALL PIPE ROUTE ALL BPL	14/02/2023
เสร็จสิ้น	AT05518	BPL Bangplee Industrial Estate	NG-BPL-MPL-ALL PIPE ROUTE ALL BPL	15/02/2023
เสร็จสิ้น	AT05536	BPL Bangplee Industrial Estate	NG-BPL-MPL-ALL PIPE ROUTE ALL BPL	16/02/2023
เสร็จสิ้น	AT05552	BPL Bangplee Industrial Estate	NG-BPL-MPL-ALL PIPE ROUTE ALL BPL	17/02/2023
เสร็จสิ้น	AT05578	BPL Bangplee Industrial Estate	NG-BPL-MPL-ALL PIPE ROUTE ALL BPL	18/02/2023
เสร็จสิ้น	AT05592	BPL Bangplee Industrial Estate	NG-BPL-MPL-ALL PIPE ROUTE ALL BPL	19/02/2023
เสร็จสิ้น	AT05606	BPL Bangplee Industrial Estate	NG-BPL-MPL-ALL PIPE ROUTE ALL BPL	20/02/2023
เสร็จสิ้น	AT05624	BPL Bangplee Industrial Estate	NG-BPL-MPL-ALL PIPE ROUTE ALL BPL	21/02/2023
เสร็จสิ้น	AT05636	BPL Bangplee Industrial Estate	NG-BPL-MPL-ALL PIPE ROUTE ALL BPL	22/02/2023
เสร็จสิ้น	AT05657	BPL Bangplee Industrial Estate	NG-BPL-MPL-ALL PIPE ROUTE ALL BPL	23/02/2023
เสร็จสิ้น	AT05675	BPL Bangplee Industrial Estate	NG-BPL-MPL-ALL PIPE ROUTE ALL BPL	24/02/2023
เสร็จสิ้น	AT05690	BPL Bangplee Industrial Estate	NG-BPL-MPL-ALL PIPE ROUTE ALL BPL	25/02/2023
เสร็จสิ้น	AT05700	BPL Bangplee Industrial Estate	NG-BPL-MPL-ALL PIPE ROUTE ALL BPL	26/02/2023
เสร็จสิ้น	AT05724	BPL Bangplee Industrial Estate	NG-BPL-MPL-ALL PIPE ROUTE ALL BPL	27/02/2023
เสร็จสิ้น	AT05740	BPL Bangplee Industrial Estate	NG-BPL-MPL-ALL PIPE ROUTE ALL BPL	28/02/2023

สถานะ	เลขที่ใบงาน	Plant	Location	Finish Date
เสร็จสิ้น	AT05757	BPL Bangplee Industrial Estate	NG-BPL-MPL-ALL PIPE ROUTE ALL BPL	01/03/2023
เสร็จสิ้น	AT05772	BPL Bangplee Industrial Estate	NG-BPL-MPL-ALL PIPE ROUTE ALL BPL	02/03/2023
เสร็จสิ้น	AT05788	BPL Bangplee Industrial Estate	NG-BPL-MPL-ALL PIPE ROUTE ALL BPL	03/03/2023
เสร็จสิ้น	AT05794	BPL Bangplee Industrial Estate	NG-BPL-MPL-ALL PIPE ROUTE ALL BPL	04/03/2023
เสร็จสิ้น	AT05819	BPL Bangplee Industrial Estate	NG-BPL-MPL-ALL PIPE ROUTE ALL BPL	05/03/2023
เสร็จสิ้น	AT05903	BPL Bangplee Industrial Estate	NG-BPL-MPL-ALL PIPE ROUTE ALL BPL	06/03/2023
เสร็จสิ้น	AT05837	BPL Bangplee Industrial Estate	NG-BPL-MPL-ALL PIPE ROUTE ALL BPL	06/03/2023
เสร็จสิ้น	AT05850	BPL Bangplee Industrial Estate	NG-BPL-MPL-ALL PIPE ROUTE ALL BPL	07/03/2023
เสร็จสิ้น	AT05859	BPL Bangplee Industrial Estate	NG-BPL-MPL-ALL PIPE ROUTE ALL BPL	08/03/2023
เสร็จสิ้น	AT05918	BPL Bangplee Industrial Estate	NG-BPL-MPL-ALL PIPE ROUTE ALL BPL	09/03/2023
เสร็จสิ้น	AT05936	BPL Bangplee Industrial Estate	NG-BPL-MPL-ALL PIPE ROUTE ALL BPL	10/03/2023
เสร็จสิ้น	AT05961	BPL Bangplee Industrial Estate	NG-BPL-MPL-ALL PIPE ROUTE ALL BPL	11/03/2023
เสร็จสิ้น	AT05982	BPL Bangplee Industrial Estate	NG-BPL-MPL-ALL PIPE ROUTE ALL BPL	12/03/2023
เสร็จสิ้น	AT05985	BPL Bangplee Industrial Estate	NG-BPL-MPL-ALL PIPE ROUTE ALL BPL	13/03/2023
เสร็จสิ้น	AT05989	BPL Bangplee Industrial Estate	NG-BPL-MPL-ALL PIPE ROUTE ALL BPL	13/03/2023
เสร็จสิ้น	AT06012	BPL Bangplee Industrial Estate	NG-BPL-MPL-ALL PIPE ROUTE ALL BPL	14/03/2023
เสร็จสิ้น	AT06027	BPL Bangplee Industrial Estate	NG-BPL-MPL-ALL PIPE ROUTE ALL BPL	15/03/2023
เสร็จสิ้น	AT06041	BPL Bangplee Industrial Estate	NG-BPL-MPL-ALL PIPE ROUTE ALL BPL	16/03/2023
เสร็จสิ้น	AT06055	BPL Bangplee Industrial Estate	NG-BPL-MPL-ALL PIPE ROUTE ALL BPL	17/03/2023
เสร็จสิ้น	AT06064	BPL Bangplee Industrial Estate	NG-BPL-MPL-ALL PIPE ROUTE ALL BPL	18/03/2023
เสร็จสิ้น	AT06087	BPL Bangplee Industrial Estate	NG-BPL-MPL-ALL PIPE ROUTE ALL BPL	19/03/2023
เสร็จสิ้น	AT06107	BPL Bangplee Industrial Estate	NG-BPL-MPL-ALL PIPE ROUTE ALL BPL	20/03/2023
เสร็จสิ้น	AT06117	BPL Bangplee Industrial Estate	NG-BPL-MPL-ALL PIPE ROUTE ALL BPL	21/03/2023
เสร็จสิ้น	AT06145	BPL Bangplee Industrial Estate	NG-BPL-MPL-ALL PIPE ROUTE ALL BPL	22/03/2023
เสร็จสิ้น	AT06159	BPL Bangplee Industrial Estate	NG-BPL-MPL-ALL PIPE ROUTE ALL BPL	23/03/2023
เสร็จสิ้น	AT06173	BPL Bangplee Industrial Estate	NG-BPL-MPL-ALL PIPE ROUTE ALL BPL	24/03/2023
เสร็จสิ้น	AT06184	BPL Bangplee Industrial Estate	NG-BPL-MPL-ALL PIPE ROUTE ALL BPL	25/03/2023
เสร็จสิ้น	AT06197	BPL Bangplee Industrial Estate	NG-BPL-MPL-ALL PIPE ROUTE ALL BPL	26/03/2023
เสร็จสิ้น	AT06219	BPL Bangplee Industrial Estate	NG-BPL-OTS-01S PIPE ROUTE BPL_OTS_01S	27/03/2023
เสร็จสิ้น	AT06220	BPL Bangplee Industrial Estate	NG-BPL-MPL-ALL PIPE ROUTE ALL BPL	27/03/2023
เสร็จสิ้น	AT06242	BPL Bangplee Industrial Estate	NG-BPL-MPL-ALL PIPE ROUTE ALL BPL	28/03/2023
เสร็จสิ้น	AT06250	BPL Bangplee Industrial Estate	NG-BPL-MPL-ALL PIPE ROUTE ALL BPL	29/03/2023
เสร็จสิ้น	AT06262	BPL Bangplee Industrial Estate	NG-BPL-MPL-ALL PIPE ROUTE ALL BPL	30/03/2023
เสร็จสิ้น	AT06290	BPL Bangplee Industrial Estate	NG-BPL-MPL-ALL PIPE ROUTE ALL BPL	31/03/2023

สถานะ	เลขที่ใบงาน	Plant	Location	Finish Date
เสร็จสิ้น	AT06308	BPL Bangplee Industrial Estate	NG-BPL-MPL-ALL PIPE ROUTE ALL BPL	01/04/2023
เสร็จสิ้น	AT06326	BPL Bangplee Industrial Estate	NG-BPL-MPL-ALL PIPE ROUTE ALL BPL	02/04/2023
เสร็จสิ้น	AT06339	BPL Bangplee Industrial Estate	NG-BPL-MPL-ALL PIPE ROUTE ALL BPL	03/04/2023
เสร็จสิ้น	AT06360	BPL Bangplee Industrial Estate	NG-BPL-MPL-ALL PIPE ROUTE ALL BPL	04/04/2023
เสร็จสิ้น	AT06369	BPL Bangplee Industrial Estate	NG-BPL-MPL-ALL PIPE ROUTE ALL BPL	05/04/2023
เสร็จสิ้น	AT06386	BPL Bangplee Industrial Estate	NG-BPL-MPL-ALL PIPE ROUTE ALL BPL	06/04/2023
เสร็จสิ้น	AT06397	BPL Bangplee Industrial Estate	NG-BPL-00000-P00 OTS BANG PLEE	07/04/2023
เสร็จสิ้น	AT06401	BPL Bangplee Industrial Estate	NG-BPL-MPL-ALL PIPE ROUTE ALL BPL	07/04/2023
เสร็จสิ้น	AT07076	BPL Bangplee Industrial Estate	NG-BPL-MPL-ALL PIPE ROUTE ALL BPL	08/04/2023
เสร็จสิ้น	AT06435	BPL Bangplee Industrial Estate	NG-BPL-MPL-ALL PIPE ROUTE ALL BPL	09/04/2023
เสร็จสิ้น	AT06457	BPL Bangplee Industrial Estate	NG-BPL-MPL-ALL PIPE ROUTE ALL BPL	10/04/2023
เสร็จสิ้น	AT06474	BPL Bangplee Industrial Estate	NG-BPL-MPL-ALL PIPE ROUTE ALL BPL	11/04/2023
เสร็จสิ้น	AT06490	BPL Bangplee Industrial Estate	NG-BPL-MPL-ALL PIPE ROUTE ALL BPL	12/04/2023
เสร็จสิ้น	AT06496	BPL Bangplee Industrial Estate	NG-BPL-MPL-ALL PIPE ROUTE ALL BPL	13/04/2023
เสร็จสิ้น	AT06522	BPL Bangplee Industrial Estate	NG-BPL-MPL-ALL PIPE ROUTE ALL BPL	14/04/2023
เสร็จสิ้น	AT06537	BPL Bangplee Industrial Estate	NG-BPL-MPL-ALL PIPE ROUTE ALL BPL	15/04/2023
เสร็จสิ้น	AT06543	BPL Bangplee Industrial Estate	NG-BPL-MPL-ALL PIPE ROUTE ALL BPL	16/04/2023
เสร็จสิ้น	AT06559	BPL Bangplee Industrial Estate	NG-BPL-MPL-ALL PIPE ROUTE ALL BPL	17/04/2023
เสร็จสิ้น	AT06586	BPL Bangplee Industrial Estate	NG-BPL-00000-P00 OTS BANG PLEE	18/04/2023
เสร็จสิ้น	AT06587	BPL Bangplee Industrial Estate	NG-BPL-MPL-ALL PIPE ROUTE ALL BPL	18/04/2023
เสร็จสิ้น	AT06600	BPL Bangplee Industrial Estate	NG-BPL-MPL-ALL PIPE ROUTE ALL BPL	19/04/2023
เสร็จสิ้น	AT06618	BPL Bangplee Industrial Estate	NG-BPL-MPL-ALL PIPE ROUTE ALL BPL	20/04/2023
เสร็จสิ้น	AT06637	BPL Bangplee Industrial Estate	NG-BPL-MPL-ALL PIPE ROUTE ALL BPL	21/04/2023
เสร็จสิ้น	AT06640	BPL Bangplee Industrial Estate	NG-BPL-MPL-ALL PIPE ROUTE ALL BPL	22/04/2023
เสร็จสิ้น	AT06657	BPL Bangplee Industrial Estate	NG-BPL-MPL-ALL PIPE ROUTE ALL BPL	23/04/2023
เสร็จสิ้น	AT06680	BPL Bangplee Industrial Estate	NG-BPL-MPL-ALL PIPE ROUTE ALL BPL	24/04/2023
เสร็จสิ้น	AT06699	BPL Bangplee Industrial Estate	NG-BPL-MPL-ALL PIPE ROUTE ALL BPL	25/04/2023
เสร็จสิ้น	AT06717	BPL Bangplee Industrial Estate	NG-BPL-MPL-ALL PIPE ROUTE ALL BPL	26/04/2023
เสร็จสิ้น	AT06731	BPL Bangplee Industrial Estate	NG-BPL-MPL-ALL PIPE ROUTE ALL BPL	27/04/2023
เสร็จสิ้น	AT06742	BPL Bangplee Industrial Estate	NG-BPL-MPL-ALL PIPE ROUTE ALL BPL	28/04/2023
เสร็จสิ้น	AT06752	BPL Bangplee Industrial Estate	NG-BPL-MPL-ALL PIPE ROUTE ALL BPL	29/04/2023
เสร็จสิ้น	AT06777	BPL Bangplee Industrial Estate	NG-BPL-MPL-ALL PIPE ROUTE ALL BPL	30/04/2023

สถานะ	เลขที่ใบงาน	Plant	Location	Finish Date
เสร็จสิ้น	AT06804	BPL Bangplee Industrial Estate	NG-BPL-MPL-ALL PIPE ROUTE ALL BPL	01/05/2023
เสร็จสิ้น	AT06807	BPL Bangplee Industrial Estate	NG-BPL-MPL-ALL PIPE ROUTE ALL BPL	02/05/2023
เสร็จสิ้น	AT06806	BPL Bangplee Industrial Estate	NG-BPL-00000-P00 OTS BANG PLEE	02/05/2023
เสร็จสิ้น	AT06824	BPL Bangplee Industrial Estate	NG-BPL-00000-P00 OTS BANG PLEE	03/05/2023
เสร็จสิ้น	AT06825	BPL Bangplee Industrial Estate	NG-BPL-MPL-ALL PIPE ROUTE ALL BPL	03/05/2023
เสร็จสิ้น	AT06852	BPL Bangplee Industrial Estate	NG-BPL-MPL-ALL PIPE ROUTE ALL BPL	04/05/2023
เสร็จสิ้น	AT06868	BPL Bangplee Industrial Estate	NG-BPL-MPL-ALL PIPE ROUTE ALL BPL	05/05/2023
เสร็จสิ้น	AT06883	BPL Bangplee Industrial Estate	NG-BPL-MPL-ALL PIPE ROUTE ALL BPL	06/05/2023
เสร็จสิ้น	AT06899	BPL Bangplee Industrial Estate	NG-BPL-MPL-ALL PIPE ROUTE ALL BPL	07/05/2023
เสร็จสิ้น	AT08044	BPL Bangplee Industrial Estate	NG-BPL-MPL-ALL PIPE ROUTE ALL BPL	08/05/2023
เสร็จสิ้น	AT06929	BPL Bangplee Industrial Estate	NG-BPL-MPL-ALL PIPE ROUTE ALL BPL	09/05/2023
เสร็จสิ้น	AT06939	BPL Bangplee Industrial Estate	NG-BPL-MPL-ALL PIPE ROUTE ALL BPL	10/05/2023
เสร็จสิ้น	AT06951	BPL Bangplee Industrial Estate	NG-BPL-MPL-ALL PIPE ROUTE ALL BPL	11/05/2023
เสร็จสิ้น	AT06967	BPL Bangplee Industrial Estate	NG-BPL-MPL-ALL PIPE ROUTE ALL BPL	12/05/2023
เสร็จสิ้น	AT06992	BPL Bangplee Industrial Estate	NG-BPL-MPL-ALL PIPE ROUTE ALL BPL	13/05/2023
เสร็จสิ้น	AT07005	BPL Bangplee Industrial Estate	NG-BPL-MPL-ALL PIPE ROUTE ALL BPL	14/05/2023
เสร็จสิ้น	AT07018	BPL Bangplee Industrial Estate	NG-BPL-MPL-ALL PIPE ROUTE ALL BPL	15/05/2023
เสร็จสิ้น	AT07034	BPL Bangplee Industrial Estate	NG-BPL-MPL-ALL PIPE ROUTE ALL BPL	16/05/2023
เสร็จสิ้น	AT07061	BPL Bangplee Industrial Estate	NG-BPL-MPL-ALL PIPE ROUTE ALL BPL	17/05/2023
เสร็จสิ้น	AT07092	BPL Bangplee Industrial Estate	NG-BPL-MPL-ALL PIPE ROUTE ALL BPL	18/05/2023
เสร็จสิ้น	AT07105	BPL Bangplee Industrial Estate	NG-BPL-MPL-ALL PIPE ROUTE ALL BPL	19/05/2023
เสร็จสิ้น	AT07133	BPL Bangplee Industrial Estate	NG-BPL-MPL-ALL PIPE ROUTE ALL BPL	20/05/2023
เสร็จสิ้น	AT07132	BPL Bangplee Industrial Estate	NG-BPL-MPL-ALL PIPE ROUTE ALL BPL	21/05/2023
เสร็จสิ้น	AT07147	BPL Bangplee Industrial Estate	NG-BPL-MPL-ALL PIPE ROUTE ALL BPL	22/05/2023
เสร็จสิ้น	AT07165	BPL Bangplee Industrial Estate	NG-BPL-MPL-ALL PIPE ROUTE ALL BPL	23/05/2023
เสร็จสิ้น	AT07179	BPL Bangplee Industrial Estate	NG-BPL-MPL-ALL PIPE ROUTE ALL BPL	24/05/2023
เสร็จสิ้น	AT07192	BPL Bangplee Industrial Estate	NG-BPL-MPL-ALL PIPE ROUTE ALL BPL	25/05/2023
เสร็จสิ้น	AT07211	BPL Bangplee Industrial Estate	NG-BPL-MPL-ALL PIPE ROUTE ALL BPL	26/05/2023
เสร็จสิ้น	AT07230	BPL Bangplee Industrial Estate	NG-BPL-MPL-ALL PIPE ROUTE ALL BPL	27/05/2023
เสร็จสิ้น	AT07243	BPL Bangplee Industrial Estate	NG-BPL-MPL-ALL PIPE ROUTE ALL BPL	28/05/2023
เสร็จสิ้น	AT07260	BPL Bangplee Industrial Estate	NG-BPL-MPL-ALL PIPE ROUTE ALL BPL	29/05/2023
เสร็จสิ้น	AT07275	BPL Bangplee Industrial Estate	NG-BPL-MPL-ALL PIPE ROUTE ALL BPL	30/05/2023
เสร็จสิ้น	AT07293	BPL Bangplee Industrial Estate	NG-BPL-MPL-ALL PIPE ROUTE ALL BPL	31/05/2023

สถานะ	เลขที่ใบงาน	Plant	Location	Finish Date
เสร็จสิ้น	AT07305	BPL Bangplee Industrial Estate	NG-BPL-MPL-ALL PIPE ROUTE ALL BPL	01/06/2023
เสร็จสิ้น	AT07315	BPL Bangplee Industrial Estate	NG-BPL-MPL-ALL PIPE ROUTE ALL BPL	02/06/2023
เสร็จสิ้น	AT07340	BPL Bangplee Industrial Estate	NG-BPL-MPL-ALL PIPE ROUTE ALL BPL	03/06/2023
เสร็จสิ้น	AT07357	BPL Bangplee Industrial Estate	NG-BPL-MPL-ALL PIPE ROUTE ALL BPL	04/06/2023
เสร็จสิ้น	AT07367	BPL Bangplee Industrial Estate	NG-BPL-MPL-ALL PIPE ROUTE ALL BPL	05/06/2023
เสร็จสิ้น	AT07385	BPL Bangplee Industrial Estate	NG-BPL-MPL-ALL PIPE ROUTE ALL BPL	06/06/2023
เสร็จสิ้น	AT07399	BPL Bangplee Industrial Estate	NG-BPL-MPL-ALL PIPE ROUTE ALL BPL	07/06/2023
เสร็จสิ้น	AT07415	BPL Bangplee Industrial Estate	NG-BPL-MPL-ALL PIPE ROUTE ALL BPL	08/06/2023
เสร็จสิ้น	AT07424	BPL Bangplee Industrial Estate	NG-BPL-MPL-ALL PIPE ROUTE ALL BPL	09/06/2023
เสร็จสิ้น	AT07442	BPL Bangplee Industrial Estate	NG-BPL-MPL-ALL PIPE ROUTE ALL BPL	10/06/2023
เสร็จสิ้น	AT08022	BPL Bangplee Industrial Estate	NG-BPL-MPL-ALL PIPE ROUTE ALL BPL	11/06/2023
เสร็จสิ้น	AT07476	BPL Bangplee Industrial Estate	NG-BPL-MPL-ALL PIPE ROUTE ALL BPL	12/06/2023
เสร็จสิ้น	AT07490	BPL Bangplee Industrial Estate	NG-BPL-MPL-ALL PIPE ROUTE ALL BPL	13/06/2023
เสร็จสิ้น	AT07503	BPL Bangplee Industrial Estate	NG-BPL-MPL-ALL PIPE ROUTE ALL BPL	14/06/2023
เสร็จสิ้น	AT07518	BPL Bangplee Industrial Estate	NG-BPL-MPL-ALL PIPE ROUTE ALL BPL	15/06/2023
เสร็จสิ้น	AT07537	BPL Bangplee Industrial Estate	NG-BPL-MPL-ALL PIPE ROUTE ALL BPL	16/06/2023
เสร็จสิ้น	AT07551	BPL Bangplee Industrial Estate	NG-BPL-MPL-ALL PIPE ROUTE ALL BPL	17/06/2023
เสร็จสิ้น	AT07566	BPL Bangplee Industrial Estate	NG-BPL-MPL-ALL PIPE ROUTE ALL BPL	18/06/2023
เสร็จสิ้น	AT07581	BPL Bangplee Industrial Estate	NG-BPL-MPL-ALL PIPE ROUTE ALL BPL	19/06/2023
เสร็จสิ้น	AT07595	BPL Bangplee Industrial Estate	NG-BPL-MPL-ALL PIPE ROUTE ALL BPL	20/06/2023
เสร็จสิ้น	AT07611	BPL Bangplee Industrial Estate	NG-BPL-MPL-ALL PIPE ROUTE ALL BPL	21/06/2023
เสร็จสิ้น	AT07627	BPL Bangplee Industrial Estate	NG-BPL-00000-P00 OTS BANG PLEE	22/06/2023
เสร็จสิ้น	AT07635	BPL Bangplee Industrial Estate	NG-BPL-MPL-ALL PIPE ROUTE ALL BPL	22/06/2023
เสร็จสิ้น	AT07646	BPL Bangplee Industrial Estate	NG-BPL-MPL-ALL PIPE ROUTE ALL BPL	23/06/2023
เสร็จสิ้น	AT07657	BPL Bangplee Industrial Estate	NG-BPL-MPL-ALL PIPE ROUTE ALL BPL	24/06/2023
เสร็จสิ้น	AT07658	BPL Bangplee Industrial Estate	NG-BPL-00000-P00 OTS BANG PLEE	24/06/2023
เสร็จสิ้น	AT07677	BPL Bangplee Industrial Estate	NG-BPL-00000-P00 OTS BANG PLEE	25/06/2023
เสร็จสิ้น	AT07676	BPL Bangplee Industrial Estate	NG-BPL-MPL-ALL PIPE ROUTE ALL BPL	25/06/2023
เสร็จสิ้น	AT07697	BPL Bangplee Industrial Estate	NG-BPL-MPL-ALL PIPE ROUTE ALL BPL	26/06/2023
เสร็จสิ้น	AT07724	BPL Bangplee Industrial Estate	NG-BPL-MPL-ALL PIPE ROUTE ALL BPL	27/06/2023
เสร็จสิ้น	AT07733	BPL Bangplee Industrial Estate	NG-BPL-MPL-ALL PIPE ROUTE ALL BPL	28/06/2023
เสร็จสิ้น	AT07735	BPL Bangplee Industrial Estate	NG-BPL-MPL-ALL PIPE ROUTE ALL BPL	28/06/2023
เสร็จสิ้น	AT08023	BPL Bangplee Industrial Estate	NG-BPL-MPL-ALL PIPE ROUTE ALL BPL	29/06/2023
เสร็จสิ้น	AT07765	BPL Bangplee Industrial Estate	NG-BPL-MPL-ALL PIPE ROUTE ALL BPL	30/06/2023

ภาคผนวก ค-5

ตัวอย่างใบขออนุญาตให้ทำงานในเขตแนวท่อส่งก๊าซธรรมชาติ

บริษัท ปตท. จำหน่ายก๊าซธรรมชาติ จำกัด
PTT Natural Gas Distribution Co., Ltd.

Permit No. 66 - BPL - EX - 0670

ใบอนุญาตทำงานขุดเจาะ (EXCAVATION PERMIT)

เขียนวันที่ 9 เดือน พ.ค. พ.ศ. 2566 เวลา 17:00น.

❶ วัน/ระยะเวลาที่ขออนุญาต จากวันที่ 9 เดือน พ.ค. พ.ศ. 2566 เวลา 19:00 ถึงวันที่ 15 เดือน พ.ค. พ.ศ. 2566 เวลา 05:00

บริเวณที่จะขุด : นิคมอุตฯบางพลี Soi 5/2 ใต้สายส่ง EGAT

เครื่องจักรหรืออุปกรณ์ที่จะใช้ : เครื่องดันท่อ XCMG

วัตถุประสงค์ : HDD ท่อร้อยสายไฟฟ้าใต้ดิน ระยะ 50 เมตร [ ] ภาพ sketch/ Drawing ที่แนบ -

ขนาดที่จะขุด กว้างxยาวxลึก (เมตร) : ลึก 3.00 เมตร จำนวนผู้ปฏิบัติงาน 6 คน

❷ การวิเคราะห์การปฏิบัติงานเพื่อความปลอดภัย - JSA (กรอกโดยผู้ขออนุญาต)

รายละเอียดงาน : HDD ท่อร้อยสายไฟใต้ดิน

ลำดับ	ขั้นตอนการทำงาน	อันตรายที่อาจจะเกิดขึ้นได้	ข้อแนะนำเพื่อการปฏิบัติ
1.	ตีตอง Guid Wall 2จุด	ปักโดนท่อสาธารณูปโภคเกิดเสียหาย	เช็คจนท. ในส่วนที่เกี่ยวข้อง และอนุ-
2.	HDD	โดนท่อ ก๊าซเกิดเสียหาย	ปทท. ก่อนลงมือก่อนเริ่มงาน
			และทำงานด้วยความระมัดระวัง

[ ] ทำ JSA เพิ่มเติมตามเอกสารแนบ

[ ] ประชุมชี้แจงอันตรายให้กับผู้ปฏิบัติงานก่อนเริ่มงาน

❸ ข้อพึงปฏิบัติในการปฏิบัติงาน (ผู้อนุญาตเขียนวงกลมล้อมรอบตัวเลขที่ต้องปฏิบัติ และเขียน ☑ ในข้อที่ดำเนินการแล้วเสร็จ

[ ] (1) มีสายเคเบิ้ลไฟฟ้า/ สายโทรศัพท์/ สายเครื่องมือวัด/ ท่ออยู่ใต้บริเวณที่ขุด (ถ้าไม่มีข้ามไปข้อ 4) ผู้ตรวจสอบ นพดล วัน/ เวลา 9-5-66/19:00น.

[ ] 2. ต้องตัดสะพานไฟ หยุดจ่ายกระแสไฟฟ้า และติดป้ายเตือนการตัดแยกระบบ ผู้ตรวจสอบ..... วัน/ เวลา .....

[ ] 3. ทำเครื่องหมายแสดงตำแหน่งที่ชัดเจนเรียบร้อยแล้ว ผู้ตรวจสอบ..... วัน/ เวลา .....

[ ] (4) บริเวณที่จะขุดมีสารติดไฟ/ สารมีพิษ/ ท่อระบบสาธารณูปโภค ผู้ตรวจสอบ นพดล วัน/ เวลา 9-5-66/19:00น.

[ ] 5. จำเป็นต้องมีมาตรการป้องกันดินพัง ระบุ ..... ผู้ตรวจสอบ..... วัน/ เวลา .....

[ ] (6) จำเป็นต้องมีช้างไฟฟ้าหรือเจ้าหน้าที่ที่เกี่ยวข้องดูแลขณะปฏิบัติงาน

[ ] 7. ผู้ขออนุญาตต้องติดตั้งราวกันตกและมีเครื่องหมายเตือนให้เห็นได้ชัดเจน ตลอดเวลาจนกว่างานจะแล้วเสร็จ

[ ] 8. จำเป็นต้องใช้อุปกรณ์ตรวจวัด [ ] ก๊าซติดไฟ หรือ [ ] ตรวจวัด O2

[ ] 9. ข้อกำหนดเพิ่มเติม : .....

ก๊าซติดไฟ	ก่อนเริ่มงาน	ระหว่างทำงาน
ก๊าซติดไฟ < 10%LEL	-	-
O2 อยู่ระหว่าง 19.5 - 23.5 %	-	-
ผู้ตรวจ	-	-

❹ ต้องสวมใส่อุปกรณ์คุ้มครองความปลอดภัยส่วนบุคคล ดังนี้ (กรอกโดยผู้อนุญาตหรือผู้ควบคุมงาน)

[✓] หมวกนิรภัย [ ] แว่นตานิรภัย [ ] ที่ครอบหู/อุดหู [ ] อุปกรณ์ป้องกันทางเดินหายใจ [ ] เข็มขัด/เชือกนิรภัย [ ] Gas Detector

[ ] ชุดป้องกันฝุ่น/ สารเคมี [ ] ถุงมือหนัง/ยาง [✓] รองเท้าบู๊ทหัวเหล็ก [ ] รองเท้านิรภัย [ ] อื่นๆ.....

❺ ลงนามใบอนุญาตทำงาน/ ต่ออายุ/ ปิดงาน

ข้าพเจ้าเข้าใจในงานที่ปฏิบัติเป็นอย่างดี

5.1 ลงชื่อ .... ผู้ขออนุญาต โทร 0832651639

(.....) วันที่ 9/5/66

หน่วยงาน นครเจริญกิจ

ขอต่ออายุ

ตั้งแต่ วันที่ .....เดือน ..... พ.ศ.....เวลา .....

ถึง วันที่ .....เดือน ..... พ.ศ.....เวลา .....

5.4 ลงชื่อ .....ผู้ขออนุญาต

5.5 ลงชื่อ .....ผู้ควบคุมงาน

5.6 ลงชื่อ .....ผู้อนุญาติ

ข้าพเจ้าได้ตรวจสอบรายการข้างต้น และพิจารณาเห็นว่าปลอดภัยสามารถปฏิบัติงานได้

5.2 ลงชื่อ . ผู้ควบคุมงาน โทร 0892010924

(.....) วันที่ 9/5/66

5.3 ลงชื่อ ผู้อนุญาต โทร 0818285508

(.....) วันที่ 9/5/66

ก่อนเลิกงาน

ข้าพเจ้าได้จัดทำสถานที่ทำงานให้มีสภาพปลอดภัยหรือเหมือนเดิมแล้ว

สถานะงาน [✓] แล้วเสร็จ [ ] ยังไม่แล้วเสร็จ [ ] ยกเลิก

หมายเหตุ :

5.7 ลงชื่อ .....ผู้ขออนุญาต

5.8 ลงชื่อ .....ผู้ควบคุมงาน

วันที่ 11 เดือน พ.ค. พ.ศ. 2566 เวลา 23:00น.

ต้นฉบับ : สำหรับผู้ขออนุญาตนำไปติดแสดงที่หน้างาน

สำเนา 1 : สำหรับผู้ควบคุมงาน

คำเตือน : ต้องติดแสดงใบอนุญาตฉบับนี้ให้เห็นเด่นชัดในจุดทำงาน

QM-FO-017-00

ภาคผนวก ง

การบำรุงรักษาสถานีก๊าซธรรมชาติ

ภาคผนวก ง-1

สรุปผลการบำรุงรักษาสถานีก๊าซธรรมชาติ

สรุปผลการบำรุงรักษาสถานีก๊าซธรรมชาติ

โครงการท่อส่งก๊าซธรรมชาติบริเวณนิคมอุตสาหกรรมบางพลี

บริษัท ปตท. จำหน่ายก๊าซธรรมชาติ จำกัด

ระหว่างเดือนมกราคม ถึงธันวาคม พ.ศ.2566

สรุปการดำเนินงานตามแผนบำรุงรักษาเชิงป้องกันสถานีก๊าซฯ OTS และสถานี MRS

Descriptions	Year 2023											
	1	2	3	4	5	6	7	8	9	10	11	12
OTS	✓			✓								
MRS (TAC SIAM)	✓			✓								
MRS (Endo Branch 1)	✓			✓								

หมายเหตุ : 1. ✓ คือ ดำเนินตามแผนบำรุงรักษาเชิงป้องกัน (PM)

2. คือ แผนบำรุงรักษาเชิงป้องกันประจำทุก 3 เดือน

3. คือ แผนบำรุงรักษาเชิงป้องกันประจำทุก 3 ปี

บริษัทฯ ได้ดำเนินการตามแผนบำรุงรักษาเชิงป้องกันสถานี OTS และ MRS ประจำทุกเดือน และประจำทุก 3 เดือน

ภาคผนวก ง-2

แผนการบำรุงรักษาเชิงป้องกันของสถานีก๊าซธรรมชาติ

PTT Natural Gas Distribution Co., Ltd.
Operation Division / Engineering Department

แผนการบำรุงรักษาเชิงป้องกัน

For: การบำรุงรักษาเชิงป้องกัน (PM) สถานีก๊าซ OTS, PRS และ MRS พื้นที่บางพลี (BPL)

Code	Descriptions	Year 2022												Year 2023												Year 2024											
		1	2	3	4	5	6	7	8	9	10	11	12	1	2	3	4	5	6	7	8	9	10	11	12	1	2	3	4	5	6	7	8	9	10	11	12
000	OTS BPL	Q			Q			Q	Y(3)	Y(3)*	Q,Y(3)**	Y(3)	Y(3)	Q			Q			Q			Q			Q			Q			Q			Q		
101	SIAM STEEL(SOI7)			Q			Q	Y(3)		Q			Q			Q			Q			Q			Q			Q			Q			Q			Q
103	HANWHA			Q			Q			Q			Q			Q			Q			Q			Q			Q			Q	Y(3)		Q			Q
104P00	ENKEI THAI (F2)			Q			Q			Q			Q			Q		Y(3)	Q			Q			Q			Q			Q			Q			Q
104P01	ENKEI THAI (F1)	Y(3)	Q			Q			Q			Q			Q			Q			Q			Q			Q			Q			Q			Q	
104P02	ENKEI THAI (F3)		Q			Q			Q			Q			Q			Q			Q			Q			Q			Q	Y(3)		Q			Q	
104P03	ENKEI THAI (F4)			Q			Q			Q			Q			Q	Y(3)		Q			Q			Q			Q			Q			Q			Q
105P00	SWAN 1		Q	Y(3)		Q			Q			Q			Q			Q			Q			Q			Q			Q			Q			Q	
105P01	SWAN 2		Q			Q			Q			Q	Y(3)		Q			Q			Q			Q			Q			Q			Q			Q	
107	TAC SIAM	Q			Q			Q			Q			Q			Q			Q			Q			Q			Q			Q			Q		
108P01	ENDO BRANCH1	Q			Q			Q			Q			Q			Q			Q	Y(3)		Q			Q			Q			Q			Q		
110	CONTINENTAL		Q			Q			Q			Q			Q			Q			Q		Y(3)	Q			Q			Q			Q			Q	
113	KITZ	Q			Q			Q			Q			Q			Q			Q			Q			Q			Q			Q			Q	Y(3)	
115	MY COATING			Q			Q			Q			Q			Q			Q			Q,Y3			Q			Q			Q			Q			Q
118	THAI KOITO	Q			Q			Q			Q			Q			Q			Q			Q		Y(3)	Q			Q			Q			Q		
119	K.M. INTERLAB		Q			Q			Q			Q			Q			Q,Y3			Q			Q			Q			Q			Q			Q	
121	LOHAPRATEEP		Q			Q			Q			Q			Q			Q			Q			Q			Q			Q			Q			Q	
124	BEIERSDORF			Q		Y(3)	Q			Q			Q			Q			Q			Q			Q			Q			Q			Q			Q
127	WIN CHANCE	Q			Q			Q			Q			Q			Q			Q			Q			Q	Y(3)		Q			Q			Q		
128	MMP			Q			Q			Q			Q			Q			Q			Q			Q			Q			Q			Q			Q
131	THAI TAKAGI			Q			Q			Q			Q			Q			Q			Q		Y(3)	Q			Q			Q			Q			Q

Note: Q: 3 Month Preventive Maintenance, Y(3): 3 Year Preventive Maintenance

Y(3): ศูนย์สอบเทียบ Gas Meter ที่ศูนย์ปฏิบัติการชลบุรีปิดทำการเนื่องจากดำเนินการต่อใบรับรอง ISO 17025 Y(3)**: ศูนย์สอบเทียบ Gas Meter ที่ศูนย์ปฏิบัติการชลบุรี ไม่มีแผนขึ้นตัว Master Turbine ขนาด 8"*

ผู้จัดเตรียม	ผู้ทบทวน	ผู้อนุมัติ	
( )	( )	( )	หน้าที่.....1/1.....
วันที่ 30/04/2023	วันที่ 30/04/23	วันที่ 30/04/66	แก้ไขครั้งที่...1/2566..

OP-FO-012-05

ภาคผนวก ง-3

ตัวอย่างเอกสารการบำรุงรักษาสถานีก๊าซธรรมชาติ

MAINTENANCE NGD MONTHLY REPORT

REPORT NO:	**GR00308**	**MONTH/YEAR:**	**1/2023**	**REPORT DATE:**	**10/02/2023**	**AREA:**	**BPL : Bangplee Industrial Estate**
EQUIPMENT TYPE:	**STATION**	**TOTAL WORK:**	**3**	**FINISHED:**	**3**	**UNFINISHED:**	**0**

STATUS	WORK ORDER NO.	WORK TOPIC	LOCATION	START-FINISH DATE
Success	OR03445	PM 3M OTS BPL	BPL : Bangplee Industrial Estate	01/01/2023 - 31/01/2023
Success	OR02895	PM 3M ENDO LIGHTING (BRANCH 1) (Ref.PW00331)	BPL : Bangplee Industrial Estate	01/01/2023 - 31/01/2023
Success	OR02894	PM 3M TAC SIAM (Ref.PW00330)	BPL : Bangplee Industrial Estate	01/01/2023 - 31/01/2023

Report by:

Date: 10/02/2023

Approved by:

Date: 10/02/2023

MAINTENANCE NGD MONTHLY REPORT

REPORT NO:	**GR00505**	**MONTH/YEAR:**	**4/2023**	**REPORT DATE:**	**03/05/2023**	**AREA:**	**BPL : Bangplee Industrial Estate**
EQUIPMENT TYPE:	**STATION**	**TOTAL WORK:**	**3**	**FINISHED:**	**3**	**UNFINISHED:**	**0**

STATUS	WORK ORDER NO.	WORK TOPIC	LOCATION	START-FINISH DATE
Success	OR04007	PM 3M ENDO LIGHTING (BRANCH 1) (Ref.PW00331)	BPL : Bangplee Industrial Estate	01/04/2023 - 30/04/2023
Success	OR04006	PM 3M TAC SIAM (Ref.PW00330)	BPL : Bangplee Industrial Estate	01/04/2023 - 30/04/2023
Success	OR04005	PM 3M OTS BPL (Ref.PW00328)	BPL : Bangplee Industrial Estate	01/04/2023 - 30/04/2023

Report by:

Date: 03/05/2023

Approved by:

Date: 03/05/2023

ภาคผนวก ง-4

ตัวอย่างเอกสารใบขออนุญาตให้ทำงานในสถานีก๊าซธรรมชาติ

บริษัท ปตท. จำหน่ายก๊าซธรรมชาติ จำกัด
PTT Natural Gas Distribution Co., Ltd.

Permit No. 66 - BPL - CD - 0717

ใบอนุญาตทำงานทั่วไปไม่มีความร้อน (COLD WORK PERMIT)

เขียนวันที่ 28 เดือน เม.ย. พ.ศ. 66 เวลา 6.00น.

1 วันระยะเวลาที่ขออนุญาต จากวันที่ 5 เดือน พ.ค. พ.ศ. 66 เวลา 9.00น. ถึงวันที่ 8 เดือน พ.ค. พ.ศ. 66 เวลา 17.30น.

สถานที่ (ระบุให้ชัดเจน): ORS (ทางเข้า)

เครื่องจักรหรืออุปกรณ์ที่จะใช้: เครื่องมือช่างทั่ว, เครื่องพ่นสี, อุปกรณ์ยกของ แต่งกิ่งไม้

รายละเอียดของงาน: ตัดแต่งกิ่ง

จำนวนผู้ปฏิบัติงาน 8 คน

2 การวิเคราะห์การปฏิบัติงานเพื่อความปลอดภัย : JSA (กรอกโดยผู้ขออนุญาต)

รายละเอียดงาน: ตัดแต่งกิ่ง (ความเสี่ยงสูง)

ลำดับ	ขั้นตอนการทำงาน	อันตรายที่อาจจะเกิดขึ้นได้	ข้อแนะนำเพื่อการปฏิบัติ
1	ตัดแต่งกิ่ง	ล.ม.กิ่งไม้หล่น.เอียน	สวมแว่นนิรภัย
2	ต้องขึ้นที่สูง	ล้มจากที่สูง	ติดตั้งอุปกรณ์ป้องกัน
3	ตัดแต่งกิ่งไม้	ถูกไฟดูดช็อต	ปิดกั้นไฟ เรียบ

[✓] ทำ JSA เพิ่มเติมตามเอกสารแนบ [ ] ประชุมชี้แจงอันตรายให้กับผู้ปฏิบัติงานก่อนเริ่มงาน

3 ข้อพึงปฏิบัติในการปฏิบัติงาน (ผู้ขออนุญาตเขียนวงกลมล้อมรอบตัวเลขที่ต้องปฏิบัติ และเขียน ☑ ในข้อที่ดำเนินการแล้วเสร็จ)

- [ ] 1. ตัดแยกระบบ
- [ ] 2. ลดความดัน
- [ ] 3. ระบายทิ้ง
- [ ] 4. ตัด/ล็อคอุปกรณ์ทางกล
- [ ] 5. ตัด/ล็อคอุปกรณ์ไฟฟ้า
- [ ] 6. ยกเลิกอุปกรณ์ความปลอดภัยชั่วคราว
- [ ] 7. ตัดแยกอุปกรณ์เครื่องมือวัด
- [ ] 8. แขวนป้ายห้ามอุปกรณ์ที่ตัด/ล็อค
- [ ] 9. ปิดช่องทางด้วยหน้าแปลนทึบ
- [ ] 10. ไล่ด้วยก๊าซไนโตรเจน
- [ ] 11. ตรวจสอบสภาพรถขนส่ง/ อุปกรณ์ไฟฟ้า
- [ ] 12. เตรียมพร้อมอุปกรณ์ดับเพลิง
- [ ] 13. ไล่ด้วยอากาศ
- [ ] 14. ทั้นบริเวณ
- [ ] 15. ติดตั้งป้ายเตือน
- [ ] 16. ติดตั้งระบบระบายอากาศ
- [✓] 17. แจ้ง GRCC
- [ ] 18. แจ้ง
- [ ] 19. ตรวจสอบก๊าซติดไฟก่อนปฏิบัติงาน (น้อยกว่า 10% LEL)

[✓] ครั้งคราว [ ] ต่อเนื่อง

ก๊าซติดไฟ	ก่อนเริ่มงาน	ระหว่างทำงาน	ขอต่ออายุ	หลังเลิกงาน
%LEL		–	–	–
เวลา		–	–	–
ผู้ตรวจ		–	–	–

ข้อกำหนดเพิ่มเติม: [ ] หมายเหตุ : ให้ใช้ตารางเพิ่มกรณีที่ต้องการ

4 ต้องสวมใส่อุปกรณ์คุ้มครองความปลอดภัยส่วนบุคคล ดังนี้ (กรอกโดยผู้ขออนุญาตหรือผู้ควบคุมงาน)

[✓] หมวกนิรภัย [✓] แว่นตานิรภัย [ ] ที่ครอบหู/อุดหู [ ] อุปกรณ์ป้องกันทางเดินหายใจ [ ] เข็มขัด/เชือกนิรภัย [ ] Gas Detector
[ ] ชุดป้องกันฝุ่น/ สารเคมี [✓] ถุงมือหนังบาง [ ] รองเท้าบู๊ทหัวเหล็ก [ ] รองเท้านิรภัย [ ] อื่นๆ

5 ลงนามในอนุญาตทำงาน/ ต่ออายุ/ ปิดงาน

ข้าพเจ้าเข้าใจในงานที่ปฏิบัติเป็นอย่างดี

5.1 ลงชื่อ ..... ผู้ขออนุญาต โทร 089-1824975
(.....) วันที่ 28-4-66
หน่วยงาน .....

ขอต่ออายุ
ตั้งแต่ วันที่ ..... เดือน ..... พ.ศ. ..... เวลา .....
ถึง วันที่ ..... เดือน ..... พ.ศ. ..... เวลา .....
5.4 ลงชื่อ ..... ผู้ขออนุญาต
5.5 ลงชื่อ ..... ผู้ควบคุมงาน
5.6 ลงชื่อ ..... ผู้อนุญาติ

ข้าพเจ้าได้ตรวจสอบรายการข้างต้น และพิจารณาเห็นว่าปลอดภัยสามารถปฏิบัติงานได้

5.2 ลงชื่อ ..... ผู้ควบคุมงาน โทร 0892010996
(.....) วันที่ 28/4/66

5.3 ลงชื่อ ..... ผู้อนุญาต โทร 0818281508
(.....) วันที่ 28/4/23

ก่อนเลิกงาน
ข้าพเจ้าได้จัดทำสถานที่ทำงานให้มีสภาพปลอดภัยหรือเหมือนเดิมแล้ว
สถานะงาน [✓] แล้วเสร็จ [ ] ยังไม่แล้วเสร็จ [ ] ยกเลิก
หมายเหตุ :
5.7 ลงชื่อ ..... ผู้ขออนุญาต
5.8 ลงชื่อ ..... ผู้ควบคุมงาน
วันที่ 8 เดือน พ.ค. พ.ศ. 2566 เวลา 17.00น.

ต้นฉบับ : สำหรับผู้ขออนุญาตนำไปติดแสดงที่หน้างาน
สำเนา 1 : สำหรับผู้ควบคุมงาน

คำเตือน : ต้องติดแสดงใบอนุญาตฉบับนี้ให้เห็นเด่นชัดในจุดทำงาน
QM-FO-014-00

สแกนด้วย CamScanner

การปฐมนิเทศด้านความปลอดภัย อาชีวอนามัยและสิ่งแวดล้อมก่อนเริ่มงาน

สำหรับผู้รับเหมา และผู้รับเหมาช่วง

บริษัท/ หน่วยงานผู้รับเหมา: ห.ก.ก จำกัด
ชื่อผู้ควบคุมงาน (ผู้รับเหมา): ..... เบอร์โทร 089-1824975
ชื่อผู้ควบคุมงาน (PTTNGD): ..... หน่วยงาน PTTNGD เบอร์โทร 081-8381508
ลักษณะงาน/ โครงการ: ตัดแต่งกิ่ง พื้นที่ปฏิบัติงาน: ORS, PRS1, PRS2 (ทางเข้า), ORS, PRS3 (สถานีก๊าซ), ORS (ทางเข้า), ORS (ลานจอด), ORS, PRS4 (ทางหลัง), ORS (บ่อบำบัดน้ำ), ORS, ORS4, PRS5 (ลานหน้า)
เริ่มปฏิบัติงานตั้งแต่ วันที่ 6 เดือน ก.พ. พ.ศ. 2566 ถึง วันที่ 31 เดือน ม.ค. พ.ศ. 2566
อบรมเมื่อวันที่ 3 เดือน ก.พ. ปี 66 เวลา 9-00 น. สถานที่ ออนไลน์

หัวข้อการอบรม

- [✓] นโยบาย/ วัตถุประสงค์ความปลอดภัย อาชีวอนามัยและสิ่งแวดล้อม (Zero Accident) และการห้ามดื่มเครื่องดื่มแอลกอฮอล์
- [✓] ความรู้เบื้องต้นเกี่ยวกับก๊าซธรรมชาติ
- [✓] รายละเอียดงาน/ ลักษณะงาน
- [✓] ความเสี่ยง/ อันตรายของงาน และการป้องกัน
- [✓] ระบบการขออนุญาตการทำงานเสี่ยง (Permit to Work)
- [✓] ข้อกำหนด/ เงื่อนไขพิเศษของพื้นที่ปฏิบัติงาน
- [✓] กฎระเบียบด้านความปลอดภัยและสิ่งแวดล้อม
- [✓] การรายงานอุบัติการณ์ และอุบัติเหตุ
- [✓] อุปกรณ์ความปลอดภัยส่วนบุคคล
- [✓] ขั้นตอนการปฏิบัติกรณีเกิดเหตุฉุกเฉิน

ที่	ชื่อ/ นามสกุล	เลขที่บัตรประจำตัวประชาชน	เพศ	อายุ	(ลงชื่อ)
1	[redacted]	[redacted]	ชาย	42	
2	[redacted]	[redacted]	ชาย	40	
3	[redacted]	[redacted]	ชาย	31	
4	[redacted]	[redacted]	ชาย	38	
5	[redacted]	[redacted]	ชาย	34	
6	[redacted]	[redacted]	ชาย	24	
7	[redacted]	[redacted]	ชาย	54	
8	[redacted]	[redacted]	หญิง	43	
9	[redacted]	[redacted]	หญิง	51	
10	[redacted]	[redacted]	หญิง	65	
11	[redacted]	[redacted]	ชาย	53	
12					
13					
14					
15					

(.....)
ผู้อบรม
วันที่ 3-2-66

ผู้ควบคุมงาน/ เจ้าของพื้นที่ (PTTNGD)
วันที่ 3/2/66

เจ้าหน้าที่ความปลอดภัย PTTNGD
วันที่ 3/2/66

QM-FO-010-00

สแกนด้วย CamScanner

PTT NGD

การวิเคราะห์งานเพื่อความปลอดภัย (Job Safety Analysis)

วันที่วิเคราะห์ Filing Date: 25-5-66 เวลา Time: 07.00 น. หน้า Page 1 of 1

โครงการ Project: ตัดหญ้าประจำปี สถานีก๊าซ OTS (บางพลี) สถานที่ปฏิบัติงาน Location of work: OTS (บางพลี)

งานที่ทำ Work: ตัดหญ้า

ลำดับขั้นงาน (Step No.)	ขั้นตอนการทำงาน (Sequences of Basic Job Step)	อันตรายอุบัติเหตุที่เกิดขึ้นได้ (Hazard potential incidents)	มาตรการป้องกัน/ ข้อเสนอแนะเพื่อการปฏิบัติ (Measure/ Recommended)
1	ตัดหญ้า	1.1 สะเก็ดหินกระเด็นเข้าตา หรือโดนอวัยวะส่วนอื่นๆ ให้ได้รับบาดเจ็บ	สวมใส่อุปกรณ์ป้องกันส่วนบุคคล เช่น หมวกนิรภัย แว่นตานิรภัย ถุงมือ ถุงเท้ายางบูท
2	ขึ้นบันไดเก็บเศษหิน	2.1 ตกบันไดลวดลาย โดนอุปกรณ์ ล้มระแทกพื้นหรือวัตถุ ให้ได้รับบาดเจ็บ	สวมใส่อุปกรณ์ป้องกันส่วนบุคคล เช่น หมวกนิรภัย แว่นตานิรภัย หน้ากากป้องกันสารเคมี ตรวจสอบอุปกรณ์ก่อนนำไปใช้งาน ยึดกันตกที่ตรงจุดปลายบันไดให้ได้ระดับ
3	ตัดแต่งกิ่งไม้	3.1 กิ่งไม้ตกหล่นมาโดนร่างกายได้รับบาดเจ็บ 3.2 ทิ้งเศษวัสดุกองไม้ให้รับบาดเจ็บ	บังไม้ และควรใส่อุปกรณ์ป้องกันส่วนบุคคล เช่น หมวกนิรภัย แว่นตานิรภัย ถุงมือนิรภัย โดยต้องมีคนช่วยจับบันไดตลอดเวลาทำงาน และยึดกระเป๋าแน่น ถักขนะการใช้บันไดตัวเองต้องเหลือ 2 ขั้นสุดท้ายเสมอ ถ้าใช้บันไดพาดต้องเหลือ 3 ขั้น สุดท้ายเสมอ

หมวดแผนผังงานโดยผู้ Review and Signature	
หมวดแผนผังงานโดยผู้ตรวจงาน Reviewed by job owner Engineer PTTNGD	ชุมนุมโดยรูป/ Approved by Safety Officer PTTNGD
วันที่ Date 5/5/66	วันที่ Date 5-5-66

จัดทำโดย Prepared by: วันที่ Date 25-5-66

QM-FO-012-00

PTT NGD

แบบบันทึกการทำ Safety Talk

Safety Talk record form

ประจำเดือน *Month* พ.ค. พศ. *Year* 2566

โครงการ (Project): ตัดหญ้าประจำปี สถานีก๊าซ OTS (บางพลี)

บริษัทผู้รับเหมา (Contractor's Company name): บ.จ.ก พิวเจอราด

ระยะเวลาดำเนินโครงการ (Project Period): 1 ก.พ 2566 - 31 ก.ค 2566

วันที่	เรื่อง/ หัวข้อ	จำนวนผู้เข้าร่วม	ผู้นำ Talk	หมายเหตุ
2-5-66	- สภาพร่างกายไม่พร้อมทำงาน	8	นพดล มณีกุล	พลังฤทธิ์ ขุนน่อง
	- ข้อปฏิบัติการใช้เครื่องมือเครื่องจักร			ชัยพฤกษ์ น้อยธรรมดี
	- ข้อควรปฏิบัติในสถานที่ทำงาน			สวเกียรติ์ ปล้อ
	- ข้อปฏิบัติที่เกี่ยว Covid 19			คลิสติกส์ ยิ่งชัยพงษ์
				ถนอม ศาวิจิต
				ชูกมล ขนเกตร
				เสาวลักษณ์ ใสะเอาใจเชิง
				เวียง ทองสี่ดวงดวน
			ถาย 5 ดาน	ถาย 5 ดาน x 8 บ.ม. = 40
			ผ้าผ้า 3 ดาน	ผ้าผ้า 3 ดาน x 8 บ.ม. = 24
			รวมชั่วโมงทำงาน	= 64 ชั่วโมง

ชั่วโมง
ชั่วโมง

หมายเหตุ: 1. การทำ Safety Talk ต้องทำทุกวัน (ที่มีการทำงาน) ก่อนเริ่มงาน

2. ผู้นำในการทำ Safety Talk ควรเป็น จป.ประจำหน้างาน ผู้ควบคุมงานของผู้รับเหมา หรือเจ้าหน้าที่ของผู้รับจ้าง

3. จป.ของผู้รับเหมาส่งแบบฟอร์มให้เจ้าหน้าที่ PTTNGD ภายในวันที่ 3 ของเดือนถัดไป

Safety Officer of Contractor	Job owner Engineer PTTNGD	Safety Officer of PTTNGD
วันที่ 5-5-66	วันที่ 5/5/23	วันที่ 5/5/23

QM-FO-011-00

สแกนด้วย CamScanner

สแกนด้วย CamScanner

รายงานด้านความปลอดภัย อาชีวอนามัย และสิ่งแวดล้อม สำหรับผู้รับเหมา (งานโครงการ)

SHE Monthly Report for Contractor

ประจำเดือน (Month): พ.ค. พ.ศ. (Year): 2566

โครงการ (Project): ติดตั้งท่อประปาพื้นที่สถานีก๊าซ ตร (เมางมี)

บริษัทผู้รับเหมา (Contractor's Company name): ห.จ.ก พิพัฒนาท

ระยะเวลาดำเนินโครงการ (Project Period): 1 ก.พ. 66 – 31 ต.ค. 66

ข้อมูลการเกิดอุบัติการณ์ (Information of Incident)

เหตุการณ์เกือบเกิดอุบัติเหตุ (Near Miss): ☐ มี จำนวน ____ ครั้ง ☑ ไม่มี

อุบัติเหตุ (Accident): ☐ มี จำนวน ____ ครั้ง ☑ ไม่มี

จำนวนผู้ได้รับอุบัติเหตุ (No. of injured): – คน

ความรุนแรงของอุบัติเหตุจากการทำงาน (Severity of Accident)

☐ อุบัติเหตุขั้นเสียชีวิต (First Aid Treatment)

☐ อุบัติเหตุขั้นเข้ารับการรักษาทางการแพทย์ (Medical Treatment)

☐ อุบัติเหตุขั้นหยุดงาน (Lost time accident)

☐ อุบัติเหตุขั้นปฐมพยาบาล (First Aid Treatment)

หมายเหตุ : กรณีเกิดอุบัติการณ์จะต้องส่งรายงานการสอบหาสาเหตุให้เจ้าหน้าที่ความปลอดภัยผู้ว่าจ้างภายใน 1 วันทำการ หลังเกิดเหตุ

Remark : In case of incident, The invetigative report must be send to PTTNGD's Safety Officer within 1 day after incident occurred.

ข้อมูลชั่วโมงการทำงาน (Worked-Hours)

ชั่วโมงการทำงานสะสม ณ เดือนที่ผ่านมา (1) (Accumulated work-Hours as of previous month): 68 ชั่วโมง-คน (Man Hours)

ชั่วโมงการทำงาน ณ เดือนนี้ (2) (Work-Hour in this month): 70 ชั่วโมง-คน (Man Hour)

ชั่วโมงการทำงานรวมทั้งหมด (1+2) (Total Work-Hours): 138 ชั่วโมง-คน (Man Hour)

ข้อมูลด้านสิ่งแวดล้อม (Environmental data)

ปริมาณขยะทั่วไปที่เกิดขึ้น (Amount of waste generated): – กก.

ปริมาณที่ส่งกำจัด (Amount of waste disposed): – กก.

ข้อมูลอื่นๆ (Other Information)

1 การทำ Safety Talk ประจำวันก่อนเริ่มงาน (Daily safety talk before start working): ☑ มี จำนวน 1 ครั้ง ☐ ไม่มี

2 การสำรวจความปลอดภัยโดยเจ้าหน้าที่ความปลอดภัยของผู้รับเหมาหรือผู้เกี่ยวข้อง (Safety walk by safety officer/ responsible person): ☑ มี จำนวน 1 ครั้ง ☐ ไม่มี

Safety Officer of Contractor	Project Manager of Contractor	Job owner Engineer PTTNGD
วันที่ 5-5-66	วันที่ 5-5-66	วันที่ 5/5/23

QM-FO-013-00

สแกนด้วย CamScanner

ภาคผนวก จ

การบำรุงรักษาระบบ SCADA และ Flow Computer

ภาคผนวก จ-1

สรุปผลการบำรุงรักษาระบบ SCADA และ Flow Computer

สรุปผลการบำรุงรักษาระบบ SCADA และ Flow Computer

โครงการท่อส่งก๊าซธรรมชาติบริเวณนิคมอุตสาหกรรมบางพลี

บริษัท ปตท. จำหน่ายก๊าซธรรมชาติ จำกัด

ระหว่างเดือนมกราคม ถึงธันวาคม พ.ศ.2566

1. สรุปการดำเนินงานตามแผนบำรุงรักษาเชิงป้องกันระบบ SCADA (ห้องควบคุม และ RTU ของสถานีก๊าซ OTS/PRS)

Descriptions	Year 2023											
	1	2	3	4	5	6	7	8	9	10	11	12
OTS BPL	✓			✓								

หมายเหตุ : 1. ✓ คือ ดำเนินตามแผนบำรุงรักษาเชิงป้องกัน (PM)

2. คือ แผนบำรุงรักษาเชิงป้องกันประจำทุก 3 เดือน

3. คือ แผนบำรุงรักษาเชิงป้องกันประจำทุก 3 เดือน และทุก 6 เดือน

2. สรุปการดำเนินงานตามแผนบำรุงรักษาเชิงป้องกันระบบ Flow Computer

Descriptions	Year 2023											
	1	2	3	4	5	6	7	8	9	10	11	12
OTS BPL		✓			✓							

หมายเหตุ : 1. ✓ คือ ดำเนินตามแผนแผนบำรุงรักษาเชิงป้องกัน (PM)

2. คือ แผนบำรุงรักษาเชิงป้องกันประจำทุก 3 เดือน

บริษัทฯ ได้ดำเนินการตามแผนบำรุงรักษาเชิงป้องกันระบบ SCADA และ Flow Computer ประจำทุก 3 เดือน และประจำทุก 6 เดือน

ภาคผนวก จ-2

แผนการบำรุงรักษาระบบ SCADA และ Flow Computer

PTT Natural Gas Distribution Co., Ltd.
Operation Division / Engineering Department

แผนการบำรุงรักษาเชิงป้องกัน (2023-2025)

For: การบำรุงรักษาระบบ SCADA (ห้องควบคุม และ ระบบ RTU ของสถานีก๊าซ OTS/PRS)

Code	Descriptions	Year 2023												Year 2024												Year 2025											
		1	2	3	4	5	6	7	8	9	10	11	12	1	2	3	4	5	6	7	8	9	10	11	12	1	2	3	4	5	6	7	8	9	10	11	12
02-100	ห้องควบคุม	Q			Q			Q			Q			Q			Q			Q			Q			Q			Q			Q			Q		
02-000	BV #10		Q			Q,H			Q			Q,H			Q			Q,H			Q			Q,H			Q			Q,H			Q			Q,H	
02-001	PRS #1		Q			Q,H			Q			Q,H			Q			Q,H			Q			Q,H			Q			Q,H			Q			Q,H	
02-002	PRS #2		Q			Q,H			Q			Q,H			Q			Q,H			Q			Q,H			Q			Q,H			Q			Q,H	
04-000	Bangplee	Q			Q,H			Q			Q,H			Q			Q,H			Q			Q,H			Q			Q,H			Q			Q,H	
05-000	Ladkrabang			Q			Q,H			Q			Q,H			Q			Q,H			Q			Q,H			Q			Q,H			Q			Q,H
05-001	PRS #3			Q			Q,H			Q			Q,H			Q			Q,H			Q			Q,H			Q			Q,H			Q			Q,H
06-000	Rangsit		Q,H			Q			Q,H			Q			Q,H			Q			Q,H			Q			Q,H			Q			Q,H			Q	
08-000	Rojana			Q,H			Q			Q,H			Q			Q,H			Q			Q,H			Q			Q,H			Q			Q,H			Q
08-001	Rojana 2			Q,H			Q			Q,H			Q			Q,H			Q			Q,H			Q			Q,H			Q			Q,H			Q
10-000	Navanakorn	Q			Q,H			Q			Q,H			Q			Q,H			Q			Q,H			Q			Q,H			Q			Q,H		

Note:

Q = 3 Months Preventive Maintenance, H = 6 Months Preventive Maintenance

ผู้จัดเตรียม	ผู้ทบทวน	ผู้อนุมัติ	
( )	( )	( )	หน้าที่ 1 of 2
วันที่ 16/02/2023	วันที่ 16/02/2023	วันที่ 16/02/2023	แก้ไขครั้งที่ 00

PTT Natural Gas Distribution Co., Ltd.
Operation Division / Engineering Department

แผนการบำรุงรักษาเชิงป้องกัน (2023-2025)

For: การบำรุงรักษาระบบ SCADA (ห้องควบคุม และ ระบบ RTU ของสถานีก๊าซ OTS/PRS)

Code	Descriptions	Year 2023												Year 2024												Year 2025											
		1	2	3	4	5	6	7	8	9	10	11	12	1	2	3	4	5	6	7	8	9	10	11	12	1	2	3	4	5	6	7	8	9	10	11	12
10-001	PRS #4	Q,H			Q			Q,H			Q			Q,H			Q			Q,H			Q			Q,H			Q			Q,H			Q		
12-000	Bangkadi	Q			Q,H			Q			Q,H			Q			Q,H			Q			Q,H			Q			Q,H			Q			Q,H		
15-000	WHA Eastern Seaboard		Q,H			Q			Q,H			Q			Q,H			Q			Q,H			Q			Q,H			Q			Q,H			Q	
08-005	PRS #5			Q,H			Q			Q,H			Q			Q,H			Q			Q,H			Q			Q,H			Q			Q,H			Q

Note:

Q = 3 Months Preventive Maintenance, H = 6 Months Preventive Maintenance

ผู้จัดเตรียม	ผู้ทบทวน	ผู้อนุมัติ	
( )	( )	( )	หน้าที่ 2 of 2
วันที่ 16/02/2023	วันที่ 16/02/2023	วันที่ 16/02/2023	แก้ไขครั้งที่ 00

PTT Natural Gas Distribution Co., Ltd.
Operation Division / Engineering Department

แผนการบำรุงรักษาเชิงป้องกัน (2023-2025)

For: การบำรุงรักษา Flow Computer

Code	Descriptions	Year 2023												Year 2024												Year 2025											
		1	2	3	4	5	6	7	8	9	10	11	12	1	2	3	4	5	6	7	8	9	10	11	12	1	2	3	4	5	6	7	8	9	10	11	12
02-000	BV #10	Q			Q			Q			Q			Q			Q			Q			Q			Q			Q			Q			Q		
04-000	Bangplee		Q			Q			Q			Q			Q			Q			Q			Q			Q			Q			Q			Q	
05-000	Ladkrabang			Q			Q			Q			Q			Q			Q			Q			Q			Q			Q			Q			Q
06-000	Rangsit			Q			Q			Q			Q			Q			Q			Q			Q			Q			Q			Q			Q
08-000	Rojana		Q			Q			Q			Q			Q			Q			Q			Q			Q			Q			Q			Q	
08-001	Rojana 2		Q			Q			Q			Q			Q			Q			Q			Q			Q			Q			Q			Q	
10-000	Navanakorn	Q			Q			Q			Q			Q			Q			Q			Q			Q			Q			Q			Q		
12-000	Bangkadi	Q			Q			Q			Q			Q			Q			Q			Q			Q			Q			Q			Q		
15-000	WHA Eastern Seaboard		Q			Q			Q			Q			Q			Q			Q			Q			Q			Q			Q			Q	

Note:

Q = 3 Months Preventive Maintenance, H = 6 Months Preventive Maintenance

ผู้จัดเตรียม	ผู้ทบทวน	ผู้อนุมัติ	
( )	( )	( )	หน้าที่ 1 of 1
วันที่ 16/02/2023	วันที่ 16/02/2023	วันที่ 16/02/2023	แก้ไขครั้งที่ 00

ภาคผนวก จ-3

ตัวอย่างการบำรุงรักษาระบบ SCADA และ Flow Computer

MAINTENANCE NGD MONTHLY REPORT

REPORT NO: GR00338 **MONTH/YEAR:** 1/2023 **REPORT DATE:** 07/02/2023 **AREA:** PNGD : PTT NGD

EQUIPMENT TYPE: INSTRUMENT(FLOV **TOTAL WORK:** 9 **FINISHED:** 9 **UNFINISHED:** 0

STATUS	WORK ORDER NO.	WORK TOPIC	LOCATION	START-FINISH DATE
Success	OR03166	PM 6M SCADA PRS4 NVK	NVK : Nava Nakorn I.Z.	01/01/2023 - 31/01/2023
Success	OR03165	PM 3M SCADA PRS4 NVK	NVK : Nava Nakorn I.Z.	01/01/2023 - 31/01/2023
Success	OR03164	PM 3M Flow Com. NVK	NVK : Nava Nakorn I.Z.	01/01/2023 - 31/01/2023
Success	OR03163	PM 3M SCADA OTS.NVK	NVK : Nava Nakorn I.Z.	01/01/2023 - 31/01/2023
Success	OR03162	PM 3M Flow Com. OTS BPO	BPO : Bangpoo I.E.	01/01/2023 - 31/01/2023
Success	OR03161	PM 3M SCADA OTS.BPL	BPL : Bangplee Industrial Estate	01/01/2023 - 31/01/2023
Success	OR03160	PM 3M Flow Com. OTS BKD	BKD : Bangkadi I.P.	01/01/2023 - 31/01/2023
Success	OR03159	PM 3M SCADA OTS. BKD	BKD : Bangkadi I.P.	01/01/2023 - 31/01/2023
Success	OR03158	PM 3M Control Room	BPO : Bangpoo I.E.	01/01/2023 - 31/01/2023

Report by: Approved by:

Date: 07/02/2023 Date: 07/02/2023

MAINTENANCE NGD MONTHLY REPORT

REPORT NO: GR00338 **MONTH/YEAR:** 1/2023 **REPORT DATE:** 07/02/2023 **AREA:** PNGD : PTT NGD

EQUIPMENT TYPE: INSTRUMENT(FLOWCC **TOTAL WORK:** 2 **FINISHED:** 2 **UNFINISHED:** 0

STATUS	WORK ORDER NO.	WORK TOPIC	LOCATION	START-FINISH DATE
Success	OR03162	PM 3M Flow Com. OTS BPO	BPO : Bangpoo I.E.	01/01/2023 - 31/01/2023
Success	OR03161	PM 3M SCADA OTS.BPL	BPL : Bangplee Industrial Estate	01/01/2023 - 31/01/2023

Report by: Approved by:

Date: 07/02/2023 Date: 07/02/2023

MAINTENANCE NGD MONTHLY REPORT

REPORT NO: GR00400 **MONTH/YEAR:** 2/2023 **REPORT DATE:** 03/03/2023 **AREA:** PNGD : PTT NGD

EQUIPMENT TYPE: INSTRUMENT(FLOWCOI **TOTAL WORK:** 11 **FINISHED:** 11 **UNFINISHED:** 0

STATUS	WORK ORDER NO.	WORK TOPIC	LOCATION	START-FINISH DATE
Success	OR03898	PM 3M SCADA OTS. RST	RST : Rangsit I.A.	01/02/2023 - 28/02/2023
Success	OR03897	PM 6M SCADA OTS. RST	RST : Rangsit I.A.	01/02/2023 - 28/02/2023
Success	OR03896	PM 3M Flow Com. OTS2. ROJ	ROJ : Rojana I.P.	01/02/2023 - 28/02/2023
Success	OR03895	PM 3M Flow Com. OTS. ROJ	ROJ : Rojana I.P.	01/02/2023 - 28/02/2023
Success	OR03894	PM 3M Flow Com. OTS. WES	WES : WHA Eastern seaboard I.E.	01/02/2023 - 28/02/2023
Success	OR03893	PM 6M SCADA OTS. WES	WES : WHA Eastern seaboard I.E.	01/02/2023 - 28/02/2023
Success	OR03892	PM 3M SCADA OTS2. WES	WES : WHA Eastern seaboard I.E.	01/02/2023 - 28/02/2023
Success	OR03891	PM 3M SCADA PRS2 BPO	BPO : Bangpoo I.E.	01/02/2023 - 28/02/2023
Success	OR03890	PM 3M SCADA PRS1 BPO	BPO : Bangpoo I.E.	01/02/2023 - 28/02/2023
Success	OR03889	PM 3M SCADA OTS. BPO	BPO : Bangpoo I.E.	01/02/2023 - 28/02/2023
Success	OR03888	PM 3M Flow Com. OTS BPL	BPL : Bangplee Industrial Estate	01/02/2023 - 28/02/2023

Report by: Approved by:

Date: 03/03/2023 Date: 03/03/2023

MAINTENANCE NGD MONTHLY REPORT

REPORT NO: GR00579 **MONTH/YEAR:** 4/2023 **REPORT DATE:** 03/05/2023 **AREA:** PNGD : PTT NGD

EQUIPMENT TYPE: INSTRUMENT(FLOW **TOTAL WORK:** 5 **FINISHED:** 5 **UNFINISHED:** 0

STATUS	WORK ORDER NO.	WORK TOPIC	LOCATION	START-FINISH DATE
Success	OR04983	PM 3M SCADA PRS4 NVK	NVK : Nava Nakorn I.Z.	01/04/2023 - 30/04/2023
Success	OR04982	PM 3M SCADA Control Room	BPO : Bangpoo I.E.	01/04/2023 - 30/04/2023
Success	OR04981	PM 6M SCADA OTS NVK	NVK : Nava Nakorn I.Z.	01/04/2023 - 30/04/2023
Success	OR04980	PM 3M SCADA OTS NVK	NVK : Nava Nakorn I.Z.	01/04/2023 - 30/04/2023
Success	OR04979	PM 6M SCADA OTS. BPL	BPL : Bangplee Industrial Estate	01/04/2023 - 30/04/2023
Success	OR04978	PM 6M SCADA OTS BKD	BKD : Bangkadi I.P.	01/04/2023 - 30/04/2023
Success	OR04977	PM 3M SCADA OTS. BPL	BPL : Bangplee Industrial Estate	01/04/2023 - 30/04/2023
Success	OR04976	PM 3M Flow Com. OTS BKD	BKD : Bangkadi I.P.	01/04/2023 - 30/04/2023
Success	OR04975	PM 3M Flow Com. OTS NVK	NVK : Nava Nakorn I.Z.	01/04/2023 - 30/04/2023
Success	OR04974	PM 3M Flow Com. OTS BPO	BPO : Bangpoo I.E.	01/04/2023 - 30/04/2023
Success	OR04973	PM 3M SCADA OTS BKD	BKD : Bangkadi I.P.	01/04/2023 - 30/04/2023

Report by: Approved by:

Date: 03/05/2023 Date: 03/05/2023

ภาคผนวก จ-4

ตัวอย่างรายงานผลข้อมูลระบบ SCADA

BPL OTS (LEASED LINE)

13/03/2023 14:15:19
ngdoprws1

RUN A | RUN B | STATION | BPL-OTS-M | FC-RUN-A-L | FC-RUN-B-L | STATION

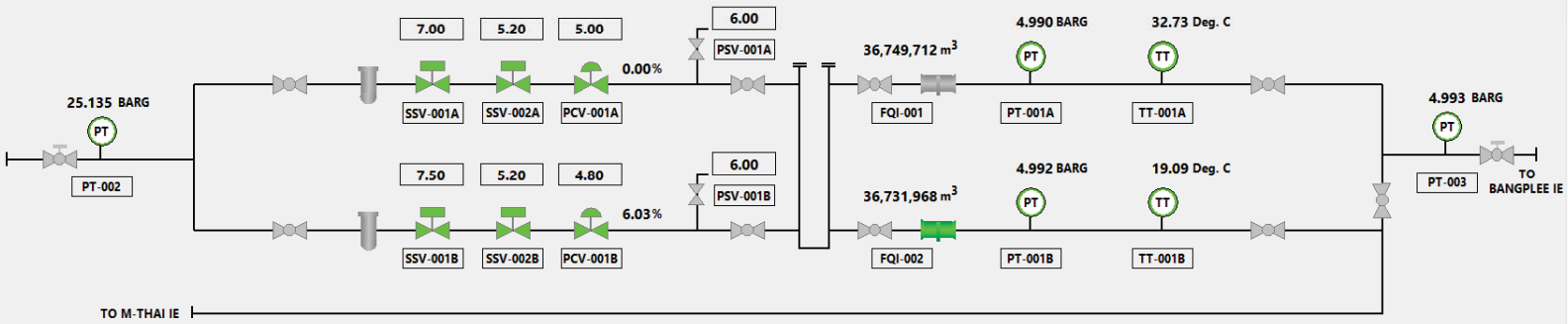

	Flow Rate	Run A	Run B	Total
Flow Computer Data	Gross	0.00 m3/Hr	1,153.35 m3/Hr	1,153.35 m3/Hr
	Standard	0.00 SCM/Hr	6,817.74 SCM/Hr	6,817.74 SCM/Hr
	Energy	0.00 MMBTU/Hr	240.12 MMBTU/Hr	240.12 MMBTU/Hr
Daily Gas Consumption Meter	Gross	0.00 m3	15,456.87 m3	15,456.87 m3
	Standard	0.00 SCM	91,255.53 SCM	91,255.53 SCM
	Energy	0.00 MMBTU	3,214.00 MMBTU	3,214.00 MMBTU
	Turbine Index	0 m3	15,440 m3	15,440 m3

Station Status

Emergency Call :	OFF
AC Status :	NORMAL
UPS Status :	NORMAL
Door Status :	CLOSED
Fire Alarm :	NORMAL
Fire Alarm Sys. :	NORMAL
AC Main Power :	231.00 VAC.
AC UPS :	219.92 VAC.
Room Temp. :	22.48 Deg. C

PTT NGD MAP OVERVIEW
SYSTEM INFO.
RTU COMMU, LINE
NGD- LNG SPEY PRETENDER
GAS NETWORK VALIDATION
EVENT SUMMARIES
REPORTS

All Station Alarm

BPO-IE: BV#10, PRS#1, PRS#2
BPL-IE: BPL
RST-Area: RST
LKB-IE: LKB, PRS#3
NVK-IE: NVK, PRS#4
BKD-IP: BKD
ROJ-IP: ROJ#1, ROJ#2, PRS#5
WES-IE: WES
ACC-IE: ACC#1, ACC#2
ACR-IE: ACR#1, ACR#2, PRS#1,2

UNIT CONTROL
BARG | PSIG

ภาคผนวก ฉ

การปฏิบัติงานห้องควบคุม (GRCC)

ภาคผนวก ฉ-1

สรุปรายงานเหตุฉุกเฉินห้องควบคุม (GRCC)

สรุปรายงานการรับแจ้งเหตุของห้องควบคุม ประจำเดือน มกราคม 2566

รายละเอียดของงาน	พื้นที่												รวม	หมายเหตุ
	Bangpoo	Bangpoo-Mai	Bangpoo North	Bangplee	Ladkrabang	M-Thai	Rangsit	Rojana	Navanakorn	Bang Pa-in	Bangkadi	Hemaraj		
ใบอนุญาตทำงานทั่วไป และ งานที่มีความร้อน				1				1	1				3	
ใบอนุญาตทำงานขุดเจาะ	4	2	1	1				2				2	12	
Inlet Pressure ต่ำกว่าที่กำหนด														
AC Status Fail														
Relief Valve Blow														
SCADA System Error														
Link UIH Down	1	1	1	1	1	1	1	1	1	1	1	1	12	
เหตุฉุกเฉิน														
ซ่อมแผนฉุกเฉิน														
Tie-in & Commissionning Gas														
Run Pig														

รายละเอียดของงาน : งานฉุกเฉิน ถนน M2 ปากซอย E6 ตาม Permit 66-bpo-ex-0522 ,งานขุดเตรียมพื้นที่ตัดต่อระบบท่อ160>110mm.คู่ขนานแนวท่อก๊าซเดิม160mm.Mpl โครงการวางท่อส่วนต่อขยาย F-tech roj ถนน D ช่วงดำเนินการเตรียมพื้นที่ตัดต่อระบบท่อ Permit.65.roj.ex.1064 , การไฟฟ้าเข้ามาปักเสาPermit 66-BPN-EX-0614,ขุดสำรวจหาแนวท่อก๊าซ HDPE 63 mm.Service Line บ.Thai Kiwa และทำบ่อ Shoring งานตัดแยกระบบท่อ Permit No.66-BPL-EX-0659 , permit.66.roj.ht. 0067, Leased Line ลิ้ง L ล่ม พร้อมอินเตอเน็ต ENCO ,งานตัดแยกระบบท่อก๊าซ Service 63 มม.หลังวาล์ว 169 เข้า บ.Thai Kiwa พื้นที่ นิคมฯบางพลี ซ.5/2 ตาม Permit 66-BPL-HT-0552 , งานซ่อมท่อประปา 300 มม.เส้นคลองขุด กม.8 Permit 66-BPO-EX-0616 ,เตรียมพื้นที่โครงการ monopy โรจนะ Permit.65.roj.ex.1065 ,ขุดซ่อมท่อน้ำประปาปากซอย 12B ถนนพัฒนา1 ของ บ.กัสโก้ บางปู Permit No.66-BPO-EX-0523 งานwater jet หาแนวท่อก๊าซsteel pipe 8"เพื่อเก็บข้อมูลทำแบบบริเวณเหน้าสถานีก๊าซOTS Permit 66-WES-EX-290 ,งานขุดซ่อมประปาหน้ากรมชล ดำหรุ ซอยทรัพย์รุ่งเรือง ถ.สุขุมวิทตาม Permit.66-BPM-EX-0617, านแก้ถนนทรุดทำในเลนถนนฝั่งแนวท่อก๊าซ -ขุดรื้อชั้นยางเดิม กม.8+050-กม.8+420ตาม Permit.66-BPM-EX-0618 , งานขุดซ่อมท่อน้ำประปาขนาด200mm.ใกล้แนวท่อก๊าซHDPE110MM.บริเวณบ่อวาล์ว170,171 Permit 66-WES-EX-0291 , จ่ายก๊าซเข้าสถานี (Inlet) บริษัท ทุฟซูด นิคมฯนวนคร (SV225 Permit 66-nvk-ht-0068 , งานขุดซ่อมท่อประปาแตก ซ.7C ทางเข้าหน้า บ.ไอพีวัน Permit 66-BPO- EX-0619

สรุปรายงานการรับแจ้งเหตุของห้องควบคุม ประจำเดือน กุมภาพันธ์ 2566

รายละเอียดของงาน	พื้นที่												รวม	หมายเหตุ
	Bangpoo	Bangpoo-Mai	Bangpoo North	Bangplee	Ladkrabang	M-Thai	Rangsit	Rojana	Navanakorn	Bang Pa-in	Bangkadi	Hemaraj		
ใบอนุญาตทำงานทั่วไป และ งานที่มีความร้อน	2			1	1				1				5	
ใบอนุญาตทำงานขุดเจาะ	8	1						2	3			4	18	
Inlet Pressure ต่ำกว่าที่กำหนด														
AC Status Fail														
Relief Valve Blow														
SCADA System Error														
Link UIH Down														
เหตุฉุกเฉิน														
ซ่อมแผนฉุกเฉิน														
Tie-in & Commissionning Gas														
Run Pig														

รายละเอียดของงาน : ถนนแพรกษา วันนี้มีลงทราย และบดอัด ตาม Permit 66-BPO-EX-0618,งานขุดเตรียมพื้นที่ทำบ่อรับ HDDวางท่อโครงการ Kingboard ช่วงปลายท่อเดิมห่าง 6 เมตร ไม่มีผลระทบต่อระบบท เดิม ตามPermit 66-roj-ex-1066,เตรียมพื้นที่วางท่อโครงการ Monopy โรจนะ วางท่อ 160 มม.ต่อจากท่อก๊าซ 225 มม.โดยเริ่มทำบ่อ Sheet Pile จากด้านในโครงการก่อน Permit 66-roj-ex-1067,งานขุดเตรียมเจาะ HDD งานวางท่อร้อยสาย Fiber Optic ขนาด 125 มม.บริเวณถนน HW3574 ตรงข้ามโรงงาน Suzuki ใกล้แนวท่อก๊าซ 225 มม.ช่วงบ่อวาล์ว 176, 177 ตาม Permit 66-wes-ex-0292,งาน Verify หาท่อก๊าซ งานตัดแยกระบบท่อเข้า บ.Siam Sunrise เขตส่งออกตาม Permit 66-bpo-ex-0620 งานขุดปรับหน้าดินเพื่อเตรียมปัก Sheet Pile ทำบ่อรับ HDD บริเวณใกล้แนวท่อก๊าซ 110 มม.บ่อวาล์ว 162 หน้าโรงงาน Toyo Filling เพื่อเตรียมงานก่อสร้างโครงการระบบโครงข่ายไฟฟ้า 22kv.Gulf ตามPermit 66-wes-ex-0210,งานซ่อมท่อประปาแตกซอย 7C ทางเข้าหน้าบริษัทไอพีวันPermit No.66-BPO-EX-0619,งานขุดซ่อมท่อน้ำประปา 2 จุด,จุดที่ 1 ถนนนวนคร 26/1ตรงข้ามบริษัท ทุฟซูด ขนานแนวท่อก๊าซ Hdpe 110mm. Mpl permit ex.1010 จุดที่ 2 ถนนนวนคร 13 หน้าบริษัท Musashi ขนานแนว ท่อก๊าซ Hdpe 110mm. Permit.66-nvk-ex-1010,PRS#1 มีงานตัดหญ้าทำความสะอาดสถานี Permit.66-BPO-CD-0701, บ.พิมลมาศเข้าตัดหญ้าทำความสะอาดในพื้นที่ OTS LKB , PRS#3 เลขที่ Permit No.66-LKB-CD-0702,บ.พิมลมาศเข้าตัดหญ้า ทำความสะอาดในพื้นที่ OTS BPL เลขที่ Permit No.66-BPL-CD-0703,งานตัดแยกระบบท่อจำหน่ายก๊าซธรรมชาติ บริเวณโรงงาน siam sunrise เขตส่งออก นิคมฯบางปู ตาม Permit.66-BPO-HT-0553,งานขุดซ่อมท่อน้ำประปาแตกฉุกเฉิน บริเวณ ซอย 7C ใกล้กับ ServiceGas Pipeline Ueno Permit 66-BPO-EX-0524,ที่ บ.Siam Sunrise เขตส่งออก มีงานเก็บบ่อวาล์ว คืนพื้นที่ ถอดยก MRS.Permit 66-BPO-EX-0620,งานขุด Verify หาแนว ท่อน้ำประปาเพื่อเตรียมปัก Sheet Pile ทำบ่อรับ HDD บริเวณ ใกล้แนวท่อก๊าซ 110 มม. บ่อวาล์ว 162 หน้าโรงงาน Toyo Filling เพื่อเตรียมงานก่อสร้างโครงการระบบโครงข่ายไฟฟ้า22 kv.Gulf ตาม Permit 66-wes-ex-0211,งานขุดซ่อมท่อประปา ถ.สุขุมวิท ตรงข้าม สนง.ท่องเที่ยวและกีฬา ตามPermit 66-BPM-EX-0621 งานปัก Sheet Pile และขุดทำบ่อรับ HDD บริเวณใกล้แนวท่อก๊าซ 110 มม.บ่อวาล์ว 162 หน้าโรงงาน Toyo Filling เพื่อเตรียมงานก่อสร้างโครงการระบบโครงข่ายไฟฟ้า 22 kv.Gulf ตาม Permit 66-wes-ex-0293,งานขุดซ่อมท่อน้ำประปา ถนนนวนคร 20 ขนาน แนวท่อก๊าซ Hdpe 110mm. Mpl permit 66-nvk-ex.1011,งานตอกเสาเข็ม ไมโครไพล์ ด้านริมรางระบายน้ำ ถึงรั้วโรงงานถิรไทย ซ.11Bตาม Permit 66-BPO-EX-0622,งานซ่อมท่อประปา HDPE ขนาด 225 mm. บริเวณหน้าบริษัท สยาม นิโตริ ซอย11B นิคมฯบางปู ตาม PERMIT.66-BPO-EX-0623,งาน เปิดวาล์ว sv 224 บริษัท ยาซิโยตา อัลลอย วีล จำกัด (mrs#2)permit.66-NVK-ht-0068,HDD ท่อร้อยสายไฟฟ้าลอดใต้รางรถไฟ ขนานแนวท่อก๊าซ Steel gas 12" Mpl ระยะห่าง 1-2 เมตร ความลึกที่ 4.80 เมตร บริเวณด้านหลังนิคมนวนคร permit-NVK-EX-1012,งานซ่อมท่อประปาแตกบริเวณถนนM2 ตรงข้ามบ.แมทเทลPremit 66-BPO-EX-0624,

สรุปรายงานการรับแจ้งเหตุของห้องควบคุม ประจำเดือน มีนาคม 2566

รายละเอียดของงาน	พื้นที่												รวม	หมายเหตุ
	Bangpoo	Bangpoo-Mai	Bangpoo North	Bangplee	Ladkrabang	M-Thai	Rangsit	Rojana	Navanakorn	Bang Pa-in	Bangkadi	Hemaraj		
ใบอนุญาตทำงานทั่วไป และ งานที่มีความร้อน	1	1					1	2	1		1		7	
ใบอนุญาตทำงานขุดเจาะ	5	1		3		2		2	2	1		3	19	
Inlet Pressure ต่ำกว่าที่กำหนด														
AC Status Fail	1								1				2	
Relief Valve Blow														
SCADA System Error														
Link UIH Down	1	1	1	2	1	1	1	1	1	1	1	1	13	
เหตุฉุกเฉิน														
ซ่อมแผนฉุกเฉิน														
Tie-in & Commissionning Gas														
Run Pig														

รายละเอียดของงาน : งานต่อเนื่องบ่อคร่อมท่อ mpl 225โครงการ monopy เพื่อการวางท่อ160mm.ต่อจากmpl 225mm.เตรียมบ่อsheet pile.Route26 Permit.66.roj.ex.1068,งานดันท่อร้อยสายไฟฟ้า ผ่านท่อ
ก๊าซฯบริการของ Rama&TTDF บริเวณโรงพยาบาลเมืองสมุทรบางปู ถนนสุขุมวิท เป็นงานของ บริษัท สี่แสงการโยธา (ท่อก๊าซฯลึกประมาณ 3.98 ม.ท่อร้อยสายไฟฟ้าที่ทำการดันหลังท่อลึกที่ประมาณ 7.07 ม.) ตาม Permit 66-BPM-EX-0525,งานขุดซ่อม
ท่อประปา ซอย 5 Permit 66-BPL-EX-0526,งานขุดซ่อมท่อประปาใกล้แนวท่อก๊าซ 160 มม.บริเวณข้าง ถ.G11 ใกล้บ่อวาล์ว 173 ตาม Permit 66-WES-EX-0294,งานแก้ถนนทรุดทำฝั่งแนวท่อก๊าซ วันนี้ ลอกผิวยาง ขุดรื้อวัสดุชั้นกากยาง กม.9+350-9+190 RT
ตาม Permit66-BPO-EX-0625,*PRS#4 ALARM AC FAIL,งานขุดซ่อมท่อน้ำประปา PVC ขนาด 300 mm.ในนิคมเอ็มไทย เลขที่ Permit No.66-MTH-EX-0660,งานซ่อมท่อประปาถ.บางพลี-ตำหรุ หน้าม.วรารมย์ Permit No.66-BPO-EX-0626
งานโครงการระบบติดตามการเคลื่อนย้ายกากของเสียในนิคม BPL ของทาง บ.NEC เลขที่ Permit No.66-BPL-EX-0661,งานโครงการโยกย้ายฐานเสา เตรียมบ่อปักเข็มฐานรากไฟฟ้า115kvRoute24 Permit.66.roj.ex.1069,งานเดินตรวจสอบรอยรั่วซึม
(leak survey) ตามแนวท่อก๊าซทั้งหมดพื้นที่นิคมบางกะดี permit-Bkd-cd-1047,งานขุดเปลี่ยนชุดหัวดับเพลิง Soi 8D และเปลี่ยนประตูน้ำหัวมุมซอย 8D แยกมารยามดี Permit No.66-BPO-EX-0527,งานเดินตรวจสอบรอยรั่วซึม (leak survey) ตามแนวท่อก๊าซ
steel gas 10"mpl ทั้งหมดของพื้นที่รังสิต permit-Rst-cd-1048,งานขุดเพื่อวางท่อ HDPE ใกล้แนวท่อก๊าซHDPE225MM.บริเวณถนนHW.3574ตรงข้าม รง.Suzukiช่วงระหว่างบ่อวาล์ว176,177 Permit 66-WES-EX-0212,ภานุรักษ์แจ้งเปิดวาล์วsv241 เช้าF
tech โรจนะ Permit No.66-roj-ht-0069,งานเดินตรวจสอบรอยรั่วซึม (leak survey) ตามแนวท่อก๊าซ steel gas 10"mpl ทั้งหมดของพื้นที่นวนคร permit-nvk-cd-1049,งานปักเสาไฟฟ้าห่างจากแนวท่อ 1.8-2.0 เมตร ที่ซอย 10B Permit No.66-BPO-EX-0626
งานตรวจสอบcheck leak ball valve /vent ปลายท่อ 160 v112หน้าโรงงาน King Board 1 ถนนโรจนะ A วันที่ 17-31 มี.ค.Permit 66-roj-cd-1051,ขุดซ่อมบำรุงท่อน้ำประปาHdpe 8" ขนานแนวท่อก๊าซ Hdpe 110mm.Mpl ถนนนวนคร 20 หน้าบริษัท
เนลสัน อินดัสทรี่ จำกัด permit-NVK-ex-1013,งานขุดซ่อมท่อน้ำประปาHDPEขนาด90MM.บริเวณใกล้แนวท่อก๊าซHDPE160MM ถ.E3 หน้าโรงงานmueng mai บ่อวาล์ววาล์ว127,128 Permit 66-WES-EX-0213,*ID :552553 OTS-BPL Donw UIH
Leak Survey BPM Permit No.66-BPM-CD-0704,Leak Survey BPO เริ่มจาก BV#10 Permit No.66-BPO-CD-0705,*ระบบ SCADA Link L Down ทั้งหมดNode แพรกษา Down,งานแขวงทางหลวงชนบท เตรียมพื้นที่ขยายถนนไหล่ทาง เส้น
เชียงราก ปรับผิวดินเดิมให้เรียบบดอัดเพิ่มชั้นดิน ไม่มีผลกระทบถนน อย.5042 (ถนนเชียงราก) Permit 66-bpi-ex-1070,*BV#10 AC Main Fail เนื่องจากการไฟฟ้าทำการย้ายมิเตอร์ไฟ,งานปักเสาไฟฟ้า จำนวน 3 ต้น BPO ซ.3B ห่างจากท่อก๊าซฯประมาณ
1 ม.Permit 66-bpo-ex-0528,งานขุดหาท่อน้ำประปาท่อเมน PVC ขนาด 300 mm.เพื่อเจาะต่อท่อบริการใหม่ในนิคม MTH ด้านหน้า บ.THAI YANAGAWA เลขที่ Permit No.66-MTH-EX-0662,งานขุดติดตั้งหัวท่อดับเพลิงแนวmpl160ถนน16หน้าโออิชิ
NVK Permit.66.nvk.ex.1072,งานขุดหลุมเพื่อปักเสาไฟฟ้า 12 เมตร จำนวน 4 ต้น ของทาง กฟน.Permit No.66-BPL-EX-0663,

สรุปรายงานการรับแจ้งเหตุของห้องควบคุม ประจำเดือน เมษายน 2566

รายละเอียดของงาน	พื้นที่												รวม	หมายเหตุ
	Bangpoo	Bangpoo-Mai	Bangpoo North	Bangplee	Ladkrabang	M-Thai	Rangsit	Rojana	Navanakorn	Bang Pa-in	Bangkadi	Hemaraj		
ใบอนุญาตทำงานทั่วไป และ งานที่มีความร้อน				6	1	1		3					11	
ใบอนุญาตทำงานขุดเจาะ	10	3			4			2	1	2			22	
Inlet Pressure ต่ำกว่าที่กำหนด														
AC Status Fail												1	1	
Relief Valve Blow												1	1	
SCADA System Error	1										1		2	
Link UIH Down							1	1			1		3	
เหตุฉุกเฉิน														
ซ่อมแผนฉุกเฉิน														
Tie-in & Commissionning Gas								2					2	
Run Pig														

รายละเอียดของงาน : งานขุดสำรวจเพื่อการติดตั้งหัวท่อดับเพลิงคู่ขนานmpl110mm.ถนน5/3 nvk route10 หน้าyachiyoda Permit.66.nvk.ex.1073 ,ปรับปรุงถนนลอกเอาพื้นถนนยางเดิมออกประมาณ10 cm
บริเวณช่วงระหว่างซอยแพรกษา 14 - คลองหม้อแตกPermit No.66-BPO-EX-0628 ,บ่อคร่อมท่อ mpl 225โครงการ monopy เพื่อการวางท่อ160mm. ต่อจากmpl 225mmPermit.66.roj.ex.1074 ,งานต่อเนื่องแขวงทางหลวงชนบทถนน อย.5042
(ถนนเชียงราก)Permit.66.bpi.ex.1070 ,Leased Line UIH DOWN สถานี OTS-ROJ#2,BKD,RST ,งานเฝ้าระวังขุดสกัดพื้นคอนกรีตใกล้สถานีก๊าซในโรงงานลูกค้า Nas Toa ตาม Permit No.66-BPO-EX-0706 ,งานขุดปรับรางระบายน้ำดาดคอนกรีตราง
ระบายน้ำช่วงท่อก๊าซฯ16 นิ้ว เข้า-ออก PRS#1 บ.พระรามสอง การโยธา Permit No.66-BPO-EX-0530 ,ตัดหญ้ากำจัดวัชพืชใน OTS LKB และ PRS#3 เลขที่ Permit No.66-LKB-CD-0707 , งานต่อเนื่องแขวงทางหลวงชนบทเตรียมพื้นที่ขยายถนนไหล่ทาง
เส้นเชียงราก Permit.66.bpi.ex.1071 , ตัดหญ้ากำจัดวัชพืชใน OTS BPL เลขที่ Permit No.66-BPL-CD-0708 ,งานเชื่อม Hot-Tap Tie-in ท่อก๊าซ 160 มม. เข้ากับท่อเมน 225 มม.โครงการ Monopy นิคมฯโรจนะ ตาม Permit 66-roj-ht-0070
งานปักเสาไฟฟ้า จำนวน 2 ต้น ซอย 2B ใกล้บ่อวาล์ว 212 Permit No.66-BPO-EX-0531 ,ขุดสำรวจหาแนวท่อก๊าซ Steelpipe 6 นิ้ว งานโครงการสร้างรั้วโปร่งกั้นแนวเขตที่ดินของการ นิคมฯลาดกระบัง ตาม Permit 66-LKB-EX-0664 ,OTS-WES Gas Vent Alarm
งานเจาะสำรวจตำแหน่งท่อก๊าซหน้า BV#10 ตาม Permit 66-BPO-EX-0629 ,งานขุดซ่อมท่อน้ำชุด Hydrant ของ Gusco ด้านหน้า HONDA LKBPermit 66-lkb-ex-0665 , งานขุดสำรวจหาแนวท่อก๊าซ Steelpipe 6 นิ้ว งานโครงการสร้างรั้วโปร่งกั้น
แนวเขตที่ดินของการนิคมอุตสาหกรรมลาดกระบัง เลขที่ Permit No.66-LKB-EX-0666 ,งานขุดทำดาดคอนกรีต Soi 7A Service Line Biolab ร่วมกับ พระรามสองการโยธา Permit No.66-BPO-EX-0532 , งานปรับปรุงท่าสี่สถานีก๊าซMRS ใหม่เลขที่ Permit
No.66-BPL-CD-0709, งานปรับปรุงรางน้ำฝนในนิคมอุตสาหกรรมลาดกระบัง Soi G1/3 ของทาง Gusco LKB เลขที่ Permit No.66-LKB-EX-0667 ,งานขุดซ่อมท่อน้ำประปา ปากซอย หวังวิบูลย์กิจ1 ใกล้กับแนวท่อก๊าซ ฯ 10" ระยะ 2 เมตร ตาม Permit.66-
BPM-EX-0533 ,งานเดิน Leak Survey BHS ตาม Permit.66-BHS-CD-0712 ,งานขุดเตรียมพื้นที่ตัดต่อระบบ(tie in)โครงการ king board2 โรจนะ mpl160 roadA Permit.66.roj.ex.1075 ,OTS-BKD Alarm High Ac from UPS ค่าค้างอยู่ที่ 300 ,
งานตอกเสาเข็มไมโครไพล์ เพื่อทำทางเข้าออก โรงงาน ถิรไทย ซ.11B ตาม Permit 66-BPO-EX-0534 ,งานเดิน Leak Survey พื้นที่ MTH ตาม Permit 66-MTH-CD-0713 ,งานเจียรเหล็กโครง Housing ปรับปรุงท่าสี่สถานีใหม่ที่บริษัท Hanwha
ตาม Permit 66-BPL-HT-0557 ,งาน Water Jet ท่อก๊าซฯ 6"เส้นไป บ.Rama & TTDF ตาม Permit 66-BPM-EX-0535 ,งานเดิน Leak Survey พื้นที่ BPL ตาม Permit 66-BPL-CD-0714 ,งานเชื่อมประกอบ tie in โครงการking board2 permit.66.roj.ht.0071
ทำฐานคอนกรีตเสริมเหล็กเพื่อตั้งป้ายชื่อบริษัท หน้า บ. นิดิ อินโนเทค No.66-BPM-EX-0529 ,งานเจียรเหล็กโครง Housing ปรับปรุงท่าสี่สถานีใหม่ที่บริษัท Hanwha Permit No.66-BPL-HT-0559 ,เจียรเหล็กโครง Housing ปรับปรุงท่าสี่สถานีใหม่ที่บริษัท
HanwhaPermit No.66-BPL-HT-0560 ,OTS-WES AC Fail ,PRS2 AC,UPS FAIL ,งานซ่อมท่อเมนน้ำประปาPermit bpo-66-ex-0536 ,เดิน LeakSurvey all ROJ ในพื้นที่ Permit.66.roj.cd.1052 ;งานขุดลอกถนนแก้ถนนทรุด Permit-66-bpo-ex-0630 ,

สรุปรายงานการรับแจ้งเหตุของห้องควบคุม ประจำเดือน พฤษภาคม 2566

รายละเอียดของงาน	พื้นที่												รวม	หมายเหตุ
	Bangpoo	Bangpoo-Mai	Bangpoo North	Bangplee	Ladkrabang	M-Thai	Rangsit	Rojana	Navanakorn	Bang Pa-in	Bangkadi	Hemaraj		
ใบอนุญาตทำงานทั่วไป และ งานที่มีความร้อน	2	1		1	3			1		2		1	11	
ใบอนุญาตทำงานขุดเจาะ	7			2	2		1	1	1			3	17	
Inlet Pressure ต่ำกว่าที่กำหนด													-	
AC Status Fail							1		2				3	
Relief Valve Blow													-	
SCADA System Error							1						1	
Link UIH Down				1									1	
เหตุฉุกเฉิน						1							1	
ซ่อมแผนฉุกเฉิน		1											1	
Tie-in & Commissionning Gas								1					1	
Run Pig	1												1	

รายละเอียดของงาน : งานขุดทำรางระบายน้ำดาดคอนกรีต ถนนพัฒนา1 Soi 11B-12B Permit No.66-BPO-EX-0537 , แจ้งงานขุดหินคลุกและชั้นดินตรงจุดแนวท่อก๊าซ งานขุดลอกถนนแก๊ถนนทรุด 66 -BPO-EX-
แจ้งงานขุดวางท่อร้อยสายFiber Opticขนาด 125 mm.ความลึก60cm.ข้าง แนวท่อก๊าซ HDPE 225 mmและผ่านแนวท่อก๊าซSteel pipe 8".บริเวณเหน้า OTS#WES Permit.66-WES-EX-0101 , เข้าตัดหญ้าทำความสะอาดในพื้นที่ OTS-LKB, PRS#3
Permit 66-LKB-CD-0716 , งานโครงการสร้างรั้วกั้นพื้นที่นิคมฯลาดกระบัง ของทาง บ.นิมิต 317 ตามPermit 66-LKB-EX-0668 ,เข้าตัดหญ้าทำความสะอาดในพื้นที่ OTS-BPL 66-BPL-CD-0717 ,งานขุดหลุมปักเสาไฟฟ้าของทาง กฟน.ในนิคมฯบางพลี ซ.5/1
จำนวน 4 ตาม Permit 66-BPL-EX-0669 ,งานซ่อมประปารั่วหน้า ม.สุธาวี คลองขุด Permit No.66 -BPO-EX-0631 ,งานขุดวางท่อร้อยสาย Fiber Optic ขนาด 125 มม.ความลึก 60 ซม.ผ่านแนวท่อก๊าซ 225 มม. Permit 66-WES-EX-0214
เดิน DCVG แนวท่อก๊าซ ตรงข้ามกับ เทคนิคสมุทรปราการ Permit 66-BPO-CD-0725 ,งานดันท่อร้อยสายไฟใต้ดินของ กฟน HDD ในนิคมอุตสาหกรรมบางพลี Permit No.66-BPL-EX-0670 ,ขุดเพื่อเตรียมทำบ่อ Sheet Pile คร่อมแนวท่อก๊าซ 225 มม.
เป็นบ่อรับ Boring Jacking โครงการวางท่อไปโรงงาน Spay Permit 66-ROJ-EX-1076 ,OTS-BPL UIH LEASED LINE DOWN ,งานปักเสาไฟฟ้าถนนพัฒนา 3 แยกซอย 7C และซอย 2-3-4-5C และซอย 8D Permit-66-bpo-ex-0538
Perfect Companion M-Thai มีก๊าซรั่วในลายผลิต ,Alarm AC fail OTS-RST ,Alarm AC fail OTS-NVK ,OTS-RST AC Main, AC UPS Link M Alarm, Link L Down ,เดิน LeakSurvey bpi route001 17-5-23Permit.66.bpi.cd.0050 ,
เริ่มซ่อมแผนฉุกเฉิน บ. Thai namsiri BPM ,DCVG BPO Permit No.CD-0726 ,งานตรวจสอบ CIPS&DCVG ภายในนิคมเหมราช 66-WES-CD-0053 ,งานขุดหาท่อน้ำประปา บริเวณ Soi 11B บ.Thai Castfilm Permit No.EX-0539 ,
งาน Run PIG เส้นท่อ BV9 - BV20 , งาน HDDวางท่อร้อยสายFiber Opticขนาด125MM. บริเวณถนนE3 Permit 66-WES-EX-0215 ,*PRS#4 AC FAIL ,เดินclip&dcvg all bpi Permit.66.bpi.cd.1062 , งานปรับปรุงรางระบายน้ำฝน พื้นที่นิคมฯลาดกระบัง
ซ.G1/3 ของทาง บ.PCT ตาม Permit 66-LKB-EX-0671 ,วางท่อระบายน้ำฝนPrmit 66-nvk-ex-1015 ,งานปรับปรุงสภาพสีสถานีก๊าซ Fuji Seal Packaging ตาม Permit 66-BPM-CD-0718 ,งาน Gas Pipeline Leak Survey พื้นที่ LKB 66-LKB-CD-0727
งานขุดปรับปรุงแก้ไขท่อน้ำเสีย ที่บริษัทSiam Toyodensan Permit No.66-BPO-EX-0708 ,กด sheet pile ทำบ่อตัดแยกระบบท่อก๊าซ หลัง bv.sv17 steel gas 6" spl NGV susco (part1) permit-ex-1014 ,Tie-in & Pre-Commissioning
งานโครงการ Spey พื้นที่นิคมฯโรจนะ ตาม Permit 66-roj-ht-0072 ,งานHDD ดันและดึงท่อร้อยสายไฟฟ้าใต้ดินของทาง กฟน.ในนิคมอุตสาหกรรมบางพลี Soi 5/1 เลขที่ Permit No.66-BPL-EX-0672 ,
งานดันท่อร้อยสายไฟฟ้าแรงสูง กลางถนนสุขุมวิท ขาออก ตรงข้ามโรงพยาบาลเมืองสมุทรบางปู โดย บ.สี่แสงการโยธา จะดันผ่านท่อก๊าซฯ 6" Service Gas Pipeline to Rama&TTDF ตาม Permit 66-BPO-EX-0504

สรุปรายงานการรับแจ้งเหตุของห้องควบคุม ประจำเดือน มิถุนายน 2566

รายละเอียดของงาน	พื้นที่												รวม	หมายเหตุ
	Bangpoo	Bangpoo-Mai	Bangpoo North	Bangplee	Ladkrabang	M-Thai	Rangsit	Rojana	Navanakorn	Bang Pa-in	Bangkadi	Hemaraj		
ใบอนุญาตทำงานทั่วไป และ งานที่มีความร้อน	2						2	3				1	9	
ใบอนุญาตทำงานขุดเจาะ	9	2		3	2		3	1	2	1		3	26	
Inlet Pressure ต่ำกว่าที่กำหนด														
AC Status Fail					1								1	
Relief Valve Blow														
SCADA System Error														
Link UIH Down								1					1	
เหตุฉุกเฉิน														
ซ่อมแผนฉุกเฉิน		2			2								4	
Tie-in & Commissionning Gas							1						1	
Run Pig							1						1	

รายละเอียดของงาน : *ซ่อมแผนฉุกเฉิน บ.Thai Laminate (LKB),*ซ่อมแผนฉุกเฉิน บ.Toray Mill 02 BPM,*ซ่อมแผนฉุกเฉิน บ.NSOG-Toray Mill 02 BPM,*ซ่อมแผนฉุกเฉิน บ.Thai Laminate 2 (LKB)
*งานดันท่อร้อยสายไฟฟ้าแรงสูง กลางถนนสุขุมวิท ขาออก ตรงข้ามโรงพยาบาลเมืองสมุทรบางปู, ผ่านท่อก๊าซฯไปแล้ว ตาม Permit 66-BPO-EX-0504,งานดันท่อร้อยสายไฟใต้ดินของทาง กฟน HDD ในนิคมฯบางพลี ซ.5/1 ใต้เสาส่ง EGAT ตาม Permit
66-BPL-EX-0672,งานปรับปรุงรางระบายน้ำฝน พื้นที่นิคมฯลาดกระบัง ซ.G1/3 ของทาง บ.PCT ตาม Permit 66-LKB-EX-0671,งานต่อเนื่องงานHDDวางท่อร้อยสายFiber Opticขนาด125MM.บริเวณถนนE3 หน้าโรงงาน sumiriko ใกล้แนวท่อก๊าซHDPE
110MM.บ่อวาล์ว 152-149 Permit 66-WES-EX-0216,งาน Gas pipeline leak surveyภายในนิคมเหมราช 66-WES-CD-0054,งานปรับปรุงสภาพสีสถานีก๊าซ Calbee. Permit 66-Bpo-CD-0719,งานต่อเนื่อง คืนพื้นที่บ่อจุดตัดต่อระบบโครงการวางท่อโรง
งาน spay route 26 Permit.66.roj.ex.1077,งานปักเสาไฟฟ้า 12 เมตร ขุดลึก 1.8 เมตรเพื่อเสริมความแข็งแรงและ ทดแทนต้นเดิมที่เอียง Permit No.EX-0541,งานขุดวางท่อประปาหน้า บ.สยามนิโครีซอย11B.Permit No.66-BPO-EX-0633
งานขุดปรับปรุงแก้ไขท่อน้ำเสีย ที่บริษัทSiam Toyodensan งานต่อจากครั้งก่อน ตามPermit No.66-BPO-EX-0708,งานขุดกดเสาเข็ม 8m. 6ต้นเพื่อทำฐานรากเสาไฟฟ้า115kv ขนานแนวท่อ steel gas 12" mpl บริเวณด้านหลังนิคมนวนคร permit.66-NVK-
EX-1016,งานเตรียมพื้นที่ตัดแยกระบบและลอกผิวcoating6" services sussco รังสิต Permit.66.Rst.ex.1078,งานขุด วางท่อประปา Soi11B บ.สยามนิโครี Permit No.66-BPO-EX-0633,งานตัดแยกระบบท่อก๊าซ steel 6" spl เชื่อมปิด cap หลัง bv.sv.
17 NGV susco permit-Rst-ht-0074,งาน Coating & Holiday ท่อ Steel 6"Service หลัง BV-SV17 NGV Susco ตาม Permit 66-RST-EX-0078,งานขุดซ่อมท่อน้ำประปา ซอย 2C หน้า บ.แอมพาส ใกล้บ่อวาล์ว 210ตาม Permit 66-bpo-ex-0542
*SCADA Link L OTS#1-ROJ Down ตรวจสอบ UIH แจ้งมีการซ่อมบำรุง ถึง 06:00น., Run PIG เส้นท่อ BV#9 - BV#20,งานขุดซ่อมท่อระบายน้ำเสีย ของทาง Gusco BPL บริเวณ ถนน 5/1 ด้าน หน้า บ.ดิฟโซล ตาม Permit 66-BPL-EX-0673,
ปรับปรุงทำสีสถานีก๊าซใหม่ที่ Tcsp BPO ตาม Permit.66-BPO-CD-0729,งานขุดซ่อมท่อน้ำประปาขนาด 250mm. ขนานแนวท่อก๊าซ Hdpe 110mm.mpl ถนนนวนคร 20 permit-Nvk-ex-1018,งานเปลี่ยนป้ายจราจรพร้อมเสา ตามแนวถนนทางแยก ภายใน
นิคมฯบางปู 33 จุด ตาม Permit.66-BPO-EX-0634,งานขุดวางท่อน้ำเสียในนิคมฯลาดกระบัง ขนานแนวรั้วด้านหน้า บ.YANMAR ของทาง GUSCO LKB ตาม Permit.66-LKB-EX-0675,งานขุดวางที่ระบายน้ำบริเวณ ถนนสป.1006 ขนานริมขอบไหล่ทางถนน
หน้า บ.Swan F2 โดยทำการวางท่อขนาด8นิ้ว ตาม ใบงาน permit no. 66-BPL-EX-0676,งานซ่อมบำรุงวาล์ว OTS#1 ROJ บ.DE GROUP VALVE ตำแหน่ง valve pm Permit 66-roj-cd-1064,งานขุดลอกรางระบายน้ำ Soi 8A บริเวณ Service Gas Pipeline
Thai Container โดยบ บ.พระรามสองการโยธาPermit No. 66-BPO-EX-0543,ขุดซ่อมท่อน้ำประปาถนนM2เขตส่งออก ข้างพื้นที่จอดรถโรงงาน Mattel E2 Permit No. 66-BPO-EX-0544,งานขุดเพื่อซ่อมท่อน้ำประปา ถนนสุขุมวิท บริเวณ กม.37+320
ทางเท้า ซอยเด่นชัย โดย กปน.สป. Permit No.66-BPM-EX-0545,งานwash boring หาท่อmpl 10"หลังนิคมบางปะอิน โครงการสำรวจ ท่อก๊าซพื้นที่ก่อสร้างตอม่อรถไฟความเร็วสูง Permit.66.bpi.ex.1079,งานซ่อมบำรุงวาล์ว OTS # 2 ROJ บ.DE GROUP

ภาคผนวก ฉ-2

เอกสารการปฏิบัติงานห้องควบคุม (GRCC)

รายงานการแจ้งเหตุจากห้องควบคุม (บันทึกประจำวัน)

รายงานการรับแจ้งเหตุของห้องควบคุม

ว/ด/ป	ประเภทงาน	รายงานการปฏิบัติงาน	เวลา	ผู้ปฏิบัติงาน
01-Jan-23	อื่นๆ	*คุณ ศิริโรจน์ เข้าทำการตัดยอดการใช้ก๊าซพื้นที่ โซนใต้	8:55	สุเมธ
	อื่นๆ	*คุณ สุริยะ เข้าทำการตัดยอดการใช้ก๊าซพื้นที่ โซนเหนือ	9:10	สุเมธ
	Survey	*คุณ ธนาสิทธิ์ ทำการสำรวจแนวท่อก๊าซที่เส้น บางปูใหม่ ปกติ	9:33	สุเมธ
	Survey	*คุณ ธนาสิทธิ์ ทำการสำรวจแนวท่อก๊าซที่เส้น บางปูเหนือ ปกติ	9:40	สุเมธ
	Survey	*คุณ สมชาย เข้าตรวจสอบสถานีก๊าซประจำวันที่ OTS-BPL	9:46	สุเมธ
	Survey	*คุณ ธนาสิทธิ์ เข้าตรวจสอบสถานีก๊าซประจำวันที่ BV#10	9:58	สุเมธ
	Survey	*คุณ สมชาย ทำการสำรวจแนวท่อก๊าซที่ นิคมฯบางพลี เส้น OTS-BPL, M-Thai ปกติ	10:03	สุเมธ
	Survey	*คุณ ธนาสิทธิ์ เข้าตรวจสอบสถานีก๊าซประจำวันที่ PRS#1	10:28	สุเมธ
	Survey	*คุณ ธนาสิทธิ์ ทำการสำรวจแนวท่อก๊าซที่เส้น แพรกษา ซ.TDC คลองขุด เส้น BV#10 ปกติ	10:32	สุเมธ
	Survey	*คุณ พิทักษ์พล ทำการสำรวจแนวท่อก๊าซที่เส้น รังสิต ปกติ	10:39	สุเมธ
	Survey	*คุณ อภิเชษฐ์ ทำการสำรวจแนวท่อก๊าซที่ นิคมฯเหมราช WES ปกติ	10:50	สุเมธ
	Survey	*คุณ สมชาย เข้าตรวจสอบสถานีก๊าซประจำวันที่ PRS#3	11:11	สุเมธ
	อื่นๆ	*คุณ อภิเชษฐ์ เข้าทำการตัดยอดการใช้ก๊าซที่ OTS-WES	11:15	สุเมธ
	Survey	*คุณ ธนาสิทธิ์ เข้าตรวจสอบสถานีก๊าซประจำวันที่ PRS#2	11:16	สุเมธ
	Survey	*คุณ ธนาสิทธิ์ ทำการสำรวจแนวท่อก๊าซที่ นิคมฯบางปู ปกติ	11:20	สุเมธ
	Survey	*คุณ ธนาสิทธิ์ ทำการสำรวจแนวท่อก๊าซที่ นิคมฯแพรกษา ปกติ	11:32	สุเมธ
	Survey	*คุณ พิทักษ์พล ทำการสำรวจแนวท่อก๊าซที่ นิคมฯนวนคร ปกติ	11:56	สุเมธ
	Survey	*คุณ สมชาย ทำการสำรวจแนวท่อก๊าซที่ นิคมฯลาดกระบัง การไฟฟ้ามีการทำงานแก้ไขสาย		
		ส่งด้านบน ไม่มีผลกระทบกับแนวท่อก๊าซ, เส้น OTS-LKB ปกติ	11:57	สุเมธ
	Survey	*คุณ ภาณุรักษ์ ทำการสำรวจแนวท่อก๊าซที่เส้น บางปะอิน เชียงราก บางจาก ปกติ	12:16	สุเมธ
	Permit	*คุณ ธนาสิทธิ์ แจ้งงานขุดซ่อมประตูน้ำประปา ที่ไม่สามารถเปิดจ่ายน้ำให้โรงงานไม่ได้ เป็น		
		งานฉุกเฉิน ถนน M2 ปากซอย E6 ตาม Permit 66-bpo-ex-0522	13:32	สุเมธ
	Survey	*คุณ ภาณุรักษ์ ทำการสำรวจแนวท่อก๊าซที่ นิคมฯโรจนะ ปกติ	14:22	สุเมธ
	Survey	*คุณ พิทักษ์พล ทำการสำรวจแนวท่อก๊าซที่ นิคมฯบางกะดี ปกติ	15:06	สุเมธ
02-Jan-23	อื่นๆ	*คุณ พิทักษ์พล แจ้งเปิดวาล์วก๊าซโรงงานtostem#1#2ตามที่ลูกค้าร้องขอ	9:32	ฏิณห์
	Survey	*คุณ เฉลิม ทำการสำรวจแนวท่อก๊าซที่เส้น บางปูเหนือ ปกติ	9:46	ฏิณห์
	Survey	*คุณ พลวัตร เข้าตรวจสอบสถานีก๊าซประจำวันที่ OTS-BPL	9:46	ฏิณห์
	Survey	*คุณ พลวัตร ทำการสำรวจแนวท่อก๊าซที่ นิคมฯบางพลี ปกติ	9:51	ฏิณห์
	Survey	*คุณ พลวัตร ทำการสำรวจแนวท่อก๊าซที่ OTS BPL , Swan การไฟฟ้ามีการทำงานแก้ไขสาย		
		ส่งด้านบนไม่มีผลกระทบกับแนวท่อก๊าซนอกนั้นปกติ	9:55	ฏิณห์
	Survey	*คุณ พลวัตร ทำการสำรวจแนวท่อก๊าซที่ M-Thai ปกติ	10:05	ฏิณห์
	Survey	*คุณ เฉลิม เข้าตรวจสอบสถานีก๊าซประจำวันที่ BV#10	10:08	ฏิณห์

รายงานการรับแจ้งเหตุของห้องควบคุม

ว/ด/ป	ประเภทงาน	รายงานการปฏิบัติงาน	เวลา	ผู้ปฏิบัติงาน
02-Jan-23	Survey	*คุณ เฉลิม ทำการสำรวจแนวท่อก๊าซที่เส้น แพรกษา คลองขุด TDC. ถนนแพรกษา ปกติ	10:32	ฏิณห์
	Survey	*คุณ เฉลิม เข้าตรวจสอบสถานีก๊าซประจำวันที่ PRS#1	10:33	ฏิณห์
	Survey	*คุณ อภิเชษฐ์ เข้าทำการตัดยอดการใช้ก๊าซที่ OTS-WES	10:42	ฏิณห์
	Survey	*คุณ พิทักษ์พล ทำการสำรวจแนวท่อก๊าซที่ นิคมฯนวนคร ปกติ	10:51	ฏิณห์
	Survey	*คุณ พลวัตร เข้าตรวจสอบสถานีก๊าซประจำวันที่ PRS#3	10:52	ฏิณห์
	Survey	*คุณ เฉลิม ทำการสำรวจแนวท่อก๊าซที่ นิคมฯแพรกษา ปกติ	10:52	ฏิณห์
	Survey	*คุณ พลวัตร ทำการสำรวจแนวท่อก๊าซในนิคมอุตฯลาดกระบัง การไฟฟ้ามีการทำงานแก้ไข		
		สายส่งด้านบนไม่มีผลกระทบกับแนวท่อก๊าซนอกนั้นปกติ	10:55	ฏิณห์
	Survey	*คุณ เฉลิม เข้าตรวจสอบสถานีก๊าซประจำวันที่ PRS#2	11:02	ฏิณห์
	Survey	*คุณ พลวัตร เข้าตรวจสอบสถานีก๊าซประจำวันที่ OTS-LKB	11:15	ฏิณห์
	Survey	*คุณ ภาณุรักษ์ ทำการสำรวจแนวท่อก๊าซที่เส้น บางปะอิน เชียงราก บางจาก ปกติ	11:29	ฏิณห์
	Survey	*คุณ เฉลิม ทำการสำรวจแนวท่อก๊าซที่เส้น บางปู ปกติ	11:43	ฏิณห์
	Survey	*คุณ พลวัตร ทำการสำรวจแนวท่อก๊าซเส้น OTS LKB.ฉลองกรุง ปกติ	11:46	ฏิณห์
	Survey	*คุณ พิทักษ์พล ทำการสำรวจแนวท่อก๊าซที่เส้น รังสิต ปกติ	11:56	ฏิณห์
	Survey	*คุณ เฉลิม ทำการสำรวจแนวท่อก๊าซที่เส้น บางปูใหม่ ปกติ	12:17	ฏิณห์
	Survey	*คุณ ภาณุรักษ์ ทำการสำรวจแนวท่อก๊าซที่ นิคมฯโรจนะ ปกติ	13:21	ฏิณห์
03-Jan-23	Survey	*คุณ เฉลิม ทำการสำรวจแนวท่อก๊าซที่เส้น บางปูเหนือ ปกติ	9:33	สุเมธ
	Survey	*คุณ เฉลิม เข้าตรวจสอบสถานีก๊าซประจำวันที่ BV#10	10:01	สุเมธ
	Survey	*คุณ นพดล เข้าตรวจสอบสถานีก๊าซประจำวันที่ PRS#3	10:14	สุเมธ
	Survey	*คุณ ศิวกร ทำการสำรวจแนวท่อก๊าซที่ นิคมฯนวนคร ปกติ	10:22	สุเมธ
	Survey	*คุณ อภิเชษฐ์ ทำการสำรวจแนวท่อก๊าซที่ นิคมฯเหมราช WES ปกติ	10:42	สุเมธ
	Survey	*คุณ นพดล เข้าตรวจสอบสถานีก๊าซประจำวันที่ OTS-LKB	10:44	สุเมธ
	Survey	*คุณ นพดล ทำการสำรวจแนวท่อก๊าซที่ นิคมฯลาดกระบัง เส้น OTS-LKB ปกติ	10:46	สุเมธ
	Survey	*คุณ ธนาสิทธิ์ ทำการสำรวจแนวท่อก๊าซที่เส้น บางปูใหม่ ปกติ	10:53	สุเมธ
	Survey	*คุณ เฉลิม ทำการสำรวจแนวท่อก๊าซที่เส้น แพรกษา ซ.TDC คลองขุด เส้น BV#10 ปกติ	11:02	สุเมธ
	Survey	*คุณ ธนาสิทธิ์ เข้าตรวจสอบสถานีก๊าซประจำวันที่ PRS#2	11:03	สุเมธ
	Survey	*คุณ ศิวกร ทำการสำรวจแนวท่อก๊าซที่ นิคมฯบางกะดี ปกติ	11:33	สุเมธ
	Survey	*คุณ เฉลิม ทำการสำรวจแนวท่อก๊าซที่ นิคมฯแพรกษา ปกติ	11:47	สุเมธ
	Survey	*คุณ ธนาสิทธิ์ เข้าตรวจสอบสถานีก๊าซประจำวันที่ PRS#1	11:48	สุเมธ
	Survey	*คุณ ธนาสิทธิ์ ทำการสำรวจแนวท่อก๊าซที่ นิคมฯบางปู ปกติ	12:01	สุเมธ
	Survey	*คุณ ภาณุรักษ์ ทำการสำรวจแนวท่อก๊าซที่เส้น บางปะอิน เชียงราก บางจาก ปกติ	12:17	สุเมธ
	Survey	*คุณ นพดล ทำการสำรวจแนวท่อก๊าซที่ นิคมฯบางพลี เส้น OTS-BPL ปกติ	13:26	สุเมธ

รายงานการรับแจ้งเหตุของห้องควบคุม

ว/ด/ป	ประเภทงาน	รายงานการปฏิบัติงาน	เวลา	ผู้ปฏิบัติงาน
	Survey	*คุณ นพดล ทำการสำรวจแนวท่อก๊าซที่เส้น OTS-BPL, M-Thai ปกติ	13:48	สุเมธ
	Survey	*คุณ ศิวกร ทำการสำรวจแนวท่อก๊าซที่เส้น รังสิต ปกติ	14:02	สุเมธ
	Survey	*คุณ ภาณุรักษ์ ทำการสำรวจแนวท่อก๊าซที่ นิคมฯโรจนะ ปกติ	15:02	สุเมธ
04-Jan-23	Survey	*คุณ เฉลิม ทำการสำรวจแนวท่อก๊าซที่เส้น บางปูเหนือ ปกติ	9:39	ฏิณห์
	Survey	*คุณ สมชาย เข้าตรวจสอบสถานีก๊าซประจำวันที่ BV#10	9:43	ฏิณห์
	Survey	*คุณ นพดล เข้าตรวจสอบสถานีก๊าซประจำวันที่ PRS#3	9:52	ฏิณห์
	Survey	*คุณ นพดล เข้าตรวจสอบสถานีก๊าซประจำวันที่ OTS-LKB	10:07	ฏิณห์
	Survey	*คุณ นพดล ทำการสำรวจแนวท่อก๊าซที่ นิคมฯลาดกระบัง เส้น OTS-LKB ปกติ	10:11	ฏิณห์
	Survey	*คุณ ธนาสิทธิ์ ทำการสำรวจแนวท่อก๊าซที่เส้น บางปูใหม่ ปกติ	10:18	ฏิณห์
	Survey	*คุณ ธนาสิทธิ์ เข้าตรวจสอบสถานีก๊าซประจำวันที่ PRS#2	10:18	ฏิณห์
	Survey	*คุณ ศิวกร ทำการสำรวจแนวท่อก๊าซที่ นิคมฯบางกะดี ปกติ	10:22	ฏิณห์
	อื่นๆ	เวลา 10:12 น. ผู้ผลิต JDA A-18 Unplaned Total Shutdown ส่งผลให้ Flow ลดลงจาก		
		440 เป็น 0 MMscfd ผู้ผลิตอยู่ระหว่างหาสาเหตุ โดยผลกระทบอยู่ระหว่างการประเมินและ		
		ติดตามการแก้ไขปัญหากับผู้ผลิต ... From PTT Shipperr	10:27	ฏิณห์
	Survey	*คุณ ภาณุรักษ์ ทำการสำรวจแนวท่อก๊าซที่เส้น เชียงราก ปกติ	10:31	ฏิณห์
	อื่นๆ	*คุณ พงษ์พันธ์ แจ้งแก้ไข Pressure AMR Art serina LKB	10:38	ฏิณห์
	Survey	*คุณ เฉลิม ทำการสำรวจแนวท่อก๊าซที่ แพรกษา คลองขุด TDC. ถนนแพรกษา ปกติ	10:38	ฏิณห์
	Survey	*คุณ เฉลิม ทำการสำรวจแนวท่อก๊าซที่ นิคมฯแพรกษา ปกติ	10:58	ฏิณห์
	Survey	*คุณ อภิเชษฐ์ ทำการสำรวจแนวท่อก๊าซที่ นิคมฯเหมราช WES ปกติ	11:07	ฏิณห์
	Survey	*คุณ ธนาสิทธิ์ เข้าตรวจสอบสถานีก๊าซประจำวันที่ PRS#1	11:14	ฏิณห์
	Survey	*คุณ ภาณุรักษ์ ทำการสำรวจแนวท่อก๊าซที่เส้น บางปะอิน บางจาก ปกติ	11:16	ฏิณห์
	Survey	*คุณ ธนาสิทธิ์ ทำการสำรวจแนวท่อก๊าซที่ นิคมฯบางปู ปกติ	11:26	ฏิณห์
	Survey	*คุณ ศิวกร ทำการสำรวจแนวท่อก๊าซที่ นิคมฯนวนคร ปกติ	11:34	ฏิณห์
	Survey	*คุณ นพดล ทำการสำรวจแนวท่อก๊าซในนิคมอุตฯบางพลี SWAN - OTS BPL ปกติ	11:52	ฏิณห์
	Survey	*คุณ นพดล ทำการสำรวจแนวท่อก๊าซ OTS BPL- นิคมอุตฯ MTH ปกติ	13:52	ฏิณห์
	Survey	*คุณ ศิวกร ทำการสำรวจแนวท่อก๊าซที่เส้น รังสิต ปกติ	14:07	ฏิณห์
	Survey	*คุณ ภาณุรักษ์ ทำการสำรวจแนวท่อก๊าซที่ นิคมฯโรจนะ ปกติ	14:28	ฏิณห์
05-Jan-23	Survey	*เฉลิมสำรรวจแนวท่อก๊าซบางปูเหนือปกติ	9:29	องอาจ
	Survey	*ธนาสิทธิ์สำรวจแนวท่อก๊าซบางปูใหม่ปกติ	9:34	องอาจ
	อื่นๆ	*เฉลิมเข้า BV # 10	9:53	องอาจ
	อื่นๆ	*สมชายเข้า PRS # 3	10:08	องอาจ

รายงานการรับแจ้งเหตุของห้องควบคุม

ว/ด/ป	ประเภทงาน	รายงานการปฏิบัติงาน	เวลา	ผู้ปฏิบัติงาน
05-Jan-23	อื่นๆ	*ธนาสิทธิ์ประสานงานเพื่อปักเสาไฟฟ้าจำนวน 1 ต้น ซอย 4Aห่างจากท่อก๊าซฯService Line		
		Interhides 4A ประมาณ 10 เมตร ไม่มีผลกระทบกับท่อก๊าซฯ	10:20	องอาจ
	อื่นๆ	*พลวัตรเข้า OTS-BPI	10:21	องอาจ
	อื่นๆ	*สมชายเข้า OTS-LKB	10:22	องอาจ
	Survey	*สมชายสำรวจแนวท่อก๊าซลดกระบังปกติ	10:29	องอาจ
	อื่นๆ	*โชตินรินทร์เข้าเปลี่ยนdiff gauge A+B ตามรง.ร้องขอเนื่องจากauditorทักว่าตัวอักษรMBAR-		
		เป็นmega ต้องเป็นmbar ตัวเล็กเท่านั้นที่nidec(ทางnidecให้เปลี่ยนก่อนauditวันที่9/1/660)	10:31	องอาจ
	อื่นๆ	*ธนาสิทธิ์เข้า PRS # 2	10:39	องอาจ
	Survey	เฉลิมสำรวจแนวท่อแพรกษางานแก้ถนนทรุดเกาะกลาง คลองขุดTDC ปกติ	10:42	องอาจ
	Survey	*พลวัตรสำรวจแนวท่อก๊าซบางพลี สวอน เอ็มไทยปกติ	10:46	องอาจ
	Survey	*ภานุรักษ์สำรวจแนวท่อก๊าซบางกะดีปกติ	10:47	องอาจ
	Survey	*ภานุรักษ์สำรวจแนวท่อก๊าซรังสิตปกติ	11:21	องอาจ
	อื่นๆ	*ธนาสิทธิ์เข้า PRS # 1	11:24	องอาจ
	Survey	*เฉลิมสำรรวจแนวท่อก๊าซ BHS ปกติ	11:39	องอาจ
	Survey	*ธนาสิทธิ์สำรวจแนวท่อก๊าซบางปูปกติ	11:43	องอาจ
	Survey	*ภานุรักษ์สำรวจแนวท่อก๊าซเชียงราก บางจากปกติ	11:58	องอาจ
	อื่นๆ	*โชตินรินทร์แจ้งงานmodify diff gauge nidec เรียบร้อย	12:15	องอาจ
	Survey	*ภานุรักษ์สำรวจแนวท่อก๊าซนวนครปกติ	12:38	องอาจ
	Survey	*ภานุรักษ์สำรวจแนวท่อก๊าซบางปะอินปกติ	13:49	องอาจ
	Survey	*ภานุรักษ์สำรวจแนวท่อก๊าซโรจนะปกติ	13:24	องอาจ
06-Jan-23	Survey	*คุณ จรัล เข้าตรวจสอบสถานีก๊าซประจำวันที่ OTS-LKB	8:50	สิทธิกร
	Survey	*คุณ จรัล เข้าตรวจสอบสถานีก๊าซประจำวันที่ PRS#3	9:16	สิทธิกร
	Survey	*คุณ เฉลิม ทำการสำรวจแนวท่อก๊าซที่เส้น บางปูเหนือ ปกติ	9:27	สิทธิกร
	Survey	*คุณ สมชาย ทำการสำรวจแนวท่อก๊าซในนิคมอุตฯบางพลี SWAN - OTS BPL MTH ปกติ	9:53	สิทธิกร
	Survey	*คุณ จรัล ทำการสำรวจแนวท่อก๊าซที่ นิคมฯลาดกระบัง เส้น OTS-LKB ปกติ	9:55	สิทธิกร
	Survey	*คุณ ภาณุรักษ์ ทำการสำรวจแนวท่อก๊าซที่ นิคมฯบางกะดี ปกติ	9:58	สิทธิกร
	Survey	*คุณ เฉลิม เข้าตรวจสอบสถานีก๊าซประจำวันที่ BV#10	10:09	สิทธิกร
	Survey	*คุณ สมชาย เข้าตรวจสอบสถานีก๊าซประจำวันที่ OTS-BPL	10:24	สิทธิกร
	Survey	*คุณ ธนาสิทธิ์ ทำการสำรวจแนวท่อก๊าซที่เส้น บางปูใหม่ ปกติ	10:41	สิทธิกร
	Survey	*คุณ อภิเชษฐ์ ทำการสำรวจแนวท่อก๊าซที่ นิคมฯเหมราช WES ปกติ	10:57	สิทธิกร
	Survey	*คุณ ธนาสิทธิ์ เข้าตรวจสอบสถานีก๊าซประจำวันที่ PRS#2	11:00	สิทธิกร
	Survey	*คุณ เฉลิม ทำการสำรวจแนวท่อก๊าซที่ แพรกษา คลองขุด TDC ปกติ		

รายงานการรับแจ้งเหตุของห้องควบคุม

ว/ด/ป	ประเภทงาน	รายงานการปฏิบัติงาน	เวลา	ผู้ปฏิบัติงาน
06-Jan-23		ถนนแพรกษางานแก้ถนนทรุดทำในฝั่งเกาะกลางถนน จุดอื่นปกติ	11:01	สิทธิกร
	Survey	*คุณ ภาณุรักษ์ ทำการสำรวจแนวท่อก๊าซที่เส้น รังสิต ปกติ	11:07	สิทธิกร
	Survey	*คุณ เฉลิม ทำการสำรวจแนวท่อก๊าซที่ นิคมฯแพรกษา BHS ปกติ	11:46	สิทธิกร
	Survey	*คุณ ธนาสิทธิ์ เข้าตรวจสอบสถานีก๊าซประจำวันที่ PRS#1	11:49	สิทธิกร
	Survey	*คุณ ภาณุรักษ์ ทำการสำรวจแนวท่อก๊าซที่ นิคมฯนวนคร ปกติ	12:02	สิทธิกร
	Survey	*คุณ ธนาสิทธิ์ ทำการสำรวจแนวท่อก๊าซที่ นิคมฯบางปู ปกติ	12:10	สิทธิกร
	อื่นๆ	*คุณ ศักดิ์สิทธิ์ แจ้งขออนุญาตเข้าOTS Rst เพื่อเข้าดูอุปกรณ์ในสถานี	12:37	สิทธิกร
	Survey	*คุณ ภาณุรักษ์ ทำการสำรวจแนวท่อก๊าซที่เส้น บางปะอิน ปกติ	12:58	สิทธิกร
	Survey	*คุณ ภาณุรักษ์ ทำการสำรวจแนวท่อก๊าซที่เส้น เชียงราก,บางจาก ปกติ	14:06	สิทธิกร
	Survey	*คุณ พิทักษ์พล ทำการสำรวจแนวท่อก๊าซที่ นิคมฯโรจนะ ปกติ	14:19	สิทธิกร
07-Jan-23	Survey	*คุณ เฉลิม ทำการสำรวจแนวท่อก๊าซที่เส้น บางปูใหม่ ปกติ	9:53	ฏิณห์
	Survey	*คุณ ภาณุรักษ์ ทำการสำรวจแนวท่อก๊าซที่เส้น เชียงราก ปกติ	10:06	ฏิณห์
	Survey	*คุณ เฉลิม เข้าตรวจสอบสถานีก๊าซประจำวันที่ PRS#2	10:16	ฏิณห์
	Survey	*คุณ พลวัตร เข้าตรวจสอบสถานีก๊าซประจำวันที่ OTS-BPL	10:45	ฏิณห์
	Survey	*คุณ เฉลิม ทำการสำรวจแนวท่อก๊าซที่ นิคมฯแพรกษา BHS ปกติ	10:45	ฏิณห์
	Survey	*คุณ พลวัตร ทำการสำรวจแนวท่อก๊าซ OTS BPL- นิคมอุตฯBPL,MTH ปกติ	10:51	ฏิณห์
	Survey	*คุณ พิทักษ์พล ทำการสำรวจแนวท่อก๊าซที่ นิคมฯนวนคร ปกติ	10:52	ฏิณห์
	Survey	*คุณ ภาณุรักษ์ ทำการสำรวจแนวท่อก๊าซที่เส้น บางปะอิน บางจาก ปกติ	11:00	ฏิณห์
	Survey	*คุณ เฉลิม เข้าตรวจสอบสถานีก๊าซประจำวันที่ PRS#1	11:16	ฏิณห์
	Survey	*คุณ กฤษดา ทำการสำรวจแนวท่อก๊าซที่ นิคมฯเหมราช WES ปกติ	11:16	ฏิณห์
	Survey	*คุณ เฉลิม ทำการสำรวจแนวท่อก๊าซที่เส้น บางปู ปกติ	11:33	ฏิณห์
	Survey	*คุณ เฉลิม เข้าตรวจสอบสถานีก๊าซประจำวันที่ BV#10	11:50	ฏิณห์
	Survey	*คุณ พลวัตร เข้าตรวจสอบสถานีก๊าซประจำวันที่ PRS#3	11:52	ฏิณห์
	Survey	*คุณ พลวัตร เข้าตรวจสอบสถานีก๊าซประจำวันที่ OTS-LKB	12:07	ฏิณห์
	Survey	*คุณ พลวัตร ทำการสำรวจแนวท่อก๊าซที่ นิคมฯลาดกระบัง เส้น OTS-LKB ปกติ	12:13	ฏิณห์
	Survey	*คุณ พิทักษ์พล ทำการสำรวจแนวท่อก๊าซที่ นิคมฯบางกะดี ปกติ	12:13	ฏิณห์
	Survey	*คุณ เฉลิม ทำการสำรวจแนวท่อก๊าซที่ แพรกษา คลองขุด TDC. ถนนแพรกษางานแก้ถนน		
		ทรุดทำในฝั่งเกาะกลางถนน จุดอื่นปกติ	12:23	ฏิณห์
	Survey	*คุณ เฉลิม ทำการสำรวจแนวท่อก๊าซที่เส้น บางปูเหนือ ปกติ	13:02	ฏิณห์
	Survey	*คุณ พิทักษ์พล ทำการสำรวจแนวท่อก๊าซที่ รังสิต ปกติ	14:31	ฏิณห์
	Survey	*คุณ ภาณุรักษ์ ทำการสำรวจแนวท่อก๊าซที่ นิคมฯโรจนะ ปกติ	14:39	ฏิณห์

รายงานการรับแจ้งเหตุของห้องควบคุม

ว/ด/ป	ประเภทงาน	รายงานการปฏิบัติงาน	เวลา	ผู้ปฏิบัติงาน
08-Jan-23	Survey	*คุณ เฉลิม ทำการสำรวจแนวท่อก๊าซที่เส้น บางปูเหนือ ปกติ	9:47	สุเมธ
	Survey	*คุณ พลวัตร เข้าตรวจสอบสถานีก๊าซประจำวันที่ OTS-BPL	9:51	สุเมธ
	Survey	*คุณ เฉลิม เข้าตรวจสอบสถานีก๊าซประจำวันที่ BV#10	10:16	สุเมธ
	Survey	*คุณ พลวัตร ทำการสำรวจแนวท่อก๊าซที่ นิคมฯบางพลี เส้น OTS-BPL, M-Thai ปกติ	10:29	สุเมธ
	Survey	*คุณ ภาณุรักษ์ ทำการสำรวจแนวท่อก๊าซที่เส้น บางปะอิน ปกติ	10:29	สุเมธ
	Survey	*คุณ เฉลิม ทำการสำรวจแนวท่อก๊าซที่เส้น ถ.แพรกษา มีงานแก้ถนนทรุดทำในฝั่งเกาะกลาง		
		ถนน, ส่วนที่ ซ.TDC คลองขุด เส้น BV#10 ปกติ	10:37	สุเมธ
	Survey	*คุณ เฉลิม เข้าตรวจสอบสถานีก๊าซประจำวันที่ PRS#1	10:41	สุเมธ
	Survey	*คุณ พิทักษ์พล ทำการสำรวจแนวท่อก๊าซที่ นิคมฯนวนคร ปกติ	10:55	สุเมธ
	Survey	*คุณ ภาณุรักษ์ ทำการสำรวจแนวท่อก๊าซที่เส้น เชียงราก บางจาก ปกติ	11:13	สุเมธ
	Survey	*คุณ พลวัตร เข้าตรวจสอบสถานีก๊าซประจำวันที่ PRS#3	11:17	สุเมธ
	Survey	*คุณ เฉลิม ทำการสำรวจแนวท่อก๊าซที่ นิคมฯแพรกษา ปกติ, เข้าตรวจสอบสถานีก๊าซประจำ		
		วันที่ PRS#2	11:20	สุเมธ
	Survey	*คุณ กฤษดา ทำการสำรวจแนวท่อก๊าซที่ นิคมฯเหมราช WES ปกติ	11:27	สุเมธ
	Survey	*คุณ พลวัตร เข้าตรวจสอบสถานีก๊าซประจำวันที่ OTS-LKB	11:33	สุเมธ
	Survey	*คุณ พิทักษ์พล ทำการสำรวจแนวท่อก๊าซที่ นิคมฯบางกะดี ปกติ	11:36	สุเมธ
	Survey	*คุณ พลวัตร ทำการสำรวจแนวท่อก๊าซที่ นิคมฯลาดกระบัง เส้น OTS-LKB ปกติ	11:51	สุเมธ
	Survey	*คุณ เฉลิม ทำการสำรวจแนวท่อก๊าซที่ นิคมฯบางปู ปกติ	12:01	สุเมธ
	Survey	*คุณ เฉลิม ทำการสำรวจแนวท่อก๊าซที่เส้น บางปูใหม่ ปกติ	12:50	สุเมธ
	Survey	*คุณ ภาณุรักษ์ ทำการสำรวจแนวท่อก๊าซที่ นิคมฯโรจนะ ปกติ	14:33	สุเมธ
	Survey	*คุณ พิทักษ์พล ทำการสำรวจแนวท่อก๊าซที่เส้น รังสิต ปกติ	14:33	สุเมธ
09-Jan-23	Survey	*คุณ เฉลิม ทำการสำรวจแนวท่อก๊าซที่เส้น บางปูเหนือ ปกติ	9:45	ฏิณห์
	Permit	*คุณ ภาณุรักษ์ ทำการสำรวจแนวท่อก๊าซที่ นิคมฯโรจนะ แจ้งเริ่มงานขุดเตรียมพื้นที่ตัดต่อ		
		ระบบท่อ160>110mm.คู่ขนานแนวท่อก๊าซเดิม160mm.Mpl โครงการวางท่อส่วนต่อขยาย		
		F-tech roj ถนน D ช่วงดำเนินการเตรียมพื้นที่ตัดต่อระบบท่อ Permit.65.roj.ex.1064	10:09	ฏิณห์
	Permit	*คุณ เฉลิม แจ้งการไฟฟ้าเข้ามาปักเสา ได้ติดต่อนิคมฯแต่นิคมฯไม่แจ้ง		
		Permit 66-BPN-EX-0614	10:21	ฏิณห์
	Survey	*คุณ ศิวกร ทำการสำรวจแนวท่อก๊าซที่ นิคมฯบางกะดี ปกติ	10:21	ฏิณห์
	Permit	*คุณนพดล แจ้งงานขุดสำรวจหาแนวท่อก๊าซ HDPE 63 mm.Service Line บ.Thai Kiwa		
		และทำบ่อ Shoring งานตัดแยกระบบท่อ Permit No.66-BPL-EX-0659	10:28	ฏิณห์
	Survey	*คุณ ธนาสิทธิ์ ทำการสำรวจแนวท่อก๊าซที่เส้น บางปูใหม่ ปกติ	10:32	ฏิณห์
	Survey	*คุณ ธนาสิทธิ์ เข้าตรวจสอบสถานีก๊าซประจำวันที่ PRS#2	10:34	ฏิณห์

รายงานการรับแจ้งเหตุของห้องควบคุม

ว/ด/ป	ประเภทงาน	รายงานการปฏิบัติงาน	เวลา	ผู้ปฏิบัติงาน
09-Jan-23	Survey	*คุณ อภิเชษฐ์ ทำการสำรวจแนวท่อก๊าซที่ นิคมฯเหมราช WES ปกติ	10:54	ฏิณห์
	Survey	*คุณ เฉลิม ทำการสำรวจแนวท่อก๊าซที่เส้น บางปูเหนือ ปกติ มีงานตามทีแจ้ง	11:39	ฏิณห์
	Survey	*คุณ เฉลิม เข้าตรวจสอบสถานีก๊าซประจำวันที่ BV#10	11:40	ฏิณห์
	Survey	*คุณ ศิวกร ทำการสำรวจแนวท่อก๊าซที่นิคมนวนคร เข้ารวมตรวจสอบชี้แนวท่อก๊าซ ถนน10		
		กับทางบริษัท Kubota โครงการทำถนนทางเข้าใหม่ บริเวณอื่นปกติ	11:50	ฏิณห์
	Survey	*คุณ เฉลิม ทำการสำรวจแนวท่อก๊าซที่แพรกษา คลองขุด TDC. ถนนแพรกษางานแก้ถนน		
		ทรุดทำในฝั่งเกาะกลางถนน จุดอื่นปกติ	12:00	ฏิณห์
	Survey	*คุณ นพดล ทำการสำรวจแนวท่อก๊าซในนิคมอุตฯบางพลี SWAN - OTS BPL		
		งานขุดสำรวจหาแนวท่อก๊าซตาม Permit No.66-BPL-EX-0659 นอกจากนี้ปกติ	12:05	ฏิณห์
	Survey	*คุณ เฉลิม ทำการสำรวจแนวท่อก๊าซที่ นิคมฯแพรกษา ปกติ	12:24	ฏิณห์
	Survey	*คุณ ธนาสิทธิ์ เข้าตรวจสอบสถานีก๊าซประจำวันที่ PRS#1	12:25	ฏิณห์
	Survey	*คุณ ธนาสิทธิ์ ทำการสำรวจแนวท่อก๊าซที่เส้น บางปู ปกติ	12:25	ฏิณห์
	Survey	*คุณ นพดล ทำการสำรวจแนวท่อก๊าซที่ นิคมฯลาดกระบัง เส้น OTS-LKB ปกติ	13:15	ฏิณห์
	Survey	*คุณ นพดล ทำการสำรวจแนวท่อก๊าซ OTS BPL- นิคมอุตฯ MTH งานถมดินยกระดับถนน		
		งานไม่มีผลกระทบ นอกจากนี้ปกติ	14:01	ฏิณห์
	Survey	*คุณ ศิวกร ทำการสำรวจแนวท่อก๊าซที่เส้น รังสิต ปกติ	14:10	ฏิณห์
	อื่นๆ	*คุณ ภาณุรักษ์ แจ้งชี้แนวร่วม กนอ. กฟภ อย.โครงการเสาไฟฟ้า115 kv 30ต้น นิคมโรจนะ	15:00	ฏิณห์
	Survey	*คุณ ภาณุรักษ์ ทำการสำรวจแนวท่อก๊าซที่เส้น บางปะอิน ปกติ	15:51	ฏิณห์
	Survey	*คุณ ภาณุรักษ์ ทำการสำรวจแนวท่อก๊าซที่เส้น เชียงราก บางจาก ปกติ	16:45	ฏิณห์
10-Jan-23	Permit	*คุณ ภาณุรักษ์ แจ้งเริ่มงานประกอบเชื่อมtapping mpl 160mm.>110mm.พื้นที่ตัดต่อระบบ		
		ท่อ160>110mm.คู่ขนานแนวท่อก๊าซเดิม160mm.Mpl, โครงการวางท่อส่วนต่อขยาย F-tech		
		roj ถนน D ช่วงดำเนินการเตรียมพื้นที่ตัดต่อระบบท่อPermit.66.roj.ex.1064		
		,permit.66.roj.ht. 0067	9:11	ฏิณห์
	Survey	*คุณ ธนาสิทธิ์ ทำการสำรวจแนวท่อก๊าซที่เส้น บางปูใหม่ ปกติ	9:48	ฏิณห์
	Survey	*คุณ เฉลิม ทำการสำรวจแนวท่อก๊าซที่เส้น บางปูเหนือ ปกติ	9:55	ฏิณห์
	Survey	*คุณ ศิวกร ทำการสำรวจแนวท่อก๊าซที่เส้น รังสิต ปกติ	10:01	ฏิณห์
	Permit	*คุณนพดล แจ้งงานขุดสำรวจหาแนวท่อก๊าซ HDPE 63 mm.Service Line บ.Thai Kiwa		
		และทำบ่อ Shoring งานตัดแยกระบบท่อ ทีมงาน Blue Whale เลขที่ Permit No.66-BPL-		
		EX-0659 วันนี้แต่งโครงสร้างตัวบ่อเพื่อเตรียมตัดแยก	10:02	ฏิณห์
	Survey	*คุณ ธนาสิทธิ์ เข้าตรวจสอบสถานีก๊าซประจำวันที่ PRS#2	10:12	ฏิณห์
	Survey	*คุณ เฉลิม เข้าตรวจสอบสถานีก๊าซประจำวันที่ BV#10	10:18	ฏิณห์
	Survey	*คุณ ศักดิ์สิทธิ์ ทำการสำรวจแนวท่อก๊าซที่ นิคมฯบางกะดี ปกติ	10:45	ฏิณห์

รายงานการรับแจ้งเหตุของห้องควบคุม

ว/ด/ป	ประเภทงาน	รายงานการปฏิบัติงาน	เวลา	ผู้ปฏิบัติงาน
10-Jan-23	Survey	*คุณ นพดล ทำการสำรวจแนวท่อก๊าซในนิคมอุตฯบางพลี SWAN - OTS BPL		
		งานขุดสำรวจหาแนวท่อก๊าซตาม Permit No.66-BPL-EX-0659 นอกจากนี้ปกติ	10:46	ฏิณห์
	Survey	*คุณ ศิวกร ทำการสำรวจแนวท่อก๊าซที่นิคมนวนคร ปกติ	10:52	ฏิณห์
	Survey	*คุณ อภิเชษฐ์ ทำการสำรวจแนวท่อก๊าซที่ นิคมฯเหมราช WES ปกติ	10:54	ฏิณห์
	Survey	*คุณ เฉลิม ทำการสำรวจแนวท่อก๊าซที่แพรกษา คลองขุด TDC. ถนนแพรกษางานแก้ถนน		
		ทรุดทำในฝั่งเกาะกลางถนน จุดอื่นปกติ	10:57	ฏิณห์
	Survey	*คุณ ธนาสิทธิ์ เข้าตรวจสอบสถานีก๊าซประจำวันที่ PRS#1	10:58	ฏิณห์
	Survey	*คุณ นพดล ทำการสำรวจแนวท่อก๊าซ OTS BPL- นิคมอุตฯ MTH งานถมดินยกระดับถนน		
		งานไม่มีผลกระทบ นอกจากนี้ปกติ	11:11	ฏิณห์
	Survey	*คุณ ธนาสิทธิ์ ทำการสำรวจแนวท่อก๊าซที่เส้น บางปู ปกติ	11:14	ฏิณห์
	Survey	*คุณ เฉลิม ทำการสำรวจแนวท่อก๊าซที่ นิคมฯแพรกษา ปกติ	11:31	ฏิณห์
	Survey	*คุณ จรัล เข้าตรวจสอบสถานีก๊าซประจำวันที่ PRS#3	11:39	ฏิณห์
	Survey	*คุณ ศิวกร ทำการสำรวจแนวท่อก๊าซที่เส้น เชียงราก บางจาก ปกติ	12:01	ฏิณห์
	Survey	*คุณ นพดล เข้าตรวจสอบสถานีก๊าซประจำวันที่ OTS-LKB	13:21	ฏิณห์
	Survey	*คุณ นพดล ทำการสำรวจแนวท่อก๊าซที่ นิคมฯลาดกระบัง เส้น OTS-LKB ปกติ	13:25	ฏิณห์
	Permit	*คุณ ภาณุรักษ์ แจ้งเริ่มทำการเจาะmpl160mm โครงการF tech	14:01	ฏิณห์
	Survey	*คุณ ศิวกร ทำการสำรวจแนวท่อก๊าซที่เส้น บางปะอิน ปกติ	14:02	ฏิณห์
	อื่นๆ	*คุณนิติชัยแจ้งเข้า PRS# 5 ROJ	15:45	ฏิณห์
	Permit	*คุณ ภาณุรักษ์ แจ้งเริ่มทดสอบแรงดันที่jointเชื่อมหลังvalve tapping 110mm.	16:47	ฏิณห์
	Permit	*คุณ ภาณุรักษ์ แจ้งเริ่มจ่ายก๊าซเข้าระบบท่อ>mrs	17:07	ฏิณห์
	Permit	*คุณ ภาณุรักษ์ แจ้งจ่ายก๊าซเข้าระบบ 90%LEL เตรียมเช็คระบบ+คืนพื้นที่ในขั้นตอนต่อไป	17:09	ฏิณห์
	Permit	คุณนิติชัย แจ้งเสร็จสิ้นงาน Tie-in ประกอบเชื่อม tapping MPL. 160mm.>110mm		
		โครงการวางท่อส่วนต่อขยาย F-tech นิคมอุตสาหกรรมโรจนะ Permit.66.roj.ht. 0067	17:35	ฏิณห์
11-Jan-23	Survey	*คุณ เฉลิม ทำการสำรวจแนวท่อก๊าซที่เส้น บางปูเหนือ ปกติ	9:43	สิทธิกร
	Survey	*คุณ นพดล เข้าตรวจสอบสถานีก๊าซประจำวันที่ PRS#3	10:02	สิทธิกร
	Survey	*คุณ ธนาสิทธิ์ ทำการสำรวจแนวท่อก๊าซที่เส้น บางปูใหม่ ปกติ	10:10	สิทธิกร
	Survey	*คุณ ธนาสิทธิ์ เข้าตรวจสอบสถานีก๊าซประจำวันที่ PRS#2	10:10	สิทธิกร
	Survey	*คุณ นพดล เข้าตรวจสอบสถานีก๊าซประจำวันที่ OTS-LKB	10:13	สิทธิกร
	Survey	*คุณ นพดล ทำการสำรวจแนวท่อก๊าซที่ นิคมฯลาดกระบัง เส้น OTS-LKB ปกติ	10:14	สิทธิกร
	Survey	*คุณ เฉลิม เข้าตรวจสอบสถานีก๊าซประจำวันที่ OTS-BV#10	10:16	สิทธิกร
	Survey	*คุณ ศิวกร ทำการสำรวจแนวท่อก๊าซที่ นิคมฯบางกะดี ปกติ	10:33	สิทธิกร
	Survey	*คุณ อภิเชษฐ์ ทำการสำรวจแนวท่อก๊าซที่ นิคมฯเหมราช WES ปกติ	10:40	สิทธิกร

รายงานการรับแจ้งเหตุของห้องควบคุม

ว/ด/ป	ประเภทงาน	รายงานการปฏิบัติงาน	เวลา	ผู้ปฏิบัติงาน
11-Jan-23	Survey	*คุณ ภาณุรักษ์ ทำการสำรวจแนวท่อก๊าซที่เส้น เชียงราก บางจาก ปกติ	10:48	สิทธิกร
	Survey	*คุณ เฉลิม ทำการสำรวจแนวท่อก๊าซที่ แพรกษา คลองขุด TDC ปกติ		
		ถนนแพรกษางานแก้ถนนทรุดทำในฝั่งเกาะกลางถนน จุดอื่นปกติ	10:54	สิทธิกร
	Survey	*คุณ ธนาสิทธิ์ เข้าตรวจสอบสถานีก๊าซประจำวันที่ PRS#2	10:55	สิทธิกร
	Survey	*คุณ ภาณุรักษ์ ทำการสำรวจแนวท่อก๊าซที่เส้น บางปะอิน ปกติ	11:18	สิทธิกร
	Survey	*คุณ ธนาสิทธิ์ ทำการสำรวจแนวท่อก๊าซที่นิคมฯ บางปู ปกติ	11:20	สิทธิกร
	Survey	*คุณ ศิวกร ทำการสำรวจแนวท่อก๊าซที่เส้น รังสิต ปกติ	11:22	สิทธิกร
	Survey	*คุณ นพดล ทำการสำรวจแนวท่อก๊าซในนิคมอุตฯบางพลี SWAN - OTS BPL ปกติ	11:51	สิทธิกร
	Survey	*คุณ เฉลิม ทำการสำรวจแนวท่อก๊าซที่ นิคมฯแพรกษา BHS ปกติ	12:13	สิทธิกร
	อื่นๆ	*คุณ โชตินรินทร์ แจ้งงานเปลี่ยนชุดpart pcvA lockup ไม่อยู่มีผลให้psvทำงานที่ngv nvk1	13:09	สิทธิกร
	Survey	*คุณ นพดล ทำการสำรวจแนวท่อก๊าซ OTS BPL- นิคมอุตฯ MTH มีงานถมดินยกระดับ		
		ถนน งานไม่มีผลกระทบ นอกจากนี้ปกติ	13:17	สิทธิกร
	Survey	*คุณ ศิวกร ทำการสำรวจแนวท่อก๊าซที่นิคมนวนคร ปกติ	14:10	สิทธิกร
	Survey	*คุณ ภาณุรักษ์ ทำการสำรวจแนวท่อก๊าซที่ นิคมฯโรจนะ งานต่อเนื่องคืนพื้นที่ตัดต่อระบบท่อ		
		160>110mm.คู่ขนานแนวท่อก๊าซเดิม160mm.Mpl โครงการวางท่อส่วนต่อขยาย F-tech roj		
		ถนน D Permit.65.roj.ex.1064	14:36	สิทธิกร
12-Jan-23	Survey	*คุณ เฉลิม ทำการสำรวจแนวท่อก๊าซที่เส้น บางปูเหนือ ปกติ	9:33	สิทธิกร
	Survey	*คุณ นพดล เข้าตรวจสอบสถานีก๊าซประจำวันที่ PRS#3	10:05	สิทธิกร
	Survey	*คุณ เฉลิม เข้าตรวจสอบสถานีก๊าซประจำวันที่ OTS-BV#10	10:07	สิทธิกร
	Survey	*คุณ ศิวกร ทำการสำรวจแนวท่อก๊าซที่ นิคมฯบางกะดี ปกติ	10:22	สิทธิกร
	Survey	*คุณ นพดล เข้าตรวจสอบสถานีก๊าซประจำวันที่ OTS-LKB	10:28	สิทธิกร
	Survey	*คุณ นพดล ทำการสำรวจแนวท่อก๊าซที่ นิคมฯลาดกระบัง เส้น OTS-LKB ปกติ	10:30	สิทธิกร
	Survey	*คุณ ธนาสิทธิ์ ทำการสำรวจแนวท่อก๊าซที่เส้น บางปูใหม่ ปกติ	10:43	สิทธิกร
	Survey	*คุณ เฉลิม ทำการสำรวจแนวท่อก๊าซที่ แพรกษา คลองขุด TDC ปกติ		
		ถนนแพรกษางานแก้ถนนทรุดทำในฝั่งเกาะกลางถนน จุดอื่นปกติ	10:49	สิทธิกร
	Survey	*คุณ ธนาสิทธิ์ เข้าตรวจสอบสถานีก๊าซประจำวันที่ PRS#2	10:49	สิทธิกร
	Survey	*คุณ ภาณุรักษ์ ทำการสำรวจแนวท่อก๊าซที่เส้น เชียงราก บางจาก ปกติ	11:25	สิทธิกร
	Survey	*คุณ ศิวกร ทำการสำรวจแนวท่อก๊าซที่นิคมนวนคร ปกติ	11:31	สิทธิกร
	Survey	*คุณ ธนาสิทธิ์ เข้าตรวจสอบสถานีก๊าซประจำวันที่ PRS#1	11:40	สิทธิกร
	Survey	*คุณ เฉลิม ทำการสำรวจแนวท่อก๊าซที่ นิคมฯแพรกษา BHS ปกติ	11:43	สิทธิกร
	Survey	*คุณ ธนาสิทธิ์ ทำการสำรวจแนวท่อก๊าซที่นิคมฯ บางปู ปกติ	11:49	สิทธิกร
	Survey	*คุณ ภาณุรักษ์ ทำการสำรวจแนวท่อก๊าซที่เส้น บางปะอิน ปกติ	12:42	สิทธิกร

รายงานการรับแจ้งเหตุของห้องควบคุม

ว/ด/ป	ประเภทงาน	รายงานการปฏิบัติงาน	เวลา	ผู้ปฏิบัติงาน
12-Jan-23	PM	*คุณ สุริยะ เข้า Cal Pressure,Temp ที่ OTS-NVK	12:56	สิทธิกร
	Survey	*คุณ วริทธิ์ ทำการสำรวจแนวท่อก๊าซที่ นิคมฯเหมราช WES ปกติ	13:17	สิทธิกร
	Survey	*คุณ นพดล ทำการสำรวจแนวท่อก๊าซในนิคมอุตฯบางพลี SWAN - OTS BPL ปกติ	13:25	สิทธิกร
	Survey	*คุณ นพดล ทำการสำรวจแนวท่อก๊าซ OTS BPL- นิคมอุตฯ MTH มีงานถมดินยกระดับ		
		ถนน งานไม่มีผลกระทบ นอกจากนี้ปกติ	13:43	สิทธิกร
	Survey	*คุณ ศิวกร ทำการสำรวจแนวท่อก๊าซที่เส้น รังสิต ปกติ	13:54	สิทธิกร
	อื่นๆ	*คุณ นพดล จป.แจ้งเข้าห้องSERVER RST เพื่อตรวจสอบถังดับเพลิง	14:25	สิทธิกร
	Survey	*คุณ ภาณุรักษ์ ทำการสำรวจแนวท่อก๊าซที่ นิคมฯโรจนะ งานต่อเนื่องคืนพื้นที่ตัดต่อระบบท่อ		
		160>110mm.คู่ขนานแนวท่อก๊าซเดิม160mm.Mpl โครงการวางท่อส่วนต่อขยาย F-tech roj		
		ถนน D Permit.65.roj.ex.1064	15:05	สิทธิกร
	Alarm SCADA	*Leased Line ลิ้ง L ล่ม พร้อมอินเตอเน็ต ENCO แจ้งคุณสมบัติ IT แก้ไข	16:00	สิทธิกร
	PM	*คุณ สุริยะ เข้า Cal Pressure,Temp ที่ OTS-NVK เสร็จงานแล้ว	18:02	สิทธิกร
13-Jan-23	Survey	*คุณ ศิวกร ทำการสำรวจแนวท่อก๊าซที่นิคมนวนคร ปกติ	10:24	สิทธิกร
	Survey	*คุณ นพดล ทำการสำรวจแนวท่อก๊าซในนิคมอุตฯบางพลี SWAN - OTS BPL ปกติ	10:25	สิทธิกร
	Survey	*คุณ เฉลิม ทำการสำรวจแนวท่อก๊าซที่เส้น บางปูเหนือ ปกติ	10:38	สิทธิกร
	Survey	*คุณ ธนาสิทธิ์ ทำการสำรวจแนวท่อก๊าซที่เส้น บางปูใหม่ ปกติ	11:02	สิทธิกร
	Survey	*คุณ ธนาสิทธิ์ เข้าตรวจสอบสถานีก๊าซประจำวันที่ PRS#2	11:02	สิทธิกร
	Survey	*คุณ เฉลิม เข้าตรวจสอบสถานีก๊าซประจำวันที่ OTS-BV#10	11:02	สิทธิกร
	Survey	*คุณ ภาณุรักษ์ ทำการสำรวจแนวท่อก๊าซที่เส้น เชียงราก บางจาก ปกติ	11:03	สิทธิกร
	Survey	*คุณ นพดล ทำการสำรวจแนวท่อก๊าซ OTS BPL- นิคมอุตฯ MTH มีงานถมดินยกระดับ		
		ถนน งานไม่มีผลกระทบ นอกจากนี้ปกติ	11:10	สิทธิกร
	Survey	*คุณ ศิวกร ทำการสำรวจแนวท่อก๊าซที่ นิคมฯบางกะดี ปกติ	11:41	สิทธิกร
	Survey	*คุณ เฉลิม ทำการสำรวจแนวท่อก๊าซที่ แพรกษา คลองขุด TDC ปกติ		
		ถนนแพรกษางานแก้ถนนทรุดทำในฝั่งเกาะกลางถนน จุดอื่นปกติ	11:47	สิทธิกร
	Survey	*คุณ ภาณุรักษ์ ทำการสำรวจแนวท่อก๊าซที่เส้น บางปะอิน ปกติ	11:47	สิทธิกร
	Survey	*คุณ วริทธิ์ ทำการสำรวจแนวท่อก๊าซที่ นิคมฯเหมราช WES ปกติ	11:50	สิทธิกร
	Survey	*คุณ ธนาสิทธิ์ เข้าตรวจสอบสถานีก๊าซประจำวันที่ PRS#1	11:59	สิทธิกร
	Survey	*คุณ ธนาสิทธิ์ ทำการสำรวจแนวท่อก๊าซที่นิคมฯ บางปู ปกติ	12:14	สิทธิกร
	Survey	*คุณ เฉลิม ทำการสำรวจแนวท่อก๊าซที่ นิคมฯแพรกษา BHS ปกติ	12:15	สิทธิกร
	Survey	*คุณ นพดล เข้าตรวจสอบสถานีก๊าซประจำวันที่ PRS#3	13:18	สิทธิกร
	Survey	*คุณ นพดล เข้าตรวจสอบสถานีก๊าซประจำวันที่ OTS-LKB	13:29	สิทธิกร
	PM	*คุณ สุริยะ เข้า Cal Pressure,Temp ที่ OTS-BKD	13:30	สิทธิกร
	Survey	*คุณ นพดล ทำการสำรวจแนวท่อก๊าซที่ นิคมฯลาดกระบัง เส้น OTS-LKB ปกติ	13:31	สิทธิกร

OP-FO-038-02

รายงานการรับแจ้งเหตุของห้องควบคุม

ว/ด/ป	ประเภทงาน	รายงานการปฏิบัติงาน	เวลา	ผู้ปฏิบัติงาน
13-Jan-23	อื่นๆ	*คุณ โชตินรินทร์ แจ้งเข้าร่วมงานhydro mrs y&m บ.bluewhaleร่วมกับ paeที่ จ.ระยอง	13:32	สิทธิกร
	Survey	*คุณ ศิวกร ทำการสำรวจแนวท่อก๊าซที่เส้น รังสิต ปกติ	13:58	สิทธิกร
	Survey	*คุณ ภาณุรักษ์ ทำการสำรวจแนวท่อก๊าซที่ นิคมฯโรจนะ งานต่อเนื่องคืนพื้นที่ตัดต่อระบบท่อ		
		160>110mm.คู่ขนานแนวท่อก๊าซเดิม160mm.Mpl โครงการวางท่อส่วนต่อขยาย F-tech roj		
		ถนน D Permit.65.roj.ex.1064	14:41	สิทธิกร
	PM	*คุณ สุริยะ เข้า Cal Pressure,Temp ที่ OTS-BKD เสร็จงานแล้ว	17:23	สิทธิกร
14-Jan-23	Survey	*คุณ สุพรรณ เข้าตรวจสอบสถานีก๊าซประจำวันที่ PRS#2	9:41	สิทธิกร
	อื่นๆ	คุณจรัล แจ้งรายละเอียดงาน Ansell.วันนี้ ทำการเตรียมผิวท่อ และลงสีรองพื้น	9:48	สิทธิกร
	Survey	*คุณ สุพรรณ ทำการสำรวจแนวท่อก๊าซที่นิคมฯ บางปู ซ.1-5 BHS ปกติ	10:10	สิทธิกร
	Survey	*คุณ ศิวกร ทำการสำรวจแนวท่อก๊าซที่ นิคมฯบางกะดี ปกติ	10:21	สิทธิกร
	Survey	*คุณ สุพรรณ เข้าตรวจสอบสถานีก๊าซประจำวันที่ PRS#1	10:43	สิทธิกร
	Survey	*คุณ ธีรศักดิ์ ทำการสำรวจแนวท่อก๊าซที่เส้น เชียงราก บางจาก ปกติ	10:56	สิทธิกร
	Survey	*คุณ นพดล เข้าตรวจสอบสถานีก๊าซประจำวันที่ PRS#3	11:01	สิทธิกร
	Survey	*คุณ สุพรรณ ทำการสำรวจแนวท่อก๊าซที่นิคมฯ บางปู ซ.6-14 ซ.TDC Steel ปกติ	11:09	สิทธิกร
	Survey	*คุณ นพดล เข้าตรวจสอบสถานีก๊าซประจำวันที่ OTS-LKB	11:19	สิทธิกร
	Survey	*คุณ นพดล ทำการสำรวจแนวท่อก๊าซที่ นิคมฯลาดกระบัง เส้น OTS-LKB ปกติ	11:20	สิทธิกร
	Survey	*คุณ ศิวกร ทำการสำรวจแนวท่อก๊าซที่นิคมนวนคร ปกติ	11:23	สิทธิกร
	Survey	*คุณ สุพรรณ ทำการสำรวจแนวท่อก๊าซที่เส้น บางปูเหนือ ปกติ	11:25	สิทธิกร
	Survey	*คุณ กฤษดา ทำการสำรวจแนวท่อก๊าซที่ นิคมฯเหมราช WES ปกติ	11:26	สิทธิกร
	Survey	*คุณ ธีรศักดิ์ ทำการสำรวจแนวท่อก๊าซที่เส้น บางปะอิน ปกติ	11:33	สิทธิกร
	Survey	*คุณ สุพรรณ เข้าตรวจสอบสถานีก๊าซประจำวันที่ OTS-BV#10	11:45	สิทธิกร
	Survey	*คุณ สุพรรณ ทำการสำรวจแนวท่อก๊าซที่ แพรกษา คลองขุด TDC ปกติ		
		ถนนแพรกษางานแก้ถนนทรุดทำในฝั่งเกาะกลางถนน จุดอื่นปกติ	12:03	สิทธิกร
	Survey	*คุณ นพดล ทำการสำรวจแนวท่อก๊าซในนิคมอุตฯบางพลี SWAN - OTS BPL ปกติ	13:22	สิทธิกร
	Survey	*คุณ นพดล ทำการสำรวจแนวท่อก๊าซ OTS BPL- นิคมอุตฯ MTH มีงานถมดินยกระดับ		
		ถนน งานไม่มีผลกระทบ นอกจากนี้ปกติ	13:39	สิทธิกร
	Survey	*คุณ ศิวกร ทำการสำรวจแนวท่อก๊าซที่เส้น รังสิต ปกติ	13:56	สิทธิกร
	Survey	*คุณ สุพรรณ ทำการสำรวจแนวท่อก๊าซที่เส้น บางปูใหม่ ปกติ	14:08	สิทธิกร
	Survey	*คุณ ธีรศักดิ์ ทำการสำรวจแนวท่อก๊าซที่ นิคมฯโรจนะ งานต่อเนื่องคืนพื้นที่ตัดต่อระบบท่อ		
		160>110mm.คู่ขนานแนวท่อก๊าซเดิม160mm.Mpl โครงการวางท่อส่วนต่อขยาย F-tech roj		
		ถนน D Permit.65.roj.ex.1064	14:14	สิทธิกร

รายงานการรับแจ้งเหตุของห้องควบคุม

ว/ด/ป	ประเภทงาน	รายงานการปฏิบัติงาน	เวลา	ผู้ปฏิบัติงาน
15-Jan-23	Survey	*คุณ สุพรรณ เข้าตรวจสอบสถานีก๊าซประจำวันที่ PRS#2	9:28	สุเมธ
	Survey	*คุณ สุพรรณ ทำการสำรวจแนวท่อก๊าซที่ นิคมฯบางปู ซ.1-5, นิคมฯแพรกษา BHS ปกติ	10:05	สุเมธ
	Survey	*คุณ ศิวกร ทำการสำรวจแนวท่อก๊าซที่ นิคมฯบางกะดี ปกติ	10:21	สุเมธ
	อื่นๆ	*คุณ จรัล แจ้งงาน บ.Ansell เตรียมงานลงสีรองพื้นต่อ รอบที่ 2 และรอบที่ 3	10:36	สุเมธ
	Survey	*คุณ สุพรรณ เข้าตรวจสอบสถานีก๊าซประจำวันที่ PRS#1	10:37	สุเมธ
	Survey	*คุณ ธีรศักดิ์ ทำการสำรวจแนวท่อก๊าซที่เส้น เชียงราก บางจาก ปกติ	10:59	สุเมธ
	Survey	*คุณ กฤษดา ทำการสำรวจแนวท่อก๊าซที่ นิคมฯเหมราช WES ปกติ	11:04	สุเมธ
	Survey	*คุณ นพดล เข้าตรวจสอบสถานีก๊าซประจำวันที่ PRS#3	11:07	สุเมธ
	Survey	*คุณ สุพรรณ ทำการสำรวจแนวท่อก๊าซที่ นิคมฯบางปู ซ.6-14, ซ.TDC Steel ปกติ	11:09	สุเมธ
	Survey	*คุณ นพดล เข้าตรวจสอบสถานีก๊าซประจำวันที่ OTS-LKB	11:18	สุเมธ
	Survey	*คุณ นพดล ทำการสำรวจแนวท่อก๊าซที่ นิคมฯลาดกระบัง เส้น OTS-LKB ปกติ	11:20	สุเมธ
	Survey	*คุณ ศิวกร ทำการสำรวจแนวท่อก๊าซที่ นิคมฯนวนคร ปกติ	11:30	สุเมธ
	Survey	*คุณ สุพรรณ ทำการสำรวจแนวท่อก๊าซที่เส้น บางปูเหนือ ปกติ	11:45	สุเมธ
	Survey	*คุณ ธีรศักดิ์ ทำการสำรวจแนวท่อก๊าซที่เส้น บางปะอิน ปกติ	11:47	สุเมธ
	Survey	*คุณ สุพรรณ เข้าตรวจสอบสถานีก๊าซประจำวันที่ BV#10	12:10	สุเมธ
	Survey	*คุณ สุพรรณ ทำการสำรวจแนวท่อก๊าซที่เส้น ถ.แพรกษา มีงานปรับปรุงถนน ไม่มีผลกระทบ		
		ต่อแนวท่อก๊าซฯ ส่วนที่เส้น คลองขุด BV#10 ปกติ	13:05	สุเมธ
	Survey	*คุณ นพดล ทำการสำรวจแนวท่อก๊าซที่ นิคมฯบางพลี เส้น OTS-BPL ปกติ	13:22	สุเมธ
	Survey	*คุณ สุพรรณ ทำการสำรวจแนวท่อก๊าซที่เส้น บางปูใหม่ ปกติ	13:35	สุเมธ
	Survey	*คุณ นพดล ทำการสำรวจแนวท่อก๊าซที่ เส้น OTS-BPL, M-Thai มีงานถมดินยกระดับถนน		
		งานไม่มีผลกระทบต่อแนวท่อก๊าซฯ นอกนั้นปกติ	13:40	สุเมธ
	Survey	*คุณ ศิวกร ทำการสำรวจแนวท่อก๊าซที่เส้น รังสิต ปกติ	13:53	สุเมธ
	Survey	*คุณ ธีรศักดิ์ ทำการสำรวจแนวท่อก๊าซที่ นิคมฯโรจนะ มีงานคืนพื้นที่งานตัดต่อระบบท่อก๊าซ		
		160>110 มม.คู่ขนานแนวท่อก๊าซเดิม 160 มม.โครงการวางท่อส่วนต่อขยาย F-Tech ถ.D		
		ตาม Permit 65-roj-ex-1064 นอกนั้นปกติ	14:08	สุเมธ
16-Jan-23	อื่นๆ	*คุณ สุริยะ เข้าทำการตัดยอดการใช้ก๊าซพื้นที่ โซนเหนือ	9:15	สุเมธ
	Survey	*คุณ ธนาสิทธิ์ ทำการสำรวจแนวท่อก๊าซที่เส้น บางปูใหม่ ปกติ	9:38	สุเมธ
	Survey	*คุณ ธนาสิทธิ์ เข้าตรวจสอบสถานีก๊าซประจำวันที่ PRS#2	9:39	สุเมธ
	อื่นๆ	*คุณ ศิริโรจน์ เข้าทำการตัดยอดการใช้ก๊าซพื้นที่ โซนใต้	9:40	สุเมธ
	Survey	*คุณ เฉลิม ทำการสำรวจแนวท่อก๊าซที่เส้น บางปูเหนือ มีงานระบบสายส่งของการไฟฟ้า		
		นอกนั้นปกติ	9:42	สุเมธ
	อื่นๆ	*คุณ จรัล แจ้งงาน บ.Ansell วันนี้ขัดผิวท่อ ลงสีรองพื้นอีก 2 รอบ	9:54	สุเมธ

รายงานการรับแจ้งเหตุของห้องควบคุม

ว/ด/ป	ประเภทงาน	รายงานการปฏิบัติงาน	เวลา	ผู้ปฏิบัติงาน
	Survey	*คุณ เฉลิม เข้าตรวจสอบสถานีก๊าซประจำวันที่ BV#10	10:18	สุเมธ
	Survey	*คุณ ธนาสิทธิ์ เข้าตรวจสอบสถานีก๊าซประจำวันที่ PRS#1	10:27	สุเมธ
	Survey	*คุณ ศิวกร ทำการสำรวจแนวท่อก๊าซที่ นิคมฯนวนคร ปกติ	10:28	สุเมธ
	Survey	*คุณ อภิเชษฐ์ ทำการสำรวจแนวท่อก๊าซที่ นิคมฯเหมราช WES ปกติ	10:36	สุเมธ
	Survey	*คุณ เฉลิม ทำการสำรวจแนวท่อก๊าซที่เส้น ถ.แพรกษา มีงานแก้ถนนทรุดทำในฝั่งเกาะกลาง		
		ถนน, ส่วนที่ ซ.TDC คลองขุด เส้น BV#10 ปกติ	10:53	สุเมธ
	Survey	*คุณ ธนาสิทธิ์ ทำการสำรวจแนวท่อก๊าซที่ นิคมฯบางปู ปกติ	11:05	สุเมธ
	Survey	*คุณ นพดล ทำการสำรวจแนวท่อก๊าซที่ นิคมฯลาดกระบัง เส้น OTS-LKB ปกติ	11:11	สุเมธ
	Survey	*คุณ ศิวกร ทำการสำรวจแนวท่อก๊าซที่ นิคมฯบางกะดี ปกติ	11:13	สุเมธ
	Survey	*คุณ เฉลิม ทำการสำรวจแนวท่อก๊าซที่ นิคมฯแพรกษา BHS ปกติ	11:21	สุเมธ
	Survey	*คุณ ภาณุรักษ์ ทำการสำรวจแนวท่อก๊าซที่เส้น เชียงราก บางจาก ปกติ	12:22	สุเมธ
	Survey	*คุณ นพดล ทำการสำรวจแนวท่อก๊าซที่ นิคมฯบางพลี เส้น OTS-BPL ปกติ	13:26	สุเมธ
	Survey	*คุณ นพดล ทำการสำรวจแนวท่อก๊าซที่ เส้น OTS-BPL, M-Thai ปกติ	13:48	สุเมธ
	Survey	*คุณ ศิวกร ทำการสำรวจแนวท่อก๊าซที่เส้น รังสิต ปกติ	14:22	สุเมธ
	Survey	*คุณ ภาณุรักษ์ ทำการสำรวจแนวท่อก๊าซที่ นิคมฯโรจนะ มีงานคืนพื้นที่งานตัดต่อระบบท่อ		
		ก๊าซ 160>110 มม.คู่ขนานแนวท่อก๊าซเดิม 160 มม.โครงการวางท่อส่วนต่อขยาย F-Tech		
		ถ.D ตาม Permit 65-roj-ex-1064 นอกนั้นปกติ	15:07	สุเมธ
	Survey	*คุณ ภาณุรักษ์ ทำการสำรวจแนวท่อก๊าซที่เส้น บางปะอิน ปกติ	16:00	สุเมธ
17-Jan-23	Survey	*คุณ เฉลิม ทำการสำรวจแนวท่อก๊าซที่เส้น บางปูเหนือ ปกติ	9:30	สุเมธ
	Survey	*คุณ เฉลิม แจ้งประสานงานประปา ซ่อมท่อ 300 มม.หน้า บ.SPICA เส้นคลองขุด ระยะ		
		ห่างจากท่อก๊าซประมาณ 8 ม.ไม่มีผลกระทบกับท่อก๊าซ, ประปาลึกประมาณ 50 ซม.	9:53	สุเมธ
	Survey	*คุณ จรัล เข้าตรวจสอบสถานีก๊าซประจำวันที่ PRS#3	10:08	สุเมธ
	อื่นๆ	*คุณ นิติชัย เข้าเปลี่ยนปั๊มน้ำที่ OTS-NVK	10:18	สุเมธ
	Survey	*คุณ ศิวกร ทำการสำรวจแนวท่อก๊าซที่ นิคมฯบางกะดี ปกติ	10:18	สุเมธ
	Survey	*คุณ จรัล เข้าตรวจสอบสถานีก๊าซประจำวันที่ OTS-LKB	10:22	สุเมธ
	Survey	*คุณ นพดล ทำการสำรวจแนวท่อก๊าซที่ นิคมฯบางพลี เส้น OTS-BPL ปกติ	10:23	สุเมธ
	Survey	*คุณ จรัล ทำการสำรวจแนวท่อก๊าซที่ นิคมฯลาดกระบัง เส้น OTS-LKB ปกติ	10:27	สุเมธ
	Permit	*คุณ นพดล แจ้งเริ่มงานตัดแยกระบบท่อก๊าซ Service 63 มม.หลังวาล์ว 169 เข้า บ.Thai		
		Kiwa พื้นที่ นิคมฯบางพลี ซ.5/2 ตาม Permit 66-BPL-HT-0552	10:40	สุเมธ
	Survey	*คุณ เฉลิม เข้าตรวจสอบสถานีก๊าซประจำวันที่ BV#10	10:42	สุเมธ
	Survey	*คุณ ธนาสิทธิ์ ทำการสำรวจแนวท่อก๊าซที่เส้น บางปูใหม่ ปกติ	10:47	สุเมธ
	อื่นๆ	*คุณ ศิริโรจน์ แจ้ง จนท.AIS เข้ามาเปลี่ยนอุปกรณ์ Router ที่ห้อง Server BPO	10:47	สุเมธ

รายงานการรับแจ้งเหตุของห้องควบคุม

ว/ด/ป	ประเภทงาน	รายงานการปฏิบัติงาน	เวลา	ผู้ปฏิบัติงาน
	Survey	*คุณ ธนาสิทธิ์ เข้าตรวจสอบสถานีก๊าซประจำวันที่ PRS#2	11:00	สุเมธ
	Survey	*คุณ อภิเชษฐ์ ทำการสำรวจแนวท่อก๊าซที่ นิคมฯเหมราช WES ปกติ	11:00	สุเมธ
	Permit	*คุณ เฉลิม แจ้งงานซ่อมท่อประปา 300 มม.เส้นคลองขุด กม.8 ปากซอยรุ่งเรือง ห่างจาก		
		ท่อก๊าซประมาณ 5 ม.ประปาลึกประมาณ 80 ซม.ตาม Permit 66-BPO-EX-0616	11:10	สุเมธ
	Permit	*คุณ นพดล แจ้งงานเชื่อมท่อ Endcap 63 มม. 2 จุดเสร็จแล้วรอ Cooling Time 1:30 ชม.		
		ตาม Permit 66-BPL-HT-0552	11:17	สุเมธ
	Survey	*คุณ ศิวกร ทำการสำรวจแนวท่อก๊าซที่ นิคมฯนวนคร ปกติ	11:20	สุเมธ
	อื่นๆ	*คุณ ศิริโรจน์ แจ้ง จนท.AIS เปลี่ยนอุปกรณ์ Router ที่ห้อง Server BPO เสร็จสิ้นแล้ว	11:25	สุเมธ
	Survey	*คุณ เฉลิม ทำการสำรวจแนวท่อก๊าซที่เส้น ถ.แพรกษา มีงานแก้ถนนทรุดทำในฝั่งเกาะกลาง		
		ถนน และมีงานตามที่แจ้งไปแล้ว, ส่วนที่ ซ.TDC คลองขุด เส้น BV#10 ปกติ	11:55	สุเมธ
	Survey	*คุณ ธนาสิทธิ์ เข้าตรวจสอบสถานีก๊าซประจำวันที่ PRS#1	12:10	สุเมธ
	Survey	*คุณ ธนาสิทธิ์ ทำการสำรวจแนวท่อก๊าซที่ นิคมฯบางปู ปกติ	12:15	สุเมธ
	Survey	*คุณ เฉลิม ทำการสำรวจแนวท่อก๊าซที่ นิคมฯแพรกษา BHS ปกติ	12:22	สุเมธ
	อื่นๆ	*คุณ นิติชัย เข้าเปลี่ยนปั๊มน้ำที่ OTS-NVK เสร็จสิ้นแล้ว	12:30	สุเมธ
	Survey	*คุณ ภาณุรักษ์ ทำการสำรวจแนวท่อก๊าซที่เส้น เชียงราก บางจาก บางปะอิน ปกติ	13:16	สุเมธ
	Survey	*คุณ นพดล ทำการสำรวจแนวท่อก๊าซที่ เส้น OTS-BPL, M-Thai มีงานถมดินยกระดับถนน		
		งานไม่มีผลกระทบต่อแนวท่อก๊าซฯ นอกนั้นปกติ	13:21	สุเมธ
	Permit	*คุณ นพดล แจ้งเปิดวาล์วเลขที่ 169 เพื่อตรวจสอบ Leak ตาม Permit 66-BPL-HT-0552	13:33	สุเมธ
	Permit	*คุณ นพดล แจ้ง Check Leak เสร็จแล้วปกติไม่รั่ว และทำการปิดวาล์วเลขที่ 169 งานตาม		
		Permit 66-BPL-HT-0552	13:44	สุเมธ
	PM	*คุณ ธนาสิทธิ์ เข้า PRS#1 PM Transformer Rectifiers และติดตั้ง Interrupter PM CP	13:50	สุเมธ
	PM	*คุณ สุริยะ เข้า Cal.Pressure & Temp ที่ BV#10	13:50	สุเมธ
	Permit	*คุณ นพดล แจ้งงานตัดแยกระบบท่อก๊าซเข้า บ.Thai Kiwa ซ.5/2 พื้นที่ นิคมฯบางพลี		
		เสร็จสิ้นแล้ว สถานะวาล์ว 169 ปิด Permit 66-BPL-HT-0552	13:50	สุเมธ
	Survey	*คุณ ศิวกร ทำการสำรวจแนวท่อก๊าซที่เส้น รังสิต ปกติ	14:04	สุเมธ
	PM	*คุณ ธนาสิทธิ์ ออกจาก PRS#1 แล้ว	15:31	สุเมธ
	Survey	*คุณ ภาณุรักษ์ ทำการสำรวจแนวท่อก๊าซที่ นิคมฯโรจนะ มีงานคืนพื้นที่งานตัดต่อระบบท่อ		
		ก๊าซ 160>110 มม.คู่ขนานแนวท่อก๊าซเดิม 160 มม.โครงการวางท่อส่วนต่อขยาย F-Tech		
		ถ.D ตาม Permit 65-roj-ex-1064 นอกนั้นปกติ	15:41	สุเมธ
	PM	*คุณ สุริยะ แจ้ง Cal.Pressure, Temp ที่ BV#10 เสร็จสิ้นแล้ว, สลับมาใช้ Turbine Run A	17:50	สุเมธ
18-Jan-23	Survey	*คุณ เฉลิม ทำการสำรวจแนวท่อก๊าซที่เส้น บางปูเหนือ ปกติ	9:26	สุเมธ
	Survey	*คุณ เฉลิม เข้าตรวจสอบสถานีก๊าซประจำวันที่ BV#10	9:51	สุเมธ

รายงานการรับแจ้งเหตุของห้องควบคุม

ว/ด/ป	ประเภทงาน	รายงานการปฏิบัติงาน	เวลา	ผู้ปฏิบัติงาน
	PM	*คุณ ศิริโรจน์ แจ้งเข้า PM SCADA ที่ PRS#4	10:15	สุเมธ
	Survey	*คุณ นพดล เข้าตรวจสอบสถานีก๊าซประจำวันที่ PRS#3	10:28	สุเมธ
	Survey	*คุณ นพดล เข้าตรวจสอบสถานีก๊าซประจำวันที่ OTS-LKB	10:40	สุเมธ
	Survey	*คุณ ศิวกร ทำการสำรวจแนวท่อก๊าซที่เส้น รังสิต ปกติ	10:43	สุเมธ
	Survey	*คุณ นพดล ทำการสำรวจแนวท่อก๊าซที่ นิคมฯลาดกระบัง เส้น OTS-LKB ปกติ	10:43	สุเมธ
	Survey	*คุณ ธนาสิทธิ์ เข้าตรวจสอบสถานีก๊าซประจำวันที่ PRS#2	10:59	สุเมธ
	Survey	*คุณ ภาณุรักษ์ ทำการสำรวจแนวท่อก๊าซที่เส้น เชียงราก บางจาก ปกติ	11:01	สุเมธ
	Survey	*คุณ เฉลิม ทำการสำรวจแนวท่อก๊าซที่เส้น ถ.แพรกษา มีงานแก้ถนนทรุดทำในฝั่งเกาะกลาง		
		ถนน, ส่วนที่ ซ.TDC คลองขุด เส้น BV#10 ปกติ	11:04	สุเมธ
	Survey	*คุณ ธนาสิทธิ์ เข้าตรวจสอบสถานีก๊าซประจำวันที่ PRS#1	11:17	สุเมธ
	Survey	*คุณ ธนาสิทธิ์ ทำการสำรวจแนวท่อก๊าซที่ นิคมฯบางปู ปกติ	11:17	สุเมธ
	Survey	*คุณ เฉลิม ทำการสำรวจแนวท่อก๊าซที่ นิคมฯแพรกษา BHS ปกติ	11:38	สุเมธ
	Survey	*คุณ ศิวกร ทำการสำรวจแนวท่อก๊าซที่ นิคมฯนวนคร ปกติ	11:43	สุเมธ
	Survey	*คุณ ธนาสิทธิ์ ทำการสำรวจแนวท่อก๊าซที่เส้น บางปูใหม่ ปกติ	11:51	สุเมธ
	Survey	*คุณ อภิเชษฐ์ ทำการสำรวจแนวท่อก๊าซที่ นิคมฯเหมราช WES ปกติ	12:00	สุเมธ
	Survey	*คุณ ภาณุรักษ์ ทำการสำรวจแนวท่อก๊าซที่เส้น บางปะอิน ปกติ	12:09	สุเมธ
	Survey	*คุณ นพดล ทำการสำรวจแนวท่อก๊าซที่ นิคมฯบางพลี เส้น OTS-BPL ปกติ, งานตัดแยก		
		บ.Thai Kiwa วันนี้เก็บงานเตรียมคืนสภาพปูอิฐตัวหนอน ไม่มีผลกระทบต่อระบบท่อก๊าซ	13:24	สุเมธ
	Survey	*คุณ ภาณุรักษ์ ทำการสำรวจแนวท่อก๊าซที่ นิคมฯโรจนะ มีงานคืนพื้นที่งานตัดต่อระบบท่อ		
		ก๊าซ 160>110 มม.คู่ขนานแนวท่อก๊าซเดิม 160 มม.โครงการวางท่อส่วนต่อขยาย F-Tech		
		ถ.D ตาม Permit 65-roj-ex-1064 นอกนั้นปกติ	13:37	สุเมธ
	Survey	*คุณ นพดล ทำการสำรวจแนวท่อก๊าซที่ เส้น OTS-BPL, M-Thai มีงานถมดินยกระดับถนน		
		งานไม่มีผลกระทบต่อแนวท่อก๊าซฯ นอกนั้นปกติ	13:42	สุเมธ
	Survey	*คุณ ศิวกร ทำการสำรวจแนวท่อก๊าซที่ นิคมฯบางกะดี ปกติ	14:11	สุเมธ
	PM	*คุณ สุริยะ แจ้ง PM SCADA ที่ PRS#4 เสร็จสิ้นแล้ว	14:25	สุเมธ
19-Jan-23	Survey	*เฉลิมสำรวจแนวท่อบางปูเหนือ ปกติ	9:33	องอาจ
	PM	*สุริยะ แจ้ง PM SCADA OTS-BPI	10:00	องอาจ
	Survey	*ศิวกรสำรวจแนวท่อบางกะดี ปกติ	10:21	องอาจ
	อื่นๆ	*นพดลเข้า เข้า PRS# 3	10:24	องอาจ
	อื่นๆ	*นพดลเข้า เข้า เข้า OTS LKB	10:36	องอาจ
	Survey	*นพดลสำรวจแนวท่อลาดกระบัง เส้นฉลองกรุง ปกติ	10:38	องอาจ
	Survey	*ธนาสิทธิ์สำรวจแนวท่อบางปูใหม่ ปกติ	10:45	องอาจ

รายงานการรับแจ้งเหตุของห้องควบคุม

ว/ด/ป	ประเภทงาน	รายงานการปฏิบัติงาน	เวลา	ผู้ปฏิบัติงาน
19-Jan-23	อื่นๆ	*เฉลิมเข้าสถานีบางปู	10:54	องอาจ
	Survey	*อภิเชษฐ์สำรวจแนวท่อเหมราช ปกติ	10:55	องอาจ
	Survey	*ภาณุรักษ์สำรวจแนวท่อโรจนะ มีงานคืนพื้นที่งานตัดต่อระบบท่อก๊าซ 160>110 มม.คู่ขนาน		
		แนวท่อก๊าซเดิม 160 มม.โครงการวางท่อส่วนต่อขยาย F-Tech ถ.D		
		Permit 65-roj-ex-1064 นอกนั้นปกติ	11:10	องอาจ
	Survey	*ศิวกรสำรวจแนวท่อนวนคร ปกติ	11:31	องอาจ
	Survey	*เฉลิมสำรวจแนวท่อแพรกษา มีงานแก้ถนนทรุดทำในฝั่งเกาะกลางถนน, ส่วนที่ ซ.TDC		
		คลองขุด เส้น BV#10 ปกติ	11:34	องอาจ
	อื่นๆ	*เฉลิมเข้า PRS# 1	11:53	องอาจ
	Survey	*นพดลสำรวจแนวท่อบางพลี เส้นสวอน ปกติ	12:01	องอาจ
	Survey	*เฉลิมสำรวจแนวท่อ BHS ปกติ	12:17	องอาจ
	Survey	*เฉลิมสำรวจแนวท่อบางปูปกติ	12:56	องอาจ
	Survey	*ภาณุรักษ์สำรวจแนวท่อบางปะอิน ปกติ	13:51	องอาจ
	Survey	*ศิวกรสำรวจแนวท่อรังสิต ปกติ	13:56	องอาจ
	PM	*สุริยะ แจ้ง PM SCADA OTS-BPI เสร็จแล้ว	15:28	องอาจ
	Survey	*ภาณุรักษ์สำรวจแนวท่อเชียงราก บางจาก ปกติ		
		ข้าดูพื้นที่ก่อสร้างโครงการรถไฟความเร็วสูง	15:41	องอาจ
20-Jan-23	Survey	*เฉลิมสำรวจแนวท่อบางปูเหนือ ปกติ	9:13	องอาจ
	อื่นๆ	*เฉลิมเข้าสถานีบางปู	9:29	องอาจ
	อื่นๆ	*สมชายเข้า PRS# 2	9:33	องอาจ
	Survey	*ธนาสิทธิ์สำรวจแนวท่อบางปูใหม่ ปกติ	10:04	องอาจ
	Survey	*เฉลิมสำรวจแนวท่อแพรกษา มีงานแก้ถนนทรุดทำในฝั่งเกาะกลางถนน, ส่วนที่ ซ.TDC		
		คลองขุด เส้น BV#10 ปกติ	10:08	องอาจ
	อื่นๆ	*นพดลเข้า เข้า PRS# 3	10:20	องอาจ
	Survey	*ศิวกรสำรวจแนวท่อบางกะดี ปกติ	10:24	องอาจ
	อื่นๆ	*นพดลเข้า OTS LKB	10:31	องอาจ
	อื่นๆ	*สมชายเข้า PRS# 21	10:33	องอาจ
	Survey	*สมชายสำรวจแนวท่อ BPO BHS ปกติ	10:57	องอาจ
	Survey	*อภิเชษฐ์สำรวจแนวท่อเหมราช ปกติ	"	องอาจ
	Survey	*ศิวกรสำรวจแนวท่อนวนคร ปกติ	11:28	องอาจ
	Survey	*ภาณุรักษ์สำรวจแนวท่อโรจนะ มีงานคืนพื้นที่งานตัดต่อระบบท่อก๊าซ 160>110 มม.คู่ขนาน		
		แนวท่อก๊าซเดิม 160 มม.โครงการวางท่อส่วนต่อขยาย F-Tech ถ.D		

OP-FO-038-02

รายงานการรับแจ้งเหตุของห้องควบคุม

ว/ด/ป	ประเภทงาน	รายงานการปฏิบัติงาน	เวลา	ผู้ปฏิบัติงาน
20-Jan-23		Permit 65-roj-ex-1064 นอกนั้นปกติ	11:59	องอาจ
	Survey	*นพดลสำรวจแนวท่อบางพลี เส้นสวอนงานยกระดับถนน ปกติไม่กระทบแนวท่อ	13:39	องอาจ
	Survey	*ศิวกรสำรวจแนวท่อรังสิต ปกติ	14:11	องอาจ
	Survey	*ภาณุรักษ์สำรวจแนวท่อบางปะอิน เชียงราก บางจาก ปกติ	16:28	องอาจ
21-Jan-23	Survey	*ธนาสิทธิ์สำรวจแนวท่อบางปูใหม่ ปกติ	9:26	องอาจ
	Survey	*ธนาสิทธิ์สำรวจแนวท่อบางปูเหนือ ปกติ	9:42	องอาจ
	อื่นๆ	*ธนาสิทธิ์เข้าสถานีบางปู	9:51	องอาจ
	อื่นๆ	*จรัลเข้า PRS# 3	9:03	องอาจ
	Survey	*ธนาสิทธิ์สำรวจแนวท่อแพรกษา มีงานแก้ถนนทรุดทำในฝั่งเกาะกลางถนน, ส่วนที่ ซ.TDC		
		คลองขุด เส้น BV#10 ปกติ	10:12	องอาจ
	อื่นๆ	*ธนาสิทธิ์เข้า PRS# 1	10:13	องอาจ
	Survey	*ศิวกรสำรวจแนวท่อบางกะดี ปกติ	10:15	องอาจ
	Survey	*ธีรศักดิ์สำรวจแนวท่อบางปะอิน เชียงราก บางจาก ปกติ	10:26	องอาจ
	Survey	*ธีรศักดิ์สำรวจแนวท่อบางปะอิน ปกติ	11:01	องอาจ
	อื่นๆ	*ธนาสิทธิ์เข้า PRS# 1	11:07	องอาจ
	Survey	*อภิเชษฐ์สำรวจแนวท่อเหมราช ปกติ	11:11	องอาจ
	Survey	*ศิวกรสำรวจแนวท่อนวนคร ปกติ	11:21	องอาจ
	อื่นๆ	*จรัลเข้า OTS-BPI	11:30	องอาจ
	Survey	*ธนาสิทธิ์สำรวจแนวท่อบางปู ปกติ	11:44	องอาจ
	Survey	*ธนาสิทธิ์สำรวจแนวท่อ BHS ปกติ	11:53	องอาจ
	Survey	*จรัลสำรวจแนวท่อบางพลี เส้นสวอนงานยกระดับถนน ปกติไม่กระทบแนวท่อ	12:11	องอาจ
	Permit	*ธนาสิทธิ์แจ้งงานขุดซ่อมท่อปะปาบนหลังท่อก๊าซ ซ.11B ไม่กระทบแนวท่อก๊าซ	12:15	องอาจ
	Survey	*วริทธิ์สำรวจแนวท่อเหมราช ปกติ	12:34	องอาจ
	Survey	*ศิวกรสำรวจแนวท่อรังสิต ปกติ	13:15	องอาจ
	Survey	*ศิวกรสำรวจแนวท่อโรจนะ มีงานคืนพื้นที่งานตัดต่อระบบท่อก๊าซ 160>110 มม.คู่ขนาน		
		แนวท่อก๊าซเดิม 160 มม.โครงการวางท่อส่วนต่อขยาย F-Tech ถ.D		
		Permit 65-roj-ex-1064 นอกนั้นปกติ	14:17	องอาจ
22-Jan-23	อื่นๆ	*จรัลเข้า PRS# 3	9:43	องอาจ
	อื่นๆ	*จรัลเข้า OTS LKB	9:56	องอาจ
	Survey	*จรัลสำรวจแนวท่อ OTS LKB เส้นฉลองกรุง ปกติ	10:28	องอาจ
	Survey	*ศิวกรสำรวจแนวท่อบางกะดี ปกติ	10:43	องอาจ

รายงานการรับแจ้งเหตุของห้องควบคุม

ว/ด/ป	ประเภทงาน	รายงานการปฏิบัติงาน	เวลา	ผู้ปฏิบัติงาน
22-Jan-23	อื่นๆ	*ธนาสิทธิ์เข้า PRS# 1	10:48	องอาจ
	Survey	*ธีรศักดิ์สำรวจแนวท่อโรจนะ มีงานคืนพื้นที่งานตัดต่อระบบท่อก๊าซ 160>110 มม.คู่ขนาน		
		แนวท่อก๊าซเดิม 160 มม.โครงการวางท่อส่วนต่อขยาย F-Tech ถ.D		
		Permit 65-roj-ex-1064 นอกนั้นปกติ	10:57	องอาจ
	Survey	*ธนาสิทธิ์สำรวจแนวท่อบางปูเหนือ ปกติ	11:12	องอาจ
	อื่นๆ	*จรัลเข้า OTS-BPI	11:29	องอาจ
	อื่นๆ	*ธนาสิทธิ์เข้าสถานีบางปู	11:30	องอาจ
	Survey	*อภิเชษฐ์สำรวจแนวท่อเหมราช ปกติ	11:35	องอาจ
	Survey	*ธนาสิทธิ์สำรวจแนวท่อแพรกษา มีงานแก้ถนนทรุดทำในฝั่งเกาะกลางถนน, ส่วนที่ ซ.TDC		
		คลองขุด เส้น BV#10 ปกติ	10:42	องอาจ
	Survey	*ศิวกรสำรวจแนวท่อนวนคร ปกติ	11:55	องอาจ
	Survey	*จรัลสำรวจแนวท่อบางพลี เส้นสวอนงานยกระดับถนน ปกติไม่กระทบแนวท่อ	12:13	องอาจ
	Survey	*ธนาสิทธิ์สำรวจแนวท่อ BPO ปกติ	12:23	องอาจ
	Survey	*ธนาสิทธิ์สำรวจแนวท่อ BHS ปกติ	12:30	องอาจ
	Survey	*ศิวกรสำรวจแนวท่อรังสิต ปกติ	14:23	องอาจ
	Survey	*ธีรศักดิ์สำรวจแนวท่อบางปะอิน เชียงราก บางจาก ปกติ	15:04	องอาจ
23-Jan-23	Alarm SCADA	*OTS-NVK ALARM HIGH PRESSURE(สูงสุด16.60 BARG) แจ้งคุณธีรศักดิ์เข้าตรวจสอบ	2:00	สิทธิกร
	Alarm SCADA	คุณธีรศักดิ์เข้าแก้ไข ALARM HIGH PRESSURE OTS-NVK เสร็จแล้วเบื้องต้น อาการยังไม่		
		หายดี ตอนเช้าจะทำการรื้อตรวจสอบอีกครั้ง	4:33	สิทธิกร
	อื่นๆ	*คุณโชตินรินทร์ แจ้งแผนเปลี่ยนชุดpart pcvA otsnvk	8:29	ฎิณห์
	Survey	*คุณ เฉลิม ทำการสำรวจแนวท่อก๊าซที่เส้น บางปูเหนือ ปกติ	9:40	ฎิณห์
	Survey	*คุณ ธนาสิทธิ์ ทำการสำรวจแนวท่อก๊าซที่เส้น บางปูใหม่ ปกติ	9:57	ฎิณห์
	Survey	*คุณ ศิวกร ทำการสำรวจแนวท่อก๊าซที่ นิคมฯบางกะดี ปกติ	10:24	ฎิณห์
	Survey	*คุณ นพดล เข้าตรวจสอบสถานีก๊าซประจำวันที่ PRS#3	10:29	ฎิณห์
	Survey	*คุณ ธนาสิทธิ์ เข้าตรวจสอบสถานีก๊าซประจำวันที่ PRS#2	10:33	ฎิณห์
	Survey	*คุณ เฉลิม เข้าตรวจสอบสถานีก๊าซประจำวันที่ BV#10	10:38	ฎิณห์
	Survey	*คุณ อภิเชษฐ์ ทำการสำรวจแนวท่อก๊าซที่ นิคมฯเหมราช WES ปกติ	10:39	ฎิณห์
	Survey	*คุณ นพดล เข้าตรวจสอบสถานีก๊าซประจำวันที่ OTS-LKB	10:53	ฎิณห์
	Survey	*คุณ นพดล ทำการสำรวจแนวท่อก๊าซที่ นิคมฯลาดกระบัง เส้น OTS-LKB ปกติ	10:56	ฎิณห์
	Survey	*คุณ เฉลิม ทำการสำรวจแนวท่อก๊าซที่เส้นแพรกษา คลองขุด TDC Steel ปกติ ถนนแพรกษา		
		มีงานแก้ถนนทรุดทำในเลนถนนฝั่งชิดเกาะกลางถนน ไม่มีผลกระทบกับท่อก๊าซฯ		
		นอกจากนี้ ปกติ	11:22	ฎิณห์

รายงานการรับแจ้งเหตุของห้องควบคุม

ว/ด/ป	ประเภทงาน	รายงานการปฏิบัติงาน	เวลา	ผู้ปฏิบัติงาน
23-Jan-23	Survey	*คุณ ธนาสิทธิ์ เข้าตรวจสอบสถานีก๊าซประจำวันที่ PRS#1	11:24	ฏิณห์
	Survey	*คุณ ศิวกร ทำการสำรวจแนวท่อก๊าซที่ นิคมฯนวนคร ปกติ	11:25	ฏิณห์
	อื่นๆ	*คุณโชตินรินทร์ เริ่มแผนเปลี่ยนชุดpart pcvA otsnvk	11:42	ฏิณห์
	Survey	*คุณ ธนาสิทธิ์ ทำการสำรวจแนวท่อก๊าซที่เส้น บางปู ปกติ มีงานเตรียมทำทางเข้าโรงงาน		
		ถิรไทย Soi11B ตอนนี้ยังไม่มีผลกระทบกับท่อก๊าซฯ แจ้งกัสโก้ รับทราบ	11:48	ฏิณห์
	Survey	*คุณ เฉลิม ทำการสำรวจแนวท่อก๊าซที่ นิคมฯแพรกษา BHS ปกติ	12:17	ฏิณห์
	Survey	*คุณ นพดล ทำการสำรวจแนวท่อก๊าซที่ นิคมฯบางพลี เส้น OTS-BPL ปกติ	13:25	ฏิณห์
	Survey	*คุณ ภาณุรักษ์ ทำการสำรวจแนวท่อก๊าซที่ นิคมฯโรจนะ งานต่อเนื่องคืนพื้นที่ตัดต่อระบบท่อ		
		160>110mm.คู่ขนานแนวท่อก๊าซเดิม160mm.Mpl โครงการวางท่อส่วนต่อขยาย F-tech		
		roj ถนน D Permit.65.roj.ex.1064 , แจ้งเริ่มเตรียมพื้นที่โครงการ monopy โรจนะ เพื่อการ		
		วางท่อ160mm. ต่อจากmpl 225 Permit.65.roj.ex.1065	13:33	ฏิณห์
	Survey	*คุณ นพดล ทำการสำรวจแนวท่อก๊าซที่ OTS BPL- นิคมอุตฯ MTH งานถมดินยกระดับถนน		
		งานไม่มีผลกระทบ นอกจากนี้ปกติ	13:46	ฏิณห์
	Survey	*คุณ ศิวกร ทำการสำรวจแนวท่อก๊าซที่เส้น รังสิต ปกติ	14:00	ฏิณห์
	Survey	*คุณ ภาณุรักษ์ ทำการสำรวจแนวท่อก๊าซที่เส้น บางปะอิน เชียงราก บางจาก ปกติ	15:57	ฏิณห์
	อื่นๆ	*คุณโชตินรินทร์ เสร็จงานเปลี่ยนชุดpart pcvA otsnvk	18:00	ฏิณห์
24-Jan-23	Survey	*คุณ เฉลิม ทำการสำรวจแนวท่อก๊าซที่เส้น บางปูเหนือ ปกติ	9:52	ฏิณห์
	Survey	*คุณ นพดล เข้าตรวจสอบสถานีก๊าซประจำวันที่ PRS#3	10:07	ฏิณห์
	Survey	*คุณ ธนาสิทธิ์ เข้าตรวจสอบสถานีก๊าซประจำวันที่ PRS#2	10:17	ฏิณห์
	Survey	*คุณ ธนาสิทธิ์ ทำการสำรวจแนวท่อก๊าซที่เส้น บางปูใหม่ ปกติ	10:17	ฏิณห์
	Survey	*คุณ ศิวกร ทำการสำรวจแนวท่อก๊าซที่ นิคมฯบางกะดี ปกติ	10:18	ฏิณห์
	Survey	*คุณ นพดล เข้าตรวจสอบสถานีก๊าซประจำวันที่ OTS-LKB	10:24	ฏิณห์
	Survey	*คุณ นพดล ทำการสำรวจแนวท่อก๊าซที่ นิคมฯลาดกระบัง เส้น OTS-LKB ปกติ	10:27	ฏิณห์
	Survey	*คุณ อภิเชษฐ์ ทำการสำรวจแนวท่อก๊าซที่ นิคมฯเหมราช WES ปกติ	10:52	ฏิณห์
	Survey	*คุณ ธนาสิทธิ์ เข้าตรวจสอบสถานีก๊าซประจำวันที่ PRS#1	11:15	ฏิณห์
	Survey	*คุณ เฉลิม เข้าตรวจสอบสถานีก๊าซประจำวันที่ BV#10	11:15	ฏิณห์
	Survey	*คุณ ศิวกร ทำการสำรวจแนวท่อก๊าซที่ นิคมฯนวนคร ปกติ	11:20	
	Survey	*คุณ ภาณุรักษ์ ทำการสำรวจแนวท่อก๊าซที่ นิคมฯโรจนะ งานต่อเนื่องคืนพื้นที่ตัดต่อระบบท่อ		
		160>110mm.คู่ขนานแนวท่อก๊าซเดิม160mm.Mpl โครงการวางท่อส่วนต่อขยาย F-tech		
		roj ถนน D Permit.65.roj.ex.1064 , แจ้งเริ่มเตรียมพื้นที่โครงการ monopy โรจนะ เพื่อการ		
		วางท่อ160mm. ต่อจากmpl 225 Permit.65.roj.ex.1065	11:25	ฏิณห์
	Survey	*คุณ เฉลิม ทำการสำรวจแนวท่อก๊าซที่เส้นแพรกษา คลองขุด TDC Steel ปกติ ถนนแพรกษา		

รายงานการรับแจ้งเหตุของห้องควบคุม

ว/ด/ป	ประเภทงาน	รายงานการปฏิบัติงาน	เวลา	ผู้ปฏิบัติงาน
24-Jan-23		มีงานแก้ถนนทรุดทำในเลนถนนฝั่งชิดเกาะกลางถนน ไม่มีผลกระทบกับท่อก๊าซฯ		
		นอกจากนี้ ปกติ	11:30	ฏิณห์
	Survey	*คุณ ธนาสิทธิ์ ทำการสำรวจแนวท่อก๊าซที่เส้น บางปู ปกติ	11:39	ฏิณห์
	Survey	*คุณ เฉลิม ทำการสำรวจแนวท่อก๊าซที่ นิคมฯแพรกษา BHS ปกติ	11:40	ฏิณห์
	Survey	*คุณ นพดล ทำการสำรวจแนวท่อก๊าซที่ นิคมฯบางพลี เส้น SWAN OTS-BPL ปกติ	13:28	ฏิณห์
	Survey	*คุณ ศิวกร ทำการสำรวจแนวท่อก๊าซที่เส้น รังสิต ปกติ	13:45	ฏิณห์
	Survey	*คุณ นพดล ทำการสำรวจแนวท่อก๊าซที่ OTS BPL- นิคมอุตฯ MTH งานถมดินยกระดับถนน		
		งานไม่มีผลกระทบ นอกจากนี้ปกติ	14:00	ฏิณห์
	Survey	*คุณ ภาณุรักษ์ ทำการสำรวจแนวท่อก๊าซที่เส้น บางปะอิน เชียงราก บางจาก ปกติ	15:38	ฏิณห์
	Permit	*คุณ ธนาสิทธิ์ แจ้งงานขุดซ่อมท่อน้ำประปาปากซอย 12B ถนนพัฒนา1 ของ บ.กัสโก้ บางปู		
		Permit No.66-BPO-EX-0523	17:23	ฏิณห์
25-Jan-23	Survey	*คุณ เฉลิม ทำการสำรวจแนวท่อก๊าซที่เส้น บางปูเหนือ ปกติ	9:40	ฏิณห์
	Survey	*คุณ ธนาสิทธิ์ เข้าตรวจสอบสถานีก๊าซประจำวันที่ PRS#1	10:16	ฏิณห์
	Survey	*คุณ ศิวกร ทำการสำรวจแนวท่อก๊าซที่เส้น รังสิต ปกติ	10:42	ฏิณห์
	Survey	*คุณ เฉลิม เข้าตรวจสอบสถานีก๊าซประจำวันที่ BV#10	10:45	ฏิณห์
	Permit	*คุณ อภิเชษฐ์ แจ้งงานwater jet หาแนวท่อก๊าซsteel pipe 8"เพื่อเก็บข้อมูลทำแบบงานโครง		
		การวางสายFiber Opticบริเวณหน้าสถานีก๊าซOTS Permit 66-WES-EX-290	10:50	ฏิณห์
	Survey	*คุณ นพดล เข้าตรวจสอบสถานีก๊าซประจำวันที่ OTS-LKB	11:00	ฏิณห์
	Survey	*คุณ นพดล ทำการสำรวจแนวท่อก๊าซที่ นิคมฯลาดกระบัง เส้น OTS-LKB ปกติ	11:00	ฏิณห์
	Survey	*คุณ ธนาสิทธิ์ เข้าตรวจสอบสถานีก๊าซประจำวันที่ PRS#2	11:06	ฏิณห์
	Survey	*คุณ ธนาสิทธิ์ ทำการสำรวจแนวท่อก๊าซที่เส้น บางปู ปกติ	11:08	ฏิณห์
	PM	*คุณศิริโรจน์ แจ้งเข้าทำ PM Cal.Test flow com OTS -LKB	11:18	ฏิณห์
	Survey	*คุณ ธนาสิทธิ์ ทำการสำรวจแนวท่อก๊าซที่เส้น บางปูใหม่ ปกติ	11:39	ฏิณห์
	Survey	*คุณ ศิวกร ทำการสำรวจแนวท่อก๊าซที่ นิคมฯบางกะดี ปกติ	11:43	ฏิณห์
	อื่นๆ	*คุณ เฉลิม แจ้งบ.กรีนไลท์ ทำท่อประปาแตกถ.แพรกษา เข้าไปตรวจสอบแล้ว ขุดโดนท่อ		
		serviceเข้าบ้าน กม.8+825 ร้านนวดไออุ่นบุษบา2 อยู่ระดับผิวดิน ประมาณ20cm.ห่างท่อ		
		ก๊าซประมาณ3.5ม.ไม่กระทบ (ท่อก๊าซอยู่ในถนน)	11:53	ฏิณห์
	Survey	*คุณ เฉลิม ทำการสำรวจแนวท่อก๊าซที่เส้นแพรกษา คลองขุด TDC Steel ปกติ ถนนแพรกษา		
		มีงานแก้ถนนทรุดทำในเลนถนนฝั่งชิดเกาะกลางถนน ไม่มีผลกระทบกับท่อก๊าซฯ		
		นอกจากนี้ ปกติ	11:57	ฏิณห์
	Survey	*คุณ ภาณุรักษ์ ทำการสำรวจแนวท่อก๊าซที่เส้น บางปะอิน เชียงราก บางจาก ปกติ	12:25	ฏิณห์
	Survey	*คุณ เฉลิม ทำการสำรวจแนวท่อก๊าซที่ นิคมฯแพรกษา BHS ปกติ	12:32	ฏิณห์

รายงานการรับแจ้งเหตุของห้องควบคุม

ว/ด/ป	ประเภทงาน	รายงานการปฏิบัติงาน	เวลา	ผู้ปฏิบัติงาน
25-Jan-23	Survey	*คุณ นพดล ทำการสำรวจแนวท่อก๊าซที่ นิคมฯบางพลี เส้น SWAN OTS-BPL ปกติ	13:21	ฏิณห์
	Survey	*คุณ นพดล ทำการสำรวจแนวท่อก๊าซที่ OTS BPL- นิคมอุตฯ MTH ปกติ	13:41	ฏิณห์
	Survey	*คุณ ศิวกร ทำการสำรวจแนวท่อก๊าซที่ นิคมฯนวนคร ปกติ	14:10	ฏิณห์
	Survey	*คุณ ภาณุรักษ์ ทำการสำรวจแนวท่อก๊าซที่ นิคมฯโรจนะ งานต่อเนื่องคืนพื้นที่ตัดต่อระบบท่อ		
		160>110mm.คู่ขนานแนวท่อก๊าซเดิม160mm.Mpl โครงการวางท่อส่วนต่อขยาย F-tech		
		roj ถนน D Permit.65.roj.ex.1064 , แจ้งเริ่มเตรียมพื้นที่โครงการ monopy โรจนะ เพื่อการ		
		วางท่อ160mm. ต่อจากmpl 225 Permit.65.roj.ex.1065	14:13	ฏิณห์
	PM	*คุณศิริโรจน์ แจ้งเสร็จงานทำ PM Cal.Test flow com OTS -LKB	17:16	ฏิณห์
26-Jan-23	Survey	*คุณ เฉลิม ทำการสำรวจแนวท่อก๊าซที่เส้น บางปูเหนือ ปกติ	9:51	ฏิณห์
	Survey	*คุณ เฉลิม เข้าตรวจสอบสถานีก๊าซประจำวันที่ BV#10	10:10	ฏิณห์
	Survey	*คุณ นพดล เข้าตรวจสอบสถานีก๊าซประจำวันที่ PRS#3	10:18	ฏิณห์
	Survey	*คุณ นพดล เข้าตรวจสอบสถานีก๊าซประจำวันที่ OTS-LKB	10:28	ฏิณห์
	Survey	*คุณ นพดล ทำการสำรวจแนวท่อก๊าซที่ นิคมฯลาดกระบัง เส้น OTS-LKB ปกติ	10:30	ฏิณห์
	Survey	*คุณ ธนาสิทธิ์ ทำการสำรวจแนวท่อก๊าซที่เส้น บางปูใหม่ ปกติ	10:37	ฏิณห์
	Survey	*คุณ ธนาสิทธิ์ เข้าตรวจสอบสถานีก๊าซประจำวันที่ PRS#2	10:37	ฏิณห์
	Survey	*คุณ ศิวกร ทำการสำรวจแนวท่อก๊าซที่ นิคมฯนวนคร เข้าร่วมตรวจสอบชี้แนวท่อก๊าซ 12”		
		Mpl ด้านหลังนิคม โครงการงานก่อสร้างรถไฟฟ้าความเร็วสูงตรวจสอบเบื้องต้น ห่างจากแนว		
		เสาฐานรากคอนกรีตรถไฟอยู่ 2.50m. บริเวณอื่นปกติ	11:10	ฏิณห์
	Survey	*คุณ ธนาสิทธิ์ เข้าตรวจสอบสถานีก๊าซประจำวันที่ PRS#1	11:16	ฏิณห์
	Survey	*คุณ ภาณุรักษ์ ทำการสำรวจแนวท่อก๊าซที่เส้น เชียงราก บางจาก ปกติ	11:23	ฏิณห์
	Survey	*คุณ เฉลิม ทำการสำรวจแนวท่อก๊าซที่เส้นแพรกษา คลองขุด TDC Steel ปกติ ถนนแพรกษา		
		มีงานแก้ถนนทรุดทำในเลนถนนฝั่งชิดเกาะกลางถนน ไม่มีผลกระทบกับท่อก๊าซฯ		
		นอกจากนี้ ปกติ	11:55	ฏิณห์
	Survey	*คุณ ภาณุรักษ์ ทำการสำรวจแนวท่อก๊าซที่เส้น เชียงราก ปกติ	11:57	ฏิณห์
	Survey	*คุณ เฉลิม ทำการสำรวจแนวท่อก๊าซที่ นิคมฯแพรกษา BHS ปกติ	12:42	ฏิณห์
	Survey	*คุณ อภิเชษฐ์ แจ้งงานwater jet หาแนวท่อก๊าซsteel pipe 8”เพื่อเก็บข้อมูลทำแบบงานโครง		
		การวางสายFiber Opticบริเวณหน้าสถานีก๊าซOTS Permit 66-WES-EX-290	13:14	ฏิณห์
	Survey	*คุณ นพดล ทำการสำรวจแนวท่อก๊าซที่ นิคมฯบางพลี เส้น SWAN OTS-BPL ปกติ	13:36	ฏิณห์
	Survey	*คุณ ศิวกร ทำการสำรวจแนวท่อก๊าซที่เส้น รังสิต ปกติ	13:56	ฏิณห์
	Survey	*คุณ ธนาสิทธิ์ ทำการสำรวจแนวท่อก๊าซที่เส้น บางปู ปกติ	14:06	ฏิณห์
	Survey	*คุณ ศิวกร ทำการสำรวจแนวท่อก๊าซที่ นิคมฯบางกะดี ปกติ	14:55	ฏิณห์
	Survey	*คุณ ภาณุรักษ์ ทำการสำรวจแนวท่อก๊าซที่ นิคมฯโรจนะงานเตรียมพื้นที่วางท่อโครงการ		

รายงานการรับแจ้งเหตุของห้องควบคุม

ว/ด/ป	ประเภทงาน	รายงานการปฏิบัติงาน	เวลา	ผู้ปฏิบัติงาน
26-Jan-23		monopy โรจนะ เพื่อการวางท่อ160mm. ต่อจากmpl 225mm.โดยเริ่มทำบ่อsheet pileจาก		
		ด้านในโครงการก่อนPermit.65.roj.ex.1065	14:59	ฏิณห์
27-Jan-23	PM	*คุณ โชตินรินทร์ แจ้งวันนี้มีแผนเข้า PM สถานี PRS#4	9:18	สิทธิกร
	Survey	*คุณ สุพรรณ ทำการสำรวจแนวท่อก๊าซที่ นิคมฯแพรกษา BHS ปกติ	9:58	สิทธิกร
	Survey	*คุณ พลวัตร เข้าตรวจสอบสถานีก๊าซประจำวันที่ PRS#3	10:11	สิทธิกร
	Survey	*คุณ พลวัตร เข้าตรวจสอบสถานีก๊าซประจำวันที่ OTS-LKB	10:26	สิทธิกร
	Survey	*คุณ พลวัตร ทำการสำรวจแนวท่อก๊าซที่ นิคมฯลาดกระบัง เส้น OTS-LKB ปกติ	10:33	สิทธิกร
	Survey	*คุณ ธนาสิทธิ์ ทำการสำรวจแนวท่อก๊าซที่เส้น บางปูใหม่ ปกติ	10:35	สิทธิกร
	Survey	*คุณ ธนาสิทธิ์ เข้าตรวจสอบสถานีก๊าซประจำวันที่ PRS#2	10:35	สิทธิกร
	Survey	*คุณ ศิวกร ทำการสำรวจแนวท่อก๊าซที่ นิคมฯบางกะดี ปกติ	10:37	สิทธิกร
	Survey	*คุณ เฉลิม ทำการสำรวจแนวท่อก๊าซที่เส้น บางปูเหนือ ปกติ	10:39	สิทธิกร
	Survey	*คุณ เฉลิม เข้าตรวจสอบสถานีก๊าซประจำวันที่ BV#10	11:16	สิทธิกร
	Survey	*คุณ ธนาสิทธิ์ เข้าตรวจสอบสถานีก๊าซประจำวันที่ PRS#1	11:30	สิทธิกร
	Survey	*คุณ อภิเชษฐ์ ทำการสำรวจแนวท่อก๊าซที่ นิคมฯเหมราช WES ปกติ	11:43	สิทธิกร
	Survey	*คุณ ศิวกร ทำการสำรวจแนวท่อก๊าซที่ นิคมฯนวนคร ปกติ	11:49	สิทธิกร
	Survey	*คุณ ธนาสิทธิ์ ทำการสำรวจแนวท่อก๊าซที่นิคมฯ บางปู ปกติ	11:50	สิทธิกร
	Survey	*คุณ ภาณุรักษ์ ทำการสำรวจแนวท่อก๊าซที่ นิคมฯโรจนะงานเตรียมพื้นที่วางท่อโครงการ		
		monopy โรจนะ เพื่อการวางท่อ160mm. ต่อจากmpl 225mm.โดยเริ่มทำบ่อsheet pileจาก		
		ด้านในโครงการก่อนPermit.65.roj.ex.1065	12:18	สิทธิกร
	Survey	*คุณ เฉลิม ทำการสำรวจแนวท่อก๊าซที่เส้นแพรกษา คลองขุด TDC Steel ปกติ ถนนแพรกษา		
		มีงานแก้ถนนทรุดทำในเลนถนนฝั่งชิดเกาะกลางถนน ไม่มีผลกระทบกับท่อก๊าซฯ		
		นอกจากนี้ ปกติ	12:21	สิทธิกร
	Permit	*คุณ เฉลิม แจ้งงานขุดซ่อมประปาหน้ากรมชล ตำหรุ ซอยทรัพย์รุ่งเรือง ถ.สุขุมวิท		
		ตาม Permit.66-BPM-EX-0617	13:26	สิทธิกร
	Survey	*คุณ พลวัตร ทำการสำรวจแนวท่อก๊าซที่ นิคมฯบางพลี เส้น SWAN,OTS-BPL, MTH ปกติ	13:28	สิทธิกร
	Survey	*คุณ ศิวกร ทำการสำรวจแนวท่อก๊าซที่เส้น รังสิต ปกติ	14:18	สิทธิกร
	Survey	*คุณ ภาณุรักษ์ ทำการสำรวจแนวท่อก๊าซที่เส้น บางปะอิน เชียงราก บางจาก ปกติ	16:07	สิทธิกร
28-Jan-23	Survey	*คุณ เฉลิม ทำการสำรวจแนวท่อก๊าซที่เส้น บางปูเหนือ ปกติ	9:38	สิทธิกร
	PM	*คุณ พลวัตร แจ้งเข้าทำ PM Diag สถานี OTS-BPL	10:00	สิทธิกร
	Permit	*คุณ เฉลิม แจ้งงานถนนแพรกษามีงานแก้ถนนทรุดทำในเลนถนนฝั่งแนวท่อก๊าซ -ขุดรื้อชั้น		
		ยางเดิม กม.8+050-กม.8+420ตาม Permit.66-BPM-EX-0618	10:19	สิทธิกร

รายงานการรับแจ้งเหตุของห้องควบคุม

ว/ด/ป	ประเภทงาน	รายงานการปฏิบัติงาน	เวลา	ผู้ปฏิบัติงาน
28-Jan-23	Survey	*คุณ สมชาย ทำการสำรวจแนวท่อก๊าซในนิคมอุตฯบางพลี SWAN - OTS BPL ปกติ	10:26	สิทธิกร
	Survey	*คุณ สมชาย ทำการสำรวจแนวท่อก๊าซ OTS BPL- นิคมอุตฯ MTH ปกติ	10:26	สิทธิกร
	Survey	*คุณ อภิเชษฐ์ ทำการสำรวจแนวท่อก๊าซที่ นิคมฯเหมราช WES ปกติ	10:52	สิทธิกร
	Survey	*คุณ เฉลิม เข้าตรวจสอบสถานีก๊าซประจำวันที่ PRS#1	10:59	สิทธิกร
	Survey	*คุณ พิทักษ์พล ทำการสำรวจแนวท่อก๊าซที่ นิคมฯนวนคร ปกติ	11:14	สิทธิกร
	Survey	*คุณ สมชาย เข้าตรวจสอบสถานีก๊าซประจำวันที่ PRS#3	11:33	สิทธิกร
	Survey	*คุณ เฉลิม ทำการสำรวจแนวท่อก๊าซที่ นิคมฯแพรกษา BHS ปกติ	11:36	สิทธิกร
	Survey	*คุณ ภาณุรักษ์ ทำการสำรวจแนวท่อก๊าซที่ นิคมฯโรจนะงานเตรียมพื้นที่วางท่อโครงการ		
		monopy โรจนะ เพื่อการวางท่อ160mm. ต่อจากmpl 225mm.โดยเริ่มทำบ่อsheet pileจาก		
		ด้านในโครงการก่อนPermit.65.roj.ex.1065	11:43	สิทธิกร
	Survey	*คุณ เฉลิม เข้าตรวจสอบสถานีก๊าซประจำวันที่ PRS#2	11:49	สิทธิกร
	Survey	*คุณ สมชาย เข้าตรวจสอบสถานีก๊าซประจำวันที่ OTS-LKB	11:59	สิทธิกร
	Survey	*คุณ สมชาย ทำการสำรวจแนวท่อก๊าซที่ นิคมฯลาดกระบัง เส้น OTS-LKB ปกติ	11:59	สิทธิกร
	Survey	*คุณ เฉลิม ทำการสำรวจแนวท่อก๊าซที่นิคมฯ บางปู ปกติ	12:08	สิทธิกร
	PM	*คุณ พลวัตร แจ้งเสร็จงานเข้าทำ PM Diag สถานี OTS-BPL	12:10	สิทธิกร
	Survey	*คุณ เฉลิม ทำการสำรวจแนวท่อก๊าซที่เส้น บางปูใหม่ ปกติ	12:47	สิทธิกร
	Survey	*คุณ พิทักษ์พล ทำการสำรวจแนวท่อก๊าซที่ นิคมฯบางกะดี ปกติ	12:51	สิทธิกร
	PM	*คุณ จรัล แจ้งเข้าทำ PM Diag สถานี OTS-BV#10	13:00	สิทธิกร
	Survey	*คุณ พิทักษ์พล ทำการสำรวจแนวท่อก๊าซที่เส้น รังสิต ปกติ	14:16	สิทธิกร
	PM	*คุณ จรัล แจ้งเสร็จงานเข้าทำ PM Diag สถานี OTS-BV#10	15:00	สิทธิกร
	Survey	*คุณ ภาณุรักษ์ ทำการสำรวจแนวท่อก๊าซที่เส้น บางปะอิน เชียงราก บางจาก ปกติ	15:06	สิทธิกร
29-Jan-23	Permit	*คุณ ธนาสิทธิ์ แจ้งงานขุดซ่อมท่อน้ำประปาปากซอย 12B ถนนพัฒนา 1 ของ บ.กัสโก้		
		บางปู Permit No.EX-0523	8:18	สิทธิกร
	Survey	*คุณ เฉลิม ทำการสำรวจแนวท่อก๊าซที่เส้น บางปูเหนือ ปกติ	9:56	สิทธิกร
	Survey	*คุณ สมชาย เข้าตรวจสอบสถานีก๊าซประจำวันที่ OTS-BPL	10:05	สิทธิกร
	Survey	*คุณ สมชาย ทำการสำรวจแนวท่อก๊าซที่ นิคมฯบางพลี เส้น SWAN,OTS-BPL, MTH ปกติ	10:24	สิทธิกร
	Survey	*คุณ ภาณุรักษ์ ทำการสำรวจแนวท่อก๊าซที่เส้น เชียงราก บางจาก ปกติ	10:25	สิทธิกร
	Survey	*คุณ เฉลิม เข้าตรวจสอบสถานีก๊าซประจำวันที่ BV#10	10:28	สิทธิกร
	Survey	*คุณ พิทักษ์พล ทำการสำรวจแนวท่อก๊าซที่ นิคมฯนวนคร ปกติ	10:41	สิทธิกร
	Permit	*คุณ อภิเชษฐ์ แจ้งงานขุดซ่อมท่อน้ำประปาขนาด200mm.ใกล้แนวท่อก๊าซHDPE110MM.		
		บริเวณบ่อวาล์ว170,171 Permit 66-WES-EX-0291	10:42	สิทธิกร
	Survey	*คุณ อภิเชษฐ์ ทำการสำรวจแนวท่อก๊าซที่ นิคมฯเหมราช WES มีงานตาม Permit.66-WES-		

รายงานการรับแจ้งเหตุของห้องควบคุม

ว/ด/ป	ประเภทงาน	รายงานการปฏิบัติงาน	เวลา	ผู้ปฏิบัติงาน
29-Jan-23		EX-0291 นอกจากนี้ปกติ	10:42	สิทธิกร
	Survey	*คุณ เฉลิม เข้าตรวจสอบสถานีก๊าซประจำวันที่ PRS#1	11:19	สิทธิกร
	Survey	*คุณ เฉลิม ทำการสำรวจแนวท่อก๊าซที่เส้นแพรกษา คลองขุด TDC Steel BV#10 ปกติ		
		ถนนแพรกษามีงานแก้ถนนทรุดทำในเลนถนนฝั่งแนวท่อก๊าซ -งานขุดรื้อชั้นหินคลุกเดิม		
		กม.8+050-8+200 -งานขุดรื้อชั้นทรายเดิม กม.8+200-8+420 -งานคันหินรางตื้น กม.8+		
		500-8+875 Permit No.66-BPO-EX-0618 นอกจากนี้ ปกติ	11:21	สิทธิกร
	Survey	*คุณ สมชาย เข้าตรวจสอบสถานีก๊าซประจำวันที่ PRS#3	11:33	สิทธิกร
	Survey	*คุณ เฉลิม ทำการสำรวจแนวท่อก๊าซที่ นิคมฯแพรกษา BHS ปกติ	11:49	สิทธิกร
	Survey	*คุณ สมชาย เข้าตรวจสอบสถานีก๊าซประจำวันที่ OTS-LKB	11:51	สิทธิกร
	Survey	*คุณ เฉลิม เข้าตรวจสอบสถานีก๊าซประจำวันที่ PRS#2	12:00	สิทธิกร
	Survey	*คุณ พิทักษ์พล ทำการสำรวจแนวท่อก๊าซที่ นิคมฯบางกะดี ปกติ	12:15	สิทธิกร
	อื่นๆ	*คุณ นิติชัย แจ้งโหลด ข้อมูล Billing โรงงาน Goodyear พร้อมเปลี่ยนแบต AMR	12:22	สิทธิกร
	Survey	*คุณ สมชาย ทำการสำรวจแนวท่อก๊าซที่ นิคมฯลาดกระบัง เส้น OTS-LKB ปกติ	12:23	สิทธิกร
	Survey	*คุณ เฉลิม ทำการสำรวจแนวท่อก๊าซที่นิคมฯ บางปู มีงานตาม Permit No.66-BPO-		
		EX-0523 นอกจากนี้ปกติ	12:24	สิทธิกร
	Survey	*คุณ ภาณุรักษ์ ทำการสำรวจแนวท่อก๊าซที่เส้น บางปะอิน ปกติ	13:04	สิทธิกร
	Survey	*คุณ เฉลิม ทำการสำรวจแนวท่อก๊าซที่เส้น บางปูใหม่ ปกติ	13:06	สิทธิกร
	อื่นๆ	*คุณ อภิเชษฐ์ แจ้งเข้าห้อง RTU OTS-WES เพื่อเข้าไปวัดค่า CP	13:29	สิทธิกร
	Survey	*คุณ ภาณุรักษ์ ทำการสำรวจแนวท่อก๊าซที่ นิคมฯโรจนะงานเตรียมพื้นที่วางท่อโครงการ		
		monopy โรจนะ เพื่อการวางท่อ160mm. ต่อจากmpl 225mm.โดยเริ่มทำบ่อsheet pileจาก		
		ด้านในโครงการก่อนPermit.65.roj.ex.1065	14:35	สิทธิกร
	Permit	*คุณ ธนาสิทธิ์ แจ้งงานขุดซ่อมท่อน้ำประปาหน้า บ.MCD Soi 14B อีก 1 จุด ของ บ.กัสโก้		
		บางปู Permit No.EX-0523	14:39	สิทธิกร
	Survey	*คุณ พิทักษ์พล ทำการสำรวจแนวท่อก๊าซที่เส้น รังสิต ปกติ	14:51	สิทธิกร
30-Jan-23	อื่นๆ	*คุณ ศักดิ์สิทธิ์ แจ้งขออนุญาตเข้าots นวนคร เพื่อแก้ไขทิ่วในห้องเติมกลิ่นOdorant	9:58	สิทธิกร
	Survey	*คุณ เฉลิม ทำการสำรวจแนวท่อก๊าซที่เส้น บางปูเหนือ ปกติ	9:59	สิทธิกร
	Survey	*คุณ ธนาสิทธิ์ เข้าตรวจสอบสถานีก๊าซประจำวันที่ PRS#2	10:05	สิทธิกร
	Survey	*คุณ เฉลิม แจ้งงานถนนแพรกษามีงานแก้ถนนทรุดทำในเลนถนนฝั่งแนวท่อก๊าซ -ขุดรื้อชั้น		
		หินคลุกเดิม กม.8+050-8+200-งานขุดรื้อชั้นทรายเดิม กม.8+200-8+350 Permit No.66-		
		BPO-EX-0618	10:06	สิทธิกร
	Survey	*คุณ ศิวกร ทำการสำรวจแนวท่อก๊าซที่ นิคมฯบางกะดี ปกติ	10:23	สิทธิกร
	Survey	*คุณ นพดล เข้าตรวจสอบสถานีก๊าซประจำวันที่ PRS#3	10:28	สิทธิกร

รายงานการรับแจ้งเหตุของห้องควบคุม

ว/ด/ป	ประเภทงาน	รายงานการปฏิบัติงาน	เวลา	ผู้ปฏิบัติงาน
30-Jan-23	Survey	*คุณ นพดล เข้าตรวจสอบสถานีก๊าซประจำวันที่ OTS-LKB	10:41	สิทธิกร
	Survey	*คุณ เฉลิม เข้าตรวจสอบสถานีก๊าซประจำวันที่ BV#10	10:41	สิทธิกร
	Survey	*คุณ นพดล ทำการสำรวจแนวท่อก๊าซที่ นิคมฯลาดกระบัง เส้น OTS-LKB ปกติ	10:43	สิทธิกร
	อื่นๆ	*คุณ อภิเชษฐ์ แจ้งเข้าห้อง RTU OTS-WES เพื่อเข้าไปวัดค่า CP	10:48	สิทธิกร
	อื่นๆ	*คุณ พลวัตร แจ้งงานติดตั้ง ground Bonding ที่บริษัท Ampas Soi3A BPO	11:32	สิทธิกร
	Survey	*คุณ ธนาสิทธิ์ เข้าตรวจสอบสถานีก๊าซประจำวันที่ PRS#1	11:33	สิทธิกร
	Survey	*คุณ ธนาสิทธิ์ ทำการสำรวจแนวท่อก๊าซที่นิคมฯ บางปู ปกติ	11:33	สิทธิกร
	Survey	*คุณ ศิวกร ทำการสำรวจแนวท่อก๊าซที่ นิคมฯนวนคร ปกติ	11:36	สิทธิกร
	Survey	*คุณ เฉลิม ทำการสำรวจแนวท่อก๊าซที่เส้น คลองขุด TDC Steel BV#10 ปกติ		
		แพรกษา มีงานตาม Permit No.66-BPO-EX-0618 นอกจากนี้ปกติ	11:50	สิทธิกร
	Survey	*คุณ ธนาสิทธิ์ ทำการสำรวจแนวท่อก๊าซที่เส้น บางปูใหม่ ปกติ	11:54	สิทธิกร
	อื่นๆ	*คุณ สุพรรณ แจ้งงาน Internal Pipe ที่ Ampas 8 A BPO	12:06	สิทธิกร
	Survey	*คุณ เฉลิม ทำการสำรวจแนวท่อก๊าซที่ นิคมฯแพรกษา BHS ปกติ	12:26	สิทธิกร
	Survey	*คุณ ภาณุรักษ์ ทำการสำรวจแนวท่อก๊าซที่ นิคมฯโรจนะงานเตรียมพื้นที่วางท่อโครงการ		
		monopy โรจนะ เพื่อการวางท่อ160mm. ต่อจากmpl 225mm.โดยเริ่มทำบ่อsheet pileจาก		
		ด้านในโครงการก่อนPermit.65.roj.ex.1065,งานเตรียมพื้นที่วงท่อโครงการ kingbord ไม่มี		
		ผลกระทบต่อระบบ	12:35	สิทธิกร
	อื่นๆ	*คุณ พิทักษ์พล แจ้งช่วงบ่าย2เป็นต้นไปจะมีงาน audit ots rstและงาน pm	13:20	สิทธิกร
	Survey	*คุณ นพดล ทำการสำรวจแนวท่อก๊าซที่ นิคมฯบางพลี เส้น SWAN OTS-BPL ปกติ	13:24	สิทธิกร
	Survey	*คุณ อภิเชษฐ์ ทำการสำรวจแนวท่อก๊าซที่ นิคมฯเหมราช WES ปกติ	13:25	สิทธิกร
	อื่นๆ	*คุณ ธีรศักดิ์ แจ้งงานแก้ไข Tube ห้องเติมกลิ่น ots nvk เรียบร้อยแล้ว	13:34	สิทธิกร
	Survey	*คุณ นพดล ทำการสำรวจแนวท่อก๊าซที่ OTS BPL- นิคมอุตฯ MTH ปกติ	13:53	สิทธิกร
	Survey	*คุณ ภาณุรักษ์ ทำการสำรวจแนวท่อก๊าซที่เส้น บางปะอิน บางจาก ปกติ	14:18	สิทธิกร
	Survey	*คุณ ภาณุรักษ์ ทำการสำรวจแนวท่อก๊าซที่เส้น เชียงราก ปกติ	14:32	สิทธิกร
	Survey	*คุณ ศิวกร ทำการสำรวจแนวท่อก๊าซที่เส้น รังสิต ปกติ	14:34	สิทธิกร
	อื่นๆ	*คุณ พลวัตร แจ้งงานต่อเนื่องจากAmpas soi3A ทำสีท่อใส่TEFLON เปลี่ยนu U-bolt		
		ใหม่ที่ Ampas Soi7C BPO	15:46	สิทธิกร
	Emergency	*เกิดเหตุเพลิงไหม้ ซอยเทศบาลบางปู 69(สามห่วง) ภายในหมู่บ้านยั่งยืน ไม่มีผลกระทบ		
		ต่อระบบท่อและระบบจัดจำหน่ายก๊าซธรรมชาติของบริษัท	16:00	สิทธิกร
	อื่นๆ	*คุณ พลวัตร แจ้งวันนี้งานที่Ampas Soi3A , Soi7C งานติดตั้ง ground Bonding ใส่Teflon		
		เปลี่ยนu U-bolt ขัดสนิมทำสีรองพื้นไว้ก่อน พรุ่งนี้เก็บงานต่อ	16:19	สิทธิกร
	PM	*คุณ พิทักษ์พล แจ้ง ots rst Pm เสร็จแล้ว	17:44	สิทธิกร

รายงานการรับแจ้งเหตุของห้องควบคุม

ว/ด/ป	ประเภทงาน	รายงานการปฏิบัติงาน	เวลา	ผู้ปฏิบัติงาน
31-Jan-23	Survey	*คุณ เฉลิม ทำการสำรวจแนวท่อก๊าซที่เส้น บางปูเหนือ ปกติ	9:38	สุเมธ
	Permit	*คุณ เฉลิม แจ้งถนนแพรกษา มีงานแก้ถนนทรุด ทำในเลนถนนฝั่งแนวท่อก๊าซ งานขุดรื้อชั้น		
		ทรายเดิม กม.8+50-กม.8+200 ตาม Permit 66-BPO-EX-0618	9:57	สุเมธ
	Survey	*คุณ นพดล เข้าตรวจสอบสถานีก๊าซประจำวันที่ PRS#3	10:10	สุเมธ
	Survey	*คุณ ธนาสิทธิ์ เข้าตรวจสอบสถานีก๊าซประจำวันที่ PRS#2	10:15	สุเมธ
	Survey	*คุณ ศิวกร ทำการสำรวจแนวท่อก๊าซที่ นิคมฯบางกะดี ปกติ	10:20	สุเมธ
	อื่นๆ	*คุณ สุริยะ เข้า OTS-LKB ทำการติดตั้ง Auto Switch ไฟส่องสว่าง	10:22	สุเมธ
	Survey	*คุณ นพดล เข้าตรวจสอบสถานีก๊าซประจำวันที่ OTS-LKB	10:24	สุเมธ
	Survey	*คุณ นพดล ทำการสำรวจแนวท่อก๊าซที่ นิคมฯลาดกระบัง เส้น OTS-LKB ปกติ	10:25	สุเมธ
	Survey	*คุณ เฉลิม เข้าตรวจสอบสถานีก๊าซประจำวันที่ BV#10	10:47	สุเมธ
	Survey	*คุณ ธนาสิทธิ์ เข้าตรวจสอบสถานีก๊าซประจำวันที่ PRS#1	10:59	สุเมธ
	Survey	*คุณ ธนาสิทธิ์ ทำการสำรวจแนวท่อก๊าซที่ นิคมฯบางปู ปกติ	11:18	สุเมธ
	Survey	*คุณ ศิวกร ทำการสำรวจแนวท่อก๊าซที่เส้น รังสิต ปกติ	11:22	สุเมธ
	Survey	*คุณ เฉลิม ทำการสำรวจแนวท่อก๊าซที่เส้น แพรกษา มีงานตาม Permit 66-BPO-EX-0618		
		ส่วนที่ ซ.TDC คลองขุด เส้น BV#10 ปกติ	11:51	สุเมธ
	Survey	*คุณ ธนาสิทธิ์ ทำการสำรวจแนวท่อก๊าซที่เส้น บางปูใหม่ ปกติ	11:52	สุเมธ
	Survey	*คุณ เฉลิม ทำการสำรวจแนวท่อก๊าซที่ นิคมฯแพรกษา BHS ปกติ	12:09	สุเมธ
	Survey	*คุณ อภิเชษฐ์ ทำการสำรวจแนวท่อก๊าซที่ นิคมฯเหมราช WES ปกติ	12:10	สุเมธ
	Survey	*คุณ ภาณุรักษ์ ทำการสำรวจแนวท่อก๊าซที่ นิคมฯโรจนะ งานเตรียมพื้นที่วางท่อโครงการ		
		Monopy เพื่อการวางท่อ 160 มม.ต่อจากท่อเมน 225 มม.โดยเริ่มทำบ่อ Sheet Pile จาก		
		ด้านในโครงการก่อน ตาม Permit 66-roj-ex-1065, เตรียมพื้นที่วางท่อโครงการ Kingbord		
		ทำบ่อรับ HDD เจาะนำช่วงลอดสะพาน ไม่มีผลกระทบต่อระบบท่อเดิม นอกนั้นปกติ	12:45	สุเมธ
	Survey	*คุณ นพดล ทำการสำรวจแนวท่อก๊าซที่ นิคมฯบางพลี เส้น OTS-BPL ปกติ	13:30	สุเมธ
	Survey	*คุณ นพดล ทำการสำรวจแนวท่อก๊าซที่ เส้น OTS-BPL, M-Thai ปกติ	13:48	สุเมธ
	อื่นๆ	*คุณ ศิวกร แจ้งทำการจ่ายก๊าซเข้าสถานี (Inlet) บริษัท ทูฟซูด นิคมฯนวนคร (SV225 อยู่ใน		
		สถานะเปิด) Permit 66-nvk-ht-0068	14:33	สุเมธ
	Survey	*คุณ ศิวกร ทำการสำรวจแนวท่อก๊าซที่ นิคมฯนวนคร มีงานตาม Permit 66-nvk-ht-0066		
		นอกนั้นปกติ	14:33	สุเมธ
	Permit	*คุณ เฉลิม แจ้งงานขุดซ่อมท่อประปาแตก ซ.7C ทางเข้าหน้า บ.ไอพีวัน Permit 66-BPO-		
		EX-0619	14:40	สุเมธ
	อื่นๆ	*คุณ สุริยะ แจ้งงานติดตั้ง Auto Switch ไฟส่องสว่างที่ OTS-LKB เสร็จสิ้นแล้ว	14:40	สุเมธ
	Survey	*คุณ ภาณุรักษ์ ทำการสำรวจแนวท่อก๊าซที่เส้น เชียงราก บางจาก บางปะอิน ปกติ	15:25	สุเมธ

รายงานการรับแจ้งเหตุของห้องควบคุม

ว/ด/ป	ประเภทงาน	รายงานการปฏิบัติงาน	เวลา	ผู้ปฏิบัติงาน
01-Feb-23	อื่นๆ	*คุณ ศิริโรจน์ เข้าทำการตัดยอดการใช้ก๊าซพื้นที่ โซนใต้	8:52	สุเมธ
	อื่นๆ	*คุณ สุริยะ เข้าทำการตัดยอดการใช้ก๊าซพื้นที่ โซนเหนือ	9:12	สุเมธ
	อื่นๆ	*คุณ โชตินรินทร์ แจ้งเวลา 9.30 น.จะจ่ายก๊าซจาก MRS เข้าใน บ.Tuv Sud นิคมฯนวนคร	9:12	สุเมธ
	Survey	*คุณ เฉลิม ทำการสำรวจแนวท่อก๊าซที่เส้น บางปูเหนือ ปกติ	9:38	สุเมธ
	Permit	*คุณ เฉลิม แจ้งถนนแพรกษา วันนี้มีลงทราย และบดอัด ตาม Permit 66-BPO-EX-0618	9:45	สุเมธ
	Survey	*คุณ สมชาย เข้าตรวจสอบสถานีก๊าซประจำวันที่ BV#10	10:00	สุเมธ
	Survey	*คุณ ธนาสิทธิ์ ทำการสำรวจแนวท่อก๊าซที่เส้น บางปูใหม่ ปกติ	10:09	สุเมธ
	Survey	*คุณ ศิวกร ทำการสำรวจแนวท่อก๊าซที่เส้น รังสิต ปกติ	10:10	สุเมธ
	อื่นๆ	*คุณ อภิเชษฐ์ เข้าทำการตัดยอดการใช้ก๊าซที่ OTS-WES	10:10	สุเมธ
	Survey	*คุณ ภาณุรักษ์ ทำการสำรวจแนวท่อก๊าซที่ นิคมฯโรจนะ มีงานขุดเตรียมพื้นที่ทำบ่อรับ HDD		
		วางท่อโครงการ Kingboard ช่วงปลายท่อเดิมห่าง 6 เมตร ไม่มีผลระทบต่อระบบท่อเดิม ตาม		
		Permit 66-roj-ex-1066 นอกนั้นปกติ	10:19	สุเมธ
	Survey	*คุณ นพดล ทำการสำรวจแนวท่อก๊าซที่ นิคมฯลาดกระบัง เส้น OTS-LKB ปกติ	10:35	สุเมธ
	Survey	*คุณ สมชาย ทำการสำรวจแนวท่อก๊าซที่เส้น แพรกษา มีงานตาม Permit 66-BPO-EX-0618		
		ส่วนที่ ซ.TDC คลองขุด เส้น BV#10 ปกติ	10:36	สุเมธ
	Survey	*คุณ สุพรรณ เข้าตรวจสอบสถานีก๊าซประจำวันที่ PRS#2	10:39	สุเมธ
	Survey	*คุณ สุพรรณ ทำการสำรวจแนวท่อก๊าซที่ นิคมฯบางปู ซ.1-5, นิคมฯแพรกษา BHS ปกติ	11:13	สุเมธ
	Survey	*คุณ ศิวกร ทำการสำรวจแนวท่อก๊าซที่ นิคมฯนวนคร ปกติ	11:21	สุเมธ
	Survey	*คุณ สุพรรณ เข้าตรวจสอบสถานีก๊าซประจำวันที่ PRS#1	11:40	สุเมธ
	Survey	*คุณ อภิเชษฐ์ ทำการสำรวจแนวท่อก๊าซที่ นิคมฯเหมราช WES ปกติ	11:42	สุเมธ
	Survey	*คุณ สุพรรณ ทำการสำรวจแนวท่อก๊าซที่ นิคมฯบางปู ซ.6-14 ปกติ	12:00	สุเมธ
	Permit	*คุณ ภาณุรักษ์ แจ้งเตรียมพื้นที่วางท่อโครงการ Monopy โรจนะ วางท่อ 160 มม.ต่อจากท่อ		
		ก๊าซ 225 มม.โดยเริ่มทำบ่อ Sheet Pile จากด้านในโครงการก่อน Permit 66-roj-ex-1067	13:12	สุเมธ
	Survey	*คุณ นพดล ทำการสำรวจแนวท่อก๊าซที่ นิคมฯบางพลี เส้น OTS-BPL ปกติ	13:25	สุเมธ
	Survey	*คุณ นพดล ทำการสำรวจแนวท่อก๊าซที่ เส้น OTS-BPL, M-Thai ปกติ	13:44	สุเมธ
	Survey	*คุณ ศิวกร ทำการสำรวจแนวท่อก๊าซที่ นิคมฯบางกะดี ปกติ	14:00	สุเมธ
	Survey	*คุณ ภาณุรักษ์ ทำการสำรวจแนวท่อก๊าซที่เส้น เชียงราก บางจาก บางปะอิน ปกติ	15:12	สุเมธ
02-Feb-23	Survey	*คุณ สมชาย ทำการสำรวจแนวท่อก๊าซที่ นิคมฯแพรกษา BHS ปกติ	9:37	สุเมธ
	Survey	*คุณ สมชาย ทำการสำรวจแนวท่อก๊าซที่เส้น บางปูเหนือ ปกติ	9:56	สุเมธ
	Survey	*คุณ ธนาสิทธิ์ ทำการสำรวจแนวท่อก๊าซที่เส้น บางปูใหม่ ปกติ	10:21	สุเมธ
	Survey	*คุณ ศิวกร ทำการสำรวจแนวท่อก๊าซที่ นิคมฯนวนคร ปกติ	10:29	สุเมธ
	Survey	*คุณ ธนาสิทธิ์ เข้าตรวจสอบสถานีก๊าซประจำวันที่ PRS#2	10:30	สุเมธ

รายงานการรับแจ้งเหตุของห้องควบคุม

ว/ด/ป	ประเภทงาน	รายงานการปฏิบัติงาน	เวลา	ผู้ปฏิบัติงาน
	Survey	*คุณ อภิเชษฐ์ ทำการสำรวจแนวท่อก๊าซที่ นิคมฯเหมราช WES มีงานขุดเตรียมเจาะ HDD		
		งานวางท่อร้อยสาย Fiber Optic ขนาด 125 มม.บริเวณถนน HW3574 ตรงข้ามโรงงาน		
		Suzuki ใกล้แนวท่อก๊าซ 225 มม.ช่วงบ่อวาล์ว 176, 177 ตาม Permit 66-wes-ex-0292		
		นอกนั้นปกติ	10:49	สุเมธ
	Survey	*คุณ นพดล ทำการสำรวจแนวท่อก๊าซที่ นิคมฯลาดกระบัง เส้น OTS-LKB ปกติ	11:08	สุเมธ
	Survey	*คุณ ธนาสิทธิ์ เข้าตรวจสอบสถานีก๊าซประจำวันที่ PRS#1	11:10	สุเมธ
	Survey	*คุณ สมชาย เข้าตรวจสอบสถานีก๊าซประจำวันที่ BV#10	11:21	สุเมธ
	Survey	*คุณ ศิวกร ทำการสำรวจแนวท่อก๊าซที่เส้น รังสิต ปกติ	11:22	สุเมธ
	Survey	*คุณ สมชาย ทำการสำรวจแนวท่อก๊าซที่เส้น แพรกษา มีงานปรับพื้นแก้ไขถนนทรุด บริเวณ		
		ทางเข้าเอื้ออาทร แพรกษา2 และบดอัด, ส่วนที่ ซ.TDC คลองขุด เส้น BV#10 ปกติ	11:27	สุเมธ
	Survey	*คุณ ธนาสิทธิ์ ทำการสำรวจแนวท่อก๊าซที่ นิคมฯบางปู ปกติ	11:44	สุเมธ
	Survey	*คุณ ภาณุรักษ์ ทำการสำรวจแนวท่อก๊าซที่ นิคมฯโรจนะ มีงานขุดเตรียมพื้นที่ทำบ่อรับ HDD		
		วางท่อโครงการ Kingboard ช่วงปลายท่อเดิมห่าง 6 ม.และวางระบบท่อ(ช่วงHDD Reamer		
		18") ตาม Permit 66-roj-ex-1066, เตรียมพื้นที่วางท่อโครงการ Monopy วางท่อ 160 มม.		
		ต่อจากท่อก๊าซ 225 มม.โดยเริ่มทำบ่อ Sheet Pile จากด้านในโครงการก่อน Permit 66-roj-		
		ex-1067 นอกนั้นปกติ	12:19	สุเมธ
	Survey	*คุณ นพดล ทำการสำรวจแนวท่อก๊าซที่ นิคมฯบางพลี เส้น OTS-BPL ปกติ	13:25	สุเมธ
	Survey	*คุณ นพดล ทำการสำรวจแนวท่อก๊าซที่ เส้น OTS-BPL, M-Thai ปกติ	13:51	สุเมธ
	Survey	*คุณ ศิวกร ทำการสำรวจแนวท่อก๊าซที่ นิคมฯบางกะดี ปกติ	14:01	สุเมธ
	Survey	*คุณ ภาณุรักษ์ ทำการสำรวจแนวท่อก๊าซที่เส้น เชียงราก บางจาก บางปะอิน ปกติ	15:13	สุเมธ
	Alarm SCADA	*PRS#2 BPO alarm hi Temp. แจ้งคุณพลวัตรเข้าตรวจสอบ	20:48	ฏิณห์
	Alarm SCADA	*คุณพลวัตรเข้าตรวจสอบ PRS#2 พบระบบไฟฟ้าขัดข้งส่งผลให้เครื่องปรับอากาศดับ ดำเนิน		
		การแก้ไขเบื้งต้น แจ้งคุณศิริโรจน์เข้าตรวจสอบวันพรุ่งนี้	21:25	ฏิณห์
03-Feb-23	อื่นๆ	*คุณ ธนาทิพย์ 0831218455 การประปานครหลวงแจ้งวันนี้เวลา 11.:00 น.จะทำการขุด		
		สำรวจท่อรั่วพื้นที่ M-Thai (เบอร์ช่างหน้างาน 0627123338) แจ้งคุณ นพดล รับทราบ	8:20	สุเมธ
	Survey	*คุณ เฉลิม ทำการสำรวจแนวท่อก๊าซที่เส้น บางปูเหนือ ปกติ	9:26	สุเมธ
	Survey	*คุณ พลวัตร ทำการสำรวจแนวท่อก๊าซที่เส้น บางปูใหม่ ปกติ	9:40	สุเมธ
	Permit	*คุณ เฉลิม แจ้งงาน Verify หาท่อก๊าซ งานตัดแยกระบบท่อเข้า บ.Siam Sunrise เขตส่งออก		
		ตาม Permit 66-bpo-ex-0620	9:41	สุเมธ
	Survey	*คุณ พลวัตร เข้าตรวจสอบสถานีก๊าซประจำวันที่ PRS#2	9:58	สุเมธ
	Survey	*คุณ นพดล ทำการสำรวจแนวท่อก๊าซที่ นิคมฯลาดกระบัง เส้น OTS-LKB ปกติ	10:13	สุเมธ
	Permit	*คุณ ภาณุรักษ์ แจ้งงานขุดเตรียมพื้นที่ทำบ่อรับ HDD วางท่อโครงการ Kingboard ช่วง		

รายงานการรับแจ้งเหตุของห้องควบคุม

ว/ด/ป	ประเภทงาน	รายงานการปฏิบัติงาน	เวลา	ผู้ปฏิบัติงาน
03-Feb-23		ปลายท่อเดิมห่าง 6 ม.และวางระบบท่อ(ช่วงHDD Reamer18") Permit 66-roj-ex-1066	10:18	สุเมธ
	Survey	*คุณ สมชาย เข้าตรวจสอบสถานีก๊าซประจำวันที่ BV#10	10:19	สุเมธ
	Survey	*คุณ ศิวกร ทำการสำรวจแนวท่อก๊าซที่ นิคมฯบางกะดี ปกติ	10:28	สุเมธ
	Survey	*คุณ อภิเชษฐ์ ทำการสำรวจแนวท่อก๊าซที่ นิคมฯเหมราช WES มีงานขุดปรับหน้าดินเพื่อ		
		เตรียมปัก Sheet Pile ทำบ่อรับ HDD บริเวณใกล้แนวท่อก๊าซ 110 มม.บ่อวาล์ว 162 หน้า		
		โรงงาน Toyo Filling เพื่อเตรียมงานก่อสร้างโครงการระบบโครงข่ายไฟฟ้า 22kv.Gulf ตาม		
		Permit 66-wes-ex-0210 นอกนั้นปกติ	10:34	สุเมธ
	Survey	*คุณ พลวัตร เข้าตรวจสอบสถานีก๊าซประจำวันที่ PRS#1	10:56	สุเมธ
	Survey	*คุณ สมชาย ทำการสำรวจแนวท่อก๊าซที่เส้น แพรกษา มีงานปรับพื้นแก้ไขถนนทรุด บริเวณ		
		ทางเข้าเอื้ออาทร แพรกษา2, ส่วนที่ ซ.TDC คลองขุด เส้น BV#10 ปกติ	10:57	สุเมธ
	Survey	*คุณ พลวัตร ทำการสำรวจแนวท่อก๊าซที่ นิคมฯบางปู มีงานตาม Permit 66-bpo-ex-0620		
		นอกนั้นปกติ	11:13	สุเมธ
	Survey	*คุณ ศิวกร ทำการสำรวจแนวท่อก๊าซที่ นิคมฯนวนคร ปกติ	11:39	สุเมธ
	Survey	*คุณ ภาณุรักษ์ ทำการสำรวจแนวท่อก๊าซที่ นิคมฯโรจนะ มีงานตาม Permit 66-roj-ex-1066		
		และมีการเตรียมพื้นที่วางท่อโครงการ Monopy เพื่อการวางท่อ 160 มม. ต่อจากท่อ 225 มม.		
		โดยเริ่มทำบ่อ Sheet Pile จากด้านในโครงการก่อน งานตาม Permit 66-roj-ex-1067, และ		
		งานเตรียมพื้นที่วางท่อโครงการสเปย์ นอกนั้นปกติ	12:01	สุเมธ
	Survey	*คุณ นพดล ทำการสำรวจแนวท่อก๊าซที่ เส้น OTS-BPL, M-Thai ปกติ, งานแจ้งซ่อมท่อน้ำ		
		ประปารั่วของทาง กปน.บริเวณวงเวียนได้ตรวจสอบหน้างานกับทาง กปน.แล้วพบว่าจุดที่น้ำ		
		รั่วอยู่คนละฝั่งกับแนวท่อก๊าซจึงไม่มีผลกระทบ	12:07	สุเมธ
	อื่นๆ	*คุณ โชตินรินทร์ นำชุดอุปกรณ์สำหรับ Modify OTS-NVK มาใช้พื้นที่ OTS-RST เพื่อถอด		
		เปลี่ยน Part	12:22	สุเมธ
	Survey	*คุณ นพดล ทำการสำรวจแนวท่อก๊าซที่ นิคมฯบางพลี เส้น OTS-BPL ปกติ	13:37	สุเมธ
	Survey	*คุณ พลวัตร ทำการสำรวจแนวท่อก๊าซที่ นิคมฯแพรกษา BHS ปกติ	13:41	สุเมธ
	Survey	*คุณ ศิวกร ทำการสำรวจแนวท่อก๊าซที่เส้น รังสิต ปกติ	14:02	สุเมธ
	Survey	*คุณ ภาณุรักษ์ ทำการสำรวจแนวท่อก๊าซที่เส้น เชียงราก บางจาก บางปะอิน ปกติ	15:58	สุเมธ
04-Feb-23	อื่นๆ	*คุณ ศักดิ์สิทธิ์ แจ้งเข้าทำงานต่อเนื่องเปลี่ยน PART OTS-RST	9:05	สิทธิกร
	Survey	*คุณ พลวัตร เข้าตรวจสอบสถานีก๊าซประจำวันที่ BV#10	9:21	สิทธิกร
	Survey	*คุณ พลวัตร ทำการสำรวจแนวท่อก๊าซที่เส้นแพรกษา คลองขุด TDC Steel BV#10 ปกติ		
		ถนนแพรกษา มีงานขุดเอาดินเดิมออกเพื่อปรับระดับพื้นแก้ไขถนนทรุด บริเวณทางเข้าเอื้อ		
		อาทร แพรกษา2 นอกจากนี้ ปกติ	10:05	สิทธิกร
	Survey	*คุณ พลวัตร เข้าตรวจสอบสถานีก๊าซประจำวันที่ PRS#1	10:16	สิทธิกร

รายงานการรับแจ้งเหตุของห้องควบคุม

ว/ด/ป	ประเภทงาน	รายงานการปฏิบัติงาน	เวลา	ผู้ปฏิบัติงาน
04-Feb-23	Survey	*คุณ อภิเชษฐ์ ทำการสำรวจแนวท่อก๊าซที่ นิคมฯเหมราช WES	10:56	สิทธิกร
	Survey	*คุณ นพดล ทำการสำรวจแนวท่อก๊าซที่ นิคมฯลาดกระบัง เส้น OTS-LKB ปกติ	11:02	สิทธิกร
	Survey	*คุณ พลวัตร ทำการสำรวจแนวท่อก๊าซที่ นิคมฯแพรกษา BHS ปกติ	11:05	สิทธิกร
	Survey	*คุณ พิทักษ์พล ทำการสำรวจแนวท่อก๊าซที่ นิคมฯนวนคร ปกติ	11:23	สิทธิกร
	Survey	*คุณ ภาณุรักษ์ ทำการสำรวจแนวท่อก๊าซที่เส้น เชียงราก บางจาก ปกติ	11:25	สิทธิกร
	Survey	*คุณ ภาณุรักษ์ ทำการสำรวจแนวท่อก๊าซที่เส้น บางปะอิน ปกติ	11:43	สิทธิกร
	Survey	*คุณ พลวัตร ทำการสำรวจแนวท่อก๊าซที่นิคมฯ บางปู มีงานเคลียพื้นที่เตรียมรอการตัดแยก		
		ระบบก๊าซที่ siam sunrise เขตส่งออก นอกนั้นปกติ	11:49	สิทธิกร
	Survey	*คุณ พิทักษ์พล ทำการสำรวจแนวท่อก๊าซที่ นิคมฯบางกะดี ปกติ	11:57	สิทธิกร
	Survey	*คุณ พลวัตร ทำการสำรวจแนวท่อก๊าซที่เส้น บางปูใหม่ ปกติ	12:41	สิทธิกร
	Survey	*คุณ นพดล ทำการสำรวจแนวท่อก๊าซที่ นิคมฯบางพลี เส้น SWAN OTS-BPL ปกติ	13:23	สิทธิกร
	Survey	*คุณ นพดล ทำการสำรวจแนวท่อก๊าซที่ OTS BPL- นิคมอุตฯ MTH ปกติ	13:52	สิทธิกร
	Survey	*คุณ พลวัตร ทำการสำรวจแนวท่อก๊าซที่เส้น บางปูเหนือ ปกติ	14:02	สิทธิกร
	PM	*คุณ นพดล แจ้งเข้า OTS-LKB และ PRS#3 วัดค่า Interupter Cp	14:12	สิทธิกร
	Survey	*คุณ ภาณุรักษ์ ทำการสำรวจแนวท่อก๊าซที่ นิคมฯโรจนะงานเตรียมพื้นที่วางท่อโครงการ		
		monopy โรจนะ เพื่อการวางท่อ160mm. ต่อจากmpl 225mm.โดยเริ่มทำบ่อsheet pile		
		จากด้านในโครงการก่อน Permit.66.roj.ex.1067		
		งานต่อเนื่องขุดเตรียมพื้นที่ทำบ่อรับHDDวางท่อโครงการkingboard ช่วงปลายท่อเดิมห่าง		
		6เมตร และวางระบบท่อ(ช่วงเชื่อมเตรียมท่อปลอกรอดึงเข้าline)Permit.66.roj.ex.1066	14:19	สิทธิกร
	Survey	*คุณ พิทักษ์พล ทำการสำรวจแนวท่อก๊าซที่เส้น รังสิต ปกติ	14:21	สิทธิกร
	PM	*คุณ นพดล แจ้งเสร็จงานเข้า OTS-LKB และ PRS#3 วัดค่า Interupter Cp	16:10	สิทธิกร
	Survey	*คุณ ภาณุรักษ์ แจ้งงานต่อเนื่องโครงการking board 2 เพื่อการดึงปลอกท่อsleeve12"		
		นำผ่านพื้นที่บ่อvalve112 ปลายท่อหน้าking board1 ขนาด160mm	22:49	สิทธิกร
05-Feb-23	Permit	*เฉลิมแจ้งงานซ่อมท่อประปาแตกซอย 7C ทางเข้าหน้าบริษัทไอพีวัน		
		Permit No.66-BPO-EX-0619	9:00	องอาจ
	Permit	*เฉลิมแจ้งงานองพระราม2การโยธา จะทำการลอกคลองที่ซอย 9A-ซอย E4		
		ด้านหลังนิคมฯไม่มีแนวท่อก๊าซ	9:23	องอาจ
	Survey	*คุณ พลวัตร ทำการสำรวจแนวท่อก๊าซที่เส้นแพรกษา คลองขุด TDC Steel BV#10 ปกติ		
		ถนนแพรกษา มีงานขุดเอาดินเดิมออกเพื่อปรับระดับพื้นแก้ไขถนนทรุด บริเวณทางเข้าเอื้อ		
		อาทร แพรกษา2 นอกจากนี้ ปกติ	9:41	องอาจ
	Survey	*พลวัตรสำรวจแนวท่อลาดกระบัง เส้นฉลองกรุง ปกติ	10:44	องอาจ
	Survey	*พลวัตรสำรวจแนวท่อนวนคร ปกติ	10:47	องอาจ

รายงานการรับแจ้งเหตุของห้องควบคุม

ว/ด/ป	ประเภทงาน	รายงานการปฏิบัติงาน	เวลา	ผู้ปฏิบัติงาน
05-Feb-23	Survey	*พลวัตรสำรวจแนวท่อบางปู ปกติ	11:00	องอาจ
	Survey	*พลวัตรสำรวจแนวท่อบางปูเหนือ ปกติ	11:31	องอาจ
	Survey	*คุณ ภาณุรักษ์ ทำการสำรวจแนวท่อก๊าซที่เส้น เชียงราก บางจาก ปกติ	11:47	องอาจ
	Survey	*พิทักษ์พลสำรวจแนวท่อรังสิต ปกติ	11:50	องอาจ
	Survey	*พลวัตรสำรวจแนวท่อบางปูใหม่ ปกติ	12:19	องอาจ
	Survey	*นพดลสำรวจแนวท่อบางพลี เส้นสวอน ปกติ	13:28	องอาจ
	Survey	*พลวัตรสำรวจแนวท่อ BGS ปกติ	13:48	องอาจ
	Survey	*พิทักษ์พลสำรวจแนวท่อรังสิต ปกติ	14:03	องอาจ
	Survey	*คุณ ภาณุรักษ์ ทำการสำรวจแนวท่อก๊าซที่ นิคมฯโรจนะงานเตรียมพื้นที่วางท่อโครงการ		
		monopy โรจนะ เพื่อการวางท่อ160mm. ต่อจากmpl 225mm.โดยเริ่มทำบ่อsheet pile		
		จากด้านในโครงการก่อน Permit.66.roj.ex.1067		
		งานต่อเนื่องขุดเตรียมพื้นที่ทำบ่อรับHDDวางท่อโครงการkingboard ช่วงปลายท่อเดิมห่าง		
		6เมตร และวางระบบท่อ(ช่วงเชื่อมเตรียมท่อปลอกรอดึงเข้าline)Permit.66.roj.ex.1066	15:26	องอาจ
06-Feb-23	Survey	*คุณ เฉลิม ทำการสำรวจแนวท่อก๊าซที่เส้น บางปูเหนือ ปกติ	9:41	สิทธิกร
	Survey	*คุณ สุพรรณ เข้าตรวจสอบสถานีก๊าซประจำวันที่ PRS#2	10:04	สิทธิกร
	อื่นๆ	*คุณ พิทักษ์พล แจ้งเข้าเอาของในห้อง RTU OTS-NVK	10:12	สิทธิกร
	Survey	*คุณ เฉลิม เข้าตรวจสอบสถานีก๊าซประจำวันที่ BV#10 มีงานตัดหญ้าทำความสะอาดสถานี	10:19	สิทธิกร
	PM	*คุณ โชตินรินทร์ แจ้งเข้าล้างสถานี otsroj1 2 prs5	10:24	สิทธิกร
	Survey	*คุณ สุพรรณ ทำการสำรวจแนวท่อก๊าซที่นิคมฯ บางปู ซ.1-6 BHS ปกติ	10:42	สิทธิกร
	Survey	*คุณ นพดล ทำการสำรวจแนวท่อก๊าซที่ นิคมฯลาดกระบัง เส้น OTS-LKB ปกติ	10:53	สิทธิกร
	Permit	*คุณ ศิวกร แจ้งงาน นิคมนวนคร งานขุดซ่อมท่อน้ำประปา 2 จุด,จุดที่ 1 ถนนนวนคร 26/1		
		ตรงข้ามบริษัท ทูฟซูด ขนานแนวท่อก๊าซ Hdpe 110mm. Mpl permit ex.1010		
		จุดที่ 2 ถนนนวนคร 13 หน้าบริษัท Musashi ขนานแนวท่อก๊าซ Hdpe 110mm.		
		Mpl permit ex.1010	10:58	สิทธิกร
	Survey	*คุณ ศิวกร ทำการสำรวจแนวท่อก๊าซที่ นิคมฯนวนคร มีงานตาม Permit.66-nvk-ex-1010		
		นอกจากนี้ปกติ	10:58	สิทธิกร
	Survey	*คุณ เฉลิม เข้าตรวจสอบสถานีก๊าซประจำวันที่ PRS#1 มีงานตัดหญ้าทำความสะอาดสถานี		
		Permit.66-BPO-CD-0701	11:11	สิทธิกร
	Survey	*คุณ อภิเชษฐ์ ทำการสำรวจแนวท่อก๊าซที่ นิคมฯเหมราช WES	11:16	สิทธิกร
	Survey	*คุณ สุพรรณ ทำการสำรวจแนวท่อก๊าซที่นิคมฯ บางปู ซ.7-14 ปกติ	11:21	สิทธิกร
	Survey	*คุณ เฉลิม ทำการสำรวจแนวท่อก๊าซที่เส้นแพรกษา คลองขุด TDC Steel BV#10 ปกติ		
		ถนนแพรกษา มีงานขุดถมทรายและบดอัดดินปรับระดับพื้นแก้ไขถนนทรุด กม.8+050-กม.		

รายงานการรับแจ้งเหตุของห้องควบคุม

ว/ด/ป	ประเภทงาน	รายงานการปฏิบัติงาน	เวลา	ผู้ปฏิบัติงาน
06-Feb-23		8+200 นอกจากนี้ ปกติ	11:26	สิทธิกร
	Survey	*คุณ ภาณุรักษ์ ทำการสำรวจแนวท่อก๊าซที่เส้น เชียงราก บางจาก บางปะอิน ปกติ	11:26	สิทธิกร
	Survey	*คุณ สุพรรณ ทำการสำรวจแนวท่อก๊าซที่เส้น บางปูใหม่ ปกติ	11:52	สิทธิกร
	Survey	*คุณ ศิวกร ทำการสำรวจแนวท่อก๊าซที่เส้น รังสิต ปกติ	12:00	สิทธิกร
	Survey	*คุณ พลวัตร ทำการสำรวจแนวท่อก๊าซที่ นิคมฯแพรกษา BHS ปกติ	12:27	สิทธิกร
	Permit	*คุณ เฉลิม เข้า PRS#2 มีงานตัดหญ้าทำความสะอาดสถานี Permit.66-BPO-CD-0701	13:02	สิทธิกร
	Survey	*คุณ นพดล ทำการสำรวจแนวท่อก๊าซที่ นิคมฯบางพลี เส้น SWAN OTS-BPL ปกติ	13:26	สิทธิกร
	Survey	*คุณ นพดล ทำการสำรวจแนวท่อก๊าซที่ OTS BPL- นิคมอุตฯ MTH ปกติ	13:43	สิทธิกร
	Survey	*คุณ ศิวกร ทำการสำรวจแนวท่อก๊าซที่ นิคมฯบางกะดี ปกติ	14:20	สิทธิกร
	Survey	*คุณ ภาณุรักษ์ ทำการสำรวจแนวท่อก๊าซที่ นิคมฯโรจนะงานเตรียมพื้นที่วางท่อโครงการ		
		monopy โรจนะ เพื่อการวางท่อ160mm. ต่อจากmpl 225mm.โดยเริ่มทำบ่อsheet pile		
		จากด้านในโครงการก่อน Permit.66.roj.ex.1067		
		งานต่อเนื่องขุดเตรียมพื้นที่ทำบ่อรับHDDวางท่อโครงการkingboard ช่วงปลายท่อเดิมห่าง		
		6เมตร และวางระบบท่อ(ช่วงกำหนดจุดwater jet หลังดึงท่อปลอก)Permit.66.roj.ex.1066	15:17	สิทธิกร
07-Feb-23	อื่นๆ	*คุณ พิทักษ์พล แจ้งเข้าเอาของในห้อง RTU OTS-NVK	9:08	สิทธิกร
	Permit	*คุณ นพดล แจ้ง บ.พิมลมาศเข้าตัดหญ้าทำความสะอาดในพื้นที่ OTS LKB , PRS#3		
		เลขที่ Permit No.66-LKB-CD-0702	9:18	สิทธิกร
	Survey	*คุณ สมชาย ทำการสำรวจแนวท่อก๊าซที่เส้น บางปูใหม่ ปกติ	10:06	สิทธิกร
	Survey	*คุณ สมชาย เข้าตรวจสอบสถานีก๊าซประจำวันที่ PRS#2	10:06	สิทธิกร
	Survey	*คุณ ศิวกร ทำการสำรวจแนวท่อก๊าซที่ นิคมฯบางกะดี ปกติ	10:20	สิทธิกร
	Survey	*คุณ นพดล ทำการสำรวจแนวท่อก๊าซที่ นิคมฯลาดกระบัง เส้น OTS-LKB งานตัดหญ้าตาม		
		Permit No.0703 นอกจากนี้ปกติ	10:22	สิทธิกร
	Survey	*คุณ เฉลิม ทำการสำรวจแนวท่อก๊าซที่เส้น บางปูเหนือ ปกติ	10:33	สิทธิกร
	Survey	*คุณ เฉลิม แจ้งประสานงานตรวจสอบหน้างานของ บ.ถิระไทย ซอย 11B BPO เพื่อตรวจ		
		สอบผลกระทบและหาแนวทางแก้ไข	10:41	สิทธิกร
	Survey	*คุณ อภิเชษฐ์ ทำการสำรวจแนวท่อก๊าซที่ นิคมฯเหมราช WES	10:45	สิทธิกร
	PM	*คุณ อภิเชษฐ์ แจ้งเข้าวัด TRANFORMER ในห้อง RTU OTS-WES	10:45	สิทธิกร
	Survey	*คุณ สมชาย ทำการสำรวจแนวท่อก๊าซที่นิคมฯ บางปู ปกติ	11:11	สิทธิกร
	Survey	*คุณ เฉลิม เข้าตรวจสอบสถานีก๊าซประจำวันที่ BV#10	11:18	สิทธิกร
	Survey	*คุณ ศิวกร ทำการสำรวจแนวท่อก๊าซที่ นิคมฯนวนคร ปกติ	11:34	สิทธิกร
	Survey	*คุณ เฉลิม ทำการสำรวจแนวท่อก๊าซที่เส้นแพรกษา คลองขุด TDC Steel BV#10 ปกติ		
		ถนนแพรกษา มีงานขุดถมทรายและบดอัดดินปรับระดับพื้นแก้ไขถนนทรุด กม.8+050-		

รายงานการรับแจ้งเหตุของห้องควบคุม

ว/ด/ป	ประเภทงาน	รายงานการปฏิบัติงาน	เวลา	ผู้ปฏิบัติงาน
07-Feb-23		ม.8+200 นอกจากนี้ ปกติ	11:37	สิทธิกร
	Survey	*คุณ ภาณุรักษ์ แจ้ง งานต่อเนื่องขุดเตรียมพื้นที่ทำบ่อรับHDDวางท่อโครงการkingboard		
		ช่วงปลายท่อเดิมห่าง6เมตร และวางระบบท่อ(ช่วงwater jet หลังดึงท่อปลอก)		
		Permit.66.roj.ex.1066	11:37	สิทธิกร
	Survey	*คุณ เฉลิม ทำการสำรวจแนวท่อก๊าซที่ นิคมฯแพรกษา BHS ปกติ	12:30	สิทธิกร
	PM	*คุณ นิติชัย แจ้งงานเปลี่ยน EVC ครบรอบ 1 ปี ที่โรงงาน Bestex นิคมฯROJ	12:39	สิทธิกร
	Permit	*คุณ นพดล แจ้ง บ.พิมลมาศเข้าตัดหญ้าทำความสะอาดในพื้นที่ OTS BPL		
		เลขที่ Permit No.66-BPL-CD-0703	13:07	สิทธิกร
	Survey	*คุณ นพดล ทำการสำรวจแนวท่อก๊าซที่ นิคมฯบางพลี เส้น SWAN OTS-BPL		
		มีงานตัดหญ้าตาม Permit No.0703 นอกจากนี้ปกติ	13:27	สิทธิกร
	Survey	*คุณ ภาณุรักษ์ ทำการสำรวจแนวท่อก๊าซที่ นิคมฯโรจนะงานเตรียมพื้นที่วางท่อโครงการ		
		monopy โรจนะ เพื่อการวางท่อ160mm. ต่อจากmpl 225mm.โดยเริ่มทำบ่อsheet pile		
		จากด้านในโครงการก่อน Permit.66.roj.ex.1067,และงาน Permit.66.roj.ex.1066	13:50	สิทธิกร
	Survey	*คุณ ศิวกร ทำการสำรวจแนวท่อก๊าซที่เส้น รังสิต ปกติ	13:57	สิทธิกร
	Survey	*คุณ นพดล ทำการสำรวจแนวท่อก๊าซที่ OTS BPL- นิคมอุตฯ MTH ปกติ	14:05	สิทธิกร
	Survey	*คุณ ภาณุรักษ์ ทำการสำรวจแนวท่อก๊าซที่เส้น เชียงราก บางจาก บางปะอิน ปกติ	15:32	สิทธิกร
08-Feb-23	Permit	*คุณ เฉลิม แจ้งงานตัดแยก siam sunrise เขตส่งออก Permit 66-BPO-HT-0553	9:28	ฏิณห์
	Permit	*คุณ เฉลิม แจ้งเริ่มงานตัดแยกระบบ :วันที่ 08/02/66 เวลา 10:10 น. คุณเฉลิม ช่างเทคนิค		
		สปก.แจ้งเริ่มงานตัดแยกระบบท่อจำหน่ายก๊าซธรรมชาติ บริเวณโรงงาน siam sunrise		
		เขตส่งออก นิคมฯบางปู ตาม Permit.66-BPO-HT-0553	10:01	ฏิณห์
	Permit	*คุณ เฉลิม แจ้งเริ่มดำเนินการเชื่อมend cap ตาม Permit.66-BPO-HT-0553	10:15	ฏิณห์
	Survey	*คุณ ศิวกร ทำการสำรวจแนวท่อก๊าซที่ นิคมฯบางกะดี ปกติ	10:22	ฏิณห์
	Survey	*คุณ นพดล ทำการสำรวจแนวท่อก๊าซที่ นิคมฯลาดกระบัง เส้น OTS-LKB ปกติ	10:24	ฏิณห์
	Permit	*คุณ เฉลิม แจ้งเสร็จสิ้นการเชื่อมend cap ตาม Permit.66-BPO-HT-0553	10:26	ฏิณห์
	Survey	*คุณ ธนาสิทธิ์ เข้าตรวจสอบสถานีก๊าซประจำวันที่ PRS#1	10:31	ฏิณห์
	Survey	*คุณ พลวัตร ทำการสำรวจแนวท่อก๊าซที่ แนวท่อก๊าซแพรกษาคลองขุด OTS BV#10 BPO		
		ซอย.TDC Steel ปกติ	10:50	ฏิณห์
	Survey	*คุณ อภิเชษฐ์ ทำการสำรวจแนวท่อก๊าซที่ นิคมฯเหมราช WES ปกติ	11:05	ฏิณห์
	อื่นๆ	*คุณโชตินรินทร์ ดำเนินการแจ้ง scan ขอหยุดปั๊มล้างชุด seat reflux A อุดตันมีผลให้		
		lockup ไม่อยู่ที่ ngv ppp	11:05	ฏิณห์
	Survey	*คุณ ภาณุรักษ์ ทำการสำรวจแนวท่อก๊าซที่เส้น เชียงราก บางจาก ปกติ	11:12	ฏิณห์
	Survey	*คุณพลวัตร สำรวจแนวท่อบางปูเหนือ ปกติ	11:14	ฏิณห์

รายงานการรับแจ้งเหตุของห้องควบคุม

ว/ด/ป	ประเภทงาน	รายงานการปฏิบัติงาน	เวลา	ผู้ปฏิบัติงาน
08-Feb-23	Survey	*คุณ ธนาสิทธิ์ ทำการสำรวจแนวท่อก๊าซที่ นิคมฯบางปู มีงาน Permit.66-BPO-HT-0553		
		นอกนั้นปกติ	11:17	ฏิณห์
	Survey	*คุณ ศิวกร ทำการสำรวจแนวท่อก๊าซที่ นิคมฯนวนคร ปกติ	11:31	ฏิณห์
	Survey	*คุณ พลวัตร ทำการสำรวจแนวท่อก๊าซที่ นิคมฯแพรกษา BHS ปกติ	11:34	ฏิณห์
	Survey	*คุณ ธนาสิทธิ์ ทำการสำรวจแนวท่อก๊าซที่ นิคมฯบางปูใหม่ ปกติ	11:57	ฏิณห์
	Survey	*คุณ ภาณุรักษ์ ทำการสำรวจแนวท่อก๊าซที่เส้น บางปะอิน ปกติ	12:15	ฏิณห์
	Survey	*คุณ นพดล ทำการสำรวจแนวท่อก๊าซที่ นิคมฯบางพลี เส้น SWAN OTS-BPL ปกติ	13:26	ฏิณห์
	Survey	*คุณ นพดล ทำการสำรวจแนวท่อก๊าซที่ OTS BPL- นิคมอุตฯ MTH ปกติ	13:46	ฏิณห์
	PM	*คุณสุริยะ แจ้งเข้า Calibrate Pressure Temp. OTS ROJ-1	13:57	ฏิณห์
	Survey	*คุณ ศิวกร ทำการสำรวจแนวท่อก๊าซที่เส้น รังสิต ปกติ	13:57	ฏิณห์
	Permit	*คุณ ภาณุรักษ์ แจ้งงานต่อเนื่องเตรียมพื้นที่วางท่อโครงการmonopy โรจนะ เพื่อการวางท่อ		
		160mm. ต่อจากmpl 225mm.โดยเริ่มทำบ่อsheet pile จากด้านในโครงการก่อน		
		Permit.66.roj.ex.1067	14:01	ฏิณห์
	Survey	*คุณ ภาณุรักษ์ ทำการสำรวจแนวท่อก๊าซที่ นิคมฯโรจนะ งานต่อเนื่องขุดเตรียมพื้นที่ทำบ่อ		
		สอดท่อ160mm.โครงการkingboard ช่วงปลายท่อเดิมห่าง3เมตร และวางระบบท่อ(ขุดเปิด		
		เพิ่มเพื่อสอดท่อวางใหม่) Permit.66.roj.ex.1066 และงาน Permit.66.roj.ex.1067	14:40	ฏิณห์
	PM	*คุณสุริยะ แจ้งเสร็จงาน Calibrate Pressure Temp. OTS ROJ-1	18:45	ฏิณห์
09-Feb-23	อื่นๆ	*คุณ โชตินรินทร์ แจ้ง Visitor จาก Gluf, PTT เข้าที่ OTS-ROJ#2	9:30	สุเมธ
	Survey	*คุณ สุพรรณ เข้าตรวจสอบสถานีก๊าซประจำวันที่ PRS#2	9:36	สุเมธ
	Permit	*คุณ ธนาสิทธิ์ แจ้งงานขุดซ่อมท่อน้ำประปาแตกฉุกเฉิน บริเวณ ซอย 7C ใกล้กับ Service		
		Gas Pipeline Ueno Permit 66-BPO-EX-0524	9:38	สุเมธ
	Permit	*คุณ เฉลิม แจ้งที่ บ.Siam Sunrise เขตส่งออก มีงานเก็บบ่อวาล์ว คืนพื้นที่ ถอดยก MRS.		
		Permit 66-BPO-EX-0620	9:44	สุเมธ
	Survey	*คุณ พลวัตร ทำการสำรวจแนวท่อก๊าซที่ นิคมฯบางปู ซ.5-9 ปกติ	9:58	สุเมธ
	Survey	*คุณ เฉลิม ทำการสำรวจแนวท่อก๊าซที่เส้น บางปูเหนือ ปกติ	10:04	สุเมธ
	Permit	*คุณ ภาณุรักษ์ แจ้งงานวางท่อ 160 มม.โครงการ King Board ช่วงปลายท่อเดิมห่าง 3 ม.		
		และวางระบบท่อใหม่ (วันนี้ยังไม่มีการทำงานเพิ่มเติม) งานตาม Permit 66-roj-ex-1066	10:11	สุเมธ
	Survey	*คุณ อภิเชษฐ์ ทำการสำรวจแนวท่อก๊าซที่ นิคมฯเหมราช WES มีงานงานขุด Verify หาแนว		
		ท่อน้ำประปาเพื่อเตรียมปัก Sheet Pile ทำบ่อรับ HDD บริเวณใกล้แนวท่อก๊าซ 110 มม. บ่อ		
		วาล์ว 162 หน้าโรงงาน Toyo Filling เพื่อเตรียมงานก่อสร้างโครงการระบบโครงข่ายไฟฟ้า		
		22 kv.Gulf ตาม Permit 66-wes-ex-0211 นอกนั้นปกติ	10:19	สุเมธ
	Survey	*คุณ เฉลิม เข้าตรวจสอบสถานีก๊าซประจำวันที่ BV#10	10:25	สุเมธ

รายงานการรับแจ้งเหตุของห้องควบคุม

ว/ด/ป	ประเภทงาน	รายงานการปฏิบัติงาน	เวลา	ผู้ปฏิบัติงาน
	Survey	*คุณ สมชาย ทำการสำรวจแนวท่อก๊าซที่เส้น บางปูใหม่ ปกติ	10:28	สุเมธ
	Survey	*คุณ สุพรรณ เข้าตรวจสอบสถานีก๊าซประจำวันที่ PRS#1	10:29	สุเมธ
	อื่นๆ	*คุณ โชตินรินทร์ แจ้งออกจาก OTS-ROJ#2 แล้ว	10:30	สุเมธ
	Survey	*คุณ สุพรรณ ทำการสำรวจแนวท่อก๊าซที่ นิคมฯบางปู ซ.1-4, ซ.10-14 ปกติ	10:30	สุเมธ
	Survey	*คุณ นพดล ทำการสำรวจแนวท่อก๊าซที่ นิคมฯลาดกระบัง เส้น OTS-LKB ปกติ	10:34	สุเมธ
	Survey	*คุณ ศิวกร ทำการสำรวจแนวท่อก๊าซที่ นิคมฯบางกะดี ปกติ	10:37	สุเมธ
	Survey	*คุณ เฉลิม ทำการสำรวจแนวท่อก๊าซที่เส้น แพรกษา ซ.TDC คลองขุด เส้น BV#10 ปกติ	11:00	สุเมธ
	อื่นๆ	*คุณ โชตินรินทร์ แจ้ง Visitor จาก Gluf, PTT เข้าที่ PRS#5	11:10	สุเมธ
	Survey	*คุณ ศิวกร ทำการสำรวจแนวท่อก๊าซที่ นิคมฯนวนคร ปกติ	11:37	สุเมธ
	Survey	*คุณ เฉลิม ทำการสำรวจแนวท่อก๊าซที่ นิคมฯแพรกษา BHS ปกติ	11:44	สุเมธ
	Permit	*คุณ เฉลิม แจ้งงานขุดซ่อมท่อประปา ถ.สุขุมวิท ตรงข้าม สนง.ท่องเที่ยวและกีฬา ตาม		
		Permit 66-BPM-EX-0621	11:49	สุเมธ
	อื่นๆ	*คุณ โชตินรินทร์ แจ้งออกจาก PRS#5 แล้ว	12:05	สุเมธ
	Survey	*คุณ ภาณุรักษ์ ทำการสำรวจแนวท่อก๊าซที่ นิคมฯโรจนะ มีงานตาม Permit 66-roj-ex-1066		
		และมีการเตรียมพื้นที่วางท่อโครงการ Monopy เพื่อการวางท่อ 160 มม. ต่อจากท่อ 225 มม.		
		โดยเริ่มทำบ่อ Sheet Pile จากด้านในโครงการก่อน งานตาม Permit 66-roj-ex-1067, และ		
		งานเตรียมพื้นที่วางท่อโครงการสเปย์ ไม่มีผลกระทบ นอกนั้นปกติ	13:15	สุเมธ
	PM	*คุณ ธีรศักดิ์ แจ้งเข้าทำ PM ที่ PRS#5	13:25	สุเมธ
	Survey	*คุณ ศิวกร ทำการสำรวจแนวท่อก๊าซที่เส้น รังสิต ปกติ	14:03	สุเมธ
	PM	*คุณ สุริยะ Cal.Pressure & Temp Tx.ที่ OTS-ROJ#2	14:15	สุเมธ
	Survey	*คุณ นพดล ทำการสำรวจแนวท่อก๊าซที่ นิคมฯบางพลี เส้น OTS-BPL ปกติ	13:35	สุเมธ
	Survey	*คุณ นพดล ทำการสำรวจแนวท่อก๊าซที่ เส้น OTS-BPL, M-Thai ปกติ	13:53	สุเมธ
	อื่นๆ	*คุณ นพดล 0643411301 กรมทางหลวงชนบท แจ้งจะเริ่มงานขยายถนนหน้าวัดเปรมฯ		
		ตอนนี้กำลังติดตั้งป้ายโครงการอยู่ แจ้งคุณ ภาณุรักษ์ รับทราบ	14:55	สุเมธ
	PM	*คุณ ธีรศักดิ์ แจ้งเข้าทำ PM ที่ PRS#5 เสร็จสิ้นแล้ว	15:16	สุเมธ
	Survey	*คุณ ภาณุรักษ์ ทำการสำรวจแนวท่อก๊าซที่เส้น เชียงราก บางจาก บางปะอิน ปกติ	16:02	สุเมธ
	PM	*คุณ สุริยะ Cal.Pressure & Temp Tx.ที่ OTS-ROJ#2 เสร็จสิ้นแล้ว	17:05	สุเมธ
	อื่นๆ	*คุณ โชตินรินทร์ แจ้งเตรียมปิด Valve MRS, Value ใต้ดิน Tuv Sud หยุดการใช้แบบชั่วคราว	17:50	สุเมธ
10-Feb-23	Survey	*คุณ เฉลิม ทำการสำรวจแนวท่อก๊าซที่เส้น บางปูเหนือ ปกติ	9:46	ฎิณห์
	Survey	*คุณ ธนาสิทธิ์ ทำการสำรวจแนวท่อก๊าซที่ นิคมฯบางปูใหม่ ปกติ	10:04	ฎิณห์
	Survey	*คุณ นพดล ทำการสำรวจแนวท่อก๊าซที่ นิคมฯลาดกระบัง เส้น OTS-LKB ปกติ	10:17	ฎิณห์
	Survey	*คุณ ธนาสิทธิ์ เข้าตรวจสอบสถานีก๊าซประจำวันที่ PRS#2	10:22	ฎิณห์

รายงานการรับแจ้งเหตุของห้องควบคุม

ว/ด/ป	ประเภทงาน	รายงานการปฏิบัติงาน	เวลา	ผู้ปฏิบัติงาน
	Survey	*คุณ ศิวกร ทำการสำรวจแนวท่อก๊าซที่ นิคมฯบางกะดี ปกติ	10:22	ฎิณห์
	Survey	*คุณ เฉลิม เข้าตรวจสอบสถานีก๊าซประจำวันที่ BV#10	10:26	ฎิณห์
	Survey	*คุณ ศิวกร ทำการสำรวจแนวท่อก๊าซที่ นิคมฯนวนคร ปกติ	10:31	ฎิณห์
	Survey	*คุณ เฉลิม ทำการสำรวจแนวท่อก๊าซที่เส้น แพรกษา ซ.TDC คลองขุด เส้น BV#10 ปกติ	10:56	ฎิณห์
	Survey	*คุณ เฉลิม ทำการสำรวจแนวท่อก๊าซที่ นิคมฯแพรกษา BHS ปกติ	11:28	ฎิณห์
	Survey	*คุณ อภิเชษฐ์ ทำการสำรวจแนวท่อก๊าซที่ นิคมฯเหมราช WES มีงานงานขุด Verify หาแนว		
		ท่อน้ำประปาเพื่อเตรียมปัก Sheet Pile ทำบ่อรับ HDD บริเวณใกล้แนวท่อก๊าซ 110 มม. บ่อ		
		วาล์ว 162 หน้าโรงงาน Toyo Filling เพื่อเตรียมงานก่อสร้างโครงการระบบโครงข่ายไฟฟ้า		
		22 kv.Gulf ตาม Permit 66-wes-ex-0211 นอกนั้นปกติ	11:33	ฎิณห์
	Survey	*คุณ ธนาสิทธิ์ เข้าตรวจสอบสถานีก๊าซประจำวันที่ PRS#1	11:41	ฎิณห์
	Survey	*คุณ ธนาสิทธิ์ ทำการสำรวจแนวท่อก๊าซที่ นิคมฯบางปู มีงานตอกเสาเข็ม ไมโครไพล์ ด้านริม		
		รางระบายน้ำ ถึงรั้วโรงงานถิรไทย Soi 11B ไม่มีผลกระทบกับท่อก๊าซฯ นอกจากนี้ ปกติ	11:45	ฎิณห์
	Survey	*คุณ ภาณุรักษ์ ทำการสำรวจแนวท่อก๊าซที่เส้น เชียงราก บางจาก บางปะอิน ปกติ	12:09	ฎิณห์
	Survey	*คุณ นพดล ทำการสำรวจแนวท่อก๊าซที่ นิคมฯบางพลี เส้น OTS-BPL ปกติ	13:27	ฎิณห์
	Survey	*คุณ นพดล ทำการสำรวจแนวท่อก๊าซที่ เส้น OTS-BPL, M-Thai ปกติ	13:53	ฎิณห์
	Survey	*คุณ ศิวกร ทำการสำรวจแนวท่อก๊าซที่เส้น รังสิต ปกติ	13:58	ฎิณห์
	Permit	*คุณ ภาณุรักษ์ แจ้งงานวางท่อ160mm.โครงการkingboard ช่วงปลายท่อเดิมห่าง3เมตร		
		และวางระบบท่อใหม่(วันนี้สอดท่อ160เพิ่มเติมหลัง เชื่อม100m)		
		Permit.66.roj.ex.1066	14:25	ฎิณห์
	Survey	*คุณ ภาณุรักษ์ ทำการสำรวจแนวท่อก๊าซที่ นิคมฯโรจนะ มีงานขุดเปิดหาระยะท่อmpl225		
		mmเตรียมพื้นที่วางท่อโครงการ monopy โรจนะ เพื่อการวางท่อ160mm. และทำsheet pile		
		pitคร่อมท่อหลัก225 Permit.66.roj.ex.1067	14:54	ฎิณห์
	อื่นๆ	*คุณศิวกรแจ้งนำผู้รับเหมาเข้าตัดหญ้า PRS#4 นวนคร	15:28	ฎิณห์
11-Feb-23	Survey	*คุณ เฉลิม ทำการสำรวจแนวท่อก๊าซที่เส้น บางปูเหนือ ปกติ	9:55	สุเมธ
	Survey	*คุณ ศิวกร ทำการสำรวจแนวท่อก๊าซที่ นิคมฯบางกะดี ปกติ	10:18	สุเมธ
	Survey	*คุณ กฤษดา ทำการสำรวจแนวท่อก๊าซที่ นิคมฯเหมราช WES มีงานปัก Sheet Pile และขุด		
		ทำบ่อรับ HDD บริเวณใกล้แนวท่อก๊าซ 110 มม.บ่อวาล์ว 162 หน้าโรงงาน Toyo Filling เพื่อ		
		เตรียมงานก่อสร้างโครงการระบบโครงข่ายไฟฟ้า 22 kv.Gulf ตาม Permit 66-wes-ex-0293		
		นอกนั้นปกติ	10:30	สุเมธ
	Survey	*คุณ เฉลิม เข้าตรวจสอบสถานีก๊าซประจำวันที่ BV#10	10:39	สุเมธ
	Survey	*คุณ ธีรศักดิ์ ทำการสำรวจแนวท่อก๊าซที่เส้น เชียงราก บางจาก ปกติ	10:41	สุเมธ
	Survey	*คุณ สุพรรณ เข้าตรวจสอบสถานีก๊าซประจำวันที่ OTS-BPL	10:55	สุเมธ

รายงานการรับแจ้งเหตุของห้องควบคุม

ว/ด/ป	ประเภทงาน	รายงานการปฏิบัติงาน	เวลา	ผู้ปฏิบัติงาน
	Survey	*คุณ เฉลิม ทำการสำรวจแนวท่อก๊าซที่เส้น แพรกษา ซ.TDC คลองขุด เส้น BV#10 ปกติ	10:58	สุเมธ
	Survey	*คุณ เฉลิม เข้าตรวจสอบสถานีก๊าซประจำวันที่ PRS#1, หน้า บ.ถิรไทย ซ.11Bไม่มีกาทำงาน	11:08	สุเมธ
	Survey	*คุณ สุพรรณ ทำการสำรวจแนวท่อก๊าซที่ นิคมฯบางพลี เส้น OTS-BPL, M-Thai ปกติ	11:15	สุเมธ
	Survey	*คุณ ธีรศักดิ์ ทำการสำรวจแนวท่อก๊าซที่เส้น บางปะอิน ปกติ	11:16	สุเมธ
	Permit	*คุณ เฉลิม แจ้งที่ บ.Siam Sunrise เขตส่งออก มีงานเก็บบ่อวาล์ว คืนพื้นที่ ตาม Permit		
		66-BPO-EX-0620	11:19	สุเมธ
	Survey	*คุณ ศิวกร ทำการสำรวจแนวท่อก๊าซที่ นิคมฯนวนคร ปกติ	11:22	สุเมธ
	Survey	*คุณ เฉลิม ทำการสำรวจแนวท่อก๊าซที่ นิคมฯแพรกษา BHS ปกติ	11:40	สุเมธ
	Survey	*คุณ เฉลิม เข้าตรวจสอบสถานีก๊าซประจำวันที่ PRS#2	11:53	สุเมธ
	Survey	*คุณ เฉลิม ทำการสำรวจแนวท่อก๊าซที่ นิคมฯบางปู ปกติ	12:22	สุเมธ
	Survey	*คุณ เฉลิม ทำการสำรวจแนวท่อก๊าซที่เส้น บางปูใหม่ ปกติ	13:02	สุเมธ
	Survey	*คุณ สุพรรณ เข้าตรวจสอบสถานีก๊าซประจำวันที่ OTS-LKB	13:38	สุเมธ
	Survey	*คุณ ศิวกร ทำการสำรวจแนวท่อก๊าซที่เส้น รังสิต ปกติ	13:53	สุเมธ
	Survey	*คุณ สุพรรณ เข้าตรวจสอบสถานีก๊าซประจำวันที่ PRS#3	14:20	สุเมธ
	Survey	*คุณ ธีรศักดิ์ ทำการสำรวจแนวท่อก๊าซที่ นิคมฯโรจนะ งานขุดเปิดหาระยะท่อก๊าซ 225 มม.		
		เตรียมพื้นที่วางท่อโครงการ Monopy เพื่อการวางท่อ 160 มม. และทำบ่อ Sheet Pile คร่อม		
		ท่อหลักก๊าซ 225 มม.ตาม Permit 66-roj-ex-1067 วันนี้ไม่มีการทำงาน นอกนั้นปกติ	14:23	สุเมธ
	Survey	*คุณ สุพรรณ ทำการสำรวจแนวท่อก๊าซที่ นิคมฯลาดกระบัง เส้น OTS-LKB ปกติ	14:33	สุเมธ
12-Feb-23	อื่นๆ	*คุณ จรัล แจ้งเข้าใส่ Turbine Run A OTS-BPL	9:10	สิทธิกร
	Survey	*คุณ เฉลิม ทำการสำรวจแนวท่อก๊าซที่เส้น บางปูเหนือ ปกติ	10:06	สิทธิกร
	Survey	*คุณ ศิวกร ทำการสำรวจแนวท่อก๊าซที่ นิคมฯบางกะดี ปกติ	10:19	สิทธิกร
	Survey	*คุณ เฉลิม เข้าตรวจสอบสถานีก๊าซประจำวันที่ BV#10	10:26	สิทธิกร
	Survey	*คุณ ธีรศักดิ์ ทำการสำรวจแนวท่อก๊าซที่เส้น เชียงราก บางจาก ปกติ	10:27	สิทธิกร
	Survey	*คุณ กฤษดา ทำการสำรวจแนวท่อก๊าซที่ นิคมฯเหมราช WES มีงานปัก Sheet Pile และขุด		
		ทำบ่อรับ HDD บริเวณใกล้แนวท่อก๊าซ 110 มม.บ่อวาล์ว 162 หน้าโรงงาน Toyo Filling เพื่อ		
		เตรียมงานก่อสร้างโครงการระบบโครงข่ายไฟฟ้า 22 kv.Gulf ตาม Permit 66-wes-ex-0293		
		นอกนั้นปกติ	10:51	สิทธิกร
	Survey	*คุณ เฉลิม ทำการสำรวจแนวท่อก๊าซที่เส้น แพรกษา ซ.TDC คลองขุด เส้น BV#10 ปกติ	10:54	สิทธิกร
	Survey	*คุณ สุพรรณ เข้าตรวจสอบสถานีก๊าซประจำวันที่ OTS-BPL	10:59	สิทธิกร
	Survey	*คุณ ธีรศักดิ์ ทำการสำรวจแนวท่อก๊าซที่เส้น บางปะอิน ปกติ	10:59	สิทธิกร
	Survey	*คุณ สุพรรณ ทำการสำรวจแนวท่อก๊าซที่ นิคมฯบางพลี,เส้น,OTS-BPL,Swan,M-Thai ปกติ	11:02	สิทธิกร
	Survey	*คุณ เฉลิม เข้าตรวจสอบสถานีก๊าซประจำวันที่ PRS#1	11:05	สิทธิกร

รายงานการรับแจ้งเหตุของห้องควบคุม

ว/ด/ป	ประเภทงาน	รายงานการปฏิบัติงาน	เวลา	ผู้ปฏิบัติงาน
12-Feb-23	Survey	*คุณ ศิวกร ทำการสำรวจแนวท่อก๊าซที่ นิคมฯนวนคร ปกติ	11:44	สิทธิกร
	Survey	*คุณ เฉลิม ทำการสำรวจแนวท่อก๊าซที่ นิคมฯแพรกษา BHS ปกติ	11:46	สิทธิกร
	Survey	*คุณ เฉลิม เข้าตรวจสอบสถานีก๊าซประจำวันที่ PRS#2	11:46	สิทธิกร
	Survey	*คุณ เฉลิม ทำการสำรวจแนวท่อก๊าซที่ นิคมฯบางปู ปกติ	12:05	สิทธิกร
	Survey	*คุณ เฉลิม ทำการสำรวจแนวท่อก๊าซที่เส้น บางปูใหม่ ปกติ	12:51	สิทธิกร
	Survey	*คุณ สุพรรณ เข้าตรวจสอบสถานีก๊าซประจำวันที่ OTS-LKB	13:09	สิทธิกร
	Survey	*คุณ ศิวกร ทำการสำรวจแนวท่อก๊าซที่เส้น รังสิต ปกติ	13:54	สิทธิกร
	อื่นๆ	*คุณ จรัล แจ้งเสร็จงานเข้าใส่ Turbine Run A OTS-BPL	14:00	สิทธิกร
	Survey	*คุณ สุพรรณ เข้าตรวจสอบสถานีก๊าซประจำวันที่ PRS#3	14:05	สิทธิกร
	Survey	*คุณ สุพรรณ ทำการสำรวจแนวท่อก๊าซที่ นิคมฯลาดกระบัง เส้น OTS-LKB ปกติ	14:18	สิทธิกร
	Survey	*คุณ ธีรศักดิ์ ทำการสำรวจแนวท่อก๊าซที่ นิคมฯโรจนะ งานกดsheet pile pit ข้างท่อหลัก		
		225 เตรียมวางท่อ 160 mm. โครงการ monopy Permit.66.roj.ex.1067		
		ตอนนี้เครื่อง Vibro พัง สตาร์ทไม่ติด กำลังซ่อม คาดว่าจะเริ่มทำต่อช่วงบ่าย3โมง	14:30	สิทธิกร
	Permit	*คุณ ธีรศักดิ์ แจ้งโรจนะ งานกดsheet pile pit ข้างท่อหลัก225 เตรียมวางท่อ 160 mm.โครง		
		การ monopy วันนี้เสร็จแล้วระยะห่างข้างท่อก๊าซ ข้างละ 30 cm.Permit.66.roj.ex.1067	16:58	สิทธิกร
13-Feb-23	Survey	*คุณ เฉลิม ทำการสำรวจแนวท่อก๊าซที่เส้น บางปูเหนือ ปกติ	10:07	สิทธิกร
	Permit	*คุณ อภิเชษฐ์ แจ้งแจ้งงานต่อเนื่องงานขุดทำบ่อส่งเตรียมเจาะHDD บริเวณใกล้แนวท่อก๊าซ		
		HDPE110MM.บ่อวาล์ว162 หน้าโรงงานToyo filling เพื่อเตรียมงานก่อสร้างโครงการระบบ		
		โครงข่ายไฟฟ้า22kv. Gulf Permit 66-WES-EX-0293	10:28	สิทธิกร
	Survey	*คุณ อภิเชษฐ์ ทำการสำรวจแนวท่อก๊าซที่ นิคมฯเหมราช WES มีงานตาม Permit.66-WES-		
		EX-0293 นอกจากนี้ปกติ	10:28	สิทธิกร
	Survey	*คุณ ศิวกร ทำการสำรวจแนวท่อก๊าซที่ นิคมฯบางกะดี ปกติ	10:32	สิทธิกร
	Survey	*คุณ ธนาสิทธิ์ ทำการสำรวจแนวท่อก๊าซที่เส้น บางปูใหม่ ปกติ	10:35	สิทธิกร
	Survey	*คุณ ธนาสิทธิ์ เข้าตรวจสอบสถานีก๊าซประจำวันที่ PRS#2	10:36	สิทธิกร
	Survey	*คุณ นพดล ทำการสำรวจแนวท่อก๊าซที่ นิคมฯลาดกระบัง เส้น OTS-LKB ปกติ	10:41	สิทธิกร
	Survey	*คุณ เฉลิม เข้าตรวจสอบสถานีก๊าซประจำวันที่ BV#10	10:44	สิทธิกร
	Survey	*คุณ เฉลิม ทำการสำรวจแนวท่อก๊าซที่เส้น แพรกษา ซ.TDC คลองขุด เส้น BV#10 ปกติ	11:08	สิทธิกร
	Survey	*คุณ ภาณุรักษ์ ทำการสำรวจแนวท่อก๊าซที่เส้น เชียงราก บางจาก ปกติ	11:19	สิทธิกร
	Survey	*คุณ ธนาสิทธิ์ เข้าตรวจสอบสถานีก๊าซประจำวันที่ PRS#1	11:44	สิทธิกร
	PM	*คุณ นิติชัย แจ้งงานครบรอบเปลี่ยน EVC 1 ปี ที่โรงงาน soontharn นิคมฯROJ พร้อม		
		อัพเดท firmware	11:47	สิทธิกร
	Survey	*คุณ เฉลิม ทำการสำรวจแนวท่อก๊าซที่ นิคมฯแพรกษา BHS ปกติ	11:47	สิทธิกร

รายงานการรับแจ้งเหตุของห้องควบคุม

ว/ด/ป	ประเภทงาน	รายงานการปฏิบัติงาน	เวลา	ผู้ปฏิบัติงาน
13-Feb-23	Survey	*คุณ ธนาสิทธิ์ ทำการสำรวจแนวท่อก๊าซที่ นิคมฯบางปู ปกติ	11:56	สิทธิกร
	Survey	*คุณ ศิวกร ทำการสำรวจแนวท่อก๊าซที่ นิคมฯนวนคร ปกติ	11:56	สิทธิกร
	Survey	*คุณ ภาณุรักษ์ ทำการสำรวจแนวท่อก๊าซที่เส้น บางปะอิน ปกติ	12:01	สิทธิกร
	Survey	*คุณ นพดล ทำการสำรวจแนวท่อก๊าซที่ นิคมฯบางพลี เส้น SWAN OTS-BPL ปกติ	13:28	สิทธิกร
	PM	*คุณ ศิริโรจน์ แจ้งเข้า Calibrate Pressure Temp ที่ OTS-WES และงาน PM ระบบ SCADA	13:33	สิทธิกร
	Survey	*คุณ นพดล ทำการสำรวจแนวท่อก๊าซที่ OTS BPL- นิคมอุตฯ MTH ปกติ	13:50	สิทธิกร
	Survey	*คุณ ศิวกร ทำการสำรวจแนวท่อก๊าซที่เส้น รังสิต ปกติ	14:01	สิทธิกร
	PM	*คุณ ธนาสิทธิ์ แจ้งเข้า PRS#1 PM Transformer Rectifiers และติดตั้ง Interrupter	14:40	สิทธิกร
	Survey	*คุณ ภาณุรักษ์ ทำการสำรวจแนวท่อก๊าซที่ นิคมฯโรจนะ มีงานต่อเนื่องขุดเพื่อทำบ่อคร่อมท่อ		
		mpl225mmเตรียมพื้นที่วางท่อโครงการ monopy โรจนะ เพื่อการวางท่อ160mm. และ		
		เตรียมติดตั้งbracing in sheet pile pit Permit.66.roj.ex.1067 จุดอื่นในพื้นที่ปกติ	14:58	สิทธิกร
	PM	*คุณ ธนาสิทธิ์ แจ้งเสร็จงานที่ PRS#1 ออกจากพื้นที่	15:25	สิทธิกร
	PM	*คุณ สุริยะ แจ้งเสร็จงาน Calibrate Pressure Temp และ PM SCADA ที่ OTS-WES		
		Flowcom Pressure Transmitter Run a เสีย คุณศิริโรจน์แจ้งถอดไปซ่อม	18:50	สิทธิกร
14-Feb-23	Survey	*คุณ เฉลิม ทำการสำรวจแนวท่อก๊าซที่เส้น บางปูเหนือ ปกติ	9:44	สิทธิกร
	Survey	*คุณ เฉลิม เข้าตรวจสอบสถานีก๊าซประจำวันที่ BV#10	10:03	สิทธิกร
	Survey	*คุณ ธนาสิทธิ์ ทำการสำรวจแนวท่อก๊าซที่เส้น บางปูใหม่ ปกติ	10:25	สิทธิกร
	Survey	*คุณ ธนาสิทธิ์ เข้าตรวจสอบสถานีก๊าซประจำวันที่ PRS#2	10:25	สิทธิกร
	Survey	*คุณ นพดล ทำการสำรวจแนวท่อก๊าซที่ นิคมฯลาดกระบัง เส้น OTS-LKB ปกติ	10:27	สิทธิกร
	Survey	*คุณ ศิวกร ทำการสำรวจแนวท่อก๊าซที่ นิคมฯบางกะดี ปกติ	10:27	สิทธิกร
	Survey	*คุณ เฉลิม ทำการสำรวจแนวท่อก๊าซที่เส้น แพรกษา ซ.TDC คลองขุด เส้น BV#10 ปกติ	10:53	สิทธิกร
	Survey	*คุณ ศิวกร ทำการสำรวจแนวท่อก๊าซที่ นิคมฯนวนคร ปกติ	11:31	สิทธิกร
	Survey	*คุณ ธนาสิทธิ์ เข้าตรวจสอบสถานีก๊าซประจำวันที่ PRS#1	11:48	สิทธิกร
	อื่นๆ	*คุณ ธนาสิทธิ์ เข้า PRS#1 ติดตั้ง Interrupter	11:54	สิทธิกร
	Survey	*คุณ เฉลิม ทำการสำรวจแนวท่อก๊าซที่ นิคมฯแพรกษา BHS ปกติ	12:05	สิทธิกร
	อื่นๆ	*คุณ โชตินรินทร์ แจ้งล้างpcvAอุดตันจากเศษsulphur ที่bbf	12:10	สิทธิกร
	Survey	*คุณ ธนาสิทธิ์ ทำการสำรวจแนวท่อก๊าซที่ นิคมฯบางปู ปกติ	12:12	สิทธิกร
	Survey	*คุณ ภาณุรักษ์ ทำการสำรวจแนวท่อก๊าซที่เส้น เชียงราก บางจาก บางปะอิน ปกติ		
		ประสานงานกรมทางหลวงชนบทโครงการขยายถนนคู่ขนานแนวท่อก๊าซmpl10"เลียบถนน		
		เชียงรากตลอดระยะทาง3.6Km.	12:50	สิทธิกร
	Survey	*คุณ นพดล ทำการสำรวจแนวท่อก๊าซที่ นิคมฯบางพลี เส้น SWAN OTS-BPL ปกติ	13:23	สิทธิกร
	Survey	*คุณ นพดล ทำการสำรวจแนวท่อก๊าซที่ OTS BPL- นิคมอุตฯ MTH ปกติ	13:41	สิทธิกร

รายงานการรับแจ้งเหตุของห้องควบคุม

ว/ด/ป	ประเภทงาน	รายงานการปฏิบัติงาน	เวลา	ผู้ปฏิบัติงาน
14-Feb-23	Survey	*คุณ อภิเชษฐ์ ทำการสำรวจแนวท่อก๊าซที่ นิคมฯเหมราช WES ปกติ	13:43	สิทธิกร
	Survey	*คุณ ศิวกร ทำการสำรวจแนวท่อก๊าซที่เส้น รังสิต ปกติ	14:42	สิทธิกร
	Survey	*คุณ ภาณุรักษ์ ทำการสำรวจแนวท่อก๊าซที่ นิคมฯโรจนะ มีงานต่อเนื่องขุดเพื่อทำบ่อคร่อมท่อ		
		mpl225mmเตรียมพื้นที่วางท่อโครงการ monopy โรจนะ เพื่อการวางท่อ160mm. และ		
		เตรียมติดตั้งbracing in sheet pile pit Permit.66.roj.ex.1067 จุดอื่นในพื้นที่ปกติ	16:48	สิทธิกร
	อื่นๆ	*คุณ ศิริโรจน์ แจ้งเข้าดู Flowcom ที่ OTS-WES	18:19	สิทธิกร
15-Feb-23	PM	*คุณ สุริยะ แจ้งเข้าตัดยอดการใช้ก๊าซที่ OTS-LKB และสถานีโซนเหนือทั้งหมด	8:13	องอาจ
	Survey	*เฉลิมสำรวจแนวท่อบางปูเหนือ ปกติ	9:46	องอาจ
	Permit	*อภิเชษฐ์แจ้งงานต่อเนื่องงานขุดทำบ่อส่งเตรียมเจาะHDD บริเวณใกล้แนวท่อก๊าซ		
		HDPE110MM.บ่อวาล์ว162 หน้าโรงงานToyo filling เพื่อเตรียมงานก่อสร้างโครงการระบบ		
		โครงข่ายไฟฟ้า22kv. Gulf Permit 66-WES-EX-0293	10:04	องอาจ
	อื่นๆ	*เฉลิมเข้า OTS BV#10	10:07	องอาจ
	Survey	*ศิวกรสำรวจแนวท่อรังสิต ปกติ	10:18	องอาจ
	Survey	*นพดลสำรวจแนวท่อลาดกระบัง เส้นฉลองกรุง ปกติ	10:45	องอาจ
	Survey	*เฉลิมสำรวจแนวท่อก๊าซที่เส้น แพรกษา ซ.TDC คลองขุด เส้น BV#10 ปกติ	10:50	องอาจ
	อื่นๆ	*ธนาสิทธิ์เข้า PRS # 1 ตรวจเช็ค Interrupter	11:22	องอาจ
	Survey	*ธนาสิทธิ์สำรวจแนวท่อบางปูใหม่ ปกติ	11:50	องอาจ
	Survey	*ศิวกรสำรวจแนวท่อนวนครงานขุดซ่อมท่อน้ำประปา ถนนนวนคร 20 ขนานแนวท่อก๊าซ		
		Hdpe 110mm. Mpl permit 66-nvk-ex.1011	11:52	องอาจ
	อื่นๆ	*เฉลิมเข้า PRS # 2	11:57	องอาจ
	Survey	*เฉลิมสำรวจแนวท่อ BHS ปกติ	12:21	องอาจ
	Survey	*ภาณุรักษ์สำรวจแนวท่อบางปะอิน เชียงราก บางจาก ปกติ	12:43	องอาจ
		*เฉลิมสำรวจแนวท่อบางปูใหม่ ปกติ	12:43	องอาจ
	Survey	*นพดลสำรวจแนวท่อก๊าซที่ OTS BPL- นิคมอุตฯ SWAN ปกติ	13:24	องอาจ
	Survey	*นพดลสำรวจแนวท่อก๊าซที่ OTS BPL- นิคมอุตฯ MTH ปกติ	13:53	องอาจ
	Survey	*ศิวกรสำรวจแนวท่อบางกะดี ปกติ	14:05	องอาจ
	Survey	*ภาณุรักษ์สำรวจแนวท่อก๊าซที่โรจนะ มีงานต่อเนื่องขุดเพื่อทำบ่อคร่อมท่อ mpl225mm -		
		เตรียมพื้นที่วางท่อโครงการ monopy โรจนะ เพื่อการวางท่อ160mm. และเตรียมติดตั้ง -		
		bracing in sheet pile pit Permit.66.roj.ex.1067 จุดอื่นในพื้นที่ปกติ	14:54	องอาจ
	PM	*ศิริโรจน์ แจ้งเข้าตัดยอดการใช้ก๊าซที่ OTS-BPL	18:05	องอาจ
	PM	*ศิริโรจน์ แจ้งเข้าตัดยอดการใช้ก๊าซที่ BV#10	18:45	องอาจ

รายงานการรับแจ้งเหตุของห้องควบคุม

ว/ด/ป	ประเภทงาน	รายงานการปฏิบัติงาน	เวลา	ผู้ปฏิบัติงาน
16-Feb-23	Permit	*คุณ เฉลิม แจ้งงานตอกเสาเข็ม ไมโครไพล์ ด้านริมรางระบายน้ำ ถึงรั้วโรงงานถิรไทย ซ.11B		
		ตาม Permit 66-BPO-EX-0622	9:07	สุเมธ
	Survey	*คุณ สมชาย เข้าตรวจสอบสถานีก๊าซประจำวันที่ PRS#1	9:35	สุเมธ
	Survey	*คุณ อภิเชษฐ์ ทำการสำรวจแนวท่อก๊าซที่ นิคมฯเหมราช WES มีงานเจาะ HDD, Reamer		
		ท่อร้อยสายไฟขนาด 160 มม.บริเวณใกล้แนวท่อก๊าซ 110 มม.บ่อวาล์ว 162 หน้าโรงงาน		
		Toyo Filling งานก่อสร้างโครงข่ายไฟฟ้า 22 kv.Gulf ตาม Permit 66-wes-ex-0293 นอก		
		นั้นปกติ	10:21	สุเมธ
	Survey	*คุณ ศิวกร ทำการสำรวจแนวท่อก๊าซที่ นิคมฯบางกะดี ปกติ	10:26	สุเมธ
	Survey	*คุณ นพดล ทำการสำรวจแนวท่อก๊าซที่ นิคมฯลาดกระบัง เส้น OTS-LKB ปกติ	10:33	สุเมธ
	Survey	*คุณ สมชาย ทำการสำรวจแนวท่อก๊าซที่ นิคมฯบางปู มีงานตาม Permit 66-BPO-EX-0622		
		ส่วนที่ นิคมฯแพรกษา BHS, เส้น บางปูเหนือ ปกติ	10:50	สุเมธ
	Survey	*คุณ ภาณุรักษ์ ทำการสำรวจแนวท่อก๊าซที่เส้น เชียงราก บางจาก ปกติ	10:53	สุเมธ
	Survey	*คุณ สมชาย เข้าตรวจสอบสถานีก๊าซประจำวันที่ PRS#2	10:55	สุเมธ
	Survey	*คุณ ธนาสิทธิ์ ทำการสำรวจแนวท่อก๊าซที่เส้น บางปูใหม่ ปกติ	11:26	สุเมธ
	Survey	*คุณ สมชาย เข้าตรวจสอบสถานีก๊าซประจำวันที่ BV#10	11:30	สุเมธ
	Survey	*คุณ ศิวกร ทำการสำรวจแนวท่อก๊าซที่ นิคมฯนวนคร ปกติ	11:41	สุเมธ
	Survey	*คุณ ภาณุรักษ์ ทำการสำรวจแนวท่อก๊าซที่เส้น บางปะอิน ปกติ	11:56	สุเมธ
	Survey	*คุณ สมชาย ทำการสำรวจแนวท่อก๊าซที่เส้น แพรกษา ซ.TDC คลองขุด เส้น BV#10 ปกติ	12:17	สุเมธ
	PM	*คุณ โชตินรินทร์ เข้าปรับความดันก๊าซด้าน Outlet ที่ OTS-NVK	12:25	สุเมธ
	Survey	*คุณ นพดล ทำการสำรวจแนวท่อก๊าซที่ นิคมฯบางพลี เส้น OTS-BPL ปกติ	13:25	สุเมธ
	Survey	*คุณ นพดล ทำการสำรวจแนวท่อก๊าซที่ เส้น OTS-BPL, M-Thai ปกติ	13:49	สุเมธ
	Survey	*คุณ ศิวกร ทำการสำรวจแนวท่อก๊าซที่เส้น รังสิต ปกติ	13:58	สุเมธ
	Survey	*คุณ ภาณุรักษ์ ทำการสำรวจแนวท่อก๊าซที่ นิคมฯโรจนะ มีงานวางท่อ 160 มม.โครงการ		
		Kingboard ช่วงปลายท่อเดิมห่าง 2 เมตร และสอดท่อเพิ่ม 100 ม. Route 4 ตาม Permit		
		66-roj-ex-1066, งานทำบ่อคร่อมท่อก๊าซ 225 โครงการ Monopy เพื่อการวางท่อ 160 มม.		
		ต่อ จากท่อก๊าซ 225 มม.เตรียมบ่อ Sheet Pile Route 26 ตาม Permit 66-roj-ex-1067		
		นอกนั้นปกติ	15:43	สุเมธ
	PM	*คุณ โชตินรินทร์ เข้าปรับความดันก๊าซด้าน Outlet ที่ OTS-NVK เสร็จสิ้นแล้ว	16:33	สุเมธ
17-Feb-23	Survey	*คุณ เฉลิม ทำการสำรวจแนวท่อก๊าซที่เส้น บางปูเหนือ ปกติ	9:08	สุเมธ
	Permit	*คุณ เฉลิม แจ้งงานตอกเสาเข็ม ไมโครไพล์ ด้านริมรางระบายน้ำ ถึงรั้วโรงงานถิรไทย ซ.11B		
		ตาม Permit 66-BPO-EX-0622	9:17	สุเมธ
	PM	*คุณ ธีรศักดิ์ แจ้งวันนี้เข้าทำ PM ที่ OTS-ROJ#1	9:25	สุเมธ

รายงานการรับแจ้งเหตุของห้องควบคุม

ว/ด/ป	ประเภทงาน	รายงานการปฏิบัติงาน	เวลา	ผู้ปฏิบัติงาน
	PM	*คุณ สุริยะ แจ้งเข้าทำ PM ที่ OTS-RST	9:28	สุเมธ
	Survey	*คุณ เฉลิม เข้าตรวจสอบสถานีก๊าซประจำวันที่ PRS#1	9:41	สุเมธ
	Survey	*คุณ อภิเชษฐ์ ทำการสำรวจแนวท่อก๊าซที่ นิคมฯเหมราช WES มีงานเจาะ HDD, Reamer		
		ท่อร้อยสายไฟขนาด 160 มม.บริเวณใกล้แนวท่อก๊าซ 110 มม.บ่อวาล์ว 162 หน้าโรงงาน		
		Toyo Filling งานก่อสร้างโครงข่ายไฟฟ้า 22 kv.Gulf ตาม Permit 66-wes-ex-0293 นอก		
		นั้นปกติ	10:10	สุเมธ
	Survey	*คุณ นพดล ทำการสำรวจแนวท่อก๊าซที่ นิคมฯลาดกระบัง เส้น OTS-LKB ปกติ	10:20	สุเมธ
	Survey	*คุณ ศิวกร ทำการสำรวจแนวท่อก๊าซที่ นิคมฯบางกะดี ปกติ	10:37	สุเมธ
	Survey	*คุณ สุพรรณ ทำการสำรวจแนวท่อก๊าซที่เส้น บางปูใหม่ ปกติ	10:50	สุเมธ
	Survey	*คุณ ภาณุรักษ์ ทำการสำรวจแนวท่อก๊าซที่เส้น เชียงราก บางจาก ปกติ	11:14	สุเมธ
	Survey	*คุณ เฉลิม ทำการสำรวจแนวท่อก๊าซที่ นิคมฯแพรกษา BHS ปกติ	11:23	สุเมธ
	Survey	*คุณ ภาณุรักษ์ ทำการสำรวจแนวท่อก๊าซที่เส้น บางปะอิน ปกติ	11:46	สุเมธ
	Survey	*คุณ ศิวกร ทำการสำรวจแนวท่อก๊าซที่ นิคมฯนวนคร ปกติ	11:52	สุเมธ
	Survey	*คุณ เฉลิม เข้าตรวจสอบสถานีก๊าซประจำวันที่ PRS#2	12:13	สุเมธ
	Survey	*คุณ เฉลิม ทำการสำรวจแนวท่อก๊าซที่ นิคมฯบางปู มีงานตาม Permit 66-BPO-EX-0622		
		นอกนั้นปกติ	12:36	สุเมธ
	Survey	*คุณ เฉลิม เข้าตรวจสอบสถานีก๊าซประจำวันที่ BV#10	12:58	สุเมธ
	Survey	*คุณ เฉลิม ทำการสำรวจแนวท่อก๊าซที่เส้น แพรกษา มีงานแก้ถนนทรุดทำฝั่งเกาะกลาง, ส่วน		
		ที่ ซ.TDC คลองขุด เส้น BV#10 ปกติ	13:17	สุเมธ
	Survey	*คุณ นพดล ทำการสำรวจแนวท่อก๊าซที่ นิคมฯบางพลี เส้น OTS-BPL ปกติ	13:18	สุเมธ
	PM	*คุณ สุริยะ แจ้งเข้าทำ PM ที่ OTS-RST เสร็จสิ้นแล้ว	13:20	สุเมธ
	Survey	*คุณ นพดล ทำการสำรวจแนวท่อก๊าซที่ เส้น OTS-BPL, M-Thai ปกติ	13:44	สุเมธ
	Survey	*คุณ ศิวกร ทำการสำรวจแนวท่อก๊าซที่เส้น รังสิต ปกติ	13:51	สุเมธ
	PM	*คุณ ธีรศักดิ์ แจ้งทำ PM ที่ OTS-ROJ#1 เสร็จสิ้นแล้ว	14:26	สุเมธ
	Survey	*คุณ ภาณุรักษ์ ทำการสำรวจแนวท่อก๊าซที่ นิคมฯโรจนะ มีงานวางท่อ 160 มม.โครงการ		
		Kingboard ช่วงปลายท่อเดิมห่าง 2 เมตร และสอดท่อเพิ่ม 100 ม. Route 4 ตาม Permit		
		66-roj-ex-1066, งานทำบ่อคร่อมท่อก๊าซ 225 โครงการ Monopy เพื่อการวางท่อ 160 มม.		
		ต่อ จากท่อก๊าซ 225 มม.เตรียมบ่อ Sheet Pile Route 26 ตาม Permit 66-roj-ex-1067,		
		และงานเตรียมพื้นที่วางท่อโครงการสเปย์ ไม่มีผลกระทบ นอกนั้นปกติ	15:12	สุเมธ
18-Feb-23	Survey	*คุณ ธนาสิทธิ์ ทำการสำรวจแนวท่อก๊าซที่ นิคมฯแพรกษา BHS ปกติ	9:25	สุเมธ
	Survey	*คุณ ธนาสิทธิ์ เข้าตรวจสอบสถานีก๊าซประจำวันที่ PRS#1	9:48	สุเมธ
	Survey	*คุณ ธีรศักดิ์ ทำการสำรวจแนวท่อก๊าซที่เส้น เชียงราก บางจาก ปกติ	10:03	สุเมธ

รายงานการรับแจ้งเหตุของห้องควบคุม

ว/ด/ป	ประเภทงาน	รายงานการปฏิบัติงาน	เวลา	ผู้ปฏิบัติงาน
	Survey	*คุณ ศิวกร ทำการสำรวจแนวท่อก๊าซที่ นิคมฯบางกะดี ปกติ	10:22	สุเมธ
	Survey	*คุณ จรัล ทำการสำรวจแนวท่อก๊าซที่ นิคมฯลาดกระบัง เส้น OTS-LKB ปกติ	10:27	สุเมธ
	Survey	*คุณ ธนาสิทธิ์ เข้าตรวจสอบสถานีก๊าซประจำวันที่ BV#10	10:55	สุเมธ
	Survey	*คุณ ธนาสิทธิ์ ทำการสำรวจแนวท่อก๊าซที่เส้น แพรกษา มีงานแก้ถนนทรุด ทำฝั่งชิดเกาะ		
		กลางถนน ไม่มีผลกระทบกับท่อก๊าซ, ส่วนที่ ซ.TDC คลองขุด เส้น BV#10 ปกติ	11:07	สุเมธ
	Survey	*คุณ ธนาสิทธิ์ ทำการสำรวจแนวท่อก๊าซที่เส้น บางปูเหนือ ปกติ	11:09	สุเมธ
	Survey	*คุณ จรัล เข้าตรวจสอบสถานีก๊าซประจำวันที่ OTS-BPL	11:09	สุเมธ
	Survey	*คุณ ธีรศักดิ์ ทำการสำรวจแนวท่อก๊าซที่เส้น บางปะอิน ปกติ	11:11	สุเมธ
	Survey	*คุณ ศิวกร ทำการสำรวจแนวท่อก๊าซที่ นิคมฯนวนคร ปกติ	11:32	สุเมธ
	Survey	*คุณ ธนาสิทธิ์ ทำการสำรวจแนวท่อก๊าซที่เส้น บางปูใหม่ ปกติ	11:40	สุเมธ
	Survey	*คุณ ธนาสิทธิ์ เข้าตรวจสอบสถานีก๊าซประจำวันที่ PRS#2	11:44	สุเมธ
	Survey	*คุณ อภิเชษฐ์ ทำการสำรวจแนวท่อก๊าซที่ นิคมฯเหมราช WES มีงาน Reamer ดึงท่อร้อย		
		สายไฟขนาด 160 มม.บริเวณใกล้แนวท่อก๊าซ 110 มม.บ่อวาล์ว 162 หน้าโรงงาน Toyo		
		Filling งานก่อสร้างโครงข่ายไฟฟ้า 22 kv.Gulf ตาม Permit 66-wes-ex-0293 นอกนั้นปกติ	11:45	สุเมธ
	Survey	*คุณ ธนาสิทธิ์ ทำการสำรวจแนวท่อก๊าซที่ นิคมฯบางปู ปกติ	11:56	สุเมธ
	Survey	*คุณ จรัล ทำการสำรวจแนวท่อก๊าซที่ นิคมฯบางพลี เส้น OTS-BPL, M-Thai ปกติ	12:19	สุเมธ
	Survey	*คุณ ศิวกร ทำการสำรวจแนวท่อก๊าซที่เส้น รังสิต ปกติ	13:57	สุเมธ
	Survey	*คุณ ธีรศักดิ์ ทำการสำรวจแนวท่อก๊าซที่ นิคมฯโรจนะ มีงานวางท่อ 160 มม.โครงการ		
		Kingboard ช่วงปลายท่อเดิมห่าง 2 เมตร และสอดท่อเพิ่ม 100 ม. Route 4 ตาม Permit		
		66-roj-ex-1066, งานทำบ่อคร่อมท่อก๊าซ 225 โครงการ Monopy เพื่อการวางท่อ 160 มม.		
		ต่อ จากท่อก๊าซ 225 มม.เตรียมบ่อ Sheet Pile Route 26 ตาม Permit 66-roj-ex-1067,		
		นอกนั้นปกติ	14:24	สุเมธ
19-Feb-23	อื่นๆ	*คุณสมชาย แจ้งเข้าถอด Turbine Run B OTS-LKB เพื่อดำเนินการนำส่งสอบเทียบ	9:29	ฏิณห์
	Survey	*คุณ ธนาสิทธิ์ ทำการสำรวจแนวท่อก๊าซที่เส้น บางปูใหม่ ปกติ	10:03	ฏิณห์
	Survey	*คุณ ธนาสิทธิ์ ทำการสำรวจแนวท่อก๊าซที่เส้น บางปูเหนือ ปกติ	10:05	ฏิณห์
	Survey	*คุณ จรัล เข้าตรวจสอบสถานีก๊าซประจำวันที่ PRS#3 LKB	10:11	ฏิณห์
	Survey	*คุณ ศิวกร ทำการสำรวจแนวท่อก๊าซที่ นิคมฯบางกะดี ปกติ	10:20	ฏิณห์
	Survey	*คุณ ธนาสิทธิ์ เข้าตรวจสอบสถานีก๊าซประจำวันที่ BV#10	10:24	ฏิณห์
	Permit	*คุณกฤษดา แจ้งงานต่อเนื่องงาน HDD จุดที่2 บริเวณใกล้แนวท่อก๊าซ HDPE110MM.บ่อ		
		วาล์ว162 หน้าโรงงานToyo filling งานก่อสร้างโครงการระบบโครงข่ายไฟฟ้า22kv. Gulf		
		Permit 66-WES-EX-0293	10:29	ฏิณห์
	Survey	*คุณ ธีรศักดิ์ ทำการสำรวจแนวท่อก๊าซที่เส้น เชียงราก บางจาก ปกติ	10:31	ฏิณห์

รายงานการรับแจ้งเหตุของห้องควบคุม

ว/ด/ป	ประเภทงาน	รายงานการปฏิบัติงาน	เวลา	ผู้ปฏิบัติงาน
19-Feb-23	Survey	*คุณ จรัล ทำการสำรวจแนวท่อก๊าซที่ นิคมฯลาดกระบัง เส้น OTS-LKB. ฉลองกรุง ปกติ		
		ในนิคม มีงานขุดลอกผิวถนน และลาดยางมะตอย ใหม่ บริเวณถนนลาดกระบัง3 ไม่มีผล		
		กระทบกับแนวท่อ บริเวณอื่นปกติ	10:42	ฏิณห์
	Survey	*คุณ ธนาสิทธิ์ ทำการสำรวจแนวท่อก๊าซที่เส้น แพรกษา มีงานแก้ถนนทรุด ทำฝั่งชิดเกาะ		
		กลางถนน ไม่มีผลกระทบกับท่อก๊าซ, ส่วนที่ ซ.TDC คลองขุด เส้น BV#10 ปกติ	11:07	ฏิณห์
	Survey	*คุณ ธนาสิทธิ์ เข้าตรวจสอบสถานีก๊าซประจำวันที่ PRS#1	11:09	ฏิณห์
	Survey	*คุณ ธีรศักดิ์ ทำการสำรวจแนวท่อก๊าซที่เส้น บางปะอิน ปกติ	11:17	ฏิณห์
	อื่นๆ	*คุณสมชาย แจ้งเสร็จงานถอด Turbine Run B OTS-LKB เพื่อดำเนินการนำส่งสอบเทียบ	11:23	ฏิณห์
	Survey	*คุณ จรัล เข้าตรวจสอบสถานีก๊าซประจำวันที่ OTS-BPL	11:26	ฏิณห์
	Survey	*คุณ ศิวกร ทำการสำรวจแนวท่อก๊าซที่ นิคมฯนวนคร ปกติ	11:35	ฏิณห์
	Survey	*คุณ ธนาสิทธิ์ เข้าตรวจสอบสถานีก๊าซประจำวันที่ PRS#2	11:38	ฏิณห์
	Survey	*คุณ ธนาสิทธิ์ ทำการสำรวจแนวท่อก๊าซที่ นิคมฯบางปู ปกติ	11:40	ฏิณห์
	Survey	*คุณ ธนาสิทธิ์ ทำการสำรวจแนวท่อก๊าซที่ นิคมฯแพรกษา BHS ปกติ	12:03	ฏิณห์
	Survey	*คุณ จรัล ทำการสำรวจแนวท่อก๊าซที่ นิคมฯบางพลี เส้น OTS-BPL, M-Thai ,Swan. ปกติ	12:21	ฏิณห์
	Survey	*คุณ ศิวกร ทำการสำรวจแนวท่อก๊าซที่เส้น รังสิต ปกติ	13:55	ฏิณห์
	Survey	*คุณ ธีรศักดิ์ ทำการสำรวจแนวท่อก๊าซที่ นิคมฯโรจนะ งานต่อเนื่องทำบ่อคร่อมท่อmpl225		
		โครงการ monopy โรจนะ เพื่อการวางท่อ160mm. ต่อจากmpl 225mm. เตรียมบ่อ		
		sheet pile Route26 วันนี้มีงานล้วงลึนในบ่อเพิ่มเติมเนื่องจากปลาย jacking มุดลึน		
		Permit.66.roj.ex.1067 ,งานต่อเนื่องวางท่อ160mm.โครงการkingboard ช่วงปลายท่อเดิม		
		ห่าง2เมตร และสอดท่อเพิ่ม100ม. Route4 Permit.66.roj.ex.1066		
		จุดอื่นๆในพื้นที่นิคมฯ ปกติ	14:29	ฏิณห์
20-Feb-23	Survey	*คุณ เฉลิม ทำการสำรวจแนวท่อก๊าซที่เส้น บางปูเหนือ ปกติ	9:51	สิทธิกร
	PM	*คุณ สุริยะ แจ้งเข้าทำ PM ระบบ SCADA PRS#1,2	9:58	สิทธิกร
	อื่นๆ	*คุณ โชตินรินทร์ แจ้งเข้าร่วมงานวัดgas ท่อภายในโรงงานtejin rstเพื่อใช้กับboilerจุดเดิมที่		
		ปิดตั้งแต่ปี2019	10:08	สิทธิกร
	Survey	*คุณ เฉลิม เข้าตรวจสอบสถานีก๊าซประจำวันที่ BV#10	10:17	สิทธิกร
	Permit	*คุณ อภิเชษฐ์ แจ้งงานต่อเนื่องงาน HDD จุดที่2 (งานReamer+ดึงท่อกลับ)บริเวณใกล้แนว		
		ท่อก๊าซ HDPE110MM.บ่อวาล์ว162 หน้าโรงงานToyo filling งานก่อสร้างโครงการระบบโครง		
		ข่ายไฟฟ้า22kv. Gulf Permit 66-WES-EX-0293	10:19	สิทธิกร
	Survey	*คุณ อภิเชษฐ์ ทำการสำรวจแนวท่อก๊าซที่ นิคมฯเหมราช WES มีงานตาม Permit 66-WES-		
		EX-0293 นอกจากนี้ปกติ	10:19	สิทธิกร
	Survey	*คุณ ศิวกร ทำการสำรวจแนวท่อก๊าซที่ นิคมฯบางกะดี ปกติ	10:21	สิทธิกร

รายงานการรับแจ้งเหตุของห้องควบคุม

ว/ด/ป	ประเภทงาน	รายงานการปฏิบัติงาน	เวลา	ผู้ปฏิบัติงาน
20-Feb-23	Survey	*คุณ นพดล ทำการสำรวจแนวท่อก๊าซที่ นิคมฯลาดกระบัง เส้น OTS-LKB ปกติ	10:33	สิทธิกร
	Survey	*คุณ เฉลิม ทำการสำรวจแนวท่อก๊าซที่เส้น คลองขุด ซ.TDC เส้น BV#10 ปกติ		
		แพรกษา มีงานแก้ถนนทรุดทำฝั่งชิดเกาะกลางถนน ไม่มีผลกระทบกับท่อก๊าซ	10:41	สิทธิกร
	Survey	*คุณ เฉลิม เข้าตรวจสอบสถานีก๊าซประจำวันที่ PRS#1	10:44	สิทธิกร
	Survey	*คุณ ภาณุรักษ์ ทำการสำรวจแนวท่อก๊าซที่เส้น เชียงราก บางจาก ปกติ	10:45	สิทธิกร
	Survey	*คุณ ศิวกร ทำการสำรวจแนวท่อก๊าซที่ นิคมฯนวนคร ปกติ	11:28	สิทธิกร
	Survey	*คุณ เฉลิม ทำการสำรวจแนวท่อก๊าซที่ นิคมฯแพรกษา BHS ปกติ	11:30	สิทธิกร
	Survey	*คุณ ธนาสิทธิ์ ทำการสำรวจแนวท่อก๊าซที่เส้น บางปูใหม่ ปกติ	11:31	สิทธิกร
	Survey	*คุณ ภาณุรักษ์ ทำการสำรวจแนวท่อก๊าซที่เส้น บางปะอิน ปกติ	12:02	สิทธิกร
	Survey	*คุณ เฉลิม ทำการสำรวจแนวท่อก๊าซที่ นิคมฯบางปู ปกติ	12:35	สิทธิกร
	Survey	*คุณ นพดล ทำการสำรวจแนวท่อก๊าซที่ นิคมฯบางพลี เส้น SWAN OTS-BPL ปกติ	13:25	สิทธิกร
	Survey	*คุณ นพดล ทำการสำรวจแนวท่อก๊าซที่ OTS BPL- นิคมอุตฯ MTH ปกติ	13:52	สิทธิกร
	Survey	*คุณ ศิวกร ทำการสำรวจแนวท่อก๊าซที่เส้น รังสิต ปกติ	14:21	สิทธิกร
	Survey	*คุณ ภาณุรักษ์ ทำการสำรวจแนวท่อก๊าซที่ นิคมฯโรจนะ มีงานต่อเนื่องบ่อคร่อมท่อmpl225		
		โครงการ monopy เพื่อการวางท่อ160mm. ต่อจากmpl 225mm.เตรียมบ่อsheet pile.		
		Route26 Permit.66.roj.ex.1067,งานต่อเนื่องวางท่อ160mm.โครงการkingboard ช่วง		
		ปลายท่อเดิม Route4 Permit.66.roj.ex.1066,งานเตรียมพื้นที่วางท่อโครงการสเปย์ไม่มี		
		ผลกระทบ Route26 จุดอื่นในพื้นที่ปกติ	15:40	สิทธิกร
	PM	*คุณ สุริยะ แจ้งเสร็จงาน PM ระบบ SCADA PRS#1,2	16:41	สิทธิกร
21-Feb-23	Survey	*คุณ เฉลิม ทำการสำรวจแนวท่อก๊าซที่เส้น บางปูเหนือ ปกติ	9:47	สิทธิกร
	Survey	*คุณ นพดล แจ้งงานโครงการระบบติดตามการเคลื่อนย้ายกากของเสียของทางนิคมอุตฯ		
		ลาดกระบัง บริเวณ Road A1 หน้าสถานี PRS#3 ตรวจสอบงานในเบื้องต้นไม่มีผลกระทบ	10:08	สิทธิกร
	อื่นๆ	*คุณ โชตินรินทร์ แจ้งวันนี้มี safety visit ทีมผู้บริหารเข้าสถานี prs5	10:09	สิทธิกร
	Survey	*คุณ เฉลิม เข้าตรวจสอบสถานีก๊าซประจำวันที่ BV#10	10:13	สิทธิกร
	PM	*คุณ สุริยะ แจ้งเข้า PM ระบบ SCADA สถานี OTS-BV#10	10:16	สิทธิกร
	Survey	*คุณ ภาณุรักษ์ ทำการสำรวจแนวท่อก๊าซที่เส้น เชียงราก บางจาก ปกติ	10:17	สิทธิกร
	Survey	*คุณ ศิวกร ทำการสำรวจแนวท่อก๊าซที่ นิคมฯบางกะดี ปกติ	10:20	สิทธิกร
	Survey	*คุณ ภาณุรักษ์ ทำการสำรวจแนวท่อก๊าซที่เส้น บางปะอิน ปกติ	10:41	สิทธิกร
	Survey	*คุณ เฉลิม ทำการสำรวจแนวท่อก๊าซที่เส้น คลองขุด ซ.TDC เส้น BV#10 ปกติ		
		แพรกษา มีงานแก้ถนนทรุดทำฝั่งชิดเกาะกลางถนน ไม่มีผลกระทบกับท่อก๊าซ	10:45	สิทธิกร
	Survey	*คุณ เฉลิม เข้าตรวจสอบสถานีก๊าซประจำวันที่ PRS#1	10:46	สิทธิกร
	Survey	*คุณ นพดล ทำการสำรวจแนวท่อก๊าซที่ นิคมฯลาดกระบัง เส้น OTS-LKB ปกติ	10:46	สิทธิกร

รายงานการรับแจ้งเหตุของห้องควบคุม

ว/ด/ป	ประเภทงาน	รายงานการปฏิบัติงาน	เวลา	ผู้ปฏิบัติงาน
21-Feb-23	Survey	*คุณ อภิเชษฐ์ ทำการสำรวจแนวท่อก๊าซที่ นิคมฯเหมราช WES ปกติ	10:54	สิทธิกร
	Survey	*คุณ ศิวกร ทำการสำรวจแนวท่อก๊าซที่ นิคมฯนวนคร ปกติ	11:40	สิทธิกร
	Survey	*คุณ เฉลิม ทำการสำรวจแนวท่อก๊าซที่ นิคมฯแพรกษา BHS ปกติ	11:40	สิทธิกร
	Survey	*คุณ เฉลิม เข้าตรวจสอบสถานีก๊าซประจำวันที่ PRS#2	12:03	สิทธิกร
	Survey	*คุณ เฉลิม ทำการสำรวจแนวท่อก๊าซที่ นิคมฯบางปู ปกติ	12:35	สิทธิกร
	Survey	*คุณ ธนาสิทธิ์ ทำการสำรวจแนวท่อก๊าซที่เส้น บางปูใหม่ ปกติ	12:57	สิทธิกร
	Survey	*คุณ นพดล ทำการสำรวจแนวท่อก๊าซที่ นิคมฯบางพลี เส้น SWAN OTS-BPL ปกติ	13:28	สิทธิกร
	Survey	*คุณ นพดล ทำการสำรวจแนวท่อก๊าซที่ OTS BPL- นิคมอุตฯ MTH ปกติ	13:44	สิทธิกร
	Survey	*คุณ ภาณุรักษ์ ทำการสำรวจแนวท่อก๊าซที่ นิคมฯโรจนะ มีงานต่อเนื่องบ่อคร่อมท่อmpl225		
		โครงการ monopy เพื่อการวางท่อ160mm. ต่อจากmpl 225mm.เตรียมบ่อsheet pile.		
		Route26 Permit.66.roj.ex.1067,งานต่อเนื่องวางท่อ160mm.โครงการkingboard ช่วง		
		ปลายท่อเดิม Route4 Permit.66.roj.ex.1066,งานเตรียมพื้นที่วางท่อโครงการสเปย์ไม่มี		
		ผลกระทบ Route26 จุดอื่นในพื้นที่ปกติ	13:55	สิทธิกร
	Survey	*คุณ ศิวกร ทำการสำรวจแนวท่อก๊าซที่เส้น รังสิต ปกติ	14:02	สิทธิกร
	PM	*คุณ สุริยะ แจ้งเสร็จงาน PM ระบบ SCADA สถานี OTS-BV#10	14:20	สิทธิกร
	อื่นๆ	*คุณ ธีรศักดิ์ แจ้งเปลี่ยนชุด pilot zsc-100 ให้เป็น s60 pcv 1B เนื่องมาจากปัญหาสนิม		
		และpilot leak ด้านใน ของโรงงาน Tostem1 นวนคร	14:21	สิทธิกร
22-Feb-23	Survey	*คุณ เฉลิม ทำการสำรวจแนวท่อก๊าซที่เส้น บางปูเหนือ ปกติ	9:27	สิทธิกร
	Permit	*คุณ เฉลิม แจ้งงานซ่อมท่อประปา HDPE ขนาด 225 mm. บริเวณหน้าบริษัท สยาม นิโตริ		
		ซอย11B นิคมฯบางปู ตาม PERMIT.66-BPO-EX-0623	9:28	สิทธิกร
	Survey	*คุณ ศิวกร ทำการสำรวจแนวท่อก๊าซที่ นิคมฯบางกะดี ปกติ	10:17	สิทธิกร
	Survey	*คุณ เฉลิม เข้าตรวจสอบสถานีก๊าซประจำวันที่ PRS#1	10:20	สิทธิกร
	Survey	*คุณ นพดล ทำการสำรวจแนวท่อก๊าซที่ นิคมฯลาดกระบัง เส้น OTS-LKB ปกติ	10:46	สิทธิกร
	Survey	*คุณ ภาณุรักษ์ ทำการสำรวจแนวท่อก๊าซที่เส้น เชียงราก บางจาก ปกติ	10:49	สิทธิกร
	Survey	*คุณ เฉลิม ทำการสำรวจแนวท่อก๊าซที่ นิคมฯแพรกษา BHS ปกติ	10:55	สิทธิกร
	Survey	*คุณ อภิเชษฐ์ ทำการสำรวจแนวท่อก๊าซที่ นิคมฯเหมราช WES ปกติ	11:07	สิทธิกร
	Survey	*คุณ ภาณุรักษ์ ทำการสำรวจแนวท่อก๊าซที่เส้น บางปะอิน ปกติ ,ประสานงานโครงการhdd		
		ท่อร้อยสายไฟ115kv	11:08	สิทธิกร
	Survey	*คุณ เฉลิม เข้าตรวจสอบสถานีก๊าซประจำวันที่ PRS#2	11:11	สิทธิกร
	Survey	*คุณ ศิวกร ทำการสำรวจแนวท่อก๊าซที่ นิคมฯนวนคร ปกติ	11:28	สิทธิกร
	Survey	*คุณ เฉลิม ทำการสำรวจแนวท่อก๊าซที่ นิคมฯบางปู มีงานตาม PERMIT.66-BPO-EX-0623		
		นอกจากนี้ปกติ	11:46	สิทธิกร

รายงานการรับแจ้งเหตุของห้องควบคุม

ว/ด/ป	ประเภทงาน	รายงานการปฏิบัติงาน	เวลา	ผู้ปฏิบัติงาน
22-Feb-23	Survey	*คุณ เฉลิม เข้าตรวจสอบสถานีก๊าซประจำวันที่ BV#10	12:14	สิทธิกร
	Survey	*คุณ เฉลิม ทำการสำรวจแนวท่อก๊าซที่เส้น คลองขุด ซ.TDC เส้น BV#10 ปกติ		
		แพรกษา มีงานแก้ถนนทรุดทำฝั่งชิดเกาะกลางถนน ไม่มีผลกระทบกับท่อก๊าซ	12:49	สิทธิกร
	Survey	*คุณ เฉลิม ทำการสำรวจแนวท่อก๊าซที่เส้น บางปูใหม่ ปกติ	13:19	สิทธิกร
	อื่นๆ	*คุณ อภิเชษฐ์ แจ้งเข้าห้อง RTU OTS-WES เพื่อนำ Interrupter ไปไว้ที่ OTS-ACR#2	13:23	สิทธิกร
	Survey	*คุณ นพดล ทำการสำรวจแนวท่อก๊าซที่ นิคมฯบางพลี เส้น SWAN OTS-BPL ปกติ	13:27	สิทธิกร
	Survey	*คุณ นพดล ทำการสำรวจแนวท่อก๊าซที่ OTS BPL- นิคมอุตฯ MTH ปกติ	13:52	สิทธิกร
	Survey	*คุณ ศิวกร ทำการสำรวจแนวท่อก๊าซที่เส้น รังสิต ปกติ	14:01	สิทธิกร
	Survey	*คุณ ภาณุรักษ์ ทำการสำรวจแนวท่อก๊าซที่ นิคมฯโรจนะ มีงานต่อเนื่องบ่อคร่อมท่อmpl225		
		โครงการ monopy เพื่อการวางท่อ160mm. ต่อจากmpl 225mm.เตรียมบ่อsheet pile.		
		Route26 Permit.66.roj.ex.1067,งานต่อเนื่องวางท่อ160mm.โครงการkingboard ช่วง		
		ปลายท่อเดิม Route4 Permit.66.roj.ex.1066,งานเตรียมพื้นที่วางท่อโครงการสเปย์ไม่มี		
		ผลกระทบ Route26 จุดอื่นในพื้นที่ปกติ	16:25	สิทธิกร
23-Feb-23	Survey	*คุณ เฉลิม ทำการสำรวจแนวท่อก๊าซที่เส้น บางปูเหนือ ปกติ	9:51	สิทธิกร
	Survey	*คุณ นพดล ทำการสำรวจแนวท่อก๊าซที่ นิคมฯลาดกระบัง เส้น OTS-LKB ปกติ	10:26	สิทธิกร
	Survey	*คุณ เฉลิม เข้าตรวจสอบสถานีก๊าซประจำวันที่ BV#10	10:38	สิทธิกร
	Survey	*คุณ เฉลิม ทำการสำรวจแนวท่อก๊าซที่เส้น คลองขุด ซ.TDC เส้น BV#10 ปกติ		
		แพรกษา มีงานแก้ถนนทรุดทำฝั่งชิดเกาะกลางถนน ไม่มีผลกระทบกับท่อก๊าซ	10:49	สิทธิกร
	Survey	*คุณ เฉลิม เข้าตรวจสอบสถานีก๊าซประจำวันที่ PRS#1	10:56	สิทธิกร
	Survey	*คุณ ภาณุรักษ์ ทำการสำรวจแนวท่อก๊าซที่เส้น เชียงราก บางจาก ปกติ	11:04	สิทธิกร
	Survey	*คุณ อภิเชษฐ์ ทำการสำรวจแนวท่อก๊าซที่ นิคมฯเหมราช WES ปกติ	11:16	สิทธิกร
	Survey	*คุณ ธนาสิทธิ์ ทำการสำรวจแนวท่อก๊าซที่เส้น บางปูใหม่ ปกติ	11:30	สิทธิกร
	Permit	*คุณ ศิวกร แจ้งงาน เปิดวาล์ว sv 224 บริษัท ยาซิโยดา อัลลอย วีล จำกัด (mrs#2)		
		permit.66-NVK-ht-0068	11:33	สิทธิกร
	Survey	*คุณ ศิวกร ทำการสำรวจแนวท่อก๊าซที่ นิคมฯนวนคร มีงานตาม permit.66-NVK-ht-0068		
		นอกจากนี้ปกติ	11:33	สิทธิกร
	Survey	*คุณ เฉลิม เข้าตรวจสอบสถานีก๊าซประจำวันที่ PRS#2	11:37	สิทธิกร
	Survey	*คุณ ภาณุรักษ์ ทำการสำรวจแนวท่อก๊าซที่เส้น บางปะอิน ปกติ	11:58	สิทธิกร
	Survey	*คุณ เฉลิม ทำการสำรวจแนวท่อก๊าซที่ นิคมฯแพรกษา BHS ปกติ	12:11	สิทธิกร
	Survey	*คุณ เฉลิม ทำการสำรวจแนวท่อก๊าซที่ นิคมฯบางปู ปกติ	12:41	สิทธิกร
	Survey	*คุณ นพดล ทำการสำรวจแนวท่อก๊าซที่ นิคมฯบางพลี เส้น SWAN OTS-BPL ปกติ	13:28	สิทธิกร
	PM	*คุณ สุริยะ แจ้งเข้า Calibrate Pressure Temp ที่ OTS-BPL	13:42	สิทธิกร

รายงานการรับแจ้งเหตุของห้องควบคุม

ว/ด/ป	ประเภทงาน	รายงานการปฏิบัติงาน	เวลา	ผู้ปฏิบัติงาน
23-Feb-23	Survey	*คุณ นพดล ทำการสำรวจแนวท่อก๊าซที่ OTS BPL- นิคมอุตฯ MTH ปกติ	13:46	สิทธิกร
	Survey	*คุณ ศิวกร ทำการสำรวจแนวท่อก๊าซที่ นิคมฯบางกะดี ปกติ	14:00	สิทธิกร
	อื่นๆ	*คุณ พิษณุ แจ้งส่วนการขายแจ้งมาว่า พรุ่งนี้ Yachiyoda ขอเลื่อนจ่ายก๊าซเป็น 1.30 pm		
		เนื่องจากลูกค้าติด audit	14:11	สิทธิกร
	Survey	*คุณ ศิวกร ทำการสำรวจแนวท่อก๊าซที่เส้น รังสิต ปกติ	14:45	สิทธิกร
	Survey	*คุณ ภาณุรักษ์ ทำการสำรวจแนวท่อก๊าซที่ นิคมฯโรจนะ มีงานต่อเนื่องบ่อคร่อมท่อmpl225		
		โครงการ monopy เพื่อการวางท่อ160mm. ต่อจากmpl 225mm.เตรียมบ่อsheet pile.		
		Route26 Permit.66.roj.ex.1067,งานต่อเนื่องวางท่อ160mm.โครงการkingboard ช่วง		
		ปลายท่อเดิม Route4 Permit.66.roj.ex.1066,งานเตรียมพื้นที่วางท่อโครงการสเปย์ไม่มี		
		ผลกระทบ Route26 จุดอื่นในพื้นที่ปกติ	15:45	สิทธิกร
	PM	*คุณ สุริยะ แจ้งเสร็จงาน Calibrate Pressure Temp ที่ OTS-BPL	16:19	สิทธิกร
24-Feb-23	PM	*คุณพลวัตร แจ้งเข้าทำ PM PRS#1 BPO	9:10	ฏิณห์
	Survey	*คุณ เฉลิม ทำการสำรวจแนวท่อก๊าซที่เส้น บางปูเหนือ ปกติ	9:45	ฏิณห์
	Survey	*คุณ เฉลิม เข้าตรวจสอบสถานีก๊าซประจำวันที่ BV#10	10:11	ฏิณห์
	Survey	*คุณ ภาณุรักษ์ ทำการสำรวจแนวท่อก๊าซที่เส้น เชียงราก บางจาก ปกติ	10:29	ฏิณห์
	Survey	*คุณ ศิวกร ทำการสำรวจแนวท่อก๊าซที่ นิคมฯบางกะดี ปกติ	10:31	ฏิณห์
	Survey	*คุณ เฉลิม ทำการสำรวจแนวท่อก๊าซที่เส้น คลองขุด ซ.TDC เส้น BV#10 ปกติ		
		แพรกษา มีงานแก้ถนนทรุดทำฝั่งชิดเกาะกลางถนน ไม่มีผลกระทบกับท่อก๊าซ	10:34	ฏิณห์
	Survey	*คุณ เฉลิม เข้าตรวจสอบสถานีก๊าซประจำวันที่ PRS#1	10:35	ฏิณห์
	Survey	*คุณ ภาณุรักษ์ ทำการสำรวจแนวท่อก๊าซที่เส้น บางปะอิน ปกติ	11:06	ฏิณห์
	Survey	*คุณ อภิเชษฐ์ ทำการสำรวจแนวท่อก๊าซที่ นิคมฯเหมราช WES ปกติ	11:13	ฏิณห์
	Survey	*คุณ นพดล ทำการสำรวจแนวท่อก๊าซที่ นิคมฯลาดกระบัง เส้น OTS-LKB ปกติ	11:15	ฏิณห์
	Survey	*คุณ ศิวกร ทำการสำรวจแนวท่อก๊าซที่เส้น รังสิต ปกติ	11:21	ฏิณห์
	Survey	*คุณ ธนาสิทธิ์ ทำการสำรวจแนวท่อก๊าซที่เส้น บางปูใหม่ ปกติ	11:23	ฏิณห์
	Survey	*คุณ เฉลิม เข้าตรวจสอบสถานีก๊าซประจำวันที่ PRS#2	11:32	ฏิณห์
	PM	*คุณพลวัตร แจ้งเสร็จงานเข้าทำ PM PRS#1 BPO	11:51	ฏิณห์
	Survey	*คุณ เฉลิม ทำการสำรวจแนวท่อก๊าซที่ นิคมฯแพรกษา BHS ปกติ	11:56	ฏิณห์
	อื่นๆ	*คุณโชตินรินทร์แจ้งช่วง13.00มีแผนจ่ายgasเข้าโรงงานyachioda#2 nvk	12:36	ฏิณห์
	Survey	*คุณ เฉลิม ทำการสำรวจแนวท่อก๊าซที่ นิคมฯบางปู ปกติ	13:11	ฏิณห์
	Survey	*คุณ นพดล ทำการสำรวจแนวท่อก๊าซที่ นิคมฯบางพลี เส้น SWAN OTS-BPL ปกติ	13:26	ฏิณห์
	PM	*คุณศิริโรจน์ แจ้งเข้าดำเนินการ Cal Test Flow com Run A OTS BPL	13:32	ฏิณห์
	Survey	*คุณ นพดล ทำการสำรวจแนวท่อก๊าซที่ OTS BPL- นิคมอุตฯ MTH ปกติ	13:45	ฏิณห์

รายงานการรับแจ้งเหตุของห้องควบคุม

ว/ด/ป	ประเภทงาน	รายงานการปฏิบัติงาน	เวลา	ผู้ปฏิบัติงาน
24-Feb-23	Survey	*คุณ ภาณุรักษ์ ทำการสำรวจแนวท่อก๊าซที่ นิคมฯโรจนะ งานต่อเนื่องบ่อคร่อมท่อmpl225		
		โครงการ monopy เพื่อการวางท่อ160mm. ต่อจากmpl 225mm. เตรียมบ่อsheet pile.		
		Route26 Permit.66.roj.ex.1067 , งานต่อเนื่องวางท่อ160mm.โครงการkingboard ช่วง		
		ปลายท่อเดิม Route4 Permit.66.roj.ex.1066 , งานเตรียมพื้นที่วางท่อโครงการสเปย์ไม่มี		
		ผลกระทบ Route26จุดอื่นในพื้นที่ ปกติ	14:24	ฏิณห์
	Permit	*คุณ ศิวกร ทำการสำรวจแนวท่อก๊าซที่ นิคมฯนวนคร าน HDD ท่อร้อยสายไฟฟ้าลอดใต้ราง		
		รถไฟ ขนานแนวท่อก๊าซ Steel gas 12” Mpl ระยะห่าง 1-2 เมตร ความลึกที่ 4.80 เมตร		
		บริเวณด้านหลังนิคมนวนคร permit-NVK-EX-1012 บริเวณอื่นปกติ	14:49	ฏิณห์
	PM	*คุณศิริโรจน์ แจ้งเสร็จงาน Cal Test Flow com Run A OTS BPL	15:15	ฏิณห์
	อื่นๆ	*คุณปิยวัฒน์ ก่อสร้าง ถอดแก้ไขลูกบิดประตูห้องน้ำ PRS#5 ROJ	17:11	ฏิณห์
25-Feb-23	PM	*คุณ เฉลิม แจ้งงานทำ PM บ่อวาล์ว HDPE ริมถนนพัฒนา 1 วันที่ 25-26/02/66	9:59	ฏิณห์
	Permit	*คุณ ภาณุรักษ์ แจ้ง หลังนิคมนวนคร งานต่อเนื่อง โครงการHDD ท่อร้อยสายไฟฟ้า115kv		
		ลอดใต้รางรถไฟ ขนานแนวท่อก๊าซ Steel gas 12” Mpl ระยะห่าง 1-2 เมตร ความลึกที่		
		4.80 เมตร (บริเวณด้านหลังนิคมนวนคร) permit-NVK-EX-1012	10:01	ฏิณห์
	Survey	*คุณ สมชาย ทำการสำรวจแนวท่อก๊าซที่เส้น บางปูใหม่ ปกติ	10:04	ฏิณห์
	Survey	*คุณ สมชาย เข้าตรวจสอบสถานีก๊าซประจำวันที่ PRS#2	10:04	ฏิณห์
	Survey	*คุณ ภาณุรักษ์ ทำการสำรวจแนวท่อก๊าซที่เส้น เชียงราก ปกติ	10:06	ฏิณห์
	Survey	*คุณ ธีระศักดิ์ ทำการสำรวจแนวท่อก๊าซที่ นิคมฯบางกะดี ปกติ	10:14	ฏิณห์
	Survey	*คุณ สมชาย ทำการสำรวจแนวท่อก๊าซที่ นิคมฯแพรกษา BHS ,บางปูเหนือ ปกติ	11:06	ฏิณห์
	Survey	*คุณ กฤษดา ทำการสำรวจแนวท่อก๊าซที่ นิคมฯเหมราช WES ปกติ	11:15	ฏิณห์
	Survey	*คุณ สมชาย เข้าตรวจสอบสถานีก๊าซประจำวันที่ PRS#1	11:16	ฏิณห์
	Survey	*คุณ ภาณุรักษ์ ทำการสำรวจแนวท่อก๊าซที่เส้นบางจาก ,บางปะอิน ปกติ	11:16	ฏิณห์
	Survey	*คุณ ธีระศักดิ์ ทำการสำรวจแนวท่อก๊าซที่เส้น รังสิต ปกติ	11:29	ฏิณห์
	Survey	*คุณ นพดล ทำการสำรวจแนวท่อก๊าซที่ นิคมฯลาดกระบัง เส้น OTS-LKB ปกติ	11:34	ฏิณห์
	Survey	*คุณ สมชาย ทำการสำรวจแนวท่อก๊าซที่ นิคมฯบางปู ปกติ	11:35	ฏิณห์
	Survey	*คุณ สมชาย เข้าตรวจสอบสถานีก๊าซประจำวันที่ BV#10	11:45	ฏิณห์
	Survey	*คุณ สมชาย ทำการสำรวจแนวท่อก๊าซที่ แพรกษา มีงานแก้ถนนทรุดทำฝั่งชิดเกาะกลางถนน		
		ไม่มีผลกระทบกับท่อก๊าซ ส่วนคลองขุด OTS BV#10 ซอย.TDC Steel ปกติ	12:17	ฏิณห์
	Survey	*คุณ นพดล ทำการสำรวจแนวท่อก๊าซที่ นิคมฯบางพลี เส้น SWAN OTS-BPL ปกติ	13:31	ฏิณห์
	Survey	*คุณ นพดล ทำการสำรวจแนวท่อก๊าซที่ OTS BPL- นิคมอุตฯ MTH ปกติ	13:48	ฏิณห์
	Survey	*คุณ ธีระศักดิ์ ทำการสำรวจแนวท่อก๊าซที่ นิคมนวนคร งาน HDD ท่อร้อยสายไฟฟ้าลอดใต้		
		รางรถไฟ ขนานแนวท่อก๊าซ Steel gas 12” Mpl ระยะห่าง 1-2 เมตร ความลึกที่ 4.80 เมตร		

รายงานการรับแจ้งเหตุของห้องควบคุม

ว/ด/ป	ประเภทงาน	รายงานการปฏิบัติงาน	เวลา	ผู้ปฏิบัติงาน
25-Feb-23		บริเวณด้านหลังนิคมนวนคร (ช่างภาณุรักษ์ ดูแล) permit-NVK-EX-101 จุดอื่นในพื้นที่ ปกติ	14:08	ฏิณห์
	Survey	*คุณ ภาณุรักษ์ ทำการสำรวจแนวท่อก๊าซที่ นิคมฯโรจนะ งานต่อเนื่องบ่อคร่อมท่อmpl225		
		โครงการ monopy เพื่อการวางท่อ160mm. ต่อจากmpl 225mm. เตรียมบ่อsheet pile.		
		Route26 Permit.66.roj.ex.1067 , งานต่อเนื่องวางท่อ160mm.โครงการkingboard ช่วง		
		ปลายท่อเดิม Route4 Permit.66.roj.ex.1066 , งานเตรียมพื้นที่วางท่อโครงการสเปย์ไม่มี		
		ผลกระทบ Route26จุดอื่นในพื้นที่ ปกติ	14:47	ฏิณห์
26-Feb-23	Permit	*คุณ ภาณุรักษ์ แจ้งงานโครงการ HDD ท่อร้อยสายไฟฟ้า 115 kv.ลอดใต้รางรถไฟ ขนาน		
		แนวท่อก๊าซ 12”ระยะห่าง 1-2 เมตร ความลึกที่ 4.80 เมตร (บริเวณด้านหลังนิคมนวนคร)		
		ตาม Permit 66-NVK-EX-1012	9:29	สุเมธ
	Survey	*คุณ สมชาย ทำการสำรวจแนวท่อก๊าซที่เส้น บางปูใหม่ ปกติ	9:53	สุเมธ
	Survey	*คุณ สมชาย เข้าตรวจสอบสถานีก๊าซประจำวันที่ PRS#2	9:54	สุเมธ
	PM	*คุณ ธนาสิทธิ์ แจ้งทำ PM บ่อวาล์ว HDPE ริม ถนนพัฒนา 1	10:01	สุเมธ
	Survey	*คุณ ธีระศักดิ์ ทำการสำรวจแนวท่อก๊าซที่ นิคมฯบางกะดี ปกติ	10:18	สุเมธ
	Survey	*คุณ นพดล ทำการสำรวจแนวท่อก๊าซที่ นิคมฯลาดกระบัง เส้น OTS-LKB ปกติ	10:20	สุเมธ
	Survey	*คุณ สมชาย ทำการสำรวจแนวท่อก๊าซที่ นิคมฯแพรกษา BHS, บางปูเหนือ ปกติ	10:39	สุเมธ
	Survey	*คุณ ภาณุรักษ์ ทำการสำรวจแนวท่อก๊าซที่เส้น เชียงราก บางจาก ปกติ	10:41	สุเมธ
	Survey	*คุณ สมชาย ทำการสำรวจแนวท่อก๊าซที่ นิคมฯบางปู ปกติ	10:39	สุเมธ
	Survey	*คุณ สมชาย เข้าตรวจสอบสถานีก๊าซประจำวันที่ PRS#1	11:01	สุเมธ
	Survey	*คุณ กฤษดา ทำการสำรวจแนวท่อก๊าซที่ นิคมฯเหมราช WES ปกติ	11:14	สุเมธ
	Survey	*คุณ ธีระศักดิ์ ทำการสำรวจแนวท่อก๊าซที่เส้น รังสิต ปกติ	11:30	สุเมธ
	Survey	*คุณ สมชาย เข้าตรวจสอบสถานีก๊าซประจำวันที่ BV#10	11:47	สุเมธ
	Survey	*คุณ นพดล ทำการสำรวจแนวท่อก๊าซที่ นิคมฯบางพลี เส้น OTS-BPL ปกติ	11:52	สุเมธ
	Survey	*คุณ สมชาย ทำการสำรวจแนวท่อก๊าซที่เส้น แพรกษา มีงานแก้ถนนทรุดทำฝั่งชิดเกาะกลาง		
		ถนน ไม่มีผลกระทบกับท่อก๊าซ, ส่วนที่ ซ.TDC คลองขุด เส้น BV#10 ปกติ	12:19	สุเมธ
	Survey	*คุณ ภาณุรักษ์ ทำการสำรวจแนวท่อก๊าซที่เส้น บางปะอิน ปกติ	12:40	สุเมธ
	Survey	*คุณ นพดล ทำการสำรวจแนวท่อก๊าซที่ เส้น OTS-BPL, M-Thai ปกติ	13:16	สุเมธ
	Survey	*คุณ ธีระศักดิ์ ทำการสำรวจแนวท่อก๊าซที่ นิคมฯนวนคร มีงานตาม Permit 66-NVK-EX-		
		1012 นอกนั้นปกติ	14:07	สุเมธ
	Survey	*คุณ ภาณุรักษ์ ทำการสำรวจแนวท่อก๊าซที่ นิคมฯโรจนะ งานวางท่อ 160 มม.โครงการ		
		Kingboard ช่วงปลายท่อเดิม Route4 (วันนี้ไม่มีการทำงาน)ตาม Permit 66-roj-ex-1066,		
		งานทำบ่อคร่อมท่อก๊าซ 225 โครงการ Monopy เพื่อการวางท่อ 160 มม.ต่อ จากท่อก๊าซ		
		225 มม.(วันนี้ไม่มีการทำงาน) ตาม Permit 66-roj-ex-1067, และงานเตรียมพื้นที่วางท่อ		

รายงานการรับแจ้งเหตุของห้องควบคุม

ว/ด/ป	ประเภทงาน	รายงานการปฏิบัติงาน	เวลา	ผู้ปฏิบัติงาน
		โครงการสเปย์ Route26 ไม่มีผลกระทบ นอกนั้นปกติ	16:12	สุเมธ
27-Feb-23	Survey	*คุณ เฉลิม ทำการสำรวจแนวท่อก๊าซที่เส้น บางปูเหนือ ปกติ	9:49	ฏิณห์
	PM	*คุณธีระศักดิ์ แจ้งเข้าดำเนินการ PM ที่ OTS#2 ROJ ช่วงเวลาประมาณ 13:00 น.	10:04	ฏิณห์
	Survey	*คุณ ศิวกร ทำการสำรวจแนวท่อก๊าซที่ นิคมฯบางกะดี ปกติ	10:23	ฏิณห์
	Survey	*คุณ เฉลิม เข้าตรวจสอบสถานีก๊าซประจำวันที่ BV#10	10:26	ฏิณห์
	Survey	*คุณ นพดล ทำการสำรวจแนวท่อก๊าซที่ นิคมฯลาดกระบัง เส้น OTS-LKB ปกติ	10:33	ฏิณห์
	Survey	*คุณ ธนาสิทธิ์ ทำการสำรวจแนวท่อก๊าซที่เส้น บางปูใหม่ มีงานตัดโคนเสาไฟฟ้าเพื่อเอาออก		
		ไม่มีผลกระทบกับท่อก๊าซ นอกจากนี้ปกติ	10:54	ฏิณห์
	Survey	*คุณ ภาณุรักษ์ ทำการสำรวจแนวท่อก๊าซที่เส้น เชียงราก บางจาก ปกติ	10:56	ฏิณห์
	อื่นๆ	*คุณศิริโรจน์ แจ้งเข้าซ่อมแซมแก้ไข Flow com Run A ที่ OTS-WES	11:10	ฏิณห์
	Survey	*คุณ เฉลิม ทำการสำรวจแนวท่อก๊าซที่เส้น คลองขุด ซ.TDC เส้น BV#10 ปกติ		
		แพรกษา มีงานแก้ถนนทรุดทำฝั่งชิดเกาะกลางถนน ไม่มีผลกระทบกับท่อก๊าซ	11:10	ฏิณห์
	Survey	*คุณ ธนาสิทธิ์ เข้าตรวจสอบสถานีก๊าซประจำวันที่ PRS#2	11:38	ฏิณห์
	Survey	*คุณ อภิเชษฐ์ ทำการสำรวจแนวท่อก๊าซที่ นิคมฯเหมราช WES ปกติ	11:43	ฏิณห์
	Survey	*คุณ ศิวกร ทำการสำรวจแนวท่อก๊าซที่ นิคมฯนวนคร งานต่อเนื่อง hdd ท่อร้อยสายไฟฟ้า		
		115kvลอดใต้รางรถไฟขนานแนวท่อก๊าซ Steel gas 12” Mpl ระยะห่าง 1-2 เมตร ความลึก		
		ที่ 4.80 เมตร (บริเวณด้านหลังนิคมนวนคร) อยู่ในช่วงรอท่อ sleeve ยังมาไม่ครบจำนวน		
		หากมีการเริ่มงานจะแจ้งให้ทราบอีกครั้ง permit.66-NVK-EX-1012 บริเวณอื่นปกติ	11:52	ฏิณห์
	Survey	*คุณ เฉลิม ทำการสำรวจแนวท่อก๊าซที่ นิคมฯแพรกษา BHS ปกติ	11:54	ฏิณห์
	Survey	*คุณ ธนาสิทธิ์ เข้าตรวจสอบสถานีก๊าซประจำวันที่ PRS#2	12:03	ฏิณห์
	อื่นๆ	เวลา 07:00 น. คุณภาพก๊าซ Onshore East Swing โดยค่า H2O จาก 6.96 เป็น 14.87		
		lbs/MMscf นาน 30 นาที โดยค่าคุณภาพดังกล่าวจะส่งผลกระทบต่อลูกค้าบริเวณ MTP		
		Area R, ท่อ Onshore 1 และท่อ Onshore 3 คาดการณ์คุณภาพก๊าซดังกล่าวเดินทางถึง		
		รฟ.GPSC เวลา 12:20 น., BCS เวลา 18:50 น., BPK เวลา 19:20 น., BV6 เวลา 19:20 น.		
		และ DCAP วันที่ 28 ก.พ. 66 เวลา 01.40 น.....From PTT Shippe	12:14	ฏิณห์
	Survey	*คุณ ธนาสิทธิ์ ทำการสำรวจแนวท่อก๊าซที่เส้น บางปู ปกติ	12:15	ฏิณห์
	Survey	*คุณ ภาณุรักษ์ ทำการสำรวจแนวท่อก๊าซที่เส้น บางปะอิน ปกติ	12:17	ฏิณห์
	Survey	*คุณ นพดล ทำการสำรวจแนวท่อก๊าซที่ นิคมฯบางพลี เส้น SWAN OTS-BPL ปกติ	13:28	ฏิณห์
	Survey	*คุณ นพดล ทำการสำรวจแนวท่อก๊าซที่ เส้น OTS-BPL, M-Thai ปกติ	13:47	ฏิณห์
	Survey	*คุณ ศิวกร ทำการสำรวจแนวท่อก๊าซที่เส้น รังสิต ปกติ	13:57	ฏิณห์
	Permit	*คุณ เฉลิม แจ้งงานซ่อมท่อประปาแตกบริเวณถนนM2 ตรงข้ามบ.แมทเทล		
		Premit 66-BPO-EX-0624	14:09	ฏิณห์

รายงานการรับแจ้งเหตุของห้องควบคุม

ว/ด/ป	ประเภทงาน	รายงานการปฏิบัติงาน	เวลา	ผู้ปฏิบัติงาน
27-Feb-23	Survey	*คุณ ภาณุรักษ์ ทำการสำรวจแนวท่อก๊าซที่ นิคมฯโรจนะ งานต่อเนื่องบ่อคร่อมท่อmpl225		
		โครงการ monopy เพื่อการวางท่อ160mm. ต่อจากmpl 225mm. เตรียมบ่อsheet pile.		
		Route26 Permit.66.roj.ex.1067 , งานต่อเนื่องวางท่อ160mm.โครงการkingboard ช่วง		
		ปลายท่อเดิม Route4 Permit.66.roj.ex.1066 , งานเตรียมพื้นที่วางท่อโครงการสเปย์ไม่มี		
		ผลกระทบ Route26จุดอื่นในพื้นที่ ปกติ	15:10	ฏิณห์
	อื่นๆ	*คุณศิริโรจน์ แจ้งเสร็จงานซ่อมแซมแก้ไข Flow com Run A ที่ OTS-WES	17:56	ฏิณห์
	PM	*คุณ โชตินรินทร์ แจ้งที่ OTS#2 ROJ ทำ PM เสร็จแล้ว	19:16	สุเมธ
28-Feb-23	อื่นๆ	*คุณ สุริยะ แจ้งเข้าดูกล้อง CCTV ตัวที่หายไปที่สถานี OTS-LKB	9:15	สิทธิกร
	อื่นๆ	*คุณ สุริยะ แจ้งกล้อง CCTV ที่ OTS-LKB ใช้งานได้แล้วน่าจะเกิดปัญหาจากสายสัญญาณ		
		และออกจากพื้นที่	9:40	สิทธิกร
	Survey	*คุณ เฉลิม ทำการสำรวจแนวท่อก๊าซที่เส้น บางปูเหนือ ปกติ	9:44	สิทธิกร
	PM	*คุณ มังกร ITS เข้า PM ระบบ SCADA ทีออฟฟิศบางปู	9:54	สิทธิกร
	Survey	*คุณ นพดล ทำการสำรวจแนวท่อก๊าซที่ นิคมฯลาดกระบัง เส้น OTS-LKB ปกติ	10:19	สิทธิกร
	Survey	*คุณ เฉลิม เข้าตรวจสอบสถานีก๊าซประจำวันที่ BV#10	10:19	สิทธิกร
	Survey	*คุณ ศิวกร ทำการสำรวจแนวท่อก๊าซที่ นิคมฯบางกะดี ปกติ	10:20	สิทธิกร
	Survey	*คุณ ภาณุรักษ์ ทำการสำรวจแนวท่อก๊าซที่ นิคมฯโรจนะ งานต่อเนื่องบ่อคร่อมท่อmpl225		
		โครงการ monopy เพื่อการวางท่อ160mm. ต่อจากmpl 225mm. เตรียมบ่อsheet pile.		
		for boring jacking Route26 Permit.66.roj.ex.1067	10:47	สิทธิกร
	Survey	*คุณ เฉลิม ทำการสำรวจแนวท่อก๊าซที่เส้น คลองขุด ซ.TDC เส้น BV#10 ปกติ		
		แพรกษา มีงานแก้ถนนทรุดทำฝั่งชิดเกาะกลางถนน ไม่มีผลกระทบกับท่อก๊าซ	10:55	สิทธิกร
	Survey	*คุณ เฉลิม เข้าตรวจสอบสถานีก๊าซประจำวันที่ PRS#1	11:25	สิทธิกร
	Survey	*คุณ อภิเชษฐ์ ทำการสำรวจแนวท่อก๊าซที่ นิคมฯเหมราช WES ปกติ	11:46	สิทธิกร
	Survey	*คุณ ศิวกร ทำการสำรวจแนวท่อก๊าซที่ นิคมฯนวนคร งานต่อเนื่อง hdd ท่อร้อยสายไฟฟ้า		
		115kvลอดใต้รางรถไฟขนานแนวท่อก๊าซ Steel gas 12” Mpl ระยะห่าง 1-2 เมตร ความลึก		
		ที่ 4.80 เมตร (บริเวณด้านหลังนิคมนวนคร) reamer &ดึงท่อ sleeve เสร็จเรียบร้อยแนว		
		ท่อก๊าซปลอดภัย permit.66-NVK-EX-1012 บริเวณอื่นปกติ	11:55	สิทธิกร
	Survey	*คุณ เฉลิม เข้าตรวจสอบสถานีก๊าซประจำวันที่ PRS#2	12:07	สิทธิกร
	Survey	*คุณ เฉลิม ทำการสำรวจแนวท่อก๊าซที่ นิคมฯแพรกษา BHS ปกติ	12:07	สิทธิกร
	Survey	*คุณ ธนาสิทธิ์ ทำการสำรวจแนวท่อก๊าซที่เส้น บางปูใหม่ ปกติ	12:20	สิทธิกร
	Survey	*คุณ เฉลิม ทำการสำรวจแนวท่อก๊าซที่ นิคมฯบางปู ปกติ	12:42	สิทธิกร
	Survey	*คุณ นพดล ทำการสำรวจแนวท่อก๊าซที่ นิคมฯบางพลี เส้น SWAN OTS-BPL ปกติ	13:32	สิทธิกร
	Survey	*คุณ ภาณุรักษ์ ทำการสำรวจแนวท่อก๊าซที่ นิคมฯโรจนะ งานต่อเนื่องวางท่อ160mm.โครง		

รายงานการรับแจ้งเหตุของห้องควบคุม

ว/ด/ป	ประเภทงาน	รายงานการปฏิบัติงาน	เวลา	ผู้ปฏิบัติงาน
28-Feb-23		การkingboard ช่วงปลายท่อเดิม Route4 Permit.66.roj.ex.1066,งานเตรียมพื้นที่วางท่อ		
		โครงการสเปย์ไม่มีผลกระทบ Route26 จุดอื่นในพื้นที่ ปกติ	13:37	สิทธิกร
	Survey	*คุณ นพดล ทำการสำรวจแนวท่อก๊าซที่ OTS BPL- นิคมอุตฯ MTH ปกติ	13:51	สิทธิกร
	Survey	*คุณ ศิวกร ทำการสำรวจแนวท่อก๊าซที่เส้น รังสิต ปกติ	14:02	สิทธิกร
	อื่นๆ	*คุณ ธีรศักดิ์ แจ้งงานtest psv+leakสถานีก๊าซโรงงาน Spey rojกรมเข้าดูmrsและระบบlng	14:18	สิทธิกร
	PM	*คุณ มังกร ITS เสร็จงาน PM ระบบ SCADA ที่ออฟฟิศบางปู พรุ่งนี้จะเข้ามาอีกครั้ง	14:50	สิทธิกร
	Survey	*คุณ ภาณุรักษ์ ทำการสำรวจแนวท่อก๊าซที่เส้น บางปะอิน เชียงราก บางจาก ปกติ	15:28	สิทธิกร
	อื่นๆ	วันที่1มี.ค. 66 เวลา 00:01 น. เริ่มการใช้กรอบคุณภาพก๊าซใหม่ (C-Day) ตามประกาศTSO		
		โดยในเดือน มี.ค. 66 PTT Shipper ยังคงควบคุมคุณภาพก๊าซ WI ฝั่งตะวันออกให้ใกล้เคียง		
		กับกรอบเดิม และควบคุณภาพก๊าซ WI ฝั่งตะวันตกให้ไม่เกิน 1058.95 Btu/scf ตามมติ		
		กกพ. ....From PTT Shipper	0:15	สิทธิกร

รายงานการรับแจ้งเหตุของห้องควบคุม

ว/ด/ป	ประเภทงาน	รายงานการปฏิบัติงาน	เวลา	ผู้ปฏิบัติงาน
01-Mar-23	PM	*คุณ สุริยะ แจ้งเข้าตัดยอดการใช้ก๊าซสถานีโซนเหนือทั้งหมด	8:33	สิทธิกร
	PM	*คุณ ศิริโรจน์ แจ้งเข้าตัดยอดการใช้ก๊าซสถานีโซนใต้ BV#10	8:47	สิทธิกร
	PM	*คุณ ศิริโรจน์ แจ้งเข้าตัดยอดการใช้ก๊าซสถานีโซนใต้ OTS-BPL	9:35	สิทธิกร
	อื่นๆ	*คุณ มังกร ITS เข้าทำงานที่ออฟฟิศบางปู	10:12	สิทธิกร
	Survey	*คุณ ศิวกร ทำการสำรวจแนวท่อก๊าซที่ นิคมฯบางกะดี ปกติ	10:24	สิทธิกร
	Survey	*คุณ ธนาสิทธิ์ ทำการสำรวจแนวท่อก๊าซที่เส้น บางปูใหม่ ปกติ	10:31	สิทธิกร
	PM	*คุณ อภิเชษฐ์ แจ้งเข้าตัดยอดการใช้ก๊าซสถานี OTS-WES	10:38	สิทธิกร
	Survey	*คุณ ธนาสิทธิ์ เข้าตรวจสอบสถานีก๊าซประจำวันที่ PRS#2	10:40	สิทธิกร
	Survey	*คุณ นพดล ทำการสำรวจแนวท่อก๊าซที่ นิคมฯลาดกระบัง เส้น OTS-LKB ปกติ	10:48	สิทธิกร
	Survey	*คุณ เฉลิม ทำการสำรวจแนวท่อก๊าซที่เส้น บางปูเหนือ ปกติ	10:49	สิทธิกร
	Survey	*คุณ เฉลิม เข้าตรวจสอบสถานีก๊าซประจำวันที่ BV#10	10:50	สิทธิกร
	Survey	*คุณ ศิวกร ทำการสำรวจแนวท่อก๊าซที่เส้น รังสิต ปกติ	11:21	สิทธิกร
	Survey	*คุณ เฉลิม ทำการสำรวจแนวท่อก๊าซที่เส้น คลองขุด ซ.TDC เส้น BV#10 ปกติ		
		แพรกษา มีงานแก้ถนนทรุดทำฝั่งชิดเกาะกลางถนน ไม่มีผลกระทบกับท่อก๊าซ	11:35	สิทธิกร
	Survey	*คุณ เฉลิม ทำการสำรวจแนวท่อก๊าซที่ นิคมฯแพรกษา BHS ปกติ	11:36	สิทธิกร
	PM	*คุณ ศิริโรจน์ แจ้งเข้าตัดยอดการใช้ก๊าซสถานีโซนใต้ OTS-LKB	11:39	สิทธิกร
	Survey	*คุณ ธนาสิทธิ์ เข้าตรวจสอบสถานีก๊าซประจำวันที่ PRS#1	11:39	สิทธิกร
	Survey	*คุณ อภิเชษฐ์ ทำการสำรวจแนวท่อก๊าซที่ นิคมฯเหมราช WES ปกติ	11:43	สิทธิกร
	Survey	*คุณ ธนาสิทธิ์ ทำการสำรวจแนวท่อก๊าซที่ นิคมฯบางปู ปกติ	11:53	สิทธิกร
	Survey	*คุณ ภาณุรักษ์ ทำการสำรวจแนวท่อก๊าซที่เส้น เชียงราก บางจาก บางปะอิน ปกติ	12:10	สิทธิกร
	Survey	*คุณ นพดล ทำการสำรวจแนวท่อก๊าซที่ นิคมฯบางพลี เส้น SWAN OTS-BPL ปกติ	13:27	สิทธิกร
	Survey	*คุณ นพดล ทำการสำรวจแนวท่อก๊าซที่ OTS BPL- นิคมอุตฯ MTH ปกติ	13:51	สิทธิกร
	Survey	*คุณ ศิวกร ทำการสำรวจแนวท่อก๊าซที่ นิคมฯนวนคร ปกติ	14:01	สิทธิกร
	Survey	*คุณ ภาณุรักษ์ ทำการสำรวจแนวท่อก๊าซที่ นิคมฯโรจนะ งานต่อเนื่องบ่อคร่อมท่อ mpl 225		
		โครงการ monopy เพื่อการวางท่อ160mm.ต่อจากmpl 225mm.เตรียมบ่อsheet pile.		
		Route26 Permit.66.roj.ex.1068 จุด อื่นในพื้นที่ ปกติ	15:28	สิทธิกร
	อื่นๆ	*PTT Shipper ขอแจ้งเวลาคาดการณ์คุณภาพก๊าซเกิน 1340 btu/scf เดินทางถึงแต่ละจุด		
		สำคัญดังนี้ SPP_KCE : เวลา 18:30 น., BV4.19 เวลา 00:30 น. วันที่ 2 มี.ค. 66, WNCC4		
		เวลา 04:30 น. วันที่ 2 มี.ค. 66, RA6 mixing เวลา 08:30 น. วันที่ 2 มี.ค. 66, SPP_ATP		
		เวลา 18:30 น. วันที่ 3 มี.ค. 66, GNRV เวลา 21:30 น. วันที่ 3 มี.ค. 66 FromPTT Shipper	16:37	สิทธิกร
02-Mar-23	Survey	*คุณ เฉลิม ทำการสำรวจแนวท่อก๊าซที่เส้น บางปูเหนือ ปกติ	9:38	สิทธิกร
	Survey	*คุณ เฉลิม เข้าตรวจสอบสถานีก๊าซประจำวันที่ BV#10	10:23	สิทธิกร

รายงานการรับแจ้งเหตุของห้องควบคุม

ว/ด/ป	ประเภทงาน	รายงานการปฏิบัติงาน	เวลา	ผู้ปฏิบัติงาน
02-Mar-23	Survey	*คุณ นพดล ทำการสำรวจแนวท่อก๊าซที่ นิคมฯลาดกระบัง เส้น OTS-LKB ปกติ	10:26	สิทธิกร
	Survey	*คุณ อภิเชษฐ์ ทำการสำรวจแนวท่อก๊าซที่ นิคมฯเหมราช WES ปกติ	10:27	สิทธิกร
	Survey	*คุณ ศิวกร ทำการสำรวจแนวท่อก๊าซที่ นิคมฯนวนคร ปกติ	10:31	สิทธิกร
	Survey	*คุณ ธนาสิทธิ์ ทำการสำรวจแนวท่อก๊าซที่เส้น บางปูใหม่ ปกติ	10:49	สิทธิกร
	Survey	*คุณ ธนาสิทธิ์ เข้าตรวจสอบสถานีก๊าซประจำวันที่ PRS#2	10:49	สิทธิกร
	Survey	*คุณ เฉลิม ทำการสำรวจแนวท่อก๊าซที่เส้น คลองขุด ซ.TDC เส้น BV#10 ปกติ		
		แพรกษา มีงานแก้ถนนทรุดทำฝั่งชิดเกาะกลางถนน ไม่มีผลกระทบกับท่อก๊าซ	11:06	สิทธิกร
	Survey	*คุณ ธนาสิทธิ์ เข้าตรวจสอบสถานีก๊าซประจำวันที่ PRS#1	11:33	สิทธิกร
	Survey	*คุณ เฉลิม ทำการสำรวจแนวท่อก๊าซที่ นิคมฯแพรกษา BHS ปกติ	11:47	สิทธิกร
	Survey	*คุณ ธนาสิทธิ์ ทำการสำรวจแนวท่อก๊าซที่ นิคมฯบางปู ปกติ	11:48	สิทธิกร
	อื่นๆ	*คุณ พิทักษ์พล แจ้งนำปั๊มน้ำเข้าไปเก็บในห้อง RTU OTS-NVK	11:59	สิทธิกร
	Survey	*คุณ ภาณุรักษ์ ทำการสำรวจแนวท่อก๊าซที่เส้น เชียงราก บางจาก บางปะอิน ปกติ	13:28	สิทธิกร
	Survey	*คุณ นพดล ทำการสำรวจแนวท่อก๊าซที่ นิคมฯบางพลี เส้น SWAN OTS-BPL ปกติ	13:30	สิทธิกร
	Survey	*คุณ นพดล ทำการสำรวจแนวท่อก๊าซที่ OTS BPL- นิคมอุตฯ MTH ปกติ	13:48	สิทธิกร
	Survey	*คุณ ศิวกร ทำการสำรวจแนวท่อก๊าซที่เส้น รังสิต ปกติ	14:06	สิทธิกร
	Survey	*คุณ ภาณุรักษ์ ทำการสำรวจแนวท่อก๊าซที่ นิคมฯโรจนะ งานต่อเนื่องบ่อคร่อมท่อ mpl 225		
		โครงการ monopy เพื่อการวางท่อ160mm.ต่อจากmpl 225mm.เตรียมบ่อsheet pile.		
		Route26 Permit.66.roj.ex.1068 จุด อื่นในพื้นที่ ปกติ	15:40	สิทธิกร
	Survey	*คุณ ศิวกร ทำการสำรวจแนวท่อก๊าซที่ นิคมฯบางกะดี ปกติ	16:02	สิทธิกร
03-Mar-23	Survey	*คุณ เฉลิม ทำการสำรวจแนวท่อก๊าซที่เส้น บางปูเหนือ ปกติ	9:28	สิทธิกร
	Survey	*คุณ ธนาสิทธิ์ เข้าตรวจสอบสถานีก๊าซประจำวันที่ PRS#2	9:44	สิทธิกร
	PM	*คุณ จรัล แจ้งเข้า OTS LKB.ล้างทำความสะอาดสถานี	9:53	สิทธิกร
	Survey	*คุณ เฉลิม เข้าตรวจสอบสถานีก๊าซประจำวันที่ BV#10	10:10	สิทธิกร
	Survey	*คุณ ธนาสิทธิ์ เข้าตรวจสอบสถานีก๊าซประจำวันที่ PRS#1	10:25	สิทธิกร
	Survey	*คุณ สมชาย ทำการสำรวจแนวท่อก๊าซที่เส้น บางปูใหม่ ปกติ	10:25	สิทธิกร
	Survey	*คุณ ศิวกร ทำการสำรวจแนวท่อก๊าซที่ นิคมฯบางกะดี ปกติ	10:25	สิทธิกร
	Survey	*คุณ นพดล ทำการสำรวจแนวท่อก๊าซที่ นิคมฯลาดกระบัง เส้น OTS-LKB ปกติ	10:32	สิทธิกร
	Survey	*คุณ อภิเชษฐ์ ทำการสำรวจแนวท่อก๊าซที่ นิคมฯเหมราช WES ปกติ	10:44	สิทธิกร
	Survey	*คุณ เฉลิม ทำการสำรวจแนวท่อก๊าซที่เส้น คลองขุด ซ.TDC เส้น BV#10 ปกติ		
		แพรกษา มีงานแก้ถนนทรุดทำฝั่งชิดเกาะกลางถนน ไม่มีผลกระทบกับท่อก๊าซ	10:50	สิทธิกร
	Survey	*คุณ ธนาสิทธิ์ แจ้งประสานงานป้องกันน้ำท่วมนิคมบางปู ชี้แนวท่อก๊าซฯ16"ขาเข้า และขา		
		ออกของบ่อวาล์ว ขาเข้า PRS#1	10:50	สิทธิกร

รายงานการรับแจ้งเหตุของห้องควบคุม

ว/ด/ป	ประเภทงาน	รายงานการปฏิบัติงาน	เวลา	ผู้ปฏิบัติงาน
03-Mar-23	Survey	*คุณ ธนาสิทธิ์ ทำการสำรวจแนวท่อก๊าซที่ นิคมฯบางปู มีงานประสานที่แจ้งนอกนั้นปกติ	11:03	สิทธิกร
	Survey	*คุณ ศิวกร ทำการสำรวจแนวท่อก๊าซที่เส้น รังสิต ปกติ	11:21	สิทธิกร
	Survey	*คุณ ภาณุรักษ์ ทำการสำรวจแนวท่อก๊าซที่เส้น เชียงราก ปกติ	11:26	สิทธิกร
	PM	*คุณ จรัล แจ้งออกจาก OTS LKB.เสร็จงานล้างทำความสะอาดสถานี	11:48	สิทธิกร
	Survey	*คุณ เฉลิม ทำการสำรวจแนวท่อก๊าซที่ นิคมฯแพรกษา BHS ปกติ	12:24	สิทธิกร
	อื่นๆ	*คุณ โชตินรินทร์ แจ้งช่วงบ่าย มีงานจ่ายgasเข้าโรงงานtuvsud nvk	12:57	สิทธิกร
	Survey	*คุณ ภาณุรักษ์ ทำการสำรวจแนวท่อก๊าซที่เส้น บางจาก บางปะอิน ปกติ	13:12	สิทธิกร
	Survey	*คุณ นพดล ทำการสำรวจแนวท่อก๊าซที่ นิคมฯบางพลี เส้น SWAN OTS-BPL ปกติ	13:35	สิทธิกร
	Survey	*คุณ นพดล ทำการสำรวจแนวท่อก๊าซที่ OTS BPL- นิคมอุตฯ MTH ปกติ	13:52	สิทธิกร
	Survey	*คุณ ศิวกร ทำการสำรวจแนวท่อก๊าซที่ นิคมฯนวนคร ปกติ	14:02	สิทธิกร
	อื่นๆ	Gas Connect: 03/03/23 เวลา 14:43 น. คุณโชตินรินทร์ ช่างเทคนิค สปก. แจ้งงาน		
		จ่ายก๊าซเข้าโรงงาน TUVSUD นิคมฯนวนคร	14:43	สิทธิกร
	อื่นๆ	*คุณ โชตินรินทร์ แจ้งจ่ายgasเข้าโรงงานtuvsud nvkแล้วกำลังทดสอบใช้งานที่100scm/hr	14:43	สิทธิกร
	Survey	*คุณ ภาณุรักษ์ ทำการสำรวจแนวท่อก๊าซที่ นิคมฯโรจนะ งานต่อเนื่องบ่อคร่อมท่อ mpl 225		
		โครงการ monopy เพื่อการวางท่อ160mm.ต่อจากmpl 225mm.เตรียมบ่อsheet pile.		
		Route26 Permit.66.roj.ex.1068 จุด อื่นในพื้นที่ ปกติ	15:26	สิทธิกร
04-Mar-23	Survey	*คุณ ธนาสิทธิ์ ทำการสำรวจแนวท่อก๊าซที่ นิคมฯแพรกษา BHS ปกติ	9:28	สุเมธ
	Survey	*คุณ จรัล เข้าตรวจสอบสถานีก๊าซประจำวันที่ OTS-BPL	9:29	สุเมธ
	Survey	*คุณ ธนาสิทธิ์ เข้าตรวจสอบสถานีก๊าซประจำวันที่ PRS#1	10:05	สุเมธ
	Survey	*คุณ จรัล ทำการสำรวจแนวท่อก๊าซที่ นิคมฯบางพลี เส้น OTS-BPL, M-Thai ปกติ	10:28	สุเมธ
	Survey	*คุณ ธนาสิทธิ์ ทำการสำรวจแนวท่อก๊าซที่ นิคมฯบางปู ซ.6-14 มีงานกั้นน้ำในรางระบายน้ำ		
		ช่วงป้อมทางเข้านิคมฯบางปู(แพรกษา)เพื่องานทำดาดคอนกรีตรางระบายน้ำ ถนนพัฒนา1		
		ไม่มีผลกระทบกับท่อก๊าซฯ ส่วนเขตส่งออก ปกติ	10:31	สุเมธ
	Survey	*คุณ พิทักษ์พล ทำการสำรวจแนวท่อก๊าซที่ นิคมฯนวนคร ปกติ	10:38	สุเมธ
	Survey	*คุณ กฤษดา ทำการสำรวจแนวท่อก๊าซที่ นิคมฯเหมราช WES ปกติ	11:07	สุเมธ
	Survey	*คุณ ธนาสิทธิ์ เข้าตรวจสอบสถานีก๊าซประจำวันที่ BV#10	11:07	สุเมธ
	Survey	*คุณ ธนาสิทธิ์ ทำการสำรวจแนวท่อก๊าซที่เส้น บางปูเหนือ ปกติ	11:09	สุเมธ
	Survey	*คุณ จรัล เข้าตรวจสอบสถานีก๊าซประจำวันที่ PRS#3	11:41	สุเมธ
	Survey	*คุณ ภาณุรักษ์ ทำการสำรวจแนวท่อก๊าซที่เส้น เชียงราก บางจาก ปกติ	11:50	สุเมธ
	Survey	*คุณ จรัล เข้าตรวจสอบสถานีก๊าซประจำวันที่ OTS-LKB	11:56	สุเมธ
	Survey	*คุณ ธนาสิทธิ์ เข้าตรวจสอบสถานีก๊าซประจำวันที่ PRS#2	12:03	สุเมธ
	Survey	*คุณ ธนาสิทธิ์ ทำการสำรวจแนวท่อก๊าซที่เส้น บางปูใหม่ ปกติ	12:03	สุเมธ

รายงานการรับแจ้งเหตุของห้องควบคุม

ว/ด/ป	ประเภทงาน	รายงานการปฏิบัติงาน	เวลา	ผู้ปฏิบัติงาน
	Survey	*คุณ ธนาสิทธิ์ ทำการสำรวจแนวท่อก๊าซที่เส้น แพรกษา มีงานแก้ถนนทรุด ทำฝั่งชิดเกาะ		
		กลางถนน ไม่มีผลกระทบกับท่อก๊าซ, ส่วนที่ ซ.TDC คลองขุด เส้น BV#10 ปกติ	12:03	สุเมธ
	Survey	*คุณ พิทักษ์พล ทำการสำรวจแนวท่อก๊าซที่เส้น รังสิต ปกติ	12:14	สุเมธ
	Survey	*คุณ จรัล ทำการสำรวจแนวท่อก๊าซที่ นิคมฯลาดกระบัง เส้น OTS-LKB ปกติ	12:15	สุเมธ
	Survey	*คุณ ธนาสิทธิ์ ทำการสำรวจแนวท่อก๊าซที่ นิคมฯบางปู ซ.1-5 ปกติ	12:19	สุเมธ
	Survey	*คุณ ภาณุรักษ์ ทำการสำรวจแนวท่อก๊าซที่เส้น บางปะอิน ปกติ	12:26	สุเมธ
	Survey	*คุณ พิทักษ์พล ทำการสำรวจแนวท่อก๊าซที่ นิคมฯบางกะดี ปกติ	14:42	สุเมธ
	Survey	*คุณ ภาณุรักษ์ ทำการสำรวจแนวท่อก๊าซที่ นิคมฯโรจนะ มีงานทำบ่อคร่อมท่อก๊าซ 225 โครง		
		การ Monopy เพื่อการวางท่อ 160 มม.ต่อจากท่อก๊าซ 225 มม.เตรียมบ่อ Sheet Pile Route		
		26 ติดตั้ง Bracing ชั้นบนและชั้นล่าง ตาม Permit 66-roj-ex-1068 นอกนั้นปกติ	15:08	สุเมธ
	Permit	*คุณ ธนาสิทธิ์ แจ้งงานดันท่อร้อยสายไฟฟ้า ผ่านท่อก๊าซฯบริการของ Rama&TTDF บริเวณ		
		โรงพยาบาลเมืองสมุทรบางปู ถนนสุขุมวิท เป็นงานของ บริษัท สี่แสงการโยธา (ท่อก๊าซฯลึก		
		ประมาณ 3.98 ม.ท่อร้อยสายไฟฟ้าที่ทำการดันหลังท่อลึกที่ประมาณ 7.07 ม.) ตาม Permit		
		66-BPM-EX-0525	21:42	สุเมธ
05-Mar-23	Survey	*คุณ ธนาสิทธิ์ ทำการสำรวจแนวท่อก๊าซที่ นิคมฯแพรกษา BHS ปกติ	9:28	ฏิณห์
	Survey	*คุณ พิทักษ์พล ทำการสำรวจแนวท่อก๊าซที่เส้น รังสิต ปกติ	10:01	ฏิณห์
	Survey	*คุณ ธนาสิทธิ์ เข้าตรวจสอบสถานีก๊าซประจำวันที่ PRS#1	10:42	ฏิณห์
	Survey	*คุณ ธนาสิทธิ์ ทำการสำรวจแนวท่อก๊าซที่ นิคมฯบางปู ซ.6-14 มีงานกั้นน้ำในรางระบายน้ำ		
		ช่วงป้อมทางเข้านิคมฯบางปู(แพรกษา)เพื่องานทำดาดคอนกรีตรางระบายน้ำ ถนนพัฒนา1		
		ไม่มีผลกระทบกับท่อก๊าซฯ ส่วนเขตส่งออก ปกติ	10:43	ฏิณห์
	Survey	*คุณ ธนาสิทธิ์ ทำการสำรวจแนวท่อก๊าซที่เส้น บางปูเหนือ ปกติ	10:43	ฏิณห์
	Survey	*คุณ ภาณุรักษ์ ทำการสำรวจแนวท่อก๊าซที่เส้น เชียงราก บางจาก ปกติ	10:48	ฏิณห์
	Survey	*คุณ ธนาสิทธิ์ เข้าตรวจสอบสถานีก๊าซประจำวันที่ BV#10	10:59	ฏิณห์
	Survey	*คุณ กฤษดา ทำการสำรวจแนวท่อก๊าซที่ นิคมฯเหมราช WES ปกติ	11:06	ฏิณห์
	Survey	*คุณ ธนาสิทธิ์ ทำการสำรวจแนวท่อก๊าซที่เส้น แพรกษา มีงานแก้ถนนทรุด ทำฝั่งชิดเกาะ		
		กลางถนน ไม่มีผลกระทบกับท่อก๊าซ, ส่วนที่ ซ.TDC คลองขุด เส้น BV#10 ปกติ	11:13	ฏิณห์
	Survey	*คุณ พิทักษ์พล ทำการสำรวจแนวท่อก๊าซที่ นิคมฯนวนคร ปกติ	11:35	ฏิณห์
	Survey	*คุณ ธนาสิทธิ์ เข้าตรวจสอบสถานีก๊าซประจำวันที่ PRS#2	11:35	ฏิณห์
	Survey	*คุณ ธนาสิทธิ์ ทำการสำรวจแนวท่อก๊าซที่เส้น บางปูใหม่ ปกติ	11:35	ฏิณห์
	Survey	*คุณ ภาณุรักษ์ ทำการสำรวจแนวท่อก๊าซที่เส้น บางปะอิน ปกติ	11:49	ฏิณห์
	Survey	*คุณ จรัล เข้าตรวจสอบสถานีก๊าซประจำวันที่ OTS-BPL	11:55	ฏิณห์
	Permit	*คุณ จรัล แจ้งงานขุดซ่อมท่อประปา ซอย 5 Permit 66-BPL-EX-0526	11:58	ฏิณห์

รายงานการรับแจ้งเหตุของห้องควบคุม

ว/ด/ป	ประเภทงาน	รายงานการปฏิบัติงาน	เวลา	ผู้ปฏิบัติงาน
05-Mar-23	Survey	*คุณ จรัล ทำการสำรวจแนวท่อก๊าซที่ OTS BPL. BPL. MTH. มีงานขุดซ่อมท่อประปา		
		และงานระบบสายส่งของการไฟฟ้า บริเวณอื่นปกติ	12:02	ฏิณห์
	Survey	*คุณ ธนาสิทธิ์ ทำการสำรวจแนวท่อก๊าซที่ นิคมฯบางปู ซ.1-5 ปกติ	12:03	ฏิณห์
	Survey	*คุณ ธนาสิทธิ์ เข้าตรวจสอบสถานีก๊าซประจำวันที่ PRS#3	13:12	ฏิณห์
	Survey	*คุณ ธนาสิทธิ์ เข้าตรวจสอบสถานีก๊าซประจำวันที่ OTS-LKB	13:21	ฏิณห์
	Survey	*คุณ ธนาสิทธิ์ ทำการสำรวจแนวท่อก๊าซที่ นิคมฯลาดกระบัง ปกติ	13:34	ฏิณห์
	Survey	*คุณ พิทักษ์พล ทำการสำรวจแนวท่อก๊าซที่ นิคมฯบางกะดี ปกติ	14:30	ฏิณห์
	Survey	*คุณ ภาณุรักษ์ ทำการสำรวจแนวท่อก๊าซที่ นิคมฯโรจนะ มีงานทำบ่อคร่อมท่อก๊าซ 225 โครง		
		การ Monopy เพื่อการวางท่อ 160 มม.ต่อจากท่อก๊าซ 225 มม.เตรียมบ่อ Sheet Pile Route		
		26 ติดตั้ง Bracing ชั้นบนและชั้นล่าง ตาม Permit 66-roj-ex-1068 นอกนั้นปกติ	15:54	ฏิณห์
06-Mar-23	Survey	*พิทักษ์พลสำรวจแนวท่อรังสิต ปกติ	10:08	องอาจ
	Survey	*เฉลิมสำรวจแนวท่อบางปูเหนือ ปกติ	10:14	องอาจ
	Survey	*ศิวกรสำรวจแนวท่อโรจนะ ปกติ	10:51	องอาจ
	อื่นๆ	*สุพรรณ เข้า OTS-BPL.	10:58	องอาจ
	Survey	*สุพรรณสำรวจแนวท่อก๊าซที่ OTS BPL. BPL. MTH. ปกติ	11:16	องอาจ
	Survey	*พิทักษ์พลสำรวจแนวท่อบางกะดี ปกติ	11:32	องอาจ
	Survey	*คุณ กฤษดา ทำการสำรวจแนวท่อก๊าซที่ นิคมฯเหมราช WES ปกติ	11:36	องอาจ
	Survey	*ศิวกรสำรวจแนวท่อบางปะอิน ปกติ	11:51	องอาจ
	อื่นๆ	*สุพรรณ เข้า OTS-LBK	11:54	องอาจ
	อื่นๆ	*เฉลิมเข้า BV # 10	12:02	องอาจ
	Survey	*เฉลิมสำรวจแนวท่อก๊าซที่เส้น แพรกษา มีงานแก้ถนนทรุด ทำฝั่งชิดเกาะ		
		กลางถนน ไม่มีผลกระทบกับท่อก๊าซ, ส่วนที่ ซ.TDC คลองขุด เส้น BV#10 ปกติ	12:04	องอาจ
	อื่นๆ	*เฉลิมเข้า PRS # 1	12:31	องอาจ
	Survey	*เฉลิมสำรวจแนวท่อ BHS ปกติ	13:13	องอาจ
	อื่นๆ	*เฉลิมเข้า PRS # 2	13:28	องอาจ
	อื่นๆ	*สุพรรณเข้า PRS # 3	13:43	องอาจ
	Survey	*เฉลิมสำรวจแนวท่อบางปูใหม่ ปกติ	14:01	องอาจ
	Survey	*สุพรรณสำรวจแนวท่อลาดกระบัง เส้นฉลองกรุง ปกติ	14:04	องอาจ
	Survey	*ศิวะกรสำรวจแนวท่อเชียงราก บางจาก ปกติ	14:05	องอาจ
07-Mar-23	Survey	*คุณ เฉลิม ทำการสำรวจแนวท่อก๊าซที่เส้น บางปูเหนือ ปกติ	9:28	สุเมธ
	Survey	*คุณ เฉลิม เข้าตรวจสอบสถานีก๊าซประจำวันที่ BV#10	10:03	สุเมธ

รายงานการรับแจ้งเหตุของห้องควบคุม

ว/ด/ป	ประเภทงาน	รายงานการปฏิบัติงาน	เวลา	ผู้ปฏิบัติงาน
07-Mar-23	Survey	*คุณ นพดล เข้าตรวจสอบสถานีก๊าซประจำวันที่ PRS#3	10:00	สุเมธ
	Survey	*คุณ กฤษดา ทำการสำรวจแนวท่อก๊าซที่ นิคมฯเหมราช WES มีงานขุดซ่อมท่อประปาใกล้		
		แนวท่อก๊าซ 160 มม.บริเวณข้าง ถ.G11 ใกล้บ่อวาล์ว 173 ตาม Permit 66-WES-EX-0294		
		นอกนั้นปกติ	10:15	สุเมธ
	Survey	*คุณ นพดล ทำการสำรวจแนวท่อก๊าซที่ นิคมฯลาดกระบัง เส้น OTS-LKB ปกติ	10:22	สุเมธ
	Survey	*คุณ ศิวกร ทำการสำรวจแนวท่อก๊าซที่ นิคมฯนวนคร ปกติ	10:48	สุเมธ
	อื่นๆ	*คุณ ดุษฎี 0896920753 การประปา สป.แจ้งจะทำการขุดติดตั้งมาตรวัดน้ำ ซิตี้ปาร์ค เคหะ		
		บางพลี ทำวันนี้ แจ้งคุณ นพดล รับทราบ	10:53	สุเมธ
	Survey	*คุณ ธนาสิทธิ์ ทำการสำรวจแนวท่อก๊าซที่เส้น บางปูใหม่ ปกติ	11:03	สุเมธ
	Survey	*คุณ เฉลิม ทำการสำรวจแนวท่อก๊าซที่เส้น แพรกษา มีงานแก้ถนนทรุดทำฝั่งแนวท่อก๊าซ วัน		
		นี้ ลอกผิวยาง ขุดรื้อวัสดุชั้นกากยาง กม.9+350-9+190 RT ตาม Permit66-BPO-EX-0625,		
		ส่วนที่ ซ.TDC คลองขุด เส้น BV#10 ปกติ	11:09	สุเมธ
	Survey	*คุณ ธนาสิทธิ์ เข้าตรวจสอบสถานีก๊าซประจำวันที่ PRS#2	11:10	สุเมธ
	Survey	*คุณ ภาณุรักษ์ ทำการสำรวจแนวท่อก๊าซที่เส้น เชียงราก บางจาก บางปะอิน ปกติ	11:41	สุเมธ
	Survey	*คุณ เฉลิม ทำการสำรวจแนวท่อก๊าซที่ นิคมฯแพรกษา BHS ปกติ	11:45	สุเมธ
	Survey	*คุณ ศิวกร ทำการสำรวจแนวท่อก๊าซที่ นิคมฯบางกะดี ปกติ	11:52	สุเมธ
	Survey	*คุณ ธนาสิทธิ์ เข้าตรวจสอบสถานีก๊าซประจำวันที่ PRS#1	11:55	สุเมธ
	Survey	*คุณ ธนาสิทธิ์ ทำการสำรวจแนวท่อก๊าซที่ นิคมฯบางปู ปกติ	12:12	สุเมธ
	Survey	*คุณ นพดล ทำการสำรวจแนวท่อก๊าซที่ นิคมฯบางพลี เส้น OTS-BPL ปกติ	13:46	สุเมธ
	Survey	*คุณ ศิวกร ทำการสำรวจแนวท่อก๊าซที่เส้น รังสิต ปกติ	14:07	สุเมธ
	Survey	*คุณ นพดล ทำการสำรวจแนวท่อก๊าซที่ เส้น OTS-BPL, M-Thai ปกติ งานขุดหาท่อน้ำ		
		ประปาเพื่อติดตั้งมิเตอร์น้ำประปาหลังวงเวียน MTH ไม่มีผลกระทบ	14:50	สุเมธ
	Survey	*คุณ ภาณุรักษ์ ทำการสำรวจแนวท่อก๊าซที่ นิคมฯโรจนะ มีงานชี้แนวจุด Water Jet โครงการ		
		King Board, มีงานทำบ่อคร่อมท่อก๊าซ 225 โครงการ Monopy เพื่อการวางท่อ 160 มม.ต่อ		
		จากท่อก๊าซ 225 มม.เตรียมบ่อ Sheet Pile Route 26 ติดตั้ง Bracing ชั้นบนและชั้นล่าง		
		เตรียมพื้นที่ขอบกันตกรอบบ่อ ตาม Permit 66-roj-ex-1068 นอกนั้นปกติ	16:30	สุเมธ
08-Mar-23	อื่นๆ	*คุณนที เข้าทำกล้อง CCTV ที่ออฟฟิศบางปู	9:22	สิทธิกร
	Survey	*คุณ เฉลิม ทำการสำรวจแนวท่อก๊าซที่เส้น บางปูเหนือ ปกติ	9:43	สิทธิกร
	Survey	*คุณ เฉลิม เข้าตรวจสอบสถานีก๊าซประจำวันที่ BV#10	10:11	สิทธิกร
	Survey	*คุณ ธนาสิทธิ์ เข้าตรวจสอบสถานีก๊าซประจำวันที่ PRS#2	10:12	สิทธิกร
	Survey	*คุณ ศิวกร ทำการสำรวจแนวท่อก๊าซที่ นิคมฯบางกะดี ปกติ	10:26	สิทธิกร
	Alarm SCADA	*PRS#4 ALARM AC FAIL แจ้งคุณ ศิวกร เข้าตรวจสอบ	10:28	สิทธิกร

รายงานการรับแจ้งเหตุของห้องควบคุม

ว/ด/ป	ประเภทงาน	รายงานการปฏิบัติงาน	เวลา	ผู้ปฏิบัติงาน
08-Mar-23	Alarm SCADA	*คุณ ศิวกร แจ้งตรวจสอบ *PRS#4 ALARM AC FAIL พบการไฟฟ้าทำงานเปลี่ยนสายไฟ		
		ตัดไฟประมาณหนึ่งชั่วโมง	10:50	สิทธิกร
	Permit	*คุณ เฉลิมแจ้งงานขุดรื้อชั้นหินคลุกเดิม กม.9+190-9+350 Permit.66-BPO-EX-0625	10:54	สิทธิกร
	Survey	*คุณ ธนาสิทธิ์ เข้าตรวจสอบสถานีก๊าซประจำวันที่ PRS#1	10:56	สิทธิกร
	Survey	*คุณ นพดล แจ้งประสานงานโครงการติดตามเคลื่อนย้ายของเสียในนิคมอุตฯบางพลี		
		Soi5/3 และ Soi 2/1 กับทางบริษัท NEC	11:01	สิทธิกร
	Survey	*คุณ อภิเชษฐ์ ทำการสำรวจแนวท่อก๊าซที่ นิคมฯเหมราช WES ปกติ	11:02	สิทธิกร
	Survey	*คุณ นพดล ทำการสำรวจแนวท่อก๊าซที่ นิคมฯบางพลี เส้น SWAN OTS-BPL ปกติ	11:13	สิทธิกร
	Survey	*คุณ ธนาสิทธิ์ ทำการสำรวจแนวท่อก๊าซที่ นิคมฯบางปู ปกติ	11:21	สิทธิกร
	Survey	*คุณ เฉลิม ทำการสำรวจแนวท่อก๊าซที่เส้น แพรกษา มีงานแก้ถนนทรุดทำฝั่งแนวท่อก๊าซ วัน		
		นี้ ลอกผิวยาง Permit.66-BPO-EX-0625,ส่วนที่ ซ.TDC คลองขุด เส้น BV#10 ปกติ	11:25	สิทธิกร
	Survey	*คุณ ศิวกร ทำการสำรวจแนวท่อก๊าซที่ นิคมฯนวนคร ปกติ	11:35	สิทธิกร
	Survey	*คุณ นพดล ทำการสำรวจแนวท่อก๊าซที่ OTS BPL- นิคมอุตฯ MTH ปกติ	11:35	สิทธิกร
	Survey	*คุณ ธนาสิทธิ์ ทำการสำรวจแนวท่อก๊าซที่เส้น บางปูใหม่ ปกติ	11:43	สิทธิกร
	Alarm SCADA	*PRS#4 ALARM AC Normal	11:45	สิทธิกร
	Survey	*คุณ เฉลิม ทำการสำรวจแนวท่อก๊าซที่ นิคมฯแพรกษา BHS ปกติ	12:10	สิทธิกร
	อื่นๆ	*คุณ พิทักษ์พล แจ้งงานถอดล้าง pcv1st เนื่องจาก sulphur อุดตันมีผลทำให้ lockup		
		สูงที่ NGVRSS	13:00	สิทธิกร
	Survey	*คุณ ภาณุรักษ์ ทำการสำรวจแนวท่อก๊าซที่เส้น เชียงราก บางจาก บางปะอิน ปกติ	13:11	สิทธิกร
	Survey	*คุณ นพดล ทำการสำรวจแนวท่อก๊าซที่ นิคมฯลาดกระบัง เส้น OTS-LKB ปกติ	13:34	สิทธิกร
	Survey	*คุณ ศิวกร ทำการสำรวจแนวท่อก๊าซที่เส้น รังสิต ปกติ	14:11	สิทธิกร
	Survey	*คุณ ภาณุรักษ์ ทำการสำรวจแนวท่อก๊าซที่ นิคมฯโรจนะ มีงานต่อเนื่องบ่อคร่อมท่อmpl 225		
		โครงการ monopy เพื่อการวางท่อ160mm. ต่อจากmpl 225mm.เตรียมบ่อsheet pile.		
		Route26 ติดตั้งbracingชั้นบนและชั้นล่างและเตรียมพื้นที่ขอบกันตกรอบบ่อ Permit.66.roj.		
		ex.1068 จุด อื่นในพื้นที ปกติ	15:41	สิทธิกร
09-Mar-23	Survey	*คุณ เฉลิม ทำการสำรวจแนวท่อก๊าซที่เส้น บางปูเหนือ ปกติ	9:40	สิทธิกร
	Survey	*คุณ ธนาสิทธิ์ แจ้งประสานงานทำถนนคอนกรีต Soi 11B กับ Gusco มีบ่อวาล์วที่อยู่ไหล่		
		ทาง รวมทั้งหมด 11 บ่อ	9:56	สิทธิกร
	Survey	*คุณ ศิวกร ทำการสำรวจแนวท่อก๊าซที่ นิคมฯบางกะดี ปกติ	10:01	สิทธิกร
	Survey	*คุณ ธนาสิทธิ์ เข้าตรวจสอบสถานีก๊าซประจำวันที่ PRS#1	10:08	สิทธิกร
	Survey	*คุณ เฉลิม เข้าตรวจสอบสถานีก๊าซประจำวันที่ BV#10	10:26	สิทธิกร
	Permit	*คุณ นพดล แจ้งงานขุดซ่อมท่อน้ำประปา PVC ขนาด 300 mm.ในนิคมเอ็มไทย เลขที่		

รายงานการรับแจ้งเหตุของห้องควบคุม

ว/ด/ป	ประเภทงาน	รายงานการปฏิบัติงาน	เวลา	ผู้ปฏิบัติงาน
09-Mar-23		Permit No.66-MTH-EX-0660	10:42	สิทธิกร
	Survey	*คุณ อภิเชษฐ์ ทำการสำรวจแนวท่อก๊าซที่ นิคมฯเหมราช WES ปกติ	10:46	สิทธิกร
	Permit	*คุณ เฉลิม แจ้งงานถนนแพรกษางานขุดรื้อชั้นหินคลุกเดิม กม.9+190-9+490 RT		
		Permit.66-BPO-EX-0625	10:49	สิทธิกร
	Survey	*คุณ ศิวกร ทำการสำรวจแนวท่อก๊าซที่ นิคมฯนวนคร ปกติ	11:04	สิทธิกร
	Survey	*คุณ ธนาสิทธิ์ ทำการสำรวจแนวท่อก๊าซที่เส้น บางปูใหม่ ปกติ	11:16	สิทธิกร
	Survey	*คุณ ธนาสิทธิ์ เข้าตรวจสอบสถานีก๊าซประจำวันที่ PRS#2	11:17	สิทธิกร
	Survey	*คุณ นพดล ทำการสำรวจแนวท่อก๊าซที่ OTS BPL- นิคมอุตฯ MTH งานขุดซ่อมท่อน้ำประปา		
		ตาม Permit No.0660 นอกจากนี้ปกติ	11:18	สิทธิกร
	Survey	*คุณ เฉลิม ทำการสำรวจแนวท่อก๊าซที่เส้น แพรกษา มีงานแก้ถนนทรุดทำฝั่งแนวท่อก๊าซ วัน		
		นี้ ลอกผิวยาง Permit.66-BPO-EX-0625,ส่วนที่ ซ.TDC คลองขุด เส้น BV#10 ปกติ	11:27	สิทธิกร
	Survey	*คุณ ธนาสิทธิ์ ทำการสำรวจแนวท่อก๊าซที่ นิคมฯบางปู ปกติ,มีประสานงานที่แจ้งข้างต้น		
		นอกจากนี้ ปกติ	11:32	สิทธิกร
	Survey	*คุณ นพดล ทำการสำรวจแนวท่อก๊าซที่ นิคมฯบางพลี เส้น SWAN OTS-BPL ปกติ	11:57	สิทธิกร
	Survey	*คุณ ศิวกร ทำการสำรวจแนวท่อก๊าซที่เส้น เชียงราก บางจาก บางปะอิน ปกติ	12:02	สิทธิกร
	Survey	*คุณ เฉลิม ทำการสำรวจแนวท่อก๊าซที่ นิคมฯแพรกษา BHS ปกติ	12:13	สิทธิกร
	PM	*คุณ สุริยะ แจ้งเข้า Cal.Pressure Temp และ PM SCADA ที่ OTS-LKB	12:20	สิทธิกร
	PM	*คุณ ศิริโรจน์ แจ้งเข้า Cal.Flowcom ที่ OTS-LKB	13:43	สิทธิกร
	Survey	*คุณ นพดล ทำการสำรวจแนวท่อก๊าซที่ นิคมฯลาดกระบัง เส้น OTS-LKB ปกติ	13:59	สิทธิกร
	Survey	*คุณ ศิวกร ทำการสำรวจแนวท่อก๊าซที่ นิคมฯโรจนะ มีงานต่อเนื่องโครงการ monopy วางท่อ		
		Hdpe160mm.Mpl เชื่อมต่อจาก Hdpe 225mm. Mpl Permit.66.roj.ex.1068 จุดอื่นปกติ	14:03	สิทธิกร
	Survey	*คุณ ศิวกร ทำการสำรวจแนวท่อก๊าซที่เส้น รังสิต ปกติ	14:51	สิทธิกร
	Permit	*คุณ เฉลิม แจ้งงานซ่อมท่อประปาถ.บางพลี-ตำหรุ หน้าม.วรารมย์ Permit No.66-BPO-		
		EX-0626	16:36	สิทธิกร
	PM	*คุณ สุริยะ แจ้งเสร็จงาน Cal.Pressure Temp และ PM SCADA ที่ OTS-LKB	17:10	สิทธิกร
10-Mar-23	Survey	*คุณ ธนาสิทธิ์ ทำการสำรวจแนวท่อก๊าซที่เส้น บางปูใหม่ ปกติ	9:40	สิทธิกร
	Survey	*คุณ เฉลิม แจ้งงานถนนแพรกษางานขุดรื้อชั้นดินคลุกเดิม กม.9+190-9+490 RT		
		Permit.66-BPO-EX-0625	9:42	สิทธิกร
	Survey	*คุณ นพดล ทำการสำรวจแนวท่อก๊าซที่ OTS BPL- นิคมอุตฯ MTH ปกติ	9:53	สิทธิกร
	Survey	*คุณ ศิวกร ทำการสำรวจแนวท่อก๊าซที่ นิคมฯบางกะดี ปกติ	10:04	สิทธิกร
	Survey	*คุณ ธนาสิทธิ์ เข้าตรวจสอบสถานีก๊าซประจำวันที่ PRS#2	10:09	สิทธิกร
	Survey	*คุณ สมชาย ทำการสำรวจแนวท่อก๊าซที่ นิคมฯแพรกษา BHS ปกติ	10:15	สิทธิกร

รายงานการรับแจ้งเหตุของห้องควบคุม

ว/ด/ป	ประเภทงาน	รายงานการปฏิบัติงาน	เวลา	ผู้ปฏิบัติงาน
10-Mar-23	Survey	*คุณ สมชาย ทำการสำรวจแนวท่อก๊าซที่เส้น บางปูเหนือ ปกติ	10:15	สิทธิกร
	Survey	*คุณ สมชาย เข้าตรวจสอบสถานีก๊าซประจำวันที่ BV#10	10:32	สิทธิกร
	Survey	*คุณ อภิเชษฐ์ ทำการสำรวจแนวท่อก๊าซที่ นิคมฯเหมราช WES ปกติ	10:48	สิทธิกร
	Survey	*คุณ นพดล ทำการสำรวจแนวท่อก๊าซที่ นิคมฯบางพลี เส้น SWAN OTS-BPL ปกติ	11:01	สิทธิกร
	Survey	*คุณ ธนาสิทธิ์ เข้าตรวจสอบสถานีก๊าซประจำวันที่ PRS#1	11:01	สิทธิกร
	Survey	*คุณ ศิวกร ทำการสำรวจแนวท่อก๊าซที่ นิคมฯนวนคร ปกติ	11:05	สิทธิกร
	Survey	*คุณ เฉลิม แจ้งประสานงานการไฟฟ้างานปักเสาซอย10Bหน้าบ.โกเวนเจอร์ BPO		
		จะปักวันศุกร์ที่17มีนาคม 66 เวลา 10.00น	11:09	สิทธิกร
	Survey	*คุณ ธนาสิทธิ์ ทำการสำรวจแนวท่อก๊าซที่ นิคมฯบางปู ปกติ	11:38	สิทธิกร
	Survey	*คุณ ศิวกร ทำการสำรวจแนวท่อก๊าซที่เส้น เชียงราก บางจาก บางปะอิน ปกติ	12:01	สิทธิกร
	PM	*คุณ ธนาสิทธิ์ แจ้งงาน PM Tranformer Rectifier at PRS#1	12:03	สิทธิกร
	Survey	*คุณ นพดล ทำการสำรวจแนวท่อก๊าซที่ นิคมฯลาดกระบัง เส้น OTS-LKB ปกติ	13:34	สิทธิกร
	PM	*คุณ สุริยะ แจ้งเข้า Cal.Pressure Temp ที่ OTS-RST	13:55	สิทธิกร
	Survey	*คุณ ศิวกร ทำการสำรวจแนวท่อก๊าซที่ นิคมฯโรจนะ มีงานต่อเนื่องโครงการ monopy วางท่อ		
		Hdpe160mm.Mpl เชื่อมต่อจาก Hdpe 225mm. Mpl Permit.66.roj.ex.1068 จุดอื่นปกติ	14:05	สิทธิกร
	Survey	*คุณ ศิวกร ทำการสำรวจแนวท่อก๊าซที่เส้น รังสิต ปกติ	14:52	สิทธิกร
	PM	*คุณ สุริยะ แจ้งเสร็จงาน Cal.Pressure Temp ที่ OTS-RST	17:02	สิทธิกร
11-Mar-23	Survey	*เฉลิมสำรวจแนวท่อบางปูเหนือ ปกติ	9:41	องอาจ
	Permit	*เฉลิมแจ้งถนนแพรกษางานขุดรื้อชั้นดินเดิม กม.9+190-9+490		
		งานปรับระดับดินเดิม กม.9+190-9+490 Permit No.66-BPO-EX-0625	10:05	องอาจ
	Survey	*ศิวกรสำรวจแนวท่อบางกะดี ปกติ	10:24	องอาจ
	อื่นๆ	*สุพรรณเข้า OTS-BPL	10:32	องอาจ
	Survey	*กฤษดาสำรวจแนวท่อ WES ปกติ	10:36	องอาจ
	Survey	*พิทักษ์พลสำรวจแนวท่อเชียงราก บางจาก บางปะอิน ปกติ	10:44	องอาจ
	Survey	*สุพรรณบางพลี สวอน ปกติ	10:46	องอาจ
	Survey	*เฉลิมสำรวจแนวท่อแพรกษา งานคลองขุด คลองขุด OTS BV#10 ซอย.TDC Steel ปกติ	11:25	องอาจ
	Survey	*สุพรรณสำรวจแนวท่อบางพลี M-Thai งานขุดซ่อมปะปาหัวมุมวงเวียนห่าง 5 เมตร	11:29	องอาจ
	Survey	*ศิวกรสำรวจแนวท่อนวนคร ปกติ	11:31	องอาจ
	Survey	*เฉลิมสำรวจแนวท่อ BHS ปกติ	12:02	องอาจ
	อื่นๆ	*เฉลิมเข้า PRS #1,2	12:52	องอาจ
	Survey	*เฉลิมสำรวจแนวท่อ BPO ปกติ	12:58	องอาจ
	อื่นๆ	*สุพรรณเข้า OTS-LKB	13:34	องอาจ

รายงานการรับแจ้งเหตุของห้องควบคุม

ว/ด/ป	ประเภทงาน	รายงานการปฏิบัติงาน	เวลา	ผู้ปฏิบัติงาน
11-Mar-23	Survey	*เฉลิมสำรวจแนวท่อ BPM ปกติ	13:46	องอาจ
	อื่นๆ	*สุพรรณเข้า PRS #3	14:21	องอาจ
	Survey	*พิทักษ์พลสำรวจแนวท่อก๊าซที่ นิคมฯโรจนะ มีงานต่อเนื่องโครงการ monopy วางท่อ		
		Hdpe160mm.Mpl เชื่อมต่อจาก Hdpe 225mm. Mpl Permit.66.roj.ex.1068 จุดอื่นปกติ	14:22	องอาจ
	Survey	*สุพรรณลาดกระบัง เส้นฉลองกรุง ปกติ	14:38	องอาจ
12-Mar-23	Survey	*คุณ เฉลิม ทำการสำรวจแนวท่อก๊าซที่เส้น บางปูเหนือ ปกติ	9:54	สุเมธ
	Permit	*คุณ เฉลิม แจ้งงานถนน แพรกษา งานปรับระดับดินเดิม กม.9+190 - 9+490 ลงหินคลุก		
		ลงทรายซีเมนต์ บดอัด ตาม Permit 66-BPO-EX-0625	10:06	สุเมธ
	Survey	*คุณ เฉลิม เข้าตรวจสอบสถานีก๊าซประจำวันที่ BV#10	10:21	สุเมธ
	Survey	*คุณ ศิวกร ทำการสำรวจแนวท่อก๊าซที่ นิคมฯบางกะดี ปกติ	10:23	สุเมธ
	Survey	*คุณ สุพรรณ เข้าตรวจสอบสถานีก๊าซประจำวันที่ OTS-LKB	10:30	สุเมธ
	Survey	*คุณ เฉลิม ทำการสำรวจแนวท่อก๊าซที่เส้น แพรกษา มีงานตาม Permit 66-BPO-EX-0625		
		ส่วนที่ ซ.TDC คลองขุด เส้น BV#10 ปกติ	10:42	สุเมธ
	Survey	*คุณ เฉลิม เข้าตรวจสอบสถานีก๊าซประจำวันที่ PRS#1	10:43	สุเมธ
	Survey	*คุณ เฉลิม แจ้งซอย 11B ลอกลอกยางผิวถนน ไม่มีผลกระทบต่อแนวท่อก๊าซ	11:00	สุเมธ
	Survey	*คุณ กฤษดา ทำการสำรวจแนวท่อก๊าซที่ นิคมฯเหมราช WES ปกติ	11:05	สุเมธ
	Survey	*คุณ เฉลิม ทำการสำรวจแนวท่อก๊าซที่ นิคมฯแพรกษา BHS ปกติ	11:31	สุเมธ
	Survey	*คุณ ศิวกร ทำการสำรวจแนวท่อก๊าซที่ นิคมฯนวนคร ปกติ	11:40	สุเมธ
	Survey	*คุณ เฉลิม เข้าตรวจสอบสถานีก๊าซประจำวันที่ PRS#2	11:42	สุเมธ
	Survey	*คุณ สุพรรณ เข้าตรวจสอบสถานีก๊าซประจำวันที่ PRS#3	11:50	สุเมธ
	Survey	*คุณ เฉลิม ทำการสำรวจแนวท่อก๊าซที่ นิคมฯบางปู ปกติ	12:21	สุเมธ
	Survey	*คุณ สุพรรณ ทำการสำรวจแนวท่อก๊าซที่ นิคมฯลาดกระบัง มีงานขุดซ่อมถนน บริเวณ ถ.C7		
		หน้าบริษัท Newell ไม่มีผลกระทบต่อแนวท่อก๊าซ, เส้น OTS-LKB ปกติ	12:37	สุเมธ
	Survey	*คุณ พิทักษ์พล ทำการสำรวจแนวท่อก๊าซที่ นิคมฯโรจนะ มีงานวางท่อก๊าซ 160 มม.เชื่อม		
		ต่อท่อก๊าซ 225 มม.โครงการ Monopy ตาม Permit 66-roj-ex-1068 นอกนั้นปกติ	12:58	สุเมธ
	Survey	*คุณ เฉลิม ทำการสำรวจแนวท่อก๊าซที่เส้น บางปูใหม่ ปกติ	13:38	สุเมธ
	Survey	*คุณ ศิวกร ทำการสำรวจแนวท่อก๊าซที่เส้น รังสิต ปกติ	13:57	สุเมธ
	Survey	*คุณ สุพรรณ ทำการสำรวจแนวท่อก๊าซที่ เส้น OTS-BPL, M-Thai ปกติ	14:04	สุเมธ
	Survey	*คุณ พิทักษ์พล ทำการสำรวจแนวท่อก๊าซที่เส้น บางปะอิน เชียงราก บางจาก ปกติ	14:20	สุเมธ
	Survey	*คุณ สุพรรณ เข้าตรวจสอบสถานีก๊าซประจำวันที่ OTS-BPL	14:21	สุเมธ
	Survey	*คุณ สุพรรณ ทำการสำรวจแนวท่อก๊าซที่ นิคมฯบางพลี เส้น OTS-BPL ปกติ	14:45	สุเมธ

รายงานการรับแจ้งเหตุของห้องควบคุม

ว/ด/ป	ประเภทงาน	รายงานการปฏิบัติงาน	เวลา	ผู้ปฏิบัติงาน
13-Mar-23	อื่นๆ	*คุณวิโรจน์ (รวศ.)เข้าตรวจหน้างาน OTS-NVK	8:45	ฏิณห์
	Survey	*คุณ เฉลิม ทำการสำรวจแนวท่อก๊าซที่เส้น บางปูเหนือ ปกติ	9:53	ฏิณห์
	Survey	*คุณ ธนาสิทธิ์ ทำการสำรวจแนวท่อก๊าซที่เส้น บางปูใหม่ ปกติ	9:55	ฏิณห์
	Survey	*คุณ ธนาสิทธิ์ เข้าตรวจสอบสถานีก๊าซประจำวันที่ PRS#2	10:07	ฏิณห์
	Survey	*คุณ เฉลิม แจ้งถนนแพรกษา สูบน้ำเตรียมงานลงหินคลุก ลงทรายซีเมนต์ บดอัด	10:19	ฏิณห์
	Permit	*คุณ นพดล แจ้งงานโครงการระบบติดตามการเคลื่อนย้ายกากของเสียในนิคม BPL ของทาง		
		บ.NEC เลขที่ Permit No.66-BPL-EX-0661	10:31	ฏิณห์
	Survey	*คุณ อภิเชษฐ์ ทำการสำรวจแนวท่อก๊าซที่ นิคมฯเหมราช WES ปกติ	10:43	ฏิณห์
	Survey	*คุณ เฉลิม เข้าตรวจสอบสถานีก๊าซประจำวันที่ BV#10	10:50	ฏิณห์
	Survey	*คุณ ธนาสิทธิ์ เข้าตรวจสอบสถานีก๊าซประจำวันที่ PRS#2	10:57	ฏิณห์
	Permit	*คุณ ภาณุรักษ์ แจ้งเริ่มงานโครงการโยกย้ายฐานเสา เตรียมบ่อปักเข็มฐานรากไฟฟ้า115kv		
		Route24 Permit.66.roj.ex.1069	10:57	ฏิณห์
	Survey	*คุณ นพดล ทำการสำรวจแนวท่อก๊าซที่ นิคมฯบางพลี เส้น SWAN OTS-BPL งานโครงการ		
		ระบบติดตามการเคลื่อนย้ายกากของเสียตาม Permit No.66-BPL-EX-0661 นอกจากนี้ปกติ	10:58	ฏิณห์
	Permit	*คุณ ภาณุรักษ์งานต่อเนื่องบ่อคร่อมท่อmpl 225 โครงการ monopy เพื่อการวางท่อ160mm.		
		ต่อจากmpl 225mm.เตรียมบ่อsheet pile. Route26 ช่วงboring jackkin ระหว่างบ่อ2บ่อ		
		Permit.66.roj.ex.1068	11:23	ฏิณห์
	Permit	*คุณ ศิวกร ทำการสำรวจแนวท่อก๊าซที่ นิคมฯบางกะดี งานเดินตรวจสอบรอยรั่วซึม		
		(leak survey) ตามแนวท่อก๊าซทั้งหมดพื้นที่นิคมบางกะดี permit-Bkd-cd-1047		
		บริเวณอื่นปกติ	11:27	ฏิณห์
	Survey	*คุณ นพดล ทำการสำรวจแนวท่อก๊าซที่ OTS BPL- นิคมอุตฯ MTH ปกติ	11:32	ฏิณห์
	Survey	*คุณ ธนาสิทธิ์ ทำการสำรวจแนวท่อก๊าซที่ นิคมฯบางปู งานโครงการระบบติดตามการเคลื่อน		
		ย้ายกากของเสียในนิคม BPO ของทาง บ.NEC ไม่มีผลกระทบกับท่อก๊าซฯ นอกจากนี้ ปกติ	11:43	ฏิณห์
	Survey	*คุณ นพดล ทำการสำรวจแนวท่อก๊าซที่ นิคมฯลาดกระบัง เส้น OTS-LKB ปกติ	13:30	ฏิณห์
	Survey	*คุณ ศิวกร ทำการสำรวจแนวท่อก๊าซที่ นิคมฯนวนคร ปกติ	14:07	ฏิณห์
	Survey	*คุณ ศิวกร ทำการสำรวจแนวท่อก๊าซที่เส้น รังสิต ปกติ	14:59	ฏิณห์
	Survey	*คุณ ภาณุรักษ์ ทำการสำรวจแนวท่อก๊าซที่ นิคมฯโรจนะ งานโครงการโยกย้ายฐานเสา		
		เตรียมบ่อปักเข็มฐานรากไฟฟ้า115kv Route24 Permit.66.roj.ex.1069 งานต่อเนื่องบ่อ		
		คร่อมท่อmpl225โครงการ monopy เพื่อการวางท่อ160mm. ต่อจากmpl 225mm.		
		เตรียมบ่อsheet pile. Route26 ช่วงboring jackkin ระหว่างบ่อ2บ่อ		
		Permit.66.roj.ex.1068 bจุดอื่นในพื้นที่ ปกติ	15:16	ฏิณห์
	Survey	*คุณ ภาณุรักษ์ ทำการสำรวจแนวท่อก๊าซที่เส้น เชียงราก บางจาก บางปะอิน ปกติ	16:09	ฏิณห์

รายงานการรับแจ้งเหตุของห้องควบคุม

ว/ด/ป	ประเภทงาน	รายงานการปฏิบัติงาน	เวลา	ผู้ปฏิบัติงาน
13-Mar-23	Permit	*คุณ ธนาสิทธิ์ แจ้งงานขุดเปลี่ยนชุดหัวดับเพลิง Soi 8D และเปลี่ยนประตูน้ำหัวมุมซอย 8D		
		แยกมารยามดี Permit No.66-BPO-EX-0527 by Gusco BPO	16:22	ฏิณห์
14-Mar-23	Survey	*คุณ เฉลิม ทำการสำรวจแนวท่อก๊าซที่เส้น บางปูเหนือ ปกติ	9:42	สุเมธ
	Survey	*คุณ ธนาสิทธิ์ ทำการสำรวจแนวท่อก๊าซที่เส้น บางปูใหม่ ปกติ	9:48	สุเมธ
	Survey	*คุณ ธนาสิทธิ์ เข้าตรวจสอบสถานีก๊าซประจำวันที่ PRS#2	9:49	สุเมธ
	อื่นๆ	*คุณ เอกพล ช่างตั้ม 0946537776 แจ้งขอนัดเข้าดูพื้นที่ ก่อนเริ่มงานก่อสร้างสะพานเข้า		
		โครงการหมู่บ้านเสนา ก่อนถึงโลต้สบางปู แจ้งคุณ ธนาสิทธิ์ รับทราบ	9:53	สุเมธ
	Survey	*คุณ เฉลิม เข้าตรวจสอบสถานีก๊าซประจำวันที่ BV#10	10:28	สุเมธ
	Survey	*คุณ นพดล ทำการสำรวจแนวท่อก๊าซที่ นิคมฯลาดกระบัง เส้น OTS-LKB ปกติ	10:29	สุเมธ
	Survey	*คุณ ธนาสิทธิ์ เข้าตรวจสอบสถานีก๊าซประจำวันที่ PRS#1	10:37	สุเมธ
	Survey	*คุณ ศิวกร ทำการสำรวจแนวท่อก๊าซที่ นิคมฯนวนคร ปกติ	10:44	สุเมธ
	อื่นๆ	*คุณ วีระ 0863030270 แจ้งขอนัดเข้าดูหน้างาน ก่อนเริ่มการทำงานโครงการทำรั้วหน้า		
		นิคมฯลาดกระบัง แจ้งคุณ นพดล รับทราบ	10:54	สุเมธ
	Survey	*คุณ เฉลิม ทำการสำรวจแนวท่อก๊าซที่เส้น แพรกษา มีงานแก้ถนนทรุดทำฝั่งแนวท่อก๊าซ งาน		
		ตาม Permit 66-BPO-EX-0625 ส่วนที่ ซ.TDC คลองขุด เส้น BV#10 ปกติ	10:55	สุเมธ
	Survey	*คุณ เฉลิม ทำการสำรวจแนวท่อก๊าซที่ นิคมฯแพรกษา BHS ปกติ	11:20	สุเมธ
	Survey	*คุณ ศิวกร ทำการสำรวจแนวท่อก๊าซที่ นิคมฯบางกะดี ปกติ	11:48	สุเมธ
	อื่นๆ	*ที่ OTS-WES จนท.ปท.3 เข้ามาตรวจเช็คอุปกรณ์ในสถานี	11:50	สุเมธ
	Survey	*คุณ ภาณุรักษ์ ทำการสำรวจแนวท่อก๊าซที่เส้น บางปะอิน เชียงราก บางจาก ปกติ	11:58	สุเมธ
	Survey	*คุณ เฉลิม ทำการสำรวจแนวท่อก๊าซที่ นิคมฯบางพลี เส้น OTS-BPL ปกติ	12:05	สุเมธ
	Survey	*คุณ ธนาสิทธิ์ ทำการสำรวจแนวท่อก๊าซที่ นิคมฯบางปู มีงานโครงการ ระบบติดตามการ		
		เคลื่อนย้ายกากของเสียในนิคม BPO ของทาง บ.NEC ไม่มีผลกระทบกับท่อก๊าซฯ นอกนั้น		
		ปกติ	12:06	สุเมธ
	Survey	*คุณ อภิเชษฐ์ ทำการสำรวจแนวท่อก๊าซที่ นิคมฯเหมราช WES ปกติ	12:07	สุเมธ
	Survey	*คุณ เฉลิม ทำการสำรวจแนวท่อก๊าซที่ เส้น OTS-BPL, M-Thai ปกติ	13:12	สุเมธ
	อื่นๆ	*ที่ OTS-WES จนท.ปท.3 เข้ามาตรวจเช็คอุปกรณ์ในสถานี เสร็จแล้ว	13:20	สุเมธ
	Survey	*คุณ ศิวกร ทำการสำรวจแนวท่อก๊าซที่เส้น รังสิต ปกติ	14:02	สุเมธ
	อื่นๆ	คุณ โชตินรินทร์ เข้า OTS-RST เพื่อซ่อม PCV งาน ModifyOTS-NVK ต่อ	14:14	สุเมธ
	Survey	*คุณ ภาณุรักษ์ ทำการสำรวจแนวท่อก๊าซที่ นิคมฯโรจนะ มีงานบ่อคร่อมท่อก๊าซ 225 โครงการ		
		Monopy เพื่อการวางท่อ 160 มม.ต่อจากท่อก๊าซ 225 มม.เตรียมบ่อ Sheet Pile Route 26		
		ช่วง Boring Jacking ระหว่างบ่อ 2 บ่อตาม Permit 66-roj-ex-1068 นอกนั้นปกติ	16:06	สุเมธ

รายงานการรับแจ้งเหตุของห้องควบคุม

ว/ด/ป	ประเภทงาน	รายงานการปฏิบัติงาน	เวลา	ผู้ปฏิบัติงาน
15-Mar-23	อื่นๆ	*คุณ ศิริโรจน์ แจ้งเข้าตัดยอดการใช้ก๊าซสถานีโซนใต้ BV#10 ,OTS-BPL	8:47	ฏิณห์
	อื่นๆ	*คุณ สุริยะ แจ้งเข้าตัดยอดการใช้ก๊าซสถานีโซนเหนือทั้งหมด	9:15	ฏิณห์
	Survey	*คุณ ธนาสิทธิ์ ทำการสำรวจแนวท่อก๊าซที่เส้น บางปูใหม่ ปกติ	9:31	ฏิณห์
	Survey	*คุณ ธนาสิทธิ์ เข้าตรวจสอบสถานีก๊าซประจำวันที่ PRS#2	9:37	ฏิณห์
	Survey	*คุณ เฉลิม ทำการสำรวจแนวท่อก๊าซที่เส้น บางปูเหนือ ปกติ	9:39	ฏิณห์
	Permit	*คุณ เฉลิม แจ้งถนนแพรกษา มีงานแก้ถนนทรุดทำฝั่งแนวท่อก๊าซ ขุดเปิดหน้าดินทางเข้า		
		หมู่บ้าน Permit No.66-BPO-EX-0625	10:04	ฏิณห์
	Permit	*คุณ ศิวกร ทำการสำรวจแนวท่อก๊าซที่เส้น รังสิต งานเดินตรวจสอบรอยรั่วซึม (leak survey)		
		ตามแนวท่อก๊าซ steel gas 10"mpl ทั้งหมดของพื้นที่รังสิต permit-Rst-cd-1048		
		บริเวณอื่นปกติ	10:17	ฏิณห์
	Survey	*คุณ ธนาสิทธิ์ เข้าตรวจสอบสถานีก๊าซประจำวันที่ PRS#2	10:18	ฏิณห์
	Survey	*คุณ นพดล ทำการสำรวจแนวท่อก๊าซที่ นิคมฯลาดกระบัง เส้น OTS-LKB ปกติ	10:31	ฏิณห์
	Survey	*คุณ เฉลิม ทำการสำรวจแนวท่อก๊าซที่เส้น แพรกษา มีงานแก้ถนนทรุดทำฝั่งแนวท่อก๊าซ		
		Permit No.66-BPO-EX-0625 ส่วนคลองขุด OTS BV#10 ซอย.TDC Steel ปกติ	11:19	ฏิณห์
	Survey	*คุณ อภิเชษฐ์ ทำการสำรวจแนวท่อก๊าซที่ นิคมฯเหมราช WES ปกติ	11:21	ฏิณห์
	Survey	*คุณ ธนาสิทธิ์ ทำการสำรวจแนวท่อก๊าซที่ นิคมฯบางปู มีงานทำถนน Soi 11B ไม่มีผล		
		กระทบกับท่อก๊าซฯ นอกจากนี้ ปกติ	11:40	ฏิณห์
	Survey	*คุณ ศิวกร ทำการสำรวจแนวท่อก๊าซที่ นิคมฯบางกะดี ปกติ	11:55	ฏิณห์
	Survey	*คุณ ศิริโรจน์ แจ้งเข้าตัดยอดการใช้ก๊าซสถานีโซนใต้ OTS-LKB	12:06	ฏิณห์
	Survey	*คุณ เฉลิม ทำการสำรวจแนวท่อก๊าซที่ นิคมฯแพรกษา BHS ปกติ	12:27	ฏิณห์
	Survey	*คุณ ภาณุรักษ์ ทำการสำรวจแนวท่อก๊าซที่เส้น บางปะอิน เชียงราก บางจาก ปกติ	12:37	ฏิณห์
	Survey	*คุณ นพดล ทำการสำรวจแนวท่อก๊าซในนิคมอุตฯบางพลี SWAN - OTS BPL มีการทำงาน		
		โครงการระบบติดตามการเคลื่อนย้ายกากของเสียงานไม่มีผลกระทบ นอกจากนี้ปกติ	13:38	ฏิณห์
	อื่นๆ	*คุณวาทิตย์ พาผู้รับเหมาเข้าตรวจสอบบ่อวาล์ว PRS#2 BPO	13:49	ฏิณห์
	Survey	*คุณ นพดล ทำการสำรวจแนวท่อก๊าซที่ OTS BPL- นิคมอุตฯ MTH ปกติ	13:55	ฏิณห์
	Survey	*คุณ ศิวกร ทำการสำรวจแนวท่อก๊าซที่ นิคมฯนวนคร ปกติ	14:10	ฏิณห์
	อื่นๆ	*คุณวาทิตย์ พาผู้รับเหมาเข้าตรวจสอบบ่อวาล์ว PRS#1 BPO	14:48	ฏิณห์
	Survey	*คุณ ภาณุรักษ์ ทำการสำรวจแนวท่อก๊าซที่โรจนะ งานต่อเนื่องบ่อคร่อมท่อmpl225โครงการ		
		monopy เพื่อการวางท่อ160mm. ต่อจากmpl 225mm. เตรียมบ่อsheet pile. Route26		
		ช่วงติดตั้งระบบท่อ ระหว่างบ่อ2บ่อ Permit.66.roj.ex.1068	15:13	ฏิณห์
16-Mar-23	Alarm SCADA	*Link L OTS#1 ,OTS#2 ACC แจ้ง UIH เข้าตรวจสอบเบื้องต้นพบสายFiberขาด	5:02	ฏิณห์
	Alarm SCADA	*Link L OTS#1 ,OTS#2 ACC UIH แจ้งได้เดินสาย Fiber ใหม่ ตัดต่อเชื่อมใช้งานได้แล้ว	9:05	องอาจ

รายงานการรับแจ้งเหตุของห้องควบคุม

ว/ด/ป	ประเภทงาน	รายงานการปฏิบัติงาน	เวลา	ผู้ปฏิบัติงาน
16-Mar-23	Survey	*เฉลิมสำรวจแนวท่อบางปูเหนือ ปกติ	9:38	องอาจ
	อื่นๆ	*เฉลิมเข้า OTS BV#10	9:57	องอาจ
	Survey	*สมชายสำรวจแนวท่อบางปูใหม่ ปกติ	10:01	องอาจ
	Permit	*อภิเชรฐแจ้งงานขุดเพื่อวางท่อ HDPE ใกล้แนวท่อก๊าซHDPE225MM.บริเวณถนนHW.3574		
		ตรงข้าม รง.Suzukiช่วงระหว่างบ่องาล์ว176,177 Permit 66-WES-EX-0212	10:02	องอาจ
	อื่นๆ	*สมชายเข้า PRS # 2 BPO	10:03	องอาจ
	Survey	*ศิวกรสำรวจแนวท่อบางกะดี ปกติ	10:17	องอาจ
	Survey	*นพดลสำรวจแนวท่อลาดกระบัง เส้นฉลองกรุง ปกติ	10:35	องอาจ
	Survey	*เฉลิมสำรวจแนวท่อก๊าซคลองขุด OTS BV#10 ซอย.TDC Steel ปกติ		
		แพรกษา มีงานแก้ถนนทรุดทำฝั่งแนวท่อก๊าซPermit No.66-BPO-EX-0625	10:48	องอาจ
	อื่นๆ	*ภานุรักษ์แจ้งเปิดวาล์วsv241 เข้าF tech โรจนะ Permit No.66-roj-ht-0069	10:58	องอาจ
	อื่นๆ	*สมชายเข้า PRS # 1 BPO	"	องอาจ
	Survey	*สมชายสำรวจแนวท่อบางปู ซอย 11 ปกติ	11:01	องอาจ
	Permit	*ศิวกรสำรวจแนวท่อก๊าซนวนครงานเดินตรวจสอบรอยรั่วซึม (leak survey)		
		ตามแนวท่อก๊าซ steel gas 10"mpl ทั้งหมดของพื้นที่นวนคร permit-nvk-cd-1049	11:29	องอาจ
	Survey	*เฉลิมสำรวจแนวท่อนิคมฯแพรกษา BHS ปกติ	11:36	องอาจ
	Survey	*นพดลสำรวจแนวท่อบางพลี สวอน การทำงานโครงการระบบติดตามการเคลื่อนย้ายกาก		
		ของเสียงานไม่มีผลกระทบ นอกจากนี้ปกติ	13:26	องอาจ
	Survey	*นพดลสรวจแนวท่อเอ็ม ไทยปกติ	13:46	องอาจ
	Survey	*ศิวกรสำรวจแนวท่อบางกะดี ปกติ	14:24	องอาจ
	Survey	*ภาณุรักษ์สำรวจแนวท่อก๊าซโรจนะงานต่อเนื่องบ่อคร่อมท่อ mpl 225 โครงการ monopy		
		เพื่อการวางท่อ160mm.จากmpl 225mm.เตรียมบ่อsheet pile. Route26 ช่วงติดตั้งระบบท่อ		
		ระหว่างบ่อ2บ่อ Permit.66.roj.ex.1068	14:45	องอาจ
17-Mar-23	Survey	*เฉลิมสำรวจแนวท่อบางปูเหนือ ปกติ	9:40	องอาจ
	Survey	*ภานุรักษ์สำรวจแนวท่อเชียงราก บางจาก ปกติ	10:16	องอาจ
	Survey	*ศิวกรสำรวจแนวท่อบางกะดี ปกติ	10:20	องอาจ
	Survey	*นพดลสำรวจแนวท่อลาดกระบัง เส้นฉลองกรุง ปกติ	10:37	องอาจ
	Permit	*เฉลิมแจ้งบางปูงานปักเสาไฟฟ้าห่างจากแนวท่อ 1.8-2.0 เมตร ที่ซอย 10B		
		Permit No.66-BPO-EX-06267	10:38	องอาจ
	Survey	*ภานุรักษ์สำรวจแนวท่อบางปะอิน ปกติ	10:49	องอาจ
	อื่นๆ	*ธนาสิทธิ์เข้า PRS # 2 BPO	10:55	องอาจ
	Survey	*อภิเชษฐ์สำรวจแนวท่อเหมราช ปกติ	11:13	องอาจ

รายงานการรับแจ้งเหตุของห้องควบคุม

ว/ด/ป	ประเภทงาน	รายงานการปฏิบัติงาน	เวลา	ผู้ปฏิบัติงาน
17-Mar-23	Permit	*ศิวกรสำรวจแนวท่อก๊าซนวนครงานเดินตรวจสอบรอยรั่วซึม (leak survey)		
		ตามแนวท่อก๊าซ steel gas 10"mpl ทั้งหมดของพื้นที่นวนคร permit-nvk-cd-1049	11:41	องอาจ
	Survey	*ทนาสิทธิ์สำรวจแนวที่บางปูงานทำถนน คสล.ที่ซอย 11B	11:53	องอาจ
	อื่นๆ	*โชตินรินทร์ถอดล้าง pcv2ndA อุดตันจากเศษ sulphur มีผลให้ lockup ไม่อยู่ที่ skyfoo	12:04	องอาจ
	Survey	*เฉลิมสำรวจแนวท่อก๊าซคลองขุด OTS BV#10 ซอย.TDC Steel ปกติ		
		แพรกษา มีงานแก้ถนนทรุดทำฝั่งแนวท่อก๊าซPermit No.66-BPO-EX-0625	12:07	องอาจ
	Survey	*ธนาสิทธิ์สำรวจแนวท่อบางปูใหม่ ปกติ	12:27	องอาจ
	Survey	*เฉลิมสำรวจแนวท่อนิคมฯแพรกษา BHS ปกติ	12:37	องอาจ
	Survey	*นพดลสำรวจแนวท่อบางพลี สวอน ปกติ	13:29	องอาจ
	Permit	*ภานุรักษ์แจ้งงานตรวจสอบcheck leak ball valve /vent ปลายท่อ 160 v112		
		หน้าโรงงาน King Board 1 ถนนโรจนะ A วันที่ 17-31 มี.ค.Permit 66-roj-cd-1051	13:41	องอาจ
	Survey	*นพดลสรวจแนวท่อเอ็ม ไทยปกติ	13.49	องอาจ
	Survey	*ศิวกรสำรวจแนวท่อรังสิต ปกติ	14:22	องอาจ
	Survey	*ภาณุรักษ์สำรวจแนวท่อก๊าซโรจนะงานต่อเนื่องบ่อคร่อมท่อ mpl 225 โครงการ monopy		
		เพื่อการวางท่อ160mm.จากmpl 225mm.เตรียมบ่อsheet pile. Route26 ช่วงติดตั้งระบบท่อ		
		ระหว่างบ่อ2บ่อ Permit.66.roj.ex.1068	14:42	องอาจ
	อื่นๆ	*โชตินรินทร์เข้า OTS-RJN # 2 เพื่อตรวจสอบอุปกร์	14:50	องอาจ
18-Mar-23	Survey	*คุณ พลวัตร ทำการสำรวจแนวท่อก๊าซที่เส้น บางปูใหม่ ปกติ	9:48	สิทธิกร
	Survey	*คุณ ศิวกร ทำการสำรวจแนวท่อก๊าซที่ นิคมฯบางกะดี ปกติ	10:11	สิทธิกร
	Survey	*คุณ ธีรศักดิ์ ทำการสำรวจแนวท่อก๊าซที่เส้น เชียงราก บางจาก ปกติ	10:17	สิทธิกร
	Survey	*คุณ นพดล แจ้งประสานงานกับทาง กฟน.และทาง Gusco BPL งานโครงการก่อสร้างสาย		
		ป้อนของสถานีย่อยเมืองใหม่ในนิคมฯบางพลี ซอย 5/1 และ 5/2	10:45	สิทธิกร
	Survey	*คุณ อภิเชษฐ์ ทำการสำรวจแนวท่อก๊าซที่ นิคมฯเหมราช WES ปกติ	10:54	สิทธิกร
	Survey	*คุณ นพดล ทำการสำรวจแนวท่อก๊าซที่ นิคมฯบางพลี เส้น SWAN OTS-BPL ปกติ	11:03	สิทธิกร
	Survey	*คุณ ธีรศักดิ์ ทำการสำรวจแนวท่อก๊าซที่เส้น บางปะอิน ปกติ	11:13	สิทธิกร
	Survey	*คุณ พลวัตร ทำการสำรวจแนวท่อก๊าซที่ นิคมฯบางปู มีงานทำถนน Soi 11B ไม่มีผลกระทบ		
		กับท่อก๊าซฯ นอกจากนี้ ปกติครับ	11:14	สิทธิกร
	Survey	*คุณ ศิวกร ทำการสำรวจแนวท่อก๊าซที่เส้น รังสิต ปกติ	11:21	สิทธิกร
	Survey	*คุณ นพดล ทำการสำรวจแนวท่อก๊าซที่ OTS BPL- นิคมอุตฯ MTH ปกติ	11:43	สิทธิกร
	Survey	*คุณ พลวัตร ทำการสำรวจแนวท่อก๊าซที่เส้น แพรกษา มีงานแก้ถนนทรุดทำฝั่งแนวท่อก๊าซ		
		Permit.66-BPO-EX-0625,ส่วนที่ ซ.TDC คลองขุด เส้น BV#10 ปกติ	12:15	สิทธิกร
	อื่นๆ	*คุณ โชตินรินทร์ แจ้งงานครบdue turbine+filter A bs cogen rst	12:57	สิทธิกร

รายงานการรับแจ้งเหตุของห้องควบคุม

ว/ด/ป	ประเภทงาน	รายงานการปฏิบัติงาน	เวลา	ผู้ปฏิบัติงาน
18-Mar-23	Survey	*คุณ พลวัตร ทำการสำรวจแนวท่อก๊าซที่เส้น บางปูเหนือ ปกติ	13:22	สิทธิกร
	Survey	*คุณ นพดล ทำการสำรวจแนวท่อก๊าซที่ นิคมฯลาดกระบัง เส้น OTS-LKB ปกติ	13:36	สิทธิกร
	Survey	*คุณ พลวัตร ทำการสำรวจแนวท่อก๊าซที่ นิคมฯแพรกษา BHS ปกติ	13:46	สิทธิกร
	Permit	*คุณ ศิวกร แจ้งงานขุดซ่อมบำรุงท่อน้ำประปาHdpe 8" ขนานแนวท่อก๊าซ Hdpe 110mm.		
		Mpl ถนนนวนคร 20 หน้าบริษัท เนลสัน อินดัสทรี้ จำกัด permit-NVK-ex-1013	14:42	สิทธิกร
	Survey	*คุณ ศิวกร ทำการสำรวจแนวท่อก๊าซที่ นิคมฯนวนคร มีงานตาม permit.66-NVK-ex-1013		
		นอกจากนี้ปกติ	14:42	สิทธิกร
	Survey	*คุณ ธีรศักดิ์ ทำการสำรวจแนวท่อก๊าซที่ นิคมฯโรจนะ มีงานบ่อคร่อมท่อก๊าซ 225 โครงการ		
		Monopy เพื่อการวางท่อ 160 มม.ต่อจากท่อก๊าซ 225 มม.เตรียมบ่อ Sheet Pile Route 26		
		วันนี้มีงานถอนsheet pile.บ่อที่ 1 เตรียมคืนพื้นที่ ส่วนอีกบ่อรอวันพรุ่งนี้ เนื่องจากรถ Vibro		
		พัง Permit 66-roj-ex-1068 นอกนั้นปกติ	14:55	สิทธิกร
19-Mar-23	Survey	*คุณ ธนาสิทธิ์ แจ้งงานขุดเปลี่ยนชุดหัวดับเพลิง Soi 8D และเปลี่ยนประตูน้ำหัวมุม ซอย		
		8D แยกมารยามดี Permit No.66-BPO-EX-0527 by Gusco BPO	8:38	สิทธิกร
	Survey	*คุณ พลวัตร ทำการสำรวจแนวท่อก๊าซที่เส้น บางปูใหม่ ปกติ	10:04	สิทธิกร
	Survey	*คุณ ศิวกร ทำการสำรวจแนวท่อก๊าซที่ นิคมฯบางกะดี ปกติ	10:14	สิทธิกร
	Survey	*คุณ นพดล ทำการสำรวจแนวท่อก๊าซที่ นิคมฯลาดกระบัง เส้น OTS-LKB ปกติ	10:14	สิทธิกร
	Survey	*คุณ ธีรศักดิ์ ทำการสำรวจแนวท่อก๊าซที่เส้น เชียงราก บางจาก ปกติ	10:15	สิทธิกร
	Survey	*คุณ พลวัตร ทำการสำรวจแนวท่อก๊าซที่ นิคมฯแพรกษา BHS ปกติ	10:42	สิทธิกร
	Survey	*คุณ ธีรศักดิ์ ทำการสำรวจแนวท่อก๊าซที่เส้น บางปะอิน ปกติ	11:19	สิทธิกร
	Survey	*คุณ ศิวกร ทำการสำรวจแนวท่อก๊าซที่เส้น รังสิต ปกติ	11:23	สิทธิกร
	Survey	*คุณ นพดล ทำการสำรวจแนวท่อก๊าซที่ นิคมฯบางพลี เส้น SWAN OTS-BPL ปกติ	11:37	สิทธิกร
	Survey	*คุณ พลวัตร ทำการสำรวจแนวท่อก๊าซที่ นิคมฯบางปู มีงานทำถนน Soi 11B ไม่มีผลกระทบ		
		กับแนวท่อก๊าซฯ,งานขุดเปลี่ยนชุดหัวดับเพลิง Soi 8D ตาม Permit No.66-BPO-EX-0527,		
		งานวางท่อการเคลื่อนย้ายกากของเสีย โรงงานอุตสาหกรรม @งานของนิคมอุตฯไม่มีผล		
		กระทบกับแนวท่อก๊าซฯนอกนั้นปกติ	11:44	สิทธิกร
	Survey	*คุณ พลวัตร ทำการสำรวจแนวท่อก๊าซที่เส้น แพรกษา มีงานแก้ถนนทรุดทำฝั่งแนวท่อก๊าซ		
		Permit.66-BPO-EX-0625,ส่วนที่ ซ.TDC คลองขุด เส้น BV#10 ปกติ	13:12	สิทธิกร
	Survey	*คุณ นพดล ทำการสำรวจแนวท่อก๊าซที่ OTS BPL- นิคมอุตฯ MTH ปกติ	13:19	สิทธิกร
	Permit	*คุณ อภิเชษฐ์ แจ้งงานขุดซ่อมท่อน้ำประปาHDPEขนาด90MM.บริเวณใกล้แนวท่อก๊าซHDPE		
		160MM ถ.E3 หน้าโรงงานmueng mai บ่อวาล์ววาล์ว127,128 Permit 66-WES-EX-0213	13:20	สิทธิกร
	Survey	*คุณ อภิเชษฐ์ ทำการสำรวจแนวท่อก๊าซที่ นิคมฯเหมราช WES มีงานตาม Permit 66-WES-		
		EX-0213 นอกจากนี้ปกติ	13:20	สิทธิกร

รายงานการรับแจ้งเหตุของห้องควบคุม

ว/ด/ป	ประเภทงาน	รายงานการปฏิบัติงาน	เวลา	ผู้ปฏิบัติงาน
19-Mar-23	Survey	*คุณ พลวัตร ทำการสำรวจแนวท่อก๊าซที่เส้น บางปูเหนือ ปกติ	13:58	สิทธิกร
	Survey	*คุณ ธีรศักดิ์ ทำการสำรวจแนวท่อก๊าซที่ นิคมฯโรจนะ มีงานต่อเนื่องบ่อคร่อมท่อmpl225		
		โครงการ monopy เพื่อการวางท่อ160mm. ต่อจากmpl 225mm.Route26.วันนี้มีงานลง		
		ทรายบดอัดคืนพื้นที่บ่อที่ 1 และงานถอนsheet pile.บ่อที่ 2 Permit.66.roj.ex.1068		
		จุดอื่นในพื้นที่ปกติ	14:24	สิทธิกร
	Survey	*คุณ ศิวกร ทำการสำรวจแนวท่อก๊าซที่ นิคมฯนวนคร มีงานงานต่อเนื่องขุดซ่อมบำรุงท่อน้ำ		
		ประปาHdpe 8" ขนานแนวท่อก๊าซ Hdpe 110mm.Mpl ถนนนวนคร 20 หน้าบริษัท เนลสัน		
		อินดัสทรี้ จำกัด permit-NVK-ex-1013 บริเวณอื่นปกติ	14:34	สิทธิกร
	Permit	*คุณ ศิวกร แจ้งงานซ่อมท่อน้ำประปานวนคร ถนน20 เสร็จเรียบร้อยแนวท่อก๊าซปลอดภัย		
		permit-NVK-ex-1013	18:22	สิทธิกร
20-Mar-23	Alarm SCADA	*ID :552553 OTS-BPI Donw UIT ตรวจสอบส่งช่างเข้าแก้ไข	4:35	องอาจ
	Alarm SCADA	*ID :552553 OTS-BPI ช่างเข้าแก้ไขเดินชายตอนนอก	6:00	องอาจ
	Alarm SCADA	*ID :552553 OTS-BPI ช่างแก้ไขเสร็จแล้ว	7:00	องอาจ
	อื่นๆ	คุณ โชตินรินทร์ เข้า OTS-RST เพื่อเปลี่ยน Part อุปกรณ์ OTS-NVK ต่อ	9:26	สุเมธ
	Survey	*คุณ เฉลิม ทำการสำรวจแนวท่อก๊าซที่เส้น บางปูเหนือ ปกติ	9:36	สุเมธ
	Survey	*คุณ เฉลิม แจ้ง บ.พระราม2 เริ่มเจาะ Cement Column เริ่มจากซอย 9A	9:54	สุเมธ
	อื่นๆ	*คุณ ธนาสิทธิ์ แจ้งประสานงานปักเสาไฟฟ้า ซอย 3B ร่วมกับการไฟฟ้า สป.,Gusco และ		
		Getgo Bangpoo (จำนวน 3 ต้น)	10:15	สุเมธ
	Survey	*คุณ นพดล ทำการสำรวจแนวท่อก๊าซที่ นิคมฯลาดกระบัง เส้น OTS-LKB ปกติ	10:28	สุเมธ
	Survey	*คุณ ศิวกร ทำการสำรวจแนวท่อก๊าซที่ นิคมฯบางกะดี ปกติ	10:32	สุเมธ
	Survey	*คุณ พลวัตร ทำการสำรวจแนวท่อก๊าซที่เส้น บางปูใหม่ ปกติ	10:34	สุเมธ
	Survey	*คุณ เฉลิม แจ้ง ปตท.ให้การไฟฟ้ามาปักเสาไฟฟ้าหน้า BV#10 ระยะห่างจากท่อ NGD เกิน		
		10 ม.แต่อยู่หน้าฝั่ง NGD, ปตท.ไม่ได้แจ้งไว้เลย	10:42	สุเมธ
	อื่นๆ	*คุณ ธนาสิทธิ์ แจ้งประสานงานปักเสาไฟฟ้า ซอย 2B จำนวน 2 ต้นฝั่งแนวท่อก๊าซฯ ร่วมกับ		
		การไฟฟ้า สป.,Gusco และ Getgo Bangpoo, ซอย 2C ไม่มีแนวท่อก๊าซฯ	10:47	สุเมธ
	Survey	*คุณ อภิเชษฐ์ ทำการสำรวจแนวท่อก๊าซที่ นิคมฯเหมราช WES ปกติ	10:54	สุเมธ
	Survey	*คุณ ธนาสิทธิ์ เข้าตรวจสอบสถานีก๊าซประจำวันที่ PRS#2	11:03	สุเมธ
	Survey	*คุณ ภาณุรักษ์ ทำการสำรวจแนวท่อก๊าซที่เส้น เชียงราก บางจาก ปกติ งานแขวงทางหลวง		
		ชนบทเตรียมพื้นที่ขยายถนนไหล่ทางเส้นเชียงราก ไม่มีผลกระทบ	11:18	สุเมธ
	Survey	*คุณ เฉลิม ทำการสำรวจแนวท่อก๊าซที่เส้น แพรกษา มีงานแก้ถนนทรุดทำฝั่งแนวท่อก๊าซ,		
		ส่วนที่ ซ.TDC คลองขุด เส้น BV#10 ปกติ	11:25	สุเมธ
	Permit	*คุณ ธนาสิทธิ์ แจ้ง Leak Survey BPM Permit No.66-BPM-CD-0704	11:34	สุเมธ

OP-FO-038-02

รายงานการรับแจ้งเหตุของห้องควบคุม

ว/ด/ป	ประเภทงาน	รายงานการปฏิบัติงาน	เวลา	ผู้ปฏิบัติงาน
	Survey	*คุณ ธนาสิทธิ์ เข้าตรวจสอบสถานีก๊าซประจำวันที่ PRS#1	11:38	สุเมธ
	Survey	*คุณ ศิวกร ทำการสำรวจแนวท่อก๊าซที่ นิคมฯนวนคร ปกติ	11:40	สุเมธ
	Survey	*คุณ ธนาสิทธิ์ ทำการสำรวจแนวท่อก๊าซที่ นิคมฯบางปู มีงานทำถนน ซ.11B ไม่มีผลกระทบ		
		กับท่อก๊าซฯ และประสานงานปักเสาไฟฟ้า ซอย 2B,2C,3B นอกนั้นปกติ	11:54	สุเมธ
	อื่นๆ	*คุณ พิทักษ์พล ขอเข้า PRS#5 ใส่ Presssure Gauge Outlet	11:54	สุเมธ
	Survey	*คุณ เฉลิม ทำการสำรวจแนวท่อก๊าซที่ นิคมฯแพรกษา BHS ปกติ	12:05	สุเมธ
	Survey	*คุณ ภาณุรักษ์ ทำการสำรวจแนวท่อก๊าซที่เส้น บางปะอิน ปกติ	12:42	สุเมธ
	Survey	*คุณ นพดล ทำการสำรวจแนวท่อก๊าซที่ นิคมฯบางพลี เส้น OTS-BPL ปกติ	13:27	สุเมธ
	Survey	*คุณ นพดล ทำการสำรวจแนวท่อก๊าซที่ เส้น OTS-BPL, M-Thai ปกติ	13:46	สุเมธ
	Survey	*คุณ ศิวกร ทำการสำรวจแนวท่อก๊าซที่เส้น รังสิต ปกติ	14:01	สุเมธ
	Survey	*คุณ ภาณุรักษ์ ทำการสำรวจแนวท่อก๊าซที่ นิคมฯโรจนะ มีงานบ่อคร่อมท่อก๊าซ 225 โครงการ		
		Monopy เพื่อการวางท่อ 160 มม.ต่อจากท่อก๊าซ 225 มม.Route26 วันนี้มีงานลงทรายบด		
		อัดคืนพื้นที่ บ่อที่ 1 และงานถอน Sheet Pile บ่อที่ 2 ตาม Permit 66-roj-ex-1068 นอกนั้น		
		ปกติ	16:10	สุเมธ
	อื่นๆ	*คุณ โชตินรินทร์ แจ้งที่ OTS-RST เลิกงานแล้วพรุ่งนี้ทำต่อ	16:24	สุเมธ
21-Mar-23	PM	*คุณ สุริยะ ทำการ PM SCADA ที่ PRS#3	9:55	สุเมธ
	Survey	*คุณ เฉลิม ทำการสำรวจแนวท่อก๊าซที่เส้น บางปูเหนือ ปกติ	10:01	สุเมธ
	อื่นๆ	คุณ โชตินรินทร์ แจ้งขอเข้า OTS-NVK ร่วมกับ บ.Polytech เรื่องงาน Modify OTS-NVK	10:12	สุเมธ
	Survey	*คุณ ศิวกร ทำการสำรวจแนวท่อก๊าซที่ นิคมฯบางกะดี ปกติ	10:22	สุเมธ
	Survey	*คุณ ธนาสิทธิ์ ทำการสำรวจแนวท่อก๊าซที่เส้น บางปูใหม่ ปกติ	10:53	สุเมธ
	Permit	*คุณ ธนาสิทธิ์ แจ้ง Leak Survey BPO เริ่มจาก BV#10 Permit No.66-BPO-CD-0705	10:56	สุเมธ
	Survey	*คุณ ธนาสิทธิ์ เข้าตรวจสอบสถานีก๊าซประจำวันที่ PRS#2	10:57	สุเมธ
	Survey	*คุณ สมชาย เข้าตรวจสอบสถานีก๊าซประจำวันที่ OTS-BPL	11:02	สุเมธ
	Survey	*คุณ สมชาย ทำการสำรวจแนวท่อก๊าซที่ นิคมฯบางพลี เส้น OTS-BPL ปกติ	11:02	สุเมธ
	Survey	*คุณ เฉลิม ทำการสำรวจแนวท่อก๊าซที่เส้น แพรกษา ซ.TDC คลองขุด เส้น BV#10 ปกติ	11:12	สุเมธ
	Survey	*คุณ อภิเชษฐ์ ทำการสำรวจแนวท่อก๊าซที่ นิคมฯเหมราช WES ปกติ	11:31	สุเมธ
	Survey	*คุณ ศิวกร ทำการสำรวจแนวท่อก๊าซที่ นิคมฯนวนคร ปกติ	11:33	สุเมธ
	Survey	*คุณ จรัล ทำการสำรวจแนวท่อก๊าซที่ นิคมฯลาดกระบัง เส้น OTS-LKB ปกติ	11:50	สุเมธ
	Survey	*คุณ เฉลิม ทำการสำรวจแนวท่อก๊าซที่ นิคมฯแพรกษา BHS ปกติ	11:56	สุเมธ
	Survey	*คุณ ธนาสิทธิ์ ทำการสำรวจแนวท่อก๊าซที่ นิคมฯบางปู มีงานทำถนน ซ.11B ไม่มีผลกระทบ		
		กับท่อก๊าซฯ นอกนั้นปกติ	12:04	สุเมธ
	Survey	*คุณ สมชาย ทำการสำรวจแนวท่อก๊าซที่ เส้น OTS-BPL, M-Thai มีงานแก้ไขท่อประปาเพื่อ		

รายงานการรับแจ้งเหตุของห้องควบคุม

ว/ด/ป	ประเภทงาน	รายงานการปฏิบัติงาน	เวลา	ผู้ปฏิบัติงาน
		ทำการติดตั้งมิเตอร์น้ำ เข้าโรงงาน โดยระยะห่างจากแนวท่อก๊าซประมาณ 1.5 ม.ได้ขุดเปิด		
		พบแนวท่อประปาแล้ว ไม่มีผลกระทบกับแนวท่อก๊าซฯ นอกนั้นปกติ	12:23	สุเมธ
	PM	*คุณ สุริยะ ทำการ PM SCADA ที่ PRS#3 เสร็จแล้ว	13:37	สุเมธ
	อื่นๆ	*เวลา 12.00 น. คุณภาพก๊าซ WI ตะวันออก Onshore 4 เกินกรอบควบคุม 1360 btu/scf		
		คาดการณ์คุณภาพก๊าซเดินทางถึงแต่ละจุดสำคัญดังนี้ SPP_KCE เวลา 19:10 น., BV4.19		
		วันที่ 22 มี.ค. 66 เวลา 05:00 น., WNCC4 วันที่ 22 มี.ค. 66 เวลา 08:00 น., RA6 mixing		
		วันที่ 23 มี.ค. 66 เวลา 06:10 น., SPP_ATP วันที่ 25 มี.ค. 66 เวลา 14:30 น., GNRV		
		วันที่ 27 มี.ค. 66 เวลา 01:00 น. ...From PTT Shipper	13:45	สุเมธ
	Survey	*คุณ ศิวกร ทำการสำรวจแนวท่อก๊าซที่เส้น รังสิต ปกติ	14:05	สุเมธ
	Survey	*คุณ ภาณุรักษ์ ทำการสำรวจแนวท่อก๊าซที่เส้น บางปะอิน เชียงราก บางจาก ปกติ งานของ		
		แขวงทางหลวงชนบทเตรียมพื้นที่ขยายถนนไหล่ทางเส้นเชียงราก ไม่มีผลกระทบ	14:57	สุเมธ
	Alarm SCADA	*ระบบ SCADA Link L Down ทั้งหมดแจ้ง UIH ทำการตรวจสอบ	15:04	สุเมธ
	Alarm SCADA	*UIH แจ้งพบ Node แพรกษา Down	15:15	สุเมธ
	Survey	*คุณ ภาณุรักษ์ ทำการสำรวจแนวท่อก๊าซที่ นิคมฯโรจนะ มีงานบ่อคร่อมท่อก๊าซ 225 โครงการ		
		Monopy เพื่อการวางท่อ 160 มม.ต่อจากท่อก๊าซ 225 มม.Route26 งานคืนพื้นที่บ่อที่ 1 และ		
		บ่อที่ 2 ตาม Permit 66-roj-ex-1068 นอกนั้นปกติ	16:03	สุเมธ
	Alarm SCADA	*ระบบ SCADA Link L ทั้งหมดกลับมาเป็นปกติแล้ว สาเหตุเกิดจากสายขาดแถวเทพารักษ์	18:00	สุเมธ
	อื่นๆ	เวลา 18:00 น. คุณภาพก๊าซ Onshore East Swing โดยค่า WI Swing 1330->1339->		
		1316 Btu/scf นาน 20 นาที คาดการณ์คุณภาพก๊าซดังกล่าวเดินทางถึง รฟ.BPK วันที่ 22		
		มี.ค. 66 เวลา 06:30 น. และ รฟ.BCP วันที่ 23 มี.ค. 66 เวลา 03:00 น. PTT Shipper	22:00	ฎิณห์
	อื่นๆ	เวลา 18:30 น. คุณภาพก๊าซ Onshore 4 Swing โดยค่า WI Swing จาก 1359 เป็น		
		1332 Btu/scf ในเวลา 25 นาที คาดการณ์คุณภาพก๊าซดังกล่าวเดินทางถึง SPP_KCE วันที่		
		22 มี.ค. 66 เวลา 02:30 น., WNCC4 วันที่ 22 มี.ค. 66 เวลา 14:30 น., RA6 Mixing วันที่		
		23 มี.ค. 66 เวลา 14:00 น., SPP_ATP วันที่ 25 มี.ค. 66 เวลา 16:00 น., และ GNRV		
		วันที่ 27 มี.ค. 66 เวลา 01:00 น. ...From PTT Shipper	22:02	ฎิณห์
22-Mar-23	Survey	*คุณ เฉลิม ทำการสำรวจแนวท่อก๊าซที่เส้น บางปูเหนือ ปกติ	9:37	สุเมธ
	Survey	*คุณ ธนาสิทธิ์ เข้าตรวจสอบสถานีก๊าซประจำวันที่ PRS#1	9:46	สุเมธ
	Survey	*คุณ เฉลิม เข้าตรวจสอบสถานีก๊าซประจำวันที่ BV#10	10:01	สุเมธ
	Survey	*คุณ ธนาสิทธิ์ เข้าตรวจสอบสถานีก๊าซประจำวันที่ PRS#2	10:17	สุเมธ
	Survey	*คุณ ศิวกร ทำการสำรวจแนวท่อก๊าซที่ นิคมฯบางกะดี ปกติ	10:21	สุเมธ
	Survey	*คุณ นพดล ทำการสำรวจแนวท่อก๊าซที่ นิคมฯลาดกระบัง เส้น OTS-LKB ปกติ	10:27	สุเมธ
	Survey	*คุณ เฉลิม ทำการสำรวจแนวท่อก๊าซที่เส้น แพรกษา ซ.TDC คลองขุด เส้น BV#10 ปกติ	10:34	สุเมธ

รายงานการรับแจ้งเหตุของห้องควบคุม

ว/ด/ป	ประเภทงาน	รายงานการปฏิบัติงาน	เวลา	ผู้ปฏิบัติงาน
	Permit	*คุณ ธนาสิทธิ์ แจ้ง Leak Survey BPO เริ่มจาก ซ.9B Permit 66-BPO-CD-0705	10:35	สุเมธ
	Survey	*คุณ ธนาสิทธิ์ ทำการสำรวจแนวท่อก๊าซที่ นิคมฯบางปู มีงานทำถนน ซ.11B ไม่มีผลกระทบ		
		กับท่อก๊าซฯ, และงานตาม Permit 66-BPO-CD-0705 นอกนั้นปกติ	10:37	สุเมธ
	Survey	*คุณ ภาณุรักษ์ ทำการสำรวจแนวท่อก๊าซที่เส้น เชียงราก มีงานแขวงทางหลวงชนบท เตรียม		
		พื้นที่ขยายถนนไหล่ทาง เส้นเชียงราก ปรับผิวดินเดิมให้เรียบบดอัดเพิ่มชั้นดิน ไม่มีผลกระทบ		
		ถนน อย.5042 (ถนนเชียงราก) Permit 66-bpi-ex-1070 นอกนั้นปกติ	10:39	สุเมธ
	Survey	*คุณ เฉลิม ทำการสำรวจแนวท่อก๊าซที่ นิคมฯแพรกษา BHS ปกติ	11:17	สุเมธ
	Survey	*คุณ ธนาสิทธิ์ ทำการสำรวจแนวท่อก๊าซที่เส้น บางปูใหม่ ปกติ	11:18	สุเมธ
	Survey	*คุณ ศิวกร ทำการสำรวจแนวท่อก๊าซที่ นิคมฯนวนคร ปกติ	11:25	สุเมธ
	Survey	*คุณ อภิเชษฐ์ ทำการสำรวจแนวท่อก๊าซที่ นิคมฯเหมราช WES ปกติ	11:31	สุเมธ
	Survey	*คุณ ภาณุรักษ์ ทำการสำรวจแนวท่อก๊าซที่เส้น บางจาก บางปะอิน ปกติ	11:46	สุเมธ
	อื่นๆ	*คุณ นพดล แจ้งประสานงานกับทาง กปน.งานติดตั้งมิเตอร์น้ำประปา เข้าโรงงาน POC		
		บริเวณท้ายวงเวียน MTH งานไม่มีผลกระทบกับท่อก๊าซฯ	13:27	สุเมธ
	Survey	*คุณ นพดล ทำการสำรวจแนวท่อก๊าซที่ เส้น OTS-BPL, M-Thai ปกติ	13:28	สุเมธ
	Survey	*คุณ นพดล ทำการสำรวจแนวท่อก๊าซที่ นิคมฯบางพลี เส้น OTS-BPL ปกติ	13:57	สุเมธ
	Survey	*คุณ ศิวกร ทำการสำรวจแนวท่อก๊าซที่เส้น รังสิต ปกติ	14:01	สุเมธ
	Survey	*คุณ ภาณุรักษ์ ทำการสำรวจแนวท่อก๊าซที่ นิคมฯโรจนะ มีงานบ่อคร่อมท่อก๊าซ 225 โครงการ		
		Monopy เพื่อการวางท่อ 160 มม.ต่อจากท่อก๊าซ 225 มม.Route26 งานคืนพื้นที่บ่อที่ 1 และ		
		บ่อที่ 2 ตาม Permit 66-roj-ex-1068 นอกนั้นปกติ	14:34	สุเมธ
	Alarm SCADA	*BV#10 AC Main Fail เนื่องจากการไฟฟ้าทำการย้ายมิเตอร์ไฟ ไปที่เสาไฟต้นใหม่ แจ้งคุณ		
		สุริยะ รับทราบ เข้าดูหน้างาน	14:50	สุเมธ
	Alarm SCADA	*BV#10 ระบบไฟฟ้า AC Main กลับมาปกติแล้ว	15:20	สุเมธ
23-Mar-23	อื่นๆ	*คุณ โชตินรินทร์ แจ้งขอเข้าติดเพิ่ม Tag อุปกรณ์ตาม OTS, PRS โซนเหนือทั้งหมด	8:40	สุเมธ
	Survey	*คุณ เฉลิม ทำการสำรวจแนวท่อก๊าซที่เส้น บางปูเหนือ ปกติ	9:48	สุเมธ
	PM	*คุณ สุริยะ ทำ PM SCADA ที่ OTS-ROJ#2, PRS#5	9:50	สุเมธ
	Permit	*คุณ ธนาสิทธิ์ แจ้งงานปักเสาไฟฟ้า จำนวน 3 ต้น BPO ซ.3B ห่างจากท่อก๊าซฯประมาณ		
		1 ม.Permit 66-bpo-ex-0528	10:09	สุเมธ
	Survey	*คุณ ภาณุรักษ์ ทำการสำรวจแนวท่อก๊าซที่เส้น เชียงราก มีงานแขวงทางหลวงชนบท เตรียม		
		พื้นที่ขยายถนนไหล่ทาง เส้นเชียงราก ปรับผิวดินเดิมให้เรียบบดอัดเพิ่มชั้นดิน ไม่มีผลกระทบ		
		ถนน อย.5042 (ถนนเชียงราก) Permit 66-bpi-ex-1070 นอกนั้นปกติ	10:11	สุเมธ
	Survey	*คุณ เฉลิม เข้าตรวจสอบสถานีก๊าซประจำวันที่ BV#10	10:22	สุเมธ
	Survey	*คุณ ศิวกร ทำการสำรวจแนวท่อก๊าซที่ นิคมฯบางกะดี ปกติ	10:22	สุเมธ

รายงานการรับแจ้งเหตุของห้องควบคุม

ว/ด/ป	ประเภทงาน	รายงานการปฏิบัติงาน	เวลา	ผู้ปฏิบัติงาน
	Permit	*คุณ ธนาสิทธิ์ แจ้ง Leak Survey BPO เริ่มจาก ซ.5B Permit 66-BPO-CD-0705	10:28	สุเมธ
	Survey	*คุณ นพดล ทำการสำรวจแนวท่อก๊าซที่ นิคมฯลาดกระบัง เส้น OTS-LKB ปกติ	10:30	สุเมธ
	Survey	*คุณ จรัล ทำการสำรวจแนวท่อก๊าซที่เส้น บางปูใหม่ ปกติ	10:39	สุเมธ
	Survey	*คุณ อภิเชษฐ์ ทำการสำรวจแนวท่อก๊าซที่ นิคมฯเหมราช WES ปกติ	10:42	สุเมธ
	Survey	*คุณ เฉลิม ทำการสำรวจแนวท่อก๊าซที่เส้น แพรกษา ซ.TDC คลองขุด เส้น BV#10 ปกติ	10:44	สุเมธ
	Survey	*คุณ เฉลิม เข้าตรวจสอบสถานีก๊าซประจำวันที่ PRS#1	10:45	สุเมธ
	Survey	*คุณ เฉลิม ทำการสำรวจแนวท่อก๊าซที่ นิคมฯแพรกษา BHS ปกติ	11:26	สุเมธ
	Survey	*คุณ ภาณุรักษ์ ทำการสำรวจแนวท่อก๊าซที่เส้น บางจาก บางปะอิน ปกติ	11:38	สุเมธ
	Survey	*คุณ ศิวกร ทำการสำรวจแนวท่อก๊าซที่ นิคมฯนวนคร ปกติ	11:46	สุเมธ
	Survey	*คุณ เฉลิม เข้าตรวจสอบสถานีก๊าซประจำวันที่ PRS#2	11:50	สุเมธ
	Permit	*คุณ ธนาสิทธิ์ แจ้งงานปักเสาไฟฟ้า วันนี้ขุดได้ 2 หลุม ปักได้ 1 ต้น พรุ่งนี้มาทำต่อที่เหลือ		
		Permit 66-bpo-ex-0528	12:10	สุเมธ
	Survey	*คุณ เฉลิม ทำการสำรวจแนวท่อก๊าซที่ นิคมฯบางปู ที่ ซ.11B ไม่มีการทำงาน และมีงานตาม		
		Permit 66-bpo-ex-0528, 66-BPO-CD-0705 นอกนั้นปกติ	12:36	สุเมธ
	Survey	*คุณ นพดล ทำการสำรวจแนวท่อก๊าซที่ นิคมฯบางพลี เส้น OTS-BPL ปกติ	13:24	สุเมธ
	Survey	*คุณ นพดล ทำการสำรวจแนวท่อก๊าซที่ เส้น OTS-BPL, M-Thai ปกติ	13:42	สุเมธ
	Survey	*คุณ ศิวกร ทำการสำรวจแนวท่อก๊าซที่เส้น รังสิต ปกติ	14:00	สุเมธ
	PM	*คุณ สุริยะ ทำ PM SCADA ที่ OTS-ROJ#2, PRS#5 เสร็จแล้ว	14:10	สุเมธ
	Survey	*คุณ ภาณุรักษ์ ทำการสำรวจแนวท่อก๊าซที่ นิคมฯโรจนะ มีงานบ่อคร่อมท่อก๊าซ 225 โครงการ		
		Monopy เพื่อการวางท่อ 160 มม.ต่อจากท่อก๊าซ 225 มม.Route26 งานคืนพื้นที่บ่อที่ 1 และ		
		บ่อที่ 2 ตาม Permit 66-roj-ex-1068 นอกนั้นปกติ	15:07	สุเมธ
24-Mar-23	อื่นๆ	*สุพรรณเข้า PRS # 1	9:11	องอาจ
	Survey	*เฉลิมสำรวจแนวท่อบางปูเหนือ ปกติ	9:34	องอาจ
	PM	*คุณ สุริยะ ทำ PM SCADA ที่ OTS-ROJ# 1	9:36	องอาจ
	Permit	*ธนาสิทธิ์ประสานงานถิรไทยเพื่อทำทางเข้า-ออก	9:42	องอาจ
	อื่นๆ	*เฉลิมเข้า OTS-BV #10	10:10	องอาจ
	Permit	*ธนาสิทธิ์แจ้งงาน9ต่อเนื่องปักเสาไฟฟ้า จำนวน 3 ต้น BPO ซ.3B ห่างจากท่อก๊าซฯประมาณ		
		1 ม.Permit 66-bpo-ex-0528	10:13	องอาจ
	อื่นๆ	*ธีรศักดิ์เข้าเปลี่ยนถังดับเพลิงที่ OTS-RJN # 2 - PRS # 5	10:16	องอาจ
	Survey	*นพดลสำรวจแนวท่อลาดกระบัง เส้นฉลองกรุง ปกติ	10:26	องอาจ
	Permit	*ธนาสิทธิ์แจ้งงาน Leak Survey BPO เริ่มที่ปากซอยนิคมบางปูฝั่งสุขุมวิท Permit No.0705	10:37	องอาจ
	Survey	*อภิเชษฐสำรวจแนวท่อเหมราช ปกติ	10:43	องอาจ

รายงานการรับแจ้งเหตุของห้องควบคุม

ว/ด/ป	ประเภทงาน	รายงานการปฏิบัติงาน	เวลา	ผู้ปฏิบัติงาน
24-Mar-23	Survey	*ศิวกรสำรวจแนวท่อบางกะดี ปกติ	10:52	องอาจ
	Survey	*เฉลิมสำรวจแนวท่อแพรกษา ซ.TDC คลองขุด เส้น BV#10 ปกติ	"	องอาจ
	อื่นๆ	*สุพรรณเข้า PRS # 2	10:57	องอาจ
	Survey	*สุพรรณสำรวจแนวท่อบางปู ปกติ	11:23	องอาจ
	Survey	*เฉลิมสำรวจแนวท่อแพรกษา BHS ปกติ	11:32	องอาจ
	Survey	*ภาณุรักษ์สำรวจแนวท่อบางปะอิน บางจาก เชียงรากงานแขวงทางหลวงชนบท เตรียม		
		พื้นที่ขยายถนนไหล่ทาง เส้นเชียงราก ปรับผิวดินเดิมให้เรียบบดอัดเพิ่มชั้นดิน ไม่มีผลกระทบ		
		ถนน อย.5042 (ถนนเชียงราก) Permit 66-bpi-ex-1070	11:33	องอาจ
	Survey	*ศิวกรสำรวจแนวท่อบางรังสิต ปกติ	11:55	องอาจ
	Survey	*สุพรรณสำรวจแนวท่อบางปูใหม่ ปกติ	11:58	องอาจ
	PM	*คุณ สุริยะ ทำ PM SCADA ที่ OTS-ROJ# 1 เสร็จสิ้นแล้ว	12:49	องอาจ
	Survey	*นพดลสำรวจแนวท่อก๊าซที่ เส้น OTS-BPL, M-Thai SWAN ปกติ	13:44	องอาจ
	Survey	*ศิวกรสำรวจแนวท่อนวนคร ปกติ	14:20	องอาจ
	Survey	*คุณ ภาณุรักษ์ ทำการสำรวจแนวท่อก๊าซที่ นิคมฯโรจนะ มีงานบ่อคร่อมท่อก๊าซ 225 โครงการ		
		Monopy เพื่อการวางท่อ 160 มม.ต่อจากท่อก๊าซ 225 มม.Route26 งานคืนพื้นที่บ่อที่ 1 และ		
		บ่อที่ 2 ตาม Permit 66-roj-ex-1068 นอกนั้นปกติ	15:18	องอาจ
	Permit	*คุณ นพดล แจ้งงานขุดหาท่อน้ำประปาท่อเมน PVC ขนาด 300 mm.เพื่อเจาะต่อท่อบริการ		
		ใหม่ในนิคม MTH ด้านหน้า บ.THAI YANAGAWA เลขที่ Permit No.66-MTH-EX-0662	17:07	องอาจ
	Permit	*คุณ นพดล แจ้งเจาะท่อเมนประปาเรียบร้อยแล้วเหลืองานติดตั้งท่อ Service เข้าตัว		
		มิเตอร์น้ำด้านบนไม่มีผลกระทบ งานใกล้แนวท่อก๊าซไม่มีงานขุดเพิ่มเติม Permit No.66-MTH-		
		EX-0662	18:32	องอาจ
	อื่นๆ	*เวลา 20:12 น. คุณภาพก๊าซ Onshore East เกินกรอบควบคุมโดยค่า WI เปลี่ยนแปลง จาก		
		1358-1364.94-1358 Btu/scf นาน 30 นาที คาดการณ์คุณภาพก๊าซดังกล่าวเดินทางถึงรฟ.		
		GVTP เวลา 22:20 น., รฟ.SPP KCE วันที่ 25 มี.ค. 66 เวลา 01:20 น., BV4.19 วันที่ 25		
		มี.ค. 66 เวลา 07:40 น., รฟ.WNCC4 วันที่ 25 มี.ค. 66 เวลา 09:10 น., รฟ.GNS วันที่ 25		
		มี.ค. 66 เวลา 10:00 น., รฟ.GUT วันที่ 25 มี.ค. 66 เวลา 10:15 น., RA6MXS วันที่ 25 มี.ค.		
		66 เวลา 18:00 น., รฟ.ATP วันที่ 28 มี.ค. 66 เวลา 12:00 น. และรฟ.GNRV วันที่ 30 มี.ค.		
		66 เวลา 07:00 น.....From PTT Shipper	21:48	สิทธิกร
25-Mar-23	Survey	*พิทักษ์พลสำรวจแนวท่อบางกะดี ปกติ	9:26	องอาจ
	PM	*จรัล PM อุปกรณ์ในสถานี PRS # 3 LKB	9:28	องอาจ
	PM	*พลวัตร PM อุปกรณ์ในสถานี PRS # 2 BPO	9:50	องอาจ
	Survey	*ธนาสิทธิ์สำรวจแนวท่อบางปูเหนือ ปกติ	10:01	องอาจ

รายงานการรับแจ้งเหตุของห้องควบคุม

ว/ด/ป	ประเภทงาน	รายงานการปฏิบัติงาน	เวลา	ผู้ปฏิบัติงาน
25-Mar-23	Survey	*ภานุรักษ์แจ้งนวนครงานขุดติดตั้งท่อดับเพลิงบริเวณแนวท่อ mpo 160 ถนน 16 หน้าโออิชิ	10:01	องอาจ
	Survey	*ธนาสิทธิ์สำรวจแนวท่อบางปูใหม่ ปกติ	10:02	องอาจ
	อื่นๆ	*ธนาสิทธิ์เข้า OTS-BV #10	10:17	องอาจ
	อื่นๆ	*สมชายเข้า OTS-BPI	10:28	องอาจ
	Survey	*สมชายสำรวจแนวท่อเส้น OTS-BPL, M-Thai SWAN ปกติ	10:44	องอาจ
	Survey	*ธนาสิทธิ์สำรวจแนวท่อก๊าซที่เส้น แพรกษา ซ.TDC คลองขุด เส้น BV#10 ปกติ	10:45	องอาจ
	อื่นๆ	*ธนาสิทธิ์เข้า PRS # 1 BPO	10:47	องอาจ
	Survey	*ธนาสิทธิ์สำรวจแนวท่อแพรกษา BHS ปกติ	11:22	องอาจ
	Survey	*อภิเชษฐสำรวจแนวท่อเหมราช ปกติ	11:44	องอาจ
	อื่นๆ	*สมชายเข้า PRS # 3 LKB	11:48	องอาจ
	อื่นๆ	*ธนาสิทธิ์เข้า PRS # 2 BPO	12:06	องอาจ
	Survey	*ธนสิทธิ์สำรวจแนวท่อบางปู ผรม.บ.พระราม 2 โดยกัสเก้ทาดาดคอนกรีตบริเวณรางระบาย-		
		น้ำถนนพัฒนา 2	12:08	องอาจ
	Survey	*สมชายสำรวจแนวท่อลาดกระบัง เส้นฉลองกรุง ปกติ	12:12	องอาจ
	Survey	*ภาณุรักษ์สำรวจแนวท่อบางปะอิน บางจาก เชียงรากงานแขวงทางหลวงชนบท เตรียม		
		พื้นที่ขยายถนนไหล่ทาง เส้นเชียงราก ปรับผิวดินเดิมให้เรียบบดอัดเพิ่มชั้นดิน ไม่มีผลกระทบ		
		ถนน อย.5042 (ถนนเชียงราก) Permit 66-bpi-ex-1070	12:26	องอาจ
	Survey	*คุณ ภาณุรักษ์ ทำการสำรวจแนวท่อก๊าซที่ นิคมฯโรจนะ มีงานบ่อคร่อมท่อก๊าซ 225 โครงการ		
		Monopy เพื่อการวางท่อ 160 มม.ต่อจากท่อก๊าซ 225 มม.Route26 งานคืนพื้นที่บ่อที่ 1 และ		
		บ่อที่ 2 ตาม Permit 66-roj-ex-1068 นอกนั้นปกติ	12:27	องอาจ
	Alarm SCADA	*อภิเชษฐเข้าเช็ค Fire Alarm Sysam Fail	13:27	องอาจ
	PM	*พลวัตร PM อุปกรณ์ในสถานี PRS # 2 BPO เสร็จเรียบร้อยแล้ว	13:40	องอาจ
	PM	*จรัล PM อุปกรณ์ในสถานี PRS # 3 LKB เสร็จเรียบร้อยแล้ว	14:00	องอาจ
	อื่นๆ	*ธีรศักดิ์แจ้งงานเปลี่ยน meter +filter run A โรงงาน precision bpi.	14:05	องอาจ
	Survey	*พิทักษ์พลสำรวจแนวท่อบางรังสิต ปกติ	14:38	องอาจ
26-Mar-23	PM	*คุณ จรัล แจ้งเข้า PM Diag ที่ OTS-LKB และนำ TURBINE RUN B มาใส่คืน	8:42	สิทธิกร
	Permit	*คุณ ภาณุรักษ์ แจ้งเริ่มงานขุดติดตั้งหัวท่อดับเพลิงแนวmpl160ถนน16หน้าโออิชิ NVK		
		Permit.66.nvk.ex.1072	9:25	สิทธิกร
	Survey	*คุณ ภาณุรักษ์ ทำการสำรวจแนวท่อก๊าซที่ นิคมฯนวนคร มีงานตาม Permit.66-nvk-		
		ex-1072 นอกจากนี้ปกติ	9:25	สิทธิกร
	Survey	*คุณ ธนาสิทธิ์ ทำการสำรวจแนวท่อก๊าซที่ นิคมฯแพรกษา BHS ปกติ	9:57	สิทธิกร
	Survey	*คุณ ธนาสิทธิ์ เข้าตรวจสอบสถานีก๊าซประจำวันที่ PRS#1	9:58	สิทธิกร

รายงานการรับแจ้งเหตุของห้องควบคุม

ว/ด/ป	ประเภทงาน	รายงานการปฏิบัติงาน	เวลา	ผู้ปฏิบัติงาน
26-Mar-23	Survey	*คุณ สมชาย เข้าตรวจสอบสถานีก๊าซประจำวันที่ OTS-BPL	10:19	สิทธิกร
	Survey	*คุณ พิทักษ์พล ทำการสำรวจแนวท่อก๊าซที่เส้น รังสิต ปกติ	10:30	สิทธิกร
	Survey	*คุณ สมชาย ทำการสำรวจแนวท่อก๊าซที่ นิคมฯบางพลี เส้น SWAN,OTS-BPL,MTH ปกติ	10:34	สิทธิกร
	Survey	*คุณ อภิเชษฐ์ ทำการสำรวจแนวท่อก๊าซที่ นิคมฯเหมราช WES ปกติ	10:37	สิทธิกร
	Survey	*คุณ ธนาสิทธิ์ ทำการสำรวจแนวท่อก๊าซที่ นิคมฯบางปู Soi 6-14,เขตส่งออก ปกติ มีแต่		
		บ.พระรามสอง ทำดาดคอนกรีตรางระบายน้ำบริเวณถนนพัฒนา1 ช่วงระหว่างซอย14-13B		
		ไม่มีผลกระทบกับท่อก๊าซฯ	10:50	สิทธิกร
	Survey	*คุณ ธนาสิทธิ์ ทำการสำรวจแนวท่อก๊าซที่เส้น บางปูเหนือ ปกติ	11:00	สิทธิกร
	Survey	*คุณ ธนาสิทธิ์ เข้าตรวจสอบสถานีก๊าซประจำวันที่ BV#10	11:19	สิทธิกร
	Survey	*คุณ สมชาย เข้าตรวจสอบสถานีก๊าซประจำวันที่ PRS#3	11:25	สิทธิกร
	Survey	*คุณ ธนาสิทธิ์ ทำการสำรวจแนวท่อก๊าซที่เส้น แพรกษา มีงานปรับปรุงถนนเลนชิดเกาะกลาง		
		บริเวณช่วงระหว่างซอยแพรกษา 14 - คลองหม้อแตก ไม่มีผลกระทบกับท่อก๊าซฯ ส่วน		
		คลองขุด, OTS BV#10 ซอย.TDC Steel ปกติครับ	11:35	สิทธิกร
	Survey	*คุณ สมชาย เข้าตรวจสอบสถานีก๊าซประจำวันที่ OTS-LKB	11:36	สิทธิกร
	Survey	*คุณ พิทักษ์พล ทำการสำรวจแนวท่อก๊าซที่ นิคมฯโรจนะ งานต่อเนื่องบ่อคร่อมท่อmpl225		
		โครงการ monopy เพื่อการวางท่อ160mm. ต่อจากmpl 225mm.Route26.งานคืนพื้นที่บ่อที่		
		1 และ2 Permit.66.roj.ex.1068 จุดอื่นในพื้นที่ปกติ	11:38	สิทธิกร
	Survey	*คุณ สมชาย ทำการสำรวจแนวท่อก๊าซที่ นิคมฯลาดกระบัง เส้น OTS-LKB ปกติ	11:43	สิทธิกร
	Survey	*คุณ ธนาสิทธิ์ ทำการสำรวจแนวท่อก๊าซที่เส้น บางปูใหม่ ปกติ	12:08	สิทธิกร
	Survey	*คุณ ธนาสิทธิ์ เข้าตรวจสอบสถานีก๊าซประจำวันที่ PRS#2	12:11	สิทธิกร
	Survey	*คุณ ธนาสิทธิ์ ทำการสำรวจแนวท่อก๊าซที่ นิคมฯบางปู Soi 1-5 ปกติ	12:40	สิทธิกร
	Survey	*คุณ พิทักษ์พล ทำการสำรวจแนวท่อก๊าซที่เส้น บางปะอิน บางจาก ปกติ		
		เชียงราก งานต่อเนื่องแขวงทางหลวงชนบทเตรียมพื้นที่ขยายถนนไหล่ทางเส้นเชียงราก		
		ปรับผิวดินเดิมให้เรียบ+บดอัดเพิ่มชั้นดินไม่มีผลกระทบ ถนน อย.5042 (ถนนเชียงราก)		
		Permit.66.bpi.ex.1070	13:31	สิทธิกร
	Survey	*คุณ พิทักษ์พล ทำการสำรวจแนวท่อก๊าซที่ นิคมฯบางกะดี ปกติ	14:32	สิทธิกร
	Permit	*คุณ ภาณุรักษ์แจ้งประกอบเสร็จเรียบร้อยคืนสภาพหน้างานเรียบร้อยPermit.66.nvk.ex.107	17:13	สิทธิกร
27-Mar-23	Survey	*คุณ ธนาสิทธิ์ แจ้งงานขุดลอกรางระบายน้ำเพื่อทำดาดคอนกรีต ถนนพัฒนา1 บริเวณหน้า		
		PRS#1 นิคมฯบางปู สรุปวันนี้ยกเลิกเนื่องจาก เครื่องจักรไม่พร้อม	8:49	สิทธิกร
	PM	*คุณ พิทักษ์พล แจ้งวันนี้มีงาน เข้า pm ots bkd รอบ 3 เดือน	8:53	สิทธิกร
	Survey	*คุณ ธนาสิทธิ์ เข้าตรวจสอบสถานีก๊าซประจำวันที่ PRS#1	9:04	สิทธิกร
	Survey	*คุณ เฉลิม ทำการสำรวจแนวท่อก๊าซที่เส้น บางปูเหนือ ปกติ	9:42	สิทธิกร

รายงานการรับแจ้งเหตุของห้องควบคุม

ว/ด/ป	ประเภทงาน	รายงานการปฏิบัติงาน	เวลา	ผู้ปฏิบัติงาน
27-Mar-23	อื่นๆ	*คุณนที เข้าทำงาน กล้องcctv ที่ออฟฟิศบางปู	9:54	สิทธิกร
	Survey	*คุณ ธนาสิทธิ์ เข้าตรวจสอบสถานีก๊าซประจำวันที่ PRS#2	10:13	สิทธิกร
	Survey	*คุณ ศิวกร ทำการสำรวจแนวท่อก๊าซที่ นิคมฯบางกะดี ปกติ	10:20	สิทธิกร
	Survey	*คุณ เฉลิม เข้าตรวจสอบสถานีก๊าซประจำวันที่ BV#10	10:22	สิทธิกร
	Survey	*คุณ ธนาสิทธิ์ ทำการสำรวจแนวท่อก๊าซที่ นิคมฯบางปู ปกติ	10:26	สิทธิกร
	Survey	*คุณ เฉลิม ทำการสำรวจแนวท่อก๊าซที่เส้น แพรกษา มีงานปรับปรุงถนนเลนชิดเกาะกลาง		
		บริเวณช่วงระหว่างซอยแพรกษา 14 - คลองหม้อแตก ไม่มีผลกระทบกับท่อก๊าซฯ		
		ส่วนคลองขุด, OTS BV#10 ซอย.TDC Steel ปกติ	10:51	สิทธิกร
	Survey	*คุณ ธนาสิทธิ์ ทำการสำรวจแนวท่อก๊าซที่เส้น บางปูใหม่ ปกติ	11:01	สิทธิกร
	Survey	*คุณ จรัล ทำการสำรวจแนวท่อก๊าซที่ นิคมฯลาดกระบัง เส้น OTS-LKB ปกติ	11:20	สิทธิกร
	Survey	*คุณ พลวัตร ทำการสำรวจแนวท่อก๊าซที่ นิคมฯบางพลี เส้น SWAN,OTS-BPL,MTH ปกติ	11:23	สิทธิกร
	Survey	*คุณ อภิเชษฐ์ ทำการสำรวจแนวท่อก๊าซที่ นิคมฯเหมราช WES ปกติ	11:24	สิทธิกร
	Survey	*คุณ ศิวกร ทำการสำรวจแนวท่อก๊าซที่ นิคมฯนวนคร ปกติ	11:25	สิทธิกร
	Survey	*คุณ เฉลิม ทำการสำรวจแนวท่อก๊าซที่ นิคมฯแพรกษา BHS ปกติ	11:56	สิทธิกร
	Survey	*คุณ ภาณุรักษ์ ทำการสำรวจแนวท่อก๊าซที่เส้น บางปะอิน บางจาก ปกติ		
		เชียงราก งานต่อเนื่องแขวงทางหลวงชนบทเตรียมพื้นที่ขยายถนนไหล่ทางเส้นเชียงราก		
		ปรับผิวดินเดิมให้เรียบ+บดอัดเพิ่มชั้นดินไม่มีผลกระทบ ถนน อย.5042 (ถนนเชียงราก)		
		Permit.66.bpi.ex.1070	11:57	สิทธิกร
	Survey	*คุณ ภาณุรักษ์ ทำการสำรวจแนวท่อก๊าซที่ นิคมฯโรจนะ งานต่อเนื่องบ่อคร่อมท่อmpl225		
		โครงการ monopy เพื่อการวางท่อ160mm. ต่อจากmpl 225mm.Route26		
		Permit.66.roj.ex.1068 จุดอื่นในพื้นที่ปกติ	14:10	สิทธิกร
	PM	*คุณ พิทักษ์พล แจ้งเสร็จงาน เข้า pm ots bkd รอบ 3 เดือน	14:11	สิทธิกร
	Survey	*คุณ พลวัตร แจ้งเข้าประสานดูหน้างานกับลูกค้า Nas Toa ลูกค้าจะมีงาน ซ่อมถนนคอนกรีต		
		ในโรงงานช่วงใกล้สถานีก๊าซ	14:15	สิทธิกร
	Survey	*คุณ ศิวกร ทำการสำรวจแนวท่อก๊าซที่เส้น รังสิต ปกติ	14:15	สิทธิกร
28-Mar-23	Survey	*คุณ เฉลิม ทำการสำรวจแนวท่อก๊าซที่เส้น บางปูเหนือ ปกติ	9:51	ฏิณห์
	Survey	*คุณ เฉลิม เข้าตรวจสอบสถานีก๊าซประจำวันที่ BV#10	10:14	ฏิณห์
	PM	*คุณอภิเชษฐ์ แจ้งเข้าดำเนินการ Diac OTS-WES	10:16	ฏิณห์
	Survey	*คุณ ศิวกร ทำการสำรวจแนวท่อก๊าซที่ นิคมฯบางกะดี ปกติ	10:28	ฏิณห์
	Survey	*คุณ ภาณุรักษ์ ทำการสำรวจแนวท่อก๊าซที่เส้นเชียงราก งานต่อเนื่องแขวงทางหลวงชนบท		
		เตรียมพื้นที่ขยายถนนไหล่ทางเส้นเชียงราก ปรับผิวดินเดิมให้เรียบ+บดอัดเพิ่มชั้นดินไม่มีผล		
		กระทบถนน อย.5042 (ถนนเชียงราก)Permit.66.bpi.ex.1070	10:29	ฏิณห์

รายงานการรับแจ้งเหตุของห้องควบคุม

ว/ด/ป	ประเภทงาน	รายงานการปฏิบัติงาน	เวลา	ผู้ปฏิบัติงาน
28-Mar-23	อื่นๆ	*คุณ ธนาสิทธิ์ ทำการประสานงานก่อสร้างติดตั้งป้ายชื่อบริษัท นิติ อินโนเทค พื้นที่ บางปูใหม่	10:36	ฏิณห์
	Survey	*คุณ เฉลิม ทำการสำรวจแนวท่อก๊าซที่เส้น แพรกษา มีงานปรับปรุงถนนเลนชิดเกาะกลาง		
		บริเวณช่วงระหว่างซอยแพรกษา 14 - คลองหม้อแตก ไม่มีผลกระทบกับท่อก๊าซฯ		
		ส่วนคลองขุด, OTS BV#10 ซอย.TDC Steel ปกติ	11:00	ฏิณห์
	Survey	*คุณ สุพรรณ เข้าตรวจสอบสถานีก๊าซประจำวันที่ OTS-BPL	11:06	ฏิณห์
	Survey	*คุณ ธนาสิทธิ์ ทำการสำรวจแนวท่อก๊าซที่เส้น บางปูใหม่ ปกติ	11:06	ฏิณห์
	Survey	*คุณ ธนาสิทธิ์ เข้าตรวจสอบสถานีก๊าซประจำวันที่ PRS#2	11:11	ฏิณห์
	Survey	*คุณ สุพรรณ ทำการสำรวจแนวท่อก๊าซที่ นิคมฯบางพลี เส้น SWAN,OTS-BPL ปกติ	11:13	ฏิณห์
	Survey	*คุณ ภาณุรักษ์ ทำการสำรวจแนวท่อก๊าซที่เส้น บางปะอิน บางจาก ปกติ	11:14	ฏิณห์
	PM	*คุณอภิเชษฐ์ แจ้งเสร็จงานดำเนินการ Diac OTS-WES	11:17	ฏิณห์
	Survey	*คุณ อภิเชษฐ์ ทำการสำรวจแนวท่อก๊าซที่ นิคมฯเหมราช WES ปกติ	11:20	ฏิณห์
	Survey	*คุณ สุพรรณ ทำการสำรวจแนวท่อก๊าซที่ M-Thai ปกติ	11:28	ฏิณห์
	Survey	*คุณ เฉลิม เข้าตรวจสอบสถานีก๊าซประจำวันที่ PRS#1	11:31	ฏิณห์
	Survey	*คุณ ศิวกร ทำการสำรวจแนวท่อก๊าซที่ นิคมฯนวนคร ปกติ	11:37	ฏิณห์
	Survey	*คุณ ธนาสิทธิ์ ทำการสำรวจแนวท่อก๊าซที่ นิคมฯบางปู Soi 1-9 ปกติ	11:42	ฏิณห์
	Survey	*คุณ จรัล เข้าตรวจสอบสถานีก๊าซประจำวันที่ PRS#3	11:44	ฏิณห์
	Survey	*คุณ เฉลิม ทำการสำรวจแนวท่อก๊าซที่เส้น บางปู Soi 14-10 ปกติ งานขุดลอกรางระบายน้ำ		
		เพื่อทำดาดคอนกรีต ถนนพัฒนา1 บริเวณหน้า PRS#1ไม่กระทบกับท่อก๊าซ	11:45	ฏิณห์
	Survey	*คุณ จรัล เข้าตรวจสอบสถานีก๊าซประจำวันที่ OTS-LKB	11:53	ฏิณห์
	Survey	*คุณ จรัล ทำการสำรวจแนวท่อก๊าซที่ นิคมฯลาดกระบัง เส้นฉลองกรุง OTS-LKB ปกติ	11:53	ฏิณห์
	Survey	*คุณ เฉลิม ทำการสำรวจแนวท่อก๊าซที่ นิคมฯแพรกษา BHS ปกติ	12:01	ฏิณห์
	PM	*คุณพิทักษ์พล แจ้งเข้าทำ PM สถานีก๊าซ OTS-NVK รอบ3เดือน	12:34	ฏิณห์
	Survey	*คุณ ภาณุรักษ์ ทำการสำรวจแนวท่อก๊าซที่ นิคมฯโรจนะ งานต่อเนื่องบ่อคร่อมท่อmpl225		
		โครงการ monopy เพื่อการวางท่อ160mm. ต่อจากmpl 225mm.Route26		
		Permit.66.roj.ex.1068 จุดอื่นในพื้นที่ปกติ	13:42	ฏิณห์
	Survey	*คุณ ศิวกร ทำการสำรวจแนวท่อก๊าซที่เส้น รังสิต ปกติ	14:09	ฏิณห์
	อื่นๆ	*คุณพลวัตร แจ้งเข้าดูหน้างานกับลูกค้า Mattel จะมีงานรื้อถอนกำแพงเก่าออกทำใหม่ตลอด		
		ทั้งแนว พื้นที่โรงงานลูกค้าเก่าSiam Sunrise	14:18	ฏิณห์
	PM	*คุณ โชตินรินทร์ แจ้งทำ PM ที่ OTS-NVK เสร็จแล้ว	19:54	สุเมธ
29-Mar-23	Survey	*คุณ เฉลิม ทำการสำรวจแนวท่อก๊าซที่เส้น บางปูเหนือ ปกติ	9:46	ฏิณห์
	อื่นๆ	*คุณโชตินรินทร์ แจ้งเข้าแก้ไข Tag PRS#4	9:57	ฏิณห์
	Survey	*คุณ สุพรรณ เข้าตรวจสอบสถานีก๊าซประจำวันที่ OTS-LKB	10:13	ฏิณห์

รายงานการรับแจ้งเหตุของห้องควบคุม

ว/ด/ป	ประเภทงาน	รายงานการปฏิบัติงาน	เวลา	ผู้ปฏิบัติงาน
29-Mar-23	Permit	*คุณนพดล แจ้งงานขุดหลุมเพื่อปักเสาไฟฟ้า 12 เมตร จำนวน 4 ต้น ของทาง กฟน.ในนิคม		
		อุตสาหกรรมบางพลี Soi 5/2 เลขที่ Permit No.66-BPL-EX-0663	10:16	ฏิณห์
	Survey	*คุณ เฉลิม เข้าตรวจสอบสถานีก๊าซประจำวันที่ BV#10	10:21	ฏิณห์
	Survey	*คุณ ศิวกร ทำการสำรวจแนวท่อก๊าซที่ นิคมฯบางกะดี ปกติ	10:22	ฏิณห์
	Survey	*คุณ ธนาสิทธิ์ ทำการสำรวจแนวท่อก๊าซที่เส้น บางปูใหม่ ปกติ	10:38	ฏิณห์
	Survey	*คุณ เฉลิม ทำการสำรวจแนวท่อก๊าซที่เส้น แพรกษา มีงานปรับปรุงถนนเลนชิดเกาะกลาง		
		บริเวณช่วงระหว่างซอยแพรกษา 14 - คลองหม้อแตก ไม่มีผลกระทบกับท่อก๊าซฯ		
		ส่วนคลองขุด, OTS BV#10 ซอย.TDC Steel ปกติ	10:45	ฏิณห์
	Survey	*คุณ สุพรรณ เข้าตรวจสอบสถานีก๊าซประจำวันที่ PRS#3	10:51	ฏิณห์
	Survey	*คุณ สุพรรณ ทำการสำรวจแนวท่อก๊าซที่ นิคมฯลาดกระบัง เส้นฉลองกรุง OTS-LKB ปกติ	11:15	ฏิณห์
	Survey	*คุณ เฉลิม เข้าตรวจสอบสถานีก๊าซประจำวันที่ PRS#1	11:21	ฏิณห์
	Survey	*คุณ ภาณุรักษ์ ทำการสำรวจแนวท่อก๊าซที่เส้น บางปะอิน บางจาก ปกติ		
		เชียงราก งานต่อเนื่องแขวงทางหลวงชนบทเตรียมพื้นที่ขยายถนนไหล่ทางเส้นเชียงราก		
		ปรับผิวดินเดิมให้เรียบ+บดอัดเพิ่มชั้นดินไม่มีผลกระทบ ถนน อย.5042 (ถนนเชียงราก)		
		Permit.66.bpi.ex.1070	11:25	ฏิณห์
	Survey	*คุณ อภิเชษฐ์ ทำการสำรวจแนวท่อก๊าซที่ นิคมฯเหมราช WES ปกติ	11:30	ฏิณห์
	Survey	*คุณ ศิวกร ทำการสำรวจแนวท่อก๊าซที่ นิคมฯนวนคร ปกติ	11:33	ฏิณห์
	Survey	*คุณ นพดล ทำการสำรวจแนวท่อก๊าซในนิคมอุตฯบางพลี SWAN - OTS BPL		
		งานขุดหลุมปักเสาไฟฟ้าตาม Permit No.66-BPL-EX-0663 นอกจากนี้ปกติ	11:34	ฏิณห์
	Survey	*คุณ เฉลิม ทำการสำรวจแนวท่อก๊าซที่ นิคมฯแพรกษา BHS ปกติ	11:51	ฏิณห์
	Survey	*คุณ นพดล ทำการสำรวจแนวท่อก๊าซที่ นิคมฯบางพลี เส้น OTS-BPL,MTH ปกติ	11:58	ฏิณห์
	Survey	*คุณ เฉลิม เข้าตรวจสอบสถานีก๊าซประจำวันที่ PRS#2	12:11	ฏิณห์
	อื่นๆ	*คุณศักดิ์สิทธิ์ แจ้งเข้าแก้ไข Tag OTS-NVK	12:40	ฏิณห์
	Survey	*คุณ เฉลิม ทำการสำรวจแนวท่อก๊าซที่เส้นบางปูงานขุดลอกรางระบายน้ำเพื่อทำดาดคอนกรีต		
		ถนนพัฒนา1 บริเวณหน้า PRS#1ไม่กระทบกับท่อก๊าซจุดอื่นปกติ	12:42	ฏิณห์
	อื่นๆ	*คุณศักดิ์สิทธิ์ แจ้งเสร็จงานแก้ไข Tag OTS-NVK	13:03	ฏิณห์
	Survey	*คุณ ภาณุรักษ์ ทำการสำรวจแนวท่อก๊าซที่ นิคมฯโรจนะ งานต่อเนื่องบ่อคร่อมท่อmpl225		
		โครงการ monopy เพื่อการวางท่อ160mm. ต่อจากmpl 225mm.และเตรียมเทสระบบท่อพื้น		
		ที่จุดตัดต่อระบบท่อ Route26 Permit.66.roj.ex.1068 จุดอื่นในพื้นที่ปกติ	13:50	ฏิณห์
	Survey	*คุณ ศิวกร ทำการสำรวจแนวท่อก๊าซที่เส้น รังสิต ปกติ	14:09	ฏิณห์
	อื่นๆ	*คุณ ธนาสิทธิ์ ประสานงานเร่งด่วนร่วมกับ บ.พระรามสอง และการนิคมฯบางปู เรื่องการทำ		
		งานป้องกันน้ำท่วมในเขตพื้นที่แนวท่อก๊าซริมถนนพัฒนา1	14:38	ฏิณห์

รายงานการรับแจ้งเหตุของห้องควบคุม

ว/ด/ป	ประเภทงาน	รายงานการปฏิบัติงาน	เวลา	ผู้ปฏิบัติงาน
30-Mar-23	อื่นๆ	*คุณโชตินรินทร์ แจ้งงานเติมLNGเข้าtank รง.spey roj	8:51	ฏิณห์
	Survey	*คุณ เฉลิม ทำการสำรวจแนวท่อก๊าซที่เส้น บางปูเหนือ ปกติ	9:42	ฏิณห์
	Survey	*คุณ เฉลิม เข้าตรวจสอบสถานีก๊าซประจำวันที่ BV#10	10:06	ฏิณห์
	Survey	*คุณ ภาณุรักษ์ ทำการสำรวจแนวท่อก๊าซที่เส้นเชียงราก งานต่อเนื่องแขวงทางหลวงชนบท		
		เตรียมพื้นที่ขยายถนนไหล่ทางเส้นเชียงราก ปรับผิวดินเดิมให้เรียบ+บดอัดเพิ่มชั้นดินไม่มีผล		
		กระทบถนน อย.5042 (ถนนเชียงราก)Permit.66.bpi.ex.1070	10:13	ฏิณห์
	Survey	*คุณ ศิวกร ทำการสำรวจแนวท่อก๊าซที่ นิคมฯบางกะดี ปกติ	10:21	ฏิณห์
	Survey	*คุณ ธนาสิทธิ์ ทำการสำรวจแนวท่อก๊าซที่เส้น บางปูใหม่ ปกติ	10:22	ฏิณห์
	Survey	*คุณ ธนาสิทธิ์ เข้าตรวจสอบสถานีก๊าซประจำวันที่ PRS#2	10:22	ฏิณห์
	Survey	*คุณ นพดล ทำการสำรวจแนวท่อก๊าซในนิคมอุตฯบางพลี SWAN - OTS BPL ปกติ	10:30	ฏิณห์
	Survey	*คุณ ภาณุรักษ์ ทำการสำรวจแนวท่อก๊าซที่เส้น บางปะอิน บางจาก ปกติ	10:38	ฏิณห์
	อื่นๆ	*คุณศิริโรจน์แจ้งการไฟฟ้าตัดไฟ OTS-BV10 ประมาณ 2 ช.ม. เพื่อทำการย้ายสายไฟ	10:48	ฏิณห์
	Survey	*คุณ เฉลิม ทำการสำรวจแนวท่อก๊าซที่เส้น แพรกษา มีงานปรับปรุงถนนเลนชิดเกาะกลาง		
		บริเวณช่วงระหว่างซอยแพรกษา 14 - คลองหม้อแตก ไม่มีผลกระทบกับท่อก๊าซฯ		
		ส่วนคลองขุด, OTS BV#10 ซอย.TDC Steel ปกติ	10:53	ฏิณห์
	Survey	*คุณ นพดล ทำการสำรวจแนวท่อก๊าซที่ นิคมฯบางพลี เส้น OTS-BPL,MTH ปกติ	11:00	ฏิณห์
	Survey	*คุณ อภิเชษฐ์ ทำการสำรวจแนวท่อก๊าซที่ นิคมฯเหมราช WES ปกติ	11:15	ฏิณห์
	Survey	*คุณ ศิวกร ทำการสำรวจแนวท่อก๊าซที่ นิคมฯนวนคร ปกติ	11:23	ฏิณห์
	Survey	*คุณ ธนาสิทธิ์ เข้าตรวจสอบสถานีก๊าซประจำวันที่ PRS#2	11:30	ฏิณห์
	Survey	*คุณ เฉลิม ทำการสำรวจแนวท่อก๊าซที่ นิคมฯแพรกษา BHS ปกติ	11:46	ฏิณห์
	Survey	*คุณ ธนาสิทธิ์ ทำการสำรวจแนวท่อก๊าซที่ นิคมฯบางปู ปกติ	12:13	ฏิณห์
	Survey	*คุณ นพดล ทำการสำรวจแนวท่อก๊าซที่ นิคมฯลาดกระบัง เส้น OTS-LKB ปกติ	12:22	ฏิณห์
	อื่นๆ	*คุณวาทิตย์ แจ้งเข้าสถานีก๊าซ PRS#3	12:37	ฏิณห์
	อื่นๆ	*คุณวาทิตย์ แจ้งออกจากสถานีก๊าซ PRS#3	12:51	ฏิณห์
	อื่นๆ	*คุณ นพดล ประชุมกับทางการนิคมอุตสาหกรรมลาดกระบังงานสร้างรั้วกั้นแนวเขตที่ดิน	13:53	ฏิณห์
	Survey	*คุณ ศิวกร ทำการสำรวจแนวท่อก๊าซที่เส้น รังสิต ปกติ	14:02	ฏิณห์
	อื่นๆ	*คุณ ธนาสิทธิ์ พาผรม.ดูหน้างานเพื่อ Verify แนวท่อก๊าซฯด้วยวิธี Water Jet บริเวณ E8-BPN	14:46	ฏิณห์
	Survey	*คุณ ภาณุรักษ์ ทำการสำรวจแนวท่อก๊าซที่ นิคมฯโรจนะ งานต่อเนื่องบ่อคร่อมท่อmpl225		
		โครงการ monopy เพื่อการวางท่อ160mm. ต่อจากmpl 225mm.และเตรียมเทสระบบท่อพื้น		
		ที่จุดตัดต่อระบบท่อ Route26 Permit.66.roj.ex.1068 จุดอื่นในพื้นที่ปกติ	15:01	ฏิณห์
31-03-23	อื่นๆ	*คุณธีระศักดิ์ แจ้งเข้า ots roj1 เพื่อถอดล้าง หน้า Seat pcv ก่อนหยุดยาวเทศกาลสงกรานต์	9:08	ฏิณห์
	Survey	*คุณ ภาณุรักษ์ ทำการสำรวจแนวท่อก๊าซที่ นิคมฯบางกะดี ปกติ	9:19	ฏิณห์

รายงานการรับแจ้งเหตุของห้องควบคุม

ว/ด/ป	ประเภทงาน	รายงานการปฏิบัติงาน	เวลา	ผู้ปฏิบัติงาน
31-Mar-23	Survey	*คุณ เฉลิม ทำการสำรวจแนวท่อก๊าซที่เส้น บางปูเหนือ ปกติ	9:40	ฏิณห์
	อื่นๆ	*คุณธีระศักดิ์ แจ้งผู้รับเหมาเข้าตรวจสอบ Ball Valve ots-roj#1 , ots-roj#2	9:57	ฏิณห์
	Survey	*คุณ ภาณุรักษ์ ทำการสำรวจแนวท่อก๊าซที่เส้นเชียงราก งานต่อเนื่องแขวงทางหลวงชนบท		
		เตรียมพื้นที่ขยายถนนไหล่ทางเส้นเชียงราก ปรับผิวดินเดิมให้เรียบ+บดอัดเพิ่มชั้นดินไม่มีผล		
		กระทบถนน อย.5042 (ถนนเชียงราก)Permit.66.bpi.ex.1070	10:01	ฏิณห์
	Survey	*คุณ ธนาสิทธิ์ ทำการสำรวจแนวท่อก๊าซที่เส้น บางปูใหม่ ปกติ	10:31	ฏิณห์
	Survey	*คุณ ธนาสิทธิ์ เข้าตรวจสอบสถานีก๊าซประจำวันที่ PRS#2	10:31	ฏิณห์
	Survey	*คุณ เฉลิม เข้าตรวจสอบสถานีก๊าซประจำวันที่ BV#10	10:32	ฏิณห์
	Survey	*คุณ นพดล ทำการสำรวจแนวท่อก๊าซที่ นิคมฯลาดกระบัง เส้น OTS-LKB ปกติ	10:33	ฏิณห์
	Survey	*คุณ เฉลิม ทำการสำรวจแนวท่อก๊าซที่เส้น แพรกษา มีงานปรับปรุงถนนเลนชิดเกาะกลาง		
		บริเวณช่วงระหว่างซอยแพรกษา 14 - คลองหม้อแตก ไม่มีผลกระทบกับท่อก๊าซฯ		
		ส่วนคลองขุด, OTS BV#10 ซอย.TDC Steel ปกติ	11:02	ฏิณห์
	Survey	*คุณ อภิเชษฐ์ ทำการสำรวจแนวท่อก๊าซที่ นิคมฯเหมราช WES ปกติ	11:03	ฏิณห์
	Survey	*คุณ ธนาสิทธิ์ เข้าตรวจสอบสถานีก๊าซประจำวันที่ PRS#1	11:16	ฏิณห์
	Survey	*คุณ ภาณุรักษ์ ทำการสำรวจแนวท่อก๊าซที่เส้น บางปะอิน บางจาก ปกติ	11:31	ฏิณห์
	Survey	*คุณ ธนาสิทธิ์ ทำการสำรวจแนวท่อก๊าซที่ นิคมฯบางปู ปกติ	11:45	ฏิณห์
	Survey	*คุณ นพดล ทำการสำรวจแนวท่อก๊าซที่ นิคมฯบางพลี เส้น OTS-BPL, Swan ปกติ	13:32	ฏิณห์
	Survey	*คุณ ภาณุรักษ์ ทำการสำรวจแนวท่อก๊าซที่ นิคมฯโรจนะ งานต่อเนื่องบ่อคร่อมท่อmpl225		
		โครงการ monopy เพื่อการวางท่อ160mm. ต่อจากmpl 225mm.และเตรียมเทสระบบท่อพื้น		
		ที่จุดตัดต่อระบบท่อ Route26 Permit.66.roj.ex.1068 จุดอื่นในพื้นที่ปกติ	13:40	ฏิณห์
	Survey	*คุณ นพดล ทำการสำรวจแนวท่อก๊าซที่ เส้น OTS-BPL,MTH ปกติ	13:48	ฏิณห์
	อื่นๆ	*คุณธีระศักดิ์ แจ้งเสร็จงาน ots roj1 เพื่อถอดล้าง หน้า Seat pcv	13:53	ฏิณห์
	Survey	*คุณ ภาณุรักษ์ ทำการสำรวจแนวท่อก๊าซที่ นิคมฯนวนคร ปกติ	15:07	ฏิณห์
	Survey	*คุณ ภาณุรักษ์ ทำการสำรวจแนวท่อก๊าซที่เส้น รังสิต ปกติ	15:56	ฏิณห์

รายงานการรับแจ้งเหตุของห้องควบคุม

ว/ด/ป	ประเภทงาน	รายงานการปฏิบัติงาน	เวลา	ผู้ปฏิบัติงาน
01-Apr-23	PM	*คุณ สุริยะ แจ้งเข้าตัดยอดการใช้ก๊าซสถานีโซนเหนือทั้งหมด	8:16	สิทธิกร
	PM	*คุณ ศิริโรจน์ แจ้งเข้าตัดยอดการใช้ก๊าซสถานีโซนใต้ BV#10	9:04	สิทธิกร
	PM	*คุณ กฤษดา แจ้งเข้าตัดยอดการใช้ก๊าซสถานี OTS-WES	9:25	สิทธิกร
	PM	*คุณ ศิริโรจน์ แจ้งเข้าตัดยอดการใช้ก๊าซสถานีโซนใต้ OTS-BPL	9:44	สิทธิกร
	Survey	*คุณ พลวัตร เข้าตรวจสอบสถานีก๊าซประจำวันที่ BV#10	10:15	สิทธิกร
	Survey	*คุณ นพดล ทำการสำรวจแนวท่อก๊าซที่ นิคมฯลาดกระบัง เส้น OTS-LKB ปกติ	10:24	สิทธิกร
	Permit	*คุณ ภาณุรักษ์ แจ้งเริ่มงานขุดสำรวจเพื่อการติดตั้งหัวท่อดับเพลิงคู่ขนานmpl110mm.		
		ถนน5/3 nvk route10 หน้าyachiyoda Permit.66.nvk.ex.1073	10:25	สิทธิกร
	Survey	*คุณ ภาณุรักษ์ ทำการสำรวจแนวท่อก๊าซที่ นิคมฯนวนคร มีงานตาม Permit.66-nvk-		
		ex-1073 นอกจากนี้ปกติ	10:25	สิทธิกร
	Survey	*คุณ พิทักษ์พล ทำการสำรวจแนวท่อก๊าซที่ นิคมฯบางกะดี ปกติ	10:41	สิทธิกร
	Survey	*คุณ พลวัตร ทำการสำรวจแนวท่อก๊าซที่เส้น คลองขุด ซ.TDC เส้น BV#10 ปกติ		
		แพรกษา วันนี้มีงานปรับปรุงถนนลอกเอาพื้นถนนยางเดิมออกประมาณ10 cm. ยังไม่มีผล		
		กระทบต่อแนวท่อก๊าซ บริเวณช่วงระหว่างซอยแพรกษา 14 - คลองหม้อแตก ตาม		
		Permit No.66-BPO-EX-0628	10:55	สิทธิกร
	Survey	*คุณ พลวัตร เข้าตรวจสอบสถานีก๊าซประจำวันที่ PRS#1	11:05	สิทธิกร
	Survey	*คุณ กฤษดา ทำการสำรวจแนวท่อก๊าซที่ นิคมฯเหมราช WES ปกติ	11:14	สิทธิกร
	Survey	*คุณ พิทักษ์พล ทำการสำรวจแนวท่อก๊าซที่เส้น รังสิต ปกติ	11:26	สิทธิกร
	Survey	*คุณ พลวัตร ทำการสำรวจแนวท่อก๊าซที่เส้น บางปูเหนือ ปกติ	11:36	สิทธิกร
	Survey	*คุณ พลวัตร ทำการสำรวจแนวท่อก๊าซที่ นิคมฯแพรกษา BHS ปกติ	11:53	สิทธิกร
	Survey	*คุณ พลวัตร เข้าตรวจสอบสถานีก๊าซประจำวันที่ PRS#2	12:19	สิทธิกร
	Survey	*คุณ พลวัตร ทำการสำรวจแนวท่อก๊าซที่ นิคมฯบางปู ปกติ	12:29	สิทธิกร
	Survey	*คุณ นพดล ทำการสำรวจแนวท่อก๊าซที่ นิคมฯบางพลี เส้น SWAN OTS-BPL ปกติ	13:29	สิทธิกร
	Survey	*คุณ ภาณุรักษ์ ทำการสำรวจแนวท่อก๊าซที่ นิคมฯโรจนะ งานต่อเนื่องบ่อคร่อมท่อ mpl 225		
		โครงการ monopy เพื่อการวางท่อ160mm. ต่อจากmpl 225mm.และเตรียมเทสระบบท่อ		
		พื้นที่จุดตัดต่อระบบท่อ Route26.แจ้งปิด Permit.66.roj.ex.1068,Permit.66.roj.ex.1074		
		(ใหม่)จุดอื่นในพื้นที่ปกติ	13:43	สิทธิกร
	Survey	*คุณ นพดล ทำการสำรวจแนวท่อก๊าซที่ OTS BPL- นิคมอุตฯ MTH ปกติ	13:51	สิทธิกร
	Survey	*คุณ พลวัตร ทำการสำรวจแนวท่อก๊าซที่เส้น บางปูใหม่ ปกติ	13:54	สิทธิกร
	Survey	*คุณ พิทักษ์พล ทำการสำรวจแนวท่อก๊าซที่เส้น เชียงราก มีงานต่อเนื่องแขวงทางหลวงชนบท		
		เตรียมพื้นที่ขยายถนนไหล่ทางเส้นเชียงราก ปรับผิวดินเดิมให้เรียบ+บดอัดเพิ่มชั้นดินไม่มีผล		
		กระทบ ถนน อย.5042 (ถนนเชียงราก)Permit.66.bpi.ex.1070	14:04	สิทธิกร
	Survey	*คุณ พลวัตร แจ้งงานซ้อมท่อน้ำประปา ด่วน หน้าหมู่บ้านพนาสนธิ์ วิลล่า แพรกษา-		

รายงานการรับแจ้งเหตุของห้องควบคุม

ว/ด/ป	ประเภทงาน	รายงานการปฏิบัติงาน	เวลา	ผู้ปฏิบัติงาน
01-Apr-23		คลองขุดท่อก๊าซอยู่ช่วงถนน ไม่มีผลกระทบ	16:44	สิทธิกร
02-Apr-23	Alarm SCADA	*Leased Line UIH DOWN สถานี OTS-ROJ#2,BKD,RST ซึ่งเป็นซิม 4G ทาง UIH แจ้ง		
		DTAC ปรับปรุงระบบสัญญาณ	0:52	องอาจ
	Alarm SCADA	*UIH แจ้งทาง DTAC ปรับปรุงระบบสัญญาณเสร็จแล้ว และทำการรีเซ็ตแล้ว แต่สัญญาณ		
		ยัง Down อยู่ UIH แจ้งต้องรีเซ็ทอุปกรณ์ที่สถานี	1:08	องอาจ
	Permit	*คุณ ภาณุรักษ์ แจ้งเริ่มงานขุดสำรวจเพื่อการติดตั้งหัวท่อดับเพลิงคู่ขนานmpl110mm.		
		ถนน5/3 nvk route10 หน้าyachiyoda Permit.66.nvk.ex.1073	9:21	สิทธิกร
	Survey	*พลวัตรสำรวจแนวท่อก๊าซที่เส้น บางปูใหม่ ปกติ	9:53	สิทธิกร
	Survey	*คุณ พิทักษ์พล ทำการสำรวจแนวท่อก๊าซที่เส้น บางกะดี ปกติ	10:01	สิทธิกร
	Survey	*คุณ พลวัตร เข้าตรวจสอบสถานีก๊าซประจำวันที่ PRS#2	10:07	สิทธิกร
	Survey	*คุณ นพดล ทำการสำรวจแนวท่อก๊าซที่ นิคมฯลาดกระบัง เส้น OTS-LKB ปกติ	10:21	สิทธิกร
	Survey	*คุณ พิทักษ์พล ทำการสำรวจแนวท่อก๊าซที่เส้น รังสิต ปกติ	10:40	สิทธิกร
	Survey	*คุณ พลวัตร ทำการสำรวจแนวท่อก๊าซที่ นิคมฯแพรกษา BHS ปกติ	10:41	สิทธิกร
	Survey	*พลวัตรสำรวจแนวท่อบางปูแจ้งงานเปลี่ยนประตูน้ำที่ ซอย 9B ไม่มีผลกับแนวท่อก๊าซ	11:13	สิทธิกร
	Survey	*คุณ กฤษดา ทำการสำรวจแนวท่อก๊าซที่ นิคมฯเหมราช WES ปกติ	11:14	สิทธิกร
	Survey	*คุณ พลวัตร ทำการสำรวจแนวท่อก๊าซที่เส้น บางปูเหนือ ปกติ	11:36	สิทธิกร
	Survey	*คุณ พลวัตร เข้าตรวจสอบสถานีก๊าซประจำวันที่ PRS#1	11:46	สิทธิกร
	Survey	*คุณ พิทักษ์พล ทำการสำรวจแนวท่อก๊าซที่เส้น เชียงราก มีงานต่อเนื่องแขวงทางหลวงชนบท		
		เตรียมพื้นที่ขยายถนนไหล่ทางเส้นเชียงราก ปรับผิวดินเดิมให้เรียบ+บดอัดเพิ่มชั้นดินไม่มีผล		
		กระทบ ถนน อย.5042 (ถนนเชียงราก)Permit.66.bpi.ex.1070 บางปะอิน บางจาก ปกติ	12:26	สิทธิกร
	Survey	*คุณ นพดล ทำการสำรวจแนวท่อก๊าซที่ OTS BPL- SWAN นิคมอุตฯ MTH ปกติ	13:20	สิทธิกร
	Survey	*คุณ พลวัตร เข้าตรวจสอบสถานีก๊าซประจำวันที่ BV#10	13:43	สิทธิกร
	Survey	*คุณ ภาณุรักษ์ ทำการสำรวจแนวท่อก๊าซที่ นิคมฯโรจนะ งานต่อเนื่องบ่อคร่อมท่อ mpl 225		
		โครงการ monopy เพื่อการวางท่อ160mm. ต่อจากmpl 225mm.และเตรียมเทสระบบท่อ		
		พื้นที่จุดตัดต่อระบบท่อ Route26.แจ้งปิด Permit.66.roj.ex.1068,Permit.66.roj.ex.1074		
		(ใหม่)จุดอื่นในพื้นที่ปกติ	14:23	สิทธิกร
	Permit	*คุณ ภาณุรักษ์ แจ้งเริ่มงานขุดสำรวจเพื่อการติดตั้งหัวท่อดับเพลิงคู่ขนานmpl110mm.		
		ถนน5/3 nvk route10 หน้าyachiyoda Permit.66.nvk.ex.1073	15:49	สิทธิกร
03-Apr-23	Alarm SCADA	*LINK L UIH OTS-RST ทำงานปกติ	8:35	สิทธิกร
	Alarm SCADA	*LINK L UIH OTS-BKD ทำงานปกติ	8:45	สิทธิกร
	Survey	*คุณ เฉลิม แจ้งแพรกษา วันนี้มีงานปรับปรุงถนนขุดรื้อชั้นดินเดิมออกประมาณ20 cm.และ		

รายงานการรับแจ้งเหตุของห้องควบคุม

ว/ด/ป	ประเภทงาน	รายงานการปฏิบัติงาน	เวลา	ผู้ปฏิบัติงาน
03-Apr-23		ร่นระยะห่างท่อก๊าซ 1 ม.บริเวณช่วงระหว่างซอยแพรกษา14-คลองหม้อแตกตาม		
		Permit No.66-BPO-EX-0628	9:23	สิทธิกร
	อื่นๆ	*คุณ นพดล แจ้งนำรถของคุณเอกพัน วิศวกรใหม่มาจอดที่ PRS#3 เนื่องจากจะพาไปSurvey	9:23	สิทธิกร
	Permit	*คุณ พลวัตร แจ้งงานเฝ้าระวังขุดสกัดพื้นคอนกรีตใกล้สถานีก๊าซในโรงงานลูกค้า Nas Toa		
		ตาม Permit No.66-BPO-EX-0706	9:26	สิทธิกร
	Permit	*คุณ ธนาสิทธิ์ แจ้งงานขุดปรับรางระบายน้ำดาดคอนกรีตรางระบายน้ำช่วงท่อก๊าซฯ16 นิ้ว		
		เข้า-ออก PRS#1 บ.พระรามสอง การโยธา Permit No.66-BPO-EX-0530	9:37	สิทธิกร
	อื่นๆ	*คุณ นที เข้าทำงานกล้อง CCTV ที่ออฟฟิศบางปู	9:37	สิทธิกร
	Survey	*คุณ สุพรรณ เข้าตรวจสอบสถานีก๊าซประจำวันที่ PRS#2	9:43	สิทธิกร
	Permit	*คุณ เฉลิม แจ้งงานตัดหญ้าที่สถานี OTS-BV#10 ตาม Permit.66-BPO-CD-0706	9:50	สิทธิกร
	Survey	*คุณ นพดล ทำการสำรวจแนวท่อก๊าซที่ นิคมฯลาดกระบัง เส้น OTS-LKB ปกติ	10:19	สิทธิกร
	Survey	*คุณ ศิวกร ทำการสำรวจแนวท่อก๊าซที่ นิคมฯนวนคร ปกติ	10:47	สิทธิกร
	Survey	*คุณ สุพรรณ เข้าตรวจสอบสถานีก๊าซประจำวันที่ PRS#1	10:56	สิทธิกร
	Permit	*คุณ เฉลิม แจ้งงานตัดหญ้าที่สถานี PRS#1 ตาม Permit.66-BPO-CD-0706	10:59	สิทธิกร
	Survey	*คุณ อภิเชษฐ์ ทำการสำรวจแนวท่อก๊าซที่ นิคมฯเหมราช WES ปกติ	11:06	สิทธิกร
	Survey	*คุณ สุพรรณ ทำการสำรวจแนวท่อก๊าซที่ นิคมฯบางปูมีงานตาม Permit No.66-BPO-		
		EX-0530 และงานทำถนน ซ.11B.ไม่มีผลกระทบกับท่อก๊าซ ที่เหลือ ปกติ	11:15	สิทธิกร
	Survey	*คุณ เฉลิม ทำการสำรวจแนวท่อก๊าซที่เส้น บางปูเหนือ ปกติ	11:26	สิทธิกร
	Survey	*คุณ สมชาย ทำการสำรวจแนวท่อก๊าซที่เส้น บางปูใหม่ ปกติ	11:52	สิทธิกร
	Survey	*คุณ เฉลิม ทำการสำรวจแนวท่อก๊าซที่เส้น คลองขุด ซ.TDC เส้น BV#10 ปกติ		
		แพรกษา วันนี้มีงานตาม Permit No.66-BPO-EX-0628 นอกจากนี้ปกติ	12:10	สิทธิกร
	Survey	*คุณ เฉลิม ทำการสำรวจแนวท่อก๊าซที่ นิคมฯแพรกษา BHS ปกติ	12:49	สิทธิกร
	Permit	*คุณ เฉลิม แจ้งงานตัดหญ้าที่สถานี PRS#2 ตาม Permit.66-BPO-CD-0706	13:01	สิทธิกร
	Alarm SCADA	*LINK L UIH OTS-ROJ#2 ทำงานปกติ	13:05	สิทธิกร
	Survey	*คุณ นพดล ทำการสำรวจแนวท่อก๊าซที่ นิคมฯบางพลี เส้น SWAN OTS-BPL ปกติ	14:17	สิทธิกร
	Survey	*คุณ ศิวกร ทำการสำรวจแนวท่อก๊าซที่ นิคมฯบางกะดี ปกติ	14:25	สิทธิกร
	Survey	*คุณ นพดล ทำการสำรวจแนวท่อก๊าซที่ OTS BPL- นิคมอุตฯ MTH ปกติ	14:34	สิทธิกร
	อื่นๆ	*คุณ โชตินรินทร์ แจ้งวันนี้เวลาประมาณ 15:00 น. มีงานจ่าย gas เข้าโรงงาน ftech roj	14:38	สิทธิกร
	Survey	*คุณ ภาณุรักษ์ ทำการสำรวจแนวท่อก๊าซที่ นิคมฯโรจนะ งานต่อเนื่องบ่อคร่อมท่อ mpl 225		
		โครงการ monopy เพื่อการวางท่อ160mm. ต่อจากmpl 225mm.และเตรียมเทสระบบท่อพื้น		
		ที่จุดตัดต่อระบบท่อ Route26.Permit.66.roj.ex.1074 จุดอื่นในพื้นที่ปกติ	14:56	สิทธิกร
	Survey	*คุณ ศิวกร ทำการสำรวจแนวท่อก๊าซที่เส้น รังสิต ปกติ	15:00	สิทธิกร
	อื่นๆ	*คุณ สุริยะ แจ้งเข้า OTS-BV#10 เพื่อใส่กล้อง CCTV อีกตัว	15:21	สิทธิกร

รายงานการรับแจ้งเหตุของห้องควบคุม

ว/ด/ป	ประเภทงาน	รายงานการปฏิบัติงาน	เวลา	ผู้ปฏิบัติงาน
03-Apr-23	อื่นๆ	*คุณ โชตินรินทร์ แจ้งเริ่มจ่าย gas เข้า บ.ftech ร่วมกับจนท.ปตท+opsgs+ftech ROJ	15:27	สิทธิกร
	อื่นๆ	*Gas Connect: 03/04/23 เวลา 16:03 น. คุณ นิติชัย ช่างเทคนิค สปก.แจ้งเสร็จงานจ่าย		
		ก๊าซเข้าโรงงาน Ftech นิคมฯ โรจนะ เรียบร้อยแล้ว	16:03	สิทธิกร
	Survey	*คุณ ภาณุรักษ์ ทำการสำรวจแนวท่อก๊าซที่เส้น เชียงราก บางจาก บางปะอิน ปกติ		
		เชียงราก งานต่อเนื่องแขวงทางหลวงชนบทเตรียมพื้นที่ขยายถนนไหล่ทางเส้นเชียงราก		
		ปรับผิวดินเดิมให้เรียบ+บดอัดเพิ่มชั้นดินไม่มีผลกระทบ ถนน อย.5042 (ถนนเชียงราก)		
		Permit.66.bpi.ex.1071	16:07	สิทธิกร
	อื่นๆ	*คุณ สุริยะ แจ้งเสร็จงานเข้าใส่กล้อง CCTV ที่ BV#10	16:25	สิทธิกร
04-Apr-23	Permit	*คุณ นพดล แจ้งบ.พิมลมาศ เข้าตัดหญ้ากำจัดวัชพืชใน OTS LKB และ PRS#3 เลขที่		
		Permit No.66-LKB-CD-0707	9:45	สิทธิกร
	อื่นๆ	*คุณ จรัล แจ้งงานสอบ test เครนรถหกล้อ ต่อใบอนุญาต ปจ.2	9:53	สิทธิกร
	Survey	*คุณ เฉลิม แจ้งแพรกษา วันนี้มีงานปรับปรุงถนนขุดรื้อชั้นดินเดิมลงทราย บดอัดบริเวณช่วง		
		ระหว่างซอยแพรกษา14-คลองหม้อแตกตาม Permit No.66-BPO-EX-0628	10:10	สิทธิกร
	Survey	*คุณ ศิวกร ทำการสำรวจแนวท่อก๊าซที่ นิคมฯบางกะดี ปกติ	10:22	สิทธิกร
	Survey	*คุณ ธนาสิทธิ์ ทำการสำรวจแนวท่อก๊าซที่เส้น บางปูใหม่ ปกติ	10:37	สิทธิกร
	Survey	*คุณ ธนาสิทธิ์ เข้าตรวจสอบสถานีก๊าซประจำวันที่ PRS#2	10:37	สิทธิกร
	Survey	*คุณ อภิเชษฐ์ ทำการสำรวจแนวท่อก๊าซที่ นิคมฯเหมราช WES ปกติ	10:47	สิทธิกร
	Survey	*คุณ เฉลิม ทำการสำรวจแนวท่อก๊าซที่เส้น บางปูเหนือ ปกติ	10:49	สิทธิกร
	Survey	*คุณ นพดล ทำการสำรวจแนวท่อก๊าซที่ นิคมฯลาดกระบัง เส้น OTS-LKB		
		มีงานตาม Permit No.66-LKB-CD-0707 นอกจากนี้ปกติ	10:56	สิทธิกร
	Survey	*คุณ เฉลิม เข้าตรวจสอบสถานีก๊าซประจำวันที่ BV#10	11:01	สิทธิกร
	Survey	*คุณ ศิวกร ทำการสำรวจแนวท่อก๊าซที่ นิคมฯนวนคร ปกติ	11:40	สิทธิกร
	Survey	*คุณ ภาณุรักษ์ ทำการสำรวจแนวท่อก๊าซที่เส้น เชียงราก บางจาก ปกติ		
		บางปะอิน ประสานงานชี้แนวท่อหลังนิคม บางปะอินโครงการรถไฟความเร็วสูง		
		เชียงราก งานต่อเนื่องแขวงทางหลวงชนบทเตรียมพื้นที่ขยายถนนไหล่ทางเส้นเชียงราก		
		ปรับผิวดินเดิมให้เรียบ+บดอัดเพิ่มชั้นดินไม่มีผลกระทบ ถนน อย.5042 (ถนนเชียงราก)		
		Permit.66.bpi.ex.1071	11:43	สิทธิกร
	Survey	*คุณ ธนาสิทธิ์ เข้าตรวจสอบสถานีก๊าซประจำวันที่ PRS#1	11:55	สิทธิกร
	Survey	*คุณ เฉลิม ทำการสำรวจแนวท่อก๊าซที่เส้น คลองขุด ซ.TDC เส้น BV#10 ปกติ		
		แพรกษา วันนี้มีงานตาม Permit No.66-BPO-EX-0628 นอกจากนี้ปกติ	11:57	สิทธิกร
	Survey	*คุณ เฉลิม ทำการสำรวจแนวท่อก๊าซที่ นิคมฯแพรกษา BHS ปกติ	11:57	สิทธิกร
	Survey	*คุณ ธนาสิทธิ์ ทำการสำรวจแนวท่อก๊าซที่ นิคมฯบางปู มีงานทำถนนคอนกรีตเสริมเหล็ก		

รายงานการรับแจ้งเหตุของห้องควบคุม

ว/ด/ป	ประเภทงาน	รายงานการปฏิบัติงาน	เวลา	ผู้ปฏิบัติงาน
04-Apr-23		ซอย 11B ไม่มีผลกระทบกับท่อก๊าซฯนอกจากนี้ปกติ	12:11	สิทธิกร
	Permit	*คุณ นพดล แจ้งบ.พิมลมาศ เข้าตัดหญ้ากำจัดวัชพืชใน OTS BPL เลขที่ Permit No.66-		
		BPL-CD-0708	12:56	สิทธิกร
	Survey	*คุณ นพดล ทำการสำรวจแนวท่อก๊าซที่ นิคมฯบางพลี เส้น SWAN OTS-BPL		
		มีงานตาม Permit No.66-BPL-CD-0708 นอกจากนี้ปกติ	13:29	สิทธิกร
	Survey	*คุณ ศิวกร ทำการสำรวจแนวท่อก๊าซที่เส้น รังสิต ปกติ	13:57	สิทธิกร
	Survey	*คุณ นพดล ทำการสำรวจแนวท่อก๊าซที่ OTS BPL- นิคมอุตฯ MTH ปกติ	14:01	สิทธิกร
	Survey	*คุณ ภาณุรักษ์ ทำการสำรวจแนวท่อก๊าซที่ นิคมฯโรจนะ งานต่อเนื่องบ่อคร่อมท่อ mpl 225		
		โครงการ monopy เพื่อการวางท่อ160mm. ต่อจากmpl 225mm.และเตรียมเทสระบบท่อพื้น		
		ที่จุดตัดต่อระบบท่อ Route26.Permit.66.roj.ex.1074 จุดอื่นในพื้นที่ปกติ	15:40	สิทธิกร
05-Apr-23	Survey	*คุณ จรัล เข้าตรวจสอบสถานีก๊าซประจำวันที่ OTS-LKB	9:25	สุเมธ
	Survey	*คุณ นพดล ทำการสำรวจแนวท่อก๊าซที่ เส้น OTS-BPL, M-Thai ปกติ	9:39	สุเมธ
	Survey	*คุณ ธนาสิทธิ์ ทำการสำรวจแนวท่อก๊าซที่เส้น บางปูใหม่ ปกติ	10:03	สุเมธ
	Survey	*คุณ ธนาสิทธิ์ เข้าตรวจสอบสถานีก๊าซประจำวันที่ PRS#2	10:03	สุเมธ
	Survey	*คุณ จรัล เข้าตรวจสอบสถานีก๊าซประจำวันที่ PRS#3	10:39	สุเมธ
	Survey	*คุณ จรัล ทำการสำรวจแนวท่อก๊าซที่ นิคมฯลาดกระบัง เส้น OTS-LKB ปกติ	10:40	สุเมธ
	PM	*คุณ ธีรศักดิ์ ทำ PM Cleaning PCV ที่ OTS-ROJ#2	10:40	สุเมธ
	Survey	*คุณ นพดล แจ้ง กฟน.บางพลี ทำงานปักขุดเสาไฟฟ้า 2 ต้นบริเวณ ถนนบางพลี ซ.4 และ		
		บริเวณบางพลี ซ.5 จำนวน 2 ต้น ตรวจสอบหน้างานแล้วงานขุดปักเสาไฟฟ้าทั้ง 4 ต้น ไม่		
		มีผลกระทบเนื่องจากทำคนละฝั่งกับแนวท่อก๊าซ	10:41	สุเมธ
	Survey	*คุณ ศิวกร ทำการสำรวจแนวท่อก๊าซที่ นิคมฯนวนคร ปกติ	10:42	สุเมธ
	Survey	*คุณ สมชาย ทำการสำรวจแนวท่อก๊าซที่ นิคมฯแพรกษา BHS, เส้น บางปูเหนือ ปกติ	11:15	สุเมธ
	Survey	*คุณ สมชาย เข้าตรวจสอบสถานีก๊าซประจำวันที่ BV#10	11:15	สุเมธ
	Survey	*คุณ อภิเชษฐ์ ทำการสำรวจแนวท่อก๊าซที่ นิคมฯเหมราช WES ปกติ	11:19	สุเมธ
	Survey	*คุณ ธนาสิทธิ์ เข้าตรวจสอบสถานีก๊าซประจำวันที่ PRS#1	11:24	สุเมธ
	Survey	*คุณ นพดล ทำการสำรวจแนวท่อก๊าซที่ นิคมฯบางพลี เส้น OTS-BPL ปกติ	11:48	สุเมธ
	Survey	*คุณ ศิวกร ทำการสำรวจแนวท่อก๊าซที่ นิคมฯบางกะดี ปกติ	11:51	สุเมธ
	Survey	*คุณ ธนาสิทธิ์ ทำการสำรวจแนวท่อก๊าซที่ นิคมฯบางปู มีงานทำถนน คสช.(ซ.11B)ไม่มีผล		
		กระทบกับท่อก๊าซฯ นอกนั้นปกติ	11:52	สุเมธ
	Survey	*คุณ สมชาย ทำการสำรวจแนวท่อก๊าซที่เส้น แพรกษา มีงานปรับปรุงถนน บดอัดลงทราย		
		งานต่อเนื่อง, ส่วนที่ คลองขุด เส้น BV#10 ปกติ	12:03	สุเมธ
	Survey	*คุณ ภาณุรักษ์ ทำการสำรวจแนวท่อก๊าซที่เส้น เชียงราก บางจาก มีงานแขวงทางหลวงชนบท		

รายงานการรับแจ้งเหตุของห้องควบคุม

ว/ด/ป	ประเภทงาน	รายงานการปฏิบัติงาน	เวลา	ผู้ปฏิบัติงาน
		เตรียมพื้นที่ขยายถนนไหล่ทางเส้นเชียงราก ปรับผิวดินเดิมให้เรียบ+บดอัดเพิ่มชั้นดินไม่มีผล		
		กระทบ ถนน อย.5042 (ถนนเชียงราก) Permit 66-bpi-ex-1071 นอกนั้นปกติ	12:06	สุเมธ
	Survey	*คุณ สมชาย ทำการสำรวจแนวท่อก๊าซที่เส้น ซ.TDC Steel มีงานขุดหาท่อน้ำประปา ที่รั่ว		
		โดยระยะห่างจากแนวท่อก๊าซประมาณ 90 ซม.โดยมีรางระบายน้ำกั้นระหว่างจุดที่ทำการ		
		ขุดกับแนวท่อก๊าซ ขุดโดยใช้แรงงานคน โดยความลึกที่คาดว่าจะขุดประมาณ 50 ซม.ไม่มีผล		
		กระทบกับแนวท่อก๊าซ แต่ถ้าจุดรั่วมาจากท่อประปาใหญ่ด้านล่างทางประปาจะแจ้งให้ทราบ		
		อีกครั้งเพื่อทำการแก้ไข	12:11	สุเมธ
	PM	*คุณ ธีรศักดิ์ ทำ PM Cleaning PCV ที่ OTS-ROJ#2 เสร็จแล้ว	14:30	สุเมธ
	Survey	*คุณ ภาณุรักษ์ ทำการสำรวจแนวท่อก๊าซที่เส้น บางปะอิน ปกติ	14:59	สุเมธ
	Survey	*คุณ ศิวกร ทำการสำรวจแนวท่อก๊าซที่เส้น รังสิต ปกติ	15:17	สุเมธ
	Survey	*คุณ ภาณุรักษ์ ทำการสำรวจแนวท่อก๊าซที่ นิคมฯโรจนะ มีงานคืนพื้นที่บ่อคร่อมท่อก๊าซ 225		
		โครงการ Monopy เพื่อการวางท่อ 160 มม.ต่อจากท่อก๊าซ 225 มม.และเตรียมเทสระบบท่อ		
		พื้นที่จุดตัดต่อระบบท่อ Route26 ตาม Permit 66-roj-ex-1074, และเตรียมงานสำรวจแนว		
		ท่อวางใหม่โครงการ King Board โดยวิธีเจาะสำรวจในค่ำนี้ นอกนั้นปกติ	16:09	สุเมธ
06-Apr-23	Survey	*คุณ สุพรรณ เข้าตรวจสอบสถานีก๊าซประจำวันที่ PRS#2	9:48	ฏิณห์
	Survey	*คุณ สุพรรณ ทำการสำรวจแนวท่อก๊าซที่ นิคมฯแพรกษา, บางปู ซ 1-5 และ BHS ปกติ	10:17	ฏิณห์
	Survey	*คุณ ธีระศักดิ์ ทำการสำรวจแนวท่อก๊าซที่เชียงราก งานต่อเนื่องแขวงทางหลวงชนบท		
		เตรียมพื้นที่ขยายถนนไหล่ทางเส้นเชียงราก ปรับผิวดินเดิมให้เรียบ+บดอัดเพิ่มชั้นดินไม่มี		
		ผลกระทบ ถนน อย.5042 (ถนนเชียงราก) Permit.66.bpi.ex.1071 บางจาก ปกติ	10:17	ฏิณห์
	Survey	*คุณ นพดล ทำการสำรวจแนวท่อก๊าซที่ นิคมฯลาดกระบัง เส้น OTS-LKB ปกติ	10:18	ฏิณห์
	Survey	*คุณ ศิวกร ทำการสำรวจแนวท่อก๊าซที่ นิคมฯบางกะดี ปกติ	10:20	ฏิณห์
	อื่นๆ	*คุณ นพดล แจ้งบ.นิมิต 317 ผรม.งานโครงการสร้างรั้วโปร่งกั้นแนวเขตที่ดินนิคมอุตฯ		
		ลาดกระบังแจ้งนัดหมายขอทำการขุดสำรวจหาตำแหน่งแนวท่อก๊าซ Steelpipe ขนาด 6 นิ้ว		
		ในทางเท้าเริ่มต้นจากปากทางออกนิคมLKB ถึงจุดกำแพงกั้นน้ำท่วม นัดหมายทำงาน7/4/66	10:33	ฏิณห์
	Survey	*คุณ สุพรรณ เข้าตรวจสอบสถานีก๊าซประจำวันที่ PRS#1	11:06	ฏิณห์
	Survey	*คุณ กฤษดา ทำการสำรวจแนวท่อก๊าซที่ นิคมฯเหมราช WES ปกติ	11:09	ฏิณห์
	Survey	*คุณ ธีระศักดิ์ ทำการสำรวจแนวท่อก๊าซที่บางปะอิน ปกติ	11:20	ฏิณห์
	Survey	*คุณ สุพรรณ ทำการสำรวจแนวท่อก๊าซที่ นิคม บางปู ซ 6-14 มีงานทำถนนที่ ซ .11B		
		ไม่มีผลกับท่อก๊าซ ที่เหลือปกติ	11:22	ฏิณห์
	Survey	*คุณ สุพรรณ ทำการสำรวจแนวท่อก๊าซที่ นิคมบางปูเหนือ ปกติ	11:38	ฏิณห์
	Survey	*คุณ ศิวกร ทำการสำรวจแนวท่อก๊าซที่ นิคมฯนวนคร ปกติ	11:43	ฏิณห์
	Survey	*คุณ สุพรรณ เข้าตรวจสอบสถานีก๊าซประจำวันที่ BV#10	12:00	ฏิณห์

รายงานการรับแจ้งเหตุของห้องควบคุม

ว/ด/ป	ประเภทงาน	รายงานการปฏิบัติงาน	เวลา	ผู้ปฏิบัติงาน
06-Apr-23	Survey	*คุณ นพดล ทำการสำรวจแนวท่อก๊าซที่ นิคมฯบางพลี เส้น SWAN OTS-BPL ปกติ	13:24	ฏิณห์
	Survey	*คุณ สุพรรณ ทำการสำรวจแนวท่อก๊าซที่ ซ.TDC Steel Group แพรกษา คลองขุด		
		OTS BPO ปกติ	13:29	ฏิณห์
	Survey	*คุณ สุพรรณ ทำการสำรวจแนวท่อก๊าซที่ นิคม บางปูใหม่ ปกติ	13:57	ฏิณห์
	Survey	*คุณ ศิวกร ทำการสำรวจแนวท่อก๊าซที่เส้น รังสิต ปกติ	14:02	ฏิณห์
	Survey	*คุณ ธีระศักดิ์ ทำการสำรวจแนวท่อก๊าซที่รจนะ งานต่อเนื่องคืนพื้นที่บ่อคร่อมท่อmpl225		
		โครงการ monopy เพื่อการวางท่อ160mm. ต่อจากmpl 225mm.และเตรียมเทสระบบท่อ		
		พื้นที่จุดตัดต่อระบบท่อ Route26. Permit.66.roj.ex.1074 จุดอื่นในพื้นที่ ปกติ	14:21	ฏิณห์
07-Apr-23	Permit	*คุณ ภาณุรักษ์ แจ้งเริ่มงานตามขั้นตอน งานเชื่อม Hot-Tap Tie-in ท่อก๊าซ 160 มม. เข้ากับ		
		ท่อเมน 225 มม.โครงการ Monopy นิคมฯโรจนะ ตาม Permit 66-roj-ht-0070	9:42	สุเมธ
	Survey	*คุณ เฉลิม ทำการสำรวจแนวท่อก๊าซที่เส้น บางปูเหนือ ปกติ	9:45	สุเมธ
	Permit	*คุณ ภาณุรักษ์ แจ้งรอจุดเชื่อม Tap เย็นตัว จะเริ่มการเจาะ 225 ที่เวลา 11:30 ในขั้นตอน		
		ต่อไป	9:59	สุเมธ
	Permit	*คุณ ธนาสิทธิ์ แจ้งงานปักเสาไฟฟ้า จำนวน 2 ต้น ซอย 2B ใกล้บ่อวาล์ว 212 Permit No.		
		66-BPO-EX-0531	10:09	สุเมธ
	Survey	*คุณ เฉลิม เข้าตรวจสอบสถานีก๊าซประจำวันที่ BV#10	10:18	สุเมธ
	Permit	*คุณ นพดล แจ้งงานขุดสำรวจหาแนวท่อก๊าซ Steelpipe 6 นิ้ว งานโครงการสร้างรั้วโปร่ง		
		กั้นแนวเขตที่ดินของการ นิคมฯลาดกระบัง ตาม Permit 66-LKB-EX-0664	10:22	สุเมธ
	Survey	*คุณ สมชาย ทำการสำรวจแนวท่อก๊าซที่เส้น บางปูใหม่ ปกติ	10:29	สุเมธ
	Survey	*คุณ พลวัตร ทำการสำรวจแนวท่อก๊าซที่ เส้น OTS-BPL, M-Thai ปกติ	10:41	สุเมธ
	Survey	*คุณ อภิเชษฐ์ ทำการสำรวจแนวท่อก๊าซที่ นิคมฯเหมราช WES ปกติ	10:47	สุเมธ
	Survey	*คุณ ศิวกร ทำการสำรวจแนวท่อก๊าซที่เส้น บางจาก บางปะอิน เชียงราก มีงานแขวงทาง		
		หลวงชนบทเตรียมพื้นที่ขยายถนนไหล่ทางเส้นเชียงราก ปรับผิวดิน บดอัดเพิ่มชั้นดิน ไม่มีผล		
		กระทบ ถนน อย.5042 (ถนนเชียงราก) Permit 66-bpi-ex-1071 นอกนั้นปกติ	10:58	สุเมธ
	Survey	*คุณ พลวัตร ทำการสำรวจแนวท่อก๊าซที่ นิคมฯบางพลี เส้น OTS-BPL ปกติ	11:29	สุเมธ
	Survey	*คุณ เฉลิม ทำการสำรวจแนวท่อก๊าซที่เส้น แพรกษา มีงานปรับปรุงถนนบดอัดลงทรายงาน		
		ต่อเนื่อง, ส่วนที่ ซ.TDC คลองขุด เส้น BV#10 ปกติ	11:31	สุเมธ
	Survey	*คุณ เฉลิม ทำการสำรวจแนวท่อก๊าซที่ นิคมฯแพรกษา BHS ปกติ	11:39	สุเมธ
	Survey	*คุณ ธนาสิทธิ์ เข้าตรวจสอบสถานีก๊าซประจำวันที่ PRS#2	11:39	สุเมธ
	Permit	*คุณ ภาณุรักษ์ แจ้งงาน Monopy เริ่มเจาะขุด Spigot Saddle 225/160 mm.	11:43	สุเมธ
	Survey	*คุณ ศิวกร ทำการสำรวจแนวท่อก๊าซที่ นิคมฯบางกะดี ปกติ	11:48	สุเมธ
	Survey	*คุณ ธนาสิทธิ์ เข้าตรวจสอบสถานีก๊าซประจำวันที่ PRS#1	12:02	สุเมธ

รายงานการรับแจ้งเหตุของห้องควบคุม

ว/ด/ป	ประเภทงาน	รายงานการปฏิบัติงาน	เวลา	ผู้ปฏิบัติงาน
	Permit	คุณ ภาณุรักษ์ แจ้งงาน Monopy ประกอบชุด Tie-in 225/160, เชื่อมชุด160	12:06	สุเมธ
	Survey	*คุณ นพดล ทำการสำรวจแนวท่อก๊าซที่ นิคมฯลาดกระบัง มีงานตาม Permit 66-LKB-EX-0		
		664, เส้น OTS-LKB ปกติ	12:26	สุเมธ
	Survey	*คุณ ธนาสิทธิ์ ทำการสำรวจแนวท่อก๊าซที่ นิคมฯบางปู มีงานทำถนน คสช.(ซ.11B)ไม่มีผล		
		กระทบกับท่อก๊าซฯ, และงานตาม Permit 66-BPO-EX-0531 นอกนั้นปกติ	12:26	สุเมธ
	Survey	*คุณ ศิวกร ทำการสำรวจแนวท่อก๊าซที่ นิคมฯนวนคร ปกติ	13:55	สุเมธ
	Survey	*คุณ ศิวกร ทำการสำรวจแนวท่อก๊าซที่เส้น รังสิต ปกติ	14:30	สุเมธ
	Permit	*คุณ นพดล แจ้งงานขุดสำรวจหาแนวท่อก๊าซตาม Permit 66-LKB-EX-0664 วันนี้หยุดแค่		
		นี้ก่อน เนื่องจากหน้างานติดปัญหาเรื่องคานรั้ว, ตัวรั้วเดิมและแนวต้นไม้ ทาง ผรม.ขอเคลียร์		
		กับทางการนิคมก่อน และให้แจ้งนัดหมายก่อนทำงานอีกครั้ง	14:36	สุเมธ
	อื่นๆ	*คุณ มะลิ จัดซื้อ บ.โลหะประทีบ บางพลี 0891042131 แจ้งมีการตรวจต่ออายุสถานีก๊าซ		
		เมื่อวันที่ 10-03-66 พบมีก๊าซรั่วที่สถานี, แจ้งคุณ สมชาย ติดต่อประสานงานแล้ว	14:39	สุเมธ
	อื่นๆ	*คุณ ธนาสิทธิ์ แจ้ง บ.พระรามสองการโยธา หยุดยาวช่วงสงกรานต์ ตั้งแต่ วันที่ 9-16/04/66		
		และจะเริ่มทำงานในวันที่ 17/04/66	14:49	สุเมธ
	Permit	*คุณ ภาณุรักษ์ แจ้งงาน Monopy เริ่มจ่ายก๊าซเข้าระบบถึง MRS	15:04	สุเมธ
	อื่นๆ	*คุณ ศิวกร แจ้ง ผรม.เข้าตัดหญ้าที่ PRS#4	15:05	สุเมธ
	Permit	*คุณ ภาณุรักษ์ แจ้งงาน Tie-in ท่อก๊าซ 160 มม.เข้ากับท่อเมน 225 มม.โครงการ Monopy		
		นิคมฯโรจนะ เสร็จสิ้นแล้ว (สถานะวาล์วปิด 252, 253, 254) ตาม Permit 66-roj-ht-0070	15:25	สุเมธ
	Survey	*คุณ ภาณุรักษ์ ทำการสำรวจแนวท่อก๊าซที่ นิคมฯโรจนะ มีงานตาม Permit 66-roj-ht-0070		
		งานคืนพื้นที่บ่อคร่อมท่อ 225 มม.โครงการ Monopy ตาม Permit 66-roj-ex-1074 นอกนั้น		
		ปกติ	15:39	สุเมธ
	อื่นๆ	*คุณ สุพรรณ เข้าแก้ไขจุดรั่วซึม (รั่วนิดหน่อย) ที่สถานีก๊าซ บ.โลหะประทีบ บางพลี เสร็จเรียบ		
		ร้อยแล้ว	16:31	สุเมธ
08-Apr-23	Survey	*คุณ เฉลิม ทำการสำรวจแนวท่อก๊าซที่เส้น บางปูเหนือ ปกติ	9:46	สุเมธ
	Survey	*คุณ เฉลิม เข้าตรวจสอบสถานีก๊าซประจำวันที่ BV#10	10:11	สุเมธ
	Survey	*คุณ ศิวกร ทำการสำรวจแนวท่อก๊าซที่ นิคมฯบางกะดี ปกติ	10:18	สุเมธ
	Survey	*คุณ ธีระศักดิ์ ทำการสำรวจแนวท่อก๊าซที่เส้น บางจาก เชียงราก มีงานแขวงทางหลวงชนบท		
		ขยายถนนไหล่ทางเส้นเชียงราก ปรับผิวดิน บดอัดเพิ่มชั้นดิน ไม่มีผลกระทบ ถนน อย.5042		
		(ถนนเชียงราก) Permit 66-bpi-ex-1071 นอกนั้นปกติ	10:29	สุเมธ
	Survey	*คุณ เฉลิม ทำการสำรวจแนวท่อก๊าซที่เส้น แพรกษา มีงานปรับปรุงถนนบดอัดลงทรายงาน		
		ต่อเนื่อง, ส่วนที่ ซ.TDC คลองขุด เส้น BV#10 ปกติ	10:38	สุเมธ
	Survey	*คุณ เฉลิม เข้าตรวจสอบสถานีก๊าซประจำวันที่ PRS#1	10:39	สุเมธ

รายงานการรับแจ้งเหตุของห้องควบคุม

ว/ด/ป	ประเภทงาน	รายงานการปฏิบัติงาน	เวลา	ผู้ปฏิบัติงาน
	Survey	*คุณ ธีระศักดิ์ ทำการสำรวจแนวท่อก๊าซที่เส้น บางปะอิน ปกติ	11:06	สุเมธ
	Survey	*คุณ กฤษดา ทำการสำรวจแนวท่อก๊าซที่ นิคมฯเหมราช WES ปกติ	11:10	สุเมธ
	Survey	*คุณ สุพรรณ เข้าตรวจสอบสถานีก๊าซประจำวันที่ OTS-LKB	11:13	สุเมธ
	Survey	*คุณ ศิวกร ทำการสำรวจแนวท่อก๊าซที่ นิคมฯนวนคร ปกติ	11:24	สุเมธ
	Survey	*คุณ เฉลิม ทำการสำรวจแนวท่อก๊าซที่ นิคมฯแพรกษา BHS ปกติ	11:27	สุเมธ
	Survey	*คุณ เฉลิม เข้าตรวจสอบสถานีก๊าซประจำวันที่ PRS#2	11:55	สุเมธ
	Survey	*คุณ สุพรรณ เข้าตรวจสอบสถานีก๊าซประจำวันที่ PRS#3	11:58	สุเมธ
	Survey	*คุณ สุพรรณ ทำการสำรวจแนวท่อก๊าซที่ นิคมฯลาดกระบัง เส้น OTS-LKB ปกติ	12:04	สุเมธ
	Survey	*คุณ เฉลิม ทำการสำรวจแนวท่อก๊าซที่ นิคมฯบางปู มีงานทำถนนคอนกรีตเสริมเหล็ก ซ.11B		
		ไม่มีผลกระทบกับท่อก๊าซฯ นอกนั้นปกติ	12:34	สุเมธ
	Survey	*คุณ เฉลิม ทำการสำรวจแนวท่อก๊าซที่เส้น บางปูใหม่ ปกติ	13:07	สุเมธ
	Survey	*คุณ สุพรรณ ทำการสำรวจแนวท่อก๊าซที่ เส้น M-Thai ปกติ	13:24	สุเมธ
	Survey	*คุณ สุพรรณ เข้าตรวจสอบสถานีก๊าซประจำวันที่ OTS-BPL	13:33	สุเมธ
	Survey	*คุณ ศิวกร ทำการสำรวจแนวท่อก๊าซที่เส้น รังสิต ปกติ	13:53	สุเมธ
	Survey	*คุณ สุพรรณ ทำการสำรวจแนวท่อก๊าซที่ นิคมฯบางพลี เส้น OTS-BPL ปกติ	14:03	สุเมธ
	Survey	*คุณ ธีระศักดิ์ ทำการสำรวจแนวท่อก๊าซที่ นิคมฯโรจนะ มีงานคืนพื้นที่บ่อคร่อมท่อ 225 มม.		
		โครงการ Monopy ตาม Permit 66-roj-ex-1074 นอกนั้นปกติ	14:12	สุเมธ
	Alarm SCADA	*OTS-WES Gas Vent Alarm แจ้งคุณ กฤษดา เข้าทำการตรวจสอบแล้ว คาดว่าน่าจะฝนตก		
		ไฟฟ้าดับ Flow ลดลง	16:22	สุเมธ
	Alarm SCADA	*คุณ กฤษดา เข้าที่ OTS-WES Gas Vent ปกติ ความดันลดลงปกติ	17:10	สุเมธ
	Permit	*คุณ เฉลิม แจ้งงานตรวจสอบ งานเจาะสำรวจตำแหน่งท่อก๊าซหน้า BV#10 ตาม Permit		
		66-BPO-EX-0629	18:45	สุเมธ
09-Apr-23	Permit	*คุณ เอกพัน สรุปจากงาน Water Jet ที่ BV#10 ตาม Permit 66-BPO-EX-0629		
		1. ท่อของ PTT อยู่บนท่อของ NGD แน่นอน		
		2. จุดตัดระหว่างท่อ PTT กับท่อ NGD มีความชิดกันมาก อาจจะมีช่องว่างไม่ถึง 10 cm.		
		(หรืออาจจะแนบชิดกันเลย) จากที่คำนวณได้จากตัวเลขที่ทำการ Verify ได้		
		3. อ้างอิงจากข้อ2 ดูจากแนวท่อของ PTT มีการทรุดตัวในระยะต้นและยกเชิดที่ปลายท่อ		
		จึงส่งผลให้บริเวณที่ใกล้กับจุดตัดท่อของ NGD จึงมีช่องว่างของท่อที่เบียดชิดกันมาก	4:30	สุเมธ
	อื่นๆ	*สุพรรณเข้าสถานี BV#10	9:43	องอาจ
	Permit	*นพดลแจ้งงานขุดซ่อมท่อน้ำชุด Hydrant ของ Gusco ด้านหน้า HONDA LKB		
		Permit 66-lkb-ex-0665	9:48	องอาจ
	อื่นๆ	*สุพรรณเข้าสถานี PRS#1	10:18	องอาจ

รายงานการรับแจ้งเหตุของห้องควบคุม

ว/ด/ป	ประเภทงาน	รายงานการปฏิบัติงาน	เวลา	ผู้ปฏิบัติงาน
09-Apr-23	Survey	*ศิวกรสำรวจแนวท่อบางกะดี ปกติ	10:28	องอาจ
	Survey	*สุพรรณสำรวจแนวท่อแพรกษา ต่อเนื่อง, ส่วนที่ ซ.TDC คลองขุด เส้น BV#10 ปกติ	10:25	องอาจ
	Survey	*สุพรรณสำรวจแนวบางปู และบางปูเหนือ BHS ปกติ	10:56	องอาจ
	Survey	*นพดลสำรวจแนวท่อลาดกระบัง เส้นฉลองกรุง ปกติ	11:03	องอาจ
	Survey	*ธีรศักษ์สำรวจแนวท่อบางปะอิน ปกติ	11:09	องอาจ
	Survey	*กฤษดาสำรวจแนวท่อเหมรา ปกติ	11:24	องอาจ
	Survey	*ศิวกรสำรวจแนวท่อนวนคร ปกติ	11:34	องอาจ
	อื่นๆ	*สุพรรณเข้าสถานี PRS#2	11:48	องอาจ
	Survey	*นพดลสำรวจแนวท่อบางพลี สวอน เอ็มไทย ปกติ	12:48	องอาจ
	Survey	*สุพรรณสำรวจแนวท่อบางปูใหม่ ปกติ	13:38	องอาจ
	Survey	*คุณ ธีระศักดิ์ ทำการสำรวจแนวท่อก๊าซที่ นิคมฯโรจนะ มีงานคืนพื้นที่บ่อคร่อมท่อ 225 มม.		
		โครงการ Monopy ตาม Permit 66-roj-ex-1074 นอกนั้นปกติ	14:12	องอาจ
	Survey	*ศิวกรสำรวจแนวท่อรังสิต ปกติ	14:17	องอาจ
10-Apr-23	Survey	*คุณ เฉลิม ทำการสำรวจแนวท่อก๊าซที่เส้น บางปูเหนือ ปกติ	9:52	สิทธิกร
	Survey	*คุณ ธนาสิทธิ์ เข้าตรวจสอบสถานีก๊าซประจำวันที่ PRS#1	9:59	สิทธิกร
	Survey	*คุณ ศิวกร ทำการสำรวจแนวท่อก๊าซที่ นิคมฯบางกะดี ปกติ	10:15	สิทธิกร
	Survey	*คุณ เฉลิม เข้าตรวจสอบสถานีก๊าซประจำวันที่ BV#10	10:33	สิทธิกร
	Survey	*คุณ อภิเชษฐ์ ทำการสำรวจแนวท่อก๊าซที่ นิคมฯเหมราช WES ปกติ	10:44	สิทธิกร
	Survey	*คุณ ภาณุรักษ์ ทำการสำรวจแนวท่อก๊าซที่เส้น บางจาก ปกติ		
		เชียงราก งานต่อเนื่องแขวงทางหลวงชนบทเตรียมพื้นที่ขยายถนนไหล่ทางเส้นเชียงราก ปรับ		
		ผิวดินเดิมให้เรียบ+บดอัดเพิ่มชั้นดินไม่มีผลกระทบ ถนน อย.5042 (ถนนเชียงราก)		
		Permit.66.bpi.ex.1071	10:45	สิทธิกร
	Survey	*คุณ นพดล ทำการสำรวจแนวท่อก๊าซที่ นิคมฯลาดกระบัง เส้น OTS-LKB		
		มีงานวันนี้ทำการสกัดตัวฐานคอนกรีตหัว Hydrant ไม่มีผลกระทบ ส่วนงานติดตั้งชุด Elbow		
		90 ด้านล่างวันนี้ยังไม่มีการทำงานเนื่องจากไม่มีของ ของมาพรุ่งนี้ งานวันนี้ไม่มีผลกระทบ		
		นอกจากนี้ปกติ	10:54	สิทธิกร
	Survey	*คุณ ธนาสิทธิ์ เข้าตรวจสอบสถานีก๊าซประจำวันที่ PRS#1	11:10	สิทธิกร
	Survey	*คุณ เฉลิม ทำการสำรวจแนวท่อก๊าซที่เส้น คลองขุด ซ.TDC เส้น BV#10 ปกติ		
		แพรกษา มีงานปรับปรุงถนนบดอัดลงทรายงานต่อเนื่อง นอกจากนี้ปกติ	11:13	สิทธิกร
	Survey	*คุณ ธนาสิทธิ์ ทำการสำรวจแนวท่อก๊าซที่ นิคมฯบางปู มีงานทำถนนคอนกรีตเสริมเหล็ก		
		ซอย 11 บีไม่มีผลกระทบกับแนวท่อก๊าซนอกจากนี้ปกติ และประสานงานหน้างานทำถนน		
		เรื่องที่บ่อวาล์วเข้าไปอยู่เขตถนน Soi 11B นอกจากนี้ ปกติ	11:13	สิทธิกร

รายงานการรับแจ้งเหตุของห้องควบคุม

ว/ด/ป	ประเภทงาน	รายงานการปฏิบัติงาน	เวลา	ผู้ปฏิบัติงาน
10-Apr-23	Survey	*คุณ ภาณุรักษ์ ทำการสำรวจแนวท่อก๊าซที่เส้น บางปะอิน ปกติ	11:22	สิทธิกร
	Survey	*คุณ ศิวกร ทำการสำรวจแนวท่อก๊าซที่ นิคมฯนวนคร ปกติ	11:38	สิทธิกร
	Survey	*คุณ ธนาสิทธิ์ ทำการสำรวจแนวท่อก๊าซที่เส้น บางปูใหม่ ปกติ	11:49	สิทธิกร
	Survey	*คุณ เฉลิม ทำการสำรวจแนวท่อก๊าซที่ นิคมฯแพรกษา BHS ปกติ	11:54	สิทธิกร
	Survey	*คุณ นพดล ทำการสำรวจแนวท่อก๊าซที่ นิคมฯบางพลี เส้น SWAN OTS-BPL ปกติ	13:29	สิทธิกร
	อื่นๆ	*คุณ โชตินรินทร์ แจ้งเข้าเก็บงานเปลี่ยนpart pcv otsnvk ที่ otsrst ต่อ	13:56	สิทธิกร
	Survey	*คุณ นพดล ทำการสำรวจแนวท่อก๊าซที่ OTS BPL- นิคมอุตฯ MTH ปกติ	13:58	สิทธิกร
	Survey	*คุณ ศิวกร ทำการสำรวจแนวท่อก๊าซที่เส้น รังสิต ปกติ	14:05	สิทธิกร
	Survey	*คุณ ภาณุรักษ์ ทำการสำรวจแนวท่อก๊าซที่ นิคมฯโรจนะ มีงานต่อเนื่องคืนพื้นที่บ่อคร่อมท่อ		
		mpl225โครงการ monopy เพื่อการวางท่อ160mm. ต่อจากmpl 225mm. Route26		
		.Permit.66.roj.ex.1074จุดอื่นในพื้นที่ ปกติ	14:50	สิทธิกร
11-Apr-23	Survey	*คุณ ธนาสิทธิ์ เข้าตรวจสอบสถานีก๊าซประจำวันที่ PRS#1	10:16	สิทธิกร
	Survey	*คุณ เฉลิม ทำการสำรวจแนวท่อก๊าซที่เส้น บางปูเหนือ ปกติ	10:17	สิทธิกร
	Survey	*คุณ นพดล ทำการสำรวจแนวท่อก๊าซที่ นิคมฯลาดกระบัง เส้น OTS-LKB		
		มีงานขุดซ่อมระบบท่อน้ำชุดวาล์ว Hydrant งานวันนี้ทำการติดตั้งชุด Elbow 90 แบบมีตีน		
		เปิดด้านล่างงานไม่มีผลกระทบ นอกจากนี้ปกติ	10:17	สิทธิกร
	Survey	*คุณ ศิวกร ทำการสำรวจแนวท่อก๊าซที่ นิคมฯบางกะดี ปกติ	10:21	สิทธิกร
	อื่นๆ	*คุณ ภาณุรักษ์ แจ้งพา ผรม.plt เข้าดูงาน Modify สถานี OTS-NVK	10:35	สิทธิกร
	PM	*คุณ สุริยะ แจ้งเข้าทำ PM ระบบ SCADA ที่ PRS#4	10:36	สิทธิกร
	Survey	*คุณ เฉลิม เข้าตรวจสอบสถานีก๊าซประจำวันที่ BV#10	10:54	สิทธิกร
	Survey	*คุณ ธนาสิทธิ์ เข้าตรวจสอบสถานีก๊าซประจำวันที่ PRS#2	10:55	สิทธิกร
	Survey	*คุณ อภิเชษฐ์ ทำการสำรวจแนวท่อก๊าซที่ นิคมฯเหมราช WES ปกติ	10:55	สิทธิกร
	Survey	*คุณ ธนาสิทธิ์ ทำการสำรวจแนวท่อก๊าซที่ นิคมฯบางปู ปกติ	11:21	สิทธิกร
	Survey	*คุณ เฉลิม ทำการสำรวจแนวท่อก๊าซที่เส้น คลองขุด ซ.TDC เส้น BV#10 ปกติ		
		แพรกษา มีงานปรับปรุงถนนบดอัดลงทรายงานต่อเนื่อง นอกจากนี้ปกติ	11:30	สิทธิกร
	Survey	*คุณ ศิวกร ทำการสำรวจแนวท่อก๊าซที่ นิคมฯนวนคร ปกติ	11:31	สิทธิกร
	Survey	*คุณ ธนาสิทธิ์ ทำการสำรวจแนวท่อก๊าซที่เส้น บางปูใหม่ ปกติ	11:37	สิทธิกร
	Survey	*คุณ ภาณุรักษ์ ทำการสำรวจแนวท่อก๊าซที่เส้น บางปะอิน บางจาก ปกติ		
		เชียงราก งานต่อเนื่องแขวงทางหลวงชนบทเตรียมพื้นที่ขยายถนนไหล่ทางเส้นเชียงราก ปรับ		
		ผิวดินเดิมให้เรียบ+บดอัดเพิ่มชั้นดินไม่มีผลกระทบ ถนน อย.5042 (ถนนเชียงราก)		
		Permit.66.bpi.ex.1071	12:09	สิทธิกร
	Survey	*คุณ เฉลิม ทำการสำรวจแนวท่อก๊าซที่ นิคมฯแพรกษา BHS ปกติ	12:10	สิทธิกร

รายงานการรับแจ้งเหตุของห้องควบคุม

ว/ด/ป	ประเภทงาน	รายงานการปฏิบัติงาน	เวลา	ผู้ปฏิบัติงาน
11-Apr-23	Survey	*คุณ นพดล ทำการสำรวจแนวท่อก๊าซที่ นิคมฯบางพลี เส้น SWAN OTS-BPL ปกติ	13:22	สิทธิกร
	Survey	*คุณ นพดล ทำการสำรวจแนวท่อก๊าซที่ OTS BPL- นิคมอุตฯ MTH ปกติ	13:41	สิทธิกร
	อื่นๆ	*คุณ โชตินรินทร์ แจ้งถอดล้างpcvAอุดตันจากเศษsulphurมีผล lockup ไม่อยู่ที่.bs cogen		
		งานล้างเศษsulphurอุดตันpcvAมีผลlockupไม่อยู่ที่ks	14:05	สิทธิกร
	Survey	*คุณ ศิวกร ทำการสำรวจแนวท่อก๊าซที่เส้น รังสิต ปกติ	14:07	สิทธิกร
	PM	*คุณ สุริยะ แจ้งเสร็จงานเข้าทำ PM ระบบ SCADA ที่ PRS#4	14:47	สิทธิกร
	Survey	*คุณ ภาณุรักษ์ ทำการสำรวจแนวท่อก๊าซที่ นิคมฯโรจนะ มีงานต่อเนื่องคืนพื้นที่บ่อคร่อมท่อ		
		mpl225โครงการ monopy เพื่อการวางท่อ160mm. ต่อจากmpl 225mm. Route26		
		(พื้นที่หน้างานหยุด).Permit.66.roj.ex.1074จุดอื่นในพื้นที่ ปกติ	14:55	สิทธิกร
12-Apr-23	อื่นๆ	*คุณ โชตินรินทร์ แจ้งวันนี้มีงานrefill LNG ที่ รง.spey นิคมฯ roj	7:15	สิทธิกร
	อื่นๆ	*คุณ โชตินรินทร์ แจ้งเริ่มทำการ refill LNG ที่ รง.spey นิคมฯ roj	8:52	สิทธิกร
	PM	*คุณ ธีรศักดิ์ แจ้งช่วงเช้ามีงานถอดล้าง pcv run A ที่ prs 5	9:10	สิทธิกร
	อื่นๆ	*คุณ โชตินรินทร์ แจ้งหยุดเติม LNG แล้ว 10ton สถานี MRS ปกติ Flow ประมาณ43nm/hr		
		Tank Refill จาก 36.000% เป็น 86.999 %	9:34	สิทธิกร
	Survey	*คุณ เฉลิม ทำการสำรวจแนวท่อก๊าซที่เส้น บางปูเหนือ ปกติ	9:47	สิทธิกร
	Survey	*คุณ ธนาสิทธิ์ เข้าตรวจสอบสถานีก๊าซประจำวันที่ PRS#2	10:20	สิทธิกร
	Survey	*คุณ สมชาย เข้าตรวจสอบสถานีก๊าซประจำวันที่ BV#10	10:21	สิทธิกร
	Survey	*คุณ ศิวกร ทำการสำรวจแนวท่อก๊าซที่ นิคมฯบางกะดี ปกติ	10:25	สิทธิกร
	Survey	*คุณ นพดล ทำการสำรวจแนวท่อก๊าซที่ นิคมฯลาดกระบัง เส้น OTS-LKB		
		มีงานขุดซ่อมระบบท่อน้ำชุดวาล์ว Hydrant งานวันนี้ทำการกลบหลุมบ่อ งานไม่มีผลกระทบ		
		นอกจากนี้ปกติ	10:25	สิทธิกร
	Survey	*คุณ เฉลิม ทำการสำรวจแนวท่อก๊าซที่เส้น คลองขุด ซ.TDC เส้น BV#10 ปกติ		
		แพรกษา มีงานปรับปรุงถนนบดอัดลงทรายงานต่อเนื่อง นอกจากนี้ปกติ	10:54	สิทธิกร
	Survey	*คุณ อภิเชษฐ์ ทำการสำรวจแนวท่อก๊าซที่ นิคมฯเหมราช WES ปกติ	11:06	สิทธิกร
	Survey	*คุณ เฉลิม ทำการสำรวจแนวท่อก๊าซที่ นิคมฯแพรกษา BHS ปกติ	11:16	สิทธิกร
	PM	*คุณ สมชาย แจ้งเข้า PM Diag ที่สถานี OTS-BPL	11:20	สิทธิกร
	อื่นๆ	*คุณ สุริยะ แจ้งเข้าปรับความละเอียดกล้อง CCTV ที่ OTS-LKB	11:22	สิทธิกร
	Survey	*คุณ สมชาย เข้าตรวจสอบสถานีก๊าซประจำวันที่ OTS-BPL	11:23	สิทธิกร
	Survey	*คุณ ธนาสิทธิ์ เข้าตรวจสอบสถานีก๊าซประจำวันที่ PRS#1	11:26	สิทธิกร
	Survey	*คุณ ธนาสิทธิ์ ทำการสำรวจแนวท่อก๊าซที่ นิคมฯบางปู ปกติ	11:26	สิทธิกร
	Survey	*คุณ ศิวกร ทำการสำรวจแนวท่อก๊าซที่ นิคมฯนวนคร ปกติ	11:40	สิทธิกร
	Survey	*คุณ ภาณุรักษ์ ทำการสำรวจแนวท่อก๊าซที่เส้น บางปะอิน บางจาก ปกติ		

รายงานการรับแจ้งเหตุของห้องควบคุม

ว/ด/ป	ประเภทงาน	รายงานการปฏิบัติงาน	เวลา	ผู้ปฏิบัติงาน
12-Apr-23	Survey	เชียงราก งานต่อเนื่องแขวงทางหลวงชนบทเตรียมพื้นที่ขยายถนนไหล่ทางเส้นเชียงราก ปรับ		
		ผิวดินเดิมให้เรียบ+บดอัดเพิ่มชั้นดินไม่มีผลกระทบ ถนน อย.5042 ถนนเชียงราก		
		(วันนี้ในพื้นที่ไม่มีการทำงาน)Permit.66.bpi.ex.1071	11:46	สิทธิกร
	PM	*คุณ ธีรศักดิ์ แจ้งเสร็จงานถอดล้าง pcv run A ที่ prs 5	11:48	สิทธิกร
	Survey	*คุณ นพดล ทำการสำรวจแนวท่อก๊าซที่ นิคมฯบางพลี เส้น SWAN OTS-BPL ปกติ	11:57	สิทธิกร
	Survey	*คุณ ธนาสิทธิ์ ทำการสำรวจแนวท่อก๊าซที่เส้น บางปูใหม่ ปกติ	12:00	สิทธิกร
	PM	*คุณ สมชาย แจ้งเสร็จงาน PM Diag ที่สถานี OTS-BPL	12:30	สิทธิกร
	Survey	*คุณ นพดล ทำการสำรวจแนวท่อก๊าซที่ OTS BPL- นิคมอุตฯ MTH ปกติ	13:25	สิทธิกร
	Survey	*คุณ ศิวกร ทำการสำรวจแนวท่อก๊าซที่เส้น รังสิต ปกติ	14:00	สิทธิกร
	Survey	*คุณ ภาณุรักษ์ ทำการสำรวจแนวท่อก๊าซที่ นิคมฯโรจนะ มีงานต่อเนื่องคืนพื้นที่บ่อคร่อมท่อ		
		mpl225โครงการ monopy เพื่อการวางท่อ160mm. ต่อจากmpl 225mm. Route26		
		(พื้นที่หน้างานหยุด).Permit.66.roj.ex.1074จุดอื่นในพื้นที่ ปกติ	14:47	สิทธิกร
	Alarm SCADA	*OTS-LKB Flowrate เป็น 0 outlet Pressure ขึ้นลง 15.35 แจ้งทางคุณจรัลเข้าตรวจสอบ	18:48	สิทธิกร
	Alarm SCADA	*จรัลแจ้งว่าจะทำการปิด Valve ท้าย Line Run A OTS-LKB เนื่องจาก Flowrate เป็น 0		
		Outlet Pressure จาก 15.21 bar ลง 13.00 Bar แล้วปรับขึ้นเหมือนเดิม	20:20	องอาจ
	Alarm SCADA	*จากการปิดแล้วเปิด Valve ท้าย Line Run A OTS-LKB Flowrate เป็น 800 SCM/Hr หลัง-		
		จากนั้นลดลงเป็นระยะๆ จนเป็น 0 เช่นเดิม สุริยะและจรัลแก้ไขอยู่	20:30	องอาจ
	Alarm SCADA	*OTS-LKB Flowrate 291 SCM/Hr outlet Pressure 15.21 bar Run A ปกติ		
		สุริยะและจรัลออกจาก OTS-LKB แล้ว	22:40	องอาจ
13-Apr-23	Survey	*คุณ จรัล เข้าตรวจสอบสถานีก๊าซประจำวันที่ OTS-BPL	9:24	ฎิณห์
	Survey	*คุณ ธนาสิทธิ์ ทำการสำรวจแนวท่อก๊าซที่ นิคมฯแพรกษา BHS ปกติ	9:35	ฎิณห์
	Survey	*คุณ จรัล ทำการสำรวจแนวท่อก๊าซที่OTS BPL , SWAN, นิคมบางพลี ปกติ มีงานของ		
		การไฟฟ้า ระบบสายส่ง ปากซอย 4/1 และ 5/2 ไม่มีผลกระทบกับแนวท่อก๊าซ	9:48	ฎิณห์
	Survey	*คุณ ธนาสิทธิ์ เข้าตรวจสอบสถานีก๊าซประจำวันที่ PRS#1	9:57	ฎิณห์
	Survey	*คุณธีระศักดิ์ งานต่อเนื่องแขวงทางหลวงชนบทเตรียมพื้นที่ขยายถนนไหล่ทางเส้นเชียงราก		
		ปรับผิวดินเดิมให้เรียบ+บดอัดเพิ่มชั้นดินไม่มีผลกระทบ ถนน อย.5042 ถนนเชียงราก		
		(วันนี้ในพื้นที่ไม่มีการทำงาน) Permit.66.bpi.ex.1071 บางจาก ปกติ	10:02	ฎิณห์
	Survey	*คุณ ธนาสิทธิ์ ทำการสำรวจแนวท่อก๊าซที่เส้น บางปูSoi 6-14,เขตส่งออก ปกติ	10:05	ฎิณห์
	Survey	*คุณ จรัล ทำการสำรวจแนวท่อก๊าซที่ M-THAI ปกติ	10:07	ฎิณห์
	Survey	*คุณ ธนาสิทธิ์ ทำการสำรวจแนวท่อก๊าซที่เส้น บางปูเหนือ ปกติ	10:12	ฎิณห์
	Survey	*คุณ ศิวกร ทำการสำรวจแนวท่อก๊าซที่ นิคมฯบางกะดี ปกติ	10:17	ฎิณห์
	Survey	*คุณ ธนาสิทธิ์ เข้าตรวจสอบสถานีก๊าซประจำวันที่ BV#10	10:40	ฎิณห์

รายงานการรับแจ้งเหตุของห้องควบคุม

ว/ด/ป	ประเภทงาน	รายงานการปฏิบัติงาน	เวลา	ผู้ปฏิบัติงาน
13-Apr-23	Survey	*คุณธีระศักดิ์ ทำการสำรวจแนวท่อก๊าซที่เส้น บางปะอิน ปกติ	10:44	ฎิณห์
	Survey	*คุณ ธนาสิทธิ์ ทำการสำรวจแนวท่อก๊าซที่เส้น คลองขุด,แพรกษา,TDC Steel,		
		OTS-BPO ปกติ	10:54	ฎิณห์
	Survey	*คุณ จรัล เข้าตรวจสอบสถานีก๊าซประจำวันที่ PRS#3	11:06	ฎิณห์
	Survey	*คุณ ธนาสิทธิ์ ทำการสำรวจแนวท่อก๊าซที่เส้น บางปูใหม่ ปกติ	11:08	ฎิณห์
	Survey	*คุณ ธนาสิทธิ์ เข้าตรวจสอบสถานีก๊าซประจำวันที่ PRS#2	11:14	ฎิณห์
	Survey	*คุณ อภิเชษฐ์ ทำการสำรวจแนวท่อก๊าซที่ นิคมฯเหมราช WES ปกติ	11:16	ฎิณห์
	Survey	*คุณ จรัล เข้าตรวจสอบสถานีก๊าซประจำวันที่ OTS-LKB	11:17	ฎิณห์
	Survey	*คุณ ศิวกร ทำการสำรวจแนวท่อก๊าซที่ นิคมฯนวนคร ปกติ	11:24	ฎิณห์
	Survey	*คุณ ธนาสิทธิ์ ทำการสำรวจแนวท่อก๊าซที่เส้น บางปูSoi 1-5 ปกติ	11:24	ฎิณห์
	อื่นๆ	*คุณ อภิเชษฐ์ เข้าตรวจสอบอุปกรณ์ควบคุมแรงดัน OTS-WES	11:30	ฎิณห์
	Survey	*คุณ จรัล ทำการสำรวจแนวท่อก๊าซที่ OTS LKB,ฉลองกรุง นิคมลาดกระบัง ปกติ	12:00	ฎิณห์
	Survey	*คุณ ศิวกร ทำการสำรวจแนวท่อก๊าซที่เส้น รังสิต ปกติ	13:57	ฎิณห์
	Survey	*คุณธีระศักดิ์ ทำการสำรวจแนวท่อก๊าซที่เส้นโรจนะ งานต่อเนื่องคืนพื้นที่บ่อคร่อมท่อmpl		
		225โครงการ monopy เพื่อการวางท่อ160mm. ต่อจากmpl 225mm. Route26. (หน้างาน		
		หยุด ไม่มีการทำงานในพื้นที่) Permit.66.roj.ex.1074 จุดอื่นในพื้นที่ ปกติ	13:58	ฎิณห์
14-Apr-23	Survey	*คุณ จรัล เข้าตรวจสอบสถานีก๊าซประจำวันที่ OTS-LKB	8:58	สิทธิกร
	Survey	*คุณ จรัล เข้าตรวจสอบสถานีก๊าซประจำวันที่ PRS#3	9:47	สิทธิกร
	Survey	*คุณ ธนาสิทธิ์ ทำการสำรวจแนวท่อก๊าซที่เส้น บางปูใหม่ ปกติ	9:50	สิทธิกร
	Survey	*คุณ จรัล ทำการสำรวจแนวท่อก๊าซที่ นิคมฯลาดกระบัง เส้น OTS-LKB ปกติ		
		มีงานของการไฟฟ้า ระบบสายส่ง ปากซอย G3/6 ไม่มีผลกระทบกับแนวท่อก๊าซ	9:55	สิทธิกร
	Survey	*คุณ ธนาสิทธิ์ ทำการสำรวจแนวท่อก๊าซที่เส้น บางปูเหนือ ปกติ	10:03	สิทธิกร
	Survey	*คุณ ธีรศักดิ์ ทำการสำรวจแนวท่อก๊าซที่เส้น บางจาก ปกติ		
		เชียงราก งานต่อเนื่องแขวงทางหลวงชนบทเตรียมพื้นที่ขยายถนนไหล่ทางเส้นเชียงราก ปรับ		
		ผิวดินเดิมให้เรียบ+บดอัดเพิ่มชั้นดินไม่มีผลกระทบ ถนน อย.5042 ถนนเชียงราก(หยุด		
		ในพื้นที่ไม่มีการทำงาน)Permit.66.bpi.ex.1071	10:03	สิทธิกร
	Survey	*คุณ ธนาสิทธิ์ เข้าตรวจสอบสถานีก๊าซประจำวันที่ BV#10	10:12	สิทธิกร
	Survey	*คุณ ศิวกร ทำการสำรวจแนวท่อก๊าซที่ นิคมฯบางกะดี ปกติ	10:21	สิทธิกร
	Survey	*คุณ ธนาสิทธิ์ ทำการสำรวจแนวท่อก๊าซที่เส้น คลองขุด ซ.TDC แพรกษา เส้น BV#10 ปกติ	10:35	สิทธิกร
	Survey	*คุณ ธนาสิทธิ์ เข้าตรวจสอบสถานีก๊าซประจำวันที่ PRS#1	10:37	สิทธิกร
	Survey	*คุณ จรัล เข้าตรวจสอบสถานีก๊าซประจำวันที่ OTS-BPL	10:47	สิทธิกร
	Survey	*คุณ ธีรศักดิ์ ทำการสำรวจแนวท่อก๊าซที่เส้น บางปะอิน ปกติ	10:48	สิทธิกร

รายงานการรับแจ้งเหตุของห้องควบคุม

ว/ด/ป	ประเภทงาน	รายงานการปฏิบัติงาน	เวลา	ผู้ปฏิบัติงาน
14-Apr-23	Survey	*คุณ ธนาสิทธิ์ เข้าตรวจสอบสถานีก๊าซประจำวันที่ PRS#2	11:09	สิทธิกร
	Survey	*คุณ อภิเชษฐ์ ทำการสำรวจแนวท่อก๊าซที่ นิคมฯเหมราช WES ปกติ	11:20	สิทธิกร
	Survey	*คุณ จรัล ทำการสำรวจแนวท่อก๊าซที่ OTS BPL- นิคมอุตฯ MTH ปกติ	11:22	สิทธิกร
	Survey	*คุณ ศิวกร ทำการสำรวจแนวท่อก๊าซที่เส้น รังสิต ปกติ	11:24	สิทธิกร
	Survey	*คุณ ธนาสิทธิ์ ทำการสำรวจแนวท่อก๊าซที่ นิคมฯบางปู ปกติ	11:37	สิทธิกร
	Survey	*คุณ จรัล ทำการสำรวจแนวท่อก๊าซที่ นิคมฯบางพลี เส้น SWAN OTS-BPL ปกติ		
		มีงานระบบสายส่งของการไฟฟ้า ซอย 5/2 ไม่มีผลกระทบกับแนวท่อก๊าซ	11:42	สิทธิกร
	Survey	*คุณ ธนาสิทธิ์ ทำการสำรวจแนวท่อก๊าซที่ นิคมฯแพรกษา BHS ปกติ	13:00	สิทธิกร
	Survey	*คุณ ศิวกร ทำการสำรวจแนวท่อก๊าซที่ นิคมฯนวนคร ปกติ	13:55	สิทธิกร
	Survey	*คุณ ธีรศักดิ์ ทำการสำรวจแนวท่อก๊าซที่ นิคมฯโรจนะ มีงานต่อเนื่องคืนพื้นที่บ่อคร่อมท่อ		
		mpl225โครงการ monopy เพื่อการวางท่อ160mm. ต่อจากmpl 225mm. Route26		
		(พื้นที่หน้างานหยุด).Permit.66.roj.ex.1074จุดอื่นในพื้นที่ ปกติ	14:05	สิทธิกร
15-Apr-23	Alarm SCADA	*3G LNG SPEY FAILED	7:25	สิทธิกร
	Alarm SCADA	*3G LNG SPEY Normal	7:58	สิทธิกร
	Survey	*คุณ ธนาสิทธิ์ เข้าตรวจสอบสถานีก๊าซประจำวันที่ PRS#2	9:01	สิทธิกร
	Survey	*คุณ จรัล เข้าตรวจสอบสถานีก๊าซประจำวันที่ OTS-LKB	9:16	สิทธิกร
	Survey	*คุณ ธนาสิทธิ์ ทำการสำรวจแนวท่อก๊าซที่ นิคมฯแพรกษา BHS ปกติ	9:29	สิทธิกร
	Survey	*คุณ ธนาสิทธิ์ เข้าตรวจสอบสถานีก๊าซประจำวันที่ PRS#2	9:40	สิทธิกร
	Survey	*คุณ ธนาสิทธิ์ ทำการสำรวจแนวท่อก๊าซที่ นิคมฯบางปู ปกติ	9:46	สิทธิกร
	Survey	*คุณ จรัล เข้าตรวจสอบสถานีก๊าซประจำวันที่ PRS#3	9:57	สิทธิกร
	Survey	*คุณ จรัล ทำการสำรวจแนวท่อก๊าซที่ นิคมฯลาดกระบัง เส้น OTS-LKB ปกติ	9:58	สิทธิกร
	Survey	*คุณ ธนาสิทธิ์ ทำการสำรวจแนวท่อก๊าซที่เส้น บางปูเหนือ ปกติ	10:01	สิทธิกร
	Survey	*คุณ ธนาสิทธิ์ เข้าตรวจสอบสถานีก๊าซประจำวันที่ BV#10	10:08	สิทธิกร
	Survey	*คุณ ศิวกร ทำการสำรวจแนวท่อก๊าซที่ นิคมฯบางกะดี ปกติ	10:23	สิทธิกร
	Survey	*คุณ ธนาสิทธิ์ ทำการสำรวจแนวท่อก๊าซที่เส้น คลองขุด ซ.TDC แพรกษา เส้น BV#10 ปกติ	10:28	สิทธิกร
	Survey	*คุณ ธีรศักดิ์ ทำการสำรวจแนวท่อก๊าซที่เส้น บางจาก บางปะอิน ปกติ		
		เชียงราก งานต่อเนื่องแขวงทางหลวงชนบทเตรียมพื้นที่ขยายถนนไหล่ทางเส้นเชียงราก ปรับ		
		ผิวดินเดิมให้เรียบ+บดอัดเพิ่มชั้นดินไม่มีผลกระทบ ถนน อย.5042 ถนนเชียงราก(หยุด		
		ในพื้นที่ไม่มีการทำงาน)Permit.66.bpi.ex.1071	10:46	สิทธิกร
	Survey	*คุณ ธนาสิทธิ์ ทำการสำรวจแนวท่อก๊าซที่เส้น บางปูใหม่ ปกติ	10:49	สิทธิกร
	Survey	*คุณ จรัล ทำการสำรวจแนวท่อก๊าซที่ OTS BPL- นิคมอุตฯ MTH ปกติ	10:57	สิทธิกร
	Survey	*คุณ จรัล เข้าตรวจสอบสถานีก๊าซประจำวันที่ OTS-BPL	11:04	สิทธิกร

รายงานการรับแจ้งเหตุของห้องควบคุม

ว/ด/ป	ประเภทงาน	รายงานการปฏิบัติงาน	เวลา	ผู้ปฏิบัติงาน
15-Apr-23	Survey	*คุณ อภิเชษฐ์ ทำการสำรวจแนวท่อก๊าซที่ นิคมฯเหมราช WES ปกติ	11:30	สิทธิกร
	Survey	*คุณ ศิวกร ทำการสำรวจแนวท่อก๊าซที่เส้น รังสิต ปกติ	11:40	สิทธิกร
	Survey	*คุณ จรัล ทำการสำรวจแนวท่อก๊าซที่ นิคมฯบางพลี เส้น SWAN OTS-BPL ปกติ		
		มีงานระบบสายส่งของการไฟฟ้า ซอย 5/2 ไม่มีผลกระทบกับแนวท่อก๊าซ	11:48	สิทธิกร
	Survey	*คุณ ธีรศักดิ์ ทำการสำรวจแนวท่อก๊าซที่ นิคมฯโรจนะ มีงานต่อเนื่องคืนพื้นที่บ่อคร่อมท่อ		
		mpl225โครงการ monopy เพื่อการวางท่อ160mm. ต่อจากmpl 225mm. Route26		
		(พื้นที่หน้างานหยุด).Permit.66.roj.ex.1074จุดอื่นในพื้นที่ ปกติ	13:56	สิทธิกร
	Survey	*คุณ ศิวกร ทำการสำรวจแนวท่อก๊าซที่ นิคมฯนวนคร ปกติ	14:00	สิทธิกร
16-Apr-23	อื่นๆ	*จรัลเข้า OTS BPL	9:24	องอาจ
	Survey	*คุณ ธนาสิทธิ์ ทำการสำรวจแนวท่อก๊าซที่ นิคมฯแพรกษา BHS ปกติ	10:01	องอาจ
	Survey	*จรัลสำรวจแนวท่อBPL,SWAN,นิคมบางพลี ,MTH .ปกติ	10:12	องอาจ
	Survey	*ศิวกรสำรวจแนวท่อบางกะดี ปกติ	10:15	องอาจ
	อื่นๆ	*ธนาสิทธิ์เข้าPRS#1	10:22	องอาจ
	Survey	*ธนาสิทธิ์สำรวจแนวท่อบางปูซอย 6-14 ปกติ	10:52	องอาจ
	Survey	*คุณ ธีรศักดิ์ ทำการสำรวจแนวท่อก๊าซที่เส้น บางจาก บางปะอิน ปกติ		
		เชียงราก งานต่อเนื่องแขวงทางหลวงชนบทเตรียมพื้นที่ขยายถนนไหล่ทางเส้นเชียงราก ปรับ		
		ผิวดินเดิมให้เรียบ+บดอัดเพิ่มชั้นดินไม่มีผลกระทบ ถนน อย.5042 ถนนเชียงราก(หยุด		
		ในพื้นที่ไม่มีการทำงาน)Permit.66.bpi.ex.1071	10:53	องอาจ
	อื่นๆ	*จรัลเข้าPRS#3	10:57	องอาจ
	Survey	*ธนาสิทธิ์สำรวจแนวท่อบางปูเหนือ ปกติ	11:14	องอาจ
	อื่นๆ	*ธนาสิทธิ์เข้า BV#10	"	องอาจ
	Survey	*ศิวกรสำรวจแนวท่อนวนคร ปกติ	11:21	องอาจ
	Survey	*จรัลสำรวจแนวท่อลาดกระบัง ปกติ	11:22	องอาจ
	Survey	*ธนาสิทธิ์สำรวจแนวท่อ คลองขุด,แพรกษา,TDC Steel,OTS-BPO ปกติ	11:23	องอาจ
	Survey	*ธนาสิทธิ์สำรวจแนวท่อบางปูใหม่ ปกติ	11:47	องอาจ
	อื่นๆ	*ธนาสิทธิ์เข้าPRS#2	11:55	องอาจ
	Survey	*คุณ อภิเชษฐ์ ทำการสำรวจแนวท่อก๊าซที่ นิคมฯเหมราช WES ปกติ	11:59	องอาจ
	Survey	*ธนาสิทธิ์สำรวจแนวท่อบางปูซอย 1-5 ปกติ	12:11	องอาจ
	Survey	*ศิวกรสำรวจแนวท่อรังสิต ปกติ	13:54	องอาจ
	Survey	*คุณ ธีรศักดิ์ ทำการสำรวจแนวท่อก๊าซที่ นิคมฯโรจนะ มีงานต่อเนื่องคืนพื้นที่บ่อคร่อมท่อ		
		mpl225โครงการ monopy เพื่อการวางท่อ160mm. ต่อจากmpl 225mm. Route26		
		(พื้นที่หน้างานหยุด).Permit.66.roj.ex.1074จุดอื่นในพื้นที่ ปกติ	14:15	องอาจ

รายงานการรับแจ้งเหตุของห้องควบคุม

ว/ด/ป	ประเภทงาน	รายงานการปฏิบัติงาน	เวลา	ผู้ปฏิบัติงาน
17-Apr-23	Survey	*เฉลิมสำรวจแนวท่อบางปูเหนือ ปกติ	9:51	องอาจ
	อื่นๆ	*เฉลิมเข้า BV#10	10:03	องอาจ
	Survey	*พิทักษ์พลสำรวจแนวท่อนวนคร ปกติ	10:06	องอาจ
	อื่นๆ	*สมชายเข้า OTS BPL	10:11	องอาจ
	Survey	*สมชายสำรวจแนวท่อBPL,SWAN,นิคมบางพลี ,MTH .ปกติ	10:23	องอาจ
	Survey	*เฉลิมสำรวจแนวท่อ คลองขุด,แพรกษา,TDC Steel,OTS-BPO ปกติ	10:34	องอาจ
	อื่นๆ	*เฉลิมเข้าPRS#2	11:17	องอาจ
	Survey	*เฉลิมสำรวจแนวท่อก๊าซที่ นิคมฯแพรกษา BHS ปกติ	11:30	องอาจ
	Survey	*อภิเชษฐ์สำรวจแนวท่อก๊าซที่ นิคมฯเหมราช WES ปกติ	11:35	องอาจ
	Survey	*ภานุรักษ์สำรวจแนวท่อก๊าซที่เส้น บางจาก บางปะอิน ปกติ		องอาจ
		เชียงราก งานต่อเนื่องแขวงทางหลวงชนบทเตรียมพื้นที่ขยายถนนไหล่ทางเส้นเชียงราก ปรับ		
		ผิวดินเดิมให้เรียบ+บดอัดเพิ่มชั้นดินไม่มีผลกระทบ ถนน อย.5042	11:42	องอาจ
	Survey	*พิทักษ์พลสำรวจแนวท่อบางกะดี ปกติ	12:00	องอาจ
	อื่นๆ	*สมชายเข้าPRS#3	12:02	องอาจ
	Survey	*สมชายสำรวจแนวท่อลาดกระบัง ปกติ	12:09	องอาจ
	Survey	*เฉลิมสำรวจแนวท่อบางปู ปกติ	12:24	องอาจ
	Survey	*เฉลิมสำรวจแนวท่อบางปูใหม่ ปกติ	12:56	องอาจ
	Survey	*ภานุรักษ์สำรวจแนวท่อก๊าซที่ นิคมฯโรจนะ มีงานต่อเนื่องคืนพื้นที่บ่อคร่อมท่อ		
		mpl225โครงการ monopy เพื่อการวางท่อ160mm. ต่อจากmpl 225mm. Route26		
		(พื้นที่หน้างานหยุด).Permit.66.roj.ex.1074จุดอื่นในพื้นที่ ปกติ	14:05	องอาจ
	Survey	*พิทักษ์พลสำรวจแนวท่อรังสิต ปกติ	14:06	องอาจ
18-Apr-23	PM	*คุณ สุริยะ แจ้งเข้าตัดยอดการใช้ก๊าซสถานีโซนเหนือทั้งหมด	8:07	สิทธิกร
	PM	*คุณ ศิริโรจน์ แจ้งเข้าตัดยอดการใช้ก๊าซสถานีโซนใต้ BV#10	8:58	สิทธิกร
	Survey	*คุณ ธนาสิทธิ์ ทำการสำรวจแนวท่อก๊าซที่เส้น บางปูใหม่ ปกติ	9:35	สิทธิกร
	Permit	*คุณ นพดล แจ้งงานขุดสำรวจหาแนวท่อก๊าซ Steelpipe 6 นิ้ว งานโครงการสร้างรั้วโปร่งกั้น		
		แนวเขตที่ดินของการนิคมอุตสาหกรรมลาดกระบัง เลขที่ Permit No.66-LKB-EX-0666	9:37	สิทธิกร
	PM	*คุณ ศิริโรจน์ แจ้งเข้าตัดยอดการใช้ก๊าซสถานีโซนใต้ OTS-BPL	9:40	สิทธิกร
	Survey	*คุณ เฉลิม ทำการสำรวจแนวท่อก๊าซที่เส้น บางปูเหนือ ปกติ	9:45	สิทธิกร
	Survey	*คุณ ธนาสิทธิ์ เข้าตรวจสอบสถานีก๊าซประจำวันที่ PRS#2	9:49	สิทธิกร
	อื่นๆ	*คุณ โชตินรินทร์ แจ้งเข้าotsrst งานเปลี่ยน part pcv otsnvkต่อ	9:49	สิทธิกร
	Permit	*คุณ ธนาสิทธิ์ แจ้งเฝ้าระวังงานขุดทำดาดคอนกรีต Soi 7A Service Line Biolab ร่วมกับ		
		พระรามสองการโยธา Permit No.66-BPO-EX-0532	10:41	สิทธิกร

รายงานการรับแจ้งเหตุของห้องควบคุม

ว/ด/ป	ประเภทงาน	รายงานการปฏิบัติงาน	เวลา	ผู้ปฏิบัติงาน
18-Apr-23	Survey	*คุณ เฉลิม เข้าตรวจสอบสถานีก๊าซประจำวันที่ BV#10	10:41	สิทธิกร
	Survey	*คุณ ศิวกร ทำการสำรวจแนวท่อก๊าซที่ นิคมฯนวนคร ปกติ	10:42	สิทธิกร
	Survey	*คุณ อภิเชษฐ์ ทำการสำรวจแนวท่อก๊าซที่ นิคมฯเหมราช WES ปกติ	10:50	สิทธิกร
	Survey	*คุณ พลวัตร ทำการสำรวจแนวท่อก๊าซที่ นิคมฯบางพลี เส้น SWAN OTS-BPL ปกติ	10:53	สิทธิกร
	Survey	*คุณ สมชาย เข้าตรวจสอบสถานีก๊าซประจำวันที่ PRS#1	10:57	สิทธิกร
	Survey	*คุณ สมชาย ทำการสำรวจแนวท่อก๊าซที่ นิคมฯบางปู มีงานตาม Permit No.66-BPO-		
		EX-0532,และอีกจุดที่บริเวณช่วงซอย ระหว่าง 11-12ไม่มีผลกระทบกับแนวท่อก๊าซ ,ใน		
		บริเวณช่วงสุดซอย 2C มีงานปักเสาไฟฟ้า1ต้นโดยตำแหน่งอยู่ตรงข้ามกับแนวท่อก๊าซ		
		ไม่มีผลกระทบ นอกนั้นปกติ	11:07	สิทธิกร
	Survey	*คุณ พลวัตร เข้าตรวจสอบสถานีก๊าซประจำวันที่ OTS-BPL	11:11	สิทธิกร
	Survey	*คุณ เฉลิม ทำการสำรวจแนวท่อก๊าซที่เส้น คลองขุด ซ.TDC แพรกษา เส้น BV#10 ปกติ	11:14	สิทธิกร
	Survey	*คุณ เฉลิม ทำการสำรวจแนวท่อก๊าซที่ นิคมฯแพรกษา BHS ปกติ	11:14	สิทธิกร
	Permit	*คุณ นพดล แจ้งงานขุดสำรวจหาแนวท่อก๊าซตาม Permit No.66-LKB-EX-0666 วันนี้		
		สำรวจครบรวมทั้งหมด 8 จุดแล้ว ส่วนความคืบหน้างานโครงสร้างฐานรากเสาเข็มจะ		
		แจ้งให้ทราบก่อนดำเนินงานอีกครั้ง	11:18	สิทธิกร
	Survey	*คุณ ภาณุรักษ์ ทำการสำรวจแนวท่อก๊าซที่เส้น บางจาก บางปะอิน ปกติ		
		เชียงราก งานแขวงทางหลวงชนบทพื้นที่ขยายถนน อย.5042 ถนนเชียงราก(วันนี้ในพื้นที่ไม่		
		มีการทำงาน)	11:24	สิทธิกร
	Survey	*คุณ พลวัตร ทำการสำรวจแนวท่อก๊าซที่ OTS BPL- นิคมอุตฯ MTH ปกติ	11:33	สิทธิกร
	Survey	*คุณ นพดล ทำการสำรวจแนวท่อก๊าซที่ นิคมฯลาดกระบัง เส้น OTS-LKB		
		มีงานขุดสำรวจหาแนวท่อก๊าซตาม Permit No.66-LKB-EX-0666 นอกจากนี้ปกติ	11:44	สิทธิกร
	Survey	*คุณ ศิวกร ทำการสำรวจแนวท่อก๊าซที่ นิคมฯบางกะดี ปกติ	11:49	สิทธิกร
	อื่นๆ	*คุณ พลวัตร แจ้งพา ผรม.เข้าอบรมSafety ก่อนเริ่มงานปรับปรุงทำสีสถานี MRS ใหม่ที่		
		บริษัท Hanwha	11:50	สิทธิกร
	PM	*คุณ ศิริโรจน์ แจ้งเข้าตัดยอดการใช้ก๊าซสถานีโซนใต้ OTS-LKB	11:57	สิทธิกร
	Survey	*คุณ ศิวกร ทำการสำรวจแนวท่อก๊าซที่เส้น รังสิต ปกติ	13:58	สิทธิกร
	Permit	*คุณ พลวัตร แจ้งงานปรับปรุงทำสีสถานีก๊าซMRS ใหม่เลขที่ Permit No.66-BPL-		
		CD-0709 ที่บริษัท Hanwha BPL	14:04	สิทธิกร
	Permit	*คุณ พลวัตร แจ้งงานตัดตะข่ายเลขที่ Permit No.66-BPL-HT-0554	14:05	สิทธิกร
	อื่นๆ	*คุณ พิทักษ์พล แจ้งตรวจพบdiaphargm pcv1st Run-Bบวมและฉีกขาดมีผลทำให้lock up		
		สูงที่โรงงานNikeiและเปลี่ยนน๊อตสกรูpilot pcv1st run-bและrun-aใหม่เนื่องจากเกลียว		
		เริ่มรูดตามอายุการใช้งาน	14:06	สิทธิกร
	Survey	*คุณ ภาณุรักษ์ ทำการสำรวจแนวท่อก๊าซที่ นิคมฯโรจนะ มีงานต่อเนื่องคืนพื้นที่โครงการ		

รายงานการรับแจ้งเหตุของห้องควบคุม

ว/ด/ป	ประเภทงาน	รายงานการปฏิบัติงาน	เวลา	ผู้ปฏิบัติงาน
18-Apr-23		monopy Route26.(ในพื้นที่หยุดการทำงาน)Permit.66.roj.ex.1074 จุดอื่นในพื้นที่ ปกติ	14:42	สิทธิกร
	Permit	*คุณ พลวัตร แจ้งงานปรับปรุงทำสีสถานีก๊าซMRS ใหม่เลขที่ Permit No.66-BPL-		
		CD-0709 ที่บริษัท Hanwha BPL วันนี้เลิกงานแล้ว	17:08	สิทธิกร
19-Apr-23	Survey	*คุณ เฉลิม แจ้งงานขุดซ่อมท่อประปา ฉุกเฉิน 9b หน้าโรงงานหว่าเหลียง นิคมฯบางปู		
		ห่างเกิน5ม.ไม่มีผลกระทบกับแนวท่อก๊าซ	8:37	สิทธิกร
	Survey	*คุณ เฉลิม ทำการสำรวจแนวท่อก๊าซที่เส้น บางปูเหนือ ปกติ	9:46	สิทธิกร
	Permit	*คุณ นพดล แจ้งงานปรับปรุงรางน้ำฝนในนิคมอุตสาหกรรมลาดกระบัง Soi G1/3 ของทาง		
		Gusco LKB เลขที่ Permit No.66-LKB-EX-0667	9:53	สิทธิกร
	Survey	*คุณ นพดล ทำการสำรวจแนวท่อก๊าซที่ นิคมฯลาดกระบัง เส้น OTS-LKB		
		มีงานปรับปรุงรางน้ำฝน Soi G1/3 ตาม Permit No.66-LKB-EX-0667 นอกจากนี้ปกติ	10:08	สิทธิกร
	Survey	*คุณ เฉลิม เข้าตรวจสอบสถานีก๊าซประจำวันที่ BV#10	10:09	สิทธิกร
	อื่นๆ	*คุณ ภาณุรักษ์ แจ้งขอพา ผรม.plt เข้าดูพื้นที่ots.nvk และในห้อง rtu เพื่อดูระบบไฟ-		
		สายสัญญานโครงการ โมดิฟาย สถานี	10:13	สิทธิกร
	Survey	*คุณ ศิวกร ทำการสำรวจแนวท่อก๊าซที่ นิคมฯบางกะดี ปกติ	10:20	สิทธิกร
	Permit	*คุณ ธนาสิทธิ์ แจ้งงานงานขุดซ่อมท่อน้ำประปา ปากซอย หวังวิบูลย์กิจ1 ใกล้กับแนว		
		ท่อก๊าซ ฯ 10" ระยะ 2 เมตร ตาม Permit.66-BPM-EX-0533	10:24	สิทธิกร
	Survey	*คุณ เฉลิม ทำการสำรวจแนวท่อก๊าซที่เส้น คลองขุด ซ.TDC แพรกษา เส้น BV#10 ปกติ	10:34	สิทธิกร
	Survey	*คุณ เฉลิม เข้าตรวจสอบสถานีก๊าซประจำวันที่ PRS#1	10:40	สิทธิกร
	Survey	*คุณ เฉลิม ทำการสำรวจแนวท่อก๊าซที่ นิคมฯแพรกษา BHS ปกติ	11:07	สิทธิกร
	Survey	*คุณ อภิเชษฐ์ ทำการสำรวจแนวท่อก๊าซที่ นิคมฯเหมราช WES ปกติ	11:12	สิทธิกร
	Survey	*คุณ ภาณุรักษ์ ทำการสำรวจแนวท่อก๊าซที่เส้น บางจาก บางปะอิน ปกติ		
		เชียงราก งานโครงการโมดิฟาย สถานี Plt ตั้งแท่นคอลิ่งตรวจสอบชั้นดินด้านหลังots.nvk		
		ไม่มีผลกระทบต่อระบบท่อ,งานแขวงทางหลวงชนบทพื้นที่ขยายถนน อย.5042		
		ถนนเชียงราก(วันนี้ในพื้นที่ไม่มีการทำงาน)	11:21	สิทธิกร
	Survey	*คุณ ศิวกร ทำการสำรวจแนวท่อก๊าซที่ นิคมฯนวนคร ปกติ	11:30	สิทธิกร
	Survey	*คุณ ธนาสิทธิ์ ทำการสำรวจแนวท่อก๊าซที่เส้น บางปูใหม่ มีงานตาม Permit.66-BPM-		
		EX-0533 นอกจากนี้ปกติ	11:33	สิทธิกร
	Survey	*คุณ นพดล ทำการสำรวจแนวท่อก๊าซที่ นิคมฯบางพลี เส้น SWAN OTS-BPL ปกติ	11:55	สิทธิกร
	Survey	*คุณ เฉลิม เข้าตรวจสอบสถานีก๊าซประจำวันที่ PRS#2	12:09	สิทธิกร
	Survey	*คุณ เฉลิม ทำการสำรวจแนวท่อก๊าซที่ นิคมฯบางปู มีงานตามที่แจ้ง จุดอื่นปกติ	12:10	สิทธิกร
	Permit	*คุณ เฉลิม แจ้งงานเดิน Leak Survey BPN ตาม Permit.66-BPN-CD-0711	13:16	สิทธิกร
	Survey	*คุณ นพดล ทำการสำรวจแนวท่อก๊าซที่ OTS BPL- นิคมอุตฯ MTH ปกติ	13:46	สิทธิกร

รายงานการรับแจ้งเหตุของห้องควบคุม

ว/ด/ป	ประเภทงาน	รายงานการปฏิบัติงาน	เวลา	ผู้ปฏิบัติงาน
19-Apr-23	อื่นๆ	*คุณ ธนาสิทธิ์ แจ้งประชุมงานโครงการก่อสร้างระบบป้องกันน้ำท่วมนิคมฯบางปู ร่วมกับ		
		บ.พระรามสองการโยธา เพื่อทบทวนการปฏิบัติงานในพื้นที่แนวท่อก๊าซฯ	13:46	สิทธิกร
	Survey	*คุณ ศิวกร ทำการสำรวจแนวท่อก๊าซที่เส้น รังสิต ปกติ	13:58	สิทธิกร
	Survey	*คุณ ภาณุรักษ์ ทำการสำรวจแนวท่อก๊าซที่ นิคมฯโรจนะ มีงานต่อเนื่องคืนพื้นที่โครงการ		
		monopy Route26.(ในพื้นที่หยุดการทำงาน)Permit.66.roj.ex.1074 จุดอื่นในพื้นที่ ปกติ	14:59	สิทธิกร
	Survey	*คุณ ธนาสิทธิ์ แจ้งเฝ้าระวังงานขุดทำดาดคอนกรีต Soi 7A Service Line Biolab ร่วมกับ		
		พระรามสองการโยธา Permit No.0532	16:22	สิทธิกร
	อื่นๆ	*คุณสุริยะแจ้งพรุ่งนี้คุณนทีจะเข้ามาเก็บรายละเอียดเพื่อทำคู่มือการใช้งานระบบกล้องCCTV	17:59	สิทธิกร
20-Apr-23	Survey	*คุณ ธนาสิทธิ์ เข้าตรวจสอบสถานีก๊าซประจำวันที่ PRS#2	9:11	สิทธิกร
	Survey	*คุณ เฉลิม ทำการสำรวจแนวท่อก๊าซที่เส้น บางปูเหนือ ปกติ	9:29	สิทธิกร
	Survey	*คุณ นพดล ทำการสำรวจแนวท่อก๊าซที่ นิคมฯลาดกระบัง เส้น OTS-LKB		
		มีงานปรับปรุงรางน้ำฝน Soi G1/3 ตาม Permit No.66-LKB-EX-0667 นอกจากนี้ปกติ	10:00	สิทธิกร
	Survey	*คุณ สุริยะแจ้งเข้าปรับความละเอียดกล้อง CCTV สถานี PRS#1,PRS#2	10:03	สิทธิกร
	Survey	*คุณ ศิวกร ทำการสำรวจแนวท่อก๊าซที่ นิคมฯบางกะดี ปกติ	10:15	สิทธิกร
	Survey	*คุณ อภิเชษฐ์ ทำการสำรวจแนวท่อก๊าซที่ นิคมฯเหมราช WES ปกติ	10:40	สิทธิกร
	Survey	*คุณ ธนาสิทธิ์ แจ้งกำหนดเขตพื้นที่แนวท่อก๊าซฯ Service Line Siam Nitori โดยให้เว้นข้าม		
		บริเวณดังกล่าวไปก่อน แล้วจะกลับมาดำเนินการอีกครั้ง วันที่ 2/05/66 9:00 น.		
		ถนนพัฒนา 1 ช่วง ซอย 11B-12B นิคมฯบางปู	10:54	สิทธิกร
	Permit	*คุณ เฉลิม แจ้งงานเดิน Leak Survey BHS ตาม Permit.66-BHS-CD-0712	10:59	สิทธิกร
	Survey	*คุณ เฉลิม ทำการสำรวจแนวท่อก๊าซที่ นิคมฯแพรกษา BHS มีงานตาม Permit.66-BHS-		
		CD-0712 นอกจากนี้ปกติ	10:59	สิทธิกร
	Survey	*คุณ เฉลิม เข้าตรวจสอบสถานีก๊าซประจำวันที่ BV#10	11:00	สิทธิกร
	Survey	*คุณ เฉลิม ทำการสำรวจแนวท่อก๊าซที่เส้น คลองขุด ซ.TDC แพรกษา เส้น BV#10 ปกติ	11:01	สิทธิกร
	Survey	*คุณ ภาณุรักษ์ ทำการสำรวจแนวท่อก๊าซที่เส้น บางจาก บางปะอิน ปกติ		
		เชียงราก งานแขวงทางหลวงชนบทพื้นที่ขยายถนน อย.5042 ถนนเชียงราก		
		(วันนี้ในพื้นที่ไม่มีการทำงาน)	11:25	สิทธิกร
	Survey	*คุณ ศิวกร ทำการสำรวจแนวท่อก๊าซที่ นิคมฯนวนคร ปกติ	11:28	สิทธิกร
	Permit	*คุณ ธนาสิทธิ์ แจ้ง งานดาดคอนกรีต Soi 7A Service Line Biolab พระรามสองการโยธา		
		Permit No.0532 งานบริเวณดังกล่าวเทคอนกรีตเสริมเหล็ก เรียบร้อยแล้ว	11:32	สิทธิกร
	Survey	*คุณ ธนาสิทธิ์ ทำการสำรวจแนวท่อก๊าซที่ นิคมฯบางปู มีงานที่แจ้งข้างต้น 2 จุด แต่ไม่มีผล		
		กระทบกับแนวท่อก๊าซฯ นอกจากนี้ ปกติ	11:33	สิทธิกร
	Survey	*คุณ ธนาสิทธิ์ ทำการสำรวจแนวท่อก๊าซที่เส้น บางปูใหม่ ปกติ	12:08	สิทธิกร

รายงานการรับแจ้งเหตุของห้องควบคุม

ว/ด/ป	ประเภทงาน	รายงานการปฏิบัติงาน	เวลา	ผู้ปฏิบัติงาน
20-Apr-23	Survey	*คุณ นพดล ทำการสำรวจแนวท่อก๊าซที่ นิคมฯบางพลี เส้น SWAN OTS-BPL ปกติ	13:37	สิทธิกร
	Survey	*คุณ นพดล ทำการสำรวจแนวท่อก๊าซที่ OTS BPL- นิคมอุตฯ MTH ปกติ	13:52	สิทธิกร
	Survey	*คุณ ศิวกร ทำการสำรวจแนวท่อก๊าซที่เส้น รังสิต ปกติ	14:21	สิทธิกร
	Permit	*คุณ ภาณุรักษ์ แจ้งเริ่มงานขุดเตรียมพื้นที่ตัดต่อระบบ(tie in)โครงการ king board2 โรจนะ		
		mpl160 roadA Permit.66.roj.ex.1075	14:37	สิทธิกร
	PM	*คุณ ศิริโรจน์ แจ้งเข้า Cal.Flowcom ที่สถานี OTS-BV#10	14:48	สิทธิกร
	PM	*คุณ ศิริโรจน์ แจ้งเสร็จงาน Cal.Flowcom ที่สถานี OTS-BV#10	18:51	สิทธิกร
21-Apr-23	Alarm SCADA	*OTS-BKD Alarm High Ac from UPS ค่าค้างอยู่ที่ 300	5:09	องอาจ
	Permit	*คุณ ธนาสิทธิ์ แจ้งงานตอกเสาเข็มไมโครไพล์ เพื่อทำทางเข้าออก โรงงาน ถิรไทย ซ.11B		
		ตาม Permit 66-BPO-EX-0534 (ความลึกของเข็มต้นละ 12 ม.ระยะห่างประมาณ 1.3-1.5		
		ม.)	9:22	สุเมธ
	Survey	*คุณ เฉลิม ทำการสำรวจแนวท่อก๊าซที่เส้น บางปูเหนือ ปกติ	9:37	สุเมธ
	Survey	*คุณ สมชาย ทำการสำรวจแนวท่อก๊าซที่เส้น บางปูใหม่ ปกติ	9:59	สุเมธ
	Survey	*คุณ สมชาย เข้าตรวจสอบสถานีก๊าซประจำวันที่ PRS#2	10:00	สุเมธ
	Survey	*คุณ เอกพัน เข้าตรวจสอบสถานีก๊าซประจำวันที่ PRS#3, ดูบ่อวาล์ว	10:22	สุเมธ
	อื่นๆ	*คุณ โชตินรินทร์ แจ้งปิด Turbine Run B (ชั่วคราว ลูกค้าใช้ก๊าซน้อยลงทำให้ Turbine หมุน		
		ช้า)เพื่อเพิ่ม Gross Flow ที่ Run A โรงงาน AGI ROJ	10:23	สุเมธ
	Survey	*คุณ อภิเชษฐ์ ทำการสำรวจแนวท่อก๊าซที่ นิคมฯเหมราช WES ปกติ	10:35	สุเมธ
	Survey	*คุณ ศิวกร ทำการสำรวจแนวท่อก๊าซที่ นิคมฯบางกะดี ปกติ	10:39	สุเมธ
	Survey	*คุณ เฉลิม เข้าตรวจสอบสถานีก๊าซประจำวันที่ BV#10	10:49	สุเมธ
	Survey	*คุณ สุพรรณ ทำการสำรวจแนวท่อก๊าซที่ นิคมฯบางพลี เส้น OTS-BPL ปกติ	10:54	สุเมธ
	Survey	*คุณ สมชาย เข้าตรวจสอบสถานีก๊าซประจำวันที่ PRS#1	11:00	สุเมธ
	Permit	*คุณ ภาณุรักษ์ แจ้งเริ่มงานขุดเตรียมพื้นที่ตัดต่อระบบ (Tie-in)โครงการ King Board 2		
		โรจนะ ท่อก๊าซ 160 มม.Road A ตาม Permit 66-roj-ex-1075	11:01	สุเมธ
	Survey	*คุณ สมชาย ทำการสำรวจแนวท่อก๊าซที่ นิคมฯบางปู มีงานตาม Permit 66-BPO-EX-0534		
		และงานทำดาดคอนกรีตถนนพัฒนา1 ช่วง ซ.11-13 ไม่มีผลกระทบแนวท่อก๊าซ นอกนั้นปกติ	11:05	สุเมธ
	Permit	*คุณ นพดล แจ้งงานเดิน Leak Survey พื้นที่ MTH ตาม Permit 66-MTH-CD-0713 ทีม		
		งาน EPE	11:18	สุเมธ
	Survey	*คุณ สุพรรณ ทำการสำรวจแนวท่อก๊าซที่ เส้น OTS-BPL, M-Thai ปกติ	11:24	สุเมธ
	Survey	*คุณ นพดล ทำการสำรวจแนวท่อก๊าซที่ นิคมฯลาดกระบัง มีงานปรับปรุงรางน้ำฝน ซ.G1/3		
		ตาม Permit 66-LKB-EX-0667, เส้น OTS-LKB ปกติ	11:30	สุเมธ
	Survey	*คุณ เฉลิม ทำการสำรวจแนวท่อก๊าซที่เส้น แพรกษา ซ.TDC คลองขุด เส้น BV#10 ปกติ	11:42	สุเมธ

รายงานการรับแจ้งเหตุของห้องควบคุม

ว/ด/ป	ประเภทงาน	รายงานการปฏิบัติงาน	เวลา	ผู้ปฏิบัติงาน
	Survey	*คุณ ศิวกร ทำการสำรวจแนวท่อก๊าซที่ นิคมฯนวนคร ปกติ	11:44	สุเมธ
	Survey	*คุณ เฉลิม ทำการสำรวจแนวท่อก๊าซที่ นิคมฯแพรกษา BHS ปกติ	13:23	สุเมธ
	Survey	*คุณ ภาณุรักษ์ ทำการสำรวจแนวท่อก๊าซที่เส้น บางจาก บางปะอิน เชียงราก ปกติ งานแขวง		
		ทางหลวงชนบทพื้นที่ขยายถนน อย.5042 ถนนเชียงราก (วันนี้ในพื้นที่ไม่มีการทำงาน)	13:28	สุเมธ
	PM	*คุณ สุริยะ เข้าทำ Cal.Pressure & Temp ที่ OTS-BKD และตรวจสอบ AC UPS	13:55	สุเมธ
	Survey	*คุณ ศิวกร ทำการสำรวจแนวท่อก๊าซที่เส้น รังสิต ปกติ	14:02	สุเมธ
	Permit	*คุณ พลวัตร แจ้งงานเจียรเหล็กโครง Housing ปรับปรุงทำสีสถานีใหม่ที่บริษัท Hanwha		
		ตาม Permit 66-BPL-HT-0557	14:55	สุเมธ
	Survey	*คุณ ภาณุรักษ์ ทำการสำรวจแนวท่อก๊าซที่ นิคมฯโรจนะ มีงานคืนพื้นที่โครงการ Monopy		
		Route26 ตาม Permit 66-roj-ex-1074, งานขุดเตรียมพื้นที่ตัดต่อระบบ (Tie-in) โครงการ		
		King Board 2 โรจนะ MPL 160 Road A Route 4 ตาม Permit 66-roj-ex-1075 นอกนั้น		
		ปกติ	16:21	สุเมธ
	PM	*คุณ สุริยะ Cal.Pressure & Temp ที่ OTS-BKD เสร็จแล้ว ส่วน AC UPS รอเปลี่ยนอุปกรณ์	19:15	สุเมธ
	Permit	*คุณ ธนาสิทธิ์ แจ้งงาน Water Jet ท่อก๊าซฯ 6"เส้นไป บ.Rama & TTDF ตาม Permit		
		66-BPM-EX-0535 งานนี้หาข้อมูลความลึกท่อก๊าซฯเพื่องาน HDD ท่อร้อยสายไฟฟ้าแรง		
		กลาง โดย บ.สี่แสงการโยธา	21:22	สุเมธ
22-Apr-23	Permit	*คุณ ธนาสิทธิ์ แจ้งงานตอกเสาเข็มไมโครไพล์ เพื่อทำทางเข้าออก โรงงาน ถิรไทย ซ.11B		
		ตาม Permit 66-BPO-EX-0534 วันนี้อีก 4 ต้นที่ใกล้แนวท่อก๊าซฯ หลังจากนั้นจะย้ายเข้าไป		
		ตอกแนวด้านในชิดรั้ว	9:10	สุเมธ
	Survey	*คุณ พิทักษ์พล ทำการสำรวจแนวท่อก๊าซที่ นิคมฯบางกะดี ปกติ	9:52	สุเมธ
	Survey	*คุณ เฉลิม ทำการสำรวจแนวท่อก๊าซที่เส้น บางปูเหนือ ปกติ	9:59	สุเมธ
	Survey	*คุณ สมชาย เข้าตรวจสอบสถานีก๊าซประจำวันที่ OTS-BPL	10:28	สุเมธ
	Survey	*คุณ เฉลิม เข้าตรวจสอบสถานีก๊าซประจำวันที่ BV#10	10:29	สุเมธ
	Permit	*คุณ สมชาย แจ้งงานเดิน Leak Survey พื้นที่ BPL ตาม Permit 66-BPL-CD-0714 ทีม		
		งาน EPE	10:39	สุเมธ
	Survey	*คุณ สมชาย ทำการสำรวจแนวท่อก๊าซที่ นิคมฯบางพลี เส้น OTS-BPL, M-Thai ปกติ	10:41	สุเมธ
	Survey	*คุณ อภิเชษฐ์ ทำการสำรวจแนวท่อก๊าซที่ นิคมฯเหมราช WES ปกติ	10:45	สุเมธ
	Survey	*คุณ เฉลิม ทำการสำรวจแนวท่อก๊าซที่เส้น แพรกษา ซ.TDC คลองขุด เส้น BV#10 ปกติ	10:57	สุเมธ
	Survey	*คุณ เฉลิม เข้าตรวจสอบสถานีก๊าซประจำวันที่ PRS#1	10:57	สุเมธ
	Survey	*คุณ เฉลิม ทำการสำรวจแนวท่อก๊าซที่ นิคมฯแพรกษา BHS ปกติ	11:38	สุเมธ
	Survey	*คุณ เฉลิม เข้าตรวจสอบสถานีก๊าซประจำวันที่ PRS#2	11:39	สุเมธ
	Survey	*คุณ สมชาย เข้าตรวจสอบสถานีก๊าซประจำวันที่ PRS#3	11:50	สุเมธ

รายงานการรับแจ้งเหตุของห้องควบคุม

ว/ด/ป	ประเภทงาน	รายงานการปฏิบัติงาน	เวลา	ผู้ปฏิบัติงาน
	Survey	*คุณ พิทักษ์พล ทำการสำรวจแนวท่อก๊าซที่ นิคมฯนวนคร ปกติ	12:01	สุเมธ
	Survey	*คุณ เฉลิม ทำการสำรวจแนวท่อก๊าซที่ นิคมฯบางปู มีงานตาม Permit 66-BPO-EX-0534		
		นอกนั้นปกติ	12:07	สุเมธ
	Survey	*คุณ สมชาย เข้าตรวจสอบสถานีก๊าซประจำวันที่ OTS-LKB	12:09	สุเมธ
	Survey	*คุณ สมชาย ทำการสำรวจแนวท่อก๊าซที่ นิคมฯลาดกระบัง เส้น OTS-LKB ปกติ	12:10	สุเมธ
	Survey	*คุณ ภาณุรักษ์ ทำการสำรวจแนวท่อก๊าซที่เส้น บางจาก บางปะอิน เชียงราก ปกติ งานแขวง		
		ทางหลวงชนบทพื้นที่ขยายถนน อย.5042 ถนนเชียงราก (วันนี้ในพื้นที่ไม่มีการทำงาน)	12:11	สุเมธ
	Survey	*คุณ เฉลิม ทำการสำรวจแนวท่อก๊าซที่เส้น บางปูใหม่ ปกติ	12:56	ฏิณห์
	Survey	*คุณ พิทักษ์พล ทำการสำรวจแนวท่อก๊าซที่เส้น รังสิต ปกติ	14:19	ฏิณห์
	Survey	*คุณ ภาณุรักษ์ ทำการสำรวจแนวท่อก๊าซที่ นิคมฯโรจนะ มีงานคืนพื้นที่โครงการ Monopy		
		Route26 ตาม Permit 66-roj-ex-1074, งานขุดเตรียมพื้นที่ตัดต่อระบบ (Tie-in) โครงการ		
		King Board 2 โรจนะ MPL 160 Road A Route 4 ตาม Permit 66-roj-ex-1075 นอกนั้น		
		ปกติ	14:25	ฏิณห์
	Permit	*คุณ ธนาสิทธิ์ แจ้งงาน Water Jet ท่อก๊าซฯ 12” ปากซอยเทศบาลบางปู 91/1 การเคหะฯ3		
		งานนี้หาข้อมูลความลึกท่อก๊าซฯเพื่องาน HDD ท่อร้อยสายไฟฟ้าแรงกลาง โดย		
		บ.สี่แสงการโยธา Permit No.0535	22:05	ฏิณห์
23-Apr-23	Survey	*คุณ เฉลิม ทำการสำรวจแนวท่อก๊าซที่เส้น บางปูเหนือ ปกติ	9:51	ฏิณห์
	Survey	*คุณ พิทักษ์พล ทำการสำรวจแนวท่อก๊าซที่ นิคมฯบางกะดี ปกติ	10:10	ฏิณห์
	Survey	*คุณ เฉลิม เข้าตรวจสอบสถานีก๊าซประจำวันที่ BV#10	10:21	ฏิณห์
	Survey	*คุณ สมชาย เข้าตรวจสอบสถานีก๊าซประจำวันที่ OTS-BPL	10:22	ฏิณห์
	Survey	*คุณ สมชาย ทำการสำรวจแนวท่อก๊าซที่ นิคมฯบางพลี เส้น OTS-BPL, M-Thai ปกติ	10:38	ฏิณห์
	Survey	*คุณ เฉลิม ทำการสำรวจแนวท่อก๊าซที่เส้น แพรกษา ซ.TDC คลองขุด เส้น BV#10 ปกติ	10:42	ฏิณห์
	Survey	*คุณ เฉลิม เข้าตรวจสอบสถานีก๊าซประจำวันที่ PRS#1	10:42	ฏิณห์
	Survey	*คุณ เฉลิม แจ้งงานตอกเสาเข็มไมโครไพล์ เพื่อทำทางเข้าออก โรงงาน ถิรไทย ซอย 11 B		
		ตอกด้านในรางระบายน้ำ ไม่มีผลกระทบ	10:53	ฏิณห์
	Survey	*คุณ อภิเชษฐ์ ทำการสำรวจแนวท่อก๊าซที่ นิคมฯเหมราช WES ปกติ	11:11	ฏิณห์
	Survey	*คุณ เฉลิม ทำการสำรวจแนวท่อก๊าซที่ นิคมฯแพรกษา BHS ปกติ	11:26	ฏิณห์
	Survey	*คุณ เฉลิม เข้าตรวจสอบสถานีก๊าซประจำวันที่ PRS#2	11:27	ฏิณห์
	Survey	*คุณ สมชาย เข้าตรวจสอบสถานีก๊าซประจำวันที่ PRS#3	11:35	ฏิณห์
	Survey	*คุณ สมชาย เข้าตรวจสอบสถานีก๊าซประจำวันที่ OTS-LKB	11:44	ฏิณห์
	Survey	*คุณ พิทักษ์พล ทำการสำรวจแนวท่อก๊าซที่ นิคมฯนวนคร ปกติ	12:01	ฏิณห์
	Survey	*คุณ สมชาย ทำการสำรวจแนวท่อก๊าซที่ นิคมฯลาดกระบัง เส้น OTS-LKB ปกติ	12:07	ฏิณห์

รายงานการรับแจ้งเหตุของห้องควบคุม

ว/ด/ป	ประเภทงาน	รายงานการปฏิบัติงาน	เวลา	ผู้ปฏิบัติงาน
23-Apr-23	Survey	*คุณ เฉลิม ทำการสำรวจแนวท่อก๊าซที่เส้น บางปู ปกติ	12:09	ฏิณห์
	Survey	*คุณ เฉลิม ทำการสำรวจแนวท่อก๊าซที่เส้น บางปูใหม่ ปกติ	12:36	สุเมธ
	Permit	*คุณ สมชาย แจ้งงานเดิน Leak Survey พื้นที่ BPL ตาม Permit 66-BPL-CD-0714 ทีม		
		งาน EPE	13:42	สุเมธ
	Survey	*คุณ ภาณุรักษ์ ทำการสำรวจแนวท่อก๊าซที่เส้น บางจาก บางปะอิน เชียงราก ปกติ งานแขวง		
		ทางหลวงชนบทพื้นที่ขยายถนน อย.5042 ถนนเชียงราก (วันนี้ในพื้นที่ไม่มีการทำงาน)	13:43	สุเมธ
	Survey	*คุณ พิทักษ์พล ทำการสำรวจแนวท่อก๊าซที่เส้น รังสิต ปกติ	14:18	สุเมธ
	Survey	*คุณ ภาณุรักษ์ ทำการสำรวจแนวท่อก๊าซที่ นิคมฯโรจนะ มีงานคืนพื้นที่โครงการ Monopy		
		Route26 ตาม Permit 66-roj-ex-1074, งานขุดเตรียมพื้นที่ตัดต่อระบบ (Tie-in) โครงการ		
		King Board 2 โรจนะ MPL 160 Road A Route 4 ตาม Permit 66-roj-ex-1075 นอกนั้น		
		ปกติ	14:56	สุเมธ
	Permit	*คุณ ธนาสิทธิ์ แจ้งงาน Water Jet ท่อก๊าซฯ 12” ปากซอยเทศบาลบางปู 91/2 กิตตินคร2		
		นำข้อมูลความลึกท่อก๊าซฯเพื่องาน HDD ท่อร้อยสายไฟฟ้าแรงกลาง โดย บ.สี่แสงการโยธา		
		Permit 66-BPM-EX-0535	22:12	สุเมธ
24-Apr-23	Permit	*คุณ ธนาสิทธิ์ แจ้งงาน Water Jet ท่อก๊าซฯ 12” ย้ายมาทำต่ออีก 1 จุด ปากซอย เด่นชัย		
		Permit 66-BPM-EX-0535	1:31	สุเมธ
	Survey	*คุณ เฉลิม ทำการสำรวจแนวท่อก๊าซที่เส้น บางปูเหนือ ปกติ	9:34	ฏิณห์
	Permit	*คุณ ภาณุรักษ์ แจ้งงานเตรียมพื้นที่ตัดต่อระบบ(tie in)โครงการ king board2 โรจนะ		
		mpl160 roadA Route 4 Permit.66.roj.ex.1075 และเริ่มงานเชื่อมประกอบ tie in โครงการ		
		king board2 permit.66.roj.ht.0071	9:41	ฏิณห์
	Survey	*คุณ เฉลิม เข้าตรวจสอบสถานีก๊าซประจำวันที่ BV#10	9:59	ฏิณห์
	Survey	*คุณ นพดล เข้าตรวจสอบสถานีก๊าซประจำวันที่ PRS#3	10:01	ฏิณห์
	Survey	*คุณ ศิวกร ทำการสำรวจแนวท่อก๊าซที่ นิคมฯบางกะดี ปกติ	10:18	ฏิณห์
	Survey	*คุณ นพดล ทำการสำรวจแนวท่อก๊าซที่แนวท่อก๊าซในนิคมอุตฯลาดกระบัง งานปรับปรุงราง		
		น้ำฝน Soi G1/3 ตาม Permit No.66-LKB-EX-0667 นอกจากนี้ปกติ	10:22	ฏิณห์
	Survey	*คุณ เฉลิม ทำการสำรวจแนวท่อก๊าซที่เส้น แพรกษา ซ.TDC คลองขุด เส้น BV#10 ปกติ	10:36	ฏิณห์
	Survey	*คุณ เฉลิม เข้าตรวจสอบสถานีก๊าซประจำวันที่ PRS#1	10:37	ฏิณห์
	Survey	*คุณ อภิเชษฐ์ ทำการสำรวจแนวท่อก๊าซที่ นิคมฯเหมราช WES ปกติ	10:40	ฏิณห์
	อื่นๆ	*คุณพลวัตร เข้าชี้จุดแนวท่อก๊าซ Siam Toyodensan งานขุดปรับปรุงเปลี่ยนท่อน้ำเสียใหม่	10:42	ฏิณห์
	Permit	*คุณ ธนาสิทธิ์ แจ้งงาน ทำฐานคอนกรีตเสริมเหล็กเพื่อตั้งป้ายชื่อบริษัท	10:55	ฏิณห์
		หน้า บ. นิติ อินโนเทค No.66-BPM-EX-0529		
	Survey	*คุณ ศิวกร ทำการสำรวจแนวท่อก๊าซที่เส้น รังสิต ปกติ	11:04	ฏิณห์

รายงานการรับแจ้งเหตุของห้องควบคุม

ว/ด/ป	ประเภทงาน	รายงานการปฏิบัติงาน	เวลา	ผู้ปฏิบัติงาน
24-Apr-23	Survey	*คุณ เฉลิม ทำการสำรวจแนวท่อก๊าซที่ นิคมฯแพรกษา BHS ปกติ	11:37	ฏิณห์
	Survey	*คุณ เฉลิม เข้าตรวจสอบสถานีก๊าซประจำวันที่ PRS#2	11:37	ฏิณห์
	PM	*คุณ สุริยะ แจ้งเข้า Cal.Pressure Tempที่ OTS-NVK	11:56	ฏิณห์
	Survey	*คุณ ศิวกร ทำการสำรวจแนวท่อก๊าซที่ นิคมฯนวนคร ปกติ	11:59	ฏิณห์
	Survey	*คุณ เฉลิม ทำการสำรวจแนวท่อก๊าซที่เส้น บางปู ปกติ	12:26	ฏิณห์
	Survey	*คุณ ธนาสิทธิ์ ทำการสำรวจแนวท่อก๊าซที่ นิคมฯบางปูใหม่ มีงานตาม Permit No.0529		
		นอกจากนี้ปกติ	12:52	ฏิณห์
	Permit	*คุณสมชาย แจ้งงานเจียรเหล็กโครง Housing ปรับปรุงทำสีสถานีใหม่ที่บริษัท Hanwha		
		Permit No.66-BPL-HT-0559	13:22	ฏิณห์
	Survey	*คุณ นพดล ทำการสำรวจแนวท่อก๊าซที่ นิคมฯบางพลี เส้น SWAN OTS-BPL ปกติ	13:31	ฏิณห์
	Survey	*คุณ นพดล ทำการสำรวจแนวท่อก๊าซที่ OTS BPL- นิคมอุตฯ MTH ปกติ	13:50	ฏิณห์
	Survey	*คุณ ศิวกร ทำการสำรวจแนวท่อก๊าซที่ บางปะอิน/ปกติ บางจาก/ปกติ เชียงราก		
		งานแขวงทางหลวงชนบทขยายถนน อย.5042 ถนนเชียงราก	14:18	ฏิณห์
	PM	*คุณ สุริยะ แจ้งเสร็จงาน Cal.Pressure Tempที่ OTS-NVK	16:09	ฏิณห์
	Survey	*คุณ ภาณุรักษ์ ทำการสำรวจแนวท่อก๊าซที่เส้นโรจนะงานต่อเนื่องคืนพื้นที่โครงการmonopy		
		Route26.Permit.66.roj.ex.1074 งานเตรียมพื้นที่ตัดต่อระบบ(tie in)โครงการ		
		king board2 โรจนะ mpl160 roadA route4 Permit.66.roj.ex.1075 และเริ่มงานเชื่อม		
		ประกอบ tie in โครงการking board2 permit.66.roj.ht.0071 จุดอื่นในพื้นที่ ปกติ	16:26	ฏิณห์
	Permit	*คุณ ภาณุรักษ์ แจ้งเริ่มจ่ายก๊าซเข้าระบบท่อ mpl160 โครงการ king board2	17:13	ฏิณห์
	Permit	*คุณ ภาณุรักษ์ แจ้งจ่ายก๊าซเข้าระบบท่อ mpl160 โครงการ king board2 เรียบร้อย	17:36	ฏิณห์
25-Apr-23	Survey	*เฉลิมสำรวจแนวท่อบางปูเหนือ ปกติ	9:42	องอาจ
	Survey	*ธนาสิทธิ์สำรวจแนวท่อบางปู ปกติ	9:59	องอาจ
	อื่นๆ	*เฉลิมเข้า BV # 10	10:11	องอาจ
	Survey	*ศิวกรสำรวจแนวท่อบางกะดี ปกติ	10:20	องอาจ
	Survey	*นพดลสำรวจแนวท่อลาดกระบัง เส้นฉลองกรุง ปกติ	10:25	องอาจ
	อื่นๆ	*IT เข้ามาเปลี่ยน Internet ในห้อง SCADA ใช้เหมือนกันเพื่อความปลอดภัย	10:30	องอาจ
	อื่นๆ	*ธนาสิทธิ์เข้า PRS # 2	10:32	องอาจ
	Survey	*อภิเชษฐ์สำรวจแนวท่อเหมราช ปกติ	10:39	องอาจ
	Survey	*เฉลิมสำรวจแนวท่อก๊าซที่เส้น แพรกษา ซ.TDC คลองขุด เส้น BV#10 ปกติ	10:54	องอาจ
	อื่นๆ	*ธนาสิทธิ์เข้า PRS # 1	11:20	องอาจ
	Survey	*เฉลิมสำรวจแนวท่อนิคมฯ แพรกษา ปกติ	"	องอาจ
	Survey	*ภานุรักษ์สำรวจแนวท่อบางปะอิน บางจาก เชียงรากงานต่อเนื่องแขวงทางหลวงชนบทเตรียม		

รายงานการรับแจ้งเหตุของห้องควบคุม

ว/ด/ป	ประเภทงาน	รายงานการปฏิบัติงาน	เวลา	ผู้ปฏิบัติงาน
25-Apr-23	Survey	พื้นที่ขยายถนนไหล่ทางเส้นเชียงรากปรับผิวดินเดิมให้เรียบ+บดอัดเพิ่มชั้นดินไม่กระทบ		
		ถนน อย.5042 ถนนเชียงราก Permit.66.bpi.ex.1071	11:23	องอาจ
		*ศิวกรสำรวจแนวท่อนวคร ปกติ	11:29	องอาจ
	Survey	*นพดลสำรวจแนวท่อบางพลี SWAN ปกติ	13:29	องอาจ
	Survey	*ศิวกรสำรวจแนวท่อรังสิต ปกติ	14:02	องอาจ
	Permit	*พลวัตรแจ้งงานเจียรเหล็กโครง Housing ปรับปรุงทำสีสถานีใหม่ที่บริษัท Hanwha		
		Permit No.66-BPL-HT-0560	14:27	องอาจ
	Alarm SCADA	*ที่ PRS # 2 Down โทรสอบถามจาก AIS 1149 เนื่องจาก Internet หมด จะกลับมาใช้ได้อีก		
		ครั้งคือวันที่ 4 พ.ค.นี้ แจ้ง จนท.เข้าตรวจเช็คที่อุปกรณ์ที่สถานีอีกทางหนึ่ง	14:47	องอาจ
	PM	*ธีรศักดิ์แจ้งงานเปลี่ยน Turbine+filter+pressure gauge และ pm สถานีก๊าซ		
		โรงงาน Thai Indo roj	14:56	องอาจ
	Alarm SCADA	*ที่ PRS # 2 Down กลับมาใช้ได้แล้วเป็นที่อุปกรณ์ของสถานี		
		ส่วน AC-UPS Fail ศิริโรจน์ต่อสายตรง	16:26	องอาจ
	Alarm SCADA	*OTS-WES AC Fail กฤษดาแจ้งว่าฝนตกหนัก	17:25	องอาจ
	Alarm SCADA	*PRS2 AC,UPS FAIL แจ้งพลวัตรเข้าตรวจสอบ แต่ทางคุณศิริโรจน์แจ้งกลับมาว่าต่อสาย		
		สัญญาณตรงไว้	19:00	องอาจ
	Alarm SCADA	*OTS-WES AC Normal	21:05	สิทธิกร
	Alarm SCADA	*เครื่อง Station NGDOPRWS6 ระบบ SCADA Down แจ้งคุณ กร ITS ตรวจสอบ	21:05	สิทธิกร
26-Apr-23	PM	*โชตินริทนร์นนี้มีงานrefill LNG ที่spey roj	8:11	องอาจ
	PM	*พิทักษ์พลนี้มีแผนpm ots rst	8:23	องอาจ
	Permit	*ธนาสิทธิ์แจ้งงานซ่อมท่อเมนน้ำประปาขนาด 315 มม.3+3+1.5 มม.		
		Permit bpo-66-ex-0536	9:17	องอาจ
	Survey	*เฉลิมสำรวจแนวท่อบางปูเหนือ ปกติ	9:43	องอาจ
	Survey	*เฉลิมสำรวจแนวท่อก๊าซที่เส้น แพรกษา ซ.TDC คลองขุด เส้น BV#10 ปกติ	10:20	องอาจ
	Survey	*ศิวกรสำรวจแนวท่อบางกะดี ปกติ	10:25	องอาจ
	Survey	*นพดลสำรวจแนวท่อลาดกระบัง านปรับปรุงรางน้ำฝน Soi G1/15 คนละฝั่งตรงข้ามท่อก๊าซ	10:30	องอาจ
	Survey	*เฉลิมสำรวจแนวท่อนิคมฯ BHS ปกติ	11:06	องอาจ
	PM	*สุริยะวันนี้ตรวจเช็คอุปกรณ์ของสถานี OTS-BPL	11:28	องอาจ
	Survey	*ศิวกรสำรวจแนวท่อนวนคร ปกติ	11:45	องอาจ
	Survey	*อภิเชษฐ์สำรวจแนวท่อเหมราช ปกติ	11:46	องอาจ
	Survey	*ภานุรักษ์สำรวจแนวท่อบางปะอิน บางจาก เชียงรากงานต่อเนื่องแขวงทางหลวงชนบทเตรียม		
		พื้นที่ขยายถนนไหล่ทางเส้นเชียงรากปรับผิวดินเดิมให้เรียบ+บดอัดเพิ่มชั้นดินไม่กระทบ		

รายงานการรับแจ้งเหตุของห้องควบคุม

ว/ด/ป	ประเภทงาน	รายงานการปฏิบัติงาน	เวลา	ผู้ปฏิบัติงาน
		ถนน อย.5042 ถนนเชียงราก Permit.66.bpi.ex.1071	12:02	องอาจ
	Survey	*เฉลิมสำรวจแนวท่อบางปู ปกติ	12:09	องอาจ
	Survey	*เฉลิมสำรวจแนวท่อบางปูใหม่ ปกติ	12:50	องอาจ
	Survey	*ภาณุรักษ์สำรวจแนวท่อก๊าซที่ นิคมฯโรจนะ มีงานคืนพื้นที่โครงการ Monopy Route26		
		Permit 66-roj-ex-1074,		
		งานขุดเตรียมพื้นที่ตัดต่อระบบ (Tie-in) โครงการ King Board 2 โรจนะ MPL 160 Road A		
		Route 4 Permit 66-roj-ex-1075		
		เริ่มงานเดิน LeakSurvey all ROJ ในพื้นที่ Permit.66.roj.cd.1052	13:02	องอาจ
	Survey	*นพดลสำรวจแนวท่อบางพลี SWAN ปกติ	13:41	องอาจ
	Survey	*ศิวกรสำรวจแนวท่อรังสิต ปกติ	13:58	องอาจ
	Survey	*นพดลสำรวจแนวท่อ OTS BPL- นิคมอุตฯ MTH ปกติ	13:59	องอาจ
	Permit	*ธนาสิทธิ์แจ้งงานซ่อมท่อเมนน้ำประปาขนาด 315 มม.3+3+1.5 มม.		
		Permit bpo-66-ex-0536 ด Blind Flang เอาไว้ ทำการซ่อมต่อท่อน้ำประปาในวันอาทิตย์นี้	14:35	องอาจ
	PM	*สุริยะวันนี้ตรวจเช็คอุปกรณ์ของสถานี OTS-BPL เสร็จสิ้นแล้ว	16:00	องอาจ
	PM	*พิทักษ์พลนี้มีแผนpm ots rst เสร็จสิ้นแล้ว	16:05	องอาจ
27-Apr-23	PM	*พิทักษ์พลนี้มีแผนตรวจเช็คอุปกรณ์ในสถานี PRS # 4 NVK	8:34	องอาจ
	อื่นๆ	*ตรีเข้าเช็คบ่อวาล์ว PRS # 1	9:02	องอาจ
	อื่นๆ	*ธนาสิทธิ์เข้า PRS # 1	9:44	องอาจ
	Survey	*เฉลิมสำรวจแนวท่อบางปูเหนือ ปกติ	9:47	องอาจ
	อื่นๆ	*ตรีเข้าเช็คบ่อวาล์ว PRS # 1 เสร็จสิ้นแล้ว	9:49	องอาจ
	อื่นๆ	*ตรีเข้าเช็คบ่อวาล์ว PRS # 2	10:00	องอาจ
	Survey	*นพดลสำรวจแนวท่อลาดกระบัง ปกติ	10:26	องอาจ
	Survey	*ศิวกรสำรวจแนวท่อบางกะดี ปกติ	10:27	องอาจ
	อื่นๆ	*ธนาสิทธิ์เข้า PRS # 2	"	องอาจ
	Survey	*อภิเชษฐ์สำรวจแนวท่อเหมราช ปกติ	10:28	องอาจ
	Survey	*ธนาสิทธิ์สำรวจแนวท่อบางปู ปกติ	10:30	องอาจ
	อื่นๆ	*เฉลิมเข้า BV # 10	10:44	องอาจ
	อื่นๆ	*อภิเชษฐ์แจ้ง ปตท.ดิจิตอล เข้าเช็คสัญญาณที่ OTS-WES	10:45	องอาจ
	Survey	*เฉลิมสำรวจแนวท่อก๊าซที่เส้น แพรกษา ซ.TDC คลองขุด เส้น BV#10 ปกติ	11:13	องอาจ
	Survey	*ศิวกรสำรวจแนวท่อนวนคร ปกติ	11:50	องอาจ
	Survey	*ภานุรักษ์สำรวจแนวท่อบางปะอิน บางจาก เชียงรากงานต่อเนื่องแขวงทางหลวงชนบทเตรียม		
		พื้นที่ขยายถนนไหล่ทางเส้นเชียงรากปรับผิวดินเดิมให้เรียบ+บดอัดเพิ่มชั้นดินไม่กระทบ		

รายงานการรับแจ้งเหตุของห้องควบคุม

ว/ด/ป	ประเภทงาน	รายงานการปฏิบัติงาน	เวลา	ผู้ปฏิบัติงาน
27-Apr-23		ถนน อย.5042 ถนนเชียงราก Permit.66.bpi.ex.1071	12:02	องอาจ
	Survey	*ธนาสิทธิ์สำรวจแนวท่อบางปูใหม่ ปกติ	11:13	องอาจ
	Survey	*เฉลิมสำรวจแนวท่อนิคมฯ BHS ปกติ	12:18	องอาจ
	PM	*พิทักษ์พลตรวจเช็คอุปกรณ์ในสถานี PRS # 4 NVK เสร็จสิ้นแล้ว	13:18	องอาจ
	Survey	*นพดลสำรวจแนวท่อบางพลี SWAN ปกติ	13:19	องอาจ
	PM	*โชตินรินทร์เข้าไปเอาอุปปรณ์ PCV ที่ OTS-RST เพื่อใส่คืนที่ OTS-NVK	13:37	องอาจ
	Survey	*นพดลสำรวจแนวท่อ OTS BPL- นิคมอุตฯ MTH ปกติ	13:39	องอาจ
	Survey	*ศิวกรสำรวจแนวท่อรังสิต ปกติ	14:01	องอาจ
	อื่นๆ	*พิทักษ์พลขอใช้พื้นที่ใน OTS-RST ทำงานอยู่ในพื้นที่ปรอดภัย	15:18	องอาจ
	Survey	*ภาณุรักษ์สำรวจแนวท่อก๊าซที่ นิคมฯโรจนะ มีงานคืนพื้นที่โครงการ Monopy Route26		
		Permit 66-roj-ex-1074,		
		งานขุดเตรียมพื้นที่ตัดต่อระบบ (Tie-in) โครงการ King Board 2 โรจนะ MPL 160 Road A		
		Route 4 Permit 66-roj-ex-1075		
		เริ่มงานเดิน LeakSurvey all ROJ ในพื้นที่ Permit.66.roj.cd.1052	15:38	องอาจ
28-Apr-23	PM	โชตินริทร์เข้าทำงานซ่อมชุด modify ต่อเนื่องที่ OTS-RST(งานต่อเนื่อง)	9:17	องอาจ
	อื่นๆ	*นพดลเข้า PRS # 3	9:38	องอาจ
	Survey	*เฉลิมสำรวจแนวท่อบางปูเหนือ ปกติ	9:51	องอาจ
	Survey	*นพดลสำรวจแนวท่อลาดกระบัง ปกติ	9:53	องอาจ
	Survey	*ธนาสิทธิ์สำรวจแนวท่อบางปูใหม่ ปกติ	9:54	องอาจ
	อื่นๆ	*ธนาสิทธิ์เข้า PRS # 2	9:57	องอาจ
	อื่นๆ	*เฉลิมเข้า BV # 10	10:13	องอาจ
	Survey	*ศิวกรสำรวจแนวท่อบางกะดี ปกติ	10:20	องอาจ
	Survey	*อภิเชษฐ์สำรวจแนวท่อเหมราช ปกติ	10:49	องอาจ
	Permit	*เฉลิมแจ้งงานปิดแยกคลองเก้า-แพรกษาทำทางเบี่ยง งานขุดลอกถนนแก้ถนนทรุด		
		กม.9+490-9+600 แพรกษา เริ่มวันนี้ถึง 12 พ.ค. Permit-66-bpo-ex-0630	11:01	องอาจ
	Survey	*เฉลิมสำรวจแนวท่อก๊าซที่เส้น แพรกษา ซ.TDC คลองขุด เส้น BV#10 ปกติ	11:29	องอาจ
	Survey	*นพดลสำรวจแนวท่อบางพลี SWAN OTS BPL ปกติ	11:31	องอาจ
	Survey	*ภานุรักษ์สำรวจแนวท่อบางปะอิน บางจาก เชียงรากงานต่อเนื่องแขวงทางหลวงชนบทเตรียม		
		พื้นที่ขยายถนนไหล่ทางเส้นเชียงรากปรับผิวดินเดิมให้เรียบ+บดอัดเพิ่มชั้นดินไม่กระทบ		
		ถนน อย.5042 ถนนเชียงราก Permit.66.bpi.ex.1071	11:34	องอาจ
	Survey	*ศิวกรสำรวจแนวท่อนวนคร ปกติ	11:43	องอาจ
	Survey	*นพดลสำรวจแนวท่อ OTS BPL- นิคมอุตฯ MTH ปกติ	11:48	องอาจ

รายงานการรับแจ้งเหตุของห้องควบคุม

ว/ด/ป	ประเภทงาน	รายงานการปฏิบัติงาน	เวลา	ผู้ปฏิบัติงาน
28-Apr-23	Survey	*ธนาสิทธิ์สำรวจแนวท่อบางปู ปกติ	11:49	องอาจ
	Survey	*เฉลิมสำรวจแนวท่อนิคมฯ BHS ปกติ	12:50	องอาจ
	Survey	*ภาณุรักษ์สำรวจแนวท่อก๊าซที่ นิคมฯโรจนะ มีงานคืนพื้นที่โครงการ Monopy Route26		
		Permit 66-roj-ex-1074,		
		งานขุดเตรียมพื้นที่ตัดต่อระบบ (Tie-in) โครงการ King Board 2 โรจนะ MPL 160 Road A		
		Route 4 Permit 66-roj-ex-1075		
		เริ่มงานเดิน LeakSurvey all ROJ ในพื้นที่ Permit.66.roj.cd.1052	13:52	องอาจ
	Survey	*ศิวกรสำรวจแนวท่อรังสิต ปกติ	13:57	องอาจ
	Permit	*พลวัตรแจ้งงานเจียรเหล็กโครง Housing ปรับปรุงทำสีสถานีใหม่ที่บริษัท Hanwha		
		Permit No.66-BPL-HT-0560	16:11	องอาจ
29-Apr-23	PM	*คุณจรัล แจ้งเข้าทำ PM Diac OTS-BV#10 BPO	9:36	ฏิณห์
	Survey	*คุณ นพดล ทำการสำรวจแนวท่อก๊าซที่ นิคมฯบางพลี เส้น SWAN OTS-BPL ปกติ	9:42	ฏิณห์
	Survey	*คุณ พลวัตร ทำการสำรวจแนวท่อก๊าซที่เส้น แพรกษามีงานต่อเนื่องจากเมื่อวานงานขุดลอก		
		พื้นถนนแก้ถนนทรุด ยังไม่มีผลกระทบ ซ.TDC คลองขุด เส้น BV#10 ปกติ	10:00	ฏิณห์
	Survey	*คุณ นพดล ทำการสำรวจแนวท่อก๊าซที่ OTS BPL- นิคมอุตฯ MTH ปกติ	10:01	ฏิณห์
	Survey	*คุณ พิทักษ์พล ทำการสำรวจแนวท่อก๊าซที่ นิคมฯบางกะดี ปกติ	10:07	ฏิณห์
	Survey	*ภานุรักษ์สำรวจแนวท่อเชียงรากงานต่อเนื่องแขวงทางหลวงชนบทเตรียมพื้นที่ขยายถนน		
		ไหล่ทางเส้นเชียงรากปรับผิวดินเดิมให้เรียบ+บดอัดเพิ่มชั้นดินไม่กระทบถนน อย.5042		
		ถนนเชียงราก Permit.66.bpi.ex.1071	10:09	ฏิณห์
	Alarm SCADA	*PRS#2 BPO alarm AC power fail แจ้งคุณศิริโรจน์รับทราบ	10:36	ฏิณห์
	Survey	*คุณ ศิวกร ทำการสำรวจแนวท่อก๊าซที่ บางปะอิน/ปกติ บางจาก/ปกติ	11:08	ฏิณห์
	Survey	*คุณ พลวัตร ทำการสำรวจแนวท่อก๊าซที่บางปู มีงานทำดาดคอนกรีตที่บริเวณช่วงซอย		
		ระหว่าง 11-12 B ถนนพัฒนา1 ไม่มีผลกระทบกับแนวท่อก๊าซ นอกนั้นปกติ	11:24	ฏิณห์
	อื่นๆ	*คุณ พลวัตร แจ้งไฟฟ้า PRS#2 BPO ปกติ	11:27	ฏิณห์
	PM	*คุณสมชาย แจ้งเสร็จงาน PM Diac OTS-BV#10 BPO	11:43	ฏิณห์
	Survey	*คุณ นพดล ทำการสำรวจแนวท่อก๊าซที่ นิคมฯลาดกระบัง เส้น OTS-LKB ปกติ	11:50	ฏิณห์
	Survey	*คุณ พลวัตร ทำการสำรวจแนวท่อก๊าซที่บางปูใหม่ ปกติ	11:53	ฏิณห์
	Survey	*คุณ พิทักษ์พล ทำการสำรวจแนวท่อก๊าซที่ นิคมฯนวนคร ปกติ	12:00	ฏิณห์
	Survey	*คุณ นพดล เข้าตรวจสอบสถานีก๊าซประจำวันที่ PRS#3	12:04	ฏิณห์
	Survey	*คุณ พลวัตร ทำการสำรวจแนวท่อก๊าซที่ นิคมฯแพรกษา BHS ปกติ	12:30	ฏิณห์
	Survey	*คุณ กฤษดา ทำการสำรวจแนวท่อก๊าซที่ นิคมฯเหมราช WES ปกติ	13:03	ฏิณห์
	PM	*คุณโชตินรินทร์ แจ้งงานครบdue gauge +เปลี่ยนbutterfly value ชำรุดที่ precision BPI	13:45	ฏิณห์

รายงานการรับแจ้งเหตุของห้องควบคุม

ว/ด/ป	ประเภทงาน	รายงานการปฏิบัติงาน	เวลา	ผู้ปฏิบัติงาน
29-Apr-23	Survey	*คุณ พิทักษ์พล ทำการสำรวจแนวท่อก๊าซที่ นิคมรังสิต ปกติ	14:20	ฏิณห์
	Survey	*คุณภาณุรักษ์ สำรวจแนวท่อก๊าซที่ นิคมฯโรจนะ งานต่อเนื่องคืนพื้นที่โครงการ monopy		
		Route26. Permit.66.roj.ex.1074 ,งานต่อเนื่องคืนพื้นที่ขุดวางท่อโครงการ king board2		
		โรจนะ mpl160 roadA route4 Permit.66.roj.ex.1075 , งานต่อเนื่องเดิน LeakSurvey		
		all route ROJ ในพื้นที่ Permit.66.roj.cd.1052 จุดอื่นในพื้นที่ ปกติ	15:32	ฏิณห์
	อื่นๆ	*คุณเฉลิม แจ้ง บ.กรีนไลท์ จะขุดหินคลุกและชั้นดินตรงจุดแนวท่อก๊าซ งานขุดลอกถนน		
		แก้ถนนทรุด กม.9+490-9+600 แพรกษา ช่วง17.00-22.00น.	17:23	ฏิณห์
	อื่นๆ	*คุณศิริโรจน์ แจ้งเข้า OTS-LBK เพื่อทำการ Reset อุปกรณ์ให้ ปตท.	17:55	ฏิณห์
	อื่นๆ	*คุณเฉลิม แจ้งงานขุดลอกถนน บ.กรีนไลท์ เลิกงานแล้ว	21:43	สุเมธ
30-Apr-23	Permit	*คุณเฉลิม แจ้งฝ่าระวังงานท่อน้ำประปาแตก ถนนพัฒนา 1 ซอย 7B (66-BPO-EX-0536)	8:54	ฏิณห์
	Survey	*คุณ พลวัตร ทำการสำรวจแนวท่อก๊าซที่บางปูใหม่ ปกติ	9:35	ฏิณห์
	Survey	*คุณ พิทักษ์พล ทำการสำรวจแนวท่อก๊าซที่ นิคมฯบางกะดี ปกติ	9:57	ฏิณห์
	Survey	*คุณ นพดล ทำการสำรวจแนวท่อก๊าซที่ นิคมฯลาดกระบัง เส้น OTS-LKB ปกติ	10:04	ฏิณห์
	Survey	*คุณ พลวัตร ทำการสำรวจแนวท่อก๊าซที่บางปู มีถนนพัฒนา 1 ซอย 7B (66-BPO-EX-0536)		
		นอกนั้นปกติ	10:36	ฏิณห์
	Survey	*คุณ กฤษดา ทำการสำรวจแนวท่อก๊าซที่ นิคมฯเหมราช WES ปกติ	10:43	ฏิณห์
	Survey	*คุณ พลวัตร ทำการสำรวจแนวท่อก๊าซที่เส้น แพรกษา มีงานต่อเนื่องจากเมื่อวานงานขุดลอก		
		พื้นถนนแก้ถนนทรุด ส่วนคลองขุด ซอยTDC Steel,OTS BV10 BPO ปกติครับ	11:22	ฏิณห์
	Survey	*คุณ นพดล ทำการสำรวจแนวท่อก๊าซที่ นิคมฯบางพลี เส้น SWAN OTS-BPL ปกติ	11:39	ฏิณห์
	Survey	*คุณ พลวัตร ทำการสำรวจแนวท่อก๊าซที่บางปูเหนือ ปกติ	11:46	ฏิณห์
	Survey	*คุณ นพดล ทำการสำรวจแนวท่อก๊าซที่ OTS BPL- นิคมอุตฯ MTH ปกติ	11:57	ฏิณห์
	Survey	*คุณ พลวัตร ทำการสำรวจแนวท่อก๊าซที่ นิคมฯแพรกษา BHS ปกติ	12:10	ฏิณห์
	Survey	*คุณ พิทักษ์พล ทำการสำรวจแนวท่อก๊าซที่ นิคมนวนคร /มีน้ำท่วมขังรอระบายบางจุด		
		ถนนนวนคร13,ถนนนวนคร1 ส่วนจุดบริเวณอื่นปกติ	12:16	ฏิณห์
	อื่นๆ	*คุณธนาสิทธิ์ แจ้งPM Tranformer Rectifier PRS#1 BPO	13:25	ฏิณห์
	Survey	*คุณ ภาณุรักษ์ สำรวจแนวท่อก๊าซที่ นิคมฯโรจนะ งานต่อเนื่องคืนพื้นที่โครงการ monopy		
		Route26. Permit.66.roj.ex.1074 ,งานต่อเนื่องคืนพื้นที่ขุดวางท่อโครงการ king board2		
		โรจนะ mpl160 roadA route4 Permit.66.roj.ex.1075 , งานต่อเนื่องเดิน LeakSurvey		
		all route ROJ ในพื้นที่ Permit.66.roj.cd.1052 จุดอื่นในพื้นที่ ปกติ	14:16	ฏิณห์
	Survey	*คุณ พิทักษ์พล ทำการสำรวจแนวท่อก๊าซที่ นิคมรังสิต ปกติ	14:18	ฏิณห์
	Survey	*ภานุรักษ์สำรวจแนวท่อบางปะอิน บางจาก เชียงรากงานต่อเนื่องแขวงทางหลวงชนบทเตรียม		
		พื้นที่ขยายถนนไหล่ทางเส้นเชียงรากปรับผิวดินเดิมให้เรียบ+บดอัดเพิ่มชั้นดินไม่กระทบ		

รายงานการรับแจ้งเหตุของห้องควบคุม

ว/ด/ป	ประเภทงาน	รายงานการปฏิบัติงาน	เวลา	ผู้ปฏิบัติงาน
01-May-23	อื่นๆ	*คุณ ศิริโรจน์ แจ้งเข้าตัดยอดการใช้ก๊าซสถานีโซนใต้ BV#10 ,BPL ,LKB	8:00	ฏิณห์
	อื่นๆ	*คุณ สุริยะ แจ้งเข้าตัดยอดการใช้ก๊าซสถานีโซนเหนือทั้งหมด	8:43	ฏิณห์
	Survey	*คุณ สุพรรณ เข้าตรวจสอบสถานีก๊าซประจำวันที่ OTS-BPL	9:53	ฏิณห์
	Survey	*คุณ สุพรรณ ทำการสำรวจแนวท่อก๊าซที่ นิคมฯBPL Swan1,2 ปกติ	10:04	ฏิณห์
	Survey	*คุณ ธนาสิทธิ์ ทำการสำรวจแนวท่อก๊าซที่ นิคมฯแพรกษา BHS ปกติ	10:06	ฏิณห์
	Survey	*คุณ ศิวกร ทำการสำรวจแนวท่อก๊าซที่ นิคมฯนวนคร ปกติ	10:16	ฏิณห์
	Survey	*คุณ ธนาสิทธิ์ เข้าตรวจสอบสถานีก๊าซประจำวันที่ PRS#1	10:36	ฏิณห์
	Survey	*คุณ สุพรรณ ทำการสำรวจแนวท่อก๊าซที่ นิคมฯ M-Thai ปกติ	10:40	ฏิณห์
	Survey	*คุณ ธนาสิทธิ์ ทำการสำรวจแนวท่อก๊าซที่ นิคมฯบางปู ซ.6-14 เขตส่งออก ปกติ	10:55	ฏิณห์
	Survey	*คุณ ธนาสิทธิ์ ทำการสำรวจแนวท่อก๊าซที่ แพรกษา,TDC Steel ปกติ	10:56	ฏิณห์
	Survey	*คุณ ธนาสิทธิ์ ทำการสำรวจแนวท่อก๊าซที่ นิคมฯบางปูเหนือ ปกติ	11:06	ฏิณห์
	Survey	*คุณ กฤษดา ทำการสำรวจแนวท่อก๊าซที่ นิคมฯเหมราช WES ปกติ	11:15	ฏิณห์
	Survey	*คุณ สุพรรณ เข้าตรวจสอบสถานีก๊าซประจำวันที่ OTS-LKB	11:32	ฏิณห์
	Survey	*คุณ ธนาสิทธิ์ เข้าตรวจสอบสถานีก๊าซประจำวันที่ BV#10	11:37	ฏิณห์
	Survey	*คุณ ศิวกร ทำการสำรวจแนวท่อก๊าซที่ นิคมฯบางกะดี ปกติ	11:40	ฏิณห์
	Survey	*คุณ ธนาสิทธิ์ ทำการสำรวจแนวท่อก๊าซที่ OTS BPO,คลองขุด ปกติ	11:48	ฏิณห์
	Survey	*คุณ ธีระศักดิ์ ทำการสำรวจแนวท่อก๊าซที่เชียงราก งานต่อเนื่องแขวงทางหลวงชนบทเตรียม		
		พื้นที่ขยายถนนไหล่ทางเส้นเชียงราก ปรับผิวดินเดิมให้เรียบ+บดอัดเพิ่มชั้นดินไม่มีผลกระทบ		
		ถนน อย.5042 ถนนเชียงราก Permit.66.bpi.ex.1071 บางจาก บางปะอิน ปกติ	11:50	ฏิณห์
	Survey	*คุณ สุพรรณ เข้าตรวจสอบสถานีก๊าซประจำวันที่ PRS#3	12:08	ฏิณห์
	Survey	*คุณ ธนาสิทธิ์ ทำการสำรวจแนวท่อก๊าซที่ นิคมฯบางปูใหม่ปกติ	12:13	ฏิณห์
	Survey	*คุณ ธนาสิทธิ์ เข้าตรวจสอบสถานีก๊าซประจำวันที่ PRS#2	12:13	ฏิณห์
	Survey	*คุณ สุพรรณ ทำการสำรวจแนวท่อก๊าซที่ นิคมฯLKB และเส้น OTS LKB ปกติ	12:25	ฏิณห์
	Survey	*คุณ ธนาสิทธิ์ ทำการสำรวจแนวท่อก๊าซที่ นิคมฯบางปู ซ 1-5 ปกติ	12:28	ฏิณห์
	Survey	*คุณ ศิวกร ทำการสำรวจแนวท่อก๊าซที่เส้น รังสิต ปกติ	13:57	ฏิณห์
	Survey	*คุณ ธีระศักดิ์ สำรวจแนวท่อก๊าซที่ นิคมฯโรจนะ งานต่อเนื่องคืนพื้นที่โครงการ monopy		
		Route26. Permit.66.roj.ex.1074 ,งานต่อเนื่องคืนพื้นที่ขุดวางท่อโครงการ king board2		
		โรจนะ mpl160 roadA route4 Permit.66.roj.ex.1075 , จุดอื่นในพื้นที่ ปกติ	14:10	ฏิณห์
02-May-23	Survey	*คุณ พลวัตร ทำการสำรวจแนวท่อก๊าซในนิคมอุตฯบางพลี SWAN - OTS BPL ปกติ	9:28	ฏิณห์
	Survey	*คุณ เฉลิม ทำการสำรวจแนวท่อก๊าซที่เส้น บางปูเหนือ ปกติ	9:40	ฏิณห์
	Survey	*คุณ สมชาย เข้าตรวจสอบสถานีก๊าซประจำวันที่ PRS#3	10:01	ฏิณห์
	Permit	*คุณ ธนาสิทธิ์ แจ้ง งานขุดทำรางระบายน้ำดาดคอนกรีต ถนนพัฒนา1 Soi 11B-12B		

รายงานการรับแจ้งเหตุของห้องควบคุม

ว/ด/ป	ประเภทงาน	รายงานการปฏิบัติงาน	เวลา	ผู้ปฏิบัติงาน
02-May-23		Permit No.66-BPO-EX-0537	10:04	ฏิณห์
	Survey	*คุณ พลวัตร ทำการสำรวจแนวท่อก๊าซ OTS BPL - MTH ปกติ	10:08	ฏิณห์
	Survey	*คุณ สมชาย เข้าตรวจสอบสถานีก๊าซประจำวันที่ OTS-LKB	10:09	ฏิณห์
	Survey	*คุณ สมชาย ทำการสำรวจแนวท่อก๊าซในนิคมLKB และเส้น OTS LKB ปกติ	10:10	ฏิณห์
	Survey	*คุณ ศิวกร ทำการสำรวจแนวท่อก๊าซที่ นิคมฯบางกะดี ปกติ	10:18	ฏิณห์
	Survey	*คุณ เฉลิม เข้าตรวจสอบสถานีก๊าซประจำวันที่ BV#10	10:19	ฏิณห์
	Survey	*คุณภานุรักษ์ สำรวจแนวท่อเชียงราก งานต่อเนื่องแขวงทางหลวงชนบทเตรียมพื้นที่ขยาย		
		ถนนไหล่ทางเส้นเชียงราก ปรับผิวดินเดิมให้เรียบ+บดอัดเพิ่มชั้นดินไม่มีผลกระทบ ถนน		
		อย.5042 ถนนเชียงราก Permit.66.bpi.ex.1071	10:30	ฏิณห์
	Survey	*คุณ เฉลิม ทำการสำรวจแนวท่อก๊าซที่เส้น แพรกษา มีงานขุดลอกพื้นถนนแก้ถนนทรุด		
		ส่วนคลองขุด ซอยTDC Steel,OTS BV10 BPO ปกติ	10:50	ฏิณห์
	Permit	*คุณ เฉลิม แจ้งงานขุดหินคลุกและชั้นดินตรงจุดแนวท่อก๊าซ งานขุดลอกถนนแก้ถนนทรุด		
		กม.9+490-9+600 แพรกษา ermit No.66 -BPO-EX-0630	10:52	ฏิณห์
	Survey	*คุณ อภิเชฐษ์ ทำการสำรวจแนวท่อก๊าซที่ นิคมฯเหมราช WES ปกติ	10:54	ฏิณห์
	Survey	*คุณ เฉลิม เข้าตรวจสอบสถานีก๊าซประจำวันที่ PRS#1 BPO	10:57	ฏิณห์
	Survey	*คุณ ศิวกร ทำการสำรวจแนวท่อก๊าซที่ นิคมฯนวนคร ปกติ	11:37	ฏิณห์
	Survey	*คุณภานุรักษ์ สำรวจแนวท่อบางปะอิน บางจาก ปกติ	11:38	ฏิณห์
	Survey	*คุณ เฉลิม ทำการสำรวจแนวท่อก๊าซที่ นิคมฯแพรกษา BHS ปกติ	11:41	ฏิณห์
	Survey	*คุณ เฉลิม เข้าตรวจสอบสถานีก๊าซประจำวันที่ PRS#2 BPO	11:41	ฏิณห์
	Survey	*คุณ เฉลิม ทำการสำรวจแนวท่อก๊าซที่ นิคมฯบางปู ปกติ	12:23	ฏิณห์
	Survey	*คุณ เฉลิม ทำการสำรวจแนวท่อก๊าซที่ นิคมฯบางปูใหม่ ปกติ	13:03	ฏิณห์
	อื่นๆ	*คุณสุริยะ แจ้งเข้าตรวจสอบ UPS PRS#1,2 BPO	13:08	ฏิณห์
	Permit	*คุณ พลวัตร แจ้งงานเชื่อมกับเจียรเก็บงานที่ Hanwha	13:48	ฏิณห์
	อื่นๆ	*คุณ ธนาสิทธิ์ ประสานงานวางท่อระบายน้ำฝน ถนน M2 เขตส่งออก		
	Survey	*คุณภานุรักษ์ สำรวจแนวท่อโรจนะ งานคืนพื้นที่โครงการ monopy Route26.ไม่มีผล		
		กระทบต่อระบบ งานคืนพื้นที่ขุดวางท่อโครงการ king board2 โรจนะ MPL160 roadA		
		route4 ไม่มีผลกระทบต่อระบบ จุดอื่นในพื้นที่ ปกติ	13:59	ฏิณห์
	Survey	*คุณ ศิวกร ทำการสำรวจแนวท่อก๊าซที่เส้น รังสิต ปกติ	14:01	ฏิณห์
	อื่นๆ	*คุณ ธนาสิทธิ์ ประสานงานวางท่อระบายน้ำฝน ถนน M2 เขตส่งออก	14:11	ฏิณห์
	Alarm SCADA	*Link 3g down ทุกสถานี กล้อง CCTV ไม่สามารถดูได้ แจ้ง AIS อยู่ระหว่างการตรวจสอบ	14:13	ฏิณห์
	Alarm SCADA	*Link 3G SCADA Normal	19:50	สุเมธ

รายงานการรับแจ้งเหตุของห้องควบคุม

ว/ด/ป	ประเภทงาน	รายงานการปฏิบัติงาน	เวลา	ผู้ปฏิบัติงาน
03-May-23	Survey	*คุณ ธนาสิทธิ์ แจ้งประสานงานชี้แนวท่อก๊าซฯและกำหนดจุดติดตั้งเสาไฟแสงสว่าง ร่วมกับ		
		Gusco and Getgo BPO	9:46	สิทธิกร
	Survey	*คุณ เฉลิม ทำการสำรวจแนวท่อก๊าซที่เส้น บางปูเหนือ ปกติ	9:48	สิทธิกร
	Survey	*คุณ พลวัตร เข้าตรวจสอบสถานีก๊าซประจำวันที่ OTS-BPL	9:56	สิทธิกร
	Survey	*คุณ ศิวกร ทำการสำรวจแนวท่อก๊าซที่ นิคมฯบางกะดี ปกติ	10:11	สิทธิกร
	Survey	*คุณ พลวัตร ทำการสำรวจแนวท่อก๊าซที่ นิคมฯบางพลี เส้น SWAN OTS-BPL ปกติ	10:12	สิทธิกร
	Survey	*คุณ เฉลิม เข้าตรวจสอบสถานีก๊าซประจำวันที่ BV#10		
		มีงาน ตัดหญ้าทำความสะอาดสถานี	10:20	สิทธิกร
	Survey	*คุณ อภิเชษฐ์ ทำการสำรวจแนวท่อก๊าซที่ นิคมฯเหมราช WES ปกติ	10:32	สิทธิกร
	Survey	*คุณ พลวัตร ทำการสำรวจแนวท่อก๊าซที่ OTS BPL- นิคมอุตฯ MTH ปกติ	10:46	สิทธิกร
	Survey	*คุณ เฉลิม เข้าตรวจสอบสถานีก๊าซประจำวันที่ PRS#1		
		มีงาน ตัดหญ้าทำความสะอาดสถานี	11:02	สิทธิกร
	Survey	*คุณ เฉลิม ทำการสำรวจแนวท่อก๊าซที่เส้น คลองขุด ซ.TDC เส้น BV#10 ปกติ		
		แพรกษา มีงานขุดลอกพื้นถนนแก้ถนนทรุด นอกจากนี้ปกติ	11:02	สิทธิกร
	Survey	*คุณ สมชาย เข้าตรวจสอบสถานีก๊าซประจำวันที่ PRS#3	11:03	สิทธิกร
	Survey	*คุณ สมชาย เข้าตรวจสอบสถานีก๊าซประจำวันที่ OTS-LKB	11:12	สิทธิกร
	Survey	*คุณ สมชาย ทำการสำรวจแนวท่อก๊าซที่ นิคมฯลาดกระบัง เส้น OTS-LKB ปกติ	11:12	สิทธิกร
	Survey	*คุณ ศิวกร ทำการสำรวจแนวท่อก๊าซที่ นิคมฯนวนคร ปกติ	11:13	สิทธิกร
	Survey	*คุณ ธนาสิทธิ์ แจ้งสรุปจุดติดตั้งทั้งหมด 20 จุด เฝ้าระวัง 8 จุด ที่อยู่ในบริเวณแนวทอก๊าซฯ		
		และได้ชี้แจงไว้แล้วว่าการดำเนินงานให้เป็นไปตามที่กำหนดร่วมกันหากมีปัญหาหรือเปลี่ยน		
		แปลงต้องไปร่วมกำหนดจุดใหม่อีกครั้ง งานของ Gusco and Getgo BPO จุดติดตั้งอยู่		
		บริเวณสี่แยกถนนพัฒนา3 ซอย 2C,3C,4C,5C,7C และซอย 8Dตัดกับถนนพัฒนา4	11:19	สิทธิกร
	Survey	*คุณ ศิวกร ทำการสำรวจแนวท่อก๊าซที่เส้น บางจาก บางปะอิน ปกติ		
		เชียงราก งานต่อเนื่องแขวงทางหลวงชนบทเตรียมพื้นที่ขยายถนนไหล่ทางเส้นเชียงราก ปรับ		
		ผิวดินเดิมให้เรียบ+บดอัดเพิ่มชั้นดินไม่มีผลกระทบ ถนน อย.5042 ถนนเชียงราก		
		Permit.66.bpi.ex.1071	12:00	สิทธิกร
	Survey	*คุณ เฉลิม ทำการสำรวจแนวท่อก๊าซที่ นิคมฯแพรกษา BHS ปกติ	12:15	สิทธิกร
	Survey	*คุณ เฉลิม เข้าตรวจสอบสถานีก๊าซประจำวันที่ PRS#1		
		มีงาน ตัดหญ้าทำความสะอาดสถานี	12:46	สิทธิกร
	Survey	*คุณ เฉลิม ทำการสำรวจแนวท่อก๊าซที่ นิคมฯบางปู มีงานตามที่แจ้ง จุดอื่นปกติ	12:46	สิทธิกร
	Survey	*คุณ เฉลิม ทำการสำรวจแนวท่อก๊าซที่เส้น บางปูใหม่ ปกติ	13:24	สิทธิกร
	Survey	*คุณ ศิวกร ทำการสำรวจแนวท่อก๊าซที่เส้น รังสิต ปกติ	13:33	สิทธิกร
	Survey	*คุณ ศิวกร ทำการสำรวจแนวท่อก๊าซที่ นิคมฯโรจนะ		

รายงานการรับแจ้งเหตุของห้องควบคุม

ว/ด/ป	ประเภทงาน	รายงานการปฏิบัติงาน	เวลา	ผู้ปฏิบัติงาน
03-May-23		มีงานคืนพื้นที่โครงการ monopy ไม่มีผลกระทบต่อระบบ		
		งานคืนพื้นที่โครงการ king board2 ไม่มีผลกระทบต่อระบบ จุดอื่นในพื้นที่/ปกติ	15:06	สิทธิกร
04-May-23	Survey	*คุณ ธนาสิทธิ์ ทำการสำรวจแนวท่อก๊าซที่เส้น บางปูใหม่ ปกติ	10:08	สิทธิกร
	Survey	*คุณ ธีรศักดิ์ ทำการสำรวจแนวท่อก๊าซที่เส้น บางจาก ปกติ		
		เชียงราก งานต่อเนื่องแขวงทางหลวงชนบทเตรียมพื้นที่ขยายถนนไหล่ทางเส้นเชียงราก		
		ปรับผิวดินเดิมให้เรียบ+บดอัดเพิ่มชั้นดินไม่มีผลกระทบ ถนน อย.5042 ถนนเชียงราก		
		Permit.66.bpi.ex.1071	10:11	สิทธิกร
	Survey	*คุณ ศิวกร ทำการสำรวจแนวท่อก๊าซที่ นิคมฯบางกะดี ปกติ	10:18	สิทธิกร
	Survey	*คุณ ธนาสิทธิ์ ทำการสำรวจแนวท่อก๊าซที่เส้น บางปูเหนือ ปกติ	10:25	สิทธิกร
	Survey	*คุณ สุพรรณ เข้าตรวจสอบสถานีก๊าซประจำวันที่ OTS-BPL	10:41	สิทธิกร
	Survey	*คุณ ธนาสิทธิ์ เข้าตรวจสอบสถานีก๊าซประจำวันที่ BV#10	10:50	สิทธิกร
	Survey	*คุณ สุพรรณ ทำการสำรวจแนวท่อก๊าซที่ นิคมฯบางพลี เส้น SWAN OTS-BPL ปกติ	10:59	สิทธิกร
	Survey	*คุณ ธนาสิทธิ์ เข้าตรวจสอบสถานีก๊าซประจำวันที่ PRS#1	11:07	สิทธิกร
	Survey	*คุณ ธีรศักดิ์ ทำการสำรวจแนวท่อก๊าซที่เส้น บางปะอิน ปกติ	11:20	สิทธิกร
	Survey	*คุณ สุพรรณ ทำการสำรวจแนวท่อก๊าซที่ OTS BPL- นิคมอุตฯ MTH ปกติ	11:26	สิทธิกร
	Survey	*คุณ กฤษดา ทำการสำรวจแนวท่อก๊าซที่ นิคมฯเหมราช WES ปกติ	11:36	สิทธิกร
	Survey	*คุณ ศิวกร ทำการสำรวจแนวท่อก๊าซที่ นิคมฯนวนคร ปกติ	11:37	สิทธิกร
	Survey	*คุณ ธนาสิทธิ์ เข้าตรวจสอบสถานีก๊าซประจำวันที่ PRS#2	11:49	สิทธิกร
	Survey	*คุณ ธนาสิทธิ์ ทำการสำรวจแนวท่อก๊าซที่ นิคมฯบางปู ปกติ	12:22	สิทธิกร
	Survey	*คุณ ธนาสิทธิ์ ทำการสำรวจแนวท่อก๊าซที่เส้น คลองขุด ซ.TDC เส้น BV#10 ปกติ		
		แพรกษา มีงานขุดลอกพื้นถนนแก้ถนนทรุด นอกจากนี้ปกติ	12:24	สิทธิกร
	Survey	*คุณ ธนาสิทธิ์ ทำการสำรวจแนวท่อก๊าซที่ นิคมฯแพรกษา BHS ปกติ	12:27	สิทธิกร
	Survey	*คุณ สุพรรณ เข้าตรวจสอบสถานีก๊าซประจำวันที่ OTS-LKB	13:10	สิทธิกร
	Survey	*คุณ ศิวกร ทำการสำรวจแนวท่อก๊าซที่เส้น รังสิต ปกติ	13:56	สิทธิกร
	Survey	*คุณ สุพรรณ เข้าตรวจสอบสถานีก๊าซประจำวันที่ PRS#3	14:00	สิทธิกร
	Survey	*คุณ ธีรศักดิ์ ทำการสำรวจแนวท่อก๊าซที่ นิคมฯโรจนะ มีงานคืนพื้นที่โครงการ monopy ไม่มี		
		ผลกระทบต่อระบบ งานคืนพื้นที่โครงการ king board2 ไม่มีผลกระทบต่อระบบ จุดอื่นใน		
		พื้นที่ปกติ	14:13	สิทธิกร
	Survey	*คุณ สุพรรณ ทำการสำรวจแนวท่อก๊าซที่ นิคมฯลาดกระบัง เส้น OTS-LKB ปกติ	14:31	สิทธิกร
05-May-23	อื่นๆ	*คุณ โชตินรินทร์ แจ้งวันนี้มีงานrefill.LNGที่ spey roj	8:50	สิทธิกร
	Survey	*คุณ ธีรศักดิ์ ทำการสำรวจแนวท่อก๊าซที่เส้น บางจาก ปกติ		

รายงานการรับแจ้งเหตุของห้องควบคุม

ว/ด/ป	ประเภทงาน	รายงานการปฏิบัติงาน	เวลา	ผู้ปฏิบัติงาน
05-May-23		เชียงราก งานต่อเนื่องแขวงทางหลวงชนบทเตรียมพื้นที่ขยายถนนไหล่ทางเส้นเชียงราก		
		ปรับผิวดินเดิมให้เรียบ+บดอัดเพิ่มชั้นดินไม่มีผลกระทบ ถนน อย.5042 ถนนเชียงราก		
		Permit.66.bpi.ex.1071	10:02	สิทธิกร
	Survey	*คุณ ธนาสิทธิ์ ทำการสำรวจแนวท่อก๊าซที่ นิคมฯแพรกษา BHS ปกติ	10:03	สิทธิกร
	Survey	*คุณ ศิวกร ทำการสำรวจแนวท่อก๊าซที่ นิคมฯบางกะดี ปกติ	10:19	สิทธิกร
	Survey	*คุณ ธนาสิทธิ์ เข้าตรวจสอบสถานีก๊าซประจำวันที่ PRS#1	10:27	สิทธิกร
	อื่นๆ	*คุณ โชตินรินทร์ แจ้งกำลังเติม LNG เข้า TANK ที่ Spey Roj	10:34	สิทธิกร
	Survey	*คุณ สุพรรณ เข้าตรวจสอบสถานีก๊าซประจำวันที่ OTS-LKB	10:37	สิทธิกร
	Survey	*คุณ ธนาสิทธิ์ ทำการสำรวจแนวท่อก๊าซที่เส้น แพรกษา คลองขุด ซ.TDC เส้น BV#10 ปกติ	10:46	สิทธิกร
	Survey	*คุณ ธนาสิทธิ์ ทำการสำรวจแนวท่อก๊าซที่เส้น บางปูเหนือ ปกติ	10:55	สิทธิกร
	อื่นๆ	*คุณ โชตินรินทร์ แจ้งหยุดปั้มที่ 9.6 ตัน ทำการปิดvalve tank Inlet mrs 6 bar LNG ใน		
		TANK 86.999% เสร็จงานแล้ว	11:08	สิทธิกร
	Survey	*คุณ ธนาสิทธิ์ เข้าตรวจสอบสถานีก๊าซประจำวันที่ BV#10	11:10	สิทธิกร
	Survey	*คุณ สุพรรณ เข้าตรวจสอบสถานีก๊าซประจำวันที่ PRS#3	11:17	สิทธิกร
	Survey	*คุณ ธีรศักดิ์ ทำการสำรวจแนวท่อก๊าซที่เส้น บางปะอิน ปกติ	11:21	สิทธิกร
	Survey	*คุณ กฤษดา ทำการสำรวจแนวท่อก๊าซที่ นิคมฯเหมราช WES ปกติ	11:26	สิทธิกร
	Survey	*คุณ ศิวกร ทำการสำรวจแนวท่อก๊าซที่ นิคมฯนวนคร ปกติ	11:33	สิทธิกร
	Survey	*คุณ ธนาสิทธิ์ เข้าตรวจสอบสถานีก๊าซประจำวันที่ PRS#2	11:44	สิทธิกร
	Survey	*คุณ ธนาสิทธิ์ ทำการสำรวจแนวท่อก๊าซที่เส้น บางปูใหม่ ปกติ	11:45	สิทธิกร
	Survey	*คุณ สุพรรณ ทำการสำรวจแนวท่อก๊าซที่ นิคมฯลาดกระบัง มีงานปรับพื้นที่ สำหรับทำรั้ว		
		ของนิคม ไม่มีผลกระทบกับท่อก๊าซส่วนที่เหลือปกติ เส้น OTS-LKB ปกติ	11:55	สิทธิกร
	Survey	*คุณ ธนาสิทธิ์ ทำการสำรวจแนวท่อก๊าซที่ นิคมฯบางปู ปกติ	12:01	สิทธิกร
	Survey	*คุณ สุพรรณ ทำการสำรวจแนวท่อก๊าซที่ OTS BPL- นิคมอุตฯ MTH ปกติ	13:43	สิทธิกร
	Survey	*คุณ ศิวกร ทำการสำรวจแนวท่อก๊าซที่เส้น รังสิต ปกติ	13:57	สิทธิกร
	Survey	*คุณ สุพรรณ เข้าตรวจสอบสถานีก๊าซประจำวันที่ OTS-BPL	13:57	สิทธิกร
	Survey	*คุณ ธีรศักดิ์ ทำการสำรวจแนวท่อก๊าซที่ นิคมฯโรจนะ มีงานคืนพื้นที่โครงการ monopy ไม่มี		
		ผลกระทบต่อระบบ งานคืนพื้นที่โครงการ king board2 ไม่มีผลกระทบต่อระบบ จุดอื่นใน		
		พื้นที่ปกติ	14:14	สิทธิกร
	Survey	*คุณ สุพรรณ ทำการสำรวจแนวท่อก๊าซที่ นิคมฯบางพลี เส้น SWAN OTS-BPL ปกติ	14:31	สิทธิกร
06-May-23	Survey	*คุณ ธนาสิทธิ์ ทำการสำรวจแนวท่อก๊าซที่เส้น บางปูใหม่ ปกติ	9:58	สิทธิกร
	Survey	*คุณ ธีรศักดิ์ ทำการสำรวจแนวท่อก๊าซที่เส้น บางจาก ปกติ		
		เชียงราก งานต่อเนื่องแขวงทางหลวงชนบทเตรียมพื้นที่ขยายถนนไหล่ทางเส้นเชียงราก		

รายงานการรับแจ้งเหตุของห้องควบคุม

ว/ด/ป	ประเภทงาน	รายงานการปฏิบัติงาน	เวลา	ผู้ปฏิบัติงาน
06-May-23		ปรับผิวดินเดิมให้เรียบ+บดอัดเพิ่มชั้นดินไม่มีผลกระทบ ถนน อย.5042 ถนนเชียงราก		
		Permit.66.bpi.ex.1071	10:09	สิทธิกร
	Survey	*คุณ ธนาสิทธิ์ เข้าตรวจสอบสถานีก๊าซประจำวันที่ PRS#2	10:12	สิทธิกร
	Survey	*คุณ ศิวกร ทำการสำรวจแนวท่อก๊าซที่ นิคมฯบางกะดี ปกติ	10:18	สิทธิกร
	Permit	*คุณ กฤษดา แจ้งงานขุดวางท่อร้อยสายFiber Opticขนาด 125 mm.ความลึก60cm.ข้าง		
		แนวท่อก๊าซ HDPE 225 mmและผ่านแนวท่อก๊าซSteel pipe 8".บริเวณหน้า OTS#WES		
		ใกล้บ่อวาล์วNo.MV13 Permit.66-WES-EX-0101	10:37	สิทธิกร
	Survey	*คุณ กฤษดา ทำการสำรวจแนวท่อก๊าซที่ นิคมฯเหมราช WES มีงานตาม Permit.66-WES-		
		EX-0101 นอกจากนี้ปกติ	10:37	สิทธิกร
	Survey	*คุณ ธนาสิทธิ์ เข้าตรวจสอบสถานีก๊าซประจำวันที่ PRS#1	10:52	สิทธิกร
	Survey	*คุณ ธนาสิทธิ์ ทำการสำรวจแนวท่อก๊าซที่ นิคมฯแพรกษา BHS ปกติ	10:52	สิทธิกร
	Survey	*คุณ สุพรรณ เข้าตรวจสอบสถานีก๊าซประจำวันที่ OTS-BPL	10:59	สิทธิกร
	Survey	*คุณ ธนาสิทธิ์ ทำการสำรวจแนวท่อก๊าซที่ นิคมฯบางปู ปกติ	11:10	สิทธิกร
	Survey	*คุณ ธีรศักดิ์ ทำการสำรวจแนวท่อก๊าซที่เส้น บางปะอิน ปกติ	11:11	สิทธิกร
	Survey	*คุณ สุพรรณ ทำการสำรวจแนวท่อก๊าซที่ นิคมฯบางพลี เส้น SWAN OTS-BPL ปกติ	11:13	สิทธิกร
	Survey	*คุณ สุพรรณ ทำการสำรวจแนวท่อก๊าซที่ OTS BPL- นิคมอุตฯ MTH ปกติ	11:23	สิทธิกร
	Survey	*คุณ ธนาสิทธิ์ ทำการสำรวจแนวท่อก๊าซที่เส้น บางปูเหนือ ปกติ	11:26	สิทธิกร
	Survey	*คุณ ศิวกร ทำการสำรวจแนวท่อก๊าซที่ นิคมฯนวนคร ปกติ	11:27	สิทธิกร
	Survey	*คุณ ธนาสิทธิ์ ทำการสำรวจแนวท่อก๊าซที่เส้น แพรกษา คลองขุด ซ.TDC เส้น BV#10 ปกติ	11:57	สิทธิกร
	Survey	*คุณ สุพรรณ เข้าตรวจสอบสถานีก๊าซประจำวันที่ OTS-LKB	12:08	สิทธิกร
	Survey	*คุณ สุพรรณ เข้าตรวจสอบสถานีก๊าซประจำวันที่ PRS#3	13:32	สิทธิกร
	Survey	*คุณ สุพรรณ ทำการสำรวจแนวท่อก๊าซที่ นิคมฯลาดกระบัง เส้น OTS-LKB ปกติ	13:51	สิทธิกร
	Survey	*คุณ ศิวกร ทำการสำรวจแนวท่อก๊าซที่เส้น รังสิต ปกติ	13:56	สิทธิกร
	Survey	*คุณ ธีรศักดิ์ ทำการสำรวจแนวท่อก๊าซที่ นิคมฯโรจนะ มีงานคืนพื้นที่โครงการ monopy ไม่มี		
		ผลกระทบต่อระบบ งานคืนพื้นที่โครงการ king board2 ไม่มีผลกระทบต่อระบบ จุดอื่นใน		
		พื้นที่ปกติ	14:18	สิทธิกร
	อื่นๆ	*เวลา 13:42 น. คุณภาพก๊าซ Onshore East Swing โดยค่า WI Swing 1340 -> 1372		
		Btu/scf ระยะเวลา 20 นาที และ 1372 -> 1353 Btu/Scf ระยะเวลา 20 นาที คาดการณ์		
		คุณภาพก๊าซดังกล่าวเดินทางถึง รฟ.BWP เวลา 16:30 น. รฟ.BPK เวลา 21:00 น. และ		
		รฟ.DCAP วันที่ 7 พ.ค. 66 เวลา 05:00 น. ...From PTT Shipper	14:38	สิทธิกร
	PM	*คุณ โชตินรินทร์ แจ้งงานซ่อมเปลี่ยนpart ssvA+B รั่ว2จุดที่mrs2และงานตรวจท่อภาย		
		ในโรงงาน1 yachioda	15:13	สิทธิกร
	Alarm SCADA	*3G LNG SPEY DOWN แจ้งคุณศิริโรจน์รับทราบ	16:50	สิทธิกร

รายงานการรับแจ้งเหตุของห้องควบคุม

ว/ด/ป	ประเภทงาน	รายงานการปฏิบัติงาน	เวลา	ผู้ปฏิบัติงาน
07-May-23	Survey	*คุณ ธนาสิทธิ์ ทำการสำรวจแนวท่อก๊าซที่ นิคมฯแพรกษา ปกติ	9:22	สุเมธ
	Survey	*คุณ ธนาสิทธิ์ เข้าตรวจสอบสถานีก๊าซประจำวันที่ PRS#1	9:52	สุเมธ
	Survey	*คุณ ศิวกร ทำการสำรวจแนวท่อก๊าซที่เส้น รังสิต ปกติ	10:01	สุเมธ
	Survey	*คุณ ธีรศักดิ์ ทำการสำรวจแนวท่อก๊าซที่เส้น บางจาก เชียงราก มีงานของแขวงทางหลวง		
		ชนบทเตรียมพื้นที่ขยายถนนไหล่ทางเส้นเชียงราก ปรับผิวดินเดิมให้เรียบ+บดอัดเพิ่มชั้นดิน		
		ไม่มีผลกระทบ ถนน อย.5042 ถนนเชียงราก Permit 66-bpi-ex-1071 นอกนั้นปกติ	10:13	สุเมธ
	Survey	*คุณ ธนาสิทธิ์ ทำการสำรวจแนวท่อก๊าซที่ นิคมฯบางปู ซ.6-14, เขตส่งออก ปกติ	10:14	สุเมธ
	Survey	*คุณ ธนาสิทธิ์ ทำการสำรวจแนวท่อก๊าซที่เส้น แพรกษา ซ.TDC Steel ปกติ	10:14	สุเมธ
	Survey	*คุณ ธนาสิทธิ์ ทำการสำรวจแนวท่อก๊าซที่เส้น บางปูเหนือ ปกติ	10:20	สุเมธ
	Survey	*คุณ ธนาสิทธิ์ เข้าตรวจสอบสถานีก๊าซประจำวันที่ BV#10	10:53	สุเมธ
	Survey	*คุณ ธนาสิทธิ์ ทำการสำรวจแนวท่อก๊าซที่เส้น คลองขุด BV#10 ปกติ	11:07	สุเมธ
	Survey	*คุณ ธีรศักดิ์ ทำการสำรวจแนวท่อก๊าซที่เส้น บางปะอิน ปกติ	11:17	สุเมธ
	Survey	*คุณ ศิวกร ทำการสำรวจแนวท่อก๊าซที่ นิคมฯนวนคร ปกติ	11:20	สุเมธ
	Survey	*คุณ กฤษดา ทำการสำรวจแนวท่อก๊าซที่ นิคมฯเหมราช WES ปกติ	11:26	สุเมธ
	Survey	*คุณ สุพรรณ เข้าตรวจสอบสถานีก๊าซประจำวันที่ OTS-BPL	11:31	สุเมธ
	Survey	*คุณ ธนาสิทธิ์ ทำการสำรวจแนวท่อก๊าซที่เส้น บางปูใหม่ ปกติ	11:35	สุเมธ
	Survey	*คุณ ธนาสิทธิ์ เข้าตรวจสอบสถานีก๊าซประจำวันที่ PRS#2	11:35	สุเมธ
	Survey	*คุณ สุพรรณ ทำการสำรวจแนวท่อก๊าซที่ นิคมฯบางพลี เส้น OTS-BPL ปกติ	11:50	สุเมธ
	Survey	*คุณ ธนาสิทธิ์ ทำการสำรวจแนวท่อก๊าซที่ นิคมฯบางปู ซ.1-5 ปกติ	11:53	สุเมธ
	Survey	*คุณ สุพรรณ ทำการสำรวจแนวท่อก๊าซที่เส้น OTS-BPL, M-Thai ปกติ	12:08	สุเมธ
	Survey	*คุณ ศิวกร ทำการสำรวจแนวท่อก๊าซที่ นิคมฯบางกะดี ปกติ	14:02	สุเมธ
	Survey	*คุณ สุพรรณ เข้าตรวจสอบสถานีก๊าซประจำวันที่ OTS-LKB	14:06	สุเมธ
	Survey	*คุณ ธีรศักดิ์ ทำการสำรวจแนวท่อก๊าซที่ นิคมฯโรจนะ มีงานคืนพื้นที่โครงการ Monopy ไม่มี		
		ผลกระทบต่อระบบท่อก๊าซ, งานคืนพื้นที่โครงการ King Board 2 ไม่มีผลกระทบต่อระบบท่อ		
		ก๊าซ นอกนั้นปกติ	14:15	สุเมธ
	Survey	*คุณ สุพรรณ เข้าตรวจสอบสถานีก๊าซประจำวันที่ PRS#3	14:46	สุเมธ
	Survey	*คุณ สุพรรณ ทำการสำรวจแนวท่อก๊าซที่ นิคมฯลาดกระบัง เส้น OTS-LKB ปกติ	15:02	สุเมธ
08-May-23	Permit	*คุณ นพดล แจ้ง บ.พิมลมาศ เข้าตัดหญ้าทำความสะอาดในพื้นที่ OTS-LKB, PRS#3 ตาม		
		Permit 66-LKB-CD-0716	8:56	สุเมธ
	Survey	*คุณ สมชาย ทำการสำรวจแนวท่อก๊าซที่เส้น บางปูใหม่ ปกติ	9:54	สุเมธ
	Permit	*คุณ นพดล แจ้งงานโครงการสร้างรั้วกั้นพื้นที่นิคมฯลาดกระบัง ของทาง บ.นิมิต 317 ตาม		
		Permit 66-LKB-EX-0668 (วันเริ่มทำการขุดหลุมฟุตทิ้ง)	9:59	สุเมธ

รายงานการรับแจ้งเหตุของห้องควบคุม

ว/ด/ป	ประเภทงาน	รายงานการปฏิบัติงาน	เวลา	ผู้ปฏิบัติงาน
	Survey	*คุณ สมชาย ทำการสำรวจแนวท่อก๊าซที่ นิคมฯแพรกษา ปกติ	10:06	สุเมธ
	อื่นๆ	*คุณ ธนาสิทธิ์ แจ้งประสานงาน วางท่อน้ำประปา 225 มม. ระยะ 420 เมตร ซ.11 B ตั้งแต่		
		ปากซอยถนนพัฒนา 1 เป็นต้นไป	10:22	สุเมธ
	Survey	*คุณ สมชาย ทำการสำรวจแนวท่อก๊าซที่เส้น บางปูเหนือ ปกติ	10:30	สุเมธ
	Survey	*คุณ นพดล ทำการสำรวจแนวท่อก๊าซที่ นิคมฯลาดกระบัง เส้น OTS-LKB มีงานตาม Permit		
		66-LKB-CD-0716, 66-LKB-EX-0668 นอกนั้นปกติ	10:39	สุเมธ
	Survey	*คุณ ศิวกร ทำการสำรวจแนวท่อก๊าซที่ นิคมฯบางกะดี ปกติ	10:42	สุเมธ
	Survey	*คุณ อภิเชษฐ์ ทำการสำรวจแนวท่อก๊าซที่ นิคมฯเหมราช WES ปกติ	10:44	สุเมธ
	Survey	*คุณ สมชาย ทำการสำรวจแนวท่อก๊าซที่เส้น คลองขุด BV#10 ปกติ	10:54	สุเมธ
	Survey	*คุณ สุพรรณ เข้าตรวจสอบสถานีก๊าซประจำวันที่ OTS-BPL	11:05	สุเมธ
	Survey	*คุณ สมชาย ทำการสำรวจแนวท่อก๊าซที่เส้น แพรกษา มีงานปรับพื้นถนนที่ได้ขุดไว้ก่อนหน้า		
		นี้ งานแก้ถนนทรุดไม่มีผลกระทบต่อระบบท่อก๊าซ, ซ.TDC คลองขุด เส้น BV#10 ปกติ	11:19	สุเมธ
	Survey	*คุณ สุพรรณ ทำการสำรวจแนวท่อก๊าซที่ นิคมฯบางพลี เส้น OTS-BPL ปกติ	11:21	สุเมธ
	Survey	*คุณ ธนาสิทธิ์ เข้าตรวจสอบสถานีก๊าซประจำวันที่ PRS#1	11:35	สุเมธ
	Survey	*คุณ สุพรรณ ทำการสำรวจแนวท่อก๊าซที่เส้น OTS-BPL, M-Thai ปกติ	11:36	สุเมธ
	Survey	*คุณ ศิวกร ทำการสำรวจแนวท่อก๊าซที่ นิคมฯนวนคร ปกติ	11:50	สุเมธ
	Survey	*คุณ ธนาสิทธิ์ เข้าตรวจสอบสถานีก๊าซประจำวันที่ PRS#2	12:22	สุเมธ
	Survey	*คุณ ธนาสิทธิ์ ทำการสำรวจแนวท่อก๊าซที่ นิคมฯบางปู ปกติ	13:11	สุเมธ
	Permit	*คุณ นพดล แจ้ง บ.พิมลมาศ เข้าตัดหญ้าทำความสะอาดในพื้นที่ OTS-BPL ตาม Permit		
		66-BPL-CD-0717	8:56	สุเมธ
	Survey	*คุณ ภาณุรักษ์ ทำการสำรวจแนวท่อก๊าซที่เส้น บางจาก บางปะอิน เชียงราก ปกติ งานแขวง		
		ทางหลวงชนบทพื้นที่ขยายถนนไหล่ทางเส้นเชียงราก ปรับผิวดินเดิมให้เรียบ+บดอัดเพิ่มชั้น		
		ดิน ไม่มีผลกระทบ อย.5042 ถนนเชียงราก	13:26	สุเมธ
	Survey	*คุณ ศิวกร ทำการสำรวจแนวท่อก๊าซที่เส้น รังสิต ปกติ	14:00	สุเมธ
	Survey	*คุณ ภาณุรักษ์ ทำการสำรวจแนวท่อก๊าซที่ นิคมฯโรจนะ มีงานคืนพื้นที่โครงการ Monopy		
		ไม่มีผลกระทบต่อระบบท่อก๊าซ, งานคืนพื้นที่โครงการ King Board 2 ไม่มีผลกระทบต่อ		
		ระบบท่อก๊าซ นอกนั้นปกติ	15:56	สุเมธ
	อื่นๆ	*คุณ โชตินรินทร์ เข้า OTS-NVK เพื่อปรับ Outlet ขึ้นมาที่ 15 บาร์	16:40	สุเมธ
	อื่นๆ	*คุณ โชตินรินทร์ เข้า OTS-NVK เพื่อปรับ Outlet ขึ้นมาที่ 15 บาร์ เสร็จแล้ว	17:33	สุเมธ
09-May-23	Survey	*คุณ จรัล เข้าตรวจสอบสถานีก๊าซประจำวันที่ OTS-LKB	9:10	สุเมธ
	Survey	*คุณ นพดล ทำการสำรวจแนวท่อก๊าซที่ เส้น OTS-BPL, M-Thai ปกติ	9:22	สุเมธ
	Survey	*คุณ เฉลิม ทำการสำรวจแนวท่อก๊าซที่เส้น บางปูเหนือ ปกติ	9:38	สุเมธ

รายงานการรับแจ้งเหตุของห้องควบคุม

ว/ด/ป	ประเภทงาน	รายงานการปฏิบัติงาน	เวลา	ผู้ปฏิบัติงาน
	Permit	*คุณ นพดล แจ้งงานขุดหลุมปักเสาไฟฟ้าของทาง กฟน.ในนิคมฯบางพลี ซ.5/1 จำนวน 4		
		ต้น ตาม Permit 66-BPL-EX-0669	9:54	สุเมธ
	Survey	*คุณ จรัล เข้าตรวจสอบสถานีก๊าซประจำวันที่ PRS#3	9:59	สุเมธ
	Survey	*คุณ ธนาสิทธิ์ เข้าตรวจสอบสถานีก๊าซประจำวันที่ PRS#1	10:00	สุเมธ
	Survey	*คุณ เฉลิม เข้าตรวจสอบสถานีก๊าซประจำวันที่ BV#10	10:12	สุเมธ
	Survey	*คุณ จรัล ทำการสำรวจแนวท่อก๊าซที่ นิคมฯลาดกระบัง เส้น OTS-LKB (งานก่อสร้างกำแพง		
		หน้า นิคม ไม่มีงานขุดเจาะ มีงานผูกโครงเหล็ก ไม่มีผลกระทบกับแนวท่อ) นอกนั้นปกติ	10:14	สุเมธ
	PM	*คุณ โชตินรินทร์ ประสาน Scan ปิดการขาย NGV PPP ชั่วคราวเพื่อ PM สถานี Gas	10:26	สุเมธ
	Survey	*คุณ ธนาสิทธิ์ เข้าตรวจสอบสถานีก๊าซประจำวันที่ PRS#2	10:44	สุเมธ
	Survey	*คุณ ศิวกร ทำการสำรวจแนวท่อก๊าซที่ นิคมฯบางกะดี ปกติ	10:46	สุเมธ
	Survey	*คุณ ธนาสิทธิ์ ทำการสำรวจแนวท่อก๊าซที่ นิคมฯบางปู ปกติ	11:00	สุเมธ
	Survey	*คุณ เฉลิม ทำการสำรวจแนวท่อก๊าซที่เส้น แพรกษา มีงานปรับพื้นถนนที่ได้ขุดไว้ก่อนหน้านี้		
		งานแก้ถนนทรุดไม่มีผลกระทบต่อระบบท่อก๊าซ, ซ.TDC คลองขุด เส้น BV#10 ปกติ	11:08	สุเมธ
	Survey	*คุณ อภิเชษฐ์ ทำการสำรวจแนวท่อก๊าซที่ นิคมฯเหมราช WES ปกติ	11:09	สุเมธ
	Survey	*คุณ ธนาสิทธิ์ ทำการสำรวจแนวท่อก๊าซที่เส้น บางปูใหม่ ปกติ	11:45	สุเมธ
	Survey	*คุณ ภาณุรักษ์ ทำการสำรวจแนวท่อก๊าซที่เส้น บางจาก บางปะอิน เชียงราก ปกติ งานแขวง		
		ทางหลวงชนบทพื้นที่ขยายถนนไหล่ทางเส้นเชียงราก ปรับผิวดินเดิมให้เรียบ+บดอัดเพิ่มชั้น		
		ดิน ไม่มีผลกระทบ อย.5042 ถนนเชียงราก	11:51	สุเมธ
	Survey	*คุณ เฉลิม ทำการสำรวจแนวท่อก๊าซที่ นิคมฯแพรกษา ปกติ	11:52	สุเมธ
	Survey	*คุณ ศิวกร ทำการสำรวจแนวท่อก๊าซที่ นิคมฯนวนคร ปกติ	11:55	สุเมธ
	Survey	*คุณ นพดล ทำการสำรวจแนวท่อก๊าซที่ นิคมฯบางพลี มีงานตาม Permit 66-BPL-EX-0669		
		เส้น OTS-BPL ปกติ	11:55	สุเมธ
	PM	*คุณ เอกพัน พา ผรม.เข้าดูบ่อวาล์วเตรียมงานซ่อมที่ PRS#1, PRS#2	14:05	สุเมธ
	Survey	*คุณ ศิวกร ทำการสำรวจแนวท่อก๊าซที่เส้น รังสิต ปกติ	14:09	สุเมธ
	Survey	*คุณ ภาณุรักษ์ ทำการสำรวจแนวท่อก๊าซที่ นิคมฯโรจนะ มีงานคืนพื้นที่โครงการ Monopy		
		ไม่มีผลกระทบต่อระบบท่อก๊าซ, งานคืนพื้นที่โครงการ King Board 2 ไม่มีผลกระทบต่อ		
		ระบบท่อก๊าซ นอกนั้นปกติ	14:16	สุเมธ
	Activities in area	*คุณ ภาณุรักษ์ แจ้งเกิดเหตุเพลิงไหม้ บ.ไทยโฟม 2539 นิคมฯโรจนะ ตรงข้าม บ.Pioneer		
		ประตู B แนวท่อก๊าซอยู่ตรงข้ามของถนน และไม่มีโรงงานลูกค้า (ไม่มีผลกระทบต่อลูกค้าและ		
		ระบบท่อส่งก๊าซในพื้นที่)	17:24	สุเมธ
	Activities in area	*แจ้งเพิ่มเติมเหตุเพลิงไหม้ที่ บ.Thai Foam 2539 และโรงงานข้างเคียงไม่ใช่ ลค.ของ NGD,		
		แนวท่อก๊าซที่ใกล้ที่สุดเป็นท่อเมน HDPE ใต้ดินขนาด160 มม.บนถนน B ห่างจาก รง.เพลิง		
		ไหม้ ระยะทางประมาณ 270 ม., และรัศมีใกล้ที่สุดโรงงานลูกค้าก๊าซ (บ.M&R)ห่างประมาณ		

รายงานการรับแจ้งเหตุของห้องควบคุม

ว/ด/ป	ประเภทงาน	รายงานการปฏิบัติงาน	เวลา	ผู้ปฏิบัติงาน
		350 ม.,เหตุเพลิงไหม้ไม่มีผลกระทบต่อระบบท่อ และขณะนี้ทีม OP คุณภาณุรักษ์ ที่อยู่ใน		
		พื้นที่ แจ้งเพลิงไหม้หลัก ถูกควบคุมโดยทีมดับเพลิงเรียบร้อยแล้วในเวลา 18:00 น.	18:15	สุเมธ
	Permit	*คุณ เฉลิม แจ้งงานซ่อมประปารั่วหน้า ม.สุธาวี คลองขุด Permit No.66 -BPO-EX-0631	19:30	ฏิณห์
10-May-23	Permit	*คุณ เฉลิม แจ้งเจอท่อแล้วไม่ขุดเพิ่ม ตัดต่อและกลบ	0:55	ฏิณห์
	Permit	*คุณ นพดล แจ้งงานโครงการสร้างรั้วกั้นพื้นที่นิคมฯลาดกระบัง ตาม Permit 66-LKB-EX-0		
		668 งานขุดเจาะหัวสว่านนำร่อง วันนี้หน้างานลองเจาะแล้วติดปัญหามีเศษหินด้านล่างต้อง		
		เปลี่ยนใหม่เป็นวิธีเข็มเจาะนำ	9:30	สุเมธ
	Permit	*คุณ ศิวกร แจ้ง ผรม.เข้าตัดหญ้าภายใน PRS#4	9:55	สุเมธ
	Survey	*คุณ ศิวกร ทำการสำรวจแนวท่อก๊าซที่ นิคมฯบางกะดี ปกติ	10:21	สุเมธ
	Permit	*คุณ นพดล แจ้งทีมงาน บ.นิมิต 317 แจ้งว่าเข็มเจาะนำเสา ต้องให้คนบนไปขนมาบวกกับ		
		หน้างานฝนตก งานวันนี้แจ้งเลื่อนไปก่อนนัดหมายวันเป็นพรุ่งนี้ Permit 66-LKB-EX-0668	10:25	สุเมธ
	Survey	*คุณ นพดล ทำการสำรวจแนวท่อก๊าซที่ นิคมฯลาดกระบัง เส้น OTS-LKB มีงานตาม Permit		
		66-LKB-EX-0668 นอกนั้นปกติ	10:26	สุเมธ
	Survey	*คุณ อภิเชษฐ์ ทำการสำรวจแนวท่อก๊าซที่ นิคมฯเหมราช WES มีงานขุดวางท่อร้อยสาย		
		Fiber Optic ขนาด 125 มม.ความลึก 60 ซม.ผ่านแนวท่อก๊าซ 225 มม. บริเวรถนน H4 ใกล้		
		บ่อวาล์ว 102 ตาม Permit 66-WES-EX-0214 นอกนั้นปกติ	10:29	สุเมธ
	Survey	*คุณ เฉลิม ทำการสำรวจแนวท่อก๊าซที่เส้น บางปูใหม่, บางปูเหนือ ปกติ	10:45	สุเมธ
	Activities in area	*คุณ ศิริโรจน์ พา จนท.PTT เข้าดูพื้นที่ติดตั้งอุปกรณ์ IBR ที่ OTS-ROJ#2	10:50	สุเมธ
	Survey	*คุณ สมชาย ทำการสำรวจแนวท่อก๊าซที่ นิคมฯบางพลี เส้น OTS-BPL ปกติ	10:53	สุเมธ
	Survey	*คุณ สมชาย เข้าตรวจสอบสถานีก๊าซประจำวันที่ OTS-BPL	10:54	สุเมธ
	Survey	*คุณ ภาณุรักษ์ ทำการสำรวจแนวท่อก๊าซที่เส้น บางจาก บางปะอิน เชียงราก ปกติ งานแขวง		
		ทางหลวงชนบทพื้นที่ขยายถนนไหล่ทางเส้นเชียงราก ปรับผิวดินเดิมให้เรียบ+บดอัดเพิ่มชั้น		
		ดิน ไม่มีผลกระทบ อย.5042 ถนนเชียงราก	11:01	สุเมธ
	Survey	*คุณ เฉลิม เข้าตรวจสอบสถานีก๊าซประจำวันที่ BV#10	11:09	สุเมธ
	Survey	*คุณ สมชาย ทำการสำรวจแนวท่อก๊าซที่ เส้น OTS-BPL, M-Thai ปกติ	11:11	สุเมธ
	Survey	*คุณ ศิวกร ทำการสำรวจแนวท่อก๊าซที่ นิคมฯนวนคร ปกติ	11:25	สุเมธ
	Survey	*คุณ เฉลิม ทำการสำรวจแนวท่อก๊าซที่เส้น แพรกษา มีงานปรับพื้นถนนที่ได้ขุดไว้ก่อนหน้านี้		
		แก้งานแก้ถนนทรุดไม่มีผลกระทบต่อระบบท่อก๊าซ, ซ.TDC คลองขุด เส้น BV#10 ปกติ	11:40	สุเมธ
	Survey	*คุณ เฉลิม เข้าตรวจสอบสถานีก๊าซประจำวันที่ PRS#1	11:40	สุเมธ
	Survey	*คุณ เฉลิม ทำการสำรวจแนวท่อก๊าซที่ นิคมฯแพรกษา ปกติ	12:11	สุเมธ
	Survey	*คุณ เฉลิม เข้าตรวจสอบสถานีก๊าซประจำวันที่ PRS#2	12:28	สุเมธ
	Survey	*คุณ เฉลิม ทำการสำรวจแนวท่อก๊าซที่ นิคมฯบางปู ปกติ	12:59	สุเมธ

รายงานการรับแจ้งเหตุของห้องควบคุม

ว/ด/ป	ประเภทงาน	รายงานการปฏิบัติงาน	เวลา	ผู้ปฏิบัติงาน
	Permit	*คุณ เฉลิม แจ้งการเริ่มเดิน DCVG แนวท่อก๊าซ ตรงข้ามกับ เทคนิคสมุทรปราการ ตาม		
		Permit 66-BPO-CD-0725	13:01	สุเมธ
	PM	*คุณ ศิริโรจน์ ทำการ Cal.Test Flowcom Run B, ส่วน จนท.PTT เข้ามาซ่อมอุปกรณ์ IBR ที่		
		OTS-LKB	13:45	สุเมธ
	Survey	*คุณ ศิวกร ทำการสำรวจแนวท่อก๊าซที่เส้น รังสิต ปกติ	13:55	สุเมธ
	Survey	*คุณ ภาณุรักษ์ ทำการสำรวจแนวท่อก๊าซที่ นิคมฯโรจนะ มีงานคืนพื้นที่โครงการ Monopy		
		ไม่มีผลกระทบต่อระบบท่อก๊าซ, งานคืนพื้นที่โครงการ King Board 2 ไม่มีผลกระทบต่อ		
		ระบบท่อก๊าซ, เริ่มงานขุดเพื่อเตรียมทำบ่อ Sheet Pile คร่อมแนวท่อก๊าซ 225 มม.เป็นบ่อรับ		
		Boring Jacking โครงการวางท่อไปโรงงาน Spay ตาม Permit 66-ROJ-EX-1076 นอกนั้น		
		ปกติ	14:44	สุเมธ
	PM	*คุณ ศิริโรจน์ ทำการ Cal.Test Flowcom Run B, ส่วน จนท.PTT เข้ามาซ่อมอุปกรณ์ IBR ที่		
		OTS-LKB เสร็จสิ้นแล้ว (สลับมาใช้ Turbine Run B)	16:20	สุเมธ
	Permit	*คุณนพดล แจ้งงานดันท่อร้อยสายไฟใต้ดินของ กฟน HDD ในนิคมอุตสาหกรรมบางพลี		
		Soi 5/2 ใต้เสาส่ง EGAT เลขที่ Permit No.66-BPL-EX-0670	22:39	ฏิณห์
11-May-23	Survey	*ภาณุรักษ์สำรวจแนวท่อก๊าซที่โรจนะ งานต่อเนื่องขุดเพื่อเตรียมทำบ่อ Sheet Pile		
		คร่อมแนวท่อก๊าซ 225 มม.เป็นบ่อรับ Boring Jacking โครงการวางท่อไปโรงงาน Spay		
		Permit 66-ROJ-EX-1076	9:04	องอาจ
	Survey	*เฉลิมสำรวจแนวท่อบางปูเหนือ ปกติ	9:39	องอาจ
	อื่นๆ	*สมชายเข้า OTS-BPI	10:02	องอาจ
	อื่นๆ	*เฉลิมเข้า BV # 10	10:03	องอาจ
	Survey	*สมชายสำรวจแนวท่อบางพลี SWAN-OTS BPL-MTH ปกติ	10:22	องอาจ
	Survey	*เฉลิมสำรวจแนวท่อแพรกษาปรับถนนที่ขุดไว้ก่นอนหน้าจากการแก้ถนนทรุดตัว		
		คลองขุด ซอยTDC Steel,OTS BV10 BPO ปกติ	10:34	องอาจ
	Survey	*ศิวกรสำรวจแนวท่อบางกะดี ปกติ	"	องอาจ
	อื่นๆ	*เฉลิมเข้า PRS#2	10:39	องอาจ
	Permit	*นพดลแจ้งงานลาดกระบังงานโครงการสร้างรั้วกั้นพื้นเริ่มทำการขุดเจาะวิธีเข็มเจาะนำ		
		และกดเข็ม 6 เมตร Permit No.0668	10:51	องอาจ
	Survey	*อภิเชษฐ์สำรวจแนวท่อเหมราช ปกติ	11:05	องอาจ
	Survey	*ศิวกรสำรวจแนวท่อรังสิต ปกติ	11:24	องอาจ
	Survey	*เฉลิมสำรวจแนวท่อนิคมฯ แพรกษา ปกติ	11:37	องอาจ
	อื่นๆ	*เฉลิมเข้า PRS#1	11:57	องอาจ
	Survey	*เฉลิมสำรวจแนวท่อบางปู ปกติ	12:13	องอาจ

รายงานการรับแจ้งเหตุของห้องควบคุม

ว/ด/ป	ประเภทงาน	รายงานการปฏิบัติงาน	เวลา	ผู้ปฏิบัติงาน
11-May-23	Survey	*เฉลิมสำรวจแนวท่อบางปูใหม่ ปกติ	12:42	องอาจ
	Survey	*คุณ ภาณุรักษ์ ทำการสำรวจแนวท่อก๊าซที่เส้น บางจาก บางปะอิน เชียงราก ปกติ งานแขวง		
		ทางหลวงชนบทพื้นที่ขยายถนนไหล่ทางเส้นเชียงราก ปรับผิวดินเดิมให้เรียบ+บดอัดเพิ่มชั้น		
		ดิน ไม่มีผลกระทบ อย.5042 ถนนเชียงราก	13:47	องอาจ
	Survey	*ศิวกรสำรวจแนวท่อนวนคร ปกติ	14:15	องอาจ
	Survey	*คุณ เฉลิม แจ้ง บ.โพลีเทคแจ้งว่าBV#10 คืนนี้ทางปตท. จะทำการสำรวจท่อ28" ในจุดที่		
		ตัดผ่านกับท่อ16"ของngdไปจนสุดทางเท้าถึงถนน จะเริ่มงาน 3ทุ่ม		
		หาเฉพาะท่อ28" 3จุด จุดเดิมที่เคยหาท่อเจอแล้ว แต่คราวนี้หาข้างท่อด้วย		
		ตาม Permit.66-BPO-EX-0632	21:09	สิทธิกร
	Survey	*คุณ นพดล แจ้งงานดันท่อร้อยสายไฟใต้ดินของทาง กฟน HDD ในนิคมอุตสาหกรรม		
		บางพลี Soi 5/2 ใต้เสาส่ง EGAT เลขที่ Permit No.66-BPL-EX-0670 เริ่มทำการดึง		
		ลึมเมอ พร้อมท่อ	22:08	สิทธิกร
	Alarm SCADA	*OTS-BPL UIH LEASED LINE DOWN แจ้ง UIH ตรวจสอบ	23:07	สิทธิกร
	Survey	*คุณ นพดล แจ้งงานดันท่อร้อยสายไฟใต้ดินของทาง กฟน HDD ในนิคมอุตสาหกรรม		
		บางพลี Soi 5/2 ใต้เสาส่ง EGAT เลขที่ Permit No.66-BPL-EX-0670 ตัวปลายท่อร้อย		
		สายไฟฟ้าโผล่ขึ้นมาบนดินเรียบร้อยแล้ว	23:09	สิทธิกร
12-May-23	Alarm SCADA	UIH Update: 12/05/2023 01:27 552553 สถานีก๊าซ OTS บางพลี 552553 : fiber optic		
		2 core มีปัญหาห่าง บางพลี ระยะ 3.48 เมตร วัดระยถึงลุกค้า รบกวนประสานงาน		
		เข้าตรวจสอบในลุกค้าเพิ่มเติม	1:27	สิทธิกร
	Alarm SCADA	*ทาง UIH แจ้งต้องเข้าตรวจสอบภายในสถานี OTS-BPL,UIH แจ้งจะประสานงานใหม่		
		ในช่วงเช้า 08:00 น.	1:35	สิทธิกร
	Survey	*สมชายสำรวจแนวท่อบางพลี SWAN-OTS BPL-MTH ปกติ	9:35	องอาจ
	Survey	*เฉลิมสำรวจแนวท่อบางปูเหนือ ปกติ	9:45	องอาจ
	อื่นๆ	*เฉลิมเข้า BV # 10	10:14	องอาจ
	Survey	*อภิเชษฐ์สำรวจแนวท่อเหมราช ปกติ	10:24	องอาจ
	Alarm SCADA	*เจ้าหน้าที่ UIH และเจ้าหน้าที่ NGD เข้าตรวจสอบภายในสถานี OTS-BPL ID : 552553	10:37	องอาจ
	Survey	*เฉลิมสำรวจแนวท่อแพรกษาปรับถนนที่ขุดไว้ก่นอนหน้าจากการแก้ถนนทรุดตัว		
		คลองขุด ซอยTDC Steel,OTS BV10 BPO ปกติ	10:44	องอาจ
	อื่นๆ	*เฉลิมเข้า PRS#1	10:46	องอาจ
	Survey	*คุณ ภาณุรักษ์ ทำการสำรวจแนวท่อก๊าซที่เส้น บางจาก บางปะอิน เชียงราก ปกติ งานแขวง		
		ทางหลวงชนบทพื้นที่ขยายถนนไหล่ทางเส้นเชียงราก ปรับผิวดินเดิมให้เรียบ+บดอัดเพิ่มชั้น		
		ดิน ไม่มีผลกระทบ อย.5042 ถนนเชียงราก	10:51	องอาจ

รายงานการรับแจ้งเหตุของห้องควบคุม

ว/ด/ป	ประเภทงาน	รายงานการปฏิบัติงาน	เวลา	ผู้ปฏิบัติงาน
12-May-23	PM	คุณกร ITS เข้าตรวจเช็คระบบ SCADA ในห้องควบคุมบางปู	11:05	องอาจ
	Survey	*ภาณุรักษ์สำรวจแนวท่อก๊าซที่โรจนะ งานต่อเนื่องขุดเพื่อเตรียมทำบ่อ Sheet Pile		
		คร่อมแนวท่อก๊าซ 225 มม.เป็นบ่อรับ Boring Jacking โครงการวางท่อไปโรงงาน Spay		
		Permit 66-ROJ-EX-1076	11:24	องอาจ
	Survey	*เฉลิมสำรวจแนวท่อนิคมฯ แพรกษา ปกติ	11:37	องอาจ
	อื่นๆ	*เฉลิมเข้า PRS#2	12:00	องอาจ
	Survey	*ศิวกรสำรวจแนวท่อบางกะดี ปกติ	"	องอาจ
	Permit	*นพดลแจ้งงานลาดกระบังงานโครงการสร้างรั้วกั้นพื้นเริ่มทำการขุดเจาะวิธีเข็มเจาะนำ		
		และกดเข็ม 6 เมตร Permit No.0668 แนวท่อปกติ	12:01	องอาจ
	Survey	*เฉลิมสำรวจแนวท่อบางปู ปกติ	12:18	องอาจ
	Survey	*เฉลิมสำรวจแนวท่อบางปูใหม่ ปกติ	12:47	องอาจ
	อื่นๆ	*โชตินรินทร์เข้า OTS-RJN # 1 ทดสอบเครื่อง laser วัด gas		
	Alarm SCADA	*ศิริโรจน์แจ้ง ID : 552553 at OTS-BPL แก้ไข fiber optic เสร็จเรียบร้อยใช้งานได้ตามปกติ	13:06	องอาจ
	Survey	*ศิวกรสำรวจแนวท่อนวนคร ปกติ	13:53	องอาจ
	Survey	*ศิวกรสำรวจแนวท่อรังสิต ปกติ	14:35	องอาจ
13-May-23	Permit	*ธนาสิทธิ์ทำการตรวจสอบตามแนวท่อก๊าซด้วยระบบ DCVG ทั้ง BPO BPM เริ่ม10-24/5/66		
		ตู้ TR Permit-66-bpo-cd-0725	8:52	องอาจ
	Permit	*ธนาสิทธิ์แจ้งงานปักเสาไฟฟ้าถนนพัฒนา 3 แยกซอย 7C และซอย 2-3-4-5C และซอย 8D		
		ถนนพัฒนา 4 เริ่มวันนี้สิ้นสุดวันที่ 27 พ.ค.66 Permit-66-bpo-ex-0538	9:20	องอาจ
	อื่นๆ	*จรัลเข้า OTS-LKB	9:25	องอาจ
	Survey	*สมชายสำรวจแนวท่อบางพลี SWAN-OTS BPL-MTH ปกติ	9:37	องอาจ
	อื่นๆ	*จรัลเข้า PRS # 3 LKB	9:50	องอาจ
	Survey	*จรัลสำรวจแนวท่อลาดกระบัง ปกติ ส่วนงานอสร้างกำแพงหน้านิคมมีการเอาเสาเข็มลงหลุม		
		ที่เจาะไว้แล้ว เสร็จแล้ว หลุมหมด ที่คุยกันไม่มีการเจาะเพิ่มเติม	9:56	องอาจ
	อื่นๆ	*เฉลิมเข้า BV # 10	10:00	องอาจ
	Survey	*ศิวกรสำรวจแนวท่อบางกะดี ปกติ	10:21	องอาจ
	Survey	*เฉลิมสำรวจแนวท่อแพรกษาปรับถนนที่ขุดไว้ก่นอนหน้าจากการแก้ถนนทรุดตัว		
		คลองขุด ซอยTDC Steel,OTS BV10 BPO ปกติ	10:29	องอาจ
	Survey	*ธีรศักดิ์สำรวจแนวท่อก๊าซที่เส้น บางจาก บางปะอิน เชียงราก ปกติ งานแขวง		
		ทางหลวงชนบทพื้นที่ขยายถนนไหล่ทางเส้นเชียงราก ปรับผิวดินเดิมให้เรียบ+บดอัดเพิ่มชั้น		
		ดิน ไม่มีผลกระทบ อย.5042 ถนนเชียงราก	11:04	องอาจ
	Survey	*เฉลิมสำรวจแนวท่อนิคมฯ แพรกษา ปกติ	11:19	องอาจ

รายงานการรับแจ้งเหตุของห้องควบคุม

ว/ด/ป	ประเภทงาน	รายงานการปฏิบัติงาน	เวลา	ผู้ปฏิบัติงาน
13-May-23	อื่นๆ	*เฉลิมเข้า PRS#2	11:20	องอาจ
	อื่นๆ	*จรัลเข้า OTS-BPI	11:21	องอาจ
	Survey	*ธีรศักดิ์สำรวจแนวท่อรังสิต ปกติ	11:36	องอาจ
	Survey	*เฉลิมสำรวจแนวท่อบางปูใหม่ ปกติ	12:53	องอาจ
	Survey	*ธีรศักดิ์สำรวจแนวท่อนวนคร ปกติ	14:11	องอาจ
	Survey	*ธีรศักดิ์สำรวจแนวท่อก๊าซที่โรจนะ งานต่อเนื่องขุดเพื่อเตรียมทำบ่อ Sheet Pile		
	Survey	คร่อมแนวท่อก๊าซ 225 มม.เป็นบ่อรับ Boring Jacking โครงการวางท่อไปโรงงาน Spay		
		Permit 66-ROJ-EX-1076	11:24	องอาจ
	Emergency Call	*คุณสิวดล Perfect Companion M-Thai มีก๊าซรั่วในลายผลิต แจ้งสุพรรณเข้าแก้ไข	18:05	องอาจ
14-May-23	Survey	*คุณ จรัล เข้าตรวจสอบสถานีก๊าซประจำวันที่ OTS-LKB	9:11	สุเมธ
	Permit	*คุณ ธนาสิทธิ์ แจ้งงาน PM DCVG เส้น BPM ติดตั้งชุด Tranformer and Interrupter		
		Temporary บริเวณ Test Post Lotus Bangpoo ตาม Permit 66-BPO-CD-0725	9:29	สุเมธ
	Survey	*คุณ จรัล เข้าตรวจสอบสถานีก๊าซประจำวันที่ PRS#3	9:44	สุเมธ
	Survey	*คุณ จรัล ทำการสำรวจแนวท่อก๊าซที่ นิคมฯลาดกระบัง เส้น OTS-LKB ปกติ	9:47	สุเมธ
	Survey	*คุณ เฉลิม ทำการสำรวจแนวท่อก๊าซที่เส้น บางปูเหนือ ปกติ	9:47	สุเมธ
	Survey	*คุณ เฉลิม เข้าตรวจสอบสถานีก๊าซประจำวันที่ BV#10	10:04	สุเมธ
	Survey	*คุณ ศิวกร ทำการสำรวจแนวท่อก๊าซที่ นิคมฯบางกะดี ปกติ	10:19	สุเมธ
	Survey	*คุณ เฉลิม ทำการสำรวจแนวท่อก๊าซที่เส้น แพรกษา มีงานปรับพื้นถนนที่ได้ขุดไว้ก่อนหน้านี้		
		แก้งานแก้ถนนทรุดไม่มีผลกระทบต่อระบบท่อก๊าซ, ซ.TDC คลองขุด เส้น BV#10 ปกติ	10:38	สุเมธ
	Survey	*คุณ เฉลิม เข้าตรวจสอบสถานีก๊าซประจำวันที่ PRS#1	10:38	สุเมธ
	Survey	*คุณ จรัล เข้าตรวจสอบสถานีก๊าซประจำวันที่ OTS-BPL	10:42	สุเมธ
	Survey	*คุณ อภิเชษฐ์ ทำการสำรวจแนวท่อก๊าซที่ นิคมฯเหมราช WES ปกติ	10:43	สุเมธ
	Survey	*คุณ เฉลิม ทำการสำรวจแนวท่อก๊าซที่ นิคมฯแพรกษา BHS ปกติ	11:04	สุเมธ
	Survey	*คุณ ธีรศักดิ์ ทำการสำรวจแนวท่อก๊าซที่เส้น บางจาก บางปะอิน เชียงราก ปกติ งานแขวง		
		ทางหลวงชนบทพื้นที่ขยายถนนไหล่ทางเส้นเชียงราก ปรับผิวดินเดิมให้เรียบ+บดอัดเพิ่มชั้น		
		ดิน ไม่มีผลกระทบ อย.5042 ถนนเชียงราก	11:20	สุเมธ
	Survey	*คุณ เฉลิม เข้าตรวจสอบสถานีก๊าซประจำวันที่ PRS#2	11:36	สุเมธ
	Survey	*คุณ จรัล ทำการสำรวจแนวท่อก๊าซที่ นิคมฯบางพลี เส้น OTS-BPL, M-Thai ปกติ	11:40	สุเมธ
	Survey	*คุณ ศิวกร ทำการสำรวจแนวท่อก๊าซที่ นิคมฯนวนคร ปกติ	11:54	สุเมธ
	Survey	*คุณ เฉลิม ทำการสำรวจแนวท่อก๊าซที่ นิคมฯบางปู ปกติ	12:07	สุเมธ
	Survey	*คุณ เฉลิม ทำการสำรวจแนวท่อก๊าซที่เส้น บางปูใหม่ ปกติ	12:38	สุเมธ
	Activities in area	*เกิดเหตุเพลิงไหม้ที่ บ่อขยะแพรกษา ซอย.8 "บริเวณดังกล่าวอยู่นอกพื้นที่ นิคมฯบางปู ไม่มี		

รายงานการรับแจ้งเหตุของห้องควบคุม

ว/ด/ป	ประเภทงาน	รายงานการปฏิบัติงาน	เวลา	ผู้ปฏิบัติงาน
		ผลกระทบต่อแนวท่อก๊าซและลูกค้าก๊าซของ PTT NGD" ขณะนี้ทีม OP SZ เฝ้าระวัง และ		
		ติดตามเหตุการณ์ กับ กนอ อย่างใกล้ชิด	13:09	สุเมธ
	Survey	*คุณ ศิวกร ทำการสำรวจแนวท่อก๊าซที่เส้น รังสิต ปกติ	13:51	สุเมธ
	Permit	*คุณ ธนาสิทธิ์ แจ้งเข้า PRS#1 On Tranformer Rectifier ตาม Permit 66-BPO-CD-0725	14:09	สุเมธ
	Survey	*คุณ ธีรศักดิ์ ทำการสำรวจแนวท่อก๊าซที่ นิคมฯโรจนะ มีงานคืนพื้นที่โครงการ Monopy		
		ไม่มีผลกระทบต่อระบบท่อก๊าซ, งานคืนพื้นที่โครงการ King Board 2 ไม่มีผลกระทบต่อ		
		ระบบท่อก๊าซ, งานกด Sheet Pile คร่อมแนวท่อก๊าซ 225 มม.เป็นบ่อรับ Boring Jacking		
		โครงการวางท่อไปโรงงาน Spay ตาม Permit 66-ROJ-EX-1076 นอกนั้นปกติ	14:36	สุเมธ
15-May-23	Survey	*คุณ เฉลิม ทำการสำรวจแนวท่อก๊าซที่เส้น บางปูเหนือ ปกติ	9:39	ฎิณห์
	Permit	*คุณ ธนาสิทธิ์ แจ้งเข้า PRS#1 Off Tranformer Rectifier for DCVG BPO	9:48	
	Permit	*คุณ นพดล แจ้งงานโครงการสร้างรั้วกั้นพื้นที่นิคมอุตฯลาดกระบังตาม Permit No.0668		
		(ต่ออายุ)งานต่อเนื่องเริ่มใช้หัวเจาะสว่านนำและเตรียมกดเข็ม 6 เมตร	9:53	ฎิณห์
	อื่นๆ	*คุณ ศิริโรจน์ แจ้งเข้าตัดยอดการใช้ก๊าซสถานีโซนใต้ BV#10	10:05	ฎิณห์
	Survey	*คุณ เฉลิม เข้าตรวจสอบสถานีก๊าซประจำวันที่ BV#10	10:13	ฎิณห์
	Permit	*คุณ ธนาสิทธิ์ แจ้งเฝ้าระวังงานขุดติดตั้งฐานเสาไฟแสงสว่าง บริเวณ Soi 5C ถ.พัฒนา3		
		เจ้าของงาน Gusco BPO Permit No.EX-0538	10:17	ฎิณห์
	Survey	*คุณ สมชาย เข้าตรวจสอบสถานีก๊าซประจำวันที่ OTS-BPL	10:19	ฎิณห์
	Survey	*คุณ ศิวกร ทำการสำรวจแนวท่อก๊าซที่ นิคมฯบางกะดี ปกติ	10:20	ฎิณห์
	Survey	*คุณ สมชาย ทำการสำรวจแนวท่อก๊าซที่ นิคมฯบางพลี เส้น OTS-BPL , SWAN - OTS BPL		
		,MTH ปกติ	10:21	ฎิณห์
	Survey	*คุณ ภาณุรักษ์ ทำการสำรวจแนวท่อก๊าซที่เส้น บางจาก บางปะอิน ปกติ เชียงราก งานต่อ		
		เนื่องแขวงทางหลวงชนบทเตรียมพื้นที่ขยายถนนไหล่ทางเส้นเชียงราก ปรับผิวดินเดิมให้เรียบ		
		บดอัดเพิ่มชั้นดินไม่มีผลกระทบถนน อย.5042 ถนนเชียงราก	10:27	ฎิณห์
	อื่นๆ	*คุณ ศิริโรจน์ แจ้งเข้าตัดยอดการใช้ก๊าซสถานีโซนใต้ BPL	10:43	ฎิณห์
	อื่นๆ	*คุณศิริพร แจ้งประชุมซ้อมแผนร่วมกับ บ.ไทยนำสิริ	10:49	ฎิณห์
	Survey	*คุณ อภิเชษฐ์ ทำการสำรวจแนวท่อก๊าซที่ นิคมฯเหมราช WES ปกติ	10:57	ฎิณห์
	Survey	*คุณ เฉลิม ทำการสำรวจแนวท่อก๊าซที่เส้นแพรกษา มีงานปรับพื้นถนนที่ได้ขุดไว้ก่อนหน้านี้		
		แก้ถนนทรุดไม่มีผลกระทบ ส่วนคลองขุด ซอยTDC Steel,OTS BV10 BPO ปกติ	11:02	ฎิณห์
	Survey	*คุณ นพดล ทำการสำรวจแนวท่อก๊าซที่ นิคมฯลาดกระบัง เส้น OTS-LKB มีงานตามโครง		
		การสร้างรั้วกั้นพื้นที่นิคมตาม Permit 0668 นอกจากนี้ปกติ	11:03	ฎิณห์
	Alarm SCADA	*Alarm AC fail OTS-RST แจ้งคุณโชตินรินทร์ ประสานงาน	11:10	ฎิณห์
	Survey	*คุณ ธนาสิทธิ์ เข้าตรวจสอบสถานีก๊าซประจำวันที่ PRS#2	11:20	ฎิณห์

รายงานการรับแจ้งเหตุของห้องควบคุม

ว/ด/ป	ประเภทงาน	รายงานการปฏิบัติงาน	เวลา	ผู้ปฏิบัติงาน
15-May-23	Survey	*คุณ ธนาสิทธิ์ ทำการสำรวจแนวท่อก๊าซที่ นิคมฯบางปู ปกติ มีงานตาม Permit .EX-0538	11:28	ฎิณห์
	Alarm SCADA	*คุณโชตินรินทร์ แจ้งหม้อแปลงไฟฟ้า OTS-RSTผิดปกติ อยู่ระหว่างการดำเนินการแก้ไข	11:34	ฎิณห์
	Survey	*คุณ ศิวกร ทำการสำรวจแนวท่อก๊าซที่ นิคมฯนวนคร ปกติ	11:41	ฎิณห์
	Survey	*คุณ เฉลิม ทำการสำรวจแนวท่อก๊าซที่ นิคมฯแพรกษา BHS ปกติ	11:44	ฎิณห์
	Survey	*คุณ ธนาสิทธิ์ ทำการสำรวจแนวท่อก๊าซที่ นิคมฯบางปูใหม่ ปกติ	12:20	ฎิณห์
	Survey	*คุณ ศิริโรจน์ แจ้งเข้าตัดยอดการใช้ก๊าซสถานีโซนใต้ OTS-LKB	12:46	ฎิณห์
	Survey	*คุณ ศิวกร ทำการสำรวจแนวท่อก๊าซที่เส้น รังสิต ปกติ	13:50	ฎิณห์
	Survey	*คุณ ศิริโรจน์ แจ้งเข้าตัดยอดการใช้ก๊าซสถานีโซนเหนือ OTS-ROJ#1	14:34	ฎิณห์
	Survey	*คุณ ภาณุรักษ์ ทำการสำรวจแนวท่อก๊าซที่โรจนะ งานคืนพื้นที่โครงการ monopy ไม่มีผลกระ		
		ทบต่อระบบ ,งานคืนพื้นที่โครงการ king board2 ไม่มีผลกระทบต่อระบบ ,งานขุดต่อเนื่อง		
		ทำบ่อsheet pile คร่อมแนวท่อ mpl225เป็นบ่อรับรับ-ส่ง boring jacking route26		
		โครงการวางท่อไปโรงงาน spayPermit.66.roj.ex.1076	14:52	ฎิณห์
	Survey	*คุณ ศิริโรจน์ แจ้งเข้าตัดยอดการใช้ก๊าซสถานีโซนเหนือ OTS-ROJ#2	15:02	ฎิณห์
	อื่นๆ	*คุณ ธนาสิทธิ์ แจ้งออกจาก PRS#1	15:29	ฎิณห์
	อื่นๆ	*คุณ ศิริโรจน์ แจ้งเข้าตัดยอดการใช้ก๊าซสถานีโซนเหนือ OTS-NVK	16:22	ฎิณห์
	อื่นๆ	*คุณ ศิริโรจน์ แจ้งเข้าตัดยอดการใช้ก๊าซสถานีโซนเหนือ OTS-BKD	17:25	ฎิณห์
	Alarm SCADA	*Alarm AC fail OTS-NVK แจ้งคุณโชตินรินทร์ ประสานงาน	17:30	ฎิณห์
	Alarm SCADA	*OTS-NVK AC Normal	18:56	สุเมธ
	Alarm SCADA	*คุณ ศิริโรจน์ แจ้งจากเหตุการระบบไฟฟ้า สนง.รังสิต หม้อแปลงมีปัญหา ทำให้มี Surge		
		เข้ามาในห้อง RTU ทำให้ UPS ชำรุด (ภาคจ่ายไฟเพื่อชาร์จแบตชำรุด แต่ภาคแปลงไฟจาก		
		แบตเปลี่ยนเป็นไฟ 220 VAC ทำงานเป็นปกติ) ถ้าไฟฟ้าในสถานีไม่ดับ UPS ยังจ่ายไฟได้อีก		
		หลายวัน แล้วเดี๋ยวผมจะรีบแจ้งผู้จำหน่ายเข้ามาแก้ไขให้เร็วที่สุด	19:09	สุเมธ
16-May-23	อื่นๆ	*คุณโชตินรินทร์ แจ้งงานพาsecotเข้าเก็บรูปตามโรงงาน prs ots ทุกพื้นที่	9:21	ฎิณห์
	Permit	*คุณ ธนาสิทธิ์ แจ้งเฝ้าระวังงานขุดติดตั้งฐานเสาไฟแสงสว่าง บริเวณ Soi 8D ถ.พัฒนา4		
		เจ้าของงาน Gusco BPO Permit No.EX-0538	9:27	ฎิณห์
	Survey	*คุณ จรัล เข้าตรวจสอบสถานีก๊าซประจำวันที่ OTS-BPL	9:28	ฎิณห์
	Permit	*คุณ นพดล แจ้งงานโครงการสร้างรั้วกั้นพื้นที่นิคมอุตฯลาดกระบังตาม Permit No.0668		
		งานต่อเนื่องเริ่มใช้หัวเจาะสว่านนำและเตรียมกดเข็ม 6 เมตร	9:42	ฎิณห์
	Survey	*คุณ เฉลิม ทำการสำรวจแนวท่อก๊าซที่เส้น บางปูเหนือ ปกติ	9:42	ฎิณห์
	Survey	*คุณ ธนาสิทธิ์ เข้าตรวจสอบสถานีก๊าซประจำวันที่ PRS#1	10:08	ฎิณห์
	Survey	*คุณ เฉลิม เข้าตรวจสอบสถานีก๊าซประจำวันที่ BV#10	10:13	ฎิณห์
	Survey	*คุณ ศิวกร ทำการสำรวจแนวท่อก๊าซที่ นิคมฯบางกะดี ปกติ	10:25	ฎิณห์

รายงานการรับแจ้งเหตุของห้องควบคุม

ว/ด/ป	ประเภทงาน	รายงานการปฏิบัติงาน	เวลา	ผู้ปฏิบัติงาน
16-May-23	อื่นๆ	*คุณ ธนาสิทธิ์ แจ้งประสานงาน ติดตั้งกราดเรียว ถนนพัฒนา3 แยก Soi 1C	10:38	ฏิณห์
	Survey	*คุณ จรัล ทำการสำรวจแนวท่อก๊าซที่ นิคมฯบางพลี เส้น OTS-BPL, M-Thai ปกติ	10:58	ฏิณห์
	Survey	*คุณ เฉลิม ทำการสำรวจแนวท่อก๊าซที่เส้นแพรกษา มีงานปรับพื้นถนนที่ได้ขุดไว้ก่อนหน้านี้		
		แก้ถนนทรุดไม่มีผลกระทบ ส่วนคลองขุด ซอยTDC Steel,OTS BV10 BPO ปกติ	11:08	ฏิณห์
	Survey	*คุณ ธนาสิทธิ์ เข้าตรวจสอบสถานีก๊าซประจำวันที่ PRS#2	11:10	ฏิณห์
	Survey	*คุณ อภิเชษฐ์ ทำการสำรวจแนวท่อก๊าซที่ นิคมฯเหมราช WES ปกติ	11:12	ฏิณห์
	Survey	*คุณ นพดล ทำการสำรวจแนวท่อก๊าซที่ นิคมฯลาดกระบัง และเส้น OTS LKB ปกติ		
		งานโครงการสร้างรั้วกั้นพื้นที่นิคมตาม Permit 0668 นอกจากนี้ปกติ	11:13	ฏิณห์
	อื่นๆ	*คุณ ธนาสิทธิ์ แจ้งประสานงาน ปักเสาไฟฟ้า Soi 4A ไม่มีผลกระทบเนื่องจากบริเวณ		
		ดังกล่าวไม่มีแนวท่อก๊าซฯ	11:40	ฏิณห์
	Survey	*คุณ ศิวกร ทำการสำรวจแนวท่อก๊าซที่ นิคมฯนวนคร ปกติ	11:44	ฏิณห์
	Survey	*คุณ เฉลิม ทำการสำรวจแนวท่อก๊าซที่ นิคมฯแพรกษา BHS ปกติ	11:46	ฏิณห์
	Survey	*คุณ ภาณุรักษ์ ทำการสำรวจแนวท่อก๊าซที่เส้น บางจาก บางปะอิน ปกติ เชียงราก งานต่อ		
		เนื่องแขวงทางหลวงชนบทเตรียมพื้นที่ขยายถนนไหล่ทางเส้นเชียงราก ปรับผิวดินเดิมให้เรียบ		
		บดอัดเพิ่มชั้นดินไม่มีผลกระทบถนน อย.5042 ถนนเชียงราก	11:50	ฏิณห์
	Survey	*คุณ ธนาสิทธิ์ ทำการสำรวจแนวท่อก๊าซที่ นิคมฯบางปู ปกติ มีงานประสาน 2 งาน และงาน		
		ขุดฐานเสาไฟแสงสว่าง และงานเดิน DCVG BPO Permit No.CD-0726นอกจากนี้ปกติ	11:52	ฏิณห์
	Survey	*คุณ เฉลิม ทำการสำรวจแนวท่อก๊าซที่ นิคมฯบางปูใหม่ ปกติ	12:45	ฏิณห์
	Survey	*คุณ ศิวกร ทำการสำรวจแนวท่อก๊าซที่เส้น รังสิต ปกติ	14:08	ฏิณห์
	อื่นๆ	*คุณพิทักษ์พล แจ้งพาบริษัทsecotเข้าถ่ายรูปตามOTS ROJ1,2,PRS5และโรงงานIchitan		
		เพื่อทำรายงานEIA	14:33	ฏิณห์
	PM	*คุณ ศิริโรจน์ แจ้งเข้า Cal.Flowcom ที่สถานี OTS-BPL	14:44	ฏิณห์
	Survey	*คุณ ภาณุรักษ์ ทำการสำรวจแนวท่อก๊าซที่โรจนะ งานคืนพื้นที่โครงการ monopy ไม่มีผลกระ		
		ทบต่อระบบ ,งานคืนพื้นที่โครงการ king board2 ไม่มีผลกระทบต่อระบบ ,งานขุดต่อเนื่อง		
		ทำบ่อsheet pile คร่อมแนวท่อ mpl225เป็นบ่อรับรับ-ส่ง boring jacking route26		
		โครงการวางท่อไปโรงงาน spayPermit.66.roj.ex.1076	15:06	ฏิณห์
	PM	*คุณ ศิริโรจน์ แจ้งเสร็จงาน Cal.Flowcom ที่สถานี OTS-BPL	17:43	ฏิณห์
17-May-23	Alarm SCADA	*OTS-RST AC Main, AC UPS Link M Alarm, Link L Down, คุณ ศิริโรจน์ แจ้ง UPS น่าจะ		
		เสีย วันนี้จะนำ ผรม.เข้าไปแก้ไข	6:00	สุเมธ
	อื่นๆ	*คุณโชตินรินทร์ แจ้งงานต่อเนื่องงานซ่อมpcv ของงานotsnvk ที่otsrst	8:27	ฏิณห์
	อื่นๆ	*คุณจรัล แจ้งงานพาsecotเข้าเก็บรูปตาม OTS&PRS โซนใต้ทั้งหมด	9:36	ฏิณห์
	Survey	*คุณ เฉลิม ทำการสำรวจแนวท่อก๊าซที่เส้น บางปูเหนือ ปกติ	9:40	ฏิณห์

รายงานการรับแจ้งเหตุของห้องควบคุม

ว/ด/ป	ประเภทงาน	รายงานการปฏิบัติงาน	เวลา	ผู้ปฏิบัติงาน
17-May-23	Survey	*คุณ เฉลิม เข้าตรวจสอบสถานีก๊าซประจำวันที่ BV#10	10:01	ฏิณห์
	Survey	*คุณ ธนาสิทธิ์ เข้าตรวจสอบสถานีก๊าซประจำวันที่ PRS#2	10:07	ฏิณห์
	Permit	*คุณ นพดล แจ้งงานโครงการสร้างรั้วกั้นพื้นที่นิคมอุตฯลาดกระบังตาม Permit No.0668		
		งานต่อเนื่องเริ่มใช้หัวเจาะสว่านนำและเตรียมกดเข็ม 6 เมตร	10:19	ฏิณห์
	Permit	*คุณ ธนาสิทธิ์ แจ้งเฝ้าระวังงานขุดติดตั้งฐานเสาไฟแสงสว่าง บริเวณถ.พัฒนา3		
		แยก ซอย 4C เจ้าของงาน Gusco BPO Permit No.EX-0538	10:21	ฏิณห์
	Survey	*คุณ ศิวกร ทำการสำรวจแนวท่อก๊าซที่ นิคมฯบางกะดี ปกติ	10:24	ฏิณห์
	Survey	*คุณ สมชาย ทำการสำรวจแนวท่อก๊าซที่ นิคมฯบางพลี เส้น OTS-BPL , SWAN - OTS BPL		
		,MTH ปกติ	10:46	ฏิณห์
	Survey	*คุณ เฉลิม ทำการสำรวจแนวท่อก๊าซที่เส้น แพรกษา งานปรับพื้นถนนที่ได้ขุดไว้ก่อนหน้านี้		
		แก้ถนนทรุดไม่มีผลกระทบและงานเดิน DCVG BPO Permit No.CD-0726 BPOจุดอื่น ปกติ	10:47	ฏิณห์
	Survey	*คุณ เฉลิม ทำการสำรวจแนวท่อก๊าซที่เส้น คลองขุด ซอยTDC Steel,OTS BV10 BPO ปกติ	10:49	ฏิณห์
	Survey	*คุณ ธนาสิทธิ์ เข้าตรวจสอบสถานีก๊าซประจำวันที่ PRS#2	11:00	ฏิณห์
	อื่นๆ	*คุณศิริโรจน์ แจ้งนำช่างเข้าซ่อมแซมแก้ไข UPS ที่ OTS-RST	11:07	ฏิณห์
	Survey	*คุณ นพดล ทำการสำรวจแนวท่อก๊าซที่ นิคมฯลาดกระบัง และเส้น OTS LKB ปกติ		
		งานโครงการสร้างรั้วกั้นพื้นที่นิคมตาม Permit 0668 นอกจากนี้ปกติ	11:07	ฏิณห์
	อื่นๆ	คุณอภิเชษ แจ้งเข้า OTS-WES ต่อวงจรงานตรวจท่อเหล็ก	11:14	ฏิณห์
	Permit	*คุณ ภาณุรักษ์ แจ้งเริ่มเดิน LeakSurvey bpi route001 17-5-23Permit.66.bpi.cd.0050	11:14	ฏิณห์
	Survey	*คุณ เฉลิม ทำการสำรวจแนวท่อก๊าซที่ นิคมฯแพรกษา BHS ปกติ	11:36	ฏิณห์
	อื่นๆ	*คุณพิทักษพล แจ้งเข้า RTU-PRS5	11:38	ฏิณห์
	Survey	*คุณ ศิวกร ทำการสำรวจแนวท่อก๊าซที่ นิคมฯนวนคร ปกติ	11:51	ฏิณห์
	Survey	*คุณ เฉลิม ทำการสำรวจแนวท่อก๊าซที่ นิคมฯบางปูใหม่ ปกติ	12:37	ฏิณห์
	Survey	*คุณ ธนาสิทธิ์ ทำการสำรวจแนวท่อก๊าซที่ นิคมฯบางปู ปกติ	12:39	ฏิณห์
	Survey	*คุณ อภิเชษฐ์ ทำการสำรวจแนวท่อก๊าซที่ นิคมฯเหมราช WES ปกติ	13:51	ฏิณห์
	Survey	*คุณ ภาณุรักษ์ ทำการสำรวจแนวท่อก๊าซที่เส้น บางจาก บางปะอิน ปกติ เชียงราก งานต่อ		
		เนื่องแขวงทางหลวงชนบทเตรียมพื้นที่ขยายถนนไหล่ทางเส้นเชียงราก ปรับผิวดินเดิมให้เรียบ		
		บดอัดเพิ่มชั้นดินไม่มีผลกระทบถนน อย.5042 ถนนเชียงราก ,งานเดินLeakSurvey bpi all		
		route Permit.66.bpi.cd.0050	12:52	ฏิณห์
	Survey	*คุณ อภิเชษฐ์ ทำการสำรวจแนวท่อก๊าซที่ นิคมฯเหมราช WES ปกติ	13:15	ฏิณห์
	Survey	*คุณ ศิวกร ทำการสำรวจแนวท่อก๊าซที่เส้น รังสิต ปกติ	13:51	ฏิณห์
	Survey	*คุณ ภาณุรักษ์ ทำการสำรวจแนวท่อก๊าซที่โรจนะ งานคืนพื้นที่โครงการ monopy ไม่มีผลกระ	15:22	ฏิณห์
		ทบต่อระบบ ,งานคืนพื้นที่โครงการ king board2 ไม่มีผลกระทบต่อระบบ ,งานขุดต่อเนื่อง		
		ทำบ่อsheet pile คร่อมแนวท่อ mpl225เป็นบ่อรับรับ-ส่ง boring jacking route26		

รายงานการรับแจ้งเหตุของห้องควบคุม

ว/ด/ป	ประเภทงาน	รายงานการปฏิบัติงาน	เวลา	ผู้ปฏิบัติงาน
17-May-23		โครงการวางท่อไปโรงงาน spayPermit.66.roj.ex.1076		
	Emergency Drill	*เริ่มซ้อมแผนฉุกเฉิน บ. Thai namsiri BPM	15:23	ฏิณห์
	Emergency Drill	*เสร็จสิ้นการซ้อมแผนฉุกเฉิน บ. Thai namsiri BPM	15:37	ฏิณห์
18-May-23	อื่นๆ	*คุณพิทักษ์พล แจ้งเข้าร่วมงานต่ออายุกับ บ.CCNGโรงงานkitamura นวนคร ผลปกติดี	9:41	ฏิณห์
	Survey	*คุณ เฉลิม เข้าตรวจสอบสถานีก๊าซประจำวันที่ PRS#1	10:06	ฏิณห์
	Survey	*คุณ ธนาสิทธิ์ ทำการสำรวจแนวท่อก๊าซที่ นิคมฯบางปูเหนือ ปกติ	10:11	ฏิณห์
	Survey	*คุณ ศิวกร ทำการสำรวจแนวท่อก๊าซที่ นิคมฯบางกะดี ปกติ	10:20	ฏิณห์
	อื่นๆ	*คุณโชตินรินทร์ แจ้งนำพาบ.jst เข้าทำdcvg +pm สถานีที่kansai1+2	10:29	ฏิณห์
	อื่นๆ	*คุณพิทักษ์พล แจ้งขอเข้าots roj1ดูclass ball valve	10:36	ฏิณห์
	Survey	*คุณ สุพรรณ เข้าตรวจสอบสถานีก๊าซประจำวันที่ OTS-BPL	10:36	ฏิณห์
	Survey	*คุณ เฉลิม ทำการสำรวจแนวท่อก๊าซที่ นิคมฯแพรกษา BHS ปกติ	10:46	ฏิณห์
	Survey	*คุณ อภิเชษฐ์ ทำการสำรวจแนวท่อก๊าซที่ นิคมฯเหมราช WES ปกติ	10:47	ฏิณห์
	PM	*คุณ อภิเชษฐ์ แจ้งเดินตรวจ CP นิคม WES	10:55	ฏิณห์
	Survey	*คุณ เฉลิม เข้าตรวจสอบสถานีก๊าซประจำวันที่ PRS#2	10:57	ฏิณห์
	Survey	*คุณ ธนาสิทธิ์ เข้าตรวจสอบสถานีก๊าซประจำวันที่ BV#10	11:01	ฏิณห์
	Permit	*คุณ ธนาสิทธิ์ แจ้ง DCVG BPO Permit No.CD-0726	11:04	ฏิณห์
	Survey	*คุณ สุพรรณ ทำการสำรวจแนวท่อก๊าซที่ นิคมฯบางพลี Swan1,2 ปกติ	11:10	ฏิณห์
	Permit	*คุณ อภิเชษฐ์ แจ้งงานตรวจสอบ CIPS&DCVG ภายในนิคมเหมราช 66-WES-CD-0053	11:14	ฏิณห์
	Survey	*คุณ สุพรรณ ทำการสำรวจแนวท่อก๊าซที่ M Thai ปกติ	11:29	ฏิณห์
	Survey	*คุณ ศิวกร ทำการสำรวจแนวท่อก๊าซที่ นิคมฯนวนคร ปกติ	11:32	ฏิณห์
	Survey	*คุณ ภาณุรักษ์ ทำการสำรวจแนวท่อก๊าซที่เส้น บางจาก บางปะอิน ปกติ เชียงราก งานต่อ		
		เนื่องแขวงทางหลวงชนบทเตรียมพื้นที่ขยายถนนไหล่ทางเส้นเชียงราก ปรับผิวดินเดิมให้เรียบ		
		บดอัดเพิ่มชั้นดินไม่มีผลกระทบถนน อย.5042 ถนนเชียงราก ,งานเดินLeakSurvey bpi all		
		route Permit.66.bpi.cd.0050	11:38	ฏิณห์
	Survey	*คุณ เฉลิม ทำการสำรวจแนวท่อก๊าซที่ นิคมฯบางปู ปกติ	11:39	ฏิณห์
	Survey	*คุณ นพดล ทำการสำรวจแนวท่อก๊าซที่ นิคมฯลาดกระบัง และเส้น OTS LKB ปกติ		
		งานโครงการสร้างรั้วกั้นพื้นที่นิคมตาม Permit 0668 วันนี้ทำการปักเสาเข็มในหลุมที่ทำการ		
		เจาะสำรวจไว้แล้วและทำฟุตติ้งนอกจากนี้ปกติ	11:39	ฏิณห์
	Survey	*คุณ ธนาสิทธิ์ ทำการสำรวจแนวท่อก๊าซที่ คลองขุด มีงานDCVG ที่แจ้งข้างต้น		
		ส่วนซอยTDC Steel,OTS BPO ถนนแพรกษาปกติ	11:53	ฏิณห์
	Survey	*คุณ เฉลิม ทำการสำรวจแนวท่อก๊าซที่ นิคมฯบางปูใหม่ ปกติ	12:28	ฏิณห์
	Survey	*คุณ ศิวกร ทำการสำรวจแนวท่อก๊าซที่เส้น รังสิต ปกติ	13:57	ฏิณห์

รายงานการรับแจ้งเหตุของห้องควบคุม

ว/ด/ป	ประเภทงาน	รายงานการปฏิบัติงาน	เวลา	ผู้ปฏิบัติงาน
18-May-23	PM	*คุณ สุริยะ แจ้งเข้า Cal.Test pressure ,Temp.ที่สถานี OTS-ROJ#1	14:29	ฏิณห์
	Survey	*คุณ ภาณุรักษ์ ทำการสำรวจแนวท่อก๊าซที่โรจนะ งานคืนพื้นที่โครงการ monopy ไม่มีผลกระ		
		ทบต่อระบบ ,งานคืนพื้นที่โครงการ king board2 ไม่มีผลกระทบต่อระบบ ,งานขุดต่อเนื่อง		
		ทำบ่อsheet pile คร่อมแนวท่อ mpl225เป็นบ่อรับรับ-ส่ง boring jacking route26		
		โครงการวางท่อไปโรงงาน spayPermit.66.roj.ex.1076	15:13	ฏิณห์
	PM	*คุณ สุริยะ แจ้งเสร็จงาน Cal.Test pressure ,Temp.ที่สถานี OTS-ROJ#1	17:45	ฏิณห์
19-May-23	PM	*คุณ สุริยะ แจ้ง Cal.Test pressure ,Temp.ที่สถานี BV # 10	9:10	องอาจ
	Survey	*เฉลิมสำรวจแนวท่อบางปูเหนือ ปกติ	9:33	องอาจ
	Permit	*นพดลลาดกระบังงานแต่เนื่องงานโครงการสร้างรั้วกั้นพื้นที่นิคม Permit 0668		
		วันนี้ทำการใช้หัวเจาะสว่านนำความลึก 2.00 เมตรและกดเข็ม 6 เมตร ที่เหลือจำนวน 4 จุด	9:59	องอาจ
	Survey	นพดลสำรวจแนวท่อลาดกระบังในนิคมฯ งานที่แจ้ง เส้นฉลองกรุง ปกติ	10:13	องอาจ
	Survey	*ศิวกรสำรวจแนวท่อบางกะดี ปกติ	10:25	องอาจ
	อื่นๆ	*ธนาสิทธิ์เข้า PRS # 2	10:45	องอาจ
	Survey	*ธนาสิทธิ์ Minilog2 สำหรับ Survey CIPS เริ่ม Survey CIPS จากหน้าเทคนิค ไปยังนิคม		
		BPM Area Permit-66-bpo-cd-0725 (งานต่อเนื่อง)	10:48	องอาจ
	อื่นๆ	*โชตินรินทร์แจ้งงานครบdue evc+pm +cips jst ที่bbf	10:56	องอาจ
	Survey	*เฉลิมสำรวจแนวท่อแพรกษาปรับถนนที่ขุดไว้ก่นอนหน้าจากการแก้ถนนทรุดตัว		
		คลองขุด ซอยTDC Steel,OTS BV10 BPO ปกติ	10:59	องอาจ
	Survey	*ธนาสิทธิ์สำรวจแนวท่อบางปู ปกติ	11:01	องอาจ
	Survey	*ภาณุรักษ์สำรวจแนวท่อก๊าซที่เส้น บางจาก บางปะอิน ปกติ เชียงราก งานต่อ		
		เนื่องแขวงทางหลวงชนบทเตรียมพื้นที่ขยายถนนไหล่ทางเส้นเชียงราก ปรับผิวดินเดิมให้เรียบ		
		บดอัดเพิ่มชั้นดินไม่มีผลกระทบถนน อย.5042 ถนนเชียงราก ,งานเดินLeakSurvey bpi all		
		route Permit.66.bpi.cd.0050	11:26	องอาจ
	Survey	*ศิวกรสำรวจแนวท่อนวนคร ปกติ	11:30	องอาจ
	Survey	*ธนาสิทธิ์สำรวจแนวท่อบางปูใหม่ ปกติ	11:33	องอาจ
	Survey	*อภิเชษฐ์สำรวจแนวท่อเหมราช WES ปกติ	11:38	ฏิณห์
	Survey	*นพดลสำรวจแนวท่อบางพลี SWAN - OTS BPL ปกติ	11:46	องอาจ
	Survey	*เฉลิมสำรวจแนวท่อนิคมฯ แพรกษา ปกติ	11:59	องอาจ
	Survey	*นพดลสำรวจแนวท่อบางพลี MTHMTH - OTS BPL ปกติ	12:00	องอาจ
	PM	*คุณ สุริยะ แจ้ง Cal.Test pressure ,Temp.ที่สถานี BV # 10 เสร็จสิ้นแล้ว	13:40	องอาจ
	Survey	*ศิวกรสำรวจแนวท่อนวนคร ปกติ	13:55	องอาจ
	Survey	*นพดลสำรวจแนวท่อลาดกระบัง เส้นฉลองกรุง ปกติ	14:00	องอาจ

รายงานการรับแจ้งเหตุของห้องควบคุม

ว/ด/ป	ประเภทงาน	รายงานการปฏิบัติงาน	เวลา	ผู้ปฏิบัติงาน
19-May-23	Survey	*ภาณุรักษ์สำรวจแนวท่อก๊าซที่โรจนะงานคืนพื้นที่โครงการ monopy ไม่มีผลกระทบต่อระบบ		
		งานคืนพื้นที่โครงการ king board2 ไม่มีผลกระทบต่อระบบ ,งานขุดต่อเนื่อง		
		ทำบ่อ sheet pile คร่อมแนวท่อ mpl225เป็นบ่อรับรับ-ส่ง boring jacking route26		
		โครงการวางท่อไปโรงงาน spayPermit.66.roj.ex.1076	14:48	องอาจ
20-May-23	Permit	*คุณ ธนาสิทธิ์ แจ้งงานขุดหาท่อน้ำประปา บริเวณ Soi 11B บ.Thai Castfilm เพื่อจะทำการ		
		วางแผนการจ่ายน้ำประปาให้กับโรงงานต่างๆได้ ก่อนเริ่มวางท่อน้ำประปาใหม่ต่อไป by		
		Gusco Permit No.EX-0539	9:27	สิทธิกร
	Survey	*คุณ สมชาย ทำการสำรวจแนวท่อก๊าซที่เส้น บางปูใหม่ ปกติ	9:40	สิทธิกร
	Survey	*คุณ สมชาย เข้าตรวจสอบสถานีก๊าซประจำวันที่ PRS#2	9:41	สิทธิกร
	Survey	*คุณ สมชาย ทำการสำรวจแนวท่อก๊าซที่ นิคมฯลาดกระบัง เส้น OTS-LKB มีงานโครงการ		
		สร้างรั้วกั้นพื้นที่นิคมตาม Permit 0668 วันนี้เข้าแบบเพื่อทำฟุตติ้ง นอกจากนี้ปกติ	10:05	สิทธิกร
	Survey	*คุณ สมชาย ทำการสำรวจแนวท่อก๊าซที่ นิคมฯบางปูเหนือ ปกติ	10:33	สิทธิกร
	Survey	*คุณ สมชาย ทำการสำรวจแนวท่อก๊าซที่ นิคมฯแพรกษา BHS ปกติ	10:33	สิทธิกร
	อื่นๆ	*คุณ โชตินรินทร์ แจ้งงานต่อเนื่องตรวจแนวท่อภายในโรงงาน yachioda nvk	10:40	สิทธิกร
	Survey	*คุณ สมชาย เข้าตรวจสอบสถานีก๊าซประจำวันที่ PRS#1	10:52	สิทธิกร
	Survey	*คุณ สมชาย ทำการสำรวจแนวท่อก๊าซที่ นิคมฯบางปู มีงานขุดหาท่อน้ำประปา บริเวณ Soi		
		11B บ.Thai Castfilm ตาม Permit No.EX-0539 นอกนั้นบริเวณอื่นปกติ	10:55	สิทธิกร
	Survey	*คุณ อภิเชษฐ์ ทำการสำรวจแนวท่อก๊าซที่ นิคมฯเหมราช WES ปกติ	11:12	สิทธิกร
	Survey	*คุณ พิทักษ์พล ทำการสำรวจแนวท่อก๊าซที่ นิคมฯนวนคร ปกติ	11:13	สิทธิกร
	Permit	*คุณ อภิเชษฐ์ แจ้งงานต่อเนื่องงานตรวจสอบ CIPS&DCVG ภายในนิคมเหมราช		
		ตาม Permit.66-WES-CD-0053	11:32	สิทธิกร
	อื่นๆ	* Gas Control ปตท.แจ้งกำหนดการ Run Pig จาก BV#9-BV#20 เริ่มปล่อย Pig		
		เวลาประมาณ 22:00 น.	11:40	สิทธิกร
	Survey	*คุณ นพดล ทำการสำรวจแนวท่อก๊าซที่ นิคมฯบางพลี เส้น SWAN OTS-BPL ปกติ	11:41	สิทธิกร
	Survey	*คุณ สมชาย เข้าตรวจสอบสถานีก๊าซประจำวันที่ BV#10	11:42	สิทธิกร
	Survey	*คุณ นพดล ทำการสำรวจแนวท่อก๊าซที่ OTS BPL- นิคมอุตฯ MTH ปกติ	11:58	สิทธิกร
	Survey	*คุณ พิทักษ์พล ทำการสำรวจแนวท่อก๊าซที่เส้น รังสิต ปกติ	12:23	สิทธิกร
	Survey	*คุณ สมชาย ทำการสำรวจแนวท่อก๊าซที่เส้น แพรกษา คลองขุด ซ.TDC เส้น BV#10 ปกติ	12:32	สิทธิกร
	Survey	*คุณ ภาณุรักษ์ ทำการสำรวจแนวท่อก๊าซที่โรจนะ มีงานคืนพื้นที่โครงการ monopy ไม่มีผล		
		กระทบต่อระบบ,งานคืนพื้นที่โครงการ king board2 ไม่มีผลกระทบต่อระบบ,งานต่อเนื่อง		
		ภายในบ่อsheet pile คร่อมแนวท่อ mpl225mm.บ่อรับรับ-ส่ง boring jacking 15m.แล้ว		
		เสร็จสิ้นและเทส ระบบท่อ route26 โครงการวางท่อไปโรงงาน spay Permit.66.roj.ex.1076	12:34	สิทธิกร

รายงานการรับแจ้งเหตุของห้องควบคุม

ว/ด/ป	ประเภทงาน	รายงานการปฏิบัติงาน	เวลา	ผู้ปฏิบัติงาน
20-May-23	Survey	*คุณ พิทักษ์พล ทำการสำรวจแนวท่อก๊าซที่ นิคมฯบางกะดี ปกติ	14:16	สิทธิกร
	Survey	*คุณ ภาณุรักษ์ ทำการสำรวจแนวท่อก๊าซที่เส้น บางปะอิน,บางจาก ปกติ		
		เชียงราก งานต่อเนื่องแขวงทางหลวงชนบทเตรียมพื้นที่ขยายถนนไหล่ทางเส้นเชียงราก		
		ปรับผิวดินเดิมให้เรียบ+บดอัดเพิ่มชั้นดินไม่มีผลกระทบ ถนน อย.5042 ถนนเชียงราก		
		Permit.66.bpi.ex.1071		
		แจ้งบ jst เริ่มงานเดินclip&dcvg all bpi Permit.66.bpi.cd.1062	16:12	สิทธิกร
	อื่นๆ	*แจ้งความพร้อมการ Run PIG เส้นท่อ BV9 - BV20 No.1/3 (Cleaning) พร้อมปล่อย PIG		
		วันที่ 20/05/2023 เวลา 22:00น. From Gas Control	20:23	องอาจ
	อื่นๆ	*เวลา 22:00น. หน่วยงาน วท. และ ปท.1 ทำการปล่อย PIG เส้นท่อ BV9 - BV20 No.1/3		
		(Cleaning) โดย PIG ผ่าน BV13 เวลา 22:41น. คาดการณ์ PIG เข้า Receiver BV20		
		วันที่ 21/05/2023 เวลา 06:24น. From Gas Control	22:07	องอาจ
	อื่นๆ	*เวลา 22:37น. งาน Run PIG เส้นท่อ BV9 - BV20 No.1/3 (Cleaning) ผ่าน BV13		
		คาดการณ์ผ่าน BV14 เวลา 23:45น. From Gas Control	22:44	องอาจ
	อื่นๆ	*เวลา 23:36น. งาน Run PIG เส้นท่อ BV9 - BV20 No.1/3 (Cleaning) ผ่าน BV14		
		คาดการณ์ผ่าน BV15 เวลา 00:24น. From Gas Control	23:43	องอาจ
21-May-23	อื่นๆ	*เวลา 00:19น. งาน Run PIG เส้นท่อ BV9 - BV20 No.1/3 (Cleaning) ผ่าน BV15		
		คาดการณ์ผ่าน BV16 เวลา 01:37 น. From Gas Control	0:25	องอาจ
	อื่นๆ	*เวลา 01:10น. งาน Run PIG เส้นท่อ BV9 - BV20 No.1/3 (Cleaning) ผ่าน BV16		
		คาดการณ์ผ่าน BV17 เวลา 02:22 น. From Gas Control	1:24	องอาจ
	อื่นๆ	*งาน Run PIG เส้นท่อ BV9 - BV20 No.1/3 (Cleaning) จากอุปกรณ์ Tracking PIG		
		คาดผ่าน BV17 เวลา 02:18น // โดย PIG ผ่าน BV18 เวลา 03:32 น. From Gas Control	3:35	องอาจ
	อื่นๆ	*เวลา 03:45 น. งาน Run PIG เส้นท่อ BV9 - BV20 No.1/3 (Cleaning) ผ่าน BV18		
		คาดการณ์ผ่าน BV19 เวลา 05:04 น. From Gas Control	3:52	องอาจ
	อื่นๆ	*เวลา 05:15 น. งาน Run PIG เส้นท่อ BV9 - BV20 No.1/3 (Cleaning) ผ่าน BV19		
		คาดการณ์ PIG เข้า Receiver ที่ BV20 เวลา 06:20 น. From Gas Control	5:24	องอาจ
	อื่นๆ	*เวลา 06:45 น. งาน Run PIG เส้นท่อ BV9 - BV20 No.1/3 (Cleaning) เข้า Receiver		
		ที่ BV20 From Gas Control	6:52	องอาจ
	อื่นๆ	*คุณ พลวัตร แจ้งเข้าถอด TURBINE RUN A OTS-LKB เพื่อส่ง Cal.	8:58	สิทธิกร
	อื่นๆ	*สรุปผลงาน Run PIG เส้นท่อ BV9 - BV20 No.1/3 (Cleaning) สภาพ PIG สึกหรอเล็ก		
		น้อย ,พบ Mill scale ประมาณ 13 kg. ,ไม่พบ Liquid From Gas Control	9:23	สิทธิกร
	Survey	*คุณ นพดล เข้าตรวจสอบสถานีก๊าซประจำวันที่ PRS#3	9:25	สิทธิกร
	Survey	*คุณ สมชาย ทำการสำรวจแนวท่อก๊าซที่เส้น บางปูใหม่ ปกติ	10:01	สิทธิกร

รายงานการรับแจ้งเหตุของห้องควบคุม

ว/ด/ป	ประเภทงาน	รายงานการปฏิบัติงาน	เวลา	ผู้ปฏิบัติงาน
21-May-23	Survey	*คุณ สมชาย เข้าตรวจสอบสถานีก๊าซประจำวันที่ PRS#2	10:02	สิทธิกร
	Survey	*คุณ นพดล ทำการสำรวจแนวท่อก๊าซที่ นิคมฯลาดกระบัง เส้น OTS-LKB มีงานโครงการ		
		สร้างรั้วกั้นพื้นที่นิคมตาม Permit 0668 วันนี้เข้าแบบเพื่อทำฟุตติ้ง นอกจากนี้ปกติ	10:07	สิทธิกร
	Survey	*คุณ พิทักษ์พล ทำการสำรวจแนวท่อก๊าซที่ นิคมฯนวนคร ปกติ	10:27	สิทธิกร
	Survey	*คุณ สมชาย ทำการสำรวจแนวท่อก๊าซที่ นิคมฯบางปูเหนือ ปกติ	10:49	สิทธิกร
	Survey	*คุณ สมชาย ทำการสำรวจแนวท่อก๊าซที่ นิคมฯแพรกษา BHS ปกติ	10:49	สิทธิกร
	Survey	*คุณ นพดล เข้าตรวจสอบสถานีก๊าซประจำวันที่ OTS-BPL	10:58	สิทธิกร
	Survey	*คุณ สมชาย เข้าตรวจสอบสถานีก๊าซประจำวันที่ PRS#1	11:05	สิทธิกร
	Survey	*คุณ สมชาย ทำการสำรวจแนวท่อก๊าซที่ นิคมฯบางปู ปกติ	11:05	สิทธิกร
	Survey	*คุณ อภิเชษฐ์ ทำการสำรวจแนวท่อก๊าซที่ นิคมฯเหมราช WES ปกติ	11:06	สิทธิกร
	Survey	*คุณ สมชาย เข้าตรวจสอบสถานีก๊าซประจำวันที่ BV#10	11:37	สิทธิกร
	Survey	*คุณ พิทักษ์พล ทำการสำรวจแนวท่อก๊าซที่ นิคมฯบางกะดี ปกติ	11:41	สิทธิกร
	Survey	*คุณ นพดล ทำการสำรวจแนวท่อก๊าซที่ นิคมฯบางพลี เส้น SWAN OTS-BPL ปกติ	11:51	สิทธิกร
	Survey	*คุณ ภาณุรักษ์ ทำการสำรวจแนวท่อก๊าซที่เส้น บางปะอิน,บางจาก ปกติ		
		เชียงราก งานต่อเนื่องแขวงทางหลวงชนบทเตรียมพื้นที่ขยายถนนไหล่ทางเส้นเชียงราก		
		ปรับผิวดินเดิมให้เรียบ+บดอัดเพิ่มชั้นดินไม่มีผลกระทบ ถนน อย.5042 ถนนเชียงราก		
		Permit.66.bpi.ex.1071		
		แจ้งบ jst เริ่มงานเดินclip&dcvg all bpi Permit.66.bpi.cd.1062	11:55	สิทธิกร
	Survey	*คุณ สมชาย ทำการสำรวจแนวท่อก๊าซที่เส้น แพรกษา คลองขุด ซ.TDC เส้น BV#10 ปกติ	12:24	สิทธิกร
	Survey	*คุณ นพดล ทำการสำรวจแนวท่อก๊าซที่ OTS BPL- นิคมอุตฯ MTH ปกติ	12:28	สิทธิกร
	อื่นๆ	*คุณ จรัล แจ้งเสร็จงานเข้าถอด TURBINE RUN A OTS-LKB เพื่อส่ง Cal.	14:00	สิทธิกร
	Survey	*คุณ ภาณุรักษ์ ทำการสำรวจแนวท่อก๊าซที่โรจนะ มีงานคืนพื้นที่โครงการ monopy ไม่มีผล		
		กระทบต่อระบบ,งานคืนพื้นที่โครงการ king board2 ไม่มีผลกระทบต่อระบบ,งานต่อเนื่อง		
		ภายในบ่อsheet pile คร่อมแนวท่อ mpl225mm.บ่อรับรับ-ส่ง boring jacking 15m.แล้ว		
		เสร็จสิ้นและเทส ระบบท่อ route26 โครงการวางท่อไปโรงงาน spay Permit.66.roj.ex.1076		
		งานรื้อ Bracing ชั้น 2 จากระดับพื้น อยู่ที่ 50 cm.ลงทรายเต็มบ่อเรียบร้อย		
		วันนี้กลบเต็มบ่อไปก่อน พรุ่งนี้ถอนsheet pile p1-p2	14:59	สิทธิกร
	Survey	*คุณ พิทักษ์พล ทำการสำรวจแนวท่อก๊าซที่เส้น รังสิต ปกติ	14:59	สิทธิกร
22-May-23	Survey	*คุณ เฉลิม ทำการสำรวจแนวท่อก๊าซที่ นิคมฯบางปูเหนือ ปกติ	9:34	สิทธิกร
	Permit	*คุณ ภาณุรักษ์ แจ้งงานต่อเนื่องภายในบ่อsheet pile คร่อมแนวท่อและเริ่มถอนsheet pile		
		p1-p2 mpl225mm.บ่อรับรับ-ส่ง boring jacking 15m.แล้วเสร็จสิ้นและเทส ระบบท่อ	9:53	สิทธิกร
		route26 โครงการวางท่อไปโรงงาน spay Permit.66.roj.ex.1076	9:54	สิทธิกร

รายงานการรับแจ้งเหตุของห้องควบคุม

ว/ด/ป	ประเภทงาน	รายงานการปฏิบัติงาน	เวลา	ผู้ปฏิบัติงาน
22-May-23	Survey	*คุณ เฉลิม เข้าตรวจสอบสถานีก๊าซประจำวันที่ BV#10	9:59	สิทธิกร
	Survey	*คุณ นพดล ทำการสำรวจแนวท่อก๊าซที่ นิคมฯลาดกระบัง เส้น OTS-LKB มีงานโครงการ		
		สร้างรั้วกั้นพื้นที่นิคมมีการทำงานเข้าแบบและทำฟุตติ้งงานไม่มีผลกระทบ นอกจากนี้ปกติ	10:19	สิทธิกร
	Survey	*คุณ ศิวกร ทำการสำรวจแนวท่อก๊าซที่ นิคมฯบางกะดี ปกติ	10:24	สิทธิกร
	Survey	*คุณ เฉลิม ทำการสำรวจแนวท่อก๊าซที่เส้น แพรกษา คลองขุด ซ.TDC เส้น BV#10 ปกติ	10:40	สิทธิกร
	Survey	*คุณ ธนาสิทธิ์ ทำการสำรวจแนวท่อก๊าซที่เส้น บางปูใหม่ มีงานตอกเสาเข็มทำสะพานเข้า		
		ออกหมู่บ้านเสนา ห่างจากท่อก๊าซฯประมาณ 6 เมตร ไม่มีผลกระทบกับแนวท่อก๊าซฯนอก		
		จากนี้ปกติ	10:58	สิทธิกร
	Survey	*คุณ ธนาสิทธิ์ เข้าตรวจสอบสถานีก๊าซประจำวันที่ PRS#2	11:04	สิทธิกร
	อื่นๆ	*คุณ พิทักษ์พล แจ้งเปลี่ยนถังดับเพลิงใหม่ 2 ถัง โรงงาน UHA SIAM นวนครเนื่องจาก		
		ยกเลิกการใช้งานถังดับเพลิงรุ่นเก่าสารเคมี 6a-20b ให้เป็นของใหม่ สารเคมี 10a-40b		
		เพื่อประสิทธิภาพดีกว่า	11:34	สิทธิกร
	Survey	*คุณ นพดล ทำการสำรวจแนวท่อก๊าซที่ นิคมฯบางพลี เส้น SWAN OTS-BPL ปกติ	11:40	สิทธิกร
	Survey	*คุณ เฉลิม ทำการสำรวจแนวท่อก๊าซที่ นิคมฯแพรกษา BHS ปกติ	11:43	สิทธิกร
	อื่นๆ	*คุณ ธีรศักดิ์ แจ้งเปลี่ยนถังดับเพลิงใหม่โรงงาน mmi นวนคร	11:45	สิทธิกร
	Survey	*คุณ ธนาสิทธิ์ เข้าตรวจสอบสถานีก๊าซประจำวันที่ PRS#1	11:53	สิทธิกร
	Survey	*คุณ ธนาสิทธิ์ ทำการสำรวจแนวท่อก๊าซที่ นิคมฯบางปู ปกติ	11:54	สิทธิกร
	Survey	*คุณ ศิวกร ทำการสำรวจแนวท่อก๊าซที่ นิคมฯนวนคร ปกติ	11:55	สิทธิกร
	Survey	*คุณ นพดล ทำการสำรวจแนวท่อก๊าซที่ OTS BPL- นิคมอุตฯ MTH ปกติ	11:56	สิทธิกร
	Permit	*คุณ อภิเชษฐ์ แจ้งงานต่อเนื่องงานตรวจสอบ CIPS&DCVG ภายในนิคมเหมราช		
		ตาม Permit.66-WES-CD-0053	12:04	สิทธิกร
	Survey	*คุณ อภิเชษฐ์ ทำการสำรวจแนวท่อก๊าซที่ นิคมฯเหมราช WES มีงานตาม Permit.		
		66-WES-CD-0053 นอกจากนี้ปกติ	12:09	สิทธิกร
	Survey	*คุณ ภาณุรักษ์ ทำการสำรวจแนวท่อก๊าซที่โรจนะ มีงานคืนพื้นที่โครงการ monopy ไม่มีผล		
		กระทบต่อระบบ,งานคืนพื้นที่โครงการ king board2 ไม่มีผลกระทบต่อระบบ,งานต่อเนื่อง		
		ภายในบ่อsheet pile คร่อมแนวท่อและการรื้อถอน sheet pile p1-p2 mpl225mm.บ่อรับ		
		รับ-ส่ง (หยุดงานรื้อถอน sheet pile ชั่วคราว รอซ่อม Vibro เสีย)		
		ทำการขุดเปิดแนวช่องวางท่อใหม่และทำบ่อเพื่อเป็นจุดตัดต่อระบบโครงการวางท่อไป		
		โรงงาน spay route 26 Permit.66.roj.ex.1076	12:38	สิทธิกร
	PM	*คุณ มังกร ITS แจ้งขอรีโมทเข้า Pm เครื่อง SCADA 7-8	13:30	สิทธิกร
	Permit	*คุณ อภิเชษฐ์ แจ้งงาน HDDวางท่อร้อยสายFiber Opticขนาด125MM. บริเวณถนนE3		
		หน้าโรงงาน sumiriko ใกล้แนวท่อก๊าซHDPE110MM. ช่างบ่อวาล์ว 152-149		
		Permit 66-WES-EX-0215	13:58	สิทธิกร

รายงานการรับแจ้งเหตุของห้องควบคุม

ว/ด/ป	ประเภทงาน	รายงานการปฏิบัติงาน	เวลา	ผู้ปฏิบัติงาน
22-May-23	Survey	*คุณ ศิวกร ทำการสำรวจแนวท่อก๊าซที่เส้น รังสิต ปกติ	14:01	สิทธิกร
	Alarm SCADA	*PRS#4 AC FAIL เนื่องจากการไฟฟ้าตัดไฟทำงานจนถึงเวลา 16:00 น.แจ้งคุณศิวกรทราบ	14:05	สิทธิกร
	อื่นๆ	*คุณ พิทักษ์พล แจ้งเปลี่ยนถังดับเพลิงใหม่2ถังโรงงาน kanom sakolนวนคร	14:54	สิทธิกร
	Alarm SCADA	*PRS#4 AC Normal ระบบไฟฟ้าปกติ	15:06	สิทธิกร
	Survey	*คุณ ภาณุรักษ์ ทำการสำรวจแนวท่อก๊าซที่เส้น บางปะอิน,บางจาก ปกติ		
		เชียงราก งานต่อเนื่องแขวงทางหลวงชนบทเตรียมพื้นที่ขยายถนนไหล่ทางเส้นเชียงราก		
		ปรับผิวดินเดิมให้เรียบ+บดอัดเพิ่มชั้นดินไม่มีผลกระทบ ถนน อย.5042 ถนนเชียงราก		
		บ.jst งานต่อเนื่องเดินclip&dcvg all bpi Permit.66.bpi.cd.1062	16:23	สิทธิกร
23-May-23	Permit	*คุณ นพดล แจ้งงานปรับปรุงรางระบายน้ำฝน พื้นที่นิคมฯลาดกระบัง ซ.G1/3 ของทาง		
		บ.PCT ตาม Permit 66-LKB-EX-0671	9:41	สุเมธ
	PM	*คุณ สุริยะ ทำ PM ที่ OTS-RST	10:10	สุเมธ
	Survey	*คุณ ศิวกร ทำการสำรวจแนวท่อก๊าซที่ นิคมฯบางกะดี ปกติ	10:10	สุเมธ
	Survey	*คุณ สุพรรณ ทำการสำรวจแนวท่อก๊าซที่เส้น บางปูใหม่ ปกติ	10:12	สุเมธ
	Survey	*คุณ นพดล ทำการสำรวจแนวท่อก๊าซที่ นิคมฯลาดกระบัง มีงานปรับปรุงรางน้ำฝน ซ.G1/3		
		ตาม Permit 66-LKB-EX-0671, งานโครงการสร้างรั้วกั้นพื้นที่นิคม มีการทำงานเข้าแบบและ		
		ทำฟุตติ้ง งานไม่มีผลกระทบ, เส้น OTS-LKB ปกติ	10:19	สุเมธ
	Survey	*คุณ สมชาย ทำการสำรวจแนวท่อก๊าซที่ นิคมฯแพรกษา BHS, นิคมฯบางปู ปกติ	10:20	สุเมธ
	Survey	*คุณ อภิเชษฐ์ ทำการสำรวจแนวท่อก๊าซที่ นิคมฯเหมราช WES มีงาน HDD วางท่อร้อยสาย		
		Fiber Optic ขนาด125 มม.บริเวณ ถ.E3 หน้าโรงงาน Sumiriko ใกล้แนวท่อก๊าซ 110 มม.		
		ช่วงบ่อวาล์ว 152-149 ตาม Permit 66-WES-EX-0215 นอกนั้นปกติ	10:21	สุเมธ
	Survey	*คุณ นพดล ทำการสำรวจแนวท่อก๊าซที่ นิคมฯบางพลี เส้น OTS-BPL ปกติ	11:37	สุเมธ
	Survey	*คุณ สมชาย ทำการสำรวจแนวท่อก๊าซที่เส้น บางปูเหนือ, แพรกษา ซ.TDC คลองขุด เส้น		
		BV#10 ปกติ	11:38	สุเมธ
	Permit	*คุณ ธนาสิทธิ์ แจ้งงานเดิน CIPS BPM ตาม Permit 66-BPM-CD-0725	11:46	สุเมธ
	Survey	*คุณ ศิวกร ทำการสำรวจแนวท่อก๊าซที่ นิคมฯนวนคร มีงานขุดวางท่อระบายน้ำฝนของนิคม		
		ตัดผ่านแนวท่อก๊าซ 160, 110 มม.ถนนนวนคร 10 ตาม Prmit 66-nvk-ex-1015 นอกนั้น		
		ปกติ	11:57	สุเมธ
	Survey	*คุณ นพดล ทำการสำรวจแนวท่อก๊าซที่ เส้น OTS-BPL, M-Thai ปกติ	12:02	สุเมธ
	PM	*คุณ สุริยะ ทำ PM ที่ OTS-RST เสร็จแล้ว	13:05	สุเมธ
	Survey	*คุณ ศิวกร ทำการสำรวจแนวท่อก๊าซที่เส้น รังสิต ปกติ	13:44	สุเมธ
	Survey	*คุณ ภาณุรักษ์ ทำการสำรวจแนวท่อก๊าซที่เส้น บางจาก บางปะอิน เชียงราก มีงานแขวงทาง		
		หลวงชนบทพื้นที่ขยายถนนไหล่ทางเส้นเชียงราก ปรับผิวดินเดิมให้เรียบ+บดอัดเพิ่มชั้นดิน ไม่		

รายงานการรับแจ้งเหตุของห้องควบคุม

ว/ด/ป	ประเภทงาน	รายงานการปฏิบัติงาน	เวลา	ผู้ปฏิบัติงาน
		มีผลกระทบ อย.5042 ถนนเชียงราก, บ.JST เดิน Clip & DCVG พื้นที่ BPI ตาม Permit		
		66-bpi-cd-1062 นอกนั้นปกติ	14:38	สุเมธ
	Survey	*คุณ ภาณุรักษ์ ทำการสำรวจแนวท่อก๊าซที่ นิคมฯโรจนะ มีงานคืนพื้นที่โครงการ Monopy		
		ไม่มีผลกระทบต่อระบบท่อก๊าซ, งานคืนพื้นที่โครงการ King Board 2 ไม่มีผลกระทบต่อ		
		ระบบท่อก๊าซ, งานบ่อ Sheet Pile คร่อมแนวท่อและการรื้อถอน Sheet Pile P1 - P2 MPL		
		225 มม.บ่อรับรับ-ส่ง ทำการขุดเปิดแนวช่องวางท่อใหม่และทำบ่อเพื่อเป็นจุดตัดต่อ ระบบ		
		โครงการวางท่อไปโรงงาน Spay Route 26 ตาม Permit 66-ROJ-EX-1076 นอกนั้นปกติ	14:40	สุเมธ
	Permit	*คุณ ศิวกร แจ้งงานตาม Prmit 66-nvk-ex-1015 ขุดวางท่อระบายน้ำฝน ทำการขุดวางที่		
		ละข้าง เสร็จแล้วถึงจะขุดอีกข้างหนึ่ง	15:42	สุเมธ
24-May-23	Survey	*คุณ เฉลิม ทำการสำรวจแนวท่อก๊าซที่เส้น บางปูเหนือ ปกติ	9:41	สุเมธ
	Permit	*คุณ นพดล แจ้งงานปรับปรุงรางระบายน้ำฝน พื้นที่นิคมฯลาดกระบัง ซ.G1/3 ของทาง		
		บ.PCT ตาม Permit 66-LKB-EX-0671, วันนี้ขุดปรับแต่งตัวรางและทำแบบเทปูนทำตัวราง		
		ระบาย	10:11	สุเมธ
	Survey	*คุณ นพดล ทำการสำรวจแนวท่อก๊าซที่ นิคมฯลาดกระบัง มีงานตาม Permit 66-LKB-EX-0		
		671, งานโครงการสร้างรั้วกั้นพื้นที่นิคม มีการทำงานเข้าแบบและทำฟุตติ้ง งานไม่มีผลกระ		
		ทบ, เส้น OTS-LKB ปกติ	10:13	สุเมธ
	Survey	*คุณ วริทธิ์ ทำการสำรวจแนวท่อก๊าซที่ นิคมฯเหมราช WES มีงาน HDD วางท่อร้อยสาย		
		Fiber Optic ขนาด125 มม.บริเวณ ถ.E3 หน้าโรงงาน Sumiriko &ทางแยก LLIT2 ใกล้แนว		
		ท่อก๊าซ 110, 225 มม.ช่วงบ่อวาล์ว 152-149, 206 ตาม Permit 66-WES-EX-0215 นอกนั้น		
		ปกติ	10:19	สุเมธ
	Survey	*คุณ ธนาสิทธิ์ ทำการสำรวจแนวท่อก๊าซที่เส้น บางปูใหม่ ปกติ มีงานเดิน CIPS BPM ตาม		
		Permit 66-BPM-CD-0725	10:25	สุเมธ
	Survey	*คุณ เฉลิม เข้าตรวจสอบสถานีก๊าซประจำวันที่ BV#10	10:27	สุเมธ
	Survey	*คุณ ศิวกร ทำการสำรวจแนวท่อก๊าซที่ นิคมฯบางกะดี ปกติ	10:30	สุเมธ
	Survey	*คุณ ธนาสิทธิ์ เข้าตรวจสอบสถานีก๊าซประจำวันที่ PRS#2	10:32	สุเมธ
	Survey	*คุณ เฉลิม ทำการสำรวจแนวท่อก๊าซที่เส้น แพรกษา ซ.TDC คลองขุด เส้น BV#10 ปกติ	11:03	สุเมธ
	Permit	*คุณ จรัล แจ้งงานปรับปรุงสภาพสีสถานีก๊าซ Fuji Seal Packaging ตาม Permit 66-BPM-		
		CD-0718	11:03	สุเมธ
	Survey	*คุณ ธนาสิทธิ์ เข้าตรวจสอบสถานีก๊าซประจำวันที่ PRS#1	11:12	สุเมธ
	Activities in area	*เกิดเหตุเพลิงไหม้ที่ บ.นิวเวิลด์ บริเวณในซอย TJC เส้นสุขุมวิท ใกล้นิคมฯบางปู ตรวจสอบ		
		แล้วตอนนี้ไม่มีผลกระทบต่อแนวท่อก๊าซและลูกค้าก๊าซฯของ PTT NGD, ขณะนี้ทีม OP SZ		
		เฝ้าระวัง และติดตามเหตุการณ์ อย่างใกล้ชิด	11:36	สุเมธ

รายงานการรับแจ้งเหตุของห้องควบคุม

ว/ด/ป	ประเภทงาน	รายงานการปฏิบัติงาน	เวลา	ผู้ปฏิบัติงาน
	Survey	*คุณ ธนาสิทธิ์ ทำการสำรวจแนวท่อก๊าซที่ นิคมฯบางปู ปกติ	11:43	สุเมธ
	Survey	*คุณ นพดล ทำการสำรวจแนวท่อก๊าซที่ นิคมฯบางพลี เส้น OTS-BPL ปกติ	11:45	สุเมธ
	Survey	*คุณ เฉลิม ทำการสำรวจแนวท่อก๊าซที่ นิคมฯแพรกษา BHS ปกติ	11:50	สุเมธ
	Survey	*คุณ ศิวกร ทำการสำรวจแนวท่อก๊าซที่เส้น รังสิต ปกติ	11:55	สุเมธ
	Survey	*คุณ นพดล ทำการสำรวจแนวท่อก๊าซที่ เส้น OTS-BPL, M-Thai ปกติ	12:04	สุเมธ
	Activities in area	*จากการเกิดเหตุเพลิงไหม้ที่ บ.นิวเวิลด์ บริเวณในซอย TJC เส้นสุขุมวิท ใกล้นิคมฯบางปู		
		ตอนนี้ ควบคุมเพลิงไหม้ได้แล้ว	13:55	สุเมธ
	PM	*คุณ สุริยะ ทำการ Cal.Test Flowcom OTS-ROJ#2	14:12	สุเมธ
	Survey	*คุณ ภาณุรักษ์ ทำการสำรวจแนวท่อก๊าซที่เส้น บางจาก บางปะอิน เชียงราก มีงานแขวงทาง		
		หลวงชนบทพื้นที่ขยายถนนไหล่ทางเส้นเชียงราก ปรับผิวดินเดิมให้เรียบ+บดอัดเพิ่มชั้นดิน ไม่		
		มีผลกระทบ อย.5042 ถนนเชียงราก, บ.JST เดิน Clip & DCVG พื้นที่ BPI ตาม Permit		
		66-bpi-cd-1062 นอกนั้นปกติ	14:28	สุเมธ
	Survey	*คุณ ศิวกร ทำการสำรวจแนวท่อก๊าซที่ นิคมฯนวนคร มีงานขุดกดเสาเข็ม 8 ม. 6 ต้นเพื่อทำ		
		ฐานรากเสาไฟฟ้า 115 kv ขนานแนวท่อ 12"บริเวณด้านหลัง นิคมฯนวนคร ตาม Permit		
		66-nvk-ex-1016 นอกนั้นปกติ	14:44	สุเมธ
	Survey	*คุณ ภาณุรักษ์ ทำการสำรวจแนวท่อก๊าซที่ นิคมฯโรจนะ มีงานคืนพื้นที่โครงการ Monopy		
		ไม่มีผลกระทบต่อระบบท่อก๊าซ, งานคืนพื้นที่โครงการ King Board 2 ไม่มีผลกระทบต่อ		
		ระบบท่อก๊าซ, งานบ่อ Sheet Pile คร่อมแนวท่อและการรื้อถอน Sheet Pile P1 - P2 MPL		
		225 มม.บ่อรับรับ-ส่ง เตรียมพื้นที่เพื่อเป็นจุดตัดต่อระบบโครงการวางท่อไปโรงงาน Spay		
		Route 26 ตาม Permit 66-ROJ-EX-1076 นอกนั้นปกติ	16:09	สุเมธ
	PM	*คุณ สุริยะ ทำการ Cal.Test Flowcom OTS-ROJ#2 เสร็จแล้ว	17:25	สุเมธ
25-May-23	Survey	*คุณ เฉลิม ทำการสำรวจแนวท่อก๊าซที่เส้น บางปูเหนือ ปกติ	9:40	สุเมธ
	Permit	*คุณ นพดล แจ้งงาน Gas Pipeline Leak Survey พื้นที่ LKB ของทาง EPE ตาม Permit		
		66-LKB-CD-0727	9:47	สุเมธ
	Permit	*คุณ นพดล แจ้งงานปรับปรุงรางระบายน้ำฝน พื้นที่นิคมฯลาดกระบัง ซ.G1/3 ของทาง		
		บ.PCT ตาม Permit 66-LKB-EX-0671, วันนี้ขุดปรับแต่งตัวรางและทำแบบเทปูนทำตัวราง		
		ระบาย	10:04	สุเมธ
	Survey	*คุณ เฉลิม เข้าตรวจสอบสถานีก๊าซประจำวันที่ BV#10	10:12	สุเมธ
	Survey	*คุณ นพดล ทำการสำรวจแนวท่อก๊าซที่ นิคมฯลาดกระบัง มีงานตาม Permit 66-LKB-EX-0		
		671, 66-LKB-CD-0727, งานโครงการสร้างรั้วกั้นพื้นที่นิคม มีการทำงานเข้าแบบและทำ		
		ฟุตติ้ง งานไม่มีผลกระทบ, เส้น OTS-LKB ปกติ	10:16	สุเมธ
	Survey	*คุณ ศิวกร ทำการสำรวจแนวท่อก๊าซที่ นิคมฯบางกะดี ปกติ	10:27	สุเมธ

รายงานการรับแจ้งเหตุของห้องควบคุม

ว/ด/ป	ประเภทงาน	รายงานการปฏิบัติงาน	เวลา	ผู้ปฏิบัติงาน
	Survey	*คุณ เฉลิม ทำการสำรวจแนวท่อก๊าซที่เส้น แพรกษา ซ.TDC คลองขุด เส้น BV#10 ปกติ	10:41	สุเมธ
	Survey	*คุณ เฉลิม เข้าตรวจสอบสถานีก๊าซประจำวันที่ PRS#1	10:42	สุเมธ
	Survey	*คุณ วริทธิ์ ทำการสำรวจแนวท่อก๊าซที่ นิคมฯเหมราช WES มีงาน HDD วางท่อร้อยสาย		
		Fiber Optic ขนาด125 มม.บริเวณ ถ.E3 หน้าโรงงาน Sumiriko &ทางแยก LLIT2 ใกล้แนว		
		ท่อก๊าซ 110, 160 มม.ช่วงบ่อวาล์ว 152-149, 172 ตาม Permit 66-WES-EX-0215 นอกนั้น		
		ปกติ	10:19	สุเมธ
	Survey	*คุณ นพดล ทำการสำรวจแนวท่อก๊าซที่ นิคมฯบางพลี เส้น OTS-BPL ปกติ	11:35	สุเมธ
	Survey	*คุณ เฉลิม ทำการสำรวจแนวท่อก๊าซที่ นิคมฯแพรกษา BHS ปกติ	11:38	สุเมธ
	Survey	*คุณ ศิวกร ทำการสำรวจแนวท่อก๊าซที่ นิคมฯนวนคร ปกติ	11:43	สุเมธ
	Survey	*คุณ เฉลิม เข้าตรวจสอบสถานีก๊าซประจำวันที่ PRS#2	11:45	สุเมธ
	Survey	*คุณ นพดล ทำการสำรวจแนวท่อก๊าซที่ เส้น OTS-BPL, M-Thai ปกติ	11:53	สุเมธ
	Survey	*คุณ เฉลิม ทำการสำรวจแนวท่อก๊าซที่ นิคมฯบางปู ปกติ	12:14	สุเมธ
	Survey	*คุณ ภาณุรักษ์ ทำการสำรวจแนวท่อก๊าซที่เส้น บางจาก บางปะอิน เชียงราก มีงานแขวงทาง		
		หลวงชนบทพื้นที่ขยายถนนไหล่ทางเส้นเชียงราก ปรับผิวดินเดิมให้เรียบ+บดอัดเพิ่มชั้นดิน ไม่		
		มีผลกระทบ อย.5042 ถนนเชียงราก, บ.JST เดิน Clip & DCVG พื้นที่ BPI ตาม Permit		
		66-bpi-cd-1062 นอกนั้นปกติ	12:46	สุเมธ
	Survey	*คุณ เฉลิม ทำการสำรวจแนวท่อก๊าซที่เส้น บางปูใหม่ ปกติ มีงานเดิน CIPS BPM ตาม		
		Permit 66-BPM-CD-0725	12:59	สุเมธ
	PM	*คุณ สุริยะ ทำการ Cal.Press & Temp OTS-WES	13:30	สุเมธ
	Survey	*คุณ ศิวกร ทำการสำรวจแนวท่อก๊าซที่เส้น รังสิต ปกติ	14:05	สุเมธ
	Survey	*คุณ ภาณุรักษ์ ทำการสำรวจแนวท่อก๊าซที่ นิคมฯโรจนะ มีงานคืนพื้นที่โครงการ Monopy		
		ไม่มีผลกระทบต่อระบบท่อก๊าซ, งานคืนพื้นที่โครงการ King Board 2 ไม่มีผลกระทบต่อ		
		ระบบท่อก๊าซ, งานบ่อ Sheet Pile คร่อมแนวท่อและการรื้อถอน Sheet Pile P1 - P2 MPL		
		225 มม.บ่อรับรับ-ส่ง เตรียมพื้นที่เพื่อเป็นจุดตัดต่อระบบโครงการวางท่อไปโรงงาน Spay		
		Route 26 ตาม Permit 66-ROJ-EX-1076 นอกนั้นปกติ	15:24	สุเมธ
	PM	*คุณ สุริยะ Cal.Press & Temp OTS-WES เสร็จแล้ว มีการสลับ Turbine มาใช้ Run A	17:28	สุเมธ
26-May-23	PM	*คุณ โชตินรินทร์ เข้าทำงาน Overhaul ชุด PCV Modify OTS-NVK ที่ OTS-RST	8:34	สุเมธ
	Survey	*คุณ เฉลิม ทำการสำรวจแนวท่อก๊าซที่เส้น บางปูเหนือ ปกติ	9:44	สุเมธ
	Activities in area	*คุณ สิทธิศักดิ์ 0623374112 แจ้งตอนนี้จะมีงานปักเสาไฟฟ้าใหม่ 1 ต้น ซ.4A นิคมฯบางปู		
		แจ้ง คุณ ธนาสิทธิ์ รับทราบ	9:48	สุเมธ
	Permit	*คุณ นพดล แจ้งงานปรับปรุงรางระบายน้ำฝน พื้นที่นิคมฯลาดกระบัง ซ.G1/3 ของทาง		
		บ.PCT ตาม Permit 66-LKB-EX-0671, วันนี้ขุดปรับแต่งตัวรางและทำแบบเทปูนทำตัวราง		

OP-FO-038-02

รายงานการรับแจ้งเหตุของห้องควบคุม

ว/ด/ป	ประเภทงาน	รายงานการปฏิบัติงาน	เวลา	ผู้ปฏิบัติงาน
		ระบาย	9:52	สุเมธ
	Activities in area	*โชตินรินทร์ แจ้งทำการปิดวาล์ว No.200 ที่จ่ายก๊าซฯเข้า บ.Fujikura 2 นิคมฯนวนคร (แจ้ง		
		ยกเลิกการใช้ก๊าซฯ)	10:00	สุเมธ
	Survey	*คุณ อภิเชษฐ์ ทำการสำรวจแนวท่อก๊าซที่ นิคมฯเหมราช WES มีงาน HDD วางท่อร้อยสาย		
		Fiber Optic ขนาด125 มม.บริเวณ ถ.E3 หน้าโรงงาน Sumiriko ใกล้แนวท่อก๊าซ 110 มม.		
		ช่วงบ่อวาล์ว 152-149 ตาม Permit 66-WES-EX-0215 นอกนั้นปกติ	10:01	สุเมธ
	Activities in area	*คุณ ธนาสิทธิ์ แจ้งงานปักเสาไฟฟ้าใหม่ 1 ต้น ซ.4A นิคมฯบางปู ปักแนวเดิม ด้านหลังทาง		
		เท้าริมรางระบายน้ำ ไม่มีแนวท่อก๊าซฯ ห่างเกิน 10 ม.	10:06	สุเมธ
	Survey	*คุณ นพดล ทำการสำรวจแนวท่อก๊าซที่ นิคมฯลาดกระบัง มีงานตาม Permit 66-LKB-EX-0		
		671, งานโครงการสร้างรั้วกั้นพื้นที่นิคม มีการทำงานเข้าแบบและทำฟุตติ้ง งานไม่มีผลกระ		
		ทบ, เส้น OTS-LKB ปกติ	10:08	สุเมธ
	Survey	*คุณ เฉลิม เข้าตรวจสอบสถานีก๊าซประจำวันที่ BV#10	10:18	สุเมธ
	Survey	*คุณ ศิวกร ทำการสำรวจแนวท่อก๊าซที่ นิคมฯนวนคร ปกติ	10:47	สุเมธ
	Survey	*คุณ ธนาสิทธิ์ เข้าตรวจสอบสถานีก๊าซประจำวันที่ PRS#1	10:51	สุเมธ
	Survey	*คุณ เฉลิม ทำการสำรวจแนวท่อก๊าซที่เส้น แพรกษา ซ.TDC คลองขุด เส้น BV#10 ปกติ	10:53	สุเมธ
	Survey	*คุณ ธนาสิทธิ์ เข้าตรวจสอบสถานีก๊าซประจำวันที่ PRS#2	11:06	สุเมธ
	Survey	*คุณ ธนาสิทธิ์ ทำการสำรวจแนวท่อก๊าซที่ นิคมฯบางปู ปกติ	11:27	สุเมธ
	Survey	*คุณ นพดล ทำการสำรวจแนวท่อก๊าซที่ นิคมฯบางพลี เส้น OTS-BPL ปกติ	11:38	สุเมธ
	Survey	*คุณ เฉลิม ทำการสำรวจแนวท่อก๊าซที่ นิคมฯแพรกษา BHS ปกติ	11:49	สุเมธ
	Survey	*คุณ ศิวกร ทำการสำรวจแนวท่อก๊าซที่ นิคมฯบางกะดี ปกติ	11:50	สุเมธ
	Survey	*คุณ ธนาสิทธิ์ ทำการสำรวจแนวท่อก๊าซที่เส้น บางปูใหม่ ปกติ	11:54	สุเมธ
	Survey	*คุณ นพดล ทำการสำรวจแนวท่อก๊าซที่ เส้น OTS-BPL, M-Thai ปกติ	12:01	สุเมธ
	Survey	*คุณ ภาณุรักษ์ ทำการสำรวจแนวท่อก๊าซที่เส้น บางจาก บางปะอิน เชียงราก มีงานแขวงทาง		
		หลวงชนบทพื้นที่ขยายถนนไหล่ทางเส้นเชียงราก ปรับผิวดินเดิมให้เรียบ+บดอัดเพิ่มชั้นดิน ไม่		
		มีผลกระทบ อย.5042 ถนนเชียงราก, บ.JST เดิน Clip & DCVG พื้นที่ BPI ตาม Permit		
		66-bpi-cd-1062 นอกนั้นปกติ	12:39	สุเมธ
	Survey	*คุณ ศิวกร ทำการสำรวจแนวท่อก๊าซที่เส้น รังสิต ปกติ	14:10	สุเมธ
	PM	*คุณ อภิเชษฐ์ เข้า OTS-WES วัดค่า Volt ที่ตู้ Tranformer	14:50	สุเมธ
	Survey	*คุณ ภาณุรักษ์ ทำการสำรวจแนวท่อก๊าซที่ นิคมฯโรจนะ มีงานคืนพื้นที่โครงการ Monopy		
		ไม่มีผลกระทบต่อระบบท่อก๊าซ, งานคืนพื้นที่โครงการ King Board 2 ไม่มีผลกระทบต่อ		
		ระบบท่อก๊าซ, งานบ่อ Sheet Pile คร่อมแนวท่อและการรื้อถอน Sheet Pile P1 - P2 MPL		
		225 มม.บ่อรับรับ-ส่ง เตรียมพื้นที่เพื่อเป็นจุดตัดต่อระบบโครงการวางท่อไปโรงงาน Spay		
		Route 26 ตาม Permit 66-ROJ-EX-1076 นอกนั้นปกติ	15:28	สุเมธ

รายงานการรับแจ้งเหตุของห้องควบคุม

ว/ด/ป	ประเภทงาน	รายงานการปฏิบัติงาน	เวลา	ผู้ปฏิบัติงาน
27-May-23	อื่นๆ	*ธนาสิทธิ์เข้า PRS#1	10:07	องอาจ
	อื่นๆ	*ธนาสิทธิ์เข้า PRS#2	10:32	องอาจ
	Survey	*กฤษดาจ้งงานต่อเนื่องงานHDDวางท่อร้อยสายFiber Opticขนาด125MM. บริเวณถนนE3		
		หน้าโรงงาน sumiriko ใกล้แนวท่อก๊าซHDPE110MM. ข้างบ่อวาล์ว 152-149		
		Permit 66-WES-EX-0215	10:57	องอาจ
	Survey	*พิทักษ์พลสำรวจแนวท่อนวนคร ปกติ	11:04	องอาจ
	Survey	*สำรวจแนวท่อบางปู บางปูเหนือ ปกติ	11:13	องอาจ
	อื่นๆ	*สุพรรณเข้า OTS-KBK	11:14	องอาจ
	อื่นๆ	*ธนาสิทธิ์เข้า OTS-BPO	11:34	องอาจ
	Survey	*ศิวกรสำรวจแนวท่อรังสิตงาน water jet หาแนวท่อก๊าซ steel gas 6” spl NGV susco		
		เพื่อหาตำแหน่งให้ชัดเจนเตรียมทำบ่อตัดแยกระบบหลัง bv.sv.17(pass1) permit-ex-1014	11:41	องอาจ
	อื่นๆ	*สุพรรณเข้า PRS 3 OTS-LKB	11:42	องอาจ
	Survey	*ธนาสิทธิ์สำรวจแนวท่อก๊าซที่เส้น แพรกษา ซ.TDC คลองขุด เส้น BV#10 ปกติ	12:01	องอาจ
	Permit	*สุพรรณสำรวจแนวท่อลาดกระบังงานปรับปรุงรางระบายน้ำฝนในพื้นที่นิคมอุตสาหกรรม		
		ลาดกระบัง Soi G1/3 ของทาง บ.PCT ตาม Permit No.66-LKB-EX-0671	12:06	องอาจ
	Survey	*ธนาสิทธิ์สำรวจแนวท่อบางปูใหม่ ปกติ	12:13	องอาจ
	Survey	*ธนาสิทธิ์สำรวจแนวท่อนิคมฯ แพรกษา ปกติ	12:32	องอาจ
	Survey	*คุณ ภาณุรักษ์ ทำการสำรวจแนวท่อก๊าซที่เส้น บางจาก บางปะอิน เชียงราก มีงานแขวงทาง		
		หลวงชนบทพื้นที่ขยายถนนไหล่ทางเส้นเชียงราก ปรับผิวดินเดิมให้เรียบ+บดอัดเพิ่มชั้นดิน ไม่		
		มีผลกระทบ อย.5042 ถนนเชียงราก, บ.JST เดิน Clip & DCVG พื้นที่ BPI ตาม Permit		
		66-bpi-cd-1062 นอกนั้นปกติ	13:07	องอาจ
	อื่นๆ	*สุพรรณเข้า PRS 3 OTS-LKB	13:38	องอาจ
	Survey	*สุพรรณสำรวจแนวท่อบางพลี สวอน 1,2 M-Thai ปกติ	13:45	องอาจ
	Survey	*พิทักษ์พลสำรวจแนวท่อบางกะดี ปกติ	14:00	องอาจ
	Survey	*คุณ ภาณุรักษ์ ทำการสำรวจแนวท่อก๊าซที่ นิคมฯโรจนะ มีงานคืนพื้นที่โครงการ Monopy		
		ไม่มีผลกระทบต่อระบบท่อก๊าซ, งานคืนพื้นที่โครงการ King Board 2 ไม่มีผลกระทบต่อ		
		ระบบท่อก๊าซ, งานบ่อ Sheet Pile คร่อมแนวท่อและการรื้อถอน Sheet Pile P1 - P2 MPL		
		225 มม.บ่อรับรับ-ส่ง เตรียมพื้นที่เพื่อเป็นจุดตัดต่อระบบโครงการวางท่อไปโรงงาน Spay		
		Route 26 ตาม Permit 66-ROJ-EX-1076 นอกนั้นปกติ	15:36	องอาจ
28-May-23	permit	*ธนาสิทธิ์แจ้ง CIPS เส้นแพรกษา Permit No.CD.0726	9:04	องอาจ
	อื่นๆ	*จรัลเข้า OTS-LBK	9:17	องอาจ
	อื่นๆ	*ธนาสิทธิ์เข้า PRS#1	9:21	องอาจ

รายงานการรับแจ้งเหตุของห้องควบคุม

ว/ด/ป	ประเภทงาน	รายงานการปฏิบัติงาน	เวลา	ผู้ปฏิบัติงาน
28-May-23	permit	*พลวัตรแจ้งงานขุดปรับปรุงแก้ไขท่อน้ำเสีย ที่บริษัทSiam Toyodensan งานต่อเนื่องจาก		
		เมื่อวาน Permit No.66-BPO-EX-0708	9:35	องอาจ
	Survey	*ธนาสิทธิ์สำรวจแนวท่อนิคมฯ แพรกษา ปกติ	9:52	องอาจ
	อื่นๆ	*จรัลเข้า PRS 3 -LKB	9:54	องอาจ
	permit	*ภานุรักษ์สำรวจแนวท่องานต่อเนื่องนิคมนวนครงานขุดวางท่อระบายน้ำฝนของนิคมตัดผ่าน		
		แนวท่อก๊าซ Hdpe 160&110mm. Mpl&spl ถนนนวนคร 10 permit-66-nvk-ex-1015	9:56	องอาจ
	Survey	*จรัลสำรวจแนวท่อลาดกระบังงานขุดทำรางระบายน้ำ soi g1/3 งานทำกำแพงทางเข้านิคม	10:06	องอาจ
	Survey	*พิทักษ์พลสำรวจแนวท่อรังสิต งาน water jet หาแนวท่อก๊าซ steel gas 6” spl NGV susco	10:08	องอาจ
	Survey	*กฤษดาจ้งงานต่อเนื่องงานHDDวางท่อร้อยสายFiber Opticขนาด125MM. บริเวณถนนE3		
		หน้าโรงงาน sumiriko ใกล้แนวท่อก๊าซHDPE110MM. ข้างบ่อวาล์ว 152-149		
		Permit 66-WES-EX-0215	10:26	องอาจ
	อื่นๆ	*ธนาสิทธิ์เข้า PRS#2	10:41	องอาจ
	Survey	*ธนาสิทธิ์สำรวจแนวท่อบางปู ปกติ	10:48	องอาจ
	อื่นๆ	*จรัลเข้า OTS BPL	10:59	องอาจ
	Survey	*ธนาสิทธิ์สำรวจแนวท่อบางปูใหม่ ปกติ	11:02	องอาจ
	Survey	*ธนาสิทธิ์สำรวจแนวท่อบางปูเหนือ ปกติ	11:14	องอาจ
	Survey	*พิทักษ์พลสำรวจแนวท่อบางกะดี ปกติ	11:15	องอาจ
	อื่นๆ	*ธนาสิทธิ์เข้า BV # 10	11:31	องอาจ
	Survey	*ธนาสิทธิ์สำรวจแนวท่อก๊าซที่เส้น แพรกษา ซ.TDC คลองขุด เส้น BV#10 ปกติ	11:49	องอาจ
	Survey	*จรัลสำรวจแนวท่อ OTS BPL, BPL, SWAN, MTH ปกติ	12:03	องอาจ
	Survey	*พิทักษ์พลสำรวจแนวท่อก๊าซที่ นิคมฯโรจนะ มีงานคืนพื้นที่โครงการ Monopy		
		ไม่มีผลกระทบต่อระบบท่อก๊าซ, งานคืนพื้นที่โครงการ King Board 2 ไม่มีผลกระทบต่อ		
		ระบบท่อก๊าซ, งานบ่อ Sheet Pile คร่อมแนวท่อและการรื้อถอน Sheet Pile P1 - P2 MPL		
		225 มม.บ่อรับรับ-ส่ง เตรียมพื้นที่เพื่อเป็นจุดตัดต่อระบบโครงการวางท่อไปโรงงาน Spay		
		Route 26 ตาม Permit 66-ROJ-EX-1076 นอกนั้นปกติ	14:48	องอาจ
	Survey	*คุณ ภาณุรักษ์ ทำการสำรวจแนวท่อก๊าซที่เส้น บางจาก บางปะอิน เชียงราก มีงานแขวงทาง		
		หลวงชนบทพื้นที่ขยายถนนไหล่ทางเส้นเชียงราก ปรับผิวดินเดิมให้เรียบ+บดอัดเพิ่มชั้นดิน ไม่		
		มีผลกระทบ อย.5042 ถนนเชียงราก, บ.JST เดิน Clip & DCVG พื้นที่ BPI ตาม Permit		
		66-bpi-cd-1062 นอกนั้นปกติ	14:53	องอาจ
29-May-23	PM	*คุณธีระศักดิ์ แจ้งงาน pm prs5 และ ots roj1	9:05	ฏิณห์
	Survey	*คุณ เฉลิม ทำการสำรวจแนวท่อก๊าซที่เส้น บางปูเหนือ ปกติ	10:01	ฏิณห์
	Permit	*คุณ นพดล แจ้งงานต่อเนื่อง งานปรับปรุงรางระบายน้ำฝนในพื้นที่นิคมลาดกระบัง		

รายงานการรับแจ้งเหตุของห้องควบคุม

ว/ด/ป	ประเภทงาน	รายงานการปฏิบัติงาน	เวลา	ผู้ปฏิบัติงาน
29-May-23		Soi G1/3 ของทาง บ.PCT เลขที่ Permit No.66-LKB-EX-0671 วันนี้ขุดปรับแต่งตัวรางและ		
		ทำแบบเทปูนทำตัวรางระบาย	10:13	ฏิณห์
	Survey	*คุณ นพดล ทำการสำรวจแนวท่อก๊าซที่ LKB และเส้น OTS LKB งานปรับปรุงรางระบาย		
		น้ำฝนในพื้นที่นิคมอุตสาหกรรมลาดกระบัง Soi G1/3 ของทาง บ.PCT ตาม Permit		
		No.66-LKB-EX-0671 ,งานโครงการสร้างรั้วกั้นพื้นที่นิคมมีการทำงานเข้าแบบและทำฟุตติ้ง		
		งานไม่มีผลกระทบ นอกจากนี้ปกติ	10:14	ฏิณห์
	Survey	*คุณ ศิวกร ทำการสำรวจแนวท่อก๊าซที่ นิคมฯบางกะดี ปกติ	10:20	ฏิณห์
	Survey	*คุณ เฉลิม เข้าตรวจสอบสถานีก๊าซประจำวันที่ BV#10	10:31	ฏิณห์
	อื่นๆ	*คุณอภิเชษฐ์เข้าถ่ายรูป RTU OTS-WES	10:32	ฏิณห์
	Survey	*คุณ ธนาสิทธิ์ ทำการสำรวจแนวท่อก๊าซที่เส้น บางปูใหม่ ปกติ	10:34	ฏิณห์
	Survey	*คุณ ธนาสิทธิ์ เข้าตรวจสอบสถานีก๊าซประจำวันที่ PRS#2	10:38	ฏิณห์
	Survey	*คุณ ธนาสิทธิ์ เข้าตรวจสอบสถานีก๊าซประจำวันที่ PRS#1	11:12	ฏิณห์
	Survey	*คุณ เฉลิม ทำการสำรวจแนวท่อก๊าซที่เส้น แพรกษา คลองขุด ซอยTDC Steel		
		,OTS BV#10 BPO ปกติ	11:16	ฏิณห์
	อื่นๆ	*เวลา 11:02 น. ซ้อมดับเพลิงและอพยพหนีไฟตามกฎหมายฯ (Fire Drill) ปท.11		
		เกิดเหตุเพลิงไหม้บริเวณอาคารสำนักงานชั้นล่างห้องพักเบรกชงกาแฟ ทั้งนี้ได้ตั้งศูนย์		
		ควบคุมเหตุฉุกเฉินระดับ 0 ที่ศูนย์ปฏิบัติการระบบท่อเขต 11 From Gas Control	11:20	ฏิณห์
	Survey	*คุณ ศิวกร ทำการสำรวจแนวท่อก๊าซที่ นิคมฯนวนคร ปกติ	11:22	ฏิณห์
	Permit	*คุณอภิเชษฐ์ แจ้งงานต่อเนื่องเพิ่มเติมงานHDDวางท่อร้อยสายFiber Opticขนาด125MM.		
		บริเวณถนนE9 สี่แยกโรงงาน Minoruใกล้แนวท่อก๊าซHDPE160MM.ใกล้บ่อวาล์ว172		
		Permit 66-WES-EX-0215	11:26	ฏิณห์
	Survey	*คุณ ธนาสิทธิ์ ทำการสำรวจแนวท่อก๊าซที่เส้น บางปู ปกติ	11:30	ฏิณห์
	Survey	*คุณ ภาณุรักษ์ ทำการสำรวจแนวท่อก๊าซที่เส้น บางจาก บางปะอิน เชียงราก มีงานแขวงทาง		
		หลวงชนบทพื้นที่ขยายถนนไหล่ทางเส้นเชียงราก ปรับผิวดินเดิมให้เรียบ+บดอัดเพิ่มชั้นดิน ไม่		
		มีผลกระทบ อย.5042 ถนนเชียงราก, บ.JST เดิน Clip & DCVG พื้นที่ BPI ตาม Permit		
		66-bpi-cd-1062 นอกนั้นปกติ	11:41	ฏิณห์
	Survey	*คุณ เฉลิม ทำการสำรวจแนวท่อก๊าซที่ นิคมฯแพรกษา BHS ปกติ	11:42	ฏิณห์
	Survey	*คุณ นพดล ทำการสำรวจแนวท่อก๊าซที่ นิคมฯบางพลี Swan เส้น OTS-BPL ปกติ	11:42	ฏิณห์
	Permit	*คุณ โชตินรินทร์ เข้าทำงานต่อเนื่องใน OTS-RST	11:56	ฏิณห์
	Survey	*คุณ นพดล ทำการสำรวจแนวท่อก๊าซที่ เส้น OTS-BPL, M-Thai ปกติ	12:07	ฏิณห์
	PM	*คุณธีระศักดิ์ แจ้งเสร็จงาน pm prs5 roj	12:25	ฏิณห์
	อื่นๆ	*เวลา 12:22 น. ปท.11 เสร็จสิ้นการซ้อมดับเพลิงและอพยพหนีไฟตามกฎหมายฯ		
		(Fire Drill) From Gas Control	12:29	สิทธิกร

รายงานการรับแจ้งเหตุของห้องควบคุม

ว/ด/ป	ประเภทงาน	รายงานการปฏิบัติงาน	เวลา	ผู้ปฏิบัติงาน
29-May-23	Survey	*คุณ ศิวกร ทำการสำรวจแนวท่อก๊าซที่เส้น รังสิต มีงานกด sheet pile ทำบ่อตัดแยกระบบ		
		ท่อก๊าซ หลัง bv.sv17 steel gas 6” spl NGV susco (part1) permit-ex-1014		
		บริเวณอื่นปกติ	14:05	สิทธิกร
	Survey	*คุณ ภาณุรักษ์ ทำการสำรวจแนวท่อก๊าซที่โรจนะ มีงานคืนพื้นที่โครงการ monopy ไม่มีผล	15:33	สิทธิกร
		กระทบต่อระบบ,งานคืนพื้นที่โครงการ king board2 ไม่มีผลกระทบต่อระบบ,งานต่อเนื่อง		
		บ่อเตรียมพื้นที่เพื่อเป็นจุดตัดต่อระบบโครงการวางท่อไปโรงงาน spay route 26		
		Permit.66.roj.ex.1076	14:28	สิทธิกร
	PM	*คุณ ธีรศักดิ์ แจ้งงานถอดล้างคราบ Sulphurชุด Seat pcv runA OTS ROJ1 และล้างทำ		
		ความสะอาดสถานีก๊าซ	15:33	สิทธิกร
	PM	*คุณธีรศักดิ์ แจ้งเสร็จงาน pm ots-roj1	15:44	สิทธิกร
30-May-23	Permit	*คุณ ภาณุรักษ์ แจ้งเริ่มงานเตรียม Tie-in & Pre-Commissioning ตามขั้นตอนเป็นลำดับ,		
		งานโครงการ Spey พื้นที่นิคมฯโรจนะ ตาม Permit 66-roj-ht-0072	9:02	สุเมธ
	อื่นๆ	*คุณ โชตินรินทร์ แจ้งวันนี้มีงาน KM ใน OTS-ROJ#2	9:06	สุเมธ
	Permit	*คุณ ภาณุรักษ์ แจ้งเริ่มเชื่อม Joint 160 มม.งานตาม Permit 66-roj-ht-0072	10:08	สุเมธ
	Permit	*คุณ นพดล แจ้งงานปรับปรุงรางระบายน้ำฝน พื้นที่นิคมฯลาดกระบัง ซ.G1/3 ของทาง		
		บ.PCT ตาม Permit 66-LKB-EX-0671, วันนี้ขุดปรับแต่งตัวรางและทำแบบเทปูนทำตัวราง		
		ระบาย	9:17	สุเมธ
	Survey	*คุณ เฉลิม ทำการสำรวจแนวท่อก๊าซที่เส้น บางปูเหนือ ปกติ	9:43	สุเมธ
	Survey	*คุณ นพดล ทำการสำรวจแนวท่อก๊าซที่ นิคมฯลาดกระบัง มีงานตาม Permit 66-LKB-EX-0		
		671, งานโครงการสร้างรั้วกั้นพื้นที่นิคม มีการทำงานเข้าแบบและทำฟุตติ้ง งานไม่มีผลกระ		
		ทบ, เส้น OTS-LKB ปกติ	10:11	สุเมธ
	Survey	*คุณ ศิวกร ทำการสำรวจแนวท่อก๊าซที่ นิคมฯนวนคร ปกติ	10:15	สุเมธ
	Permit	*คุณ ภาณุรักษ์ แจ้งเริ่มเชื่อม Joint Elbow 160 มม., Joint 225 มม.	10:20	สุเมธ
	Survey	*คุณ เฉลิม เข้าตรวจสอบสถานีก๊าซประจำวันที่ BV#10	10:21	สุเมธ
	Survey	*คุณ ธนาสิทธิ์ ทำการสำรวจแนวท่อก๊าซที่เส้น บางปูใหม่ ปกติ	10:34	สุเมธ
	Survey	*คุณ ธนาสิทธิ์ เข้าตรวจสอบสถานีก๊าซประจำวันที่ PRS#2	10:35	สุเมธ
	Survey	*คุณ เฉลิม ทำการสำรวจแนวท่อก๊าซที่เส้น แพรกษา ซ.TDC คลองขุด เส้น BV#10 ปกติ	10:56	สุเมธ
	Survey	*คุณ ศิวกร ทำการสำรวจแนวท่อก๊าซที่เส้น บางจาก บางปะอิน เชียงราก มีงานแขวงทาง		
		หลวงชนบทพื้นที่ขยายถนนไหล่ทางเส้นเชียงราก ปรับผิวดินเดิมให้เรียบ+บดอัดเพิ่มชั้นดิน ไม่		
		มีผลกระทบ อย.5042 ถนนเชียงราก, บ.JST เดิน Clip & DCVG พื้นที่ BPI ตาม Permit		
		66-bpi-cd-1062 นอกนั้นปกติ	11:15	สุเมธ
	Survey	*คุณ ธนาสิทธิ์ เข้าตรวจสอบสถานีก๊าซประจำวันที่ PRS#1	11:25	สุเมธ

รายงานการรับแจ้งเหตุของห้องควบคุม

ว/ด/ป	ประเภทงาน	รายงานการปฏิบัติงาน	เวลา	ผู้ปฏิบัติงาน
30-May-23	Survey	*คุณ เฉลิม ทำการสำรวจแนวท่อก๊าซที่ นิคมฯแพรกษา BHS ปกติ	11:32	สุเมธ
	Survey	*คุณ ธนาสิทธิ์ ทำการสำรวจแนวท่อก๊าซที่ นิคมฯบางปู ปกติ	11:45	สุเมธ
	Survey	*คุณ นพดล ทำการสำรวจแนวท่อก๊าซที่ นิคมฯบางพลี เส้น OTS-BPL ปกติ	11:48	สุเมธ
	Survey	*คุณ ศิวกร ทำการสำรวจแนวท่อก๊าซที่ นิคมฯบางกะดี ปกติ	12:01	สุเมธ
	Survey	*คุณ นพดล ทำการสำรวจแนวท่อก๊าซที่ เส้น OTS-BPL, M-Thai ปกติ	12:09	สุเมธ
	Survey	*คุณ อภิเชษฐ์ ทำการสำรวจแนวท่อก๊าซที่ นิคมฯเหมราช WES ปกติ	13:04	สุเมธ
	Survey	*คุณ ศิวกร ทำการสำรวจแนวท่อก๊าซที่เส้น รังสิต มีงานทำบ่อตัดแยกระบบท่อก๊าซ หลัง		
		BV-SV17 Steel Gas 6” SPL NGV Susco (Part1) Permit 66-rns-ex-1014 นอกนั้นปกติ	13:24	สุเมธ
	Permit	*คุณ ภาณุรักษ์ แจ้งเริ่มเปิดวาล์ว 117 ท่อก๊าซ 225 มม.เพื่อจ่ายก๊าซเข้าระบบท่อ 160 มม.		
		ยาวประมาณ 1,650 ม.	14:40	สุเมธ
	Permit	*คุณ ภาณุรักษ์ แจ้งงานจ่ายก๊าซเข้าระบบ เรียบร้อย (วาล์วสถานะปิด 177,243, 244, 255		
		วาล์วสถานะเปิด 242)	15:07	สุเมธ
	Survey	*คุณ ภาณุรักษ์ ทำการสำรวจแนวท่อก๊าซที่โรจนะ มีงานคืนพื้นที่โครงการ monopy ไม่มีผล		
		กระทบต่อระบบ,งานคืนพื้นที่โครงการ king board2 ไม่มีผลกระทบต่อระบบ,งานต่อเนื่อง		
		คืนพื้นที่บ่อจุดตัดต่อระบบโครงการวางท่อโรงงาน spay route 26 Permit.66.roj.ex.1076		
		และ tie-in & pre-commissioning โครงการ Spey เรียบร้อย Permit.66.roj.ht.0072	15:59	สุเมธ
	อื่นๆ	*คุณ วุฒิชัย วิศวกร สปก.โซนเหนือสอบถามค่าแรงดัน และ Flow ที่ OTS-BKD	16:23	สิทธิกร
	อื่นๆ	*คุณ วุฒิชัยได้รับแจ้งจากทาง ปตท.เกิดเหตุโรงไฟฟ้าบีกริม ทริป และมีไนโตรเจนมากผิดปกติ		
		ทำให้ลูกค้าของ PTTNGD บ.กูลิโกะ บางกะดี จุดเตาไม่ติด เบื้องต้นทาง ปตท.กำลังตรวจ		
		สอบสาเหตุ	17:00	สิทธิกร
	อื่นๆ	*คุณ โชตินรินทร์ แจ้ง pm +km ots-Roj2 เสร็จเรียบร้อย	17:30	สิทธิกร
	อื่นๆ	*นิคมบางกะดี - Nitrogen สูง ปตท ได้ตรวจสอบและสรุปความคืบหน้าดังนี้		
		ตรวจสอบกับเขตปฏิบัติการระบบท่อเขต 6 และ เขต 9 ยืนยันว่าไม่มีการทำงานใดๆ		
		ที่เกี่ยวข้องกับการใช้ N2 ในวันนี้,ตรวจสอบกับหน่วยงานก่อสร้างซึ่งดำเนินการอยู่ที่สถานี		
		รังสิต หน้าโรงไฟฟ้าคลองหลวง ยืนยันว่าไม่มีกิจกรรมใดๆที่เกี่ยวข้องกับการใช้ N2 ในวันนี้		
		ตรวจสอบคุณภาพก๊าซที่จุดวัดคุณภาพ NRMR (นวนคร metering) ไม่พบความผิดปกติ		
		ของคุณภาพก๊าซ, ตรวจสอบโรงไฟฟ้า ระหว่างทางจากสถานีนวนครมายังสถานีรังสิต		
		พบว่าใช้ก๊าซได้ปกติ,ตรวจสอบไปยัง NGD บางกะดี พบ Glico เครื่องดับยังสตาร์ทไม่ติด		
		NGV รังสิต ไม่พบคุณภาพก๊าซผิดปกติ, รายงานโดย PTT-Ray	18:11	สิทธิกร
	อื่นๆ	*คุณ วิรัตน์ SMG แจ้งGRCC ช่วยส่งข้อความให้ลค.บางกะดีดังนี้		
		ขอให้ลูกค้าระวังและติดตามการเดินเครื่องอย่างใกล้ชิด เนื่องจากมีลูกค้าจำนวน 2 ราย		
		เครื่องจักรหยุดเดินโดยยังไม่สามารถหาสาเหตุได้ ทั้งนี้จะแจ้งความคืบหน้าให้ทราบและ		
		หากท่านต้องการความช่วยเหลือขอให้ประสานมายัง Gas ControlCenter โทร.		

รายงานการรับแจ้งเหตุของห้องควบคุม

ว/ด/ป	ประเภทงาน	รายงานการปฏิบัติงาน	เวลา	ผู้ปฏิบัติงาน
30-May-23		027094670,027094671,0811705837 หรือวิศวกรขายที่ดูแลโรงงานของท่าน	18:52	สิทธิกร
	อื่นๆ	*คุณ กฤษฎา แจ้ง Glico purge ก๊าซออกจากท่อภายในหมดแล้ว กำลังจ่ายก๊าซจาก MRS		
		เข้าท่อภายใน (before 70%gas)	19:38	สิทธิกร
	อื่นๆ	*คุณ กฤษฎา แจ้ง Glico วัดได้ 97%gas ลค กำลังจุดเตา	20:17	สิทธิกร
	อื่นๆ	*คุณโชตินรินทร์ แจ้งลูกค้า Hokuto ลูกค้าแจ้งใช้gasได้ปกติ จุดติดเวลา 19:30 ที่		
		Hokuto 88%gas	20:44	สิทธิกร
	อื่นๆ	*คุณ พิษณุ แจ้งGlico : เวลาประมาณ 20.30น. Boiler สามารถใช้งานได้		
		: เวลาประมาณ 20.45น. เครื่องจักรสามารถใช้งานได้ 2 เครื่อง เหลืออีก 6 เครื่อง		
	อื่นๆ	Thai gulico 88%gas	20:55	สิทธิกร
	อื่นๆ	*คุณโชตินรินทร์ แจ้งตรวจสอบทีchabaaมีการใช้gas ที่boilerยังปกติ	20:58	สิทธิกร
	อื่นๆ	*คุณ วุฒิชัย แจ้งท่อ BKD รับมาจาก 24 นิ้ว เนื่องจาก 10 นิ้วจาก BV17 แรงดันไม่เพียง		
		พอกับโรงไฟฟ้า ปกติจะรับจาก 24 นิ้วเป็นหลักเพื่อจ่ายให้โรงไฟฟ้า		
		แต่หากกรณีฉุกเฉิน สามารถรับจาก BV17 ได้อีกทางนึง	21:12	สิทธิกร
	อื่นๆ	*คุณ พิษณุ แจ้งGlico : เวลาประมาณ 21.30 น. เครื่องจักรสามารถใช้งานได้ ครบหมดแล้ว	21:34	สิทธิกร
	อื่นๆ	*คุณ วิรัตน์ SMG แจ้งGRCC ช่วยส่งข้อความให้ลค.บางกะดีดังนี้		
		PTTNGD ได้เข้าโรงงานเพื่อแก้ไขปัญหาโดยการ Purge ก๊าซให้ลูกค้าทั้ง 2 รายที่หยุดผลิต		
		และสามารถกลับมาเดินเครื่องจักรได้ตามปกติแล้ว เบื้องต้นคาดว่ามีก๊าซที่มีไนโตรเจนสูง		
		จาก Supplier เข้ามาในระบบของ PTTNGD ซึ่งเมื่อทาง Supplier แก้ไขปัญหาเสร็จและ		
		จะแจ้งกลับ PTTNGD อีกครั้ง	22:06	สิทธิกร
	Permit	*คุณ นพดล แจ้งงานHDD ดันและดึงท่อร้อยสายไฟฟ้าใต้ดินของทาง กฟน.ในนิคม		
		อุตสาหกรรมบางพลี Soi 5/1 เลขที่ Permit No.66-BPL-EX-0672	22:26	สิทธิกร
	Permit	*คุณ นพดล แจ้งงานดันท่อร้อยสายไฟใต้ดินของทาง กฟน ในนิคมอุตสาหกรรมบางพลี		
		Soi 5/1 ใต้เสาส่ง EGAT เลขที่ Permit No.66-BPL-EX-0672 หน้างานวันนี้หยุดไว้แค่นี้		
		ก่อนเนื่องจากด้านล่างมีท่อระบายน้ำเสีย 2 ท่อและท่อน้ำประปา จะทำการนัดหมายใหม่		
		อีกครั้ง	1:07	สิทธิกร
31-May-23	อื่นๆ	*คุณโชตินรินทร์ แจ้งงานล้างfeed jet pilot pcvAอุดตัน otsrs	8:59	ฏิณห์
	Permit	*คุณเฉลิม แจ้งงานวางท่อประปาหน้า บ.สยามนิโทริ Permit no.66-BPO-EX-0633	9:23	ฏิณห์
	Survey	*คุณ เฉลิม เข้าตรวจสอบสถานีก๊าซประจำวันที่ PRS#1	9:48	ฏิณห์
	Survey	*คุณ เฉลิม ทำการสำรวจแนวท่อก๊าซที่ นิคมฯแพรกษา BHS ปกติ	10:09	ฏิณห์
	Survey	*คุณ เฉลิม เข้าตรวจสอบสถานีก๊าซประจำวันที่ PRS#2	10:23	ฏิณห์
	Survey	*คุณ ศิวกร ทำการสำรวจแนวท่อก๊าซที่ นิคมฯบางกะดี ปกติ	10:25	ฏิณห์
	Survey	*คุณ อภิเชษฐ์ ทำการสำรวจแนวท่อก๊าซที่ นิคมฯเหมราช WES ปกติ	10:50	ฏิณห์

รายงานการรับแจ้งเหตุของห้องควบคุม

ว/ด/ป	ประเภทงาน	รายงานการปฏิบัติงาน	เวลา	ผู้ปฏิบัติงาน
31-May-23	Permit	*คุณ นพดล แจ้งงานปรับปรุงรางระบายน้ำฝน พื้นที่นิคมฯลาดกระบัง ซ.G1/3 ของทาง		
		บ.PCT ตาม Permit 66-LKB-EX-0671, วันนี้ขุดปรับแต่งตัวรางและทำแบบเทปูนทำตัวราง		
		ระบาย	10:50	ฏิณห์
	Survey	*คุณ นพดล ทำการสำรวจแนวท่อก๊าซที่ นิคมฯลาดกระบัง มีงานตาม Permit 66-LKB-EX-0		
		671, งานโครงการสร้างรั้วกั้นพื้นที่นิคม มีการทำงานเข้าแบบและทำฟุตติ้ง งานไม่มีผลกระ		
		ทบ, เส้น OTS-LKB ปกติ	10:53	ฏิณห์
	Survey	*คุณ เฉลิม ทำการสำรวจแนวท่อก๊าซที่เส้น บางปู ปกติ มีงานPermit no.66-BPO-EX-0633	11:01	ฏิณห์
	อื่นๆ	*คุณพิทักษ์พล แจ้งล้างfeed jet OTS-RSTเสร็จแล้ว	11:11	ฏิณห์
	Survey	*คุณ ภาณุรักษ์ ทำการสำรวจแนวท่อก๊าซที่เส้น บางจาก บางปะอิน เชียงราก มีงานแขวงทาง		
		หลวงชนบทพื้นที่ขยายถนนไหล่ทางเส้นเชียงราก ปรับผิวดินเดิมให้เรียบ+บดอัดเพิ่มชั้นดิน ไม่		
		มีผลกระทบ อย.5042 ถนนเชียงราก, นอกนั้นปกติ	11:20	ฏิณห์
	Survey	*คุณ เฉลิม ทำการสำรวจแนวท่อก๊าซที่เส้น บางปูเหนือ ปกติ	11:24	ฏิณห์
	Survey	*คุณ ศิวกร ทำการสำรวจแนวท่อก๊าซที่ นิคมฯนวนคร ปกติ	11:38	ฏิณห์
	Survey	*คุณ นพดล ทำการสำรวจแนวท่อก๊าซที่ นิคมฯบางพลี เส้น SWAN ,OTS-BPL ปกติ	11:58	ฏิณห์
	Survey	*คุณ เฉลิม เข้าตรวจสอบสถานีก๊าซประจำวันที่ BV#10	12:02	ฏิณห์
	Survey	*คุณ เฉลิม ทำการสำรวจแนวท่อก๊าซที่เส้น แพรกษา ซ.TDC คลองขุด เส้น BV#10 ปกติ	12:02	ฏิณห์
	Survey	*คุณ นพดล ทำการสำรวจแนวท่อก๊าซที่ เส้น OTS-BPL, M-Thai ปกติ	12:24	ฏิณห์
	Survey	*คุณ เฉลิม ทำการสำรวจแนวท่อก๊าซที่เส้น บางปูใหม่ พบการขุดลึกประมาณ20-30ซม.		
		หน้าทางเข้ารน.ซาซ่ายังหาคนทำไม่เจอ ช่วงบ่ายจะไปตามหาใหม่ คาดว่าจะเป็นงานขุด		
		ปลูกต้นไม้ของเทศบาล จุดอื่นปกติ	13:10	ฏิณห์
	PM	*คุณพลวัตร แจ้งเข้าPM PSR#1 BPO	13:30	ฏิณห์
	Survey	*คุณ ภาณุรักษ์ ทำการสำรวจแนวท่อก๊าซที่โรจนะ มีงานคืนพื้นที่โครงการ monopy ไม่มีผล		
		กระทบต่อระบบ,งานคืนพื้นที่โครงการ king board2 ไม่มีผลกระทบต่อระบบ,งานต่อเนื่อง		
		คืนพื้นที่บ่อจุดตัดต่อระบบโครงการวางท่อโรงงาน spay route 26 Permit.66.roj.ex.1076	14:25	ฏิณห์
	Survey	*คุณ ศิวกร ทำการสำรวจแนวท่อก๊าซที่เส้น รังสิต มีงานทำบ่อตัดแยกระบบท่อก๊าซ หลัง		
		BV-SV17 Steel Gas 6” SPL NGV Susco (Part1) Permit 66-rns-ex-1014 นอกนั้นปกติ	14:27	ฏิณห์
	Survey	*คุณพลวัตร แจ้งเสร็จงาน PM PSR#1 BPO	15:38	ฏิณห์
	Permit	*คุณ ธนาสิทธิ์ แจ้งงานดันท่อร้อยสายไฟฟ้าแรงสูง กลางถนนสุขุมวิท ขาออก ตรงข้าม		
		โรงพยาบาลเมืองสมุทรบางปู โดย บ.สี่แสงการโยธา จะดันผ่านท่อก๊าซฯ 6” Service Gas		
		Pipeline to Rama&TTDF ตาม Permit 66-BPO-EX-0504	21:18	สุเมธ
	Permit	*คุณ นพดล แจ้งงาน HDD ดันและดึงท่อร้อยสายไฟฟ้าใต้ดินของ กฟน.ในนิคมฯบางพลี		
		ซ.5/1 ตาม Permit 66-BPL-EX-0672	21:42	สุเมธ
	Permit	*คุณ ธนาสิทธิ์ แจ้งงานดันท่อร้อยสายไฟฟ้าที่ระดับความลึก 7 เมตร หลังท่อ, ส่วนท่อก๊าซฯ		

รายงานการรับแจ้งเหตุของห้องควบคุม

ว/ด/ป	ประเภทงาน	รายงานการปฏิบัติงาน	เวลา	ผู้ปฏิบัติงาน
01-Jun-23	Permit	*คุณ ธนาสิทธิ์ แจ้งงานดันท่อร้อยสายไฟฟ้าแรงสูง กลางถนนสุขุมวิท ขาออก ตรงข้าม		
		โรงพยาบาลเมืองสมุทรบางปู, ผ่านท่อก๊าซฯไปแล้ว ตาม Permit 66-BPO-EX-0504	1:08	สุเมธ
	Permit	*คุณ นพดล แจ้งจุดสำรวจที่ 2 หัว HDD ดันชน Pipewall ด้านล่างความลึก 3.40 เมตร ห่าง		
		จากแนวท่อก๊าซ ประมาณ 3.20 เมตร ตาม Permit 66-BPL-EX-0672	1:15	สุเมธ
	Permit	*คุณ นพดล แจ้งงานดันท่อร้อยสายไฟใต้ดินของทาง กฟน HDD ในนิคมฯบางพลี ซ.5/1		
		ใต้เสาส่ง EGAT ตาม Permit 66-BPL-EX-0672 งานวันนี้หยุดแค่นี้, หน้างานติดปัญหาหัว		
		HDD ดันขึ้นไม่ได้เนื่องจากพื้นที่แคบและมีท่อน้ำเสียและท่อประปา โดยทีมงาน กฟน.จะหา		
		วิธีการทำงานในจุดดังกล่าวใหม่และจะแจ้งให้ทราบ	3:34	สุเมธ
	อื่นๆ	*คุณ สุริยะ แจ้งเข้าตัดยอดการใช้ก๊าซสถานีโซนเหนือทั้งหมด	8:58	ฏิณห์
	อื่นๆ	*คุณ ศิริโรจน์ แจ้งเข้าตัดยอดการใช้ก๊าซสถานีโซนใต้ BV#10 สลับ Run C ไปใช้ Run A	9:15	ฏิณห์
	อื่นๆ	*คุณ อภิเชษฐ์ แจ้งเข้าตัดยอดการใช้ก๊าซสถานี OTS -WES นิคมฯเหมราช	9:33	ฏิณห์
	Survey	*คุณ เฉลิม ทำการสำรวจแนวท่อก๊าซที่เส้น บางปูเหนือ ปกติ	9:44	ฏิณห์
	อื่นๆ	*คุณ ศิริโรจน์ แจ้งเข้าตัดยอดการใช้ก๊าซสถานีโซนใต้ BPL	10:07	ฏิณห์
	อื่นๆ	*คุณเอกพัน แจ้งเข้าดูแนวท่อหน้างาน PRS#1 BPO	10:12	ฏิณห์
	Permit	*คุณ นพดล แจ้งงานปรับปรุงรางระบายน้ำฝน พื้นที่นิคมฯลาดกระบัง ซ.G1/3 ของทาง		
		บ.PCT ตาม Permit 66-LKB-EX-0671, วันนี้ขุดปรับแต่งตัวรางและทำแบบเทปูนทำตัวราง		
		ระบาย	10:15	ฏิณห์
	Permit	*คุณ อภิเชษฐ์ แจ้งงานต่อเนื่องงานHDDวางท่อร้อยสายFiber Opticขนาด125MM.		
		บริเวณถนนE3 หน้าโรงงาน sumiriko ใกล้แนวท่อก๊าซHDPE110MM.บ่อวาล์ว 152-149		
		Permit 66-WES-EX-0216	10:18	ฏิณห์
	Survey	*คุณ ศิวกร ทำการสำรวจแนวท่อก๊าซที่ นิคมฯบางกะดี ปกติ	10:27	ฏิณห์
	Survey	*คุณ นพดล ทำการสำรวจแนวท่อก๊าซที่ นิคมฯลาดกระบัง มีงานตาม Permit 66-LKB-EX-0		
		671, งานโครงการสร้างรั้วกั้นพื้นที่นิคม มีการทำงานเข้าแบบและทำฟุตติ้ง งานไม่มีผลกระ		
		ทบ, เส้น OTS-LKB ปกติ	10:31	ฏิณห์
	Survey	*คุณ ธนาสิทธิ์ ทำการสำรวจแนวท่อก๊าซที่เส้น บางปูใหม่ ปกติ	10:34	ฏิณห์
	Survey	*คุณ ธนาสิทธิ์ เข้าตรวจสอบสถานีก๊าซประจำวันที่ PRS#2	10:38	ฏิณห์
	อื่นๆ	*คุณ เฉลิม ประสานงานทำทางเข้าโรงงานและย้ายเสาไฟฟ้านิคมฯแพรกษาแปลงที่ดินA01	10:44	ฏิณห์
	อื่นๆ	*คุณสมชาย แจ้งออกจากการดูแนวท่อหน้างาน PRS#1 BPO	10:58	ฏิณห์
	Survey	*คุณ เฉลิม ทำการสำรวจแนวท่อก๊าซที่ นิคมฯแพรกษา BHS ปกติ	11:04	ฏิณห์
	Permit	*คุณ อภิเชษฐ์ แจ้งงาน Gas pipeline leak surveyภายในนิคมเหมราช 66-WES-CD-0054	11:08	ฏิณห์
	Permit	*คุณจรัล แจ้งงานปรับปรุงสภาพสีสถานีก๊าซ Calbee. Permit 66-Bpo-CD-0719	11:17	ฏิณห์
	Survey	*คุณ ธนาสิทธิ์ เข้าตรวจสอบสถานีก๊าซประจำวันที่ PRS#1	11:21	ฏิณห์
	อื่นๆ	*คุณ ธนาสิทธิ์ ประสานงานปักเสาไฟฟ้า บริเวณถนนสุขุมวิท ตรงข้ามซอย เข้า บ.ยูเนี่ยน		

รายงานการรับแจ้งเหตุของห้องควบคุม

ว/ด/ป	ประเภทงาน	รายงานการปฏิบัติงาน	เวลา	ผู้ปฏิบัติงาน
01-Jun-23		ปากซอยเทศบาลบางปู 97/2 (พัฒนาทรัพย์2)	11:28	ฏิณห์
	Survey	*คุณ ภาณุรักษ์ ทำการสำรวจแนวท่อก๊าซที่เส้น บางจาก บางปะอิน เชียงราก มีงานแขวงทาง		
		หลวงชนบทพื้นที่ขยายถนนไหล่ทางเส้นเชียงราก ปรับผิวดินเดิมให้เรียบ+บดอัดเพิ่มชั้นดิน ไม่		
		มีผลกระทบ อย.5042 ถนนเชียงราก	11:31	ฏิณห์
	Survey	*คุณ เฉลิม เข้าตรวจสอบสถานีก๊าซประจำวันที่ BV#10	11:34	ฏิณห์
	Survey	*คุณ นพดล ทำการสำรวจแนวท่อก๊าซที่ นิคมฯบางพลี Swan เส้น OTS-BPL ปกติ	11:44	ฏิณห์
	Survey	*คุณ ธนาสิทธิ์ ทำการสำรวจแนวท่อก๊าซที่เส้น บางปู ปกติ	11:45	ฏิณห์
	Survey	*คุณ ศิวกร ทำการสำรวจแนวท่อก๊าซที่ นิคมฯนวนคร ปกติ	11:47	ฏิณห์
	Survey	*คุณ เฉลิม ทำการสำรวจแนวท่อก๊าซที่เส้น แพรกษา ซ.TDC คลองขุด เส้น BV#10 ปกติ	12:00	ฏิณห์
	อื่นๆ	*คุณ ศิริโรจน์ แจ้งเข้าตัดยอดการใช้ก๊าซสถานีโซนใต้ LKB สลับ Run B ไปใช้ Run A	12:13	ฏิณห์
	Survey	*คุณ นพดล ทำการสำรวจแนวท่อก๊าซที่ เส้น OTS-BPL, M-Thai ปกติ	12:18	ฏิณห์
	Survey	*คุณ ภาณุรักษ์ ทำการสำรวจแนวท่อก๊าซที่โรจนะ มีงานคืนพื้นที่โครงการ monopy ไม่มีผล		
		กระทบต่อระบบ,งานคืนพื้นที่โครงการ king board2 ไม่มีผลกระทบต่อระบบ	13:59	ฏิณห์
	Permit	*คุณ ภาณุรักษ์ งานต่อเนื่อง คืนพื้นที่บ่อจุดตัดต่อระบบโครงการวางท่อโรงงาน spay		
		route 26 Permit.66.roj.ex.1077	13:59	ฏิณห์
	Survey	*คุณ ศิวกร ทำการสำรวจแนวท่อก๊าซที่เส้น รังสิต ปกติ	14:04	ฏิณห์
	อื่นๆ	*คุณ ธนาสิทธิ์ ประสานงานลอกรางระบายน้ำSoi 8A,6A,4A ร่วมกับ บ.พระรามสองการโยธา	14:43	ฏิณห์
	Permit	*คุณ เฉลิม แจ้งงาน HDD ดันและดึงท่อร้อยสายไฟฟ้าใต้ดินของ กฟน.ในนิคมฯบางพลี		
		ซ.5/1 ตาม Permit 66-BPL-EX-0672 (ขุดหาหัวเจาะ)	21:09	สุเมธ
02-Jun-23	อื่นๆ	*คุณวิโรจน์ EVPE แจ้งเข้าตรวจหน้างาน OTS-ROJ#2	9:15	ฏิณห์
	Survey	*คุณ จรัล เข้าตรวจสอบสถานีก๊าซประจำวันที่ OTS-LKB	9:39	ฏิณห์
	อื่นๆ	*คุณวิโรจน์ EVPE แจ้งออกจาก OTS-ROJ#2	9:42	ฏิณห์
	Survey	*คุณ เฉลิม ทำการสำรวจแนวท่อก๊าซที่เส้น บางปูเหนือ ปกติ	9:56	ฏิณห์
	Survey	*คุณ จรัล เข้าตรวจสอบสถานีก๊าซประจำวันที่ PRS#3	9:57	ฏิณห์
	Survey	*คุณ จรัล ทำการสำรวจแนวท่อก๊าซที่ LKB ,OTS LKB,ฉลองกรุง ปกติ งานก่อสร้างรางน้ำ		
		และงานก่อกำแพงหน้านิคมไม่มีผลกับแนวท่อ	10:09	ฏิณห์
	Permit	*คุณ ธนาสิทธิ์ แจ้งงานปักเสาไฟฟ้า 12 เมตร ขุดลึก 1.8 เมตรเพื่อเสริมความแข็งแรงและ		
		ทดแทนต้นเดิมที่เอียง Permit No.EX-0541 บริเวณ ถนนสุขุมวิท ปากซอยเทศบาลบางปู		
		97/2 ตรงข้าม บ.ยูเนี่ยน	10:16	ฏิณห์
	Survey	*คุณ ศิวกร ทำการสำรวจแนวท่อก๊าซที่ นิคมฯบางกะดี ปกติ	10:25	ฏิณห์
	Survey	*คุณ สมชาย เข้าตรวจสอบสถานีก๊าซประจำวันที่ OTS-BPL	10:27	ฏิณห์
	Survey	*คุณ สมชาย ทำการสำรวจแนวท่อก๊าซในนิคมอุตฯBPL SWAN - OTS BPL , MTH ปกติ	10:41	ฏิณห์

รายงานการรับแจ้งเหตุของห้องควบคุม

ว/ด/ป	ประเภทงาน	รายงานการปฏิบัติงาน	เวลา	ผู้ปฏิบัติงาน
02-Jun-23	Survey	*คุณ เฉลิม เข้าตรวจสอบสถานีก๊าซประจำวันที่ BV#10	10:43	ฏิณห์
	Survey	*คุณ เฉลิม ทำการสำรวจแนวท่อก๊าซที่เส้น แพรกษา ซ.TDC คลองขุด เส้น BV#10 ปกติ	11:07	ฏิณห์
	Survey	*คุณ เฉลิม เข้าตรวจสอบสถานีก๊าซประจำวันที่ PRS#1	11:07	ฏิณห์
	Survey	*คุณ เฉลิม ทำการสำรวจแนวท่อก๊าซที่ นิคมฯแพรกษา BHS ปกติ	11:42	ฏิณห์
	Survey	*คุณ ศิวกร ทำการสำรวจแนวท่อก๊าซที่ นิคมฯนวนคร ปกติ	11:57	ฏิณห์
	Survey	*คุณ ธนาสิทธิ์ ทำการสำรวจแนวท่อก๊าซที่เส้น บางปูใหม่ ปกติ มีงาน Permit No.EX-0541	12:00	ฏิณห์
	Survey	*คุณ เฉลิม เข้าตรวจสอบสถานีก๊าซประจำวันที่ PRS#2	12:03	ฏิณห์
	Survey	*คุณ อภิเชษฐ์ ทำการสำรวจแนวท่อก๊าซที่ นิคมฯเหมราช WES ปกติ	12:10	ฏิณห์
	Survey	*คุณ เฉลิม ทำการสำรวจแนวท่อก๊าซที่เส้น บางปู ปกติ	12:24	ฏิณห์
	Survey	*คุณ ภาณุรักษ์ ทำการสำรวจแนวท่อก๊าซที่เส้น บางจาก บางปะอิน เชียงราก มีงานแขวงทาง		
		หลวงชนบทพื้นที่ขยายถนนไหล่ทางเส้นเชียงราก ปรับผิวดินเดิมให้เรียบ+บดอัดเพิ่มชั้นดิน ไม่		
		มีผลกระทบ อย.5042 ถนนเชียงราก	14:44	ฏิณห์
	Activities in area	*คุณนิติชัย ได้รับแจ้งจาก บ. Central food RST พบ Alarm Gas detector บริเวณ MRS	14:48	ฏิณห์
	Survey	*คุณ ศิวกร ทำการสำรวจแนวท่อก๊าซที่เส้น รังสิต งานตรวจสอบสถานะวาล์ว sv.17 NGV		
		susco ไม่มีผลกระทบ บริเวณอื่นปกติ	15:05	ฏิณห์
	Survey	*คุณ ภาณุรักษ์ ทำการสำรวจแนวท่อก๊าซที่โรจนะ มีงานคืนพื้นที่โครงการ monopy ไม่มีผล		
		กระทบต่อระบบ,งานคืนพื้นที่โครงการ king board2 ไม่มีผลกระทบต่อระบบ		
		งานต่อเนื่อง คืนพื้นที่บ่อจุดตัดต่อระบบโครงการวางท่อโรงงาน spay route 26		
		Permit.66.roj.ex.1077	15:37	ฏิณห์
	Activities in area	*คุณนิติชัย เข้าถึงบริเวณ MRS บ. Central food RST เพื่อตรวจสอบ Alarm Gas detector		
		พบว่าเกิดจาก อุปกรณ์ Gas detector error ตรวจสอบโดยการใช้ Gas detector		
		ไม่พบการรั่วไหลของก๊าซ	15:37	ฏิณห์
	อื่นๆ	*คุณ ศิริโรจน์ แจ้งเข้าตรวจเช็คอุปกรณ์ BV#10 BPO	16:34	ฏิณห์
03-Jun-23	อื่นๆ	*คุณโชตินรินทร์ แจ้งงานrefill LNGเข้าtank spey roj	8:01	ฏิณห์
	อื่นๆ	*คุณโชตินรินทร์ แจ้งงานrefill LNGเข้าtank spey roj ตรวจสอบแล้วมีรั่วที่valve esov3		
		ต้องรอทีมcryotechเข้าร่วมซ่อมvalveก่อนrefill	8:48	ฏิณห์
	อื่นๆ	*คุณธีระศักดิ์ แจ้งเข้าปิดวาล์ว outlet สถานี mrs soonthorn roj มีงานตัดต่อภายในโรงงาน	9:05	ฏิณห์
	Survey	*คุณ เฉลิม ทำการสำรวจแนวท่อก๊าซที่เส้น บางปูใหม่ ปกติ	9:43	ฏิณห์
	อื่นๆ	*คุณโชตินรินทร์ แจ้งงานrefill LNG เข้าระบบก่อนcryotechแจ้งติดปัญหามาไม่ได้คับ value		
		ตัวนี้เป็นvalve refill ซ่อมตอนหลังเติมได้ เติมเข้าระบบ12ton	9:50	ฏิณห์
	Survey	*คุณ สุพรรณ เข้าตรวจสอบสถานีก๊าซประจำวันที่ OTS-BPL	10:10	ฏิณห์
	Survey	*คุณ เฉลิม ทำการสำรวจแนวท่อก๊าซที่เส้น บางปูเหนือ ปกติ	10:13	ฏิณห์

รายงานการรับแจ้งเหตุของห้องควบคุม

ว/ด/ป	ประเภทงาน	รายงานการปฏิบัติงาน	เวลา	ผู้ปฏิบัติงาน
03-Jun-23	Survey	*คุณ สุพรรณ ทำการสำรวจแนวท่อก๊าซในนิคมอุตฯBPL SWAN 1,2 ปกติ	10:26	ฏิณห์
	Survey	*คุณ เฉลิม เข้าตรวจสอบสถานีก๊าซประจำวันที่ BV#10	10:35	ฏิณห์
	Survey	*คุณ สุพรรณ ทำการสำรวจแนวท่อก๊าซในนิคมอุตฯ M-Thai ปกติ	10:37	ฏิณห์
	Survey	*คุณ ศิวกร ทำการสำรวจแนวท่อก๊าซที่ นิคมฯบางกะดี ปกติ	10:37	ฏิณห์
	Survey	*คุณธีระศักดิ์ ทำการสำรวจแนวท่อก๊าซที่โรจนะ งานต่อเนื่องคืนพื้นที่บ่อจุดตัดต่อระบบ		
		โครงการวางท่อโรงงาน spay route 26Permit.66.roj.ex.1077จุดอื่นในพื้นที่ ปกติ	10:50	ฏิณห์
	Survey	*คุณ เฉลิม ทำการสำรวจแนวท่อก๊าซที่เส้น แพรกษา ซ.TDC คลองขุด เส้น BV#10 ปกติ	11:00	ฏิณห์
	Survey	*คุณ เฉลิม เข้าตรวจสอบสถานีก๊าซประจำวันที่ PRS#1	11:00	ฏิณห์
	Permit	*คุณ เฉลิม งานขุดวางท่อประปาหน้า บ.สยามนิโตริซอย11B.Permit No.66-BPO-EX-0633	11:17	ฏิณห์
	Survey	*คุณ สุพรรณ เข้าตรวจสอบสถานีก๊าซประจำวันที่ OTS-LKB	11:23	ฏิณห์
	Survey	*คุณ ศิวกร ทำการสำรวจแนวท่อก๊าซที่ นิคมฯนวนคร ปกติ	11:41	ฏิณห์
	Survey	*คุณ กฤษดา ทำการสำรวจแนวท่อก๊าซที่ นิคมฯเหมราช WES ปกติ	11:44	ฏิณห์
	Survey	*คุณ สุพรรณ เข้าตรวจสอบสถานีก๊าซประจำวันที่ PRS#3 LKB	11:49	ฏิณห์
	อื่นๆ	*คุณ เฉลิม ทำการสำรวจแนวท่อก๊าซที่ นิคมฯแพรกษา BHS ปกติ	11:57	ฏิณห์
	Pm	*คุณ เฉลิม เข้าตรวจสอบสถานีก๊าซประจำวันที่ PRS#2	11:57	ฏิณห์
	Survey	*คุณ สุพรรณ ทำการสำรวจแนวท่อก๊าซที่ นิคมฯลาดกระบัง มีงานตาม Permit 66-LKB-EX-		
		0671, งานโครงการสร้างรั้วกั้นพื้นที่นิคม มีการทำงานเข้าแบบและทำฟุตติ้ง งานไม่มีผลกระ		
		ทบ, เส้น OTS-LKB ปกติ	12:07	ฏิณห์
	Survey	*คุณ เฉลิม ทำการสำรวจแนวท่อก๊าซที่เส้น บางปู ปกติ	12:26	ฏิณห์
	Survey	*คุณธีระศักดิ์ ทำการสำรวจแนวท่อก๊าซที่เส้น บางจาก บางปะอิน เชียงราก มีงานแขวงทาง		
		หลวงชนบทพื้นที่ขยายถนนไหล่ทางเส้นเชียงราก ปรับผิวดินเดิมให้เรียบ+บดอัดเพิ่มชั้นดิน ไม่		
		มีผลกระทบ อย.5042 ถนนเชียงราก	14:14	ฏิณห์
	Survey	*คุณ ศิวกร ทำการสำรวจแนวท่อก๊าซที่เส้น รังสิต ปกติ	14:24	ฏิณห์
04-Jun-23	Survey	*คุณ เฉลิม ทำการสำรวจแนวท่อก๊าซที่ นิคมฯบางปูเหนือ ปกติ	10:03	สิทธิกร
	Survey	*คุณ ศิวกร ทำการสำรวจแนวท่อก๊าซที่ นิคมฯบางกะดี ปกติ	10:15	สิทธิกร
	Survey	*คุณ เฉลิม เข้าตรวจสอบสถานีก๊าซประจำวันที่ BV#10	10:22	สิทธิกร
	Survey	*คุณ สุพรรณ เข้าตรวจสอบสถานีก๊าซประจำวันที่ OTS-BPL	10:26	สิทธิกร
	Survey	*คุณ สุพรรณ ทำการสำรวจแนวท่อก๊าซที่ นิคมฯบางพลี เส้น SWAN OTS-BPL ปกติ	10:49	สิทธิกร
	Survey	*คุณ เฉลิม ทำการสำรวจแนวท่อก๊าซที่เส้น แพรกษา คลองขุด ซ.TDC เส้น BV#10 ปกติ	10:50	สิทธิกร
	Survey	*คุณ เฉลิม เข้าตรวจสอบสถานีก๊าซประจำวันที่ PRS#1	10:50	สิทธิกร
	Survey	*คุณ สุพรรณ ทำการสำรวจแนวท่อก๊าซที่ OTS BPL- นิคมอุตฯ MTH ปกติ	10:57	สิทธิกร
	Survey	*คุณ ธีรศักดิ์ ทำการสำรวจแนวท่อก๊าซที่เส้น บางปะอิน,บางจาก ปกติ		

รายงานการรับแจ้งเหตุของห้องควบคุม

ว/ด/ป	ประเภทงาน	รายงานการปฏิบัติงาน	เวลา	ผู้ปฏิบัติงาน
04-Jun-23		เชียงราก งานต่อเนื่องแขวงทางหลวงชนบทเตรียมพื้นที่ขยายถนนไหล่ทางเส้นเชียงราก		
		ปรับผิวดินเดิมให้เรียบ+บดอัดเพิ่มชั้นดินไม่มีผลกระทบ	11:02	สิทธิกร
	Survey	*คุณ กฤษดา ทำการสำรวจแนวท่อก๊าซที่ นิคมฯเหมราช WES ปกติ	11:11	สิทธิกร
	Survey	*คุณ ศิวกร ทำการสำรวจแนวท่อก๊าซที่ นิคมฯนวนคร ปกติ	11:22	สิทธิกร
	Survey	*คุณ เฉลิม ทำการสำรวจแนวท่อก๊าซที่ นิคมฯแพรกษา BHS ปกติ	11:24	สิทธิกร
	Survey	*คุณ เฉลิม แจ้งมีงานปรับพื้นที่ถมดิน ของบ.พระราม2 ข้ามคลอง ตรงข้ามบ.เอเชียไฟเบอร์		
		ไม่ขุดแค่ถมและปรับ	11:35	สิทธิกร
	Survey	*คุณ สุพรรณ เข้าตรวจสอบสถานีก๊าซประจำวันที่ OTS-LKB	11:37	สิทธิกร
	Survey	*คุณ เฉลิม เข้าตรวจสอบสถานีก๊าซประจำวันที่ PRS#2	11:44	สิทธิกร
	Survey	*คุณ สุพรรณ เข้าตรวจสอบสถานีก๊าซประจำวันที่ PRS#3	12:05	สิทธิกร
	Survey	*คุณ เฉลิม ทำการสำรวจแนวท่อก๊าซที่ นิคมฯบางปู มีงานตามที่แจ้งจุดอื่นปกติ	12:10	สิทธิกร
	Survey	*คุณ สุพรรณ ทำการสำรวจแนวท่อก๊าซที่ นิคมฯลาดกระบัง เส้น OTS-LKB มีงาน		
		ปรับปรุงรางระบายน้ำฝน Soi G1/3 ของทาง บ.PCT ตาม Permit No.66-LKB-EX-0671		
		ไม่มีผลกับท่อก๊าซ นอกนั้นปกติ และเส้น OTS LKB ปกติครับ	12:21	สิทธิกร
	Survey	*คุณ เฉลิม ทำการสำรวจแนวท่อก๊าซที่เส้น บางปูใหม่ ปกติ	12:54	สิทธิกร
	Survey	*คุณ ศิวกร ทำการสำรวจแนวท่อก๊าซที่เส้น รังสิต ปกติ	13:56	สิทธิกร
	Survey	*คุณ ธีรศักดิ์ ทำการสำรวจแนวท่อก๊าซที่โรจนะ งานต่อเนื่องคืนพื้นที่บ่อจุดตัดต่อระบบ		
		โครงการวางท่อโรงงาน spay route 26Permit.66.roj.ex.1077จุดอื่นในพื้นที่ ปกติ	14:34	สิทธิกร
	อื่นๆ	*คุณ ธีรศักดิ์ แจ้งเข้าเปิด valve out let mrs จ่ายgas +วัดเปอร์เซ็นต์gas งานตัดต่อท่อ		
		ภายในและย้ายตำแหน่งท่อ โรงงาน Soonthorn roj	17:52	สิทธิกร
05-Jun-23	อื่นๆ	*จรัลเข้า OTS BPO	9:17	องอาจ
	Survey	*จรัลสำรวจแนวท่อก๊าซที่เส้น แพรกษา คลองขุด ซ.TDC เส้น BV#10 ปกติ	9:37	องอาจ
	อื่นๆ	*จรัลเข้า PRS1	9:04	องอาจ
	Survey	*จรัลสำรวจแนวท่อบางปูเหนือ ปกติ	10:14	องอาจ
	Survey	*นพดลสำรวจแนวท่อก๊าซที่ นิคมฯลาดกระบัง เส้น OTS-LKB มีงานต่อเนื่อง		
		ปรับปรุงรางระบายน้ำฝน Soi G1/3 ของทาง บ.PCT ตาม Permit No.66-LKB-EX-0671	10:25	องอาจ
	อื่นๆ	*จรัลเข้า PRS2	10:57	องอาจ
	Survey	*จรัลสำรวจแนวท่อบางปูใหม่ ปกติ	11:21	องอาจ
	Survey	*คุณธีระศักดิ์ ทำการสำรวจแนวท่อก๊าซที่เส้น บางจาก บางปะอิน เชียงราก มีงานแขวงทาง		
		หลวงชนบทพื้นที่ขยายถนนไหล่ทางเส้นเชียงราก ปรับผิวดินเดิมให้เรียบ+บดอัดเพิ่มชั้นดิน ไม่		
		มีผลกระทบ อย.5042 ถนนเชียงราก	11:46	องอาจ
	Survey	*ธีรศักดิ์สำรวจแนว่อรังสิตงานตรวจสอบ vent body valve sv.17 NGV susco	11:48	องอาจ

รายงานการรับแจ้งเหตุของห้องควบคุม

ว/ด/ป	ประเภทงาน	รายงานการปฏิบัติงาน	เวลา	ผู้ปฏิบัติงาน
05-Jun-23	Survey	*อภิเชษฐ์สำรวจแนวท่อเหมราช ปกติ	11:48	องอาจ
	Survey	*จรัลสำรวจแนว่าบางพลี เอ็มไทย ปกติ	11:59	องอาจ
	Survey	*จรัลสำรวจแนวท่อบางปู่านขุดวางท่อประปาหน้าโรงงาน Thai Simonsafety Soi11		
		ขุดแค่ทางเข้าโรงงานเพื่อวางปลอกท่อไว้ก่อน ไม่มีผลกระทบ	12:06	องอาจ
	Survey	*ศิวกรสำรวจแนวท่อนวนคร ปกติ	13:50	องอาจ
	Survey	*ธีรศักดิ์สำรวจแนวท่อโรจนะงานต่อเนื่องคืนพื้นที่บ่อจุดตัดต่อระบบโครงการวางท่อโรงงาน		
		spay route 26 Permit.66.roj.ex.1077	14:21	องอาจ
	Survey	*ศิวกรสำรวจแนวท่อบางกะดี ปกติ	14:45	องอาจ
06-Jun-23	อื่นๆ	*คุณ โชตินรินทร์ เข้าทำงานต่อเนื่องใน OTS-RST	9:19	สิทธิกร
	Survey	*คุณ เฉลิม ทำการสำรวจแนวท่อก๊าซที่ นิคมฯบางปูเหนือ ปกติ	9:34	สิทธิกร
	Permit	*คุณ พลวัตร แจ้งงานขุดปรับปรุงแก้ไขท่อน้ำเสีย ที่บริษัทSiam Toyodensan งานต่อจาก		
		ครั้งก่อน ตามPermit No.66-BPO-EX-0708	10:08	สิทธิกร
	Survey	*คุณ เฉลิม เข้าตรวจสอบสถานีก๊าซประจำวันที่ BV#10	10:11	สิทธิกร
	Survey	*คุณ ศิวกร ทำการสำรวจแนวท่อก๊าซที่ นิคมฯบางกะดี ปกติ	10:20	สิทธิกร
	Permit	*คุณ นพดล แจ้งงานต่อเนื่อง งานปรับปรุงรางระบายน้ำฝนในพื้นที่นิคมอุตสาหกรรมลาด		
		กระบัง Soi G1/3 ของทาง บ.PCT เลขที่ Permit No.66-LKB-EX-0671 วันนี้ขุดปรับแต่ง		
		ตัวรางและทำแบบเทปูนทำตัวรางระบาย	10:25	สิทธิกร
	Survey	*คุณ ธนาสิทธิ์ ทำการสำรวจแนวท่อก๊าซที่เส้น บางปูใหม่ ปกติ	10:28	สิทธิกร
	Survey	*คุณ ธนาสิทธิ์ เข้าตรวจสอบสถานีก๊าซประจำวันที่ PRS#2	10:30	สิทธิกร
	อื่นๆ	*คุณ ศิวกร แจ้ง ผรม.ของทีม Network เข้าติดตั้งอุปกรณ์ GIS ที่ PRS#4	10:30	สิทธิกร
	Survey	*คุณ นพดล ทำการสำรวจแนวท่อก๊าซที่ นิคมฯลาดกระบัง เส้น OTS-LKB มีงาน		
		ปรับปรุงรางระบายน้ำฝนในพื้นที่นิคมอุตสาหกรรมลาดกระบัง Soi G1/3 ของทาง บ.PCT		
		ตาม Permit No.66-LKB-EX-0671 นอกจากนี้ปกติ	10:31	สิทธิกร
	Survey	*คุณ เฉลิม ทำการสำรวจแนวท่อก๊าซที่เส้น แพรกษา คลองขุด ซ.TDC เส้น BV#10 ปกติ	10:32	สิทธิกร
	Survey	*คุณ อภิเชษฐ์ ทำการสำรวจแนวท่อก๊าซที่ นิคมฯเหมราช WES ปกติ	10:42	สิทธิกร
	อื่นๆ	*คุณ ศักดิ์สิทธิ์ แจ้งนำ PCV ที่ OTS-RST ออกมาเจียร์ที่หน้าประตู OTS	10:46	สิทธิกร
	Survey	*คุณ เฉลิม ทำการสำรวจแนวท่อก๊าซที่ นิคมฯแพรกษา BHS ปกติ	10:50	สิทธิกร
	Survey	*คุณ ธนาสิทธิ์ เข้าตรวจสอบสถานีก๊าซประจำวันที่ PRS#1	11:18	สิทธิกร
	Survey	*คุณ ธนาสิทธิ ทำการสำรวจแนวท่อก๊าซที่ นิคมฯบางปู ปกติ	11:46	สิทธิกร
	Survey	*คุณ นพดล ทำการสำรวจแนวท่อก๊าซที่ นิคมฯบางพลี เส้น SWAN OTS-BPL ปกติ		
		งานปรับปรุงทางเท้า Soi 6/1 งานไม่มีผลกระทบ นอกจากนี้ปกติ	11:52	สิทธิกร
	Survey	*คุณ นพดล ทำการสำรวจแนวท่อก๊าซที่ OTS BPL- นิคมอุตฯ MTH ปกติ	12:29	สิทธิกร

OP-FO-038-02

รายงานการรับแจ้งเหตุของห้องควบคุม

ว/ด/ป	ประเภทงาน	รายงานการปฏิบัติงาน	เวลา	ผู้ปฏิบัติงาน
06-Jun-23	Survey	*คุณ ภาณุรักษ์ ทำการสำรวจแนวท่อก๊าซที่โรจนะ งานคืนพื้นที่โครงการ monopy ไม่มีผล		
		กระทบต่อระบบ,งานคืนพื้นที่โครงการ king board2 ไม่มีผลกระทบต่อระบบ		
		งานต่อเนื่องคืนพื้นที่บ่อจุดตัดต่อระบบและจุดวางท่อโครงการโรงงาน spey route 26		
		Permit.66.roj.ex.1077	12:44	สิทธิกร
	Alarm SCADA	*OTS-NVK DOOR OPEN ALARM แจ้งรปภ.ที่สถานีลองเปิด-ปิดแล้วไม่หาย แจ้งคุณสุริยะ		
		จะเข้าตรวจสอบและแก้ไขในวันที่ 09/06/23	13:57	สิทธิกร
	อื่นๆ	*คุณ สุริยะ แจ้งเข้าดูหลอดไฟที่ PRS#1,2	14:45	สิทธิกร
	Survey	*คุณ ภาณุรักษ์ ทำการสำรวจแนวท่อก๊าซที่เส้น บางปะอิน,บางจาก ปกติ		
		เชียงราก งานต่อเนื่องแขวงทางหลวงชนบทเตรียมพื้นที่ขยายถนนไหล่ทางเส้นเชียงราก		
		ปรับผิวดินเดิมให้เรียบ+บดอัดเพิ่มชั้นดินไม่มีผลกระทบ ถนน อย.5042 ถนนเชียงราก	14:52	สิทธิกร
	Survey	*คุณ ศิวกร ทำการสำรวจแนวท่อก๊าซที่ นิคมฯนวนคร มีงานขุดกดเสาเข็ม 8m. 6ต้น		
		เพื่อทำฐานรากเสาไฟฟ้า115kv ขนานแนวท่อ steel gas 12” mpl บริเวณด้านหลัง		
		นิคมนวนคร permit.66-NVK-EX-1016	15:28	สิทธิกร
	อื่นๆ	*คุณ พลวัตร แจ้งงานขุดปรับปรุงแก้ไขท่อน้ำเสีย ที่บริษัทSiam Toyodensan		
		งานขุดเสร็จแล้ว	16:58	สิทธิกร
	Permit	*คุณ ภาณุรักษ์ แจ้งเริ่มงานเตรียมพื้นที่ตัดแยกระบบและลอกผิวcoating6” services		
		sussco รังสิต Permit.66.Rst.ex.1078	17:03	สิทธิกร
	Survey	*คุณ ภาณุรักษ์ ทำการสำรวจแนวท่อก๊าซที่เส้น รังสิต มีงานตาม Permit.66-RST-EX-1078		
		นอกจากนี้ปกติ	17:10	สิทธิกร
	อื่นๆ	*จากเหตุการณ์ LMPT2 Total shutdown ส่งผลให้ Flow Send out รวมระหว่างของ		
		LMPT1และ LMPT2 ลดลงจาก 1600 เหลือ 1145 MMSCFD ส่งผลให้คุณภาพก๊าซ swing		
		โดยค่า WI เปลี่ยนแปลงดังนี้ //ที่มาบตาพุด ค่า WI เปลี่ยนแปลงจาก 1308 -		
		1275 - 1315 btu/scf เป็นเวลา 24 นาที คาดการณ์คุณภาพก๊าซเดินทางถึงโรงไฟฟ้า BPK		
		วันที่ 7/06/23 เวลา 06:00น. และโรงไฟฟ้า DCAP เวลา 10:00 น...From PTT Shipper	19:29	องอาจ
	อื่นๆ	*[Update] เวลา 18:55 น. LNG LMPT2 Restart ปัจจุบันจ่ายก๊าซโดยใช้ LMPT1 ทดแทน		
		ที่ Flow 1500 MMscfd และ LMPT2 ที่ 500 MMscfd โดยยังไม่ได้เปิดใช้งานท่อ ITCP ซึ่ง		
		PTTLNG อยู่ระหว่างการตรวจสอบหาสาเหตุ...From PTT Shipper	20:04	องอาจ
07-Jun-23	อื่นๆ	*[Update เหตุการณ์ LMPT2 Shutdown] เวลา 23:00 น. PTTLNG เริ่มส่งก๊าซผ่านท่อ		
		ITCP ตามปกติ...From PTT Shipper	7:56	สิทธิกร
	Activities in area	*คุณ พลวัตร เข้าปรับแรงดัน OUTLET ขึ้นที่ OTS-BV#10 (14.74 Bar)	8:05	สิทธิกร
	Activities in area	*คุณ พลวัตร เข้าปรับแรงดัน OUTLET ขึ้นที่ OTS-BV#10(เป็น 15Bar) เสร็จงานแล้ว	9:30	สิทธิกร
	Survey	*คุณ เฉลิม ทำการสำรวจแนวท่อก๊าซที่ นิคมฯแพรกษา BHS ปกติ		

รายงานการรับแจ้งเหตุของห้องควบคุม

ว/ด/ป	ประเภทงาน	รายงานการปฏิบัติงาน	เวลา	ผู้ปฏิบัติงาน
07-Jun-23	Permit	*คุณ นพดล แจ้งงานต่อเนื่อง งานปรับปรุงรางระบายน้ำฝนในพื้นที่นิคมอุตสาหกรรมลาด		
		กระบัง Soi G1/3 ของทาง บ.PCT เลขที่ Permit No.66-LKB-EX-0671 (ต่ออายุ) วันนี้		
		ขุดปรับแต่งตัวรางและทำแบบเทปูนทำตัวรางระบาย	9:43	สิทธิกร
	Survey	*คุณ นพดล ทำการสำรวจแนวท่อก๊าซที่ นิคมฯลาดกระบัง เส้น OTS-LKB มีงาน		
		ปรับปรุงรางระบายน้ำฝนในพื้นที่นิคมอุตสาหกรรมลาดกระบัง Soi G1/3 ของทาง บ.PCT		
		ตาม Permit No.66-LKB-EX-0671 นอกจากนี้ปกติ	10:06	สิทธิกร
	Survey	*คุณ เฉลิม ทำการสำรวจแนวท่อก๊าซที่ นิคมฯบางปูเหนือ ปกติ	10:24	สิทธิกร
	Survey	*คุณ ธนาสิทธิ์ ทำการสำรวจแนวท่อก๊าซที่เส้น บางปูใหม่ ปกติ	10:24	สิทธิกร
	Survey	*คุณ ธนาสิทธิ์ แจ้งประสานงานขุดซ่อมท่อน้ำประปา บริเวณซอย 2C หน้า บ.Ampas กับ		
		Gusco BPO จะทำการขุดเตรียม 14:00 น. วันที่ 9 มิ.ย.66 และขุดซ่อมในวันที่11 มิ.ย.66		
		อีกครั้ง	10:43	สิทธิกร
	Survey	*คุณ ธนาสิทธิ์ เข้าตรวจสอบสถานีก๊าซประจำวันที่ PRS#2	10:44	สิทธิกร
	Survey	*คุณ อภิเชษฐ์ ทำการสำรวจแนวท่อก๊าซที่ นิคมฯเหมราช WES ปกติ	10:45	สิทธิกร
	Survey	*คุณ เฉลิม เข้าตรวจสอบสถานีก๊าซประจำวันที่ BV#10	10:46	สิทธิกร
	Survey	*คุณ ภาณุรักษ์ ทำการสำรวจแนวท่อก๊าซที่ นิคมฯนวนคร มีงานต่อเนื่องขุดกดเสาเข็ม 8m.		
		6ต้น เพื่อทำฐานรากเสาไฟฟ้า115kv ขนานแนวท่อ steel gas 12” mpl บริเวณด้านหลัง		
		นิคมนวนคร route001 permit.66-NVK-EX-1016 บริเวณอื่นปกติ	11:02	สิทธิกร
	Survey	*คุณ ธนาสิทธิ์ เข้าตรวจสอบสถานีก๊าซประจำวันที่ PRS#1	11:21	สิทธิกร
	Survey	*คุณ เฉลิม ทำการสำรวจแนวท่อก๊าซที่เส้น แพรกษา คลองขุด ซ.TDC เส้น BV#10 ปกติ	11:31	สิทธิกร
	Survey	*คุณ นพดล ทำการสำรวจแนวท่อก๊าซที่ นิคมฯบางพลี เส้น SWAN OTS-BPL ปกติ		
		งานปรับปรุงทางเท้า Soi 6/1 งานไม่มีผลกระทบ นอกจากนี้ปกติ	11:32	สิทธิกร
	Survey	*คุณ ธนาสิทธิ์ ทำการสำรวจแนวท่อก๊าซที่ นิคมฯบางปู มีงานขุด วางท่อประปา Soi11B		
		บ.สยามนิโตริ Permit No.66-BPO-EX-0633 นอกจากนี้ปกติ	11:35	สิทธิกร
	Survey	*คุณ นพดล ทำการสำรวจแนวท่อก๊าซที่ OTS BPL- นิคมอุตฯ MTH ปกติ	11:55	สิทธิกร
	Permit	*คุณ ศิวกร แจ้งพื้นที่รังสิต แจ้งเริ่มงานตัดแยกระบบท่อก๊าซ steel 6” spl เชื่อมปิด cap		
		หลัง bv.sv.17 NGV susco permit-Rst-ht-0074	12:31	สิทธิกร
	Survey	*คุณ ภาณุรักษ์ ทำการสำรวจแนวท่อก๊าซที่เส้น บางปะอิน,บางจาก ปกติ		
		เชียงราก งานต่อเนื่องแขวงทางหลวงชนบทเตรียมพื้นที่ขยายถนนไหล่ทางเส้นเชียงราก		
		ปรับผิวดินเดิมให้เรียบ+บดอัดเพิ่มชั้นดินไม่มีผลกระทบ ถนน อย.5042 ถนนเชียงราก	13:26	สิทธิกร
	Survey	*คุณ ภาณุรักษ์ ทำการสำรวจแนวท่อก๊าซที่ นิคมฯบางกะดี ปกติ	14:20	สิทธิกร
	Survey	*คุณ ภาณุรักษ์ ทำการสำรวจแนวท่อก๊าซที่โรจนะ งานคืนพื้นที่โครงการ monopy ไม่มีผล		
		กระทบต่อระบบ,งานคืนพื้นที่โครงการ king board2 ไม่มีผลกระทบต่อระบบ		
		งานต่อเนื่องคืนพื้นที่บ่อจุดตัดต่อระบบและจุดวางท่อโครงการโรงงาน spey route 26		

รายงานการรับแจ้งเหตุของห้องควบคุม

ว/ด/ป	ประเภทงาน	รายงานการปฏิบัติงาน	เวลา	ผู้ปฏิบัติงาน
07-Jun-23		Permit.66.roj.ex.1077	15:18	สิทธิกร
	Permit	*คุณ ศิวกร แจ้งเริ่มทำการประกอบเชื่อมปิด end cap 6” ngv susco permit-Rst-ht-0074	15:41	สิทธิกร
	Permit	*คุณ ศิวกร แจ้งต่อ permit งานตัดแยก ngv susco ยังไม่แล้วเสร็จ	17:21	สิทธิกร
08-Jun-23	Survey	*คุณ เฉลิม ทำการสำรวจแนวท่อก๊าซที่เส้น บางปูเหนือ ปกติ	9:48	สุเมธ
	Survey	*คุณ ศิวกร ทำการสำรวจแนวท่อก๊าซที่ นิคมฯบางกะดี ปกติ	10:20	สุเมธ
	Survey	*คุณ เฉลิม เข้าตรวจสอบสถานีก๊าซประจำวันที่ BV#10	10:23	สุเมธ
	Permit	*คุณ นพดล แจ้งงานปรับปรุงรางระบายน้ำฝน พื้นที่นิคมฯลาดกระบัง ซ.G1/3 ของทาง		
		บ.PCT ตาม Permit 66-LKB-EX-0671, ช่วงเช้าทำการสูบน้ำในรางออกเนื่องจากเมื่อคืน		
		ฝนตก จะทำการขุดปรับแต่งตัวรางเข้าแบบและเทปูนตัวรางช่วงตอนบ่าย	10:43	สุเมธ
	Survey	*คุณ อภิเชษฐ์ ทำการสำรวจแนวท่อก๊าซที่ นิคมฯเหมราช WES ปกติ	10:43	สุเมธ
	Survey	*คุณ นพดล ทำการสำรวจแนวท่อก๊าซที่ นิคมฯลาดกระบัง มีงานตาม Permit 66-LKB-EX-0		
		671, เส้น OTS-LKB ปกติ	10:45	สุเมธ
	Survey	*คุณ ธนาสิทธิ์ ทำการสำรวจแนวท่อก๊าซที่เส้น บางปูใหม่ ปกติ	10:47	สุเมธ
	Survey	*คุณ ธนาสิทธิ์ เข้าตรวจสอบสถานีก๊าซประจำวันที่ PRS#2	10:51	สุเมธ
	Survey	*คุณ เฉลิม ทำการสำรวจแนวท่อก๊าซที่เส้น แพรกษา ซ.TDC คลองขุด เส้น BV#10 ปกติ	10:58	สุเมธ
	Survey	*คุณ เฉลิม ทำการสำรวจแนวท่อก๊าซที่ นิคมฯแพรกษา BHS ปกติ	11:32	สุเมธ
	Survey	*คุณ ธนาสิทธิ์ เข้าตรวจสอบสถานีก๊าซประจำวันที่ PRS#1	11:38	สุเมธ
	Survey	*คุณ ภาณุรักษ์ ทำการสำรวจแนวท่อก๊าซที่เส้น บางจาก บางปะอิน เชียงราก มีงานแขวงทาง		
		หลวงชนบทพื้นที่ขยายถนนไหล่ทางเส้นเชียงราก ปรับผิวดินเดิมให้เรียบ+บดอัดเพิ่มชั้นดิน ไม่		
		มีผลกระทบ อย.5042 ถนนเชียงราก นอกนั้นปกติ	11:45	สุเมธ
	Survey	*คุณ นพดล ทำการสำรวจแนวท่อก๊าซที่ นิคมฯบางพลี มีงานปรับปรุงทางเท้า ซ.6/1 งานที่		
		ทำไม่มีผลกระทบต่อแนวท่อก๊าซ, เส้น OTS-BPL ปกติ	11:47	สุเมธ
	Survey	*คุณ ศิวกร ทำการสำรวจแนวท่อก๊าซที่ นิคมฯนวนคร ปกติ	11:55	สุเมธ
	Survey	*คุณ ธนาสิทธิ์ ทำการสำรวจแนวท่อก๊าซที่ นิคมฯบางปู ปกติ	11:59	สุเมธ
	Survey	*คุณ นพดล ทำการสำรวจแนวท่อก๊าซที่ เส้น OTS-BPL, M-Thai ปกติ	12:05	สุเมธ
	อื่นๆ	*คุณ โชตินรินทร์ เข้าทำงานซ่อมชุด PCV Modify OTS-NVK ที่ OTS-RST	12:30	สุเมธ
	Survey	*คุณ ศิวกร ทำการสำรวจแนวท่อก๊าซที่เส้น รังสิต มีงาน Coating & Holiday ท่อ Steel 6”		
		Service หลัง BV-SV17 NGV Susco ตาม Permit 66-RST-EX-0078 นอกนั้นปกติ	14:02	สุเมธ
	Survey	*คุณ ภาณุรักษ์ ทำการสำรวจแนวท่อก๊าซที่ นิคมฯโรจนะ มีงานคืนพื้นที่โครงการ Monopy		
		ไม่มีผลกระทบต่อระบบท่อก๊าซ, งานคืนพื้นที่โครงการ King Board 2 ไม่มีผลกระทบต่อ		
		ระบบท่อก๊าซ, งานคืนพื้นที่บ่อจุดตัดต่อระบบและจุดวางท่อโครงการวโรงงาน Spey Route		
		26 ตาม Permit 66-ROJ-EX-1077 นอกนั้นปกติ	14:04	สุเมธ

รายงานการรับแจ้งเหตุของห้องควบคุม

ว/ด/ป	ประเภทงาน	รายงานการปฏิบัติงาน	เวลา	ผู้ปฏิบัติงาน
09-Jun-23	Survey	*คุณ จรัล เข้าตรวจสอบสถานีก๊าซประจำวันที่ PRS#3	9:29	สุเมธ
	Survey	*คุณ เฉลิม ทำการสำรวจแนวท่อก๊าซที่เส้น บางปูเหนือ ปกติ	9:33	สุเมธ
	Survey	*คุณ จรัล เข้าตรวจสอบสถานีก๊าซประจำวันที่ OTS-LKB	9:45	สุเมธ
	Survey	*คุณ เฉลิม เข้าตรวจสอบสถานีก๊าซประจำวันที่ BV#10	10:02	สุเมธ
	Survey	*คุณ จรัล ทำการสำรวจแนวท่อก๊าซที่ นิคมฯลาดกระบัง มีงานปรับปรุงรางระบายน้ำฝน		
		ซ.G1/3 ตาม Permit 66-LKB-EX-0671 และงานก่อสร้างกำแพงทางเข้านิคม ไม่มีผลกระทบ		
		กับแนวท่อก๊าซ, เส้น OTS-LKB ปกติ	10:15	สุเมธ
	Survey	*คุณ สมชาย เข้าตรวจสอบสถานีก๊าซประจำวันที่ OTS-BPL	10:29	สุเมธ
	Survey	*คุณ สมชาย ทำการสำรวจแนวท่อก๊าซที่ นิคมฯบางพลี มีงานปรับปรุงทางเท้า ซ.6/1 งานที่		
		ทำไม่มีผลกระทบต่อแนวท่อก๊าซ เส้น OTS-BPL, M-Thai ปกติ	10:30	สุเมธ
	Survey	*คุณ ศิวกร ทำการสำรวจแนวท่อก๊าซที่ นิคมฯบางกะดี ปกติ	10:31	สุเมธ
	Survey	*คุณ ธนาสิทธิ์ ทำการสำรวจแนวท่อก๊าซที่เส้น บางปูใหม่ ปกติ	10:43	สุเมธ
	Survey	*คุณ ธนาสิทธิ์ เข้าตรวจสอบสถานีก๊าซประจำวันที่ PRS#2	10:44	สุเมธ
	Survey	*คุณ เฉลิม ทำการสำรวจแนวท่อก๊าซที่เส้น แพรกษา ซ.TDC คลองขุด เส้น BV#10 ปกติ	10:45	สุเมธ
	Survey	*คุณ อภิเชษฐ์ ทำการสำรวจแนวท่อก๊าซที่ นิคมฯเหมราช WES ปกติ	11:22	สุเมธ
	Survey	*คุณ ธนาสิทธิ์ เข้าตรวจสอบสถานีก๊าซประจำวันที่ PRS#1	11:28	สุเมธ
	Survey	*คุณ เฉลิม ทำการสำรวจแนวท่อก๊าซที่ นิคมฯแพรกษา BHS ปกติ	11:44	สุเมธ
	Survey	*คุณ ศิวกร ทำการสำรวจแนวท่อก๊าซที่ นิคมฯนวนคร ปกติ	11:50	สุเมธ
	Survey	*คุณ ธนาสิทธิ์ ทำการสำรวจแนวท่อก๊าซที่ นิคมฯบางปู ตรงบริเวณถนนพัฒนา 1 ทางเข้า		
		นิคมฯบางปู ด้านสุขุมวิท มีการทรุดตัว บริเวณใกล้กับพื้นที่ทำงานสถานีสูบน้ำ โครงการป้อง		
		กันน้ำท่วมนิคมฯบางปู ซึ่งบริเวณช่องจราจรติดกับทางเท้ามีท่อก๊าซฯเหล็ก 16”และอาจส่ง		
		ผลกระทบในอนาคตได้ นอกนั้นปกติ	11:53	สุเมธ
	Survey	*คุณ ภาณุรักษ์ ทำการสำรวจแนวท่อก๊าซที่เส้น บางจาก บางปะอิน เชียงราก มีงานแขวงทาง		
		หลวงชนบทพื้นที่ขยายถนนไหล่ทางเส้นเชียงราก ปรับผิวดินเดิมให้เรียบ+บดอัดเพิ่มชั้นดิน ไม่		
		มีผลกระทบ อย.5042 ถนนเชียงราก นอกนั้นปกติ	12:27	สุเมธ
	อื่นๆ	*คุณ สุริยะ เข้าแก้ไขสัญญาณประตูที่ OTS-NVK	12:32	สุเมธ
	อื่นๆ	*คุณ ศักดิ์สิทธิ์ ขอเข้าวัดทดสอบเครื่องวัดกลิ่นก๊าซ ที่ OTS-BKD	12:33	สุเมธ
	Permit	*คุณ ธนาสิทธิ์ แจ้งงานขุดซ่อมท่อน้ำประปา ซอย 2C หน้า บ.แอมพาส ใกล้บ่อวาล์ว 210		
		ตาม Permit 66-bpo-ex-0542	13:23	สุเมธ
	Emergency Drill	*ซ้อมแผนฉุกเฉินที่ บ.ไทยลามิเนต (โรง1) นิคมฯลาดกระบัง	13:30	สุเมธ
	PM	*คุณ ศิริโรจน์ เข้าทำการ Cal.Flowcom OTS-RST	13:55	สุเมธ
	อื่นๆ	*คุณ สุริยะ เข้าแก้ไขสัญญาณประตูที่ OTS-NVK เสร็จแล้ว, อุปกรณ์ที่นำมาเปลี่ยนใช้ไม่ได้มี		
		แต่สัญญาณปิดอย่างเดียว, รอหาอุปกรณ์มาเปลี่ยนใหม่	14:05	สุเมธ

รายงานการรับแจ้งเหตุของห้องควบคุม

ว/ด/ป	ประเภทงาน	รายงานการปฏิบัติงาน	เวลา	ผู้ปฏิบัติงาน
	PM	*คุณ โชตินรินทร์ เข้าปรับ Outlet ให้อยู่ที่ 15 บาร์ OTS-NVK, ทดสอบระบบ Odorant รอบ		
		6 เดือน	14:13	สุเมธ
	Survey	*คุณ ศิวกร ทำการสำรวจแนวท่อก๊าซที่เส้น รังสิต งาน NGV Susco ลงทรายจุดตัดแยกระบบ		
		ไม่มีผลกระทบต่อระบบท่องส่งก๊าซฯ นอกนั้นปกติ	14:27	สุเมธ
	Survey	*คุณ ภาณุรักษ์ ทำการสำรวจแนวท่อก๊าซที่ นิคมฯโรจนะ มีงานคืนพื้นที่โครงการ Monopy		
		ไม่มีผลกระทบต่อระบบท่อก๊าซ, งานคืนพื้นที่โครงการ King Board 2 ไม่มีผลกระทบต่อ		
		ระบบท่อก๊าซ, งานคืนพื้นที่บ่อจุดตัดต่อระบบและจุดวางท่อโครงการวโรงงาน Spey Route		
		26 ตาม Permit 66-ROJ-EX-1077 นอกนั้นปกติ	15:53	สุเมธ
	PM	*คุณ โชตินรินทร์ เข้าปรับ Outlet ให้อยู่ที่ 15 บาร์ OTS-NVK, ทดสอบระบบ Odorant รอบ		
		6 เดือน เสร็จสิ้นแล้ว	15:55	สุเมธ
	PM	*คุณ ศิริโรจน์ เข้าทำการ Cal.Flowcom OTS-RST เสร็จสิ้นแล้ว	17:05	สุเมธ
	Alarm SCADA	*SCADA Link M Down แจ้ง AIS รับทราบ	17:05	สุเมธ
	Alarm SCADA	*SCADA Link M สามารถใช้งานได้ปกติ AIS แจ้งสาย fiber optic ถูกรถยนต์เกี่ยวขาด	22:30	ฏิณห์
	Alarm SCADA	*SCADA Link L OTS#1-ROJ Down ตรวจสอบ UIH แจ้งมีการซ่อมบำรุง ถึง 06:00น.	23:39	ฏิณห์
	Alarm SCADA	*SCADA Link L OTS#1-ROJ ใช้งานได้ปกติ	2:00	ฏิณห์
10-Jun-23	Survey	*คุณ จรัล เข้าตรวจสอบสถานีก๊าซประจำวันที่ BV#10	9:19	สุเมธ
	Survey	*คุณ จรัล ทำการสำรวจแนวท่อก๊าซที่เส้น แพรกษา ซ.TDC คลองขุด เส้น BV#10 ปกติ	9:38	สุเมธ
	Survey	*คุณ จรัล เข้าตรวจสอบสถานีก๊าซประจำวันที่ PRS#1	9:39	สุเมธ
	Permit	*คุณ นพดล แจ้งงานปรับปรุงรางระบายน้ำฝน พื้นที่นิคมฯลาดกระบัง ซ.G1/3 ของทาง		
		บ.PCT ตาม Permit 66-LKB-EX-0671, งานเสร็จแล้ว, วันนี้เก็บรายละเอียดความเรียบร้อย		
		งานด้านบนไม่มีผลกระทบ	9:50	สุเมธ
	Survey	*คุณ นพดล ทำการสำรวจแนวท่อก๊าซที่ นิคมฯลาดกระบัง เส้น OTS-LKB ปกติ	10:01	สุเมธ
	Survey	*คุณ ธีรศักดิ์ ทำการสำรวจแนวท่อก๊าซที่เส้น เชียงราก มีงานแขวงทางหลวงชนบท เตรียม		
		พื้นที่ขยายถนนไหล่ทางเส้นเชียงราก ปรับผิวดินเดิมให้เรียบ+บดอัดเพิ่มชั้นดิน ไม่มีผลกระทบ		
		อย.5042 ถนนเชียงราก, เส้น บางจาก ปกติ	10:19	สุเมธ
	Survey	*คุณ จรัล ทำการสำรวจแนวท่อก๊าซที่เส้น บางปูเหนือ ปกติ	10:20	สุเมธ
	Survey	*คุณ ศิวกร ทำการสำรวจแนวท่อก๊าซที่ นิคมฯบางกะดี ปกติ	10:25	สุเมธ
	Survey	*คุณ จรัล ทำการสำรวจแนวท่อก๊าซที่ นิคมฯแพรกษา BHS ปกติ	10:45	สุเมธ
	Survey	*คุณ จรัล เข้าตรวจสอบสถานีก๊าซประจำวันที่ PRS#2	11:08	สุเมธ
	Survey	*คุณ อภิเชษฐ์ ทำการสำรวจแนวท่อก๊าซที่ นิคมฯเหมราช WES ปกติ	11:20	สุเมธ
	Survey	*คุณ ธีรศักดิ์ ทำการสำรวจแนวท่อก๊าซที่เส้น บางปะอิน ปกติ	11:29	สุเมธ
	Survey	*คุณ จรัล ทำการสำรวจแนวท่อก๊าซที่ นิคมฯบางปู ที่ ซ.11B มีงานวางท่อประปา อยู่ด้านใน		

รายงานการรับแจ้งเหตุของห้องควบคุม

ว/ด/ป	ประเภทงาน	รายงานการปฏิบัติงาน	เวลา	ผู้ปฏิบัติงาน
		เสาไฟฟ้า ไม่มีผลกระทบกับแนวท่อ, ซ.11C มีงานลอกหน้าพื้นผิวถนน เพื่อเทพื้นคอนกรีต		
		เสริมเหล็ก ไม่มีผลกระทบกับแนวท่อ, เขตส่งออก ถ.E1 มีงานลอกพื้นคอนกรีตเพื่อทำถนน		
		ใหม่ อยู่คนละเลนกับแนวท่อ ไม่มีผลกระทบกับแนวท่อ นอกนั้นปกติ	11:33	สุเมธ
	Survey	*คุณ ศิวกร ทำการสำรวจแนวท่อก๊าซที่ นิคมฯนวนคร ปกติ	11:44	สุเมธ
	Survey	*คุณ นพดล ทำการสำรวจแนวท่อก๊าซที่ นิคมฯบางพลี เส้น OTS-BPL, M-Thai ปกติ	11:54	สุเมธ
	Survey	*คุณ จรัล ทำการสำรวจแนวท่อก๊าซที่เส้น บางปูใหม่ ปกติ	12:12	สุเมธ
	อื่นๆ	*คุณ ศักดิ์สิทธิ์ ขอเข้าวัดกลิ่นก๊าซที่ PRS#4	13:20	สุเมธ
	อื่นๆ	*คุณ ศักดิ์สิทธิ์ ขอเข้าวัดกลิ่นก๊าซที่ PRS#4 เสร็จแล้ว	13:40	สุเมธ
	Survey	*คุณ ศิวกร ทำการสำรวจแนวท่อก๊าซที่เส้น รังสิต ปกติ	13:55	สุเมธ
	Survey	*คุณ ธีรศักดิ์ ทำการสำรวจแนวท่อก๊าซที่ นิคมฯโรจนะ มีงานคืนพื้นที่โครงการ Monopy		
		ไม่มีผลกระทบต่อระบบท่อก๊าซ, งานคืนพื้นที่โครงการ King Board 2 ไม่มีผลกระทบต่อ		
		ระบบท่อก๊าซ, งานคืนพื้นที่บ่อจุดตัดต่อระบบและจุดวางท่อโครงการวโรงงาน Spey Route		
		26 ตาม Permit 66-ROJ-EX-1077 นอกนั้นปกติ	14:14	สุเมธ
	อื่นๆ	*เวลา 18:00 น. เริ่มลดความดัน BV9 - BV20 เพื่อเตรียมงาน Run PIG (Gauging) No.2/3		
		From Gas Control	18:35	ฏิณห์
	อื่นๆ	*ทีมงาน Run PIG เส้นท่อ BV#9 - BV#20 (Gauging) No.2/3 ยืนยันพร้อมปล่อย PIG		
		BV#9 - BV#20 วันที่ 10 มิ.ย. 2566 เวลา 22:00น. From Gas Control	20:33	ฏิณห์
	อื่นๆ	*ปท.1 ปล่อย PIG BV#9 - BV#20 No.2/3 (Gauging) เวลา 21:57 น. คาดว่าจะถึง BV#13		
		เวลา 22:38 น. From Gas Control	10:07	ฏิณห์
	อื่นๆ	*PIG BV#9 - BV#20 No.2/3 (Gauging) ผ่าน BV#13 เวลา 22:30 น. คาดว่าจะถึง BV#14		
		เวลา 23:37 น. From Gas Control	10:37	ฏิณห์
	Alarm SCADA	*PRS#2 BPO alarm PCV-001A close แจ้งคุณจรัลรับทราบ	10:38	ฏิณห์
	อื่นๆ	*PIG BV#9 - BV#20 No.2/3 (Gauging) ผ่าน BV#14 เวลา 23:26 น. คาดว่าจะถึง BV#15		
		เวลา 00:16 น. From Gas Control	11:33	ฏิณห์
11-Jun-23	อื่นๆ	*PIG BV#9 - BV#20 No.2/3 (Gauging) ผ่าน BV#15 เวลา 00:11 น. คาดว่าจะถึง BV#16		
		เวลา 01:12 น. From Gas Control	0:16	ฏิณห์
	อื่นๆ	*PIG BV#9 - BV#20 No.2/3 (Gauging) ผ่าน BV#16 เวลา 01:06 น. คาดว่าจะถึง BV#17		
		เวลา 02:20 น. From Gas Control	1:15	ฏิณห์
	อื่นๆ	*01:40 เพิ่มแรงดันBV16 สู่สภาวะปกติ ลูกค้าบริเวณดังกล่าวสามารถใช้ก๊าซได้ที่แรงดันปกติ	1:52	ฏิณห์
	อื่นๆ	*PIG BV#9 - BV#20 No.2/3 (Gauging) ผ่าน BV#17 เวลา 02:20 น. คาดว่าจะถึง BV#18		
		เวลา 03:34 น. From Gas Control	2:26	ฏิณห์
	อื่นๆ	*PIG BV#9 - BV#20 No.2/3 (Gauging) ผ่าน BV#18 เวลา 03:50 น. คาดว่าจะถึง BV#19		

รายงานการรับแจ้งเหตุของห้องควบคุม

ว/ด/ป	ประเภทงาน	รายงานการปฏิบัติงาน	เวลา	ผู้ปฏิบัติงาน
11-Jun-23		เวลา 05:10 น. From Gas Control	3:55	ภูิณห์
	อื่นๆ	*PIG BV#9 - BV#20 No.2/3 (Gauging) ผ่าน BV#19 เวลา 05:13 น. คาดการณ์เข้า		
		Receiver ที่ BV20 เวลา 06:20 น. From Gas Control	5:19	ภูิณห์
	อื่นๆ	*เวลา 06:33 น. PIG เส้นท่อ BV#9 - BV#20 No.2/3 (Gauging) เข้า Receiver ที่ BV20		
		From Gas Control	6:40	สุเมธ
	อื่นๆ	*เวลา 06:33 น. PIG เส้นท่อ BV#9 - BV#20 No.2/3 (Gauging) เข้า Receiver ที่ BV20		
		ลูกค้าทุกกลุ่มสามารถใช้ก๊าซได้ที่แรงดันปกติ From Gas Control	6:48	สุเมธ
	Permit	*คุณ ธนาสิทธิ์ แจ้งงานขุดวางท่อน้ำประปา ซ.11B บริเวณ บ.Thai Castfilm เพื่อบรรจบท่อ		
		น้ำประปาใหม่ที่วางมาจากต้นซอยและ บ.โฟโมซ่า เพื่อปิดต่อบอด และจะเริ่มขุดผ่านท่อ		
		Service Thai Castfilm ต่อไป งานตาม Permit 66-BPO-EX-0633	9:18	สุเมธ
	Survey	*คุณ จรัล เข้าตรวจสอบสถานีก๊าซประจำวันที่ PRS#1	9:23	สุเมธ
	Survey	*คุณ จรัล ทำการสำรวจแนวท่อก๊าซที่เส้น บางปูเหนือ ปกติ	9:45	สุเมธ
	Survey	*คุณ จรัล ทำการสำรวจแนวท่อก๊าซที่ นิคมฯแพรกษา BHS ปกติ	10:01	สุเมธ
	Survey	*คุณ นพดล ทำการสำรวจแนวท่อก๊าซที่ นิคมฯลาดกระบัง เส้น OTS-LKB ปกติ	10:04	สุเมธ
	Survey	*คุณ ธีรศักดิ์ ทำการสำรวจแนวท่อก๊าซที่เส้น เชียงราก มีงานแขวงทางหลวงชนบท เตรียม		
		พื้นที่ขยายถนนไหล่ทางเส้นเชียงราก ปรับผิวดินเดิมให้เรียบ+บดอัดเพิ่มชั้นดิน ไม่มีผลกระทบ		
		อย.5042 ถนนเชียงราก, เส้น บางจาก ปกติ	10:13	สุเมธ
	Survey	*คุณ จรัล เข้าตรวจสอบสถานีก๊าซประจำวันที่ PRS#2 (ตรวจเช็คแก้ไข PCV-001A)	10:22	สุเมธ
	Survey	*คุณ ศิวกร ทำการสำรวจแนวท่อก๊าซที่ นิคมฯบางกะดี ปกติ	10:25	สุเมธ
	Survey	*คุณ จรัล ทำการสำรวจแนวท่อก๊าซที่เส้น บางปูใหม่ ปกติ	11:04	สุเมธ
	Survey	*คุณ ธีรศักดิ์ ทำการสำรวจแนวท่อก๊าซที่เส้น บางปะอิน ปกติ	11:07	สุเมธ
	Survey	*คุณ จรัล ทำการสำรวจแนวท่อก๊าซที่ นิคมฯบางปู มีงานตาม Permit 66-BPO-EX-0633		
		ขุดวางท่อน้ำประปา ซ.11B, เขตส่งออก ถ.E1 มีงานซ่อมถนน อยู่เลนฝั่งตรงข้ามกับแนวท่อ		
		ไม่มีผลกระทบกับแนวท่อ นอกนั้นปกติ	11:13	สุเมธ
	Survey	*คุณ อภิเชษฐ์ ทำการสำรวจแนวท่อก๊าซที่ นิคมฯเหมราช WES ปกติ	11:22	สุเมธ
	Survey	*คุณ ศิวกร ทำการสำรวจแนวท่อก๊าซที่ นิคมฯนวนคร ปกติ	11:30	สุเมธ
	Permit	*คุณ นพดล แจ้งงานขุดซ่อมท่อระบายน้ำเสีย ของทาง Gusco BPL บริเวณ ถนน 5/1 ด้าน		
		หน้า บ.ดิฟโซล ตาม Permit 66-BPL-EX-0673	11:39	สุเมธ
	Survey	*คุณ นพดล ทำการสำรวจแนวท่อก๊าซที่ นิคมฯบางพลี มีงานตาม Permit 66-BPL-EX-0673		
		เส้น OTS-BPL ปกติ	11:55	สุเมธ
	Survey	*คุณ จรัล เข้าตรวจสอบสถานีก๊าซประจำวันที่ BV#10	11:59	สุเมธ
	Survey	*คุณ จรัล ทำการสำรวจแนวท่อก๊าซที่เส้น แพรกษา ซ.TDC คลองขุด เส้น BV#10 ปกติ	12:02	สุเมธ
	Permit	*คุณ ธนาสิทธิ์ แจ้งงานขุดซ่อมท่อน้ำประปา ซอย 2C หน้า บ.แอมพาส ใกล้บ่อวาล์ว 210		

รายงานการรับแจ้งเหตุของห้องควบคุม

ว/ด/ป	ประเภทงาน	รายงานการปฏิบัติงาน	เวลา	ผู้ปฏิบัติงาน
		ตาม Permit 66-BPO-EX-0542	13:09	สุเมธ
	Survey	*คุณ นพดล ทำการสำรวจแนวท่อก๊าซที่ เส้น OTS-BPL, M-Thai ปกติ	13:14	สุเมธ
	Survey	*คุณ ศิวกร ทำการสำรวจแนวท่อก๊าซที่เส้น รังสิต ปกติ	13:58	สุเมธ
	Survey	*คุณ ธีรศักดิ์ ทำการสำรวจแนวท่อก๊าซที่ นิคมฯโรจนะ มีงานคืนพื้นที่โครงการ Monopy		
		ไม่มีผลกระทบต่อระบบท่อก๊าซ, งานคืนพื้นที่โครงการ King Board 2 ไม่มีผลกระทบต่อ		
		ระบบท่อก๊าซ, งานคืนพื้นที่บ่อจุดตัดต่อระบบและจุดวางท่อโครงการวโรงงาน Spey Route		
		26 ตาม Permit 66-ROJ-EX-1077 นอกนั้นปกติ	14:11	สุเมธ
12-Jun-23	Emergency Drill	*คุณ สมชาย แจ้งเข้าร่วมซ้อมแผนกับทางโรงงาน Toray Mill2 BPM	9:09	สิทธิกร
	Emergency Drill	*ซ้อมแผนฉุกเฉิน บ.Toray Mill 02 BPM	9:21	สิทธิกร
	Emergency Drill	*ซ้อมแผนฉุกเฉิน บ.NS-OG Toray Mill 02 BPM	9:28	สิทธิกร
	Survey	*คุณ เฉลิม ทำการสำรวจแนวท่อก๊าซที่ นิคมฯบางปูเหนือ ปกติ	9:49	สิทธิกร
	Survey	*คุณ ธนาสิทธิ์ เข้าตรวจสอบสถานีก๊าซประจำวันที่ PRS#1	10:16	สิทธิกร
	Survey	*คุณ นพดล ทำการสำรวจแนวท่อก๊าซที่ นิคมฯลาดกระบัง เส้น OTS-LKB ปกติ	10:16	สิทธิกร
	Survey	*คุณ ศิวกร ทำการสำรวจแนวท่อก๊าซที่ นิคมฯบางกะดี ปกติ	10:22	สิทธิกร
	Survey	*คุณ เฉลิม เข้าตรวจสอบสถานีก๊าซประจำวันที่ BV#10	10:40	สิทธิกร
	Survey	*คุณ อภิเชษฐ์ ทำการสำรวจแนวท่อก๊าซที่ นิคมฯเหมราช WES ปกติ	10:40	สิทธิกร
	Permit	*คุณ พลวัตร แจ้งเข้าปรับปรุงทำสีสถานีก๊าซใหม่ที่ Tcsp BPO		
		ตาม Permit.66-BPO-CD-0729	10:47	สิทธิกร
	Survey	*คุณ เฉลิม ทำการสำรวจแนวท่อก๊าซที่เส้น แพรกษา คลองขุด ซ.TDC เส้น BV#10 ปกติ	11:17	สิทธิกร
	Survey	*คุณ ธนาสิทธิ์ เข้าตรวจสอบสถานีก๊าซประจำวันที่ PRS#2	11:20	สิทธิกร
	Survey	*คุณ นพดล ทำการสำรวจแนวท่อก๊าซที่ นิคมฯบางพลี เส้น SWAN OTS-BPL		
		งานขุดซ่อมท่อระบายน้ำเสีย Soi 5/1 ตาม Permit No.0673 วันนี้เตรียมตัดต่อท่อเดิมออก		
		และต่อท่อใหม่นอกจากนี้ปกติ	11:30	สิทธิกร
	Survey	*คุณ ศิวกร ทำการสำรวจแนวท่อก๊าซที่ นิคมฯนวนคร ปกติ	11:33	สิทธิกร
	Survey	*คุณ เฉลิม ทำการสำรวจแนวท่อก๊าซที่ นิคมฯแพรกษา BHS ปกติ	11:45	สิทธิกร
	Survey	*คุณ ภาณุรักษ์ ทำการสำรวจแนวท่อก๊าซที่เส้น บางปะอิน,บางจาก ปกติ		
		เชียงราก งานต่อเนื่องแขวงทางหลวงชนบทเตรียมพื้นที่ขยายถนนไหล่ทางเส้นเชียงราก		
		ปรับผิวดินเดิมให้เรียบ+บดอัดเพิ่มชั้นดินไม่มีผลกระทบ ถนน อย.5042 ถนนเชียงราก	11:46	สิทธิกร
	Survey	*คุณ นพดล ทำการสำรวจแนวท่อก๊าซที่ OTS BPL- นิคมอุตฯ MTH ปกติ	11:54	
	Survey	*คุณ ธนาสิทธิ์ ทำการสำรวจแนวท่อก๊าซที่ นิคมฯบางปู ปกติ		
		มีแต่งานทำถนนคอนกรีต ถนน M2 คนละฝั่งกับแนวท่อก๊าซฯ	11:55	สิทธิกร
	อื่นๆ	*ITS เข้าทำงาน Gateway PLC ที่ห้อง SERVER ออฟฟิศบางปู	12:05	สิทธิกร

รายงานการรับแจ้งเหตุของห้องควบคุม

ว/ด/ป	ประเภทงาน	รายงานการปฏิบัติงาน	เวลา	ผู้ปฏิบัติงาน
12-Jun-23	Survey	*คุณ ธนาสิทธิ์ ทำการสำรวจแนวท่อก๊าซที่เส้น บางปูใหม่ ปกติ	12:20	สิทธิกร
	Survey	*คุณ ศิวกร ทำการสำรวจแนวท่อก๊าซที่เส้น รังสิต ปกติ	13:58	สิทธิกร
	Survey	*คุณ ภาณุรักษ์ ทำการสำรวจแนวท่อก๊าซที่โรจนะ งานคืนพื้นที่โครงการ monopy ไม่มีผล		
		กระทบต่อระบบ,งานคืนพื้นที่โครงการ king board2 ไม่มีผลกระทบต่อระบบ		
		งานต่อเนื่องคืนพื้นที่บ่อจุดตัดต่อระบบและจุดวางท่อโครงการวโรงงาน spey route 26		
		Permit.66.roj.ex.1077	14:41	สิทธิกร
	อื่นๆ	*คุณ โชตินรินทร์ แจ้งงานoverhual pcvA reflux819 ติดขัดจากsleeveภายในที่ngv nvk1	15:39	สิทธิกร
	อื่นๆ	เพื่อประสบการณ์ที่ดีที่สุดในการใช้งานไฟเบอร์อินเทอร์เน็ตหมายเลข 9604994847 ในพื้นที่		
		เมืองสมุทรปราการ ทรูจะทำการปรับปรุงระบบ ในวันที่ 13/06/2023 23:00:00 -		
		14/06/2023 05:00:00 ซึ่งอาจจะกระทบการใช้งานในบางเวลา	15:54	สิทธิกร
	อื่นๆ	*พิทักษ์พลแจ้งงานเปลี่ยนชุดpart pcv Run A ชำรุดที่NGV superนวนคร	20:24	องอาจ
13-Jun-23	Activities in area	*คุณโชตินรินทร์ แจ้งวันนี้มีแผน refill LNG ที่SPEY ROJ	7:16	สิทธิกร
	Activities in area	*คุณโชตินรินทร์ แจ้ง Standby รอ refill LNG Inlet outlet mrs ปกติ	8:57	สิทธิกร
	Survey	*คุณ เฉลิม ทำการสำรวจแนวท่อก๊าซที่ นิคมฯบางปูเหนือ ปกติ	9:49	สิทธิกร
	Survey	*คุณ ธนาสิทธิ์ แจ้งประสานงานร่วมกับ ผอ.นิคมบางปู เรื่อง ถนนทรุดตัว ถนนพัฒนา1		
		ผลกระทบจากงานป้องกันน้ำท่วมนิคมฯบางปู	10:05	สิทธิกร
	Survey	*คุณ นพดล ทำการสำรวจแนวท่อก๊าซที่ นิคมฯลาดกระบัง เส้น OTS-LKB ปกติ	10:15	สิทธิกร
	Survey	*คุณ ศิวกร ทำการสำรวจแนวท่อก๊าซที่ นิคมฯบางกะดี ปกติ	10:24	สิทธิกร
	Activities in area	*คุณโชตินรินทร์ แจ้ง Refill LNG เรียบร้อยสถานีปกติแรงดันinlet สูงเล็กน้อย	10:26	สิทธิกร
	Survey	*คุณ เฉลิม ทำการสำรวจแนวท่อก๊าซที่เส้น แพรกษา คลองขุด ซ.TDC เส้น BV#10 ปกติ	10:40	สิทธิกร
	Survey	*คุณ เฉลิม เข้าตรวจสอบสถานีก๊าซประจำวันที่ PRS#1	10:47	สิทธิกร
	Survey	*คุณ อภิเชษฐ์ ทำการสำรวจแนวท่อก๊าซที่ นิคมฯเหมราช WES ปกติ	10:54	สิทธิกร
	Survey	*คุณ ภาณุรักษ์ ทำการสำรวจแนวท่อก๊าซที่เส้น บางปะอิน,บางจาก ปกติ		
		เชียงราก งานต่อเนื่องแขวงทางหลวงชนบทเตรียมพื้นที่ขยายถนนไหล่ทางเส้นเชียงราก		
		ปรับผิวดินเดิมให้เรียบ+บดอัดเพิ่มชั้นดินไม่มีผลกระทบ ถนน อย.5042 ถนนเชียงราก	11:08	สิทธิกร
	Survey	*คุณ นพดล ทำการสำรวจแนวท่อก๊าซที่ นิคมฯบางพลี เส้น SWAN OTS-BPL		
		งานขุดซ่อมท่อระบายน้ำเสีย Soi 5/1 ตาม Permit No.0673 เสร็จแล้วนอกจากนี้ปกติ	11:23	สิทธิกร
	Survey	*คุณ เฉลิม ทำการสำรวจแนวท่อก๊าซที่ นิคมฯแพรกษา BHS ปกติ	11:26	สิทธิกร
	Survey	*คุณ ศิวกร ทำการสำรวจแนวท่อก๊าซที่ นิคมฯนวนคร ปกติ	11:31	สิทธิกร
	อื่นๆ	*คุณ ธนาสิทธิ์ แจ้งประชุมความคืบหน้าโครงการขยายถนนสุขุมวิท กับทางหลวง		
		และ ผรม. บ.กรีนไลท์	11:40	สิทธิกร
	Survey	*คุณ เฉลิม เข้าตรวจสอบสถานีก๊าซประจำวันที่ PRS#2	11:42	สิทธิกร

รายงานการรับแจ้งเหตุของห้องควบคุม

ว/ด/ป	ประเภทงาน	รายงานการปฏิบัติงาน	เวลา	ผู้ปฏิบัติงาน
13-Jun-23	Survey	*คุณ นพดล ทำการสำรวจแนวท่อก๊าซที่ OTS BPL- นิคมอุตฯ MTH ปกติ	11:50	สิทธิกร
	Survey	*คุณ เฉลิม ทำการสำรวจแนวท่อก๊าซที่ นิคมฯบางปู ปกติ	12:06	สิทธิกร
	PM	*คุณ พิทักษ์พล แจ้งงานเปลี่ยนป้ายสถานีก๊าซใหม่ เนื่องจากป้ายเดิมชีดจางที่		
		โรงงานchacha food โรจนะ	12:31	สิทธิกร
	อื่นๆ	*คุณโชตินรินทร์ แจ้ง ขอเข้า otsroj2 เพื่อเครียห้องเก็บของ	12:49	สิทธิกร
	Survey	*คุณ เฉลิม ทำการสำรวจแนวท่อก๊าซที่เส้น บางปูใหม่ ปกติ	12:56	สิทธิกร
	อื่นๆ	*คุณโชตินรินทร์ แจ้ง ขอเข้าวัดกลิ่น gas prs5	13:43	สิทธิกร
	Survey	*คุณเอกพัน แจ้งปัญหาที่ก่อให้เกิดถนนทรุดตัวหน้านิคมฯบางปู		
		1. ชีทพายกดไม่เข้าเขี้ยว ไม่มีมาตรฐาน		
		2. เหล็ก Beam สำหรับทำ Bracing หน้างานไม่เพียงพอ (ผรม.จัดหาของมาไม่เพียงพอ		
		รอเวียนจากไซย์งานอื่น)		
		3. วิธีการทำงาน ขุดลึกเกิน แล้วค่อยยัน Bracing ชั้น		
		การแก้ไขปัญหาของหน้างาน		
		1. ถอดชีทพายที่ล้มเอียง แล้วปักใหม่(ปักใหม่ก่อน ค่อยถอนแนวเก่าที่ล้มเอียง)		
		2. ผอ.การนิคมสั่ง ผรม. ให้พรุ่งนี้หาเหล็ก Beam มาทำ Bracing เลยด่วน (พรุ่งนี้ต้องค้ำยัน)		
		3. เปลี่ยนขั้นตอนการค้ำยัน ขุดเปิดดินไม่ลึกมาก แล้วค้ำยันชั้นที่ 1 เลย	13:44	สิทธิกร
	Survey	*คุณ ศิวกร ทำการสำรวจแนวท่อก๊าซที่เส้น รังสิต ปกติ	14:08	สิทธิกร
	Survey	*คุณ ภาณุรักษ์ ทำการสำรวจแนวท่อก๊าซที่โรจนะ งานคืนพื้นที่โครงการ monopy ไม่มีผล		
		กระทบต่อระบบ,งานคืนพื้นที่โครงการ king board2 ไม่มีผลกระทบต่อระบบ		
		งานต่อเนื่องคืนพื้นที่บ่อจุดตัดต่อระบบและจุดวางท่อโครงการวโรงงาน spey route 26		
		Permit.66.roj.ex.1077	14:52	สิทธิกร
	Emergency Drill	*ซ้อมแผนฉุกเฉิน บ.Thai Laminate 2 LKB	16:38	สิทธิกร
	อื่นๆ	*เมื่อเวลาประมาณ 20.00 น.โดนประมาณ จากกลุ่มแจ้งเหตุป้องกันและบรรเทาสาธารณภัย-		
		มีการแจ้งเหตุไฟไหม้ที่โอเชียนกลาสซอย 8 บางปู ได้โทรเข้าเบอร์กลางของกัสโก้ 083-367-7367		
		ไม่มีจนท.รับสาย แจ้งให้สมชายเข้าตรวจสอบหน้างาน และวิศวกรรับทราบ ได้โทรเช็คกับ จนท.		
		กัสโก้ที่รู้จักส่วนตัว ว่าไฟไหม้เตาหลอมภายในแจ้งว่าไม่ให้บุคคลภายนอกเขาพนักงานช่วยกันดับ		
		ไฟไว้ได้ ส่วนสมชายได้รับแจ้งว่าไม่ให้เขาเช่นกัน	20:30	องอาจ
14-Jun-23	Survey	*คุณ เฉลิม เข้าตรวจสอบสถานีก๊าซประจำวันที่ BV#10	9:11	สิทธิกร
	Activities in area	*คุณ สุพรรณ แจ้งเข้าตรวจต่ออายุสถานีที่ บ.TANIO BPO	9:37	สิทธิกร
	Survey	*คุณ เฉลิม ทำการสำรวจแนวท่อก๊าซที่เส้น แพรกษา คลองขุด ซ.TDC เส้น BV#10 ปกติ	9:57	สิทธิกร
	Survey	*คุณ นพดล ทำการสำรวจแนวท่อก๊าซที่ นิคมฯลาดกระบัง เส้น OTS-LKB ปกติ	10:05	สิทธิกร
	อื่นๆ	*คุณโชตินรินทร์ แจ้งขอเข้าปรับระบบordorant เพิ่มที่otsbkd nvk roj2	10:16	สิทธิกร

รายงานการรับแจ้งเหตุของห้องควบคุม

ว/ด/ป	ประเภทงาน	รายงานการปฏิบัติงาน	เวลา	ผู้ปฏิบัติงาน
14-Jun-23	Activities in area	*คุณ สุพรรณ แจ้งเข้าตรวจต่ออายุสถานีที่ บ.Siam Chokeboonma BPO	10:27	สิทธิกร
	Permit	*คุณ ศิวกร แจ้งงานขุดซ่อมท่อน้ำประปาขนาด 250mm. ขนานแนวท่อก๊าซ Hdpe 110mm.mpl		
		ถนนนวนคร 20 permit-Nvk-ex-1018	10:49	สิทธิกร
	Survey	*คุณ ศิวกร ทำการสำรวจแนวท่อก๊าซที่ นิคมฯนวนคร มีงานตาม Permit.66-NVK-EX-1018		
		นอกจากนี้ปกติ	10:49	สิทธิกร
	Permit	*คุณ เฉลิม แจ้งงานขุดวางท่อน้ำประปา Soi 11B บริเวณ Thai Castfilm เพื่อบรรจบท่อน้ำประปา		
		ใหม่ที่วางมาจากต้นซอยและ บ.โฟโมซ่าเพื่อปิดต่อบอด และจะเริ่มขุดผ่านท่อ Service		
		Thai Castfilm ต่อไปPermit No.66-BPO-EX-0633	10:49	สิทธิกร
	Survey	*คุณ อภิเชษฐ์ ทำการสำรวจแนวท่อก๊าซที่ นิคมฯเหมราช WES ปกติ	10:50	สิทธิกร
	Survey	*คุณ เฉลิม ทำการสำรวจแนวท่อก๊าซที่ นิคมฯบางปูเหนือ ปกติ	11:04	สิทธิกร
	Activities in area	*คุณ ศักดิ์สิทธิ์ แจ้งเปลี่ยนถังดับเพลิง และถุงดับเพลิงใหม่ จำนวน2ชุด ที่ Thai Kurabo Rst	11:13	สิทธิกร
	Survey	*คุณ ภาณุรักษ์ ทำการสำรวจแนวท่อก๊าซที่เส้น บางปะอิน,บางจาก ปกติ		
		เชียงราก งานต่อเนื่องแขวงทางหลวงชนบทเตรียมพื้นที่ขยายถนนไหล่ทางเส้นเชียงราก		
		ปรับผิวดินเดิมให้เรียบ+บดอัดเพิ่มชั้นดินไม่มีผลกระทบ ถนน อย.5042 ถนนเชียงราก	11:14	สิทธิกร
	Emergency Drill	*เวลา 11:20 น. ซ้อมดับเพลิงและอพยพหนีไฟตามกฎหมายฯ (Fire Drill) ปท.2 เกิดเหตุเพลิง		
		ไหม้บริเวณอาคารสโมสรห้องประชุม 1 ทั้งนี้ได้ตั้งศูนย์ควบคุมเหตุฉุกเฉินระดับ 0 ที่ศูนย์ปฏิบัติ		
		การระบบท่อเขต 2 From Gas Control	11:20	สิทธิกร
	Survey	*คุณ นพดล ทำการสำรวจแนวท่อก๊าซที่ นิคมฯบางพลี เส้น SWAN OTS-BPL ปกติ	11:27	สิทธิกร
	Survey	*คุณ เฉลิม ทำการสำรวจแนวท่อก๊าซที่ นิคมฯแพรกษา BHS ปกติ	11:36	สิทธิกร
	Survey	*คุณ เฉลิม เข้าตรวจสอบสถานีก๊าซประจำวันที่ PRS#2	11:42	สิทธิกร
	Survey	*คุณ นพดล ทำการสำรวจแนวท่อก๊าซที่ OTS BPL- นิคมอุตฯ MTH ปกติ	12:04	สิทธิกร
	Survey	*คุณ เฉลิม ทำการสำรวจแนวท่อก๊าซที่ นิคมฯบางปู มีงานตาม Permit No.66-BPO-EX-0633		
		นอกจากนี้ปกติ	12:14	สิทธิกร
	Emergency Drill	*เวลา 12:27 น. ปท.2 เสร็จสิ้นการซ้อมดับเพลิงและอพยพหนีไฟตามกฎหมายฯ (Fire Drill)		
		From Gas Control	12:34	สิทธิกร
	Survey	*คุณ เฉลิม ทำการสำรวจแนวท่อก๊าซที่เส้น บางปูใหม่ ปกติ	13:00	สิทธิกร
	Activities in area	*คุณ สุพรรณ แจ้งเข้าตรวจต่ออายุสถานีที่ บ.Sumitomo BPO	13:32	สิทธิกร
	Survey	*คุณ ศิวกร ทำการสำรวจแนวท่อก๊าซที่ นิคมฯบางกะดี ปกติ	13:54	สิทธิกร
	Permit	*คุณ เฉลิม แจ้งงานเปลี่ยนป้ายจราจรพร้อมเสา ตามแนวถนนทางแยก ภายในนิคมฯบางปู 33 จุด		
		ตาม Permit.66-BPO-EX-0634	13:58	สิทธิกร
	Permit	*คุณ เฉลิม แจ้งเริ่มขุดผ่านท่อ Service Thai Castfilm ต่อไปPermit No.66-BPO-EX-0633	14:08	สิทธิกร
	Survey	*คุณ ศิวกร ทำการสำรวจแนวท่อก๊าซที่เส้น รังสิต ปกติ	14:57	สิทธิกร
	Survey	*คุณ ภาณุรักษ์ ทำการสำรวจแนวท่อก๊าซที่โรจนะ งานคืนพื้นที่โครงการ monopy ไม่มีผล		

รายงานการรับแจ้งเหตุของห้องควบคุม

ว/ด/ป	ประเภทงาน	รายงานการปฏิบัติงาน	เวลา	ผู้ปฏิบัติงาน
14-Jun-23		กระทบต่อระบบ,งานคืนพื้นที่โครงการ king board2 ไม่มีผลกระทบต่อระบบ		
		งานต่อเนื่องคืนพื้นที่บ่อจุดตัดต่อระบบและจุดวางท่อโครงการวโรงงาน spey route 26		
		Permit.66.roj.ex.1077	15:22	สิทธิกร
	Activities in area	*คุณ ศักดิ์สิทธิ์ แจ้งเปลี่ยนถังดับเพลิงใหม่ จำนวน 2 ถัง โรงงาน Central food Rst	16:00	สิทธิกร
	Activities in area	*คุณ พิทักษ์พล แจ้งเปลี่ยนถังดับเพลิงใหม่2ถังแทนของเดิมโรงงานF&N โรจนะ	16:03	สิทธิกร
	Activities in area	*คุณ ศักดิ์สิทธิ์ แจ้งถอดล้างอุปกรณ์ Pressure Reducing Pilot a เนื่องจากค่า lock up,		
		สูงเกิดจากคราบ Sulfur	16:11	สิทธิกร
	PM	*คุณ ธนาสิทธิ์ แจ้งเข้า PRS1 PM Tranformer	16:18	สิทธิกร
15-Jun-23	อื่นๆ	*คุณ วุฒิชัย แจ้งได้รับแจ้งจากคุณจิตติพล ปตท ก่อสร้าง วันนี้จะมีการ Clear line ท่อเส้น		
		สีฟ้า 12 นิ้ว ยาว 550 เมตร ที่ไปทางบางกะดี โดย Vent Gas ออกทาง NGV BMTA จากนั้น		
		จะเปิดวาล์วกลับคืนเหมือนเดิม เปิดวาล์วคืน น่าจะเวลาประมาณ 15:00-16:00 น.	8:39	สิทธิกร
	Activities in area	*คุณโชตินรินทร์ แจ้งวันนี้มีแผนปรับเพิ่มปริมาณ tbm otsrst otsbkd	8:42	สิทธิกร
	PM	*คุณ สุริยะ แจ้งเข้าตัดยอดการใช้ก๊าซที่ OTS-BKD	9:21	สิทธิกร
	Survey	*คุณ เฉลิม ทำการสำรวจแนวท่อก๊าซที่ นิคมฯบางปูเหนือ ปกติ	9:40	สิทธิกร
	Activities in area	*คุณ สมชาย แจ้งร่วมตรวจต่ออายุประจำปี บ.Kulthorn Electric LKB	10:07	สิทธิกร
	Survey	*คุณ เฉลิม เข้าตรวจสอบสถานีก๊าซประจำวันที่ BV#10	10:20	สิทธิกร
	Survey	*คุณ ศิวกร ทำการสำรวจแนวท่อก๊าซที่ นิคมฯบางกะดี ปกติ	10:24	สิทธิกร
	Survey	*คุณ ธนาสิทธิ์ แจ้งงานวัดเปอร์เซ็นก๊าซฯและวัดระยะห่าง รอยต่อของถนน และระยะของการ		
		ทรุดตัว บริเวณถนนพัฒนา 1 ช่วงถนนทรุดตัว ทางเข้านิคมฯบางปู	10:39	สิทธิกร
	Permit	*คุณ นพดล แจ้งงานขุดวางท่อน้ำเสียในนิคมฯลาดกระบัง ขนานแนวรั้วด้านหน้า บ.YANMAR		
		ของทาง GUSCO LKB ตาม Permit.66-LKB-EX-0675	10:40	สิทธิกร
	Survey	*คุณ อภิเชษฐ์ ทำการสำรวจแนวท่อก๊าซที่ นิคมฯเหมราช WES ปกติ	10:51	สิทธิกร
	Permit	*คุณ นพดล แจ้งงานขุดวางท่อน้ำเสียในนิคมฯลาดกระบัง วันนี้ยังไม่มีผลกระทบ เนื่องจากอยู่		
		คนละฝั่งตรงข้ามรางระบาย Permit.66-LKB-EX-0675	10:56	สิทธิกร
	Survey	*คุณ ธนาสิทธิ์ ทำการสำรวจแนวท่อก๊าซที่เส้น บางปูใหม่ ปกติ	10:58	สิทธิกร
	Survey	*คุณ ธนาสิทธิ์ เข้าตรวจสอบสถานีก๊าซประจำวันที่ PRS#2	10:58	สิทธิกร
	Survey	*คุณ นพดล ทำการสำรวจแนวท่อก๊าซที่ นิคมฯลาดกระบัง เส้น OTS-LKB มีงานตาม		
		Permit.66-LKB-EX-0675 นอกจากนี้ปกติ	10:59	สิทธิกร
	Survey	*คุณ เฉลิม ทำการสำรวจแนวท่อก๊าซที่เส้น แพรกษา คลองขุด ซ.TDC เส้น BV#10 ปกติ	11:07	สิทธิกร
	Survey	*คุณ ศิวกร ทำการสำรวจแนวท่อก๊าซที่ นิคมฯนวนคร ปกติ	11:37	สิทธิกร
	Survey	*คุณ เฉลิม ทำการสำรวจแนวท่อก๊าซที่ นิคมฯแพรกษา BHS ปกติ	11:45	สิทธิกร
	Survey	*คุณ ธนาสิทธิ์ เข้าตรวจสอบสถานีก๊าซประจำวันที่ PRS#1	11:50	สิทธิกร

รายงานการรับแจ้งเหตุของห้องควบคุม

ว/ด/ป	ประเภทงาน	รายงานการปฏิบัติงาน	เวลา	ผู้ปฏิบัติงาน
15-Jun-23	Survey	*คุณ นพดล ทำการสำรวจแนวท่อก๊าซที่ นิคมฯบางพลี เส้น SWAN OTS-BPL ปกติ	11:55	สิทธิกร
	Survey	*คุณ ธนาสิทธิ์ ทำการสำรวจแนวท่อก๊าซที่ นิคมฯบางปู ปกติ บริเวณถนนทรุดมีการทรุดตัวเพ	12:08	สิทธิกร
	Survey	*คุณ ภาณุรักษ์ ทำการสำรวจแนวท่อก๊าซที่เส้น บางปะอิน,บางจาก ปกติ		
		เชียงราก งานต่อเนื่องแขวงทางหลวงชนบทเตรียมพื้นที่ขยายถนนไหล่ทางเส้นเชียงราก		
		ปรับผิวดินเดิมให้เรียบ+บดอัดเพิ่มชั้นดินไม่มีผลกระทบ ถนน อย.5042 ถนนเชียงราก	12:34	สิทธิกร
	Survey	*คุณ นพดล ทำการสำรวจแนวท่อก๊าซที่ OTS BPL- นิคมอุตฯ MTH ปกติ	13:14	สิทธิกร
	Survey	*คุณ ศิวกร ทำการสำรวจแนวท่อก๊าซที่เส้น รังสิต ปกติ	13:58	สิทธิกร
	PM	*คุณ สุริยะ แจ้งเข้าตัดยอดการใช้ก๊าซที่ OTS-ROJ#1,2	14:02	สิทธิกร
	Survey	*คุณ ภาณุรักษ์ ทำการสำรวจแนวท่อก๊าซที่โรจนะ งานคืนพื้นที่โครงการ monopy ไม่มีผล		
		กระทบต่อระบบ,งานคืนพื้นที่โครงการ king board2 ไม่มีผลกระทบต่อระบบ		
		งานต่อเนื่องคืนพื้นที่บ่อจุดตัดต่อระบบและจุดวางท่อโครงการโรงงาน spey route 26		
		Permit.66.roj.ex.1077	15:08	สิทธิกร
	อื่นๆ	*SAN CCTV ในห้อง SERVER มีเสียง ALARM ทำการปิดเสียงไว้ แจ้งคุณสุริยะรับทราบ	16:17	สิทธิกร
16-Jun-23	อื่นๆ	*คุณโชตินรินทร์ แจ้งวันนี้มีฝ่ายบริหารเข้าvisitพื้นที่ otstoj1+2 prs5	8:01	ฏิณห์
	อื่นๆ	*คุณ สุริยะ แจ้งเข้าตัดยอดการใช้ก๊าซสถานี OTS-LKB ,NVK ,RST	8:59	ฏิณห์
	อื่นๆ	*คุณ ศิริโรจน์ แจ้งเข้าตัดยอดการใช้ก๊าซสถานีOTS-BV10	9:15	ฏิณห์
	Survey	*คุณ เฉลิม ทำการสำรวจแนวท่อก๊าซ แพรกษา คลองขุด ซอยTDC Steel,OTS BV#10 BPO	9:58	ฏิณห์
	Permit	*คุณ นพดล แจ้งงานขุดวางท่อน้ำเสียในนิคมฯลาดกระบัง ขนานแนวรั้วด้านหน้า บ.YANMAR		
		ของทาง GUSCO LKB ตาม Permit.66-LKB-EX-0675 วันนี้ทำการขุดเพื่อทำตัวบ่อรับท่อน้ำเสีย		
		งานวันนี้ยังไม่มีผลกระทบ	9:58	ฏิณห์
	อื่นๆ	*คุณ ศิริโรจน์ แจ้งเข้าตัดยอดการใช้ก๊าซสถานีOTS-BPL	10:06	ฏิณห์
	Survey	*คุณ นพดล ทำการสำรวจแนวท่อก๊าซที่ นิคมฯลาดกระบัง เส้น OTS-LKB มีงานตาม		
		Permit.66-LKB-EX-0675 นอกจากนี้ปกติ	10:07	ฏิณห์
	Survey	*คุณ ศิวกร ทำการสำรวจแนวท่อก๊าซที่ นิคมฯบางกะดี ปกติ	10:10	ฏิณห์
	Survey	*คุณ เฉลิม ทำการสำรวจแนวท่อก๊าซที่ นิคมฯแพรกษา BHS ปกติ	10:34	ฏิณห์
	Survey	*คุณ อภิเชษฐ์ ทำการสำรวจแนวท่อก๊าซที่ นิคมฯเหมราช WES ปกติ	10:57	ฏิณห์
	Survey	*คุณ ศิวกร ทำการสำรวจแนวท่อก๊าซที่ นิคมฯนวนคร ปกติ	11:05	ฏิณห์
	อื่นๆ	*คุณ ธนาสิทธิ์ รายงานถนนทรุดตัวบริเวณถนนพัฒนา1 ตรงข้าม โรงแรมบางปูอินส์ ระยะการ		
		ทรุดตัวยังคงเท่ากับเมื่อวาน	11:16	ฏิณห์
	อื่นๆ	*คุณ ธนาสิทธิ์ รายงานการโทรสอบถามคุณคณาพจน์วิศวกรโครงการบริษัทพระรามสองการโยธา		
		ทราบว่าแนว Sheet Pile ที่ติดกับทางเท้าจุดเกิดเหตุถนนทรุดตัว ต้องทำการตัดกระแสไฟฟ้าใน		
		วันจันทร์ที่ 19 มิถุนายน 2566 แล้วจะทำการแก้ไขให้เสร็จ ภายในวันดังกล่าว	11:28	ฏิณห์

รายงานการรับแจ้งเหตุของห้องควบคุม

ว/ด/ป	ประเภทงาน	รายงานการปฏิบัติงาน	เวลา	ผู้ปฏิบัติงาน
16-Jun-23	Survey	*คุณ ธนาสิทธิ์ ทำการสำรวจแนวท่อก๊าซที่เส้น บางปูใหม่ ปกติ	11:29	ฏิณห์
	Survey	*คุณ ธนาสิทธิ์ เข้าตรวจสอบสถานีก๊าซประจำวันที่ PRS#2	11:29	ฏิณห์
	Survey	*คุณ เฉลิม ทำการสำรวจแนวท่อก๊าซที่ นิคมฯบางปูเหนือ ปกติ	11:36	ฏิณห์
	อื่นๆ	*คุณเอกพัน แจ้งการคุยแผนแนวทางการแก้ไขแนวซีทพาย (ฝั่งติดกับถนน) กับโฟร์แมน บริษัท		
		พระราม 2 การโยธา 1. ปักซีทพายแนวใหม่ก่อน ให้ได้แนว 2. เติมทรายตรงฟุตบาทที่ทรุดตัว		
		3. ถอนซีทพายตัวเก่าออก 4. ค้ำยัน Bracing จะเริ่มเข้าแก้ไข อีก 2-3 วัน	11:37	ฏิณห์
	Survey	*คุณ ศิวกร ทำการสำรวจแนวท่อก๊าซที่เส้น บางปะอิน,บางจาก ปกติ		
		เชียงราก งานต่อเนื่องแขวงทางหลวงชนบทเตรียมพื้นที่ขยายถนนไหล่ทางเส้นเชียงราก		
		ปรับผิวดินเดิมให้เรียบ+บดอัดเพิ่มชั้นดินไม่มีผลกระทบ ถนน อย.5042 ถนนเชียงราก	11:58	ฏิณห์
	Survey	*คุณ ธนาสิทธิ์ เข้าตรวจสอบสถานีก๊าซประจำวันที่ PRS#1	12:00	ฏิณห์
	Survey	*คุณ ธนาสิทธิ์ ทำการสำรวจแนวท่อก๊าซที่ นิคมฯบางปู ปกติ	12:51	ฏิณห์
	Survey	*คุณ นพดล ทำการสำรวจแนวท่อก๊าซที่ นิคมฯบางพลี เส้น SWAN OTS-BPL ปกติ	13:26	ฏิณห์
	Survey	*คุณ นพดล ทำการสำรวจแนวท่อก๊าซที่ OTS BPL- นิคมอุตฯ MTH ปกติ	13:42	ฏิณห์
	Survey	*คุณ ศิวกร ทำการสำรวจแนวท่อก๊าซที่โรจนะ งานคืนพื้นที่โครงการ monopy ไม่มีผล		
		กระทบต่อระบบ,งานคืนพื้นที่โครงการ king board2 ไม่มีผลกระทบต่อระบบ		
		งานต่อเนื่องคืนพื้นที่บ่อจุดตัดต่อระบบและจุดวางท่อโครงการโรงงาน spey route 26		
		Permit.66.roj.ex.1077	14:04	ฏิณห์
	อื่นๆ	*คุณโชตินรินทร์ แจ้งตรวจวัดความเข้มข้นกลิ่นgasรอบ 6เดือน นิคมโรจนะ2-2.5ppm	14:50	ฏิณห์
	Survey	*คุณ ศิวกร ทำการสำรวจแนวท่อก๊าซที่เส้น รังสิต ปกติ	14:58	ฏิณห์
	อื่นๆ	*คุณโชตินรินทร์ แจ้งขอเข้าปรับordorant otsnvk	16:24	ฏิณห์
	อื่นๆ	*คุณโชตินรินทร์ แจ้งลดแรงดันoutlet. OTS-NVK ลง14.5 แก้ไขระบบordorant	17:01	ฏิณห์
	อื่นๆ	*คุณโชตินรินทร์ แจ้งเสร็จงาน OTS-NVK	17:43	ฏิณห์
17-Jun-23	อื่นๆ	*คุณโชตินรินทร์ แจ้งมีแผนเปลี่ยนfilterหลังการrun PIG ที่otsrst	8:47	ฏิณห์
	Survey	*คุณ ธนาสิทธิ์ ทำการสำรวจแนวท่อก๊าซที่ นิคมฯแพรกษา BHS ปกติ	9:50	ฏิณห์
	Survey	*คุณ ธนาสิทธิ์ เข้าตรวจสอบสถานีก๊าซประจำวันที่ PRS#1	10:14	ฏิณห์
	Permit	*คุณ นพดล แจ้งงานขุดวางท่อน้ำเสียในนิคมฯลาดกระบัง ขนานแนวรั้วด้านหน้า บ.YANMAR		
		ของทาง GUSCO LKB ตาม Permit.66-LKB-EX-0675 วันนี้ทำการขุดวางท่อ Bypass		
		จากบ่อพักเดิมมาวางในรางระบายน้ำฝน	10:19	ฏิณห์
	Survey	*คุณ ศิวกร ทำการสำรวจแนวท่อก๊าซที่ นิคมฯนวนคร ปกติ	10:37	ฏิณห์
	Survey	*คุณ ธนาสิทธิ์ ทำการสำรวจแนวท่อก๊าซที่ นิคมฯบางปู SOI 6-14,เขตส่งออก ปกติ	10:42	ฏิณห์
		*คุณ ธนาสิทธิ์ ประสานงาน กำหนดขอบเขตพื้นที่ทำงาน Cement Column งานกำแพงกันน้ำ		
		บริเวณแนวท่อก๊าซฯที่จ่ายให้นิคมบางปูเหนือ เว้นระยะจากเสาป้าย Warning Sign		

รายงานการรับแจ้งเหตุของห้องควบคุม

ว/ด/ป	ประเภทงาน	รายงานการปฏิบัติงาน	เวลา	ผู้ปฏิบัติงาน
17-Jun-23		ไว้ข้างละ 10 เมตร เพื่อที่จะข้ามไปทำงานจุดต่อไป	10:55	ฏิณห์
	Survey	*คุณ พิทักษ์พล ทำการสำรวจแนวท่อก๊าซที่เส้น บางปะอิน,บางจาก ปกติ		
		เชียงราก งานต่อเนื่องแขวงทางหลวงชนบทเตรียมพื้นที่ขยายถนนไหล่ทางเส้นเชียงราก		
		ปรับผิวดินเดิมให้เรียบ+บดอัดเพิ่มชั้นดินไม่มีผลกระทบ ถนน อย.5042 ถนนเชียงราก	10:56	ฏิณห์
	Survey	*คุณ ธนาสิทธิ์ ทำการสำรวจแนวท่อก๊าซที่ นิคมฯบางปูเหนือ ปกติ	10:59	ฏิณห์
	Survey	*คุณ ศิวกร ทำการสำรวจแนวท่อก๊าซที่เส้น รังสิต ปกติ	11:23	ฏิณห์
	Survey	*คุณ ธนาสิทธิ์ เข้าตรวจสอบสถานีก๊าซประจำวันที่ BV#10	11:24	ฏิณห์
	Survey	*คุณ อภิเชษฐ์ ทำการสำรวจแนวท่อก๊าซที่ นิคมฯเหมราช WES ปกติ	11:26	ฏิณห์
	Survey	*คุณ สมชาย ทำการสำรวจแนวท่อก๊าซที่ นิคมอุตฯ MTH ปกติ	11:39	ฏิณห์
	Survey	*คุณ นพดล ทำการสำรวจแนวท่อก๊าซที่ นิคมฯลาดกระบัง เส้น OTS-LKB มีงานตาม		
		Permit.66-LKB-EX-0675 นอกจากนี้ปกติ	11:49	ฏิณห์
	Survey	*คุณ สมชาย ทำการสำรวจแนวท่อก๊าซที่ นิคมฯบางพลี ปกติ	11:50	ฏิณห์
	Survey	*คุณ ธนาสิทธิ์ เข้าตรวจสอบสถานีก๊าซประจำวันที่ PRS#2	11:59	ฏิณห์
	Survey	*คุณ ธนาสิทธิ์ ทำการสำรวจแนวท่อก๊าซที่ นิคมฯบางปูใหม่ ปกติ	11:59	ฏิณห์
	Permit	*คุณ สมชาย ทำการสำรวจแนวท่อก๊าซที่ OTS-SWAN มีงานขุดวางที่ระบายน้ำบริเวณ		
		ถนนสป.1006 ขนานริมขอบไหล่ทางถนน หน้า บ.Swan F2 โดยทำการวางท่อขนาด8นิ้ว		
		โดยขุดวางในระดับความลึกประมาณ 50cm. โดยมีระยะห่างจากแนวท่อก๊าซประมาณ 2.3 m.		
		ตาม ใบงาน permit no. 66-BPL-EX-0676	12:15	ฏิณห์
	อื่นๆ	*คุณ ธนาสิทธิ์ รายงานถนนทรุดตัวบริเวณถนนพัฒนา1 ตรงข้าม โรงแรมบางปูอินส์		
		ระยะการทรุดตัวยังคงที่ ไม่มีการทรุดเพิ่ม	12:19	ฏิณห์
	Survey	*คุณ ธนาสิทธิ์ ทำการสำรวจท่อก๊าซ แพรกษา คลองขุด ซอยTDC Steel,OTS BV#10 BPO บ	13:02	ฏิณห์
	Survey	*คุณ ธนาสิทธิ์ ทำการสำรวจแนวท่อก๊าซที่ นิคมฯบางปู SOI 1-5 ปกติ	13:03	ฏิณห์
	Survey	*คุณ ศิวกร ทำการสำรวจแนวท่อก๊าซที่ นิคมฯบางกะดี ปกติ	13:54	ฏิณห์
	Survey	*คุณ พิทักษ์พล ทำการสำรวจแนวท่อก๊าซที่โรจนะ งานคืนพื้นที่โครงการ monopy ไม่มีผล		
		กระทบต่อระบบ,งานคืนพื้นที่โครงการ king board2 ไม่มีผลกระทบต่อระบบ		
		งานต่อเนื่องคืนพื้นที่บ่อจุดตัดต่อระบบและจุดวางท่อโครงการโรงงาน spey route 26		
		Permit.66.roj.ex.1077	14:23	ฏิณห์
18-Jun-23	Survey	*คุณ ศิวกร ทำการสำรวจแนวท่อก๊าซที่ นิคมฯบางกะดี ปกติ	10:15	ฏิณห์
	Survey	*คุณ สมชาย เข้าตรวจสอบสถานีก๊าซประจำวันที่ OTS-BPL	10:16	ฏิณห์
	Survey	*คุณ สมชาย ทำการสำรวจแนวท่อก๊าซที่ นิคมฯบางพลี , MTH ปกติ	10:29	ฏิณห์
	Survey	*คุณ สมชาย ทำการสำรวจแนวท่อก๊าซที่ OTSBPL -Swan มีงานต่อเนื่องจากเมื่อวานใบงาน		
		permit no. 66-BPL-EX-0676 วาง ท่อระบายน้ำริมขอบถนน หน้า บ.Swan F2 นอกนั้นปกติ	10:33	ฏิณห์

รายงานการรับแจ้งเหตุของห้องควบคุม

ว/ด/ป	ประเภทงาน	รายงานการปฏิบัติงาน	เวลา	ผู้ปฏิบัติงาน
18-Jun-23	Survey	*คุณ ธนาสิทธิ์ เข้าตรวจสอบสถานีก๊าซประจำวันที่ PRS#1	10:37	ฏิณห์
	Survey	*คุณ พิทักษ์พล ทำการสำรวจแนวท่อก๊าซที่เส้น บางปะอิน,บางจาก ปกติ		
		เชียงราก งานต่อเนื่องแขวงทางหลวงชนบทเตรียมพื้นที่ขยายถนนไหล่ทางเส้นเชียงราก		
		ปรับผิวดินเดิมให้เรียบ+บดอัดเพิ่มชั้นดินไม่มีผลกระทบ ถนน อย.5042 ถนนเชียงราก	10:59	ฏิณห์
	Survey	*คุณ ธนาสิทธิ์ ทำการสำรวจแนวท่อก๊าซที่ นิคมฯบางปู SOI 6-14,เขตส่งออก ปกติ	11:04	ฏิณห์
	Survey	*คุณ ธนาสิทธิ์ ทำการสำรวจแนวท่อก๊าซที่ นิคมฯบางปูเหนือ ปกติ	11:04	ฏิณห์
	Survey	*คุณ อภิเชษฐ์ ทำการสำรวจแนวท่อก๊าซที่ นิคมฯเหมราช WES ปกติ	11:32	ฏิณห์
	Survey	*คุณ ศิวกร ทำการสำรวจแนวท่อก๊าซที่ นิคมฯนวนคร ปกติ	11:33	ฏิณห์
	Survey	*คุณ ธนาสิทธิ์ ทำการสำรวจท่อก๊าซ แพรกษา คลองขุด ซอยTDC Steel,OTS BV#10 BPO บ	11:38	ฏิณห์
	Survey	*คุณ สมชาย เข้าตรวจสอบสถานีก๊าซประจำวันที่ PRS#3	11:54	ฏิณห์
	Survey	*คุณ ธนาสิทธิ์ ทำการสำรวจแนวท่อก๊าซที่ นิคมฯบางปูใหม่ ปกติ	12:02	ฏิณห์
	Survey	*คุณ ธนาสิทธิ์ เข้าตรวจสอบสถานีก๊าซประจำวันที่ PRS#2	12:02	ฏิณห์
	Survey	*คุณ สมชาย เข้าตรวจสอบสถานีก๊าซประจำวันที่ OTS-LKB	12:02	ฏิณห์
	Survey	*คุณ สมชาย ทำการสำรวจแนวท่อก๊าซที่นิคมลาดกระบัง มีงานต่อเนื่องวางท่อน้ำเสีย		
		ขนานแนวรั้วด้านหน้า บ.YANMAR ตาม Permit No.0675 วันนี้มีงานต่อท่อด้านบนไม่มี		
		งานขุดเพิ่มเติม ส่วนบริเวณอื่นในนิคมปกติ	12:06	ฏิณห์
	Survey	*คุณ สมชาย ทำการสำรวจแนวท่อก๊าซที่ OTS-LKB	12:07	ฏิณห์
	อื่นๆ	*คุณ ธนาสิทธิ์ รายงานถนนทรุดตัวบริเวณถนนพัฒนา1 ตรงข้าม โรงแรมบางปูอิน ระยะการทรุด		
		ตัวยังคงที่	12:17	ฏิณห์
	Survey	*คุณ ธนาสิทธิ์ ทำการสำรวจแนวท่อก๊าซที่ นิคมฯบางปู SOI 1-5 ปกติ	12:31	ฏิณห์
	Survey	*คุณ ธนาสิทธิ์ ทำการสำรวจแนวท่อก๊าซที่ นิคมฯแพรกษา BHS ปกติ	12:38	ฏิณห์
	Survey	*คุณ ศิวกร ทำการสำรวจแนวท่อก๊าซที่เส้น รังสิต ปกติ	13:58	ฏิณห์
	Survey	*คุณ พิทักษ์พล ทำการสำรวจแนวท่อก๊าซที่โรจนะ งานคืนพื้นที่โครงการ monopy ไม่มีผล		
		กระทบต่อระบบ,งานคืนพื้นที่โครงการ king board2 ไม่มีผลกระทบต่อระบบ		
		งานต่อเนื่องคืนพื้นที่บ่อจุดตัดต่อระบบและจุดวางท่อโครงการโรงงาน spey route 26		
		Permit.66.roj.ex.1077	14:00	ฏิณห์
19-Jun-23	PM	*คุณโชตินรินทร์ แจ้งมีแผน pm gear ball valve otsroj1	7:09	ฏิณห์
	Permit	*คุณพิษณุ แจ้งงานซ่อมบำรุงวาล์ว OTS#1 ROJ	8:49	ฏิณห์
	Survey	*คุณ เฉลิม ทำการสำรวจแนวท่อก๊าซที่ นิคมฯบางปูเหนือ ปกติ	9:32	ฏิณห์
	Permit	*คุณโชตินรินทร์ แจ้งงานซ่อมบำรุงวาล์ว OTS#1 ROJ บ.DE GROUP VALVE		
		ตำแหน่ง valve pm Permit 66-roj-cd-1064	9:41	ฏิณห์
	Permit	*คุณ ธนาสิทธิ์ แจ้งงานขุดลอกรางระบายน้ำ Soi 8A บริเวณ Service Gas Pipeline		

รายงานการรับแจ้งเหตุของห้องควบคุม

ว/ด/ป	ประเภทงาน	รายงานการปฏิบัติงาน	เวลา	ผู้ปฏิบัติงาน
19-Jun-23		Thai Container โดยบ บ.พระรามสองการโยธาPermit No. 66-BPO-EX-0543	9:57	ฏิณห์
	Survey	*คุณ เฉลิม เข้าตรวจสอบสถานีก๊าซประจำวันที่ BV#10	10:04	ฏิณห์
	Survey	*คุณ นพดล ทำการสำรวจแนวท่อก๊าซที่นิคมอุตฯ LKB และเส้น OTS LKB ปกติ ส่วนงาน		
		ขุดวางท่อน้ำเสียวันนี้ไม่มีการทำงาน	10:14	ฏิณห์
	Survey	*คุณ ศิวกร ทำการสำรวจแนวท่อก๊าซที่ นิคมฯบางกะดี ปกติ	10:21	ฏิณห์
	Permit	*คุณ ธนาสิทธิ์ แจ้งขุดซ่อมท่อน้ำประปาถนนM2เขตส่งออก ข้างพื้นที่จอดรถโรงงาน Mattel E2		
		Permit No. 66-BPO-EX-0544	10:31	ฏิณห์
	อื่นๆ	*คุณ ภาณุรักษ์ แจ้งเข้าสำรวจจุด Wash boring หลังนิคมอุตสาหกรรมบางปะอิน		
		โครงการรถไฟความเร็วสูง	10:33	ฏิณห์
	Survey	*คุณ อภิเชษฐ์ ทำการสำรวจแนวท่อก๊าซที่ นิคมฯเหมราช WES ปกติ	10:41	ฏิณห์
	Survey	*คุณ เฉลิม ทำการสำรวจแนวท่อก๊าซ แพรกษา คลองขุด ซอยTDC Steel,OTS BV#10 BPO	10:43	ฏิณห์
	Survey	*คุณ เฉลิม เข้าตรวจสอบสถานีก๊าซประจำวันที่ PRS#1	10:43	ฏิณห์
	Survey	*คุณ นพดล เข้าตรวจสอบสถานีก๊าซประจำวันที่ OTS-BPL	11:10	ฏิณห์
	Survey	*คุณ นพดล ทำการสำรวจแนวท่อก๊าซที่ OTSBPL -Swan งานวางท่อระบายน้ำริมขอบถนน		
		หน้า บ.Swan F2 วันนี้ไม่มีการทำงานนอกนี้ปกติ	11:35	ฏิณห์
	Survey	*คุณ ศิวกร ทำการสำรวจแนวท่อก๊าซที่ นิคมฯนวนคร ปกติ	11:51	ฏิณห์
	Survey	*คุณ นพดล ทำการสำรวจแนวท่อก๊าซที่ OTS BPL- นิคมอุตฯ MTH ปกติ	11:55	ฏิณห์
	Survey	*คุณ เฉลิม ทำการสำรวจแนวท่อก๊าซที่ นิคมฯแพรกษา BHS ปกติ	12:02	ฏิณห์
	Survey	*คุณ เฉลิม ทำการสำรวจแนวท่อก๊าซที่ นิคมฯบางปู ปกติ มีงานตาม Permit No.		
		66-BPO-EX-0544 ,Permit No. 66-BPO-EX-0543	12:27	ฏิณห์
	Survey	*คุณ เฉลิม ทำการสำรวจแนวท่อก๊าซที่ นิคมฯบางปูใหม่ ปกติ	12:51	ฏิณห์
	Survey	*คุณ ภาณุรักษ์ ทำการสำรวจแนวท่อก๊าซที่เส้น บางปะอิน,บางจาก ปกติ		
		เชียงราก งานต่อเนื่องแขวงทางหลวงชนบทเตรียมพื้นที่ขยายถนนไหล่ทางเส้นเชียงราก		
		ปรับผิวดินเดิมให้เรียบ+บดอัดเพิ่มชั้นดินไม่มีผลกระทบ ถนน อย.5042 ถนนเชียงราก บางปะอิน		
		เข้าสำรวจจุด Wash boring และเตรียมตั้งเครื่องเพื่อดำเนินการต่อในวันพรุ่งนี้หลังนิคม		
		อุตสาหกรรมบางปะอิน โครงการรถไฟความเร็วสูง จุดอื่นในพื้นที่ ปกติ	13:29	ฏิณห์
	Survey	*คุณ ศิวกร ทำการสำรวจแนวท่อก๊าซที่เส้น รังสิต ปกติ	13:55	ฏิณห์
	อื่นๆ	*คุณโชตินรินทร์ แจ้งเข้าร่วมงานsafety ลูกค้า monopy roj	13:57	ฏิณห์
	อื่นๆ	*คุณ เฉลิม แจ้งงานเปลี่ยนป้ายจราจร เขตส่งออก BPO	14:28	ฏิณห์
	Survey	*คุณ ภาณุรักษ์ ทำการสำรวจแนวท่อก๊าซที่โรจนะ งานคืนพื้นที่โครงการ monopy ไม่มีผล		
		กระทบต่อระบบ,งานคืนพื้นที่โครงการ king board2 ไม่มีผลกระทบต่อระบบ		
		งานต่อเนื่องคืนพื้นที่บ่อจุดตัดต่อระบบและจุดวางท่อโครงการโรงงาน spey route 26		
		Permit.66.roj.ex.1077	15:02	ฏิณห์

รายงานการรับแจ้งเหตุของห้องควบคุม

ว/ด/ป	ประเภทงาน	รายงานการปฏิบัติงาน	เวลา	ผู้ปฏิบัติงาน
19-Jun-23	PM	*คุณโชตินรินทร์ แจ้งเลิกงานpm Ball valve otsroj1 พรุ่งนี้ดำเนินการต่อ	15:56	ฏิณห์
20-Jun-23	Survey	*คุณ เฉลิม ทำการสำรวจแนวท่อก๊าซที่ นิคมฯบางปูเหนือ ปกติ	9:33	สิทธิกร
	PM	*คุณ ศักดิ์สิทธิ์ แจ้งเริ่มงานวันนี้มีแผน pm gear ball valve otsroj1	9:58	สิทธิกร
	Survey	*คุณ เฉลิม เข้าตรวจสอบสถานีก๊าซประจำวันที่ BV#10	9:58	สิทธิกร
	Survey	*คุณ นพดล เข้าตรวจสอบสถานีก๊าซประจำวันที่ PRS#3	10:00	สิทธิกร
	Emergency Drill	*ซ้อมแผนฉุกเฉินส่วนปฏิบัติการระบบท่อเขต 11 เวลา 09.59 น. เกิดเหตุรถแบ็คโฮขุดโดนท่อ		
		ส่งก๊าซบริเวณสถานี AN1 ทำให้ก๊าซธรรมชาติรั่วไหลและไปสัมผัสสายส่งไฟฟ้าแรงสูง 500 Kv		
		ทำให้ลุกติดไฟอย่างรุนแรง เปลวไฟมีความสูง 7 เมตร และมีผู้ได้รับบาดเจ็บ 1 คน เวลา		
		10.05 น. Gas control ขอประกาศเหตุฉุกเฉินระดับ 1 และจัดตั้งศูนย์ควบคุมเหตุฉุกเฉินทาง		
		MS Team From Gas Control	10:14	สิทธิกร
	Permit	*คุณ ธนาสิทธิ์ แจ้งงานขุดเพื่อซ่อมท่อน้ำประปา ถนนสุขุมวิท บริเวณ กม.37+320 ทางเท้า		
		ซอยเด่นชัย โดย กปน.สป. Permit No.66-BPM-EX-0545	10:15	สิทธิกร
	Emergency Drill	*เวลา 09:59 น. [Gas Control แจ้งประกาศซ้อมแผนฉุกเฉิน] - ส่วนปฏิบัติการระบบท่อเขต11		
		เกิดเหตุรถแบ็คโฮขุดโดนท่อส่งก๊าซบริเวณสถานี AN1 ให้เกิดความเสียหายบริเวณแนวเชื่อมเกิดให้		
		ก๊าซธรรมชาติรั่วไหลและไปสัมผัสสายส่งไฟฟ้าแรงสูงขนาด 500KVa ทำให้ลุกติดไฟอย่างรุนแรง		
		มีความสูงของไฟ 7 เมตร และมีคนงานได้รับบาดเจ็บ จำนวน 1 คน ขอประกาศเหตุฉุกเฉินระดับ		
		1 และจัดตั้งศูนย์ควบคุมเหตุฉุกเฉินทาง MS Team ดำเนินการบริหารจัดการการรับ-จ่ายก๊าซแทน		
		Shipper จนกว่าสถานการณ์จะเป็นปกติ...From PTT Shipper	10:19	สิทธิกร
	Survey	*คุณ นพดล ทำการสำรวจแนวท่อก๊าซที่ นิคมฯลาดกระบัง เส้น OTS-LKB ปกติ		
		ส่วนงานขุดวางท่อน้ำเสียวันนี้ไม่มีการทำงาน	10:25	สิทธิกร
	Permit	*คุณ ภาณุรักษ์ แจ้งเริ่มงานwash boring หาท่อmpl 10"หลังนิคมบางปะอิน โครงการสำรวจ		
		ท่อก๊าซพื้นที่ก่อสร้างตอม่อรถไฟความเร็วสูง Permit.66.bpi.ex.1079	10:26	สิทธิกร
	Survey	*คุณ ศิวกร ทำการสำรวจแนวท่อก๊าซที่ นิคมฯบางกะดี ปกติ	10:30	สิทธิกร
	Survey	*คุณ เฉลิม ทำการสำรวจแนวท่อก๊าซที่เส้น แพรกษา คลองขุด ซ.TDC เส้น BV#10 ปกติ	10:44	สิทธิกร
	Survey	*คุณ เฉลิม เข้าตรวจสอบสถานีก๊าซประจำวันที่ PRS#1	10:54	สิทธิกร
	Survey	*คุณ อภิเชษฐ์ ทำการสำรวจแนวท่อก๊าซที่ นิคมฯเหมราช WES ปกติ	11:29	สิทธิกร
	Survey	*คุณ เฉลิม ทำการสำรวจแนวท่อก๊าซที่ นิคมฯแพรกษา BHS ปกติ	11:34	สิทธิกร
	Permit	*คุณ ธนาสิทธิ์ แจ้งหาจุดรั่วไม่เจอ จนท.กปน.แจ้งน้ำประปามาจากในถนน จะตรวจสอบใหม่และ		
		จะแจ้งอีกครั้ง Permit No.66-BPM-EX-0545	11:38	สิทธิกร
	Survey	*คุณ นพดล ทำการสำรวจแนวท่อก๊าซที่ นิคมฯบางพลี เส้น SWAN OTS-BPL		
		งานวางท่อระบายน้ำริมขอบถนน หน้า บ.Swan F2 วันนี้ไม่มีการทำงานนอกนี้ปกติ	11:39	สิทธิกร
	Survey	*คุณ ศิวกร ทำการสำรวจแนวท่อก๊าซที่ นิคมฯนวนคร ปกติ	11:52	สิทธิกร

รายงานการรับแจ้งเหตุของห้องควบคุม

ว/ด/ป	ประเภทงาน	รายงานการปฏิบัติงาน	เวลา	ผู้ปฏิบัติงาน
20-Jun-23	อื่นๆ	*แจ้งข่าว สืบเนื่องจากเหตุการณ์แผ่นดินไหวโดยมีศูนย์ที่ประเทศเมียนมา เมื่อวันที่ 19/06/66 ส่วน		
		ปฏิบัติการได้ตรวจสอบระบบจัดจำหน่ายอย่างต่อเนื่อง ซึ่งไม่พบความผิดปกติ หรือการรั่วไหลของ		
		ก๊าซในระบบจัดจำหน่ายของ PTT NGD และ ANGD ทั้งนี้ส่วนปฏิบัติการได้เฝ้าระวังระบบ		
		จัดจำหน่ายก๊าซฯ เป็นประจำและต่อเนื่อง	11:55	สิทธิกร
	Emergency Drill	*เวลา 11:51 น. [Gas Control แจ้งประกาศซ้อมแผนฉุกเฉิน] เสร็จสิ้นการซ้อมแผนระดับ 1		
		ส่วนปฏิบัติการระบบท่อเขต 11 Gas Control ขอประกาศปิดศูนย์ควบคุมเหตุฉุกเฉิน...From		
		PTT Shipper	11:55	สิทธิกร
	Survey	*คุณ นพดล ทำการสำรวจแนวท่อก๊าซที่ OTS BPL- นิคมอุตฯ MTH ปกติ	11:57	สิทธิกร
	Survey	*คุณ ธนาสิทธิ์ ทำการสำรวจแนวท่อก๊าซที่เส้น บางปูใหม่ ปกติ	12:09	สิทธิกร
	Survey	*คุณ เฉลิม เข้าตรวจสอบสถานีก๊าซประจำวันที่ PRS#2	12:12	สิทธิกร
	PM	*คุณ สุริยะ แจ้งเข้า PM Cal.Pressure,Temp ที่ OTS-LKB	12:16	สิทธิกร
	Survey	*คุณ เฉลิม ทำการสำรวจแนวท่อก๊าซที่ นิคมฯบางปู ปกติ	12:37	สิทธิกร
	Survey	*คุณ ศิวกร ทำการสำรวจแนวท่อก๊าซที่เส้น รังสิต ปกติ	14:08	สิทธิกร
	Survey	*คุณ ภาณุรักษ์ ทำการสำรวจแนวท่อก๊าซที่โรจนะ งานคืนพื้นที่โครงการ monopy ไม่มีผล		
		กระทบต่อระบบ,งานคืนพื้นที่โครงการ king board2 ไม่มีผลกระทบต่อระบบ		
		งานต่อเนื่องคืนพื้นที่บ่อจุดตัดต่อระบบและจุดวางท่อโครงการโรงงาน spey route 26		
		Permit.66.roj.ex.1077	14:09	สิทธิกร
	Survey	*คุณ ธนาสิทธิ์ แจ้งใช้เหล็กสัก 2 เมตร แทงลงช่องว่างระหว่างคันหินกับถนนไม่พบท่อก๊าซฯ		
		บริเวณถนนทรุดตัวบริเวณถนนพัฒนา1 นิคมฯบางปู	14:40	สิทธิกร
	Survey	*คุณ ภาณุรักษ์ ทำการสำรวจแนวท่อก๊าซที่เส้น บางจาก ปกติ		
		เชียงราก งานต่อเนื่องแขวงทางหลวงชนบทเตรียมพื้นที่ขยายถนนไหล่ทางเส้นเชียงราก		
		ปรับผิวดินเดิมให้เรียบ+บดอัดเพิ่มชั้นดินไม่มีผลกระทบ ถนน อย.5042 ถนนเชียงราก		
		บางปะอิน งานwash boring หาท่อmpl 10"หลังนิคมบางปะอิน โครงการสำรวจท่อก๊าซพื้น		
		ที่ก่อสร้างตอม่อรถไฟความเร็วสูง Permit.66.bpi.ex.1079 จุดอื่นในพื้นที่ปกติ	15:06	สิทธิกร
	PM	*คุณ โชตินรินทร์แจ้งงานซ่อมและหล่อลื่นgear ball valve 6ea otsroj1เรียบร้อยพรุ่งนี้มีงานเ	17:00	สิทธิกร
	PM	*คุณ สุริยะ แจ้งเสร็จงาน PM Cal.Pressure,Temp ที่ OTS-LKB	17:08	สิทธิกร
	อื่นๆ	*จากสถานการณ์ด้านการข่าวที่มีความเสี่ยงต่อการบริหารด้านความมั่นคงปลอดภัย ตามคำสั่ง		
		ผทต. ที่ 203/2566 เรื่องประกาศยกระดับการเตือนภัยขึ้นเป็นระดับ 2 จึงขอให้ทุกพื้นที่เพิ่มความ		
		เข้มงวดในการดูแลพื้นที่และเตรียมพร้อมในการป้องกันเหตุฉุกเฉินฯ โดยเพิ่มความเข้มงวดในการ		
		เฝ้าระวังพื้นที่เสี่ยงทั้งอาคารสำนักงานและสถานีควบคุมก๊าซฯ ยกเว้น ปท.7 ยังคงระดับ 2		
		ไว้แต่ให้เพิ่มความเข้มงวดของมาตรการ โดยมีผลตั้งแต่วันที่ 20 มิ.ย. 2566		
		เป็นต้นไปจนกว่าจะมีการเปลี่ยนแปลง From Gas Control	21:09	สิทธิกร

รายงานการรับแจ้งเหตุของห้องควบคุม

ว/ด/ป	ประเภทงาน	รายงานการปฏิบัติงาน	เวลา	ผู้ปฏิบัติงาน
21-Jun-23	Permit	*ธนาสิทธิ์แจ้งงานต่อเนื่องดลอกรางระบายน้ำ Soi 4A บริเวณ Service Gas Pipeline Interhide		
		โดยบ บ.พระรามสองการโยธา Permit No.0543	9:46	องอาจ
	Survey	*เฉลิมสำรวจแนวท่อบางปูเหนือ ปกติ	9:48	องอาจ
	PM	*สุริยะ PM Scada PRS # 3 LKB	10:00	องอาจ
	Survey	*นพดลสำรวจแนวท่อลาดกระบัง ปกติ	10:15	องอาจ
	Survey	*ศิวกรสำรวจแนวท่อบางกะดี ปกติ	10:37	องอาจ
	Survey	*เฉลิมสำรวจแนวท่อก๊าซบางปู แพรกษา คลองขุด ซ.TDC เส้น BV#10 ปกติ	10:38	องอาจ
	อื่นๆ	*เฉลิมเข้า PRS # 1	"	องอาจ
	Permit	*คุณโชตินรินทร์ แจ้งงานซ่อมบำรุงวาล์ว OTS # 2 ROJ บ.DE GROUP VALVE		
		ตำแหน่ง valve pm Permit 66-roj-cd-1063	10:39	องอาจ
	Permit	*ธนาสิทธิ์แจ้งงานขุดหลุมวางเสาการ์ดเรียวของกัสโก้ที่ ถนนพัฒนา 3 Soi 1C บริเวณ		
		ลึก 1 เมตร สิ้นสุดงานวันที่ 30 มิ.ย. Permit No.EX-0546	10:44	องอาจ
	Permit	*นพดลแจ้งต่อใบอนุญาตงานขุดวางท่อน้ำเสียในนิคมฯลาดกระบัง ขนานแนวรั้วด้านหน้า		
		บ.YANMAR ของทาง GUSCO LKB ถึงวันที่ 29 มิ.ย. Permit.66-LKB-EX-0675	11:00	องอาจ
	Survey	*เฉลิมสำรวจแนวท่อ BHS ปกติ	11:13	องอาจ
	Survey	*อภิเชษฐ์สำรวจแนวท่อเหมราช ปกติ	11:34	องอาจ
	Survey	*นพดลสำรวจแนวท่อบางพลี สวอน ปกติ	11:41	องอาจ
	อื่นๆ	*เฉลิมเข้า PRS # 2	11:44	องอาจ
	Survey	*ศิวกรสำรวจแนวท่อนวนคร ปกติ	11:54	องอาจ
	PM	*สุริยะ PM Scada PRS # 3 LKB เสร็จแล้ว	12:25	องอาจ
	Survey	*เฉลิมสำรวจแนวท่อก๊าซบางปูใหม่ ปกติ	12:36	องอาจ
	Survey	*ศิวกรสำรวจแนวท่อรังสิต ปกติ	13:58	องอาจ
	Survey	ภาณุรักษ์สำรวจแนวท่อเชียงราก งานต่อเนื่องแขวงทางหลวงชนบทเตรียมพื้นที่ขยายถนนไหล่ทาง		
		เส้นเชียงรากปรับผิวดินเดิมให้เรียบ+บดอัดเพิ่มชั้นดินไม่มีผลกระทบ ถนน อย.5042 ถนนเชียงราก		
		บางปะอิน งานwash boring หาท่อmpl 10"หลังนิคมบางปะอิน โครงการสำรวจท่อก๊าซพื้น		
		ที่ก่อสร้างตอม่อรถไฟความเร็วสูง Permit.66.bpi.ex.1079 บางจาก ปกติ	14:54	องอาจ
22-Jun-23	PM	*คุณ โชตินรินทร์แจ้งงานต่อเนื่อง pm valve otstoj2	9:07	สิทธิกร
	Survey	*คุณ เฉลิม ทำการสำรวจแนวท่อก๊าซที่ นิคมฯบางปูเหนือ ปกติ	9:41	สิทธิกร
	Permit	*คุณ ธนาสิทธิ์ แจ้งงานขุดหลุมวางเสาการ์ดเรียลถนนพัฒนา 3 แยก Soi 1C ความลึก1 เมตร		
		Permit No.66-BPO-EX-0546	9:59	สิทธิกร
	Survey	*คุณ นพดล ทำการสำรวจแนวท่อก๊าซที่ นิคมฯลาดกระบัง เส้น OTS-LKB ปกติ	10:14	สิทธิกร
	Survey	*คุณ ธนาสิทธิ์ เข้าตรวจสอบสถานีก๊าซประจำวันที่ PRS#2		

รายงานการรับแจ้งเหตุของห้องควบคุม

ว/ด/ป	ประเภทงาน	รายงานการปฏิบัติงาน	เวลา	ผู้ปฏิบัติงาน
22-Jun-23	Survey	*คุณ ศิวกร ทำการสำรวจแนวท่อก๊าซที่ นิคมฯบางกะดี ปกติ	10:21	สิทธิกร
	Survey	*คุณ เฉลิม เข้าตรวจสอบสถานีก๊าซประจำวันที่ BV#10	10:24	สิทธิกร
	Survey	*คุณ ธนาสิทธิ์ แจ้งUpdate บริเวณถนนพัฒนา1 ทรุดตัว งานปัก Sheet Pile ช่วงบริเวณดัง		
		กล่าวเรียบร้อย กำลังเร่งเชื่อม Basing	10:38	สิทธิกร
	Survey	*คุณ พลวัตร เข้าตรวจสอบสถานีก๊าซประจำวันที่ OTS-BPL	10:40	สิทธิกร
	Survey	*คุณ พลวัตร ทำการสำรวจแนวท่อก๊าซที่ นิคมฯบางพลี เส้น SWAN OTS-BPL		
		มีงานวางท่อระบายน้ำริมขอบถนน หน้า บ.Swan F2 นอกนั้นปกติ	10:54	สิทธิกร
	อื่นๆ	*คุณ นพดล แจ้งประชุมงานขุดวางท่อน้ำเสียในนิคมอุตสาหกรรมลาดกระบังกับทาง		
		สนล.Gusco LKB ,PPTC,PTT	10:59	สิทธิกร
	อื่นๆ	*แจ้งข่าว สืบเนื่องจากเหตุการณ์แผ่นดินไหวโดยมีศูนย์ที่ประเทศเมียนมา เมื่อวันที่ 19/06/66		
		ส่วนปฏิบัติการได้ตรวจสอบระบบจัดจำหน่ายอย่างต่อเนื่อง จากการตรวจสอบไม่พบความผิดปกติ		
		หรือการรั่วไหลของก๊าซในระบบจัดจำหน่ายของ PTT NGD และ ANGD	11:01	สิทธิกร
	Survey	*คุณ เฉลิม ทำการสำรวจแนวท่อก๊าซที่เส้น แพรกษา คลองขุด ซ.TDC เส้น BV#10 ปกติ	11:05	สิทธิกร
	Survey	*คุณ พลวัตร ทำการสำรวจแนวท่อก๊าซที่ OTS BPL- นิคมอุตฯ MTH ปกติ	11:06	สิทธิกร
	PM	*คุณ กฤษดา แจ้งเข้าทำ PM Diagnostic ที่ OTS-WES	11:14	สิทธิกร
	Survey	*คุณ เฉลิม ทำการสำรวจแนวท่อก๊าซที่ นิคมฯแพรกษา BHS ปกติ	11:35	สิทธิกร
	Survey	*คุณ ศิวกร ทำการสำรวจแนวท่อก๊าซที่ นิคมฯนวนคร ปกติ	11:40	สิทธิกร
	Survey	*คุณ ธนาสิทธิ์ เข้าตรวจสอบสถานีก๊าซประจำวันที่ PRS#1	11:41	สิทธิกร
	Survey	*คุณ อภิเชษฐ์ ทำการสำรวจแนวท่อก๊าซที่ นิคมฯเหมราช WES ปกติ	11:43	สิทธิกร
	PM	*คุณ กฤษดา แจ้งเสร็จงาน PM Diagnostic ที่ OTS-WES	11:58	สิทธิกร
	Survey	*คุณ ธนาสิทธิ์ ทำการสำรวจแนวท่อก๊าซที่ นิคมฯบางปู มีงานตาม Permit No.66-BPO-		
		EX-0546 นอกจากนี้ปกติ	11:59	สิทธิกร
	Survey	*คุณ เฉลิม ทำการสำรวจแนวท่อก๊าซที่เส้น บางปูใหม่ ปกติ	12:07	สิทธิกร
	Survey	*คุณ ภาณุรักษ์ ทำการสำรวจแนวท่อก๊าซที่โรจนะ งานต่อเนื่องคืนพื้นที่ขุดวางท่อโครงการวาง		
		ท่อไปโรงงาน spey route 26 Permit.66.roj.ex.1077 นอกจากนี้ปกติ	13:11	สิทธิกร
	PM	*คุณ โชตินรินทร์แจ้ง ขอเข้าปรับordorant otsnvk เพิ่มส่วนotsroj 2หยุดงานชั่วคราวทาง		
		de group กลับไปเอาspare ที่ระยอง	13:12	สิทธิกร
	PM	*คุณ อภิเชษฐ์ แจ้ง ผรมเข้าล้างแอร์ สถานี OTS-WES	13:15	สิทธิกร
	Survey	*คุณ ศิวกร ทำการสำรวจแนวท่อก๊าซที่เส้น รังสิต ปกติ	14:10	สิทธิกร
	อื่นๆ	*คุณ พิทักษ์พล แจ้งงานเปลี่ยนrotary meter+เปลี่ยนfilterที่โรงงานsandenโรจนะ	14:35	สิทธิกร
	Survey	*คุณ ธนาสิทธิ์ แจ้งเริ่มทำรางระบายน้ำตัวยูระหว่าง ซอย 10B กับ 9Bถนนพัฒนา1 โดยบริษัท		
		พระราม 2 การโยธา ริมรั้วโรงงานยังไม่มีผลกระทบกับแนวท่อก๊าซฯ	14:49	สิทธิกร
	อื่นๆ	*คุณ โชตินรินทร์ แจ้งหยุดปั๊ม Ordorant ไว้เพื่อเติม Ordorant อีก 2-3วัน ถึงมา On ระบบ ots	15:20	สิทธิกร

รายงานการรับแจ้งเหตุของห้องควบคุม

ว/ด/ป	ประเภทงาน	รายงานการปฏิบัติงาน	เวลา	ผู้ปฏิบัติงาน
22-Jun-23	Survey	*คุณ ภาณุรักษ์ ทำการสำรวจแนวท่อก๊าซที่เส้น บางจาก ปกติ		
		เชียงราก งานต่อเนื่องแขวงทางหลวงชนบทเตรียมพื้นที่ขยายถนนไหล่ทางเส้นเชียงราก		
		ปรับผิวดินเดิมให้เรียบ+บดอัดเพิ่มชั้นดินไม่มีผลกระทบ ถนน อย.5042 ถนนเชียงราก		
		บางปะอิน งานwash boring หาท่อmpl 10"หลังนิคมบางปะอิน โครงการสำรวจท่อก๊าซพื้น		
		ที่ก่อสร้างตอม่อรถไฟความเร็วสูง Permit.66.bpi.ex.1079 จุดอื่นในพื้นที่ปกติ	15:26	สิทธิกร
23-Jun-23	Survey	*คุณ เฉลิม แจ้งงานปักเสาไฟฟ้านิคมแพรกษาห่างจากแนวท่อก๊าซ1.2ม.	9:35	สิทธิกร
	Survey	*คุณ เฉลิม ทำการสำรวจแนวท่อก๊าซที่ นิคมฯบางปูเหนือ ปกติ	9:43	สิทธิกร
	Survey	*คุณ ธนาสิทธิ์ ทำการสำรวจแนวท่อก๊าซที่เส้น บางปูใหม่ ปกติ	9:53	สิทธิกร
	Survey	*คุณ ธนาสิทธิ์ เข้าตรวจสอบสถานีก๊าซประจำวันที่ PRS#2	9:54	สิทธิกร
	Survey	*คุณ นพดล ทำการสำรวจแนวท่อก๊าซที่ นิคมฯลาดกระบัง เส้น OTS-LKB ปกติ	10:03	สิทธิกร
	Survey	*คุณ เฉลิม เข้าตรวจสอบสถานีก๊าซประจำวันที่ BV#10	10:17	สิทธิกร
	Survey	*คุณ เฉลิม แจ้งยกเลิกการขุดปักเสาไฟฟ้าไปก่อน ติดเรื่องการออกแบบระบบสายส่ง	10:25	สิทธิกร
	Survey	*คุณ ศิวกร ทำการสำรวจแนวท่อก๊าซที่ นิคมฯบางกะดี ปกติ	10:34	สิทธิกร
	Survey	*คุณ ธนาสิทธิ์ เข้าตรวจสอบสถานีก๊าซประจำวันที่ PRS#1	10:37	สิทธิกร
	Survey	*คุณ เฉลิม ทำการสำรวจแนวท่อก๊าซที่ นิคมฯแพรกษา BHS ปกติ	10:41	สิทธิกร
	Survey	*คุณ ธนาสิทธิ์ ทำการสำรวจแนวท่อก๊าซที่ นิคมฯบางปู ปกติ	10:48	สิทธิกร
	Survey	*คุณ สมชาย ทำการสำรวจแนวท่อก๊าซที่เส้น แพรกษา คลองขุด ซ.TDC เส้น BV#10 ปกติ	10:54	สิทธิกร
	PM	*คุณ อภิเชษฐ์ แจ้งเข้าตรวจ Tranformer ที่ OTS-WES	10:59	สิทธิกร
	Survey	*คุณ อภิเชษฐ์ ทำการสำรวจแนวท่อก๊าซที่ นิคมฯเหมราช WES ปกติ	11:20	สิทธิกร
	Survey	*คุณ นพดล ทำการสำรวจแนวท่อก๊าซที่ นิคมฯบางพลี เส้น SWAN OTS-BPL ปกติ	11:21	สิทธิกร
	อื่นๆ	แจ้งข่าว สืบเนื่องจากเหตุการณ์แผ่นดินไหวโดยมีศูนย์กลางที่ประเทศเมียนมา เมื่อวันที่ 19/06/66		
		ส่วนปฏิบัติการได้ตรวจสอบระบบจัดจำหน่ายอย่างต่อเนื่อง จากการตรวจสอบไม่พบความผิดปกติ		
		หรือการรั่วไหลของก๊าซในระบบจัดจำหน่ายของ PTT NGD และ ANGD	11:24	สิทธิกร
	Survey	*คุณ ศิวกร ทำการสำรวจแนวท่อก๊าซที่เส้น รังสิต ปกติ	11:33	สิทธิกร
	Survey	*คุณ นพดล ทำการสำรวจแนวท่อก๊าซที่ OTS BPL- นิคมอุตฯ MTH งานติดตั้งมิเตอร์น้ำประปา		
		บริเวณท้ายวงเวียนของทาง กปน.งานไม่มีผลกระทบ นอกจากนี้ปกติ	11:57	สิทธิกร
	Survey	*คุณ ภาณุรักษ์ ทำการสำรวจแนวท่อก๊าซที่โรจนะ งานต่อเนื่องคืนพื้นที่ขุดวางท่อโครงการวาง		
		ท่อไปโรงงาน spey route 26 Permit.66.roj.ex.1077 นอกจากนี้ปกติ	12:29	สิทธิกร
	PM	*คุณ โชตินรินทร์แจ้งงานต่อเนื่อง pm valve otstoj2	14:03	สิทธิกร
	Survey	*คุณ ศิวกร ทำการสำรวจแนวท่อก๊าซที่ นิคมฯนวนคร ปกติ	14:12	สิทธิกร
	Survey	*คุณ ภาณุรักษ์ ทำการสำรวจแนวท่อก๊าซที่เส้น บางจาก ปกติ		
		เชียงราก งานต่อเนื่องแขวงทางหลวงชนบทเตรียมพื้นที่ขยายถนนไหล่ทางเส้นเชียงราก		

รายงานการรับแจ้งเหตุของห้องควบคุม

ว/ด/ป	ประเภทงาน	รายงานการปฏิบัติงาน	เวลา	ผู้ปฏิบัติงาน
23-Jun-23		บางปะอิน งานwash boring หาท่อmpl 10"หลังนิคมบางปะอิน โครงการสำรวจท่อก๊าซพื้น		
		ที่ก่อสร้างตอม่อรถไฟความเร็วสูง Permit.66.bpi.ex.1079 จุดอื่นในพื้นที่ปกติ	15:14	สิทธิกร
	PM	*คุณ โชตินรินทร์แจ้ง ที่ otsroj2 เลิกงานแล้วพรุ่งนี้ต่อ	18:30	สิทธิกร
24-Jun-23	อื่นๆ	*คุณ อัฐพล 0909832563 บ.Fujikura (โรง3) NVK แจ้งได้กลิ่นก๊าซภายในบริเวณรั้วโรงงาน แจ้ง		
		คุณ พิทักษ์พล เข้าทำการตรวจสอบแล้ว (คุณ อัฐพล โทรเข้าเบอร์ออฟฟิสบางปู)	8:45	สุเมธ
	Permit	*คุณ โชตินรินทร์ แจ้งงาน PM Valve OTS-ROJ#2 ตาม Permit 66-roj-cd-1063	9:05	สุเมธ
	อื่นๆ	*คุณ พิทักษ์พล เข้าถึงหน้างานแล้ว, กำลังเข้าตรวจสอบที่ บ.Fujikura (โรง3) NVK	9:27	สุเมธ
	Permit	*คุณ โชตินรินทร์ แจ้งงานล้างสถานี OTS-ROJ#2, PRS#5 ของ บ.EPE, Permit 66-roj-cd-10	9:28	สุเมธ
	Survey	*คุณ เฉลิม ทำการสำรวจแนวท่อก๊าซที่ นิคมฯบางปูเหนือ ปกติ	9:31	สุเมธ
	อื่นๆ	*คุณ พิทักษ์พล แจ้งตรวจสอบที่หน้างาน บ.Fujikura (โรง3) NVK ไม่พบว่ามีก๊าซรั่วแต่อย่างใด		
		เนื่องจากโรงงานใกล้กับปั๊ม NGV บางจาก และช่วงเติมก๊าซ NGV ในรถยนต์ จะมีกลิ่นโชยออกมา		
		ค่อนข้างแรง เนื่องจากช่วงนี้ มีการเติมปริมาณกลิ่นก๊าซเข้าไป จึงทำให้ช่วงที่ลมโชยจากปั๊ม NGV		
		บางจาก ลอยไปยังโรงงานใกล้เคียงและทำให้ได้กลิ่น แจ้งคุณ อัฐพล รับทราบแล้ว	9:54	สุเมธ
	Survey	*คุณ เฉลิม เข้าตรวจสอบสถานีก๊าซประจำวันที่ BV#10	9:54	สุเมธ
	PM	*คุณ จรัล ทำการ Diagnotic Test PRS#3	10:00	สุเมธ
	Survey	*คุณ เฉลิม ทำการสำรวจแนวท่อก๊าซที่เส้น แพรกษา คลองขุด ซ.TDC เส้น BV#10 ปกติ	10:33	สุเมธ
	Survey	*คุณ เฉลิม เข้าตรวจสอบสถานีก๊าซประจำวันที่ PRS#1	10:33	สุเมธ
	Survey	*คุณ พลวัตร ทำการสำรวจแนวท่อก๊าซที่ นิคมฯบางพลี ปกติ งานวางท่อระบายน้ำ ริมขอบถนน		
		หน้า บ.Swan F2 วันนี้ไม่มีคนงานมาทำงาน	10:43	สุเมธ
	Survey	*คุณ พลวัตร ทำการสำรวจแนวท่อก๊าซที่ เส้น OTS-BPL ปกติ	10:54	สุเมธ
	Survey	*คุณ พิทักษ์พล ทำการสำรวจแนวท่อก๊าซที่ นิคมฯนวนคร ปกติ	10:55	สุเมธ
	Survey	*คุณ เฉลิม ทำการสำรวจแนวท่อก๊าซที่ นิคมฯแพรกษา BHS ปกติ	11:03	สุเมธ
	Survey	*คุณ เฉลิม เข้าตรวจสอบสถานีก๊าซประจำวันที่ PRS#2	11:20	สุเมธ
	Survey	*คุณ กฤษดา ทำการสำรวจแนวท่อก๊าซที่ นิคมฯเหมราช WES ปกติ	11:22	สุเมธ
	Survey	*คุณ พลวัตร ทำการสำรวจแนวท่อก๊าซที่ เส้น OTS-BPL, M-Thai ปกติ	11:25	สุเมธ
	Survey	*คุณ เฉลิม ทำการสำรวจแนวท่อก๊าซที่ นิคมฯบางปู มีงานวางท่อประปาซอย 11B ไม่มีงานขุดแค่		
		กลบอย่างเดียวไม่มีผลกระทบต่อท่อก๊าซ นอกนั้นปกติ	11:58	สุเมธ
	Survey	*คุณ พลวัตร ทำการสำรวจแนวท่อก๊าซที่ นิคมฯลาดกระบัง ปกติ	12:05	สุเมธ
	Survey	*คุณ ภาณุรักษ์ ทำการสำรวจแนวท่อก๊าซที่ นิคมฯโรจนะ มีงานคืนพื้นที่ขุดวางท่อโครงการวางท่อ		
		ไปโรงงาน Spey Route 26 ตาม Permit 66-roj-ex-1077 นอกนั้นปกติ	12:12	สุเมธ
	Survey	*คุณ พิทักษ์พล ทำการสำรวจแนวท่อก๊าซที่เส้น รังสิต ปกติ	12:19	สุเมธ
	PM	*คุณ จรัล ทำการ Diagnotic Test PRS#3 เสร็จแล้ว	12:20	สุเมธ

รายงานการรับแจ้งเหตุของห้องควบคุม

ว/ด/ป	ประเภทงาน	รายงานการปฏิบัติงาน	เวลา	ผู้ปฏิบัติงาน
	Survey	*คุณ พลวัตร ทำการสำรวจแนวท่อก๊าซที่เส้น OTS-LKB ปกติ	12:29	สุเมธ
	Survey	*คุณ เฉลิม ทำการสำรวจแนวท่อก๊าซที่เส้น บางปูใหม่ ปกติ	12:29	สุเมธ
	Survey	*คุณ พิทักษ์พล ทำการสำรวจแนวท่อก๊าซที่ นิคมฯบางกะดี ปกติ	14:30	สุเมธ
	Permit	*คุณ โชตินรินทร์ แจ้งงานล้างสถานี PRS#5 ของ บ.EPE เสร็จเรียบร้อย	15:00	สุเมธ
	Survey	*คุณ ภาณุรักษ์ ทำการสำรวจแนวท่อก๊าซที่เส้น บางจาก เชียงราก มีงานแขวงทางหลวงชนบทพื้น		
		ที่ขยายถนนไหล่ทางเส้นเชียงราก ปรับผิวดินเดิมให้เรียบ+บดอัดเพิ่มชั้นดิน ไม่มีผลกระทบ ,เส้น		
		บางปะอิน Wash Boring หาท่อก๊าซ 10"หลังนิคมฯบางปะอิน โครงการสำรวจแนวท่อก๊าซ พื้นที่		
		ก่อสร้างตอม่อรถไฟ ความเร็วสูง ตาม Permit 66-bpi-ex-1079 นอกนั้นปกติ	15:03	สุเมธ
	Permit	*คุณ โชตินรินทร์ แจ้งย้ายทีมงาน DE ไปเก็บสี Valve OTS-ROJ#1 ก่อน OTS-ROJ#2 รอ N2		
		ตาม Permit 66-roj-cd-1064	16:05	สุเมธ
	Permit	*คุณ โชตินรินทร์ แจ้งเก็บสีหัว Valve OTS-ROJ#1 เรียบร้อย, กลับไป OTS-ROJ#2 ต่อ	17:23	สุเมธ
	Permit	*คุณ โชตินรินทร์ แจ้ง เปิดMV07 จะปิดBypass MV 16 17 18	18:58	ฏิณห์
	Permit	*คุณ โชตินรินทร์ แจ้ง เสร็จงานPermit 66-roj-cd-1064 inlet ปกติ	19:04	ฏิณห์
25-Jun-23	PM	*คุณ จรัล ทำการ Diagnotic Test Run B, ใส่ Turbine Meter Run A OTS-LKB	9:45	สุเมธ
	Survey	*คุณ เฉลิม ทำการสำรวจแนวท่อก๊าซที่ นิคมฯบางปูเหนือ ปกติ	9:54	สุเมธ
	Survey	*คุณ พิทักษ์พล ทำการสำรวจแนวท่อก๊าซที่ นิคมฯนวนคร ปกติ	10:10	สุเมธ
	Survey	*คุณ เฉลิม เข้าตรวจสอบสถานีก๊าซประจำวันที่ BV#10	10:20	สุเมธ
	Survey	*คุณ พลวัตร ทำการสำรวจแนวท่อก๊าซที่ นิคมฯบางพลี ปกติ	10:39	สุเมธ
	Survey	*คุณ เฉลิม ทำการสำรวจแนวท่อก๊าซที่เส้น แพรกษา คลองขุด ซ.TDC เส้น BV#10 ปกติ	10:40	สุเมธ
	Survey	*คุณ เฉลิม เข้าตรวจสอบสถานีก๊าซประจำวันที่ PRS#1	10:41	สุเมธ
	Survey	*คุณ พลวัตร ทำการสำรวจแนวท่อก๊าซที่ เส้น OTS-BPL มีงานตาม Permit 66-BPL-EX-0676		
		วางท่อระบายน้ำริมขอบถนนหน้า บ.Swan F2 นอกนั้นปกติ	10:53	สุเมธ
	Survey	*คุณ กฤษดา ทำการสำรวจแนวท่อก๊าซที่ นิคมฯเหมราช WES มีงานขุดบ่อส่งงาน HDD วางท่อ		
		ร้อยสาย Fiber Optic ขนาด 125 มม.หน้าโรงงาน Fuserashi ใกล้แนวท่อก๊าซ 160 มม.ข้างบ่อ		
		วาล์ว 108 ตาม Permit 66-WES-EX-0296 นอกนั้นปกติ	10:54	สุเมธ
	Survey	*คุณ เฉลิม เข้าตรวจสอบสถานีก๊าซประจำวันที่ PRS#2	11:11	สุเมธ
	Survey	*คุณ พลวัตร ทำการสำรวจแนวท่อก๊าซที่ เส้น OTS-BPL, M-Thai ปกติ	11:19	สุเมธ
	Survey	*คุณ เฉลิม ทำการสำรวจแนวท่อก๊าซที่ นิคมฯแพรกษา BHS ปกติ	11:35	สุเมธ
	Survey	*คุณ เฉลิม ทำการสำรวจแนวท่อก๊าซที่ นิคมฯบางปู ปกติ	11:55	สุเมธ
	PM	*คุณ จรัล ทำการ Diagnotic Test Run B, ใส่ Turbine Meter Run A OTS-LKB เสร็จแล้ว	11:55	สุเมธ
	Survey	*คุณ พิทักษ์พล ทำการสำรวจแนวท่อก๊าซที่ นิคมฯบางกะดี ปกติ	12:12	สุเมธ
	Survey	*คุณ ภาณุรักษ์ ทำการสำรวจแนวท่อก๊าซที่ นิคมฯโรจนะ มีงานคืนพื้นที่ขุดวางท่อโครงการวางท่อ		

รายงานการรับแจ้งเหตุของห้องควบคุม

ว/ด/ป	ประเภทงาน	รายงานการปฏิบัติงาน	เวลา	ผู้ปฏิบัติงาน
		ไปโรงงาน Spey Route 26 ตาม Permit 66-roj-ex-1077 นอกนั้นปกติ	12:13	สุเมธ
	Survey	*คุณ พลวัตร ทำการสำรวจแนวท่อก๊าซที่ นิคมฯลาดกระบัง ปากซอย G1/15 เป็นการเก็บงานราง		
		ระบายน้ำ ไม่มีผลกระทบต่อท่อก๊าซฯ นอกนั้นปกติ	12:15	สุเมธ
	Survey	*คุณ เฉลิม ทำการสำรวจแนวท่อก๊าซที่เส้น บางปูใหม่ ปกติ	12:30	สุเมธ
	Survey	*คุณ พลวัตร ทำการสำรวจแนวท่อก๊าซที่เส้น OTS-LKB ปกติ	12:31	สุเมธ
	Survey	*คุณ พิทักษ์พล ทำการสำรวจแนวท่อก๊าซที่เส้น รังสิต ปกติ	14:08	สุเมธ
	Survey	*คุณ ภาณุรักษ์ ทำการสำรวจแนวท่อก๊าซที่เส้น บางจาก เชียงราก มีงานแขวงทางหลวงชนบทพื้น		
		ที่ขยายถนนไหล่ทางเส้นเชียงราก ปรับผิวดินเดิมให้เรียบ+บดอัดเพิ่มชั้นดิน ไม่มีผลกระทบ ,เส้น		
		บางปะอิน งานตาม Permit 66-bpi-ex-1079 วันนี้ไม่มีการทำงาน นอกนั้นปกติ	14:37	สุเมธ
26-Jun-23	Permit	*คุณ โชตินรินทร์ แจ้งงานล้างสถานี OTS-RST ของ บ.EPE, Permit 66-rst-cd-1065	9:06	สุเมธ
	PM	*คุณ สุริยะ พา ผรม.เข้าทำการล้างแอร์สถานีก๊าซพื้นที่โซนใต้	9:30	สุเมธ
	Survey	*คุณ เฉลิม ทำการสำรวจแนวท่อก๊าซที่ นิคมฯบางปูเหนือ ปกติ	9:46	สุเมธ
	Survey	*คุณ ธนาสิทธิ์ ทำการสำรวจแนวท่อก๊าซที่เส้น บางปูใหม่ ปกติ	9:46	สุเมธ
	Survey	*คุณ เฉลิม แจ้งประสานงานกับไฟฟ้าและ ปตท.ปักเสาไฟขยายเขต SSUT ห่างแนวก๊าซ 3 ม.ไม่		
		กระทบกับท่อก๊าซท่อก๊าซในถนน ปตท.และ SSUT เป็นผู้อนุญาต เส้นแพรกษา ตรงข้าม ซ.เข้า		
		รร.ปทุมคงคา	10:09	สุเมธ
	Survey	*คุณ ธนาสิทธิ์ เข้าตรวจสอบสถานีก๊าซประจำวันที่ PRS#2	10:14	สุเมธ
	Survey	*คุณ ศิวกร ทำการสำรวจแนวท่อก๊าซที่ นิคมฯบางกะดี ปกติ	10:34	สุเมธ
	Permit	*คุณ โชตินรินทร์ แจ้งงานล้างสถานี OTS-RST เสร็จแล้ว ไปทำที่ OTS-BKD ต่อ	10:49	สุเมธ
	Survey	*คุณ เฉลิม เข้าตรวจสอบสถานีก๊าซประจำวันที่ BV#10	11:28	สุเมธ
	Survey	*คุณ เฉลิม ทำการสำรวจแนวท่อก๊าซที่เส้น แพรกษา (มีงานตามที่แจ้ง), คลองขุด ซ.TDC เส้น		
		BV#10 ปกติ	11:33	สุเมธ
	Survey	*คุณ นพดล ทำการสำรวจแนวท่อก๊าซที่ นิคมฯบางพลี เส้น OTS-BPL ปกติ	11:37	สุเมธ
	Survey	*คุณ อภิเชษฐ์ ทำการสำรวจแนวท่อก๊าซที่ นิคมฯเหมราช WES ปกติ	11:51	สุเมธ
	Survey	*คุณ ศิวกร ทำการสำรวจแนวท่อก๊าซที่ นิคมฯนวนคร ปกติ	11:54	สุเมธ
		*คุณ นพดล ทำการสำรวจแนวท่อก๊าซที่เส้น OTS-BPL, M-Thai ปกติ	11:56	สุเมธ
	Survey	*คุณ ธนาสิทธิ์ ทำการสำรวจแนวท่อก๊าซที่ นิคมฯบางปู มีงานรางระบายน้ำตัวยู ถนน พัฒนา 1		
		ระหว่างซอย 10B-9B ไม่มีผลกระทบกับแนวท่อก๊าซฯ นอกนั้นปกติ	11:59	สุเมธ
	Survey	*คุณ เฉลิม ทำการสำรวจแนวท่อก๊าซที่ นิคมฯแพรกษา BHS ปกติ	12:06	สุเมธ
	Survey	*คุณ ภาณุรักษ์ ทำการสำรวจแนวท่อก๊าซที่ นิคมฯโรจนะ มีงานคืนพื้นที่ขุดวางท่อโครงการวางท่อ		
		ไปโรงงาน Spey Route 26 ตาม Permit 66-roj-ex-1077 นอกนั้นปกติ	12:59	สุเมธ
	Survey	*คุณ ศิวกร ทำการสำรวจแนวท่อก๊าซที่เส้น รังสิต มีงานเตรียมพื้นที่ทำบ่อตัดแยกส่วนที่ 2 NGV		

รายงานการรับแจ้งเหตุของห้องควบคุม

ว/ด/ป	ประเภทงาน	รายงานการปฏิบัติงาน	เวลา	ผู้ปฏิบัติงาน
		Susco สกัดพื้นคอนกรีตบริเวณจุดตัดแยก Permit 66-rst-ex1019 นอกนั้นปกติ	14:25	สุเมธ
	Survey	*คุณ ภาณุรักษ์ ทำการสำรวจแนวท่อก๊าซที่เส้น บางจาก เชียงราก มีงานแขวงทางหลวงชนบทพื้น		
		ที่ขยายถนนไหล่ทางเส้นเชียงราก ปรับผิวดินเดิมให้เรียบ+บดอัดเพิ่มชั้นดิน ไม่มีผลกระทบ ,เส้น		
		บางปะอิน มีงาน Wash Boring หาท่อก๊าซ 10"หลังนิคมฯบางปะอิน โครงการสำรวจแนวท่อก๊าซ		
		พื้นที่ ก่อสร้างตอม่อรถไฟ ความเร็วสูง ตาม Permit 66-bpi-ex-1079 นอกนั้นปกติ	15:25	สุเมธ
	Alarm SCADA	*คุณ สุริยะ แจ้งที่ PRS#3 Battery UPS เสีย, รอเปลี่ยนแบตใหม่	15:30	สุเมธ
	PM	*คุณ สุริยะ พา ผรม.เข้าทำการล้างแอร์สถานีก๊าซพื้นที่โซนใต้ เสร็จแล้ว	16:05	สุเมธ
	Permit	*คุณ โชตินรินทร์ แจ้งงานล้างสถานี OTS-BKD เสร็จแล้ว	16:26	สุเมธ
	Alarm SCADA	*Alarm AC fail OTS-LKB แจ้งการไฟฟ้าเข้าตรวจสอบ	20:24	ภูิณห์
	Alarm SCADA	*การไฟฟ้าแจ้งระบบจ่ายกระแสไฟปกติ แจ้งคุณสุพรรณเข้าตรวจสอบระบบไฟภายใน OTS-L	21:39	ภูิณห์
	Alarm SCADA	*คุณสุพรรณ เข้าตรวจสอบ OTS-LKB พบ main breaker trip และดำเนินการ on main breaker		
		leased line และ 3G กลับมาเป็นปกติ	22:40	ภูิณห์
27-Jun-23	Permit	*คุณ โชตินรินทร์ แจ้งงานล้างสถานี OTS-NVK, PRS#4 ของ บ.EPE	7:18	สุเมธ
	PM	*คุณ พิทักษ์พล แจ้งแผน PM 3 เดือนที่ OTS-BKD	8:22	สุเมธ
	Survey	*คุณ เฉลิม ทำการสำรวจแนวท่อก๊าซที่ นิคมฯบางปูเหนือ ปกติ	9:38	สุเมธ
	PM	*คุณ สุริยะ พา ผรม.เข้าทำการล้างแอร์สถานีก๊าซพื้นที่โซนเหนือ	9:50	สุเมธ
	Survey	*คุณ ศิวกร ทำการสำรวจแนวท่อก๊าซที่ นิคมฯบางกะดี ปกติ	10:20	สุเมธ
	Survey	*คุณ เฉลิม เข้าตรวจสอบสถานีก๊าซประจำวันที่ BV#10	10:34	สุเมธ
	Survey	*คุณ สุพรรณ เข้าตรวจสอบสถานีก๊าซประจำวันที่ OTS-BPL	10:46	สุเมธ
	Permit	*คุณ นพดล แจ้งงานขุดวางท่อน้ำเสียใน นิคมฯลาดกระบัง ตาม Permit 66-lkb-ex-0675 วันนี้		
		ทำการสำรวจหาแนวท่อก๊าซ 160 มม. 1 จุดบริเวณหัวมุมสี่แยกหน้า บ.YANMAR	11:00	สุเมธ
	Survey	*คุณ ธนาสิทธิ์ ทำการสำรวจแนวท่อก๊าซที่เส้น บางปูใหม่ ปกติ	11:00	สุเมธ
	Survey	*คุณ ธนาสิทธิ์ เข้าตรวจสอบสถานีก๊าซประจำวันที่ PRS#2	11:02	สุเมธ
	Survey	*คุณ สุพรรณ ทำการสำรวจแนวท่อก๊าซที่ นิคมฯบางพลี เส้น OTS-BPL ปกติ	11:06	สุเมธ
	Survey	*คุณ เฉลิม ทำการสำรวจแนวท่อก๊าซที่เส้น แพรกษา คลองขุด ซ.TDC เส้น BV#10 ปกติ	11:07	สุเมธ
	Survey	*คุณ เฉลิม ทำการสำรวจแนวท่อก๊าซที่ นิคมฯแพรกษา BHS ปกติ	11:24	สุเมธ
	Survey	*คุณ สุพรรณ ทำการสำรวจแนวท่อก๊าซที่ เส้น OTS-BPL, M-Thai ปกติ	11:26	สุเมธ
	Survey	*คุณ อภิเชษฐ์ ทำการสำรวจแนวท่อก๊าซที่ นิคมฯเหมราช WES มีงาน Water Jet และขุด Verify		
		หาแนวท่อก๊าซเพื่อยิง HDD งานวางท่อร้อยสาย Fiber Optic ขนาด 125 มม.บริเวณใกล้แนวท่อ		
		ก๊าซ 160 มม.บ่อวาล์ว no.160 ตาม Permit 66-WES-EX-0217 นอกนั้นปกติ	11:44	สุเมธ
	Survey	*คุณ ศิวกร ทำการสำรวจแนวท่อก๊าซที่เส้น รังสิต มีงานเตรียมพื้นที่ทำบ่อตัดแยกส่วนที่ 2 NGV		
		Susco ทำการ Water Jet หาแนวท่อ 10"บริเวณจุดตัดแยก Permit 66-rst-ex1019 นอกนั้นป	11:48	สุเมธ

OP-FO-038-02

รายงานการรับแจ้งเหตุของห้องควบคุม

ว/ด/ป	ประเภทงาน	รายงานการปฏิบัติงาน	เวลา	ผู้ปฏิบัติงาน
	Survey	*คุณ นพดล ทำการสำรวจแนวท่อก๊าซที่ นิคมฯลาดกระบัง เส้น OTS-LKB มีงานตาม Permit		
		66-lkb-ex-0675 นอกนั้นปกติ	11:48	สุเมธ
	Survey	*คุณ ภาณุรักษ์ ทำการสำรวจแนวท่อก๊าซที่ นิคมฯโรจนะ มีงานคืนพื้นที่ขุดวางท่อโครงการวางท่อ		
		ไปโรงงาน Spey Route 26 ตาม Permit 66-roj-ex-1077 นอกนั้นปกติ	12:19	สุเมธ
	PM	*คุณ พิทักษ์พล แจ้งแผน PM 3 เดือนที่ OTS-BKD เสร็จแล้ว	12:27	สุเมธ
	Survey	*คุณ ธนาสิทธิ์ เข้าตรวจสอบสถานีก๊าซประจำวันที่ PRS#1	12:33	สุเมธ
	Survey	*คุณ ธนาสิทธิ์ ทำการสำรวจแนวท่อก๊าซที่ นิคมฯบางปู มีแต่งานทำรางระบายน้ำตัวยู ถ.พัฒนา1		
		สองจุด แต่ไม่มีผลกระทบกับแนวท่อก๊าซฯ นอกนั้นปกติ	12:34	สุเมธ
	Survey	*คุณ ศิวกร ทำการสำรวจแนวท่อก๊าซที่ นิคมฯนวนคร ปกติ	13:57	สุเมธ
	Survey	*คุณ ภาณุรักษ์ ทำการสำรวจแนวท่อก๊าซที่เส้น บางจาก เชียงราก มีงานแขวงทางหลวงชนบทพื้น		
		ที่ขยายถนนไหล่ทางเส้นเชียงราก ปรับผิวดินเดิมให้เรียบ+บดอัดเพิ่มชั้นดิน ไม่มีผลกระทบ ,เส้น		
		บางปะอิน มีงาน Wash Boring หาท่อก๊าซ 10"หลังนิคมฯบางปะอิน โครงการสำรวจแนวท่อก๊าซ		
		พื้นที่ ก่อสร้างตอม่อรถไฟ ความเร็วสูง ตาม Permit 66-bpi-ex-1079 นอกนั้นปกติ	14:04	สุเมธ
	Permit	*คุณ โชตินรินทร์ แจ้งงานล้างสถานี OTS-NVK เสร็จแล้ว	15:06	สุเมธ
	PM	*คุณ สุริยะ พา ผรม.เข้าทำการล้างแอร์สถานีก๊าซพื้นที่โซนเหนือ เสร็จแล้ว	17:20	สุเมธ
	อื่นๆ	*คุณ ธนาสิทธิ์ แจ้งงาน รางยู ถ.พัฒนา 1 ช่วง 9B - 10B ใส่ Bracing และเริ่มขุดดินออกปรับ		
		ระดับ	17:53	สุเมธ
28-Jun-23	Survey	*คุณ เฉลิม ทำการสำรวจแนวท่อก๊าซที่ นิคมฯบางปูเหนือ ปกติ	9:45	สิทธิกร
	Survey	*คุณ นพดล ทำการสำรวจแนวท่อก๊าซที่ นิคมฯลาดกระบัง เส้น OTS-LKB ปกติ	10:12	สิทธิกร
	Survey	*คุณ เฉลิม แจ้งประสานงานการไฟฟ้าปักเสานิคมฯแพรกษา ไม่มีผลกระทบ ห่างแนวท่อ		
		ก๊าซประมาณ30ม.(ต้นใกล้กับแนวท่อก๊าซยกเลิกไม่ปัก)	10:29	สิทธิกร
	Survey	*คุณ ศิวกร ทำการสำรวจแนวท่อก๊าซที่ นิคมฯบางกะดี ปกติ	10:32	สิทธิกร
	Permit	*คุณ อภิเชษฐ์ แจ้งแจ้งงานต่อเนื่องเพิ่มเติมงานHDDวางท่อร้อยสายFiber Opticขนาด125MM.		
		บริเวณใกล้แนวท่อก๊าซHDPE160MM.บ่อวาล์วno.160 Permit 66-WES-EX-0217	10:54	สิทธิกร
	Survey	*คุณ อภิเชษฐ์ ทำการสำรวจแนวท่อก๊าซที่ นิคมฯเหมราช WES มีงานตาม Permit.66-WES-		
		EX-0217 นอกจากนี้ปกติ	10:54	สิทธิกร
	Survey	*คุณ เฉลิม ทำการสำรวจแนวท่อก๊าซที่ นิคมฯแพรกษา BHS ปกติ	10:56	สิทธิกร
	Survey	*คุณ ธนาสิทธิ์ ทำการสำรวจแนวท่อก๊าซที่เส้น บางปูใหม่ ปกติ	11:01	สิทธิกร
	Survey	*คุณ ธนาสิทธิ์ เข้าตรวจสอบสถานีก๊าซประจำวันที่ PRS#2	11:01	สิทธิกร
	Survey	*คุณ นพดล ทำการสำรวจแนวท่อก๊าซที่ นิคมฯบางพลี เส้น SWAN OTS-BPL ปกติ	11:37	สิทธิกร
	Survey	*คุณ ศิวกร ทำการสำรวจแนวท่อก๊าซที่เส้น รังสิต มีงานเตรียมพื้นที่ทำบ่อตัดแยกส่วนที่ 2 NGV		
		Susco ทำการ Water Jet หาระบบสาธารณูปโภครอบๆบริเวณจุดตัดแยก Permit 66-rst-		

รายงานการรับแจ้งเหตุของห้องควบคุม

ว/ด/ป	ประเภทงาน	รายงานการปฏิบัติงาน	เวลา	ผู้ปฏิบัติงาน
28-Jun-23		ex1019 นอกนั้นปกติ	11:48	สิทธิกร
	Survey	*คุณ ธนาสิทธิ์ เข้าตรวจสอบสถานีก๊าซประจำวันที่ PRS#1	11:56	สิทธิกร
	Survey	*คุณ นพดล ทำการสำรวจแนวท่อก๊าซที่ OTS BPL- นิคมอุตฯ MTH ปกติ	11:58	สิทธิกร
	Survey	*คุณ ธนาสิทธิ์ ทำการสำรวจแนวท่อก๊าซที่ นิคมฯบางปู มีงานรางยู ถนนพัฒนา 1 ช่วง 9B - 10B		
		ใส่ Bracing และเริ่มขุดดินออกปรับระดับ แต่ไม่มีผลกระทบกับแนวท่อก๊าซฯ นอกจากนี้ปกติ	12:06	สิทธิกร
	PM	*คุณ พิทักษ์พล แจ้งเปลี่ยนถังดับเพลิงใหม่2ถังที่โรงงานpepsiโรจนะ	12:12	สิทธิกร
	Survey	*คุณ เฉลิม ทำการสำรวจแนวท่อก๊าซที่เส้น แพรกษา คลองขุด ซ.TDC เส้น BV#10 ปกติ	12:19	สิทธิกร
	Survey	*คุณ ภาณุรักษ์ ทำการสำรวจแนวท่อก๊าซที่โรจนะ งานต่อเนื่องคืนพื้นที่ขุดวางท่อโครงการวาง		
		ท่อไปโรงงาน spey route 26 Permit.66.roj.ex.1077 นอกจากนี้ปกติ	12:48	สิทธิกร
	Survey	*คุณ เอกพัน แจ้งสำรวจแนวท่อก๊าซ 16" ด้วย pipe locator บริเวณที่ถนนมีการทรุดตัว พบว่าท่อ		
		ยังอยู่ในแนวสภาพปกติ ยังไม่มีการเคลื่อนตัว	12:49	สิทธิกร
	อื่นๆ	*คุณ นพดล แจ้งพา บ.CEG เข้าสำรวจตัวบ่อวาล์ว HDPE ในพื้นที่ MTH เตรียมงานปรับปรุงตัว		
		บ่อวาล์ว	13:45	สิทธิกร
	Survey	*คุณ ศิวกร ทำการสำรวจแนวท่อก๊าซที่ นิคมฯนวนคร ปกติ	14:12	สิทธิกร
	Survey	*คุณ ภาณุรักษ์ ทำการสำรวจแนวท่อก๊าซที่เส้น บางจาก ปกติ		
		เชียงราก งานต่อเนื่องแขวงทางหลวงชนบทเตรียมพื้นที่ขยายถนนไหล่ทางเส้นเชียงราก		
		ปรับผิวดินเดิมให้เรียบ+บดอัดเพิ่มชั้นดินไม่มีผลกระทบ ถนน อย.5042 ถนนเชียงราก		
		บางปะอิน งานwash boring หาท่อmpl 10"หลังนิคมบางปะอิน โครงการสำรวจท่อก๊าซพื้น		
		ที่ก่อสร้างตอม่อรถไฟความเร็วสูง Permit.66.bpi.ex.1079 จุดอื่นในพื้นที่ปกติ	15:39	สิทธิกร
29-Jun-23	Activities in area	*คุณ โชตินรินทร์ แจ้งวันนี้มีแผนล้างสถานี prs4+otsroj1ของepe	8:08	สิทธิกร
	Survey	*คุณ เฉลิม ทำการสำรวจแนวท่อก๊าซที่ นิคมฯบางปูเหนือ ปกติ	9:30	สิทธิกร
	Survey	*คุณ นพดล เข้าตรวจสอบสถานีก๊าซประจำวันที่ PRS#3	10:00	สิทธิกร
	PM	*คุณ สุริยะ แจ้งเข้า PM ระบบ SCADA OTS-ROJ#2,PRS#5	10:00	สิทธิกร
	อื่นๆ	*คุณ มังกร ITS แจ้งขอ รีโมทเข้าตรวจสอบ Gateway PLC SCADA	10:07	สิทธิกร
	Survey	*คุณ นพดล ทำการสำรวจแนวท่อก๊าซที่ นิคมฯลาดกระบัง เส้น OTS-LKB ปกติ	10:12	สิทธิกร
	Survey	*คุณ ศิวกร ทำการสำรวจแนวท่อก๊าซที่ นิคมฯบางกะดี ปกติ	10:20	สิทธิกร
	Survey	*คุณ เฉลิม เข้าตรวจสอบสถานีก๊าซประจำวันที่ BV#10	10:21	สิทธิกร
	Survey	*คุณ เฉลิม ทำการสำรวจแนวท่อก๊าซที่เส้น แพรกษา คลองขุด ซ.TDC เส้น BV#10 ปกติ	10:21	สิทธิกร
	Survey	*คุณ เฉลิม เข้าตรวจสอบสถานีก๊าซประจำวันที่ PRS#1	10:44	สิทธิกร
	PM	*คุณ สุพรรณ แจ้งเข้าทำ PM ที่สถานี PRS#2	10:44	สิทธิกร
	Survey	*คุณ อภิเชษฐ์ ทำการสำรวจแนวท่อก๊าซที่ นิคมฯเหมราช WES ปกติ	10:46	สิทธิกร
	Survey	*คุณ นพดล เข้าตรวจสอบสถานีก๊าซประจำวันที่ OTS-BPL	11:13	สิทธิกร

รายงานการรับแจ้งเหตุของห้องควบคุม

ว/ด/ป	ประเภทงาน	รายงานการปฏิบัติงาน	เวลา	ผู้ปฏิบัติงาน
29-Jun-23	Survey	*คุณ เฉลิม ทำการสำรวจแนวท่อก๊าซที่ นิคมฯแพรกษา BHS ปกติ	11:13	สิทธิกร
	Survey	*คุณ นพดล ทำการสำรวจแนวท่อก๊าซที่ นิคมฯบางพลี เส้น SWAN OTS-BPL ปกติ	11:38	สิทธิกร
	Survey	*คุณ ศิวกร ทำการสำรวจแนวท่อก๊าซที่ นิคมฯนวนคร ปกติ	11:52	สิทธิกร
	Survey	*คุณ นพดล ทำการสำรวจแนวท่อก๊าซที่ OTS BPL- นิคมอุตฯ MTH ปกติ	12:00	สิทธิกร
	Survey	*คุณ เฉลิม ทำการสำรวจแนวท่อก๊าซที่ นิคมฯบางปู ปกติ	12:01	สิทธิกร
	Activities in area	*คุณ โชตินรินทร์ แจ้งล้างสถานี prs4 เสร็จเรียบร้อย	12:08	สิทธิกร
	Survey	*คุณ ภาณุรักษ์ ทำการสำรวจแนวท่อก๊าซที่โรจนะ งานต่อเนื่องคืนพื้นที่ขุดวางท่อโครงการวาง		
		ท่อไปโรงงาน spey route 26 Permit.66.roj.ex.1077 นอกจากนี้ปกติ	12:10	สิทธิกร
	Survey	*คุณ เฉลิม ทำการสำรวจแนวท่อก๊าซที่เส้น บางปูใหม่ ปกติ	12:40	สิทธิกร
	Activities in area	*คุณ โชตินรินทร์ แจ้งพา บ.epe เข้าล้างสถานี otsroj1	13:16	สิทธิกร
	Survey	*คุณ ศิวกร ทำการสำรวจแนวท่อก๊าซที่เส้น รังสิต ปกติ	13:58	สิทธิกร
	PM	*คุณ สุพรรณ แจ้งเสร็จงานเข้าทำ PM ที่สถานี PRS#2	14:15	สิทธิกร
	อื่นๆ	*คุณ มังกร ITS แจ้งเสร็จงาน Gateway PLC SCADA ทั้งสองลิ้ง	15:03	สิทธิกร
	PM	*คุณ สุริยะ แจ้งเสร็จงาน PM ระบบ SCADA OTS-ROJ#2,PRS#5	15:19	สิทธิกร
	Survey	*คุณ ภาณุรักษ์ ทำการสำรวจแนวท่อก๊าซที่เส้น บางจาก ปกติ		
		เชียงราก งานต่อเนื่องแขวงทางหลวงชนบทเตรียมพื้นที่ขยายถนนไหล่ทางเส้นเชียงราก		
		ปรับผิวดินเดิมให้เรียบ+บดอัดเพิ่มชั้นดินไม่มีผลกระทบ ถนน อย.5042 ถนนเชียงราก		
		บางปะอิน งานwash boring หาท่อmpl 10"หลังนิคมบางปะอิน โครงการสำรวจท่อก๊าซพื้น		
		ที่ก่อสร้างตอม่อรถไฟความเร็วสูง Permit.66.bpi.ex.1079 จุดอื่นในพื้นที่ปกติ	15:19	สิทธิกร
	Activities in area	*คุณ โชตินรินทร์ แจ้งล้างสถานี OTS-ROJ#1 เสร็จเรียบร้อย	15:20	สิทธิกร
	อื่นๆ	*คุณ วุฒิชัย แจ้งแผนงาน reroute ท่อ ปตท. ตามแผนจะมีการ pluging ท่อเดิมและจ่ายก๊าซ		
		เข้าท่อใหม่ 3 เส้น 3 สี คือ 1. สีแดง อาทิตย์นี้ 2/07,2. สีฟ้า อาทิตย์ ที่ 9/07		
		3. และสีเขียว อาทิตย์ที่ 16/07 (สีชมพูดำเนินการเรียบร้อยแล้ว)	15:49	สิทธิกร
30-Jun-23	PM	*คุณ ธีรศักดิ์ แจ้งวันนี้มีงาน PM สถานี OTS-NVK	8:59	สิทธิกร
	อื่นๆ	*คุณพลวัตร แจ้งเมื่อวันที่ 26/06/23 เวลาประมาณ 6โมง เกือบ 7 โมงเช้าที่ บ.Thai ambica		
		BPO แจ้งมี relief blow ขณะ Shutdown เครื่องจักรช่วงเวลาเปลี่ยนกะ คุณ พลวัตรเข้าแก้ไข		
		โดยการ Clean Sulfer	9:50	สิทธิกร
	PM	*คุณ พิทักษ์พล แจ้งเข้าร่วมงานต่ออายุสถานีก๊าซโรงงานsoonthorn โรจนะ ผลปกติ	10:07	สิทธิกร
	Survey	*คุณ พลวัตร เข้าตรวจสอบสถานีก๊าซประจำวันที่ PRS#1	10:21	สิทธิกร
	PM	*คุณ สุริยะ แจ้งเข้า PM ระบบ SCADA OTS-ROJ#1	10:22	สิทธิกร
	Survey	*คุณ นพดล ทำการสำรวจแนวท่อก๊าซที่ นิคมฯลาดกระบัง เส้น OTS-LKB ปกติ	10:22	สิทธิกร
	Survey	*คุณ พลวัตร ทำการสำรวจแนวท่อก๊าซที่ นิคมฯบางปู ตั้งแต่ซอย. 8-14 รวมถึงเขตส่งออกปกติ	10:25	สิทธิกร

รายงานการรับแจ้งเหตุของห้องควบคุม

ว/ด/ป	ประเภทงาน	รายงานการปฏิบัติงาน	เวลา	ผู้ปฏิบัติงาน
30-Jun-23	Survey	*คุณ สมชาย ทำการสำรวจแนวท่อก๊าซที่เส้น บางปูใหม่ ปกติ	10:30	สิทธิกร
	Survey	*คุณ สมชาย เข้าตรวจสอบสถานีก๊าซประจำวันที่ PRS#2	10:31	สิทธิกร
	Survey	*คุณ ศิวกร ทำการสำรวจแนวท่อก๊าซที่ นิคมฯบางกะดี ปกติ	10:31	สิทธิกร
	อื่นๆ	*คุณ เฉลิม แจ้งประชุมงานทำความเข้าใจและการประสานงานทำกันน้ำรอบนิคมฯบางปู	10:43	สิทธิกร
	Survey	*คุณ พลวัตร เข้าตรวจสอบสถานีก๊าซประจำวันที่ BV#10	10:49	สิทธิกร
	Survey	*คุณ พลวัตร ทำการสำรวจแนวท่อก๊าซที่เส้น แพรกษา คลองขุด ซ.TDC เส้น BV#10 ปกติ	10:54	สิทธิกร
	Survey	*คุณ สมชายทำการสำรวจแนวท่อก๊าซที่ นิคมฯบางปู ตั้งแต่ซอย. 1- 8 ปกติ	11:08	สิทธิกร
	Survey	*คุณ สมชาย ทำการสำรวจแนวท่อก๊าซที่ นิคมฯแพรกษา BHS ปกติ	11:08	สิทธิกร
	Survey	*คุณ อภิเชษฐ์ ทำการสำรวจแนวท่อก๊าซที่ นิคมฯเหมราช WES ปกติ	11:14	สิทธิกร
	Survey	*คุณ พลวัตร ทำการสำรวจแนวท่อก๊าซที่ นิคมฯบางปูเหนือ ปกติ	11:32	สิทธิกร
	Survey	*คุณ นพดล ทำการสำรวจแนวท่อก๊าซที่ นิคมฯบางพลี เส้น SWAN OTS-BPL ปกติ	11:37	สิทธิกร
	PM	*คุณ โชตินรินทร์ แจ้งงานถอดล้างpcvA+ssvAอุดตันจากเศษsulphur otsnvk	11:46	สิทธิกร
	Survey	*คุณ ศิวกร ทำการสำรวจแนวท่อก๊าซที่ นิคมฯนวนคร ปกติ	11:58	สิทธิกร
	Survey	*คุณ นพดล ทำการสำรวจแนวท่อก๊าซที่ OTS BPL- นิคมอุตฯ MTH ปกติ	12:04	สิทธิกร
	Survey	*คุณ ภาณุรักษ์ ทำการสำรวจแนวท่อก๊าซที่เส้น บางจาก ปกติ		
		เชียงราก งานต่อเนื่องแขวงทางหลวงชนบทเตรียมพื้นที่ขยายถนนไหล่ทางเส้นเชียงราก		
		ปรับผิวดินเดิมให้เรียบ+บดอัดเพิ่มชั้นดินไม่มีผลกระทบ ถนน อย.5042 ถนนเชียงราก		
		บางปะอิน งานwash boring หาท่อmpl 10"หลังนิคมบางปะอิน โครงการสำรวจท่อก๊าซพื้น		
		ที่ก่อสร้างตอม่อรถไฟความเร็วสูง Permit.66.bpi.ex.1079 จุดอื่นในพื้นที่ปกติ	12:16	สิทธิกร
	PM	*คุณ สุริยะ แจ้งเสร็จงาน PM ระบบ SCADA OTS-ROJ#1	13:34	สิทธิกร
	Survey	*คุณ ศิวกร ทำการสำรวจแนวท่อก๊าซที่เส้น รังสิต ปกติ	13:57	สิทธิกร
	Survey	*คุณ ธนาสิทธิ์ แจ้งประสานงาน Verify Service Gas Pipeline GS BATTERY เพื่องานกดเข็ม		
		จุดวางเครื่องจักร ข้าง MRS	14:02	สิทธิกร
	PM	*คุณ โชตินรินทร์ แจ้งงานถอดล้างssvA bm5/100ติดขัดจากคราบสกปรกที่otsnvk	14:33	สิทธิกร
	Survey	*คุณ ภาณุรักษ์ ทำการสำรวจแนวท่อก๊าซที่โรจนะ งานต่อเนื่องคืนพื้นที่ขุดวางท่อโครงการวาง		
		ท่อไปโรงงาน spey route 26 Permit.66.roj.ex.1077 และเตรียมพื้นที่ขุดโครงการY&Mในวัน		
		พรุ่งนี้ นอกจากนี้ปกติ	14:48	สิทธิกร
	อื่นๆ	*คุณ วุฒิชัย แจ้ง Revise แผน reroute ท่อ ปตท จะมีการ pluging ท่อเดิมและจ่ายก๊าซเข้า		
		ท่อใหม่ 3 เส้น 3 สี คือ 1. สีแดง อาทิตย์นี้ 2/07 2. สีฟ้า อาทิตย์ ที่ 9/07		
		3. และสีเขียว เป็นอาทิตย์ที่ 23/07 (เลื่อนจากเดิม วันที่ 16/07 ครับ)		
		(สีชมพูดำเนินการเรียบร้อยแล้ว)	17:10	สิทธิกร
	PM	*คุณ โชตินรินทร์ แจ้งงานถอดล้างpcvA+ssvAอุดตันจากเศษsulphur otsnvk เสร็จเรียบร้อย	19:30	สิทธิกร

รายงานการรับ Emergency Call

รายงานการรับ Emergency Call

โทรศัพท์หมายเลข 02-709-4670-1

ประจำเดือน มกราคม 2566

ครั้งที่	เวลาที่กริ่งแรกดัง	เวลาที่รับสาย	ระยะเวลาที่รับสายหลังกริ่งแรกดัง	วันเดือนปี	เรื่อง	ประเภท			ผู้บันทึก
						เหตุฉุกเฉิน	ติดต่อสำนักงาน	โทรผิด	
1	9:37	9:37	4 วินาที	12 ม.ค. 23	คุณธนาพต 0895259675 แจ้งต้อกการประสานงานป้องกันน้ำท่วม ของ				
					นิคมฯ บางปู มีความจำเป็นต้องวางท่อ ช่วงถนนพัฒนา 1, m1 , m2				
					แจ้งคุณวาทิตรับทราบ		1		คุณสิทธิกร
2	14:24	14:24	4 วินาที	13 ม.ค. 23	คุณบัณฑิต 0814313296 บ.สังกะสีไทย แจ้ง วันจันทร์ที่ 16/01/2023				
					จะมี third party เข้าตรวจสอบสถานี mrs อยากให้ ปตท เข้าร่วม				
					แจ้งคุณสุพรรณรับทราบและดำเนินการต่อ		1		คุณสิทธิกร
3	10:46	10:46	4 วินาที	14 ม.ค. 23	คุณเอรรถพล 0655098819 บ.thai honda แจ้งให้คุณสมคิด sale ติดต่อ				
					เรื่องคุณภาพก๊าซ แจ้งคุณสมคิด รับทราบดำเนินการต่อ		1		คุณสิทธิกร
					รวม		3		

ตรวจสอบโดย _____

วันที่ _____

รายงานการรับ Emergency Call

โทรศัพท์หมายเลข 02-709-4670-1

ประจำเดือน Feb-66

ครั้งที่	เวลาที่กริ่งแรกดัง	เวลาที่รับสาย	ระยะเวลาที่รับสายหลังกริ่งแรกดัง	วันเดือนปี	เรื่อง	ประเภท			ผู้บันทึก
						เหตุฉุกเฉิน	ติดต่อสำนักงาน	โทรผิด	
1	8:20	8:20	4 วินาที	3 ก.พ. 66	*คุณ ธนาทิพย์ 0831218455 การประปานครหลวงจะทำการขุดสำรวจท่อรั่ว				
					พื้นที่ M-Thai วันนี้เวลา 11:00 น. แจ้งคุณ นพดลรับทราบ		1		สุเมธ
2	14:55	14:55	4 วินาที	9 ก.พ. 66	*คุณ นพดล 0643411301 กรมทางหลวงชนบทจะเริ่มงานขยายถนน				
					หน้าวัดเปรมฯ แจ้งคุณ ภาณุรักษ์ รับทราบ		1		สุเมธ
					รวม		2		

ตรวจสอบโดย สิทธิกร พูลสวัสดิ์

วันที่ 1 มี.ค. 66

รายงานการรับ Emergency Call

โทรศัพท์หมายเลข 02-709-4670-1

ประจำเดือน Mar-66

ครั้งที่	เวลาที่กริ่งแรกดัง	เวลาที่รับสาย	ระยะเวลาที่รับสายหลังกริ่งแรกดัง	วันเดือนปี	เรื่อง	ประเภท			ผู้บันทึก
						เหตุฉุกเฉิน	ติดต่อสำนักงาน	โทรผิด	
1	15:02	15:02	4 วินาที	3 มี.ค. 66	*คุณ เบญจมาศ 0993231420 บ.SSI Surface Technology NVK				
					แจ้งจะทำการซ่อมแผนฉุกเฉินในวันที่ 06/03/2566 เวลาประมาณ 13:00 น.				
					แจ้งคุณ นพดล จป.รับทราบและประสานงานต่อ		1		สิทธิกร
2	14:26	14:26	4 วินาที	6 มี.ค. 66	*ซ่อมแผนฉุกเฉิน บ.SSI Surface NVK	1			องอาจ
3	09:53	09:53	4 วินาที	14 มี.ค. 66	*คุณ เจตพล 0946537776 แจ้งกำลังจะเริ่มงานก่อสร้างสะพาน เข้าโครงการ				
					หมู่บ้านเสนา ก่อนถึงโลตัสบางปู แจ้งคุณ ธนาสิทธิ์รับทราบ		1		สุเมธ
4	11:07	11:07	4 วินาที	19 มี.ค. 66	*คุณ ไพฑูล WHA 0868308098 แจ้งจะทำการขุดแนวท่อประปา บริเวณ				
					หน้า บ.เมืองใหม่ นิคมฯWHA แจ้งคุณอภิเชษฐ์เข้าตรวจสอบและชี้แนวท่อ		1		สิทธิกร
					รวม	1	3		

ตรวจสอบโดย สิทธิกร พูลสวัสดิ์

วันที่ 1 เม.ย. 66

รายงานการรับ Emergency Call

โทรศัพท์หมายเลข 02-709-4670-1

ประจำเดือน เมษายน 2566

ครั้งที่	เวลาที่กริ่งแรกดัง	เวลาที่รับสาย	ระยะเวลาที่รับสายหลังกริ่งแรกดัง	วันเดือนปี	เรื่อง	ประเภท			ผู้บันทึก
						เหตุฉุกเฉิน	ติดต่อสำนักงาน	โทรผิด	
					รวม	-	-	-	

ตรวจสอบโดย ฏิณห์ กฤษฎิ์ธนเมธากุล

วันที่ 01 พ.ค.66

รายงานการรับ Emergency Call

โทรศัพท์หมายเลข 02-709-4670-1

ประจำเดือน พฤษภาคม 2566

ครั้งที่	เวลาที่กริ่งแรกดัง	เวลาที่รับสาย	ระยะเวลาที่รับสายหลังกริ่งแรกดัง	วันเดือนปี	เรื่อง	ประเภท			ผู้บันทึก
						เหตุฉุกเฉิน	ติดต่อสำนักงาน	โทรผิด	
1	18:05	18:05	4 วินาที	13 พ.ค. 66	*คุณสิวดล Perfect Companion M-Thai มีก๊าซรั่วในลายผลิต	1			องอาจ
2	15:23	15:23	4 วินาที	17 พ.ค. 66	คุณกฤษดา (090 3307413) ซ้อมแผนฉุกเฉิน บ. Thai namsiri BPM	1			ฎิณห์
					รวม				

ตรวจสอบโดย ฎิณห์ กฤษฎิ์ธนเมธากุล

วันที่ 1 มิ.ย. 66

รายงานการรับ Emergency Call

โทรศัพท์หมายเลข 02-709-4670-1

ประจำเดือน Jun-66

ครั้งที่	ลาที่กริ่งแรกดัง	เวลาที่รับสาย	ระยะเวลาที่รับสายหลังกริ่งแรกดัง	วันเดือนปี	เรื่อง	ประเภท			ผู้บันทึก
						เหตุฉุกเฉิน	่อสำนักงาน	โทรผิด	
1	13:30	13:30	4 วินาที	9 มิ.ย. 66	*ซ้อมแผนฉุกเฉิน บ.Thai Laminate (LKB)	1			สุเมธ
2	09:21	09:21	4 วินาที	12 มิ.ย. 66	*ซ้อมแผนฉุกเฉิน บ.Toray Mill 02 BPM	1			สิทธิกร
3	09:28	09:28	4 วินาที	12 มิ.ย. 66	*ซ้อมแผนฉุกเฉิน บ.NSOG-Toray Mill 02 BPM	1			สิทธิกร
4	16:38	16:38	4 วินาที	13 มิ.ย. 66	*ซ้อมแผนฉุกเฉิน บ.Thai Laminate 2 (LKB)	1			สิทธิกร
5	10:08	10:08	4 วินาที	23 มิ.ย. 66	*คุณ วีระชน 0873576027 กปน.แจ้งจะทำการขุดบริเวณถนน M-Thai				
					Main 1 แจ้งคุณ นพดลเข้าตรวจสอบ		1		สิทธิกร
					รวม	4	1		

ตรวจสอบโดย สิทธิกร พูลสวัสดิ์

วันที่ 1 ก.ค. 66

สรุปเหตุฉุกเฉินและการซ้อมแผนฉุกเฉิน

สรุปเหตุฉุกเฉินและการซ้อมแผนฉุกเฉินประจำปี...2566....

บริษัท ปตท.จำหน่ายก๊าซธรรมชาติ จำกัด

ลำดับ	ว/ด/ป	เวลาเริ่ม	พื้นที่	รายงานเหตุการณ์	เวลาสิ้นสุด	Response Time	Interruption Time
1	6 มี.ค. 66	14:26	NVK	*ซ้อมแผนฉุกเฉิน บ.SSI NVK	14:47	0:07	
2	13 พ.ค. 66	18:05	M-thai	*เหตุฉุกเฉิน ก๊าซฯรั่ว บริษัท Perfect companion	19:55	0:02	
3	17 พ.ค. 66	15:23	BPM	*ซ้อมแผนฉุกเฉิน บ.Thai namsiri BPM	15:37	0:02	
4	9 มิ.ย. 66	13:30	LKB	*ซ้อมแผนฉุกเฉินที่ บ.ไทยลามิเนต (โรง1) LKB	14:16	0:17	
5	12 มิ.ย. 66	9:21	BPM	*ซ้อมแผนฉุกเฉิน บ.Toray Mill 02 BPM	9:53	0:05	
6	12 มิ.ย. 66	9:28	BPM	*ซ้อมแผนฉุกเฉิน บ.NS-OG Toray Mill 02 BPM	9:53	0:05	
7	13 มิ.ย. 66	16:38	LKB	*ซ้อมแผนฉุกเฉินที่ บ.ไทยลามิเนต (โรง2) LKB	17:03	0:03	

บันทึกการรับแจ้งและปฏิบัติการเหตุฉุกเฉิน

รายงานการรับแจ้งเหตุของห้องควบคุม

ว/ด/ป	ประเภทงาน	รายงานการปฏิบัติงาน	เวลา	ผู้ปฏิบัติงาน
01-Jan-23	อื่นๆ	*คุณ ศิริโรจน์ เข้าทำการตัดยอดการใช้ก๊าซพื้นที่ โซนใต้	8:55	สุเมธ
	อื่นๆ	*คุณ สุริยะ เข้าทำการตัดยอดการใช้ก๊าซพื้นที่ โซนเหนือ	9:10	สุเมธ
	Survey	*คุณ ธนาสิทธิ์ ทำการสำรวจแนวท่อก๊าซที่เส้น บางปูใหม่ ปกติ	9:33	สุเมธ
	Survey	*คุณ ธนาสิทธิ์ ทำการสำรวจแนวท่อก๊าซที่เส้น บางปูเหนือ ปกติ	9:40	สุเมธ
	Survey	*คุณ สมชาย เข้าตรวจสอบสถานีก๊าซประจำวันที่ OTS-BPL	9:46	สุเมธ
	Survey	*คุณ ธนาสิทธิ์ เข้าตรวจสอบสถานีก๊าซประจำวันที่ BV#10	9:58	สุเมธ
	Survey	*คุณ สมชาย ทำการสำรวจแนวท่อก๊าซที่ นิคมฯบางพลี เส้น OTS-BPL, M-Thai ปกติ	10:03	สุเมธ
	Survey	*คุณ ธนาสิทธิ์ เข้าตรวจสอบสถานีก๊าซประจำวันที่ PRS#1	10:28	สุเมธ
	Survey	*คุณ ธนาสิทธิ์ ทำการสำรวจแนวท่อก๊าซที่เส้น แพรกษา ซ.TDC คลองขุด เส้น BV#10 ปกติ	10:32	สุเมธ
	Survey	*คุณ พิทักษ์พล ทำการสำรวจแนวท่อก๊าซที่เส้น รังสิต ปกติ	10:39	สุเมธ
	Survey	*คุณ อภิเชษฐ์ ทำการสำรวจแนวท่อก๊าซที่ นิคมฯเหมราช WES ปกติ	10:50	สุเมธ
	Survey	*คุณ สมชาย เข้าตรวจสอบสถานีก๊าซประจำวันที่ PRS#3	11:11	สุเมธ
	อื่นๆ	*คุณ อภิเชษฐ์ เข้าทำการตัดยอดการใช้ก๊าซที่ OTS-WES	11:15	สุเมธ
	Survey	*คุณ ธนาสิทธิ์ เข้าตรวจสอบสถานีก๊าซประจำวันที่ PRS#2	11:16	สุเมธ
	Survey	*คุณ ธนาสิทธิ์ ทำการสำรวจแนวท่อก๊าซที่ นิคมฯบางปู ปกติ	11:20	สุเมธ
	Survey	*คุณ ธนาสิทธิ์ ทำการสำรวจแนวท่อก๊าซที่ นิคมฯแพรกษา ปกติ	11:32	สุเมธ
	Survey	*คุณ พิทักษ์พล ทำการสำรวจแนวท่อก๊าซที่ นิคมฯนวนคร ปกติ	11:56	สุเมธ
	Survey	*คุณ สมชาย ทำการสำรวจแนวท่อก๊าซที่ นิคมฯลาดกระบัง การไฟฟ้ามีการทำงานแก้ไขสาย		
		ส่งด้านบน ไม่มีผลกระทบกับแนวท่อก๊าซ, เส้น OTS-LKB ปกติ	11:57	สุเมธ
	Survey	*คุณ ภาณุรักษ์ ทำการสำรวจแนวท่อก๊าซที่เส้น บางปะอิน เชียงราก บางจาก ปกติ	12:16	สุเมธ
	Permit	*คุณ ธนาสิทธิ์ แจ้งงานขุดซ่อมประตูน้ำประปา ที่ไม่สามารถเปิดจ่ายน้ำให้โรงงานไม่ได้ เป็น		
		งานฉุกเฉิน ถนน M2 ปากซอย E6 ตาม Permit 66-bpo-ex-0522	13:32	สุเมธ
	Survey	*คุณ ภาณุรักษ์ ทำการสำรวจแนวท่อก๊าซที่ นิคมฯโรจนะ ปกติ	14:22	สุเมธ
	Survey	*คุณ พิทักษ์พล ทำการสำรวจแนวท่อก๊าซที่ นิคมฯบางกะดี ปกติ	15:06	สุเมธ
02-Jan-23	อื่นๆ	*คุณ พิทักษ์พล แจ้งเปิดวาล์วก๊าซโรงงานtostem#1#2ตามที่ลูกค้าร้องขอ	9:32	ฏิณห์
	Survey	*คุณ เฉลิม ทำการสำรวจแนวท่อก๊าซที่เส้น บางปูเหนือ ปกติ	9:46	ฏิณห์
	Survey	*คุณ พลวัตร เข้าตรวจสอบสถานีก๊าซประจำวันที่ OTS-BPL	9:46	ฏิณห์
	Survey	*คุณ พลวัตร ทำการสำรวจแนวท่อก๊าซที่ นิคมฯบางพลี ปกติ	9:51	ฏิณห์
	Survey	*คุณ พลวัตร ทำการสำรวจแนวท่อก๊าซที่ OTS BPL , Swan การไฟฟ้ามีการทำงานแก้ไขสาย		
		ส่งด้านบนไม่มีผลกระทบกับแนวท่อก๊าซนอกนั้นปกติ	9:55	ฏิณห์
	Survey	*คุณ พลวัตร ทำการสำรวจแนวท่อก๊าซที่ M-Thai ปกติ	10:05	ฏิณห์
	Survey	*คุณ เฉลิม เข้าตรวจสอบสถานีก๊าซประจำวันที่ BV#10	10:08	ฏิณห์

รายงานการรับแจ้งเหตุของห้องควบคุม

ว/ด/ป	ประเภทงาน	รายงานการปฏิบัติงาน	เวลา	ผู้ปฏิบัติงาน
02-Jan-23	Survey	*คุณ เฉลิม ทำการสำรวจแนวท่อก๊าซที่เส้น แพรกษา คลองขุด TDC. ถนนแพรกษา ปกติ	10:32	ฏิณห์
	Survey	*คุณ เฉลิม เข้าตรวจสอบสถานีก๊าซประจำวันที่ PRS#1	10:33	ฏิณห์
	Survey	*คุณ อภิเชษฐ์ เข้าทำการตัดยอดการใช้ก๊าซที่ OTS-WES	10:42	ฏิณห์
	Survey	*คุณ พิทักษ์พล ทำการสำรวจแนวท่อก๊าซที่ นิคมฯนวนคร ปกติ	10:51	ฏิณห์
	Survey	*คุณ พลวัตร เข้าตรวจสอบสถานีก๊าซประจำวันที่ PRS#3	10:52	ฏิณห์
	Survey	*คุณ เฉลิม ทำการสำรวจแนวท่อก๊าซที่ นิคมฯแพรกษา ปกติ	10:52	ฏิณห์
	Survey	*คุณ พลวัตร ทำการสำรวจแนวท่อก๊าซในนิคมอุตฯลาดกระบัง การไฟฟ้ามีการทำงานแก้ไข		
		สายส่งด้านบนไม่มีผลกระทบกับแนวท่อก๊าซนอกนั้นปกติ	10:55	ฏิณห์
	Survey	*คุณ เฉลิม เข้าตรวจสอบสถานีก๊าซประจำวันที่ PRS#2	11:02	ฏิณห์
	Survey	*คุณ พลวัตร เข้าตรวจสอบสถานีก๊าซประจำวันที่ OTS-LKB	11:15	ฏิณห์
	Survey	*คุณ ภาณุรักษ์ ทำการสำรวจแนวท่อก๊าซที่เส้น บางปะอิน เชียงราก บางจาก ปกติ	11:29	ฏิณห์
	Survey	*คุณ เฉลิม ทำการสำรวจแนวท่อก๊าซที่เส้น บางปู ปกติ	11:43	ฏิณห์
	Survey	*คุณ พลวัตร ทำการสำรวจแนวท่อก๊าซเส้น OTS LKB.ฉลองกรุง ปกติ	11:46	ฏิณห์
	Survey	*คุณ พิทักษ์พล ทำการสำรวจแนวท่อก๊าซที่เส้น รังสิต ปกติ	11:56	ฏิณห์
	Survey	*คุณ เฉลิม ทำการสำรวจแนวท่อก๊าซที่เส้น บางปูใหม่ ปกติ	12:17	ฏิณห์
	Survey	*คุณ ภาณุรักษ์ ทำการสำรวจแนวท่อก๊าซที่ นิคมฯโรจนะ ปกติ	13:21	ฏิณห์
03-Jan-23	Survey	*คุณ เฉลิม ทำการสำรวจแนวท่อก๊าซที่เส้น บางปูเหนือ ปกติ	9:33	สุเมธ
	Survey	*คุณ เฉลิม เข้าตรวจสอบสถานีก๊าซประจำวันที่ BV#10	10:01	สุเมธ
	Survey	*คุณ นพดล เข้าตรวจสอบสถานีก๊าซประจำวันที่ PRS#3	10:14	สุเมธ
	Survey	*คุณ ศิวกร ทำการสำรวจแนวท่อก๊าซที่ นิคมฯนวนคร ปกติ	10:22	สุเมธ
	Survey	*คุณ อภิเชษฐ์ ทำการสำรวจแนวท่อก๊าซที่ นิคมฯเหมราช WES ปกติ	10:42	สุเมธ
	Survey	*คุณ นพดล เข้าตรวจสอบสถานีก๊าซประจำวันที่ OTS-LKB	10:44	สุเมธ
	Survey	*คุณ นพดล ทำการสำรวจแนวท่อก๊าซที่ นิคมฯลาดกระบัง เส้น OTS-LKB ปกติ	10:46	สุเมธ
	Survey	*คุณ ธนาสิทธิ์ ทำการสำรวจแนวท่อก๊าซที่เส้น บางปูใหม่ ปกติ	10:53	สุเมธ
	Survey	*คุณ เฉลิม ทำการสำรวจแนวท่อก๊าซที่เส้น แพรกษา ซ.TDC คลองขุด เส้น BV#10 ปกติ	11:02	สุเมธ
	Survey	*คุณ ธนาสิทธิ์ เข้าตรวจสอบสถานีก๊าซประจำวันที่ PRS#2	11:03	สุเมธ
	Survey	*คุณ ศิวกร ทำการสำรวจแนวท่อก๊าซที่ นิคมฯบางกะดี ปกติ	11:33	สุเมธ
	Survey	*คุณ เฉลิม ทำการสำรวจแนวท่อก๊าซที่ นิคมฯแพรกษา ปกติ	11:47	สุเมธ
	Survey	*คุณ ธนาสิทธิ์ เข้าตรวจสอบสถานีก๊าซประจำวันที่ PRS#1	11:48	สุเมธ
	Survey	*คุณ ธนาสิทธิ์ ทำการสำรวจแนวท่อก๊าซที่ นิคมฯบางปู ปกติ	12:01	สุเมธ
	Survey	*คุณ ภาณุรักษ์ ทำการสำรวจแนวท่อก๊าซที่เส้น บางปะอิน เชียงราก บางจาก ปกติ	12:17	สุเมธ
	Survey	*คุณ นพดล ทำการสำรวจแนวท่อก๊าซที่ นิคมฯบางพลี เส้น OTS-BPL ปกติ	13:26	สุเมธ

รายงานการรับแจ้งเหตุของห้องควบคุม

ว/ด/ป	ประเภทงาน	รายงานการปฏิบัติงาน	เวลา	ผู้ปฏิบัติงาน
	Survey	*คุณ นพดล ทำการสำรวจแนวท่อก๊าซที่เส้น OTS-BPL, M-Thai ปกติ	13:48	สุเมธ
	Survey	*คุณ ศิวกร ทำการสำรวจแนวท่อก๊าซที่เส้น รังสิต ปกติ	14:02	สุเมธ
	Survey	*คุณ ภาณุรักษ์ ทำการสำรวจแนวท่อก๊าซที่ นิคมฯโรจนะ ปกติ	15:02	สุเมธ
04-Jan-23	Survey	*คุณ เฉลิม ทำการสำรวจแนวท่อก๊าซที่เส้น บางปูเหนือ ปกติ	9:39	ฏิณห์
	Survey	*คุณ สมชาย เข้าตรวจสอบสถานีก๊าซประจำวันที่ BV#10	9:43	ฏิณห์
	Survey	*คุณ นพดล เข้าตรวจสอบสถานีก๊าซประจำวันที่ PRS#3	9:52	ฏิณห์
	Survey	*คุณ นพดล เข้าตรวจสอบสถานีก๊าซประจำวันที่ OTS-LKB	10:07	ฏิณห์
	Survey	*คุณ นพดล ทำการสำรวจแนวท่อก๊าซที่ นิคมฯลาดกระบัง เส้น OTS-LKB ปกติ	10:11	ฏิณห์
	Survey	*คุณ ธนาสิทธิ์ ทำการสำรวจแนวท่อก๊าซที่เส้น บางปูใหม่ ปกติ	10:18	ฏิณห์
	Survey	*คุณ ธนาสิทธิ์ เข้าตรวจสอบสถานีก๊าซประจำวันที่ PRS#2	10:18	ฏิณห์
	Survey	*คุณ ศิวกร ทำการสำรวจแนวท่อก๊าซที่ นิคมฯบางกะดี ปกติ	10:22	ฏิณห์
	อื่นๆ	เวลา 10:12 น. ผู้ผลิต JDA A-18 Unplaned Total Shutdown ส่งผลให้ Flow ลดลงจาก		
		440 เป็น 0 MMscfd ผู้ผลิตอยู่ระหว่างหาสาเหตุ โดยผลกระทบอยู่ระหว่างการประเมินและ		
		ติดตามการแก้ไขปัญหากับผู้ผลิต ... From PTT Shipperr	10:27	ฏิณห์
	Survey	*คุณ ภาณุรักษ์ ทำการสำรวจแนวท่อก๊าซที่เส้น เชียงราก ปกติ	10:31	ฏิณห์
	อื่นๆ	*คุณ พงษ์พันธ์ แจ้งแก้ไข Pressure AMR Art serina LKB	10:38	ฏิณห์
	Survey	*คุณ เฉลิม ทำการสำรวจแนวท่อก๊าซที่ แพรกษา คลองขุด TDC. ถนนแพรกษา ปกติ	10:38	ฏิณห์
	Survey	*คุณ เฉลิม ทำการสำรวจแนวท่อก๊าซที่ นิคมฯแพรกษา ปกติ	10:58	ฏิณห์
	Survey	*คุณ อภิเชษฐ์ ทำการสำรวจแนวท่อก๊าซที่ นิคมฯเหมราช WES ปกติ	11:07	ฏิณห์
	Survey	*คุณ ธนาสิทธิ์ เข้าตรวจสอบสถานีก๊าซประจำวันที่ PRS#1	11:14	ฏิณห์
	Survey	*คุณ ภาณุรักษ์ ทำการสำรวจแนวท่อก๊าซที่เส้น บางปะอิน บางจาก ปกติ	11:16	ฏิณห์
	Survey	*คุณ ธนาสิทธิ์ ทำการสำรวจแนวท่อก๊าซที่ นิคมฯบางปู ปกติ	11:26	ฏิณห์
	Survey	*คุณ ศิวกร ทำการสำรวจแนวท่อก๊าซที่ นิคมฯนวนคร ปกติ	11:34	ฏิณห์
	Survey	*คุณ นพดล ทำการสำรวจแนวท่อก๊าซในนิคมอุตฯบางพลี SWAN - OTS BPL ปกติ	11:52	ฏิณห์
	Survey	*คุณ นพดล ทำการสำรวจแนวท่อก๊าซ OTS BPL- นิคมอุตฯ MTH ปกติ	13:52	ฏิณห์
	Survey	*คุณ ศิวกร ทำการสำรวจแนวท่อก๊าซที่เส้น รังสิต ปกติ	14:07	ฏิณห์
	Survey	*คุณ ภาณุรักษ์ ทำการสำรวจแนวท่อก๊าซที่ นิคมฯโรจนะ ปกติ	14:28	ฏิณห์
05-Jan-23	Survey	*เฉลิมสำรรวจแนวท่อก๊าซบางปูเหนือปกติ	9:29	องอาจ
	Survey	*ธนาสิทธิ์สำรวจแนวท่อก๊าซบางปูใหม่ปกติ	9:34	องอาจ
	อื่นๆ	*เฉลิมเข้า BV # 10	9:53	องอาจ
	อื่นๆ	*สมชายเข้า PRS # 3	10:08	องอาจ

รายงานการรับแจ้งเหตุของห้องควบคุม

ว/ด/ป	ประเภทงาน	รายงานการปฏิบัติงาน	เวลา	ผู้ปฏิบัติงาน
05-Jan-23	อื่นๆ	*ธนาสิทธิ์ประสานงานเพื่อปักเสาไฟฟ้าจำนวน 1 ต้น ซอย 4Aห่างจากท่อก๊าซฯService Line		
		Interhides 4A ประมาณ 10 เมตร ไม่มีผลกระทบกับท่อก๊าซฯ	10:20	องอาจ
	อื่นๆ	*พลวัตรเข้า OTS-BPI	10:21	องอาจ
	อื่นๆ	*สมชายเข้า OTS-LKB	10:22	องอาจ
	Survey	*สมชายสำรวจแนวท่อก๊าซลดกระบังปกติ	10:29	องอาจ
	อื่นๆ	*โชตินรินทร์เข้าเปลี่ยนdiff gauge A+B ตามรง.ร้องขอเนื่องจากauditorทักว่าตัวอักษรMBAR-		
		เป็นmega ต้องเป็นmbar ตัวเล็กเท่านั้นที่nidec(ทางnidecให้เปลี่ยนก่อนauditวันที่9/1/660)	10:31	องอาจ
	อื่นๆ	*ธนาสิทธิ์เข้า PRS # 2	10:39	องอาจ
	Survey	เฉลิมสำรวจแนวท่อแพรกษางานแก้ถนนทรุดเกาะกลาง คลองขุดTDC ปกติ	10:42	องอาจ
	Survey	*พลวัตรสำรวจแนวท่อก๊าซบางพลี สวอน เอ็มไทยปกติ	10:46	องอาจ
	Survey	*ภานุรักษ์สำรวจแนวท่อก๊าซบางกะดีปกติ	10:47	องอาจ
	Survey	*ภานุรักษ์สำรวจแนวท่อก๊าซรังสิตปกติ	11:21	องอาจ
	อื่นๆ	*ธนาสิทธิ์เข้า PRS # 1	11:24	องอาจ
	Survey	*เฉลิมสำรรวจแนวท่อก๊าซ BHS ปกติ	11:39	องอาจ
	Survey	*ธนาสิทธิ์สำรวจแนวท่อก๊าซบางปูปกติ	11:43	องอาจ
	Survey	*ภานุรักษ์สำรวจแนวท่อก๊าซเชียงราก บางจากปกติ	11:58	องอาจ
	อื่นๆ	*โชตินรินทร์แจ้งงานmodify diff gauge nidec เรียบร้อย	12:15	องอาจ
	Survey	*ภานุรักษ์สำรวจแนวท่อก๊าซนวนครปกติ	12:38	องอาจ
	Survey	*ภานุรักษ์สำรวจแนวท่อก๊าซบางปะอินปกติ	13:49	องอาจ
	Survey	*ภานุรักษ์สำรวจแนวท่อก๊าซโรจนะปกติ	13:24	องอาจ
06-Jan-23	Survey	*คุณ จรัล เข้าตรวจสอบสถานีก๊าซประจำวันที่ OTS-LKB	8:50	สิทธิกร
	Survey	*คุณ จรัล เข้าตรวจสอบสถานีก๊าซประจำวันที่ PRS#3	9:16	สิทธิกร
	Survey	*คุณ เฉลิม ทำการสำรวจแนวท่อก๊าซที่เส้น บางปูเหนือ ปกติ	9:27	สิทธิกร
	Survey	*คุณ สมชาย ทำการสำรวจแนวท่อก๊าซในนิคมอุตฯบางพลี SWAN - OTS BPL MTH ปกติ	9:53	สิทธิกร
	Survey	*คุณ จรัล ทำการสำรวจแนวท่อก๊าซที่ นิคมฯลาดกระบัง เส้น OTS-LKB ปกติ	9:55	สิทธิกร
	Survey	*คุณ ภาณุรักษ์ ทำการสำรวจแนวท่อก๊าซที่ นิคมฯบางกะดี ปกติ	9:58	สิทธิกร
	Survey	*คุณ เฉลิม เข้าตรวจสอบสถานีก๊าซประจำวันที่ BV#10	10:09	สิทธิกร
	Survey	*คุณ สมชาย เข้าตรวจสอบสถานีก๊าซประจำวันที่ OTS-BPL	10:24	สิทธิกร
	Survey	*คุณ ธนาสิทธิ์ ทำการสำรวจแนวท่อก๊าซที่เส้น บางปูใหม่ ปกติ	10:41	สิทธิกร
	Survey	*คุณ อภิเชษฐ์ ทำการสำรวจแนวท่อก๊าซที่ นิคมฯเหมราช WES ปกติ	10:57	สิทธิกร
	Survey	*คุณ ธนาสิทธิ์ เข้าตรวจสอบสถานีก๊าซประจำวันที่ PRS#2	11:00	สิทธิกร
	Survey	*คุณ เฉลิม ทำการสำรวจแนวท่อก๊าซที่ แพรกษา คลองขุด TDC ปกติ		

รายงานการรับแจ้งเหตุของห้องควบคุม

ว/ด/ป	ประเภทงาน	รายงานการปฏิบัติงาน	เวลา	ผู้ปฏิบัติงาน
06-Jan-23		ถนนแพรกษางานแก้ถนนทรุดทำในฝั่งเกาะกลางถนน จุดอื่นปกติ	11:01	สิทธิกร
	Survey	*คุณ ภาณุรักษ์ ทำการสำรวจแนวท่อก๊าซที่เส้น รังสิต ปกติ	11:07	สิทธิกร
	Survey	*คุณ เฉลิม ทำการสำรวจแนวท่อก๊าซที่ นิคมฯแพรกษา BHS ปกติ	11:46	สิทธิกร
	Survey	*คุณ ธนาสิทธิ์ เข้าตรวจสอบสถานีก๊าซประจำวันที่ PRS#1	11:49	สิทธิกร
	Survey	*คุณ ภาณุรักษ์ ทำการสำรวจแนวท่อก๊าซที่ นิคมฯนวนคร ปกติ	12:02	สิทธิกร
	Survey	*คุณ ธนาสิทธิ์ ทำการสำรวจแนวท่อก๊าซที่ นิคมฯบางปู ปกติ	12:10	สิทธิกร
	อื่นๆ	*คุณ ศักดิ์สิทธิ์ แจ้งขออนุญาตเข้าOTS Rst เพื่อเข้าดูอุปกรณ์ในสถานี	12:37	สิทธิกร
	Survey	*คุณ ภาณุรักษ์ ทำการสำรวจแนวท่อก๊าซที่เส้น บางปะอิน ปกติ	12:58	สิทธิกร
	Survey	*คุณ ภาณุรักษ์ ทำการสำรวจแนวท่อก๊าซที่เส้น เชียงราก,บางจาก ปกติ	14:06	สิทธิกร
	Survey	*คุณ พิทักษ์พล ทำการสำรวจแนวท่อก๊าซที่ นิคมฯโรจนะ ปกติ	14:19	สิทธิกร
07-Jan-23	Survey	*คุณ เฉลิม ทำการสำรวจแนวท่อก๊าซที่เส้น บางปูใหม่ ปกติ	9:53	ฏิณห์
	Survey	*คุณ ภาณุรักษ์ ทำการสำรวจแนวท่อก๊าซที่เส้น เชียงราก ปกติ	10:06	ฏิณห์
	Survey	*คุณ เฉลิม เข้าตรวจสอบสถานีก๊าซประจำวันที่ PRS#2	10:16	ฏิณห์
	Survey	*คุณ พลวัตร เข้าตรวจสอบสถานีก๊าซประจำวันที่ OTS-BPL	10:45	ฏิณห์
	Survey	*คุณ เฉลิม ทำการสำรวจแนวท่อก๊าซที่ นิคมฯแพรกษา BHS ปกติ	10:45	ฏิณห์
	Survey	*คุณ พลวัตร ทำการสำรวจแนวท่อก๊าซ OTS BPL- นิคมอุตฯBPL,MTH ปกติ	10:51	ฏิณห์
	Survey	*คุณ พิทักษ์พล ทำการสำรวจแนวท่อก๊าซที่ นิคมฯนวนคร ปกติ	10:52	ฏิณห์
	Survey	*คุณ ภาณุรักษ์ ทำการสำรวจแนวท่อก๊าซที่เส้น บางปะอิน บางจาก ปกติ	11:00	ฏิณห์
	Survey	*คุณ เฉลิม เข้าตรวจสอบสถานีก๊าซประจำวันที่ PRS#1	11:16	ฏิณห์
	Survey	*คุณ กฤษดา ทำการสำรวจแนวท่อก๊าซที่ นิคมฯเหมราช WES ปกติ	11:16	ฏิณห์
	Survey	*คุณ เฉลิม ทำการสำรวจแนวท่อก๊าซที่เส้น บางปู ปกติ	11:33	ฏิณห์
	Survey	*คุณ เฉลิม เข้าตรวจสอบสถานีก๊าซประจำวันที่ BV#10	11:50	ฏิณห์
	Survey	*คุณ พลวัตร เข้าตรวจสอบสถานีก๊าซประจำวันที่ PRS#3	11:52	ฏิณห์
	Survey	*คุณ พลวัตร เข้าตรวจสอบสถานีก๊าซประจำวันที่ OTS-LKB	12:07	ฏิณห์
	Survey	*คุณ พลวัตร ทำการสำรวจแนวท่อก๊าซที่ นิคมฯลาดกระบัง เส้น OTS-LKB ปกติ	12:13	ฏิณห์
	Survey	*คุณ พิทักษ์พล ทำการสำรวจแนวท่อก๊าซที่ นิคมฯบางกะดี ปกติ	12:13	ฏิณห์
	Survey	*คุณ เฉลิม ทำการสำรวจแนวท่อก๊าซที่ แพรกษา คลองขุด TDC. ถนนแพรกษางานแก้ถนน		
		ทรุดทำในฝั่งเกาะกลางถนน จุดอื่นปกติ	12:23	ฏิณห์
	Survey	*คุณ เฉลิม ทำการสำรวจแนวท่อก๊าซที่เส้น บางปูเหนือ ปกติ	13:02	ฏิณห์
	Survey	*คุณ พิทักษ์พล ทำการสำรวจแนวท่อก๊าซที่ รังสิต ปกติ	14:31	ฏิณห์
	Survey	*คุณ ภาณุรักษ์ ทำการสำรวจแนวท่อก๊าซที่ นิคมฯโรจนะ ปกติ	14:39	ฏิณห์

รายงานการรับแจ้งเหตุของห้องควบคุม

ว/ด/ป	ประเภทงาน	รายงานการปฏิบัติงาน	เวลา	ผู้ปฏิบัติงาน
08-Jan-23	Survey	*คุณ เฉลิม ทำการสำรวจแนวท่อก๊าซที่เส้น บางปูเหนือ ปกติ	9:47	สุเมธ
	Survey	*คุณ พลวัตร เข้าตรวจสอบสถานีก๊าซประจำวันที่ OTS-BPL	9:51	สุเมธ
	Survey	*คุณ เฉลิม เข้าตรวจสอบสถานีก๊าซประจำวันที่ BV#10	10:16	สุเมธ
	Survey	*คุณ พลวัตร ทำการสำรวจแนวท่อก๊าซที่ นิคมฯบางพลี เส้น OTS-BPL, M-Thai ปกติ	10:29	สุเมธ
	Survey	*คุณ ภาณุรักษ์ ทำการสำรวจแนวท่อก๊าซที่เส้น บางปะอิน ปกติ	10:29	สุเมธ
	Survey	*คุณ เฉลิม ทำการสำรวจแนวท่อก๊าซที่เส้น ถ.แพรกษา มีงานแก้ถนนทรุดทำในฝั่งเกาะกลาง		
		ถนน, ส่วนที่ ซ.TDC คลองขุด เส้น BV#10 ปกติ	10:37	สุเมธ
	Survey	*คุณ เฉลิม เข้าตรวจสอบสถานีก๊าซประจำวันที่ PRS#1	10:41	สุเมธ
	Survey	*คุณ พิทักษ์พล ทำการสำรวจแนวท่อก๊าซที่ นิคมฯนวนคร ปกติ	10:55	สุเมธ
	Survey	*คุณ ภาณุรักษ์ ทำการสำรวจแนวท่อก๊าซที่เส้น เชียงราก บางจาก ปกติ	11:13	สุเมธ
	Survey	*คุณ พลวัตร เข้าตรวจสอบสถานีก๊าซประจำวันที่ PRS#3	11:17	สุเมธ
	Survey	*คุณ เฉลิม ทำการสำรวจแนวท่อก๊าซที่ นิคมฯแพรกษา ปกติ, เข้าตรวจสอบสถานีก๊าซประจำ		
		วันที่ PRS#2	11:20	สุเมธ
	Survey	*คุณ กฤษดา ทำการสำรวจแนวท่อก๊าซที่ นิคมฯเหมราช WES ปกติ	11:27	สุเมธ
	Survey	*คุณ พลวัตร เข้าตรวจสอบสถานีก๊าซประจำวันที่ OTS-LKB	11:33	สุเมธ
	Survey	*คุณ พิทักษ์พล ทำการสำรวจแนวท่อก๊าซที่ นิคมฯบางกะดี ปกติ	11:36	สุเมธ
	Survey	*คุณ พลวัตร ทำการสำรวจแนวท่อก๊าซที่ นิคมฯลาดกระบัง เส้น OTS-LKB ปกติ	11:51	สุเมธ
	Survey	*คุณ เฉลิม ทำการสำรวจแนวท่อก๊าซที่ นิคมฯบางปู ปกติ	12:01	สุเมธ
	Survey	*คุณ เฉลิม ทำการสำรวจแนวท่อก๊าซที่เส้น บางปูใหม่ ปกติ	12:50	สุเมธ
	Survey	*คุณ ภาณุรักษ์ ทำการสำรวจแนวท่อก๊าซที่ นิคมฯโรจนะ ปกติ	14:33	สุเมธ
	Survey	*คุณ พิทักษ์พล ทำการสำรวจแนวท่อก๊าซที่เส้น รังสิต ปกติ	14:33	สุเมธ
09-Jan-23	Survey	*คุณ เฉลิม ทำการสำรวจแนวท่อก๊าซที่เส้น บางปูเหนือ ปกติ	9:45	ฏิณห์
	Permit	*คุณ ภาณุรักษ์ ทำการสำรวจแนวท่อก๊าซที่ นิคมฯโรจนะ แจ้งเริ่มงานขุดเตรียมพื้นที่ตัดต่อ		
		ระบบท่อ160>110mm.คู่ขนานแนวท่อก๊าซเดิม160mm.Mpl โครงการวางท่อส่วนต่อขยาย		
		F-tech roj ถนน D ช่วงดำเนินการเตรียมพื้นที่ตัดต่อระบบท่อ Permit.65.roj.ex.1064	10:09	ฏิณห์
	Permit	*คุณ เฉลิม แจ้งการไฟฟ้าเข้ามาปักเสา ได้ติดต่อนิคมฯแต่นิคมฯไม่แจ้ง		
		Permit 66-BPN-EX-0614	10:21	ฏิณห์
	Survey	*คุณ ศิวกร ทำการสำรวจแนวท่อก๊าซที่ นิคมฯบางกะดี ปกติ	10:21	ฏิณห์
	Permit	*คุณนพดล แจ้งงานขุดสำรวจหาแนวท่อก๊าซ HDPE 63 mm.Service Line บ.Thai Kiwa		
		และทำบ่อ Shoring งานตัดแยกระบบท่อ Permit No.66-BPL-EX-0659	10:28	ฏิณห์
	Survey	*คุณ ธนาสิทธิ์ ทำการสำรวจแนวท่อก๊าซที่เส้น บางปูใหม่ ปกติ	10:32	ฏิณห์
	Survey	*คุณ ธนาสิทธิ์ เข้าตรวจสอบสถานีก๊าซประจำวันที่ PRS#2	10:34	ฏิณห์

รายงานการรับแจ้งเหตุของห้องควบคุม

ว/ด/ป	ประเภทงาน	รายงานการปฏิบัติงาน	เวลา	ผู้ปฏิบัติงาน
09-Jan-23	Survey	*คุณ อภิเชษฐ์ ทำการสำรวจแนวท่อก๊าซที่ นิคมฯเหมราช WES ปกติ	10:54	ฏิณห์
	Survey	*คุณ เฉลิม ทำการสำรวจแนวท่อก๊าซที่เส้น บางปูเหนือ ปกติ มีงานตามทีแจ้ง	11:39	ฏิณห์
	Survey	*คุณ เฉลิม เข้าตรวจสอบสถานีก๊าซประจำวันที่ BV#10	11:40	ฏิณห์
	Survey	*คุณ ศิวกร ทำการสำรวจแนวท่อก๊าซที่นิคมนวนคร เข้ารวมตรวจสอบชี้แนวท่อก๊าซ ถนน10		
		กับทางบริษัท Kubota โครงการทำถนนทางเข้าใหม่ บริเวณอื่นปกติ	11:50	ฏิณห์
	Survey	*คุณ เฉลิม ทำการสำรวจแนวท่อก๊าซที่แพรกษา คลองขุด TDC. ถนนแพรกษางานแก้ถนน		
		ทรุดทำในฝั่งเกาะกลางถนน จุดอื่นปกติ	12:00	ฏิณห์
	Survey	*คุณ นพดล ทำการสำรวจแนวท่อก๊าซในนิคมอุตฯบางพลี SWAN - OTS BPL		
		งานขุดสำรวจหาแนวท่อก๊าซตาม Permit No.66-BPL-EX-0659 นอกจากนี้ปกติ	12:05	ฏิณห์
	Survey	*คุณ เฉลิม ทำการสำรวจแนวท่อก๊าซที่ นิคมฯแพรกษา ปกติ	12:24	ฏิณห์
	Survey	*คุณ ธนาสิทธิ์ เข้าตรวจสอบสถานีก๊าซประจำวันที่ PRS#1	12:25	ฏิณห์
	Survey	*คุณ ธนาสิทธิ์ ทำการสำรวจแนวท่อก๊าซที่เส้น บางปู ปกติ	12:25	ฏิณห์
	Survey	*คุณ นพดล ทำการสำรวจแนวท่อก๊าซที่ นิคมฯลาดกระบัง เส้น OTS-LKB ปกติ	13:15	ฏิณห์
	Survey	*คุณ นพดล ทำการสำรวจแนวท่อก๊าซ OTS BPL- นิคมอุตฯ MTH งานถมดินยกระดับถนน		
		งานไม่มีผลกระทบ นอกจากนี้ปกติ	14:01	ฏิณห์
	Survey	*คุณ ศิวกร ทำการสำรวจแนวท่อก๊าซที่เส้น รังสิต ปกติ	14:10	ฏิณห์
	อื่นๆ	*คุณ ภาณุรักษ์ แจ้งชี้แนวร่วม กนอ. กฟภ อย.โครงการเสาไฟฟ้า115 kv 30ต้น นิคมโรจนะ	15:00	ฏิณห์
	Survey	*คุณ ภาณุรักษ์ ทำการสำรวจแนวท่อก๊าซที่เส้น บางปะอิน ปกติ	15:51	ฏิณห์
	Survey	*คุณ ภาณุรักษ์ ทำการสำรวจแนวท่อก๊าซที่เส้น เชียงราก บางจาก ปกติ	16:45	ฏิณห์
10-Jan-23	Permit	*คุณ ภาณุรักษ์ แจ้งเริ่มงานประกอบเชื่อมtapping mpl 160mm.>110mm.พื้นที่ตัดต่อระบบ		
		ท่อ160>110mm.คู่ขนานแนวท่อก๊าซเดิม160mm.Mpl, โครงการวางท่อส่วนต่อขยาย F-tech		
		roj ถนน D ช่วงดำเนินการเตรียมพื้นที่ตัดต่อระบบท่อPermit.66.roj.ex.1064		
		,permit.66.roj.ht. 0067	9:11	ฏิณห์
	Survey	*คุณ ธนาสิทธิ์ ทำการสำรวจแนวท่อก๊าซที่เส้น บางปูใหม่ ปกติ	9:48	ฏิณห์
	Survey	*คุณ เฉลิม ทำการสำรวจแนวท่อก๊าซที่เส้น บางปูเหนือ ปกติ	9:55	ฏิณห์
	Survey	*คุณ ศิวกร ทำการสำรวจแนวท่อก๊าซที่เส้น รังสิต ปกติ	10:01	ฏิณห์
	Permit	*คุณนพดล แจ้งงานขุดสำรวจหาแนวท่อก๊าซ HDPE 63 mm.Service Line บ.Thai Kiwa		
		และทำบ่อ Shoring งานตัดแยกระบบท่อ ทีมงาน Blue Whale เลขที่ Permit No.66-BPL-		
		EX-0659 วันนี้แต่งโครงสร้างตัวบ่อเพื่อเตรียมตัดแยก	10:02	ฏิณห์
	Survey	*คุณ ธนาสิทธิ์ เข้าตรวจสอบสถานีก๊าซประจำวันที่ PRS#2	10:12	ฏิณห์
	Survey	*คุณ เฉลิม เข้าตรวจสอบสถานีก๊าซประจำวันที่ BV#10	10:18	ฏิณห์
	Survey	*คุณ ศักดิ์สิทธิ์ ทำการสำรวจแนวท่อก๊าซที่ นิคมฯบางกะดี ปกติ	10:45	ฏิณห์

รายงานการรับแจ้งเหตุของห้องควบคุม

ว/ด/ป	ประเภทงาน	รายงานการปฏิบัติงาน	เวลา	ผู้ปฏิบัติงาน
10-Jan-23	Survey	*คุณ นพดล ทำการสำรวจแนวท่อก๊าซในนิคมอุตฯบางพลี SWAN - OTS BPL		
		งานขุดสำรวจหาแนวท่อก๊าซตาม Permit No.66-BPL-EX-0659 นอกจากนี้ปกติ	10:46	ฏิณห์
	Survey	*คุณ ศิวกร ทำการสำรวจแนวท่อก๊าซที่นิคมนวนคร ปกติ	10:52	ฏิณห์
	Survey	*คุณ อภิเชษฐ์ ทำการสำรวจแนวท่อก๊าซที่ นิคมฯเหมราช WES ปกติ	10:54	ฏิณห์
	Survey	*คุณ เฉลิม ทำการสำรวจแนวท่อก๊าซที่แพรกษา คลองขุด TDC. ถนนแพรกษางานแก้ถนน		
		ทรุดทำในฝั่งเกาะกลางถนน จุดอื่นปกติ	10:57	ฏิณห์
	Survey	*คุณ ธนาสิทธิ์ เข้าตรวจสอบสถานีก๊าซประจำวันที่ PRS#1	10:58	ฏิณห์
	Survey	*คุณ นพดล ทำการสำรวจแนวท่อก๊าซ OTS BPL- นิคมอุตฯ MTH งานถมดินยกระดับถนน		
		งานไม่มีผลกระทบ นอกจากนี้ปกติ	11:11	ฏิณห์
	Survey	*คุณ ธนาสิทธิ์ ทำการสำรวจแนวท่อก๊าซที่เส้น บางปู ปกติ	11:14	ฏิณห์
	Survey	*คุณ เฉลิม ทำการสำรวจแนวท่อก๊าซที่ นิคมฯแพรกษา ปกติ	11:31	ฏิณห์
	Survey	*คุณ จรัล เข้าตรวจสอบสถานีก๊าซประจำวันที่ PRS#3	11:39	ฏิณห์
	Survey	*คุณ ศิวกร ทำการสำรวจแนวท่อก๊าซที่เส้น เชียงราก บางจาก ปกติ	12:01	ฏิณห์
	Survey	*คุณ นพดล เข้าตรวจสอบสถานีก๊าซประจำวันที่ OTS-LKB	13:21	ฏิณห์
	Survey	*คุณ นพดล ทำการสำรวจแนวท่อก๊าซที่ นิคมฯลาดกระบัง เส้น OTS-LKB ปกติ	13:25	ฏิณห์
	Permit	*คุณ ภาณุรักษ์ แจ้งเริ่มทำการเจาะmpl160mm โครงการF tech	14:01	ฏิณห์
	Survey	*คุณ ศิวกร ทำการสำรวจแนวท่อก๊าซที่เส้น บางปะอิน ปกติ	14:02	ฏิณห์
	อื่นๆ	*คุณนิติชัยแจ้งเข้า PRS# 5 ROJ	15:45	ฏิณห์
	Permit	*คุณ ภาณุรักษ์ แจ้งเริ่มทดสอบแรงดันที่jointเชื่อมหลังvalve tapping 110mm.	16:47	ฏิณห์
	Permit	*คุณ ภาณุรักษ์ แจ้งเริ่มจ่ายก๊าซเข้าระบบท่อ>mrs	17:07	ฏิณห์
	Permit	*คุณ ภาณุรักษ์ แจ้งจ่ายก๊าซเข้าระบบ 90%LEL เตรียมเช็คระบบ+คืนพื้นที่ในขั้นตอนต่อไป	17:09	ฏิณห์
	Permit	คุณนิติชัย แจ้งเสร็จสิ้นงาน Tie-in ประกอบเชื่อม tapping MPL. 160mm.>110mm		
		โครงการวางท่อส่วนต่อขยาย F-tech นิคมอุตสาหกรรมโรจนะ Permit.66.roj.ht. 0067	17:35	ฏิณห์
11-Jan-23	Survey	*คุณ เฉลิม ทำการสำรวจแนวท่อก๊าซที่เส้น บางปูเหนือ ปกติ	9:43	สิทธิกร
	Survey	*คุณ นพดล เข้าตรวจสอบสถานีก๊าซประจำวันที่ PRS#3	10:02	สิทธิกร
	Survey	*คุณ ธนาสิทธิ์ ทำการสำรวจแนวท่อก๊าซที่เส้น บางปูใหม่ ปกติ	10:10	สิทธิกร
	Survey	*คุณ ธนาสิทธิ์ เข้าตรวจสอบสถานีก๊าซประจำวันที่ PRS#2	10:10	สิทธิกร
	Survey	*คุณ นพดล เข้าตรวจสอบสถานีก๊าซประจำวันที่ OTS-LKB	10:13	สิทธิกร
	Survey	*คุณ นพดล ทำการสำรวจแนวท่อก๊าซที่ นิคมฯลาดกระบัง เส้น OTS-LKB ปกติ	10:14	สิทธิกร
	Survey	*คุณ เฉลิม เข้าตรวจสอบสถานีก๊าซประจำวันที่ OTS-BV#10	10:16	สิทธิกร
	Survey	*คุณ ศิวกร ทำการสำรวจแนวท่อก๊าซที่ นิคมฯบางกะดี ปกติ	10:33	สิทธิกร
	Survey	*คุณ อภิเชษฐ์ ทำการสำรวจแนวท่อก๊าซที่ นิคมฯเหมราช WES ปกติ	10:40	สิทธิกร

รายงานการรับแจ้งเหตุของห้องควบคุม

ว/ด/ป	ประเภทงาน	รายงานการปฏิบัติงาน	เวลา	ผู้ปฏิบัติงาน
11-Jan-23	Survey	*คุณ ภาณุรักษ์ ทำการสำรวจแนวท่อก๊าซที่เส้น เชียงราก บางจาก ปกติ	10:48	สิทธิกร
	Survey	*คุณ เฉลิม ทำการสำรวจแนวท่อก๊าซที่ แพรกษา คลองขุด TDC ปกติ		
		ถนนแพรกษางานแก้ถนนทรุดทำในฝั่งเกาะกลางถนน จุดอื่นปกติ	10:54	สิทธิกร
	Survey	*คุณ ธนาสิทธิ์ เข้าตรวจสอบสถานีก๊าซประจำวันที่ PRS#2	10:55	สิทธิกร
	Survey	*คุณ ภาณุรักษ์ ทำการสำรวจแนวท่อก๊าซที่เส้น บางปะอิน ปกติ	11:18	สิทธิกร
	Survey	*คุณ ธนาสิทธิ์ ทำการสำรวจแนวท่อก๊าซที่นิคมฯ บางปู ปกติ	11:20	สิทธิกร
	Survey	*คุณ ศิวกร ทำการสำรวจแนวท่อก๊าซที่เส้น รังสิต ปกติ	11:22	สิทธิกร
	Survey	*คุณ นพดล ทำการสำรวจแนวท่อก๊าซในนิคมอุตฯบางพลี SWAN - OTS BPL ปกติ	11:51	สิทธิกร
	Survey	*คุณ เฉลิม ทำการสำรวจแนวท่อก๊าซที่ นิคมฯแพรกษา BHS ปกติ	12:13	สิทธิกร
	อื่นๆ	*คุณ โชตินรินทร์ แจ้งงานเปลี่ยนชุดpart pcvA lockup ไม่อยู่มีผลให้psvทำงานที่ngv nvk1	13:09	สิทธิกร
	Survey	*คุณ นพดล ทำการสำรวจแนวท่อก๊าซ OTS BPL- นิคมอุตฯ MTH มีงานถมดินยกระดับ		
		ถนน งานไม่มีผลกระทบ นอกจากนี้ปกติ	13:17	สิทธิกร
	Survey	*คุณ ศิวกร ทำการสำรวจแนวท่อก๊าซที่นิคมนวนคร ปกติ	14:10	สิทธิกร
	Survey	*คุณ ภาณุรักษ์ ทำการสำรวจแนวท่อก๊าซที่ นิคมฯโรจนะ งานต่อเนื่องคืนพื้นที่ตัดต่อระบบท่อ		
		160>110mm.คู่ขนานแนวท่อก๊าซเดิม160mm.Mpl โครงการวางท่อส่วนต่อขยาย F-tech roj		
		ถนน D Permit.65.roj.ex.1064	14:36	สิทธิกร
12-Jan-23	Survey	*คุณ เฉลิม ทำการสำรวจแนวท่อก๊าซที่เส้น บางปูเหนือ ปกติ	9:33	สิทธิกร
	Survey	*คุณ นพดล เข้าตรวจสอบสถานีก๊าซประจำวันที่ PRS#3	10:05	สิทธิกร
	Survey	*คุณ เฉลิม เข้าตรวจสอบสถานีก๊าซประจำวันที่ OTS-BV#10	10:07	สิทธิกร
	Survey	*คุณ ศิวกร ทำการสำรวจแนวท่อก๊าซที่ นิคมฯบางกะดี ปกติ	10:22	สิทธิกร
	Survey	*คุณ นพดล เข้าตรวจสอบสถานีก๊าซประจำวันที่ OTS-LKB	10:28	สิทธิกร
	Survey	*คุณ นพดล ทำการสำรวจแนวท่อก๊าซที่ นิคมฯลาดกระบัง เส้น OTS-LKB ปกติ	10:30	สิทธิกร
	Survey	*คุณ ธนาสิทธิ์ ทำการสำรวจแนวท่อก๊าซที่เส้น บางปูใหม่ ปกติ	10:43	สิทธิกร
	Survey	*คุณ เฉลิม ทำการสำรวจแนวท่อก๊าซที่ แพรกษา คลองขุด TDC ปกติ		
		ถนนแพรกษางานแก้ถนนทรุดทำในฝั่งเกาะกลางถนน จุดอื่นปกติ	10:49	สิทธิกร
	Survey	*คุณ ธนาสิทธิ์ เข้าตรวจสอบสถานีก๊าซประจำวันที่ PRS#2	10:49	สิทธิกร
	Survey	*คุณ ภาณุรักษ์ ทำการสำรวจแนวท่อก๊าซที่เส้น เชียงราก บางจาก ปกติ	11:25	สิทธิกร
	Survey	*คุณ ศิวกร ทำการสำรวจแนวท่อก๊าซที่นิคมนวนคร ปกติ	11:31	สิทธิกร
	Survey	*คุณ ธนาสิทธิ์ เข้าตรวจสอบสถานีก๊าซประจำวันที่ PRS#1	11:40	สิทธิกร
	Survey	*คุณ เฉลิม ทำการสำรวจแนวท่อก๊าซที่ นิคมฯแพรกษา BHS ปกติ	11:43	สิทธิกร
	Survey	*คุณ ธนาสิทธิ์ ทำการสำรวจแนวท่อก๊าซที่นิคมฯ บางปู ปกติ	11:49	สิทธิกร
	Survey	*คุณ ภาณุรักษ์ ทำการสำรวจแนวท่อก๊าซที่เส้น บางปะอิน ปกติ	12:42	สิทธิกร

รายงานการรับแจ้งเหตุของห้องควบคุม

ว/ด/ป	ประเภทงาน	รายงานการปฏิบัติงาน	เวลา	ผู้ปฏิบัติงาน
12-Jan-23	PM	*คุณ สุริยะ เข้า Cal Pressure,Temp ที่ OTS-NVK	12:56	สิทธิกร
	Survey	*คุณ วริทธิ์ ทำการสำรวจแนวท่อก๊าซที่ นิคมฯเหมราช WES ปกติ	13:17	สิทธิกร
	Survey	*คุณ นพดล ทำการสำรวจแนวท่อก๊าซในนิคมอุตฯบางพลี SWAN - OTS BPL ปกติ	13:25	สิทธิกร
	Survey	*คุณ นพดล ทำการสำรวจแนวท่อก๊าซ OTS BPL- นิคมอุตฯ MTH มีงานถมดินยกระดับ		
		ถนน งานไม่มีผลกระทบ นอกจากนี้ปกติ	13:43	สิทธิกร
	Survey	*คุณ ศิวกร ทำการสำรวจแนวท่อก๊าซที่เส้น รังสิต ปกติ	13:54	สิทธิกร
	อื่นๆ	*คุณ นพดล จป.แจ้งเข้าห้องSERVER RST เพื่อตรวจสอบถังดับเพลิง	14:25	สิทธิกร
	Survey	*คุณ ภาณุรักษ์ ทำการสำรวจแนวท่อก๊าซที่ นิคมฯโรจนะ งานต่อเนื่องคืนพื้นที่ตัดต่อระบบท่อ		
		160>110mm.คู่ขนานแนวท่อก๊าซเดิม160mm.Mpl โครงการวางท่อส่วนต่อขยาย F-tech roj		
		ถนน D Permit.65.roj.ex.1064	15:05	สิทธิกร
	Alarm SCADA	*Leased Line ลิ้ง L ล่ม พร้อมอินเตอเน็ต ENCO แจ้งคุณสมบัติ IT แก้ไข	16:00	สิทธิกร
	PM	*คุณ สุริยะ เข้า Cal Pressure,Temp ที่ OTS-NVK เสร็จงานแล้ว	18:02	สิทธิกร
13-Jan-23	Survey	*คุณ ศิวกร ทำการสำรวจแนวท่อก๊าซที่นิคมนวนคร ปกติ	10:24	สิทธิกร
	Survey	*คุณ นพดล ทำการสำรวจแนวท่อก๊าซในนิคมอุตฯบางพลี SWAN - OTS BPL ปกติ	10:25	สิทธิกร
	Survey	*คุณ เฉลิม ทำการสำรวจแนวท่อก๊าซที่เส้น บางปูเหนือ ปกติ	10:38	สิทธิกร
	Survey	*คุณ ธนาสิทธิ์ ทำการสำรวจแนวท่อก๊าซที่เส้น บางปูใหม่ ปกติ	11:02	สิทธิกร
	Survey	*คุณ ธนาสิทธิ์ เข้าตรวจสอบสถานีก๊าซประจำวันที่ PRS#2	11:02	สิทธิกร
	Survey	*คุณ เฉลิม เข้าตรวจสอบสถานีก๊าซประจำวันที่ OTS-BV#10	11:02	สิทธิกร
	Survey	*คุณ ภาณุรักษ์ ทำการสำรวจแนวท่อก๊าซที่เส้น เชียงราก บางจาก ปกติ	11:03	สิทธิกร
	Survey	*คุณ นพดล ทำการสำรวจแนวท่อก๊าซ OTS BPL- นิคมอุตฯ MTH มีงานถมดินยกระดับ		
		ถนน งานไม่มีผลกระทบ นอกจากนี้ปกติ	11:10	สิทธิกร
	Survey	*คุณ ศิวกร ทำการสำรวจแนวท่อก๊าซที่ นิคมฯบางกะดี ปกติ	11:41	สิทธิกร
	Survey	*คุณ เฉลิม ทำการสำรวจแนวท่อก๊าซที่ แพรกษา คลองขุด TDC ปกติ		
		ถนนแพรกษางานแก้ถนนทรุดทำในฝั่งเกาะกลางถนน จุดอื่นปกติ	11:47	สิทธิกร
	Survey	*คุณ ภาณุรักษ์ ทำการสำรวจแนวท่อก๊าซที่เส้น บางปะอิน ปกติ	11:47	สิทธิกร
	Survey	*คุณ วริทธิ์ ทำการสำรวจแนวท่อก๊าซที่ นิคมฯเหมราช WES ปกติ	11:50	สิทธิกร
	Survey	*คุณ ธนาสิทธิ์ เข้าตรวจสอบสถานีก๊าซประจำวันที่ PRS#1	11:59	สิทธิกร
	Survey	*คุณ ธนาสิทธิ์ ทำการสำรวจแนวท่อก๊าซที่นิคมฯ บางปู ปกติ	12:14	สิทธิกร
	Survey	*คุณ เฉลิม ทำการสำรวจแนวท่อก๊าซที่ นิคมฯแพรกษา BHS ปกติ	12:15	สิทธิกร
	Survey	*คุณ นพดล เข้าตรวจสอบสถานีก๊าซประจำวันที่ PRS#3	13:18	สิทธิกร
	Survey	*คุณ นพดล เข้าตรวจสอบสถานีก๊าซประจำวันที่ OTS-LKB	13:29	สิทธิกร
	PM	*คุณ สุริยะ เข้า Cal Pressure,Temp ที่ OTS-BKD	13:30	สิทธิกร
	Survey	*คุณ นพดล ทำการสำรวจแนวท่อก๊าซที่ นิคมฯลาดกระบัง เส้น OTS-LKB ปกติ	13:31	สิทธิกร

OP-FO-038-02

รายงานการรับแจ้งเหตุของห้องควบคุม

ว/ด/ป	ประเภทงาน	รายงานการปฏิบัติงาน	เวลา	ผู้ปฏิบัติงาน
13-Jan-23	อื่นๆ	*คุณ โชตินรินทร์ แจ้งเข้าร่วมงานhydro mrs y&m บ.bluewhaleร่วมกับ paeที่ จ.ระยอง	13:32	สิทธิกร
	Survey	*คุณ ศิวกร ทำการสำรวจแนวท่อก๊าซที่เส้น รังสิต ปกติ	13:58	สิทธิกร
	Survey	*คุณ ภาณุรักษ์ ทำการสำรวจแนวท่อก๊าซที่ นิคมฯโรจนะ งานต่อเนื่องคืนพื้นที่ตัดต่อระบบท่อ		
		160>110mm.คู่ขนานแนวท่อก๊าซเดิม160mm.Mpl โครงการวางท่อส่วนต่อขยาย F-tech roj		
		ถนน D Permit.65.roj.ex.1064	14:41	สิทธิกร
	PM	*คุณ สุริยะ เข้า Cal Pressure,Temp ที่ OTS-BKD เสร็จงานแล้ว	17:23	สิทธิกร
14-Jan-23	Survey	*คุณ สุพรรณ เข้าตรวจสอบสถานีก๊าซประจำวันที่ PRS#2	9:41	สิทธิกร
	อื่นๆ	คุณจรัล แจ้งรายละเอียดงาน Ansell.วันนี้ ทำการเตรียมผิวท่อ และลงสีรองพื้น	9:48	สิทธิกร
	Survey	*คุณ สุพรรณ ทำการสำรวจแนวท่อก๊าซที่นิคมฯ บางปู ซ.1-5 BHS ปกติ	10:10	สิทธิกร
	Survey	*คุณ ศิวกร ทำการสำรวจแนวท่อก๊าซที่ นิคมฯบางกะดี ปกติ	10:21	สิทธิกร
	Survey	*คุณ สุพรรณ เข้าตรวจสอบสถานีก๊าซประจำวันที่ PRS#1	10:43	สิทธิกร
	Survey	*คุณ ธีรศักดิ์ ทำการสำรวจแนวท่อก๊าซที่เส้น เชียงราก บางจาก ปกติ	10:56	สิทธิกร
	Survey	*คุณ นพดล เข้าตรวจสอบสถานีก๊าซประจำวันที่ PRS#3	11:01	สิทธิกร
	Survey	*คุณ สุพรรณ ทำการสำรวจแนวท่อก๊าซที่นิคมฯ บางปู ซ.6-14 ซ.TDC Steel ปกติ	11:09	สิทธิกร
	Survey	*คุณ นพดล เข้าตรวจสอบสถานีก๊าซประจำวันที่ OTS-LKB	11:19	สิทธิกร
	Survey	*คุณ นพดล ทำการสำรวจแนวท่อก๊าซที่ นิคมฯลาดกระบัง เส้น OTS-LKB ปกติ	11:20	สิทธิกร
	Survey	*คุณ ศิวกร ทำการสำรวจแนวท่อก๊าซที่นิคมนวนคร ปกติ	11:23	สิทธิกร
	Survey	*คุณ สุพรรณ ทำการสำรวจแนวท่อก๊าซที่เส้น บางปูเหนือ ปกติ	11:25	สิทธิกร
	Survey	*คุณ กฤษดา ทำการสำรวจแนวท่อก๊าซที่ นิคมฯเหมราช WES ปกติ	11:26	สิทธิกร
	Survey	*คุณ ธีรศักดิ์ ทำการสำรวจแนวท่อก๊าซที่เส้น บางปะอิน ปกติ	11:33	สิทธิกร
	Survey	*คุณ สุพรรณ เข้าตรวจสอบสถานีก๊าซประจำวันที่ OTS-BV#10	11:45	สิทธิกร
	Survey	*คุณ สุพรรณ ทำการสำรวจแนวท่อก๊าซที่ แพรกษา คลองขุด TDC ปกติ		
		ถนนแพรกษางานแก้ถนนทรุดทำในฝั่งเกาะกลางถนน จุดอื่นปกติ	12:03	สิทธิกร
	Survey	*คุณ นพดล ทำการสำรวจแนวท่อก๊าซในนิคมอุตฯบางพลี SWAN - OTS BPL ปกติ	13:22	สิทธิกร
	Survey	*คุณ นพดล ทำการสำรวจแนวท่อก๊าซ OTS BPL- นิคมอุตฯ MTH มีงานถมดินยกระดับ		
		ถนน งานไม่มีผลกระทบ นอกจากนี้ปกติ	13:39	สิทธิกร
	Survey	*คุณ ศิวกร ทำการสำรวจแนวท่อก๊าซที่เส้น รังสิต ปกติ	13:56	สิทธิกร
	Survey	*คุณ สุพรรณ ทำการสำรวจแนวท่อก๊าซที่เส้น บางปูใหม่ ปกติ	14:08	สิทธิกร
	Survey	*คุณ ธีรศักดิ์ ทำการสำรวจแนวท่อก๊าซที่ นิคมฯโรจนะ งานต่อเนื่องคืนพื้นที่ตัดต่อระบบท่อ		
		160>110mm.คู่ขนานแนวท่อก๊าซเดิม160mm.Mpl โครงการวางท่อส่วนต่อขยาย F-tech roj		
		ถนน D Permit.65.roj.ex.1064	14:14	สิทธิกร

รายงานการรับแจ้งเหตุของห้องควบคุม

ว/ด/ป	ประเภทงาน	รายงานการปฏิบัติงาน	เวลา	ผู้ปฏิบัติงาน
15-Jan-23	Survey	*คุณ สุพรรณ เข้าตรวจสอบสถานีก๊าซประจำวันที่ PRS#2	9:28	สุเมธ
	Survey	*คุณ สุพรรณ ทำการสำรวจแนวท่อก๊าซที่ นิคมฯบางปู ซ.1-5, นิคมฯแพรกษา BHS ปกติ	10:05	สุเมธ
	Survey	*คุณ ศิวกร ทำการสำรวจแนวท่อก๊าซที่ นิคมฯบางกะดี ปกติ	10:21	สุเมธ
	อื่นๆ	*คุณ จรัล แจ้งงาน บ.Ansell เตรียมงานลงสีรองพื้นต่อ รอบที่ 2 และรอบที่ 3	10:36	สุเมธ
	Survey	*คุณ สุพรรณ เข้าตรวจสอบสถานีก๊าซประจำวันที่ PRS#1	10:37	สุเมธ
	Survey	*คุณ ธีรศักดิ์ ทำการสำรวจแนวท่อก๊าซที่เส้น เชียงราก บางจาก ปกติ	10:59	สุเมธ
	Survey	*คุณ กฤษดา ทำการสำรวจแนวท่อก๊าซที่ นิคมฯเหมราช WES ปกติ	11:04	สุเมธ
	Survey	*คุณ นพดล เข้าตรวจสอบสถานีก๊าซประจำวันที่ PRS#3	11:07	สุเมธ
	Survey	*คุณ สุพรรณ ทำการสำรวจแนวท่อก๊าซที่ นิคมฯบางปู ซ.6-14, ซ.TDC Steel ปกติ	11:09	สุเมธ
	Survey	*คุณ นพดล เข้าตรวจสอบสถานีก๊าซประจำวันที่ OTS-LKB	11:18	สุเมธ
	Survey	*คุณ นพดล ทำการสำรวจแนวท่อก๊าซที่ นิคมฯลาดกระบัง เส้น OTS-LKB ปกติ	11:20	สุเมธ
	Survey	*คุณ ศิวกร ทำการสำรวจแนวท่อก๊าซที่ นิคมฯนวนคร ปกติ	11:30	สุเมธ
	Survey	*คุณ สุพรรณ ทำการสำรวจแนวท่อก๊าซที่เส้น บางปูเหนือ ปกติ	11:45	สุเมธ
	Survey	*คุณ ธีรศักดิ์ ทำการสำรวจแนวท่อก๊าซที่เส้น บางปะอิน ปกติ	11:47	สุเมธ
	Survey	*คุณ สุพรรณ เข้าตรวจสอบสถานีก๊าซประจำวันที่ BV#10	12:10	สุเมธ
	Survey	*คุณ สุพรรณ ทำการสำรวจแนวท่อก๊าซที่เส้น ถ.แพรกษา มีงานปรับปรุงถนน ไม่มีผลกระทบ		
		ต่อแนวท่อก๊าซฯ ส่วนที่เส้น คลองขุด BV#10 ปกติ	13:05	สุเมธ
	Survey	*คุณ นพดล ทำการสำรวจแนวท่อก๊าซที่ นิคมฯบางพลี เส้น OTS-BPL ปกติ	13:22	สุเมธ
	Survey	*คุณ สุพรรณ ทำการสำรวจแนวท่อก๊าซที่เส้น บางปูใหม่ ปกติ	13:35	สุเมธ
	Survey	*คุณ นพดล ทำการสำรวจแนวท่อก๊าซที่ เส้น OTS-BPL, M-Thai มีงานถมดินยกระดับถนน		
		งานไม่มีผลกระทบต่อแนวท่อก๊าซฯ นอกนั้นปกติ	13:40	สุเมธ
	Survey	*คุณ ศิวกร ทำการสำรวจแนวท่อก๊าซที่เส้น รังสิต ปกติ	13:53	สุเมธ
	Survey	*คุณ ธีรศักดิ์ ทำการสำรวจแนวท่อก๊าซที่ นิคมฯโรจนะ มีงานคืนพื้นที่งานตัดต่อระบบท่อก๊าซ		
		160>110 มม.คู่ขนานแนวท่อก๊าซเดิม 160 มม.โครงการวางท่อส่วนต่อขยาย F-Tech ถ.D		
		ตาม Permit 65-roj-ex-1064 นอกนั้นปกติ	14:08	สุเมธ
16-Jan-23	อื่นๆ	*คุณ สุริยะ เข้าทำการตัดยอดการใช้ก๊าซพื้นที่ โซนเหนือ	9:15	สุเมธ
	Survey	*คุณ ธนาสิทธิ์ ทำการสำรวจแนวท่อก๊าซที่เส้น บางปูใหม่ ปกติ	9:38	สุเมธ
	Survey	*คุณ ธนาสิทธิ์ เข้าตรวจสอบสถานีก๊าซประจำวันที่ PRS#2	9:39	สุเมธ
	อื่นๆ	*คุณ ศิริโรจน์ เข้าทำการตัดยอดการใช้ก๊าซพื้นที่ โซนใต้	9:40	สุเมธ
	Survey	*คุณ เฉลิม ทำการสำรวจแนวท่อก๊าซที่เส้น บางปูเหนือ มีงานระบบสายส่งของการไฟฟ้า		
		นอกนั้นปกติ	9:42	สุเมธ
	อื่นๆ	*คุณ จรัล แจ้งงาน บ.Ansell วันนี้ขัดผิวท่อ ลงสีรองพื้นอีก 2 รอบ	9:54	สุเมธ

รายงานการรับแจ้งเหตุของห้องควบคุม

ว/ด/ป	ประเภทงาน	รายงานการปฏิบัติงาน	เวลา	ผู้ปฏิบัติงาน
	Survey	*คุณ เฉลิม เข้าตรวจสอบสถานีก๊าซประจำวันที่ BV#10	10:18	สุเมธ
	Survey	*คุณ ธนาสิทธิ์ เข้าตรวจสอบสถานีก๊าซประจำวันที่ PRS#1	10:27	สุเมธ
	Survey	*คุณ ศิวกร ทำการสำรวจแนวท่อก๊าซที่ นิคมฯนวนคร ปกติ	10:28	สุเมธ
	Survey	*คุณ อภิเชษฐ์ ทำการสำรวจแนวท่อก๊าซที่ นิคมฯเหมราช WES ปกติ	10:36	สุเมธ
	Survey	*คุณ เฉลิม ทำการสำรวจแนวท่อก๊าซที่เส้น ถ.แพรกษา มีงานแก้ถนนทรุดทำในฝั่งเกาะกลาง		
		ถนน, ส่วนที่ ซ.TDC คลองขุด เส้น BV#10 ปกติ	10:53	สุเมธ
	Survey	*คุณ ธนาสิทธิ์ ทำการสำรวจแนวท่อก๊าซที่ นิคมฯบางปู ปกติ	11:05	สุเมธ
	Survey	*คุณ นพดล ทำการสำรวจแนวท่อก๊าซที่ นิคมฯลาดกระบัง เส้น OTS-LKB ปกติ	11:11	สุเมธ
	Survey	*คุณ ศิวกร ทำการสำรวจแนวท่อก๊าซที่ นิคมฯบางกะดี ปกติ	11:13	สุเมธ
	Survey	*คุณ เฉลิม ทำการสำรวจแนวท่อก๊าซที่ นิคมฯแพรกษา BHS ปกติ	11:21	สุเมธ
	Survey	*คุณ ภาณุรักษ์ ทำการสำรวจแนวท่อก๊าซที่เส้น เชียงราก บางจาก ปกติ	12:22	สุเมธ
	Survey	*คุณ นพดล ทำการสำรวจแนวท่อก๊าซที่ นิคมฯบางพลี เส้น OTS-BPL ปกติ	13:26	สุเมธ
	Survey	*คุณ นพดล ทำการสำรวจแนวท่อก๊าซที่ เส้น OTS-BPL, M-Thai ปกติ	13:48	สุเมธ
	Survey	*คุณ ศิวกร ทำการสำรวจแนวท่อก๊าซที่เส้น รังสิต ปกติ	14:22	สุเมธ
	Survey	*คุณ ภาณุรักษ์ ทำการสำรวจแนวท่อก๊าซที่ นิคมฯโรจนะ มีงานคืนพื้นที่งานตัดต่อระบบท่อ		
		ก๊าซ 160>110 มม.คู่ขนานแนวท่อก๊าซเดิม 160 มม.โครงการวางท่อส่วนต่อขยาย F-Tech		
		ถ.D ตาม Permit 65-roj-ex-1064 นอกนั้นปกติ	15:07	สุเมธ
	Survey	*คุณ ภาณุรักษ์ ทำการสำรวจแนวท่อก๊าซที่เส้น บางปะอิน ปกติ	16:00	สุเมธ
17-Jan-23	Survey	*คุณ เฉลิม ทำการสำรวจแนวท่อก๊าซที่เส้น บางปูเหนือ ปกติ	9:30	สุเมธ
	Survey	*คุณ เฉลิม แจ้งประสานงานประปา ซ่อมท่อ 300 มม.หน้า บ.SPICA เส้นคลองขุด ระยะ		
		ห่างจากท่อก๊าซประมาณ 8 ม.ไม่มีผลกระทบกับท่อก๊าซ, ประปาลึกประมาณ 50 ซม.	9:53	สุเมธ
	Survey	*คุณ จรัล เข้าตรวจสอบสถานีก๊าซประจำวันที่ PRS#3	10:08	สุเมธ
	อื่นๆ	*คุณ นิติชัย เข้าเปลี่ยนปั๊มน้ำที่ OTS-NVK	10:18	สุเมธ
	Survey	*คุณ ศิวกร ทำการสำรวจแนวท่อก๊าซที่ นิคมฯบางกะดี ปกติ	10:18	สุเมธ
	Survey	*คุณ จรัล เข้าตรวจสอบสถานีก๊าซประจำวันที่ OTS-LKB	10:22	สุเมธ
	Survey	*คุณ นพดล ทำการสำรวจแนวท่อก๊าซที่ นิคมฯบางพลี เส้น OTS-BPL ปกติ	10:23	สุเมธ
	Survey	*คุณ จรัล ทำการสำรวจแนวท่อก๊าซที่ นิคมฯลาดกระบัง เส้น OTS-LKB ปกติ	10:27	สุเมธ
	Permit	*คุณ นพดล แจ้งเริ่มงานตัดแยกระบบท่อก๊าซ Service 63 มม.หลังวาล์ว 169 เข้า บ.Thai		
		Kiwa พื้นที่ นิคมฯบางพลี ซ.5/2 ตาม Permit 66-BPL-HT-0552	10:40	สุเมธ
	Survey	*คุณ เฉลิม เข้าตรวจสอบสถานีก๊าซประจำวันที่ BV#10	10:42	สุเมธ
	Survey	*คุณ ธนาสิทธิ์ ทำการสำรวจแนวท่อก๊าซที่เส้น บางปูใหม่ ปกติ	10:47	สุเมธ
	อื่นๆ	*คุณ ศิริโรจน์ แจ้ง จนท.AIS เข้ามาเปลี่ยนอุปกรณ์ Router ที่ห้อง Server BPO	10:47	สุเมธ

รายงานการรับแจ้งเหตุของห้องควบคุม

ว/ด/ป	ประเภทงาน	รายงานการปฏิบัติงาน	เวลา	ผู้ปฏิบัติงาน
	Survey	*คุณ ธนาสิทธิ์ เข้าตรวจสอบสถานีก๊าซประจำวันที่ PRS#2	11:00	สุเมธ
	Survey	*คุณ อภิเชษฐ์ ทำการสำรวจแนวท่อก๊าซที่ นิคมฯเหมราช WES ปกติ	11:00	สุเมธ
	Permit	*คุณ เฉลิม แจ้งงานซ่อมท่อประปา 300 มม.เส้นคลองขุด กม.8 ปากซอยรุ่งเรือง ห่างจาก		
		ท่อก๊าซประมาณ 5 ม.ประปาลึกประมาณ 80 ซม.ตาม Permit 66-BPO-EX-0616	11:10	สุเมธ
	Permit	*คุณ นพดล แจ้งงานเชื่อมท่อ Endcap 63 มม. 2 จุดเสร็จแล้วรอ Cooling Time 1:30 ชม.		
		ตาม Permit 66-BPL-HT-0552	11:17	สุเมธ
	Survey	*คุณ ศิวกร ทำการสำรวจแนวท่อก๊าซที่ นิคมฯนวนคร ปกติ	11:20	สุเมธ
	อื่นๆ	*คุณ ศิริโรจน์ แจ้ง จนท.AIS เปลี่ยนอุปกรณ์ Router ที่ห้อง Server BPO เสร็จสิ้นแล้ว	11:25	สุเมธ
	Survey	*คุณ เฉลิม ทำการสำรวจแนวท่อก๊าซที่เส้น ถ.แพรกษา มีงานแก้ถนนทรุดทำในฝั่งเกาะกลาง		
		ถนน และมีงานตามที่แจ้งไปแล้ว, ส่วนที่ ซ.TDC คลองขุด เส้น BV#10 ปกติ	11:55	สุเมธ
	Survey	*คุณ ธนาสิทธิ์ เข้าตรวจสอบสถานีก๊าซประจำวันที่ PRS#1	12:10	สุเมธ
	Survey	*คุณ ธนาสิทธิ์ ทำการสำรวจแนวท่อก๊าซที่ นิคมฯบางปู ปกติ	12:15	สุเมธ
	Survey	*คุณ เฉลิม ทำการสำรวจแนวท่อก๊าซที่ นิคมฯแพรกษา BHS ปกติ	12:22	สุเมธ
	อื่นๆ	*คุณ นิติชัย เข้าเปลี่ยนปั๊มน้ำที่ OTS-NVK เสร็จสิ้นแล้ว	12:30	สุเมธ
	Survey	*คุณ ภาณุรักษ์ ทำการสำรวจแนวท่อก๊าซที่เส้น เชียงราก บางจาก บางปะอิน ปกติ	13:16	สุเมธ
	Survey	*คุณ นพดล ทำการสำรวจแนวท่อก๊าซที่ เส้น OTS-BPL, M-Thai มีงานถมดินยกระดับถนน		
		งานไม่มีผลกระทบต่อแนวท่อก๊าซฯ นอกนั้นปกติ	13:21	สุเมธ
	Permit	*คุณ นพดล แจ้งเปิดวาล์วเลขที่ 169 เพื่อตรวจสอบ Leak ตาม Permit 66-BPL-HT-0552	13:33	สุเมธ
	Permit	*คุณ นพดล แจ้ง Check Leak เสร็จแล้วปกติไม่รั่ว และทำการปิดวาล์วเลขที่ 169 งานตาม		
		Permit 66-BPL-HT-0552	13:44	สุเมธ
	PM	*คุณ ธนาสิทธิ์ เข้า PRS#1 PM Transformer Rectifiers และติดตั้ง Interrupter PM CP	13:50	สุเมธ
	PM	*คุณ สุริยะ เข้า Cal.Pressure & Temp ที่ BV#10	13:50	สุเมธ
	Permit	*คุณ นพดล แจ้งงานตัดแยกระบบท่อก๊าซเข้า บ.Thai Kiwa ซ.5/2 พื้นที่ นิคมฯบางพลี		
		เสร็จสิ้นแล้ว สถานะวาล์ว 169 ปิด Permit 66-BPL-HT-0552	13:50	สุเมธ
	Survey	*คุณ ศิวกร ทำการสำรวจแนวท่อก๊าซที่เส้น รังสิต ปกติ	14:04	สุเมธ
	PM	*คุณ ธนาสิทธิ์ ออกจาก PRS#1 แล้ว	15:31	สุเมธ
	Survey	*คุณ ภาณุรักษ์ ทำการสำรวจแนวท่อก๊าซที่ นิคมฯโรจนะ มีงานคืนพื้นที่งานตัดต่อระบบท่อ		
		ก๊าซ 160>110 มม.คู่ขนานแนวท่อก๊าซเดิม 160 มม.โครงการวางท่อส่วนต่อขยาย F-Tech		
		ถ.D ตาม Permit 65-roj-ex-1064 นอกนั้นปกติ	15:41	สุเมธ
	PM	*คุณ สุริยะ แจ้ง Cal.Pressure, Temp ที่ BV#10 เสร็จสิ้นแล้ว, สลับมาใช้ Turbine Run A	17:50	สุเมธ
18-Jan-23	Survey	*คุณ เฉลิม ทำการสำรวจแนวท่อก๊าซที่เส้น บางปูเหนือ ปกติ	9:26	สุเมธ
	Survey	*คุณ เฉลิม เข้าตรวจสอบสถานีก๊าซประจำวันที่ BV#10	9:51	สุเมธ

รายงานการรับแจ้งเหตุของห้องควบคุม

ว/ด/ป	ประเภทงาน	รายงานการปฏิบัติงาน	เวลา	ผู้ปฏิบัติงาน
	PM	*คุณ ศิริโรจน์ แจ้งเข้า PM SCADA ที่ PRS#4	10:15	สุเมธ
	Survey	*คุณ นพดล เข้าตรวจสอบสถานีก๊าซประจำวันที่ PRS#3	10:28	สุเมธ
	Survey	*คุณ นพดล เข้าตรวจสอบสถานีก๊าซประจำวันที่ OTS-LKB	10:40	สุเมธ
	Survey	*คุณ ศิวกร ทำการสำรวจแนวท่อก๊าซที่เส้น รังสิต ปกติ	10:43	สุเมธ
	Survey	*คุณ นพดล ทำการสำรวจแนวท่อก๊าซที่ นิคมฯลาดกระบัง เส้น OTS-LKB ปกติ	10:43	สุเมธ
	Survey	*คุณ ธนาสิทธิ์ เข้าตรวจสอบสถานีก๊าซประจำวันที่ PRS#2	10:59	สุเมธ
	Survey	*คุณ ภาณุรักษ์ ทำการสำรวจแนวท่อก๊าซที่เส้น เชียงราก บางจาก ปกติ	11:01	สุเมธ
	Survey	*คุณ เฉลิม ทำการสำรวจแนวท่อก๊าซที่เส้น ถ.แพรกษา มีงานแก้ถนนทรุดทำในฝั่งเกาะกลาง		
		ถนน, ส่วนที่ ซ.TDC คลองขุด เส้น BV#10 ปกติ	11:04	สุเมธ
	Survey	*คุณ ธนาสิทธิ์ เข้าตรวจสอบสถานีก๊าซประจำวันที่ PRS#1	11:17	สุเมธ
	Survey	*คุณ ธนาสิทธิ์ ทำการสำรวจแนวท่อก๊าซที่ นิคมฯบางปู ปกติ	11:17	สุเมธ
	Survey	*คุณ เฉลิม ทำการสำรวจแนวท่อก๊าซที่ นิคมฯแพรกษา BHS ปกติ	11:38	สุเมธ
	Survey	*คุณ ศิวกร ทำการสำรวจแนวท่อก๊าซที่ นิคมฯนวนคร ปกติ	11:43	สุเมธ
	Survey	*คุณ ธนาสิทธิ์ ทำการสำรวจแนวท่อก๊าซที่เส้น บางปูใหม่ ปกติ	11:51	สุเมธ
	Survey	*คุณ อภิเชษฐ์ ทำการสำรวจแนวท่อก๊าซที่ นิคมฯเหมราช WES ปกติ	12:00	สุเมธ
	Survey	*คุณ ภาณุรักษ์ ทำการสำรวจแนวท่อก๊าซที่เส้น บางปะอิน ปกติ	12:09	สุเมธ
	Survey	*คุณ นพดล ทำการสำรวจแนวท่อก๊าซที่ นิคมฯบางพลี เส้น OTS-BPL ปกติ, งานตัดแยก		
		บ.Thai Kiwa วันนี้เก็บงานเตรียมคืนสภาพปูอิฐตัวหนอน ไม่มีผลกระทบต่อระบบท่อก๊าซ	13:24	สุเมธ
	Survey	*คุณ ภาณุรักษ์ ทำการสำรวจแนวท่อก๊าซที่ นิคมฯโรจนะ มีงานคืนพื้นที่งานตัดต่อระบบท่อ		
		ก๊าซ 160>110 มม.คู่ขนานแนวท่อก๊าซเดิม 160 มม.โครงการวางท่อส่วนต่อขยาย F-Tech		
		ถ.D ตาม Permit 65-roj-ex-1064 นอกนั้นปกติ	13:37	สุเมธ
	Survey	*คุณ นพดล ทำการสำรวจแนวท่อก๊าซที่ เส้น OTS-BPL, M-Thai มีงานถมดินยกระดับถนน		
		งานไม่มีผลกระทบต่อแนวท่อก๊าซฯ นอกนั้นปกติ	13:42	สุเมธ
	Survey	*คุณ ศิวกร ทำการสำรวจแนวท่อก๊าซที่ นิคมฯบางกะดี ปกติ	14:11	สุเมธ
	PM	*คุณ สุริยะ แจ้ง PM SCADA ที่ PRS#4 เสร็จสิ้นแล้ว	14:25	สุเมธ
19-Jan-23	Survey	*เฉลิมสำรวจแนวท่อบางปูเหนือ ปกติ	9:33	องอาจ
	PM	*สุริยะ แจ้ง PM SCADA OTS-BPI	10:00	องอาจ
	Survey	*ศิวกรสำรวจแนวท่อบางกะดี ปกติ	10:21	องอาจ
	อื่นๆ	*นพดลเข้า เข้า PRS# 3	10:24	องอาจ
	อื่นๆ	*นพดลเข้า เข้า เข้า OTS LKB	10:36	องอาจ
	Survey	*นพดลสำรวจแนวท่อลาดกระบัง เส้นฉลองกรุง ปกติ	10:38	องอาจ
	Survey	*ธนาสิทธิ์สำรวจแนวท่อบางปูใหม่ ปกติ	10:45	องอาจ

รายงานการรับแจ้งเหตุของห้องควบคุม

ว/ด/ป	ประเภทงาน	รายงานการปฏิบัติงาน	เวลา	ผู้ปฏิบัติงาน
19-Jan-23	อื่นๆ	*เฉลิมเข้าสถานีบางปู	10:54	องอาจ
	Survey	*อภิเชษฐ์สำรวจแนวท่อเหมราช ปกติ	10:55	องอาจ
	Survey	*ภาณุรักษ์สำรวจแนวท่อโรจนะ มีงานคืนพื้นที่งานตัดต่อระบบท่อก๊าซ 160>110 มม.คู่ขนาน		
		แนวท่อก๊าซเดิม 160 มม.โครงการวางท่อส่วนต่อขยาย F-Tech ถ.D		
		Permit 65-roj-ex-1064 นอกนั้นปกติ	11:10	องอาจ
	Survey	*ศิวกรสำรวจแนวท่อนวนคร ปกติ	11:31	องอาจ
	Survey	*เฉลิมสำรวจแนวท่อแพรกษา มีงานแก้ถนนทรุดทำในฝั่งเกาะกลางถนน, ส่วนที่ ซ.TDC		
		คลองขุด เส้น BV#10 ปกติ	11:34	องอาจ
	อื่นๆ	*เฉลิมเข้า PRS# 1	11:53	องอาจ
	Survey	*นพดลสำรวจแนวท่อบางพลี เส้นสวอน ปกติ	12:01	องอาจ
	Survey	*เฉลิมสำรวจแนวท่อ BHS ปกติ	12:17	องอาจ
	Survey	*เฉลิมสำรวจแนวท่อบางปูปกติ	12:56	องอาจ
	Survey	*ภาณุรักษ์สำรวจแนวท่อบางปะอิน ปกติ	13:51	องอาจ
	Survey	*ศิวกรสำรวจแนวท่อรังสิต ปกติ	13:56	องอาจ
	PM	*สุริยะ แจ้ง PM SCADA OTS-BPI เสร็จแล้ว	15:28	องอาจ
	Survey	*ภาณุรักษ์สำรวจแนวท่อเชียงราก บางจาก ปกติ		
		ข้าดูพื้นที่ก่อสร้างโครงการรถไฟความเร็วสูง	15:41	องอาจ
20-Jan-23	Survey	*เฉลิมสำรวจแนวท่อบางปูเหนือ ปกติ	9:13	องอาจ
	อื่นๆ	*เฉลิมเข้าสถานีบางปู	9:29	องอาจ
	อื่นๆ	*สมชายเข้า PRS# 2	9:33	องอาจ
	Survey	*ธนาสิทธิ์สำรวจแนวท่อบางปูใหม่ ปกติ	10:04	องอาจ
	Survey	*เฉลิมสำรวจแนวท่อแพรกษา มีงานแก้ถนนทรุดทำในฝั่งเกาะกลางถนน, ส่วนที่ ซ.TDC		
		คลองขุด เส้น BV#10 ปกติ	10:08	องอาจ
	อื่นๆ	*นพดลเข้า เข้า PRS# 3	10:20	องอาจ
	Survey	*ศิวกรสำรวจแนวท่อบางกะดี ปกติ	10:24	องอาจ
	อื่นๆ	*นพดลเข้า OTS LKB	10:31	องอาจ
	อื่นๆ	*สมชายเข้า PRS# 21	10:33	องอาจ
	Survey	*สมชายสำรวจแนวท่อ BPO BHS ปกติ	10:57	องอาจ
	Survey	*อภิเชษฐ์สำรวจแนวท่อเหมราช ปกติ	"	องอาจ
	Survey	*ศิวกรสำรวจแนวท่อนวนคร ปกติ	11:28	องอาจ
	Survey	*ภาณุรักษ์สำรวจแนวท่อโรจนะ มีงานคืนพื้นที่งานตัดต่อระบบท่อก๊าซ 160>110 มม.คู่ขนาน		
		แนวท่อก๊าซเดิม 160 มม.โครงการวางท่อส่วนต่อขยาย F-Tech ถ.D		

OP-FO-038-02

รายงานการรับแจ้งเหตุของห้องควบคุม

ว/ด/ป	ประเภทงาน	รายงานการปฏิบัติงาน	เวลา	ผู้ปฏิบัติงาน
20-Jan-23		Permit 65-roj-ex-1064 นอกนั้นปกติ	11:59	องอาจ
	Survey	*นพดลสำรวจแนวท่อบางพลี เส้นสวอนงานยกระดับถนน ปกติไม่กระทบแนวท่อ	13:39	องอาจ
	Survey	*ศิวกรสำรวจแนวท่อรังสิต ปกติ	14:11	องอาจ
	Survey	*ภาณุรักษ์สำรวจแนวท่อบางปะอิน เชียงราก บางจาก ปกติ	16:28	องอาจ
21-Jan-23	Survey	*ธนาสิทธิ์สำรวจแนวท่อบางปูใหม่ ปกติ	9:26	องอาจ
	Survey	*ธนาสิทธิ์สำรวจแนวท่อบางปูเหนือ ปกติ	9:42	องอาจ
	อื่นๆ	*ธนาสิทธิ์เข้าสถานีบางปู	9:51	องอาจ
	อื่นๆ	*จรัลเข้า PRS# 3	9:03	องอาจ
	Survey	*ธนาสิทธิ์สำรวจแนวท่อแพรกษา มีงานแก้ถนนทรุดทำในฝั่งเกาะกลางถนน, ส่วนที่ ซ.TDC		
		คลองขุด เส้น BV#10 ปกติ	10:12	องอาจ
	อื่นๆ	*ธนาสิทธิ์เข้า PRS# 1	10:13	องอาจ
	Survey	*ศิวกรสำรวจแนวท่อบางกะดี ปกติ	10:15	องอาจ
	Survey	*ธีรศักดิ์สำรวจแนวท่อบางปะอิน เชียงราก บางจาก ปกติ	10:26	องอาจ
	Survey	*ธีรศักดิ์สำรวจแนวท่อบางปะอิน ปกติ	11:01	องอาจ
	อื่นๆ	*ธนาสิทธิ์เข้า PRS# 1	11:07	องอาจ
	Survey	*อภิเชษฐ์สำรวจแนวท่อเหมราช ปกติ	11:11	องอาจ
	Survey	*ศิวกรสำรวจแนวท่อนวนคร ปกติ	11:21	องอาจ
	อื่นๆ	*จรัลเข้า OTS-BPI	11:30	องอาจ
	Survey	*ธนาสิทธิ์สำรวจแนวท่อบางปู ปกติ	11:44	องอาจ
	Survey	*ธนาสิทธิ์สำรวจแนวท่อ BHS ปกติ	11:53	องอาจ
	Survey	*จรัลสำรวจแนวท่อบางพลี เส้นสวอนงานยกระดับถนน ปกติไม่กระทบแนวท่อ	12:11	องอาจ
	Permit	*ธนาสิทธิ์แจ้งงานขุดซ่อมท่อปะปาบนหลังท่อก๊าซ ซ.11B ไม่กระทบแนวท่อก๊าซ	12:15	องอาจ
	Survey	*วริทธิ์สำรวจแนวท่อเหมราช ปกติ	12:34	องอาจ
	Survey	*ศิวกรสำรวจแนวท่อรังสิต ปกติ	13:15	องอาจ
	Survey	*ศิวกรสำรวจแนวท่อโรจนะ มีงานคืนพื้นที่งานตัดต่อระบบท่อก๊าซ 160>110 มม.คู่ขนาน		
		แนวท่อก๊าซเดิม 160 มม.โครงการวางท่อส่วนต่อขยาย F-Tech ถ.D		
		Permit 65-roj-ex-1064 นอกนั้นปกติ	14:17	องอาจ
22-Jan-23	อื่นๆ	*จรัลเข้า PRS# 3	9:43	องอาจ
	อื่นๆ	*จรัลเข้า OTS LKB	9:56	องอาจ
	Survey	*จรัลสำรวจแนวท่อ OTS LKB เส้นฉลองกรุง ปกติ	10:28	องอาจ
	Survey	*ศิวกรสำรวจแนวท่อบางกะดี ปกติ	10:43	องอาจ

รายงานการรับแจ้งเหตุของห้องควบคุม

ว/ด/ป	ประเภทงาน	รายงานการปฏิบัติงาน	เวลา	ผู้ปฏิบัติงาน
22-Jan-23	อื่นๆ	*ธนาสิทธิ์เข้า PRS# 1	10:48	องอาจ
	Survey	*ธีรศักดิ์สำรวจแนวท่อโรจนะ มีงานคืนพื้นที่งานตัดต่อระบบท่อก๊าซ 160>110 มม.คู่ขนาน		
		แนวท่อก๊าซเดิม 160 มม.โครงการวางท่อส่วนต่อขยาย F-Tech ถ.D		
		Permit 65-roj-ex-1064 นอกนั้นปกติ	10:57	องอาจ
	Survey	*ธนาสิทธิ์สำรวจแนวท่อบางปูเหนือ ปกติ	11:12	องอาจ
	อื่นๆ	*จรัลเข้า OTS-BPI	11:29	องอาจ
	อื่นๆ	*ธนาสิทธิ์เข้าสถานีบางปู	11:30	องอาจ
	Survey	*อภิเชษฐ์สำรวจแนวท่อเหมราช ปกติ	11:35	องอาจ
	Survey	*ธนาสิทธิ์สำรวจแนวท่อแพรกษา มีงานแก้ถนนทรุดทำในฝั่งเกาะกลางถนน, ส่วนที่ ซ.TDC		
		คลองขุด เส้น BV#10 ปกติ	10:42	องอาจ
	Survey	*ศิวกรสำรวจแนวท่อนวนคร ปกติ	11:55	องอาจ
	Survey	*จรัลสำรวจแนวท่อบางพลี เส้นสวอนงานยกระดับถนน ปกติไม่กระทบแนวท่อ	12:13	องอาจ
	Survey	*ธนาสิทธิ์สำรวจแนวท่อ BPO ปกติ	12:23	องอาจ
	Survey	*ธนาสิทธิ์สำรวจแนวท่อ BHS ปกติ	12:30	องอาจ
	Survey	*ศิวกรสำรวจแนวท่อรังสิต ปกติ	14:23	องอาจ
	Survey	*ธีรศักดิ์สำรวจแนวท่อบางปะอิน เชียงราก บางจาก ปกติ	15:04	องอาจ
23-Jan-23	Alarm SCADA	*OTS-NVK ALARM HIGH PRESSURE(สูงสุด16.60 BARG) แจ้งคุณธีรศักดิ์เข้าตรวจสอบ	2:00	สิทธิกร
	Alarm SCADA	คุณธีรศักดิ์เข้าแก้ไข ALARM HIGH PRESSURE OTS-NVK เสร็จแล้วเบื้องต้น อาการยังไม่		
		หายดี ตอนเช้าจะทำการรื้อตรวจสอบอีกครั้ง	4:33	สิทธิกร
	อื่นๆ	*คุณโชตินรินทร์ แจ้งแผนเปลี่ยนชุดpart pcvA otsnvk	8:29	ฎิณห์
	Survey	*คุณ เฉลิม ทำการสำรวจแนวท่อก๊าซที่เส้น บางปูเหนือ ปกติ	9:40	ฎิณห์
	Survey	*คุณ ธนาสิทธิ์ ทำการสำรวจแนวท่อก๊าซที่เส้น บางปูใหม่ ปกติ	9:57	ฎิณห์
	Survey	*คุณ ศิวกร ทำการสำรวจแนวท่อก๊าซที่ นิคมฯบางกะดี ปกติ	10:24	ฎิณห์
	Survey	*คุณ นพดล เข้าตรวจสอบสถานีก๊าซประจำวันที่ PRS#3	10:29	ฎิณห์
	Survey	*คุณ ธนาสิทธิ์ เข้าตรวจสอบสถานีก๊าซประจำวันที่ PRS#2	10:33	ฎิณห์
	Survey	*คุณ เฉลิม เข้าตรวจสอบสถานีก๊าซประจำวันที่ BV#10	10:38	ฎิณห์
	Survey	*คุณ อภิเชษฐ์ ทำการสำรวจแนวท่อก๊าซที่ นิคมฯเหมราช WES ปกติ	10:39	ฎิณห์
	Survey	*คุณ นพดล เข้าตรวจสอบสถานีก๊าซประจำวันที่ OTS-LKB	10:53	ฎิณห์
	Survey	*คุณ นพดล ทำการสำรวจแนวท่อก๊าซที่ นิคมฯลาดกระบัง เส้น OTS-LKB ปกติ	10:56	ฎิณห์
	Survey	*คุณ เฉลิม ทำการสำรวจแนวท่อก๊าซที่เส้นแพรกษา คลองขุด TDC Steel ปกติ ถนนแพรกษา		
		มีงานแก้ถนนทรุดทำในเลนถนนฝั่งชิดเกาะกลางถนน ไม่มีผลกระทบกับท่อก๊าซฯ		
		นอกจากนี้ ปกติ	11:22	ฎิณห์

รายงานการรับแจ้งเหตุของห้องควบคุม

ว/ด/ป	ประเภทงาน	รายงานการปฏิบัติงาน	เวลา	ผู้ปฏิบัติงาน
23-Jan-23	Survey	*คุณ ธนาสิทธิ์ เข้าตรวจสอบสถานีก๊าซประจำวันที่ PRS#1	11:24	ฏิณห์
	Survey	*คุณ ศิวกร ทำการสำรวจแนวท่อก๊าซที่ นิคมฯนวนคร ปกติ	11:25	ฏิณห์
	อื่นๆ	*คุณโชตินรินทร์ เริ่มแผนเปลี่ยนชุดpart pcvA otsnvk	11:42	ฏิณห์
	Survey	*คุณ ธนาสิทธิ์ ทำการสำรวจแนวท่อก๊าซที่เส้น บางปู ปกติ มีงานเตรียมทำทางเข้าโรงงาน		
		ถิรไทย Soi11B ตอนนี้ยังไม่มีผลกระทบกับท่อก๊าซฯ แจ้งกัสโก้ รับทราบ	11:48	ฏิณห์
	Survey	*คุณ เฉลิม ทำการสำรวจแนวท่อก๊าซที่ นิคมฯแพรกษา BHS ปกติ	12:17	ฏิณห์
	Survey	*คุณ นพดล ทำการสำรวจแนวท่อก๊าซที่ นิคมฯบางพลี เส้น OTS-BPL ปกติ	13:25	ฏิณห์
	Survey	*คุณ ภาณุรักษ์ ทำการสำรวจแนวท่อก๊าซที่ นิคมฯโรจนะ งานต่อเนื่องคืนพื้นที่ตัดต่อระบบท่อ		
		160>110mm.คู่ขนานแนวท่อก๊าซเดิม160mm.Mpl โครงการวางท่อส่วนต่อขยาย F-tech		
		roj ถนน D Permit.65.roj.ex.1064 , แจ้งเริ่มเตรียมพื้นที่โครงการ monopy โรจนะ เพื่อการ		
		วางท่อ160mm. ต่อจากmpl 225 Permit.65.roj.ex.1065	13:33	ฏิณห์
	Survey	*คุณ นพดล ทำการสำรวจแนวท่อก๊าซที่ OTS BPL- นิคมอุตฯ MTH งานถมดินยกระดับถนน		
		งานไม่มีผลกระทบ นอกจากนี้ปกติ	13:46	ฏิณห์
	Survey	*คุณ ศิวกร ทำการสำรวจแนวท่อก๊าซที่เส้น รังสิต ปกติ	14:00	ฏิณห์
	Survey	*คุณ ภาณุรักษ์ ทำการสำรวจแนวท่อก๊าซที่เส้น บางปะอิน เชียงราก บางจาก ปกติ	15:57	ฏิณห์
	อื่นๆ	*คุณโชตินรินทร์ เสร็จงานเปลี่ยนชุดpart pcvA otsnvk	18:00	ฏิณห์
24-Jan-23	Survey	*คุณ เฉลิม ทำการสำรวจแนวท่อก๊าซที่เส้น บางปูเหนือ ปกติ	9:52	ฏิณห์
	Survey	*คุณ นพดล เข้าตรวจสอบสถานีก๊าซประจำวันที่ PRS#3	10:07	ฏิณห์
	Survey	*คุณ ธนาสิทธิ์ เข้าตรวจสอบสถานีก๊าซประจำวันที่ PRS#2	10:17	ฏิณห์
	Survey	*คุณ ธนาสิทธิ์ ทำการสำรวจแนวท่อก๊าซที่เส้น บางปูใหม่ ปกติ	10:17	ฏิณห์
	Survey	*คุณ ศิวกร ทำการสำรวจแนวท่อก๊าซที่ นิคมฯบางกะดี ปกติ	10:18	ฏิณห์
	Survey	*คุณ นพดล เข้าตรวจสอบสถานีก๊าซประจำวันที่ OTS-LKB	10:24	ฏิณห์
	Survey	*คุณ นพดล ทำการสำรวจแนวท่อก๊าซที่ นิคมฯลาดกระบัง เส้น OTS-LKB ปกติ	10:27	ฏิณห์
	Survey	*คุณ อภิเชษฐ์ ทำการสำรวจแนวท่อก๊าซที่ นิคมฯเหมราช WES ปกติ	10:52	ฏิณห์
	Survey	*คุณ ธนาสิทธิ์ เข้าตรวจสอบสถานีก๊าซประจำวันที่ PRS#1	11:15	ฏิณห์
	Survey	*คุณ เฉลิม เข้าตรวจสอบสถานีก๊าซประจำวันที่ BV#10	11:15	ฏิณห์
	Survey	*คุณ ศิวกร ทำการสำรวจแนวท่อก๊าซที่ นิคมฯนวนคร ปกติ	11:20	
	Survey	*คุณ ภาณุรักษ์ ทำการสำรวจแนวท่อก๊าซที่ นิคมฯโรจนะ งานต่อเนื่องคืนพื้นที่ตัดต่อระบบท่อ		
		160>110mm.คู่ขนานแนวท่อก๊าซเดิม160mm.Mpl โครงการวางท่อส่วนต่อขยาย F-tech		
		roj ถนน D Permit.65.roj.ex.1064 , แจ้งเริ่มเตรียมพื้นที่โครงการ monopy โรจนะ เพื่อการ		
		วางท่อ160mm. ต่อจากmpl 225 Permit.65.roj.ex.1065	11:25	ฏิณห์
	Survey	*คุณ เฉลิม ทำการสำรวจแนวท่อก๊าซที่เส้นแพรกษา คลองขุด TDC Steel ปกติ ถนนแพรกษา		

รายงานการรับแจ้งเหตุของห้องควบคุม

ว/ด/ป	ประเภทงาน	รายงานการปฏิบัติงาน	เวลา	ผู้ปฏิบัติงาน
24-Jan-23		มีงานแก้ถนนทรุดทำในเลนถนนฝั่งชิดเกาะกลางถนน ไม่มีผลกระทบกับท่อก๊าซฯ		
		นอกจากนี้ ปกติ	11:30	ฏิณห์
	Survey	*คุณ ธนาสิทธิ์ ทำการสำรวจแนวท่อก๊าซที่เส้น บางปู ปกติ	11:39	ฏิณห์
	Survey	*คุณ เฉลิม ทำการสำรวจแนวท่อก๊าซที่ นิคมฯแพรกษา BHS ปกติ	11:40	ฏิณห์
	Survey	*คุณ นพดล ทำการสำรวจแนวท่อก๊าซที่ นิคมฯบางพลี เส้น SWAN OTS-BPL ปกติ	13:28	ฏิณห์
	Survey	*คุณ ศิวกร ทำการสำรวจแนวท่อก๊าซที่เส้น รังสิต ปกติ	13:45	ฏิณห์
	Survey	*คุณ นพดล ทำการสำรวจแนวท่อก๊าซที่ OTS BPL- นิคมอุตฯ MTH งานถมดินยกระดับถนน		
		งานไม่มีผลกระทบ นอกจากนี้ปกติ	14:00	ฏิณห์
	Survey	*คุณ ภาณุรักษ์ ทำการสำรวจแนวท่อก๊าซที่เส้น บางปะอิน เชียงราก บางจาก ปกติ	15:38	ฏิณห์
	Permit	*คุณ ธนาสิทธิ์ แจ้งงานขุดซ่อมท่อน้ำประปาปากซอย 12B ถนนพัฒนา1 ของ บ.กัสโก้ บางปู		
		Permit No.66-BPO-EX-0523	17:23	ฏิณห์
25-Jan-23	Survey	*คุณ เฉลิม ทำการสำรวจแนวท่อก๊าซที่เส้น บางปูเหนือ ปกติ	9:40	ฏิณห์
	Survey	*คุณ ธนาสิทธิ์ เข้าตรวจสอบสถานีก๊าซประจำวันที่ PRS#1	10:16	ฏิณห์
	Survey	*คุณ ศิวกร ทำการสำรวจแนวท่อก๊าซที่เส้น รังสิต ปกติ	10:42	ฏิณห์
	Survey	*คุณ เฉลิม เข้าตรวจสอบสถานีก๊าซประจำวันที่ BV#10	10:45	ฏิณห์
	Permit	*คุณ อภิเชษฐ์ แจ้งงานwater jet หาแนวท่อก๊าซsteel pipe 8"เพื่อเก็บข้อมูลทำแบบงานโครง		
		การวางสายFiber Opticบริเวณหน้าสถานีก๊าซOTS Permit 66-WES-EX-290	10:50	ฏิณห์
	Survey	*คุณ นพดล เข้าตรวจสอบสถานีก๊าซประจำวันที่ OTS-LKB	11:00	ฏิณห์
	Survey	*คุณ นพดล ทำการสำรวจแนวท่อก๊าซที่ นิคมฯลาดกระบัง เส้น OTS-LKB ปกติ	11:00	ฏิณห์
	Survey	*คุณ ธนาสิทธิ์ เข้าตรวจสอบสถานีก๊าซประจำวันที่ PRS#2	11:06	ฏิณห์
	Survey	*คุณ ธนาสิทธิ์ ทำการสำรวจแนวท่อก๊าซที่เส้น บางปู ปกติ	11:08	ฏิณห์
	PM	*คุณศิริโรจน์ แจ้งเข้าทำ PM Cal.Test flow com OTS -LKB	11:18	ฏิณห์
	Survey	*คุณ ธนาสิทธิ์ ทำการสำรวจแนวท่อก๊าซที่เส้น บางปูใหม่ ปกติ	11:39	ฏิณห์
	Survey	*คุณ ศิวกร ทำการสำรวจแนวท่อก๊าซที่ นิคมฯบางกะดี ปกติ	11:43	ฏิณห์
	อื่นๆ	*คุณ เฉลิม แจ้งบ.กรีนไลท์ ทำท่อประปาแตกถ.แพรกษา เข้าไปตรวจสอบแล้ว ขุดโดนท่อ		
		serviceเข้าบ้าน กม.8+825 ร้านนวดไออุ่นบุษบา2 อยู่ระดับผิวดิน ประมาณ20cm.ห่างท่อ		
		ก๊าซประมาณ3.5ม.ไม่กระทบ (ท่อก๊าซอยู่ในถนน)	11:53	ฏิณห์
	Survey	*คุณ เฉลิม ทำการสำรวจแนวท่อก๊าซที่เส้นแพรกษา คลองขุด TDC Steel ปกติ ถนนแพรกษา		
		มีงานแก้ถนนทรุดทำในเลนถนนฝั่งชิดเกาะกลางถนน ไม่มีผลกระทบกับท่อก๊าซฯ		
		นอกจากนี้ ปกติ	11:57	ฏิณห์
	Survey	*คุณ ภาณุรักษ์ ทำการสำรวจแนวท่อก๊าซที่เส้น บางปะอิน เชียงราก บางจาก ปกติ	12:25	ฏิณห์
	Survey	*คุณ เฉลิม ทำการสำรวจแนวท่อก๊าซที่ นิคมฯแพรกษา BHS ปกติ	12:32	ฏิณห์

รายงานการรับแจ้งเหตุของห้องควบคุม

ว/ด/ป	ประเภทงาน	รายงานการปฏิบัติงาน	เวลา	ผู้ปฏิบัติงาน
25-Jan-23	Survey	*คุณ นพดล ทำการสำรวจแนวท่อก๊าซที่ นิคมฯบางพลี เส้น SWAN OTS-BPL ปกติ	13:21	ฏิณห์
	Survey	*คุณ นพดล ทำการสำรวจแนวท่อก๊าซที่ OTS BPL- นิคมอุตฯ MTH ปกติ	13:41	ฏิณห์
	Survey	*คุณ ศิวกร ทำการสำรวจแนวท่อก๊าซที่ นิคมฯนวนคร ปกติ	14:10	ฏิณห์
	Survey	*คุณ ภาณุรักษ์ ทำการสำรวจแนวท่อก๊าซที่ นิคมฯโรจนะ งานต่อเนื่องคืนพื้นที่ตัดต่อระบบท่อ		
		160>110mm.คู่ขนานแนวท่อก๊าซเดิม160mm.Mpl โครงการวางท่อส่วนต่อขยาย F-tech		
		roj ถนน D Permit.65.roj.ex.1064 , แจ้งเริ่มเตรียมพื้นที่โครงการ monopy โรจนะ เพื่อการ		
		วางท่อ160mm. ต่อจากmpl 225 Permit.65.roj.ex.1065	14:13	ฏิณห์
	PM	*คุณศิริโรจน์ แจ้งเสร็จงานทำ PM Cal.Test flow com OTS -LKB	17:16	ฏิณห์
26-Jan-23	Survey	*คุณ เฉลิม ทำการสำรวจแนวท่อก๊าซที่เส้น บางปูเหนือ ปกติ	9:51	ฏิณห์
	Survey	*คุณ เฉลิม เข้าตรวจสอบสถานีก๊าซประจำวันที่ BV#10	10:10	ฏิณห์
	Survey	*คุณ นพดล เข้าตรวจสอบสถานีก๊าซประจำวันที่ PRS#3	10:18	ฏิณห์
	Survey	*คุณ นพดล เข้าตรวจสอบสถานีก๊าซประจำวันที่ OTS-LKB	10:28	ฏิณห์
	Survey	*คุณ นพดล ทำการสำรวจแนวท่อก๊าซที่ นิคมฯลาดกระบัง เส้น OTS-LKB ปกติ	10:30	ฏิณห์
	Survey	*คุณ ธนาสิทธิ์ ทำการสำรวจแนวท่อก๊าซที่เส้น บางปูใหม่ ปกติ	10:37	ฏิณห์
	Survey	*คุณ ธนาสิทธิ์ เข้าตรวจสอบสถานีก๊าซประจำวันที่ PRS#2	10:37	ฏิณห์
	Survey	*คุณ ศิวกร ทำการสำรวจแนวท่อก๊าซที่ นิคมฯนวนคร เข้าร่วมตรวจสอบชี้แนวท่อก๊าซ 12”		
		Mpl ด้านหลังนิคม โครงการงานก่อสร้างรถไฟฟ้าความเร็วสูงตรวจสอบเบื้องต้น ห่างจากแนว		
		เสาฐานรากคอนกรีตรถไฟอยู่ 2.50m. บริเวณอื่นปกติ	11:10	ฏิณห์
	Survey	*คุณ ธนาสิทธิ์ เข้าตรวจสอบสถานีก๊าซประจำวันที่ PRS#1	11:16	ฏิณห์
	Survey	*คุณ ภาณุรักษ์ ทำการสำรวจแนวท่อก๊าซที่เส้น เชียงราก บางจาก ปกติ	11:23	ฏิณห์
	Survey	*คุณ เฉลิม ทำการสำรวจแนวท่อก๊าซที่เส้นแพรกษา คลองขุด TDC Steel ปกติ ถนนแพรกษา		
		มีงานแก้ถนนทรุดทำในเลนถนนฝั่งชิดเกาะกลางถนน ไม่มีผลกระทบกับท่อก๊าซฯ		
		นอกจากนี้ ปกติ	11:55	ฏิณห์
	Survey	*คุณ ภาณุรักษ์ ทำการสำรวจแนวท่อก๊าซที่เส้น เชียงราก ปกติ	11:57	ฏิณห์
	Survey	*คุณ เฉลิม ทำการสำรวจแนวท่อก๊าซที่ นิคมฯแพรกษา BHS ปกติ	12:42	ฏิณห์
	Survey	*คุณ อภิเชษฐ์ แจ้งงานwater jet หาแนวท่อก๊าซsteel pipe 8”เพื่อเก็บข้อมูลทำแบบงานโครง		
		การวางสายFiber Opticบริเวณหน้าสถานีก๊าซOTS Permit 66-WES-EX-290	13:14	ฏิณห์
	Survey	*คุณ นพดล ทำการสำรวจแนวท่อก๊าซที่ นิคมฯบางพลี เส้น SWAN OTS-BPL ปกติ	13:36	ฏิณห์
	Survey	*คุณ ศิวกร ทำการสำรวจแนวท่อก๊าซที่เส้น รังสิต ปกติ	13:56	ฏิณห์
	Survey	*คุณ ธนาสิทธิ์ ทำการสำรวจแนวท่อก๊าซที่เส้น บางปู ปกติ	14:06	ฏิณห์
	Survey	*คุณ ศิวกร ทำการสำรวจแนวท่อก๊าซที่ นิคมฯบางกะดี ปกติ	14:55	ฏิณห์
	Survey	*คุณ ภาณุรักษ์ ทำการสำรวจแนวท่อก๊าซที่ นิคมฯโรจนะงานเตรียมพื้นที่วางท่อโครงการ		

รายงานการรับแจ้งเหตุของห้องควบคุม

ว/ด/ป	ประเภทงาน	รายงานการปฏิบัติงาน	เวลา	ผู้ปฏิบัติงาน
26-Jan-23		monopy โรจนะ เพื่อการวางท่อ160mm. ต่อจากmpl 225mm.โดยเริ่มทำบ่อsheet pileจาก		
		ด้านในโครงการก่อนPermit.65.roj.ex.1065	14:59	ฏิณห์
27-Jan-23	PM	*คุณ โชตินรินทร์ แจ้งวันนี้มีแผนเข้า PM สถานี PRS#4	9:18	สิทธิกร
	Survey	*คุณ สุพรรณ ทำการสำรวจแนวท่อก๊าซที่ นิคมฯแพรกษา BHS ปกติ	9:58	สิทธิกร
	Survey	*คุณ พลวัตร เข้าตรวจสอบสถานีก๊าซประจำวันที่ PRS#3	10:11	สิทธิกร
	Survey	*คุณ พลวัตร เข้าตรวจสอบสถานีก๊าซประจำวันที่ OTS-LKB	10:26	สิทธิกร
	Survey	*คุณ พลวัตร ทำการสำรวจแนวท่อก๊าซที่ นิคมฯลาดกระบัง เส้น OTS-LKB ปกติ	10:33	สิทธิกร
	Survey	*คุณ ธนาสิทธิ์ ทำการสำรวจแนวท่อก๊าซที่เส้น บางปูใหม่ ปกติ	10:35	สิทธิกร
	Survey	*คุณ ธนาสิทธิ์ เข้าตรวจสอบสถานีก๊าซประจำวันที่ PRS#2	10:35	สิทธิกร
	Survey	*คุณ ศิวกร ทำการสำรวจแนวท่อก๊าซที่ นิคมฯบางกะดี ปกติ	10:37	สิทธิกร
	Survey	*คุณ เฉลิม ทำการสำรวจแนวท่อก๊าซที่เส้น บางปูเหนือ ปกติ	10:39	สิทธิกร
	Survey	*คุณ เฉลิม เข้าตรวจสอบสถานีก๊าซประจำวันที่ BV#10	11:16	สิทธิกร
	Survey	*คุณ ธนาสิทธิ์ เข้าตรวจสอบสถานีก๊าซประจำวันที่ PRS#1	11:30	สิทธิกร
	Survey	*คุณ อภิเชษฐ์ ทำการสำรวจแนวท่อก๊าซที่ นิคมฯเหมราช WES ปกติ	11:43	สิทธิกร
	Survey	*คุณ ศิวกร ทำการสำรวจแนวท่อก๊าซที่ นิคมฯนวนคร ปกติ	11:49	สิทธิกร
	Survey	*คุณ ธนาสิทธิ์ ทำการสำรวจแนวท่อก๊าซที่นิคมฯ บางปู ปกติ	11:50	สิทธิกร
	Survey	*คุณ ภาณุรักษ์ ทำการสำรวจแนวท่อก๊าซที่ นิคมฯโรจนะงานเตรียมพื้นที่วางท่อโครงการ		
		monopy โรจนะ เพื่อการวางท่อ160mm. ต่อจากmpl 225mm.โดยเริ่มทำบ่อsheet pileจาก		
		ด้านในโครงการก่อนPermit.65.roj.ex.1065	12:18	สิทธิกร
	Survey	*คุณ เฉลิม ทำการสำรวจแนวท่อก๊าซที่เส้นแพรกษา คลองขุด TDC Steel ปกติ ถนนแพรกษา		
		มีงานแก้ถนนทรุดทำในเลนถนนฝั่งชิดเกาะกลางถนน ไม่มีผลกระทบกับท่อก๊าซฯ		
		นอกจากนี้ ปกติ	12:21	สิทธิกร
	Permit	*คุณ เฉลิม แจ้งงานขุดซ่อมประปาหน้ากรมชล ตำหรุ ซอยทรัพย์รุ่งเรือง ถ.สุขุมวิท		
		ตาม Permit.66-BPM-EX-0617	13:26	สิทธิกร
	Survey	*คุณ พลวัตร ทำการสำรวจแนวท่อก๊าซที่ นิคมฯบางพลี เส้น SWAN,OTS-BPL, MTH ปกติ	13:28	สิทธิกร
	Survey	*คุณ ศิวกร ทำการสำรวจแนวท่อก๊าซที่เส้น รังสิต ปกติ	14:18	สิทธิกร
	Survey	*คุณ ภาณุรักษ์ ทำการสำรวจแนวท่อก๊าซที่เส้น บางปะอิน เชียงราก บางจาก ปกติ	16:07	สิทธิกร
28-Jan-23	Survey	*คุณ เฉลิม ทำการสำรวจแนวท่อก๊าซที่เส้น บางปูเหนือ ปกติ	9:38	สิทธิกร
	PM	*คุณ พลวัตร แจ้งเข้าทำ PM Diag สถานี OTS-BPL	10:00	สิทธิกร
	Permit	*คุณ เฉลิม แจ้งงานถนนแพรกษามีงานแก้ถนนทรุดทำในเลนถนนฝั่งแนวท่อก๊าซ -ขุดรื้อชั้น		
		ยางเดิม กม.8+050-กม.8+420ตาม Permit.66-BPM-EX-0618	10:19	สิทธิกร

รายงานการรับแจ้งเหตุของห้องควบคุม

ว/ด/ป	ประเภทงาน	รายงานการปฏิบัติงาน	เวลา	ผู้ปฏิบัติงาน
28-Jan-23	Survey	*คุณ สมชาย ทำการสำรวจแนวท่อก๊าซในนิคมอุตฯบางพลี SWAN - OTS BPL ปกติ	10:26	สิทธิกร
	Survey	*คุณ สมชาย ทำการสำรวจแนวท่อก๊าซ OTS BPL- นิคมอุตฯ MTH ปกติ	10:26	สิทธิกร
	Survey	*คุณ อภิเชษฐ์ ทำการสำรวจแนวท่อก๊าซที่ นิคมฯเหมราช WES ปกติ	10:52	สิทธิกร
	Survey	*คุณ เฉลิม เข้าตรวจสอบสถานีก๊าซประจำวันที่ PRS#1	10:59	สิทธิกร
	Survey	*คุณ พิทักษ์พล ทำการสำรวจแนวท่อก๊าซที่ นิคมฯนวนคร ปกติ	11:14	สิทธิกร
	Survey	*คุณ สมชาย เข้าตรวจสอบสถานีก๊าซประจำวันที่ PRS#3	11:33	สิทธิกร
	Survey	*คุณ เฉลิม ทำการสำรวจแนวท่อก๊าซที่ นิคมฯแพรกษา BHS ปกติ	11:36	สิทธิกร
	Survey	*คุณ ภาณุรักษ์ ทำการสำรวจแนวท่อก๊าซที่ นิคมฯโรจนะงานเตรียมพื้นที่วางท่อโครงการ		
		monopy โรจนะ เพื่อการวางท่อ160mm. ต่อจากmpl 225mm.โดยเริ่มทำบ่อsheet pileจาก		
		ด้านในโครงการก่อนPermit.65.roj.ex.1065	11:43	สิทธิกร
	Survey	*คุณ เฉลิม เข้าตรวจสอบสถานีก๊าซประจำวันที่ PRS#2	11:49	สิทธิกร
	Survey	*คุณ สมชาย เข้าตรวจสอบสถานีก๊าซประจำวันที่ OTS-LKB	11:59	สิทธิกร
	Survey	*คุณ สมชาย ทำการสำรวจแนวท่อก๊าซที่ นิคมฯลาดกระบัง เส้น OTS-LKB ปกติ	11:59	สิทธิกร
	Survey	*คุณ เฉลิม ทำการสำรวจแนวท่อก๊าซที่นิคมฯ บางปู ปกติ	12:08	สิทธิกร
	PM	*คุณ พลวัตร แจ้งเสร็จงานเข้าทำ PM Diag สถานี OTS-BPL	12:10	สิทธิกร
	Survey	*คุณ เฉลิม ทำการสำรวจแนวท่อก๊าซที่เส้น บางปูใหม่ ปกติ	12:47	สิทธิกร
	Survey	*คุณ พิทักษ์พล ทำการสำรวจแนวท่อก๊าซที่ นิคมฯบางกะดี ปกติ	12:51	สิทธิกร
	PM	*คุณ จรัล แจ้งเข้าทำ PM Diag สถานี OTS-BV#10	13:00	สิทธิกร
	Survey	*คุณ พิทักษ์พล ทำการสำรวจแนวท่อก๊าซที่เส้น รังสิต ปกติ	14:16	สิทธิกร
	PM	*คุณ จรัล แจ้งเสร็จงานเข้าทำ PM Diag สถานี OTS-BV#10	15:00	สิทธิกร
	Survey	*คุณ ภาณุรักษ์ ทำการสำรวจแนวท่อก๊าซที่เส้น บางปะอิน เชียงราก บางจาก ปกติ	15:06	สิทธิกร
29-Jan-23	Permit	*คุณ ธนาสิทธิ์ แจ้งงานขุดซ่อมท่อน้ำประปาปากซอย 12B ถนนพัฒนา 1 ของ บ.กัสโก้		
		บางปู Permit No.EX-0523	8:18	สิทธิกร
	Survey	*คุณ เฉลิม ทำการสำรวจแนวท่อก๊าซที่เส้น บางปูเหนือ ปกติ	9:56	สิทธิกร
	Survey	*คุณ สมชาย เข้าตรวจสอบสถานีก๊าซประจำวันที่ OTS-BPL	10:05	สิทธิกร
	Survey	*คุณ สมชาย ทำการสำรวจแนวท่อก๊าซที่ นิคมฯบางพลี เส้น SWAN,OTS-BPL, MTH ปกติ	10:24	สิทธิกร
	Survey	*คุณ ภาณุรักษ์ ทำการสำรวจแนวท่อก๊าซที่เส้น เชียงราก บางจาก ปกติ	10:25	สิทธิกร
	Survey	*คุณ เฉลิม เข้าตรวจสอบสถานีก๊าซประจำวันที่ BV#10	10:28	สิทธิกร
	Survey	*คุณ พิทักษ์พล ทำการสำรวจแนวท่อก๊าซที่ นิคมฯนวนคร ปกติ	10:41	สิทธิกร
	Permit	*คุณ อภิเชษฐ์ แจ้งงานขุดซ่อมท่อน้ำประปาขนาด200mm.ใกล้แนวท่อก๊าซHDPE110MM.		
		บริเวณบ่อวาล์ว170,171 Permit 66-WES-EX-0291	10:42	สิทธิกร
	Survey	*คุณ อภิเชษฐ์ ทำการสำรวจแนวท่อก๊าซที่ นิคมฯเหมราช WES มีงานตาม Permit.66-WES-		

รายงานการรับแจ้งเหตุของห้องควบคุม

ว/ด/ป	ประเภทงาน	รายงานการปฏิบัติงาน	เวลา	ผู้ปฏิบัติงาน
29-Jan-23		EX-0291 นอกจากนี้ปกติ	10:42	สิทธิกร
	Survey	*คุณ เฉลิม เข้าตรวจสอบสถานีก๊าซประจำวันที่ PRS#1	11:19	สิทธิกร
	Survey	*คุณ เฉลิม ทำการสำรวจแนวท่อก๊าซที่เส้นแพรกษา คลองขุด TDC Steel BV#10 ปกติ		
		ถนนแพรกษามีงานแก้ถนนทรุดทำในเลนถนนฝั่งแนวท่อก๊าซ -งานขุดรื้อชั้นหินคลุกเดิม		
		กม.8+050-8+200 -งานขุดรื้อชั้นทรายเดิม กม.8+200-8+420 -งานคันหินรางตื้น กม.8+		
		500-8+875 Permit No.66-BPO-EX-0618 นอกจากนี้ ปกติ	11:21	สิทธิกร
	Survey	*คุณ สมชาย เข้าตรวจสอบสถานีก๊าซประจำวันที่ PRS#3	11:33	สิทธิกร
	Survey	*คุณ เฉลิม ทำการสำรวจแนวท่อก๊าซที่ นิคมฯแพรกษา BHS ปกติ	11:49	สิทธิกร
	Survey	*คุณ สมชาย เข้าตรวจสอบสถานีก๊าซประจำวันที่ OTS-LKB	11:51	สิทธิกร
	Survey	*คุณ เฉลิม เข้าตรวจสอบสถานีก๊าซประจำวันที่ PRS#2	12:00	สิทธิกร
	Survey	*คุณ พิทักษ์พล ทำการสำรวจแนวท่อก๊าซที่ นิคมฯบางกะดี ปกติ	12:15	สิทธิกร
	อื่นๆ	*คุณ นิติชัย แจ้งโหลด ข้อมูล Billing โรงงาน Goodyear พร้อมเปลี่ยนแบต AMR	12:22	สิทธิกร
	Survey	*คุณ สมชาย ทำการสำรวจแนวท่อก๊าซที่ นิคมฯลาดกระบัง เส้น OTS-LKB ปกติ	12:23	สิทธิกร
	Survey	*คุณ เฉลิม ทำการสำรวจแนวท่อก๊าซที่นิคมฯ บางปู มีงานตาม Permit No.66-BPO-		
		EX-0523 นอกจากนี้ปกติ	12:24	สิทธิกร
	Survey	*คุณ ภาณุรักษ์ ทำการสำรวจแนวท่อก๊าซที่เส้น บางปะอิน ปกติ	13:04	สิทธิกร
	Survey	*คุณ เฉลิม ทำการสำรวจแนวท่อก๊าซที่เส้น บางปูใหม่ ปกติ	13:06	สิทธิกร
	อื่นๆ	*คุณ อภิเชษฐ์ แจ้งเข้าห้อง RTU OTS-WES เพื่อเข้าไปวัดค่า CP	13:29	สิทธิกร
	Survey	*คุณ ภาณุรักษ์ ทำการสำรวจแนวท่อก๊าซที่ นิคมฯโรจนะงานเตรียมพื้นที่วางท่อโครงการ		
		monopy โรจนะ เพื่อการวางท่อ160mm. ต่อจากmpl 225mm.โดยเริ่มทำบ่อsheet pileจาก		
		ด้านในโครงการก่อนPermit.65.roj.ex.1065	14:35	สิทธิกร
	Permit	*คุณ ธนาสิทธิ์ แจ้งงานขุดซ่อมท่อน้ำประปาหน้า บ.MCD Soi 14B อีก 1 จุด ของ บ.กัสโก้		
		บางปู Permit No.EX-0523	14:39	สิทธิกร
	Survey	*คุณ พิทักษ์พล ทำการสำรวจแนวท่อก๊าซที่เส้น รังสิต ปกติ	14:51	สิทธิกร
30-Jan-23	อื่นๆ	*คุณ ศักดิ์สิทธิ์ แจ้งขออนุญาตเข้าots นวนคร เพื่อแก้ไขทิ่วในห้องเติมกลิ่นOdorant	9:58	สิทธิกร
	Survey	*คุณ เฉลิม ทำการสำรวจแนวท่อก๊าซที่เส้น บางปูเหนือ ปกติ	9:59	สิทธิกร
	Survey	*คุณ ธนาสิทธิ์ เข้าตรวจสอบสถานีก๊าซประจำวันที่ PRS#2	10:05	สิทธิกร
	Survey	*คุณ เฉลิม แจ้งงานถนนแพรกษามีงานแก้ถนนทรุดทำในเลนถนนฝั่งแนวท่อก๊าซ -ขุดรื้อชั้น		
		หินคลุกเดิม กม.8+050-8+200-งานขุดรื้อชั้นทรายเดิม กม.8+200-8+350 Permit No.66-		
		BPO-EX-0618	10:06	สิทธิกร
	Survey	*คุณ ศิวกร ทำการสำรวจแนวท่อก๊าซที่ นิคมฯบางกะดี ปกติ	10:23	สิทธิกร
	Survey	*คุณ นพดล เข้าตรวจสอบสถานีก๊าซประจำวันที่ PRS#3	10:28	สิทธิกร

รายงานการรับแจ้งเหตุของห้องควบคุม

ว/ด/ป	ประเภทงาน	รายงานการปฏิบัติงาน	เวลา	ผู้ปฏิบัติงาน
30-Jan-23	Survey	*คุณ นพดล เข้าตรวจสอบสถานีก๊าซประจำวันที่ OTS-LKB	10:41	สิทธิกร
	Survey	*คุณ เฉลิม เข้าตรวจสอบสถานีก๊าซประจำวันที่ BV#10	10:41	สิทธิกร
	Survey	*คุณ นพดล ทำการสำรวจแนวท่อก๊าซที่ นิคมฯลาดกระบัง เส้น OTS-LKB ปกติ	10:43	สิทธิกร
	อื่นๆ	*คุณ อภิเชษฐ์ แจ้งเข้าห้อง RTU OTS-WES เพื่อเข้าไปวัดค่า CP	10:48	สิทธิกร
	อื่นๆ	*คุณ พลวัตร แจ้งงานติดตั้ง ground Bonding ที่บริษัท Ampas Soi3A BPO	11:32	สิทธิกร
	Survey	*คุณ ธนาสิทธิ์ เข้าตรวจสอบสถานีก๊าซประจำวันที่ PRS#1	11:33	สิทธิกร
	Survey	*คุณ ธนาสิทธิ์ ทำการสำรวจแนวท่อก๊าซที่นิคมฯ บางปู ปกติ	11:33	สิทธิกร
	Survey	*คุณ ศิวกร ทำการสำรวจแนวท่อก๊าซที่ นิคมฯนวนคร ปกติ	11:36	สิทธิกร
	Survey	*คุณ เฉลิม ทำการสำรวจแนวท่อก๊าซที่เส้น คลองขุด TDC Steel BV#10 ปกติ		
		แพรกษา มีงานตาม Permit No.66-BPO-EX-0618 นอกจากนี้ปกติ	11:50	สิทธิกร
	Survey	*คุณ ธนาสิทธิ์ ทำการสำรวจแนวท่อก๊าซที่เส้น บางปูใหม่ ปกติ	11:54	สิทธิกร
	อื่นๆ	*คุณ สุพรรณ แจ้งงาน Internal Pipe ที่ Ampas 8 A BPO	12:06	สิทธิกร
	Survey	*คุณ เฉลิม ทำการสำรวจแนวท่อก๊าซที่ นิคมฯแพรกษา BHS ปกติ	12:26	สิทธิกร
	Survey	*คุณ ภาณุรักษ์ ทำการสำรวจแนวท่อก๊าซที่ นิคมฯโรจนะงานเตรียมพื้นที่วางท่อโครงการ		
		monopy โรจนะ เพื่อการวางท่อ160mm. ต่อจากmpl 225mm.โดยเริ่มทำบ่อsheet pileจาก		
		ด้านในโครงการก่อนPermit.65.roj.ex.1065,งานเตรียมพื้นที่วงท่อโครงการ kingbord ไม่มี		
		ผลกระทบต่อระบบ	12:35	สิทธิกร
	อื่นๆ	*คุณ พิทักษ์พล แจ้งช่วงบ่าย2เป็นต้นไปจะมีงาน audit ots rstและงาน pm	13:20	สิทธิกร
	Survey	*คุณ นพดล ทำการสำรวจแนวท่อก๊าซที่ นิคมฯบางพลี เส้น SWAN OTS-BPL ปกติ	13:24	สิทธิกร
	Survey	*คุณ อภิเชษฐ์ ทำการสำรวจแนวท่อก๊าซที่ นิคมฯเหมราช WES ปกติ	13:25	สิทธิกร
	อื่นๆ	*คุณ ธีรศักดิ์ แจ้งงานแก้ไข Tube ห้องเติมกลิ่น ots nvk เรียบร้อยแล้ว	13:34	สิทธิกร
	Survey	*คุณ นพดล ทำการสำรวจแนวท่อก๊าซที่ OTS BPL- นิคมอุตฯ MTH ปกติ	13:53	สิทธิกร
	Survey	*คุณ ภาณุรักษ์ ทำการสำรวจแนวท่อก๊าซที่เส้น บางปะอิน บางจาก ปกติ	14:18	สิทธิกร
	Survey	*คุณ ภาณุรักษ์ ทำการสำรวจแนวท่อก๊าซที่เส้น เชียงราก ปกติ	14:32	สิทธิกร
	Survey	*คุณ ศิวกร ทำการสำรวจแนวท่อก๊าซที่เส้น รังสิต ปกติ	14:34	สิทธิกร
	อื่นๆ	*คุณ พลวัตร แจ้งงานต่อเนื่องจากAmpas soi3A ทำสีท่อใส่TEFLON เปลี่ยนu U-bolt		
		ใหม่ที่ Ampas Soi7C BPO	15:46	สิทธิกร
	Emergency	*เกิดเหตุเพลิงไหม้ ซอยเทศบาลบางปู 69(สามห่วง) ภายในหมู่บ้านยั่งยืน ไม่มีผลกระทบ		
		ต่อระบบท่อและระบบจัดจำหน่ายก๊าซธรรมชาติของบริษัท	16:00	สิทธิกร
	อื่นๆ	*คุณ พลวัตร แจ้งวันนี้งานที่Ampas Soi3A , Soi7C งานติดตั้ง ground Bonding ใส่Teflon		
		เปลี่ยนu U-bolt ขัดสนิมทำสีรองพื้นไว้ก่อน พรุ่งนี้เก็บงานต่อ	16:19	สิทธิกร
	PM	*คุณ พิทักษ์พล แจ้ง ots rst Pm เสร็จแล้ว	17:44	สิทธิกร

รายงานการรับแจ้งเหตุของห้องควบคุม

ว/ด/ป	ประเภทงาน	รายงานการปฏิบัติงาน	เวลา	ผู้ปฏิบัติงาน
31-Jan-23	Survey	*คุณ เฉลิม ทำการสำรวจแนวท่อก๊าซที่เส้น บางปูเหนือ ปกติ	9:38	สุเมธ
	Permit	*คุณ เฉลิม แจ้งถนนแพรกษา มีงานแก้ถนนทรุด ทำในเลนถนนฝั่งแนวท่อก๊าซ งานขุดรื้อชั้น		
		ทรายเดิม กม.8+50-กม.8+200 ตาม Permit 66-BPO-EX-0618	9:57	สุเมธ
	Survey	*คุณ นพดล เข้าตรวจสอบสถานีก๊าซประจำวันที่ PRS#3	10:10	สุเมธ
	Survey	*คุณ ธนาสิทธิ์ เข้าตรวจสอบสถานีก๊าซประจำวันที่ PRS#2	10:15	สุเมธ
	Survey	*คุณ ศิวกร ทำการสำรวจแนวท่อก๊าซที่ นิคมฯบางกะดี ปกติ	10:20	สุเมธ
	อื่นๆ	*คุณ สุริยะ เข้า OTS-LKB ทำการติดตั้ง Auto Switch ไฟส่องสว่าง	10:22	สุเมธ
	Survey	*คุณ นพดล เข้าตรวจสอบสถานีก๊าซประจำวันที่ OTS-LKB	10:24	สุเมธ
	Survey	*คุณ นพดล ทำการสำรวจแนวท่อก๊าซที่ นิคมฯลาดกระบัง เส้น OTS-LKB ปกติ	10:25	สุเมธ
	Survey	*คุณ เฉลิม เข้าตรวจสอบสถานีก๊าซประจำวันที่ BV#10	10:47	สุเมธ
	Survey	*คุณ ธนาสิทธิ์ เข้าตรวจสอบสถานีก๊าซประจำวันที่ PRS#1	10:59	สุเมธ
	Survey	*คุณ ธนาสิทธิ์ ทำการสำรวจแนวท่อก๊าซที่ นิคมฯบางปู ปกติ	11:18	สุเมธ
	Survey	*คุณ ศิวกร ทำการสำรวจแนวท่อก๊าซที่เส้น รังสิต ปกติ	11:22	สุเมธ
	Survey	*คุณ เฉลิม ทำการสำรวจแนวท่อก๊าซที่เส้น แพรกษา มีงานตาม Permit 66-BPO-EX-0618		
		ส่วนที่ ซ.TDC คลองขุด เส้น BV#10 ปกติ	11:51	สุเมธ
	Survey	*คุณ ธนาสิทธิ์ ทำการสำรวจแนวท่อก๊าซที่เส้น บางปูใหม่ ปกติ	11:52	สุเมธ
	Survey	*คุณ เฉลิม ทำการสำรวจแนวท่อก๊าซที่ นิคมฯแพรกษา BHS ปกติ	12:09	สุเมธ
	Survey	*คุณ อภิเชษฐ์ ทำการสำรวจแนวท่อก๊าซที่ นิคมฯเหมราช WES ปกติ	12:10	สุเมธ
	Survey	*คุณ ภาณุรักษ์ ทำการสำรวจแนวท่อก๊าซที่ นิคมฯโรจนะ งานเตรียมพื้นที่วางท่อโครงการ		
		Monopy เพื่อการวางท่อ 160 มม.ต่อจากท่อเมน 225 มม.โดยเริ่มทำบ่อ Sheet Pile จาก		
		ด้านในโครงการก่อน ตาม Permit 66-roj-ex-1065, เตรียมพื้นที่วางท่อโครงการ Kingbord		
		ทำบ่อรับ HDD เจาะนำช่วงลอดสะพาน ไม่มีผลกระทบต่อระบบท่อเดิม นอกนั้นปกติ	12:45	สุเมธ
	Survey	*คุณ นพดล ทำการสำรวจแนวท่อก๊าซที่ นิคมฯบางพลี เส้น OTS-BPL ปกติ	13:30	สุเมธ
	Survey	*คุณ นพดล ทำการสำรวจแนวท่อก๊าซที่ เส้น OTS-BPL, M-Thai ปกติ	13:48	สุเมธ
	อื่นๆ	*คุณ ศิวกร แจ้งทำการจ่ายก๊าซเข้าสถานี (Inlet) บริษัท ทูฟซูด นิคมฯนวนคร (SV225 อยู่ใน		
		สถานะเปิด) Permit 66-nvk-ht-0068	14:33	สุเมธ
	Survey	*คุณ ศิวกร ทำการสำรวจแนวท่อก๊าซที่ นิคมฯนวนคร มีงานตาม Permit 66-nvk-ht-0066		
		นอกนั้นปกติ	14:33	สุเมธ
	Permit	*คุณ เฉลิม แจ้งงานขุดซ่อมท่อประปาแตก ซ.7C ทางเข้าหน้า บ.ไอพีวัน Permit 66-BPO-		
		EX-0619	14:40	สุเมธ
	อื่นๆ	*คุณ สุริยะ แจ้งงานติดตั้ง Auto Switch ไฟส่องสว่างที่ OTS-LKB เสร็จสิ้นแล้ว	14:40	สุเมธ
	Survey	*คุณ ภาณุรักษ์ ทำการสำรวจแนวท่อก๊าซที่เส้น เชียงราก บางจาก บางปะอิน ปกติ	15:25	สุเมธ

รายงานการรับแจ้งเหตุของห้องควบคุม

ว/ด/ป	ประเภทงาน	รายงานการปฏิบัติงาน	เวลา	ผู้ปฏิบัติงาน
01-Feb-23	อื่นๆ	*คุณ ศิริโรจน์ เข้าทำการตัดยอดการใช้ก๊าซพื้นที่ โซนใต้	8:52	สุเมธ
	อื่นๆ	*คุณ สุริยะ เข้าทำการตัดยอดการใช้ก๊าซพื้นที่ โซนเหนือ	9:12	สุเมธ
	อื่นๆ	*คุณ โชตินรินทร์ แจ้งเวลา 9.30 น.จะจ่ายก๊าซจาก MRS เข้าใน บ.Tuv Sud นิคมฯนวนคร	9:12	สุเมธ
	Survey	*คุณ เฉลิม ทำการสำรวจแนวท่อก๊าซที่เส้น บางปูเหนือ ปกติ	9:38	สุเมธ
	Permit	*คุณ เฉลิม แจ้งถนนแพรกษา วันนี้มีลงทราย และบดอัด ตาม Permit 66-BPO-EX-0618	9:45	สุเมธ
	Survey	*คุณ สมชาย เข้าตรวจสอบสถานีก๊าซประจำวันที่ BV#10	10:00	สุเมธ
	Survey	*คุณ ธนาสิทธิ์ ทำการสำรวจแนวท่อก๊าซที่เส้น บางปูใหม่ ปกติ	10:09	สุเมธ
	Survey	*คุณ ศิวกร ทำการสำรวจแนวท่อก๊าซที่เส้น รังสิต ปกติ	10:10	สุเมธ
	อื่นๆ	*คุณ อภิเชษฐ์ เข้าทำการตัดยอดการใช้ก๊าซที่ OTS-WES	10:10	สุเมธ
	Survey	*คุณ ภาณุรักษ์ ทำการสำรวจแนวท่อก๊าซที่ นิคมฯโรจนะ มีงานขุดเตรียมพื้นที่ทำบ่อรับ HDD		
		วางท่อโครงการ Kingboard ช่วงปลายท่อเดิมห่าง 6 เมตร ไม่มีผลระทบต่อระบบท่อเดิม ตาม		
		Permit 66-roj-ex-1066 นอกนั้นปกติ	10:19	สุเมธ
	Survey	*คุณ นพดล ทำการสำรวจแนวท่อก๊าซที่ นิคมฯลาดกระบัง เส้น OTS-LKB ปกติ	10:35	สุเมธ
	Survey	*คุณ สมชาย ทำการสำรวจแนวท่อก๊าซที่เส้น แพรกษา มีงานตาม Permit 66-BPO-EX-0618		
		ส่วนที่ ซ.TDC คลองขุด เส้น BV#10 ปกติ	10:36	สุเมธ
	Survey	*คุณ สุพรรณ เข้าตรวจสอบสถานีก๊าซประจำวันที่ PRS#2	10:39	สุเมธ
	Survey	*คุณ สุพรรณ ทำการสำรวจแนวท่อก๊าซที่ นิคมฯบางปู ซ.1-5, นิคมฯแพรกษา BHS ปกติ	11:13	สุเมธ
	Survey	*คุณ ศิวกร ทำการสำรวจแนวท่อก๊าซที่ นิคมฯนวนคร ปกติ	11:21	สุเมธ
	Survey	*คุณ สุพรรณ เข้าตรวจสอบสถานีก๊าซประจำวันที่ PRS#1	11:40	สุเมธ
	Survey	*คุณ อภิเชษฐ์ ทำการสำรวจแนวท่อก๊าซที่ นิคมฯเหมราช WES ปกติ	11:42	สุเมธ
	Survey	*คุณ สุพรรณ ทำการสำรวจแนวท่อก๊าซที่ นิคมฯบางปู ซ.6-14 ปกติ	12:00	สุเมธ
	Permit	*คุณ ภาณุรักษ์ แจ้งเตรียมพื้นที่วางท่อโครงการ Monopy โรจนะ วางท่อ 160 มม.ต่อจากท่อ		
		ก๊าซ 225 มม.โดยเริ่มทำบ่อ Sheet Pile จากด้านในโครงการก่อน Permit 66-roj-ex-1067	13:12	สุเมธ
	Survey	*คุณ นพดล ทำการสำรวจแนวท่อก๊าซที่ นิคมฯบางพลี เส้น OTS-BPL ปกติ	13:25	สุเมธ
	Survey	*คุณ นพดล ทำการสำรวจแนวท่อก๊าซที่ เส้น OTS-BPL, M-Thai ปกติ	13:44	สุเมธ
	Survey	*คุณ ศิวกร ทำการสำรวจแนวท่อก๊าซที่ นิคมฯบางกะดี ปกติ	14:00	สุเมธ
	Survey	*คุณ ภาณุรักษ์ ทำการสำรวจแนวท่อก๊าซที่เส้น เชียงราก บางจาก บางปะอิน ปกติ	15:12	สุเมธ
02-Feb-23	Survey	*คุณ สมชาย ทำการสำรวจแนวท่อก๊าซที่ นิคมฯแพรกษา BHS ปกติ	9:37	สุเมธ
	Survey	*คุณ สมชาย ทำการสำรวจแนวท่อก๊าซที่เส้น บางปูเหนือ ปกติ	9:56	สุเมธ
	Survey	*คุณ ธนาสิทธิ์ ทำการสำรวจแนวท่อก๊าซที่เส้น บางปูใหม่ ปกติ	10:21	สุเมธ
	Survey	*คุณ ศิวกร ทำการสำรวจแนวท่อก๊าซที่ นิคมฯนวนคร ปกติ	10:29	สุเมธ
	Survey	*คุณ ธนาสิทธิ์ เข้าตรวจสอบสถานีก๊าซประจำวันที่ PRS#2	10:30	สุเมธ

รายงานการรับแจ้งเหตุของห้องควบคุม

ว/ด/ป	ประเภทงาน	รายงานการปฏิบัติงาน	เวลา	ผู้ปฏิบัติงาน
	Survey	*คุณ อภิเชษฐ์ ทำการสำรวจแนวท่อก๊าซที่ นิคมฯเหมราช WES มีงานขุดเตรียมเจาะ HDD		
		งานวางท่อร้อยสาย Fiber Optic ขนาด 125 มม.บริเวณถนน HW3574 ตรงข้ามโรงงาน		
		Suzuki ใกล้แนวท่อก๊าซ 225 มม.ช่วงบ่อวาล์ว 176, 177 ตาม Permit 66-wes-ex-0292		
		นอกนั้นปกติ	10:49	สุเมธ
	Survey	*คุณ นพดล ทำการสำรวจแนวท่อก๊าซที่ นิคมฯลาดกระบัง เส้น OTS-LKB ปกติ	11:08	สุเมธ
	Survey	*คุณ ธนาสิทธิ์ เข้าตรวจสอบสถานีก๊าซประจำวันที่ PRS#1	11:10	สุเมธ
	Survey	*คุณ สมชาย เข้าตรวจสอบสถานีก๊าซประจำวันที่ BV#10	11:21	สุเมธ
	Survey	*คุณ ศิวกร ทำการสำรวจแนวท่อก๊าซที่เส้น รังสิต ปกติ	11:22	สุเมธ
	Survey	*คุณ สมชาย ทำการสำรวจแนวท่อก๊าซที่เส้น แพรกษา มีงานปรับพื้นแก้ไขถนนทรุด บริเวณ		
		ทางเข้าเอื้ออาทร แพรกษา2 และบดอัด, ส่วนที่ ซ.TDC คลองขุด เส้น BV#10 ปกติ	11:27	สุเมธ
	Survey	*คุณ ธนาสิทธิ์ ทำการสำรวจแนวท่อก๊าซที่ นิคมฯบางปู ปกติ	11:44	สุเมธ
	Survey	*คุณ ภาณุรักษ์ ทำการสำรวจแนวท่อก๊าซที่ นิคมฯโรจนะ มีงานขุดเตรียมพื้นที่ทำบ่อรับ HDD		
		วางท่อโครงการ Kingboard ช่วงปลายท่อเดิมห่าง 6 ม.และวางระบบท่อ(ช่วงHDD Reamer		
		18") ตาม Permit 66-roj-ex-1066, เตรียมพื้นที่วางท่อโครงการ Monopy วางท่อ 160 มม.		
		ต่อจากท่อก๊าซ 225 มม.โดยเริ่มทำบ่อ Sheet Pile จากด้านในโครงการก่อน Permit 66-roj-		
		ex-1067 นอกนั้นปกติ	12:19	สุเมธ
	Survey	*คุณ นพดล ทำการสำรวจแนวท่อก๊าซที่ นิคมฯบางพลี เส้น OTS-BPL ปกติ	13:25	สุเมธ
	Survey	*คุณ นพดล ทำการสำรวจแนวท่อก๊าซที่ เส้น OTS-BPL, M-Thai ปกติ	13:51	สุเมธ
	Survey	*คุณ ศิวกร ทำการสำรวจแนวท่อก๊าซที่ นิคมฯบางกะดี ปกติ	14:01	สุเมธ
	Survey	*คุณ ภาณุรักษ์ ทำการสำรวจแนวท่อก๊าซที่เส้น เชียงราก บางจาก บางปะอิน ปกติ	15:13	สุเมธ
	Alarm SCADA	*PRS#2 BPO alarm hi Temp. แจ้งคุณพลวัตรเข้าตรวจสอบ	20:48	ฏิณห์
	Alarm SCADA	*คุณพลวัตรเข้าตรวจสอบ PRS#2 พบระบบไฟฟ้าขัดข้งส่งผลให้เครื่องปรับอากาศดับ ดำเนิน		
		การแก้ไขเบื้งต้น แจ้งคุณศิริโรจน์เข้าตรวจสอบวันพรุ่งนี้	21:25	ฏิณห์
03-Feb-23	อื่นๆ	*คุณ ธนาทิพย์ 0831218455 การประปานครหลวงแจ้งวันนี้เวลา 11.:00 น.จะทำการขุด		
		สำรวจท่อรั่วพื้นที่ M-Thai (เบอร์ช่างหน้างาน 0627123338) แจ้งคุณ นพดล รับทราบ	8:20	สุเมธ
	Survey	*คุณ เฉลิม ทำการสำรวจแนวท่อก๊าซที่เส้น บางปูเหนือ ปกติ	9:26	สุเมธ
	Survey	*คุณ พลวัตร ทำการสำรวจแนวท่อก๊าซที่เส้น บางปูใหม่ ปกติ	9:40	สุเมธ
	Permit	*คุณ เฉลิม แจ้งงาน Verify หาท่อก๊าซ งานตัดแยกระบบท่อเข้า บ.Siam Sunrise เขตส่งออก		
		ตาม Permit 66-bpo-ex-0620	9:41	สุเมธ
	Survey	*คุณ พลวัตร เข้าตรวจสอบสถานีก๊าซประจำวันที่ PRS#2	9:58	สุเมธ
	Survey	*คุณ นพดล ทำการสำรวจแนวท่อก๊าซที่ นิคมฯลาดกระบัง เส้น OTS-LKB ปกติ	10:13	สุเมธ
	Permit	*คุณ ภาณุรักษ์ แจ้งงานขุดเตรียมพื้นที่ทำบ่อรับ HDD วางท่อโครงการ Kingboard ช่วง		

รายงานการรับแจ้งเหตุของห้องควบคุม

ว/ด/ป	ประเภทงาน	รายงานการปฏิบัติงาน	เวลา	ผู้ปฏิบัติงาน
03-Feb-23		ปลายท่อเดิมห่าง 6 ม.และวางระบบท่อ(ช่วงHDD Reamer18") Permit 66-roj-ex-1066	10:18	สุเมธ
	Survey	*คุณ สมชาย เข้าตรวจสอบสถานีก๊าซประจำวันที่ BV#10	10:19	สุเมธ
	Survey	*คุณ ศิวกร ทำการสำรวจแนวท่อก๊าซที่ นิคมฯบางกะดี ปกติ	10:28	สุเมธ
	Survey	*คุณ อภิเชษฐ์ ทำการสำรวจแนวท่อก๊าซที่ นิคมฯเหมราช WES มีงานขุดปรับหน้าดินเพื่อ		
		เตรียมปัก Sheet Pile ทำบ่อรับ HDD บริเวณใกล้แนวท่อก๊าซ 110 มม.บ่อวาล์ว 162 หน้า		
		โรงงาน Toyo Filling เพื่อเตรียมงานก่อสร้างโครงการระบบโครงข่ายไฟฟ้า 22kv.Gulf ตาม		
		Permit 66-wes-ex-0210 นอกนั้นปกติ	10:34	สุเมธ
	Survey	*คุณ พลวัตร เข้าตรวจสอบสถานีก๊าซประจำวันที่ PRS#1	10:56	สุเมธ
	Survey	*คุณ สมชาย ทำการสำรวจแนวท่อก๊าซที่เส้น แพรกษา มีงานปรับพื้นแก้ไขถนนทรุด บริเวณ		
		ทางเข้าเอื้ออาทร แพรกษา2, ส่วนที่ ซ.TDC คลองขุด เส้น BV#10 ปกติ	10:57	สุเมธ
	Survey	*คุณ พลวัตร ทำการสำรวจแนวท่อก๊าซที่ นิคมฯบางปู มีงานตาม Permit 66-bpo-ex-0620		
		นอกนั้นปกติ	11:13	สุเมธ
	Survey	*คุณ ศิวกร ทำการสำรวจแนวท่อก๊าซที่ นิคมฯนวนคร ปกติ	11:39	สุเมธ
	Survey	*คุณ ภาณุรักษ์ ทำการสำรวจแนวท่อก๊าซที่ นิคมฯโรจนะ มีงานตาม Permit 66-roj-ex-1066		
		และมีการเตรียมพื้นที่วางท่อโครงการ Monopy เพื่อการวางท่อ 160 มม. ต่อจากท่อ 225 มม.		
		โดยเริ่มทำบ่อ Sheet Pile จากด้านในโครงการก่อน งานตาม Permit 66-roj-ex-1067, และ		
		งานเตรียมพื้นที่วางท่อโครงการสเปย์ นอกนั้นปกติ	12:01	สุเมธ
	Survey	*คุณ นพดล ทำการสำรวจแนวท่อก๊าซที่ เส้น OTS-BPL, M-Thai ปกติ, งานแจ้งซ่อมท่อน้ำ		
		ประปารั่วของทาง กปน.บริเวณวงเวียนได้ตรวจสอบหน้างานกับทาง กปน.แล้วพบว่าจุดที่น้ำ		
		รั่วอยู่คนละฝั่งกับแนวท่อก๊าซจึงไม่มีผลกระทบ	12:07	สุเมธ
	อื่นๆ	*คุณ โชตินรินทร์ นำชุดอุปกรณ์สำหรับ Modify OTS-NVK มาใช้พื้นที่ OTS-RST เพื่อถอด		
		เปลี่ยน Part	12:22	สุเมธ
	Survey	*คุณ นพดล ทำการสำรวจแนวท่อก๊าซที่ นิคมฯบางพลี เส้น OTS-BPL ปกติ	13:37	สุเมธ
	Survey	*คุณ พลวัตร ทำการสำรวจแนวท่อก๊าซที่ นิคมฯแพรกษา BHS ปกติ	13:41	สุเมธ
	Survey	*คุณ ศิวกร ทำการสำรวจแนวท่อก๊าซที่เส้น รังสิต ปกติ	14:02	สุเมธ
	Survey	*คุณ ภาณุรักษ์ ทำการสำรวจแนวท่อก๊าซที่เส้น เชียงราก บางจาก บางปะอิน ปกติ	15:58	สุเมธ
04-Feb-23	อื่นๆ	*คุณ ศักดิ์สิทธิ์ แจ้งเข้าทำงานต่อเนื่องเปลี่ยน PART OTS-RST	9:05	สิทธิกร
	Survey	*คุณ พลวัตร เข้าตรวจสอบสถานีก๊าซประจำวันที่ BV#10	9:21	สิทธิกร
	Survey	*คุณ พลวัตร ทำการสำรวจแนวท่อก๊าซที่เส้นแพรกษา คลองขุด TDC Steel BV#10 ปกติ		
		ถนนแพรกษา มีงานขุดเอาดินเดิมออกเพื่อปรับระดับพื้นแก้ไขถนนทรุด บริเวณทางเข้าเอื้อ		
		อาทร แพรกษา2 นอกจากนี้ ปกติ	10:05	สิทธิกร
	Survey	*คุณ พลวัตร เข้าตรวจสอบสถานีก๊าซประจำวันที่ PRS#1	10:16	สิทธิกร

รายงานการรับแจ้งเหตุของห้องควบคุม

ว/ด/ป	ประเภทงาน	รายงานการปฏิบัติงาน	เวลา	ผู้ปฏิบัติงาน
04-Feb-23	Survey	*คุณ อภิเชษฐ์ ทำการสำรวจแนวท่อก๊าซที่ นิคมฯเหมราช WES	10:56	สิทธิกร
	Survey	*คุณ นพดล ทำการสำรวจแนวท่อก๊าซที่ นิคมฯลาดกระบัง เส้น OTS-LKB ปกติ	11:02	สิทธิกร
	Survey	*คุณ พลวัตร ทำการสำรวจแนวท่อก๊าซที่ นิคมฯแพรกษา BHS ปกติ	11:05	สิทธิกร
	Survey	*คุณ พิทักษ์พล ทำการสำรวจแนวท่อก๊าซที่ นิคมฯนวนคร ปกติ	11:23	สิทธิกร
	Survey	*คุณ ภาณุรักษ์ ทำการสำรวจแนวท่อก๊าซที่เส้น เชียงราก บางจาก ปกติ	11:25	สิทธิกร
	Survey	*คุณ ภาณุรักษ์ ทำการสำรวจแนวท่อก๊าซที่เส้น บางปะอิน ปกติ	11:43	สิทธิกร
	Survey	*คุณ พลวัตร ทำการสำรวจแนวท่อก๊าซที่นิคมฯ บางปู มีงานเคลียพื้นที่เตรียมรอการตัดแยก		
		ระบบก๊าซที่ siam sunrise เขตส่งออก นอกนั้นปกติ	11:49	สิทธิกร
	Survey	*คุณ พิทักษ์พล ทำการสำรวจแนวท่อก๊าซที่ นิคมฯบางกะดี ปกติ	11:57	สิทธิกร
	Survey	*คุณ พลวัตร ทำการสำรวจแนวท่อก๊าซที่เส้น บางปูใหม่ ปกติ	12:41	สิทธิกร
	Survey	*คุณ นพดล ทำการสำรวจแนวท่อก๊าซที่ นิคมฯบางพลี เส้น SWAN OTS-BPL ปกติ	13:23	สิทธิกร
	Survey	*คุณ นพดล ทำการสำรวจแนวท่อก๊าซที่ OTS BPL- นิคมอุตฯ MTH ปกติ	13:52	สิทธิกร
	Survey	*คุณ พลวัตร ทำการสำรวจแนวท่อก๊าซที่เส้น บางปูเหนือ ปกติ	14:02	สิทธิกร
	PM	*คุณ นพดล แจ้งเข้า OTS-LKB และ PRS#3 วัดค่า Interupter Cp	14:12	สิทธิกร
	Survey	*คุณ ภาณุรักษ์ ทำการสำรวจแนวท่อก๊าซที่ นิคมฯโรจนะงานเตรียมพื้นที่วางท่อโครงการ		
		monopy โรจนะ เพื่อการวางท่อ160mm. ต่อจากmpl 225mm.โดยเริ่มทำบ่อsheet pile		
		จากด้านในโครงการก่อน Permit.66.roj.ex.1067		
		งานต่อเนื่องขุดเตรียมพื้นที่ทำบ่อรับHDDวางท่อโครงการkingboard ช่วงปลายท่อเดิมห่าง		
		6เมตร และวางระบบท่อ(ช่วงเชื่อมเตรียมท่อปลอกรอดึงเข้าline)Permit.66.roj.ex.1066	14:19	สิทธิกร
	Survey	*คุณ พิทักษ์พล ทำการสำรวจแนวท่อก๊าซที่เส้น รังสิต ปกติ	14:21	สิทธิกร
	PM	*คุณ นพดล แจ้งเสร็จงานเข้า OTS-LKB และ PRS#3 วัดค่า Interupter Cp	16:10	สิทธิกร
	Survey	*คุณ ภาณุรักษ์ แจ้งงานต่อเนื่องโครงการking board 2 เพื่อการดึงปลอกท่อsleeve12"		
		นำผ่านพื้นที่บ่อvalve112 ปลายท่อหน้าking board1 ขนาด160mm	22:49	สิทธิกร
05-Feb-23	Permit	*เฉลิมแจ้งงานซ่อมท่อประปาแตกซอย 7C ทางเข้าหน้าบริษัทไอพีวัน		
		Permit No.66-BPO-EX-0619	9:00	องอาจ
	Permit	*เฉลิมแจ้งงานองพระราม2การโยธา จะทำการลอกคลองที่ซอย 9A-ซอย E4		
		ด้านหลังนิคมฯไม่มีแนวท่อก๊าซ	9:23	องอาจ
	Survey	*คุณ พลวัตร ทำการสำรวจแนวท่อก๊าซที่เส้นแพรกษา คลองขุด TDC Steel BV#10 ปกติ		
		ถนนแพรกษา มีงานขุดเอาดินเดิมออกเพื่อปรับระดับพื้นแก้ไขถนนทรุด บริเวณทางเข้าเอื้อ		
		อาทร แพรกษา2 นอกจากนี้ ปกติ	9:41	องอาจ
	Survey	*พลวัตรสำรวจแนวท่อลาดกระบัง เส้นฉลองกรุง ปกติ	10:44	องอาจ
	Survey	*พลวัตรสำรวจแนวท่อนวนคร ปกติ	10:47	องอาจ

รายงานการรับแจ้งเหตุของห้องควบคุม

ว/ด/ป	ประเภทงาน	รายงานการปฏิบัติงาน	เวลา	ผู้ปฏิบัติงาน
05-Feb-23	Survey	*พลวัตรสำรวจแนวท่อบางปู ปกติ	11:00	องอาจ
	Survey	*พลวัตรสำรวจแนวท่อบางปูเหนือ ปกติ	11:31	องอาจ
	Survey	*คุณ ภาณุรักษ์ ทำการสำรวจแนวท่อก๊าซที่เส้น เชียงราก บางจาก ปกติ	11:47	องอาจ
	Survey	*พิทักษ์พลสำรวจแนวท่อรังสิต ปกติ	11:50	องอาจ
	Survey	*พลวัตรสำรวจแนวท่อบางปูใหม่ ปกติ	12:19	องอาจ
	Survey	*นพดลสำรวจแนวท่อบางพลี เส้นสวอน ปกติ	13:28	องอาจ
	Survey	*พลวัตรสำรวจแนวท่อ BGS ปกติ	13:48	องอาจ
	Survey	*พิทักษ์พลสำรวจแนวท่อรังสิต ปกติ	14:03	องอาจ
	Survey	*คุณ ภาณุรักษ์ ทำการสำรวจแนวท่อก๊าซที่ นิคมฯโรจนะงานเตรียมพื้นที่วางท่อโครงการ		
		monopy โรจนะ เพื่อการวางท่อ160mm. ต่อจากmpl 225mm.โดยเริ่มทำบ่อsheet pile		
		จากด้านในโครงการก่อน Permit.66.roj.ex.1067		
		งานต่อเนื่องขุดเตรียมพื้นที่ทำบ่อรับHDDวางท่อโครงการkingboard ช่วงปลายท่อเดิมห่าง		
		6เมตร และวางระบบท่อ(ช่วงเชื่อมเตรียมท่อปลอกรอดึงเข้าline)Permit.66.roj.ex.1066	15:26	องอาจ
06-Feb-23	Survey	*คุณ เฉลิม ทำการสำรวจแนวท่อก๊าซที่เส้น บางปูเหนือ ปกติ	9:41	สิทธิกร
	Survey	*คุณ สุพรรณ เข้าตรวจสอบสถานีก๊าซประจำวันที่ PRS#2	10:04	สิทธิกร
	อื่นๆ	*คุณ พิทักษ์พล แจ้งเข้าเอาของในห้อง RTU OTS-NVK	10:12	สิทธิกร
	Survey	*คุณ เฉลิม เข้าตรวจสอบสถานีก๊าซประจำวันที่ BV#10 มีงานตัดหญ้าทำความสะอาดสถานี	10:19	สิทธิกร
	PM	*คุณ โชตินรินทร์ แจ้งเข้าล้างสถานี otsroj1 2 prs5	10:24	สิทธิกร
	Survey	*คุณ สุพรรณ ทำการสำรวจแนวท่อก๊าซที่นิคมฯ บางปู ซ.1-6 BHS ปกติ	10:42	สิทธิกร
	Survey	*คุณ นพดล ทำการสำรวจแนวท่อก๊าซที่ นิคมฯลาดกระบัง เส้น OTS-LKB ปกติ	10:53	สิทธิกร
	Permit	*คุณ ศิวกร แจ้งงาน นิคมนวนคร งานขุดซ่อมท่อน้ำประปา 2 จุด,จุดที่ 1 ถนนนวนคร 26/1		
		ตรงข้ามบริษัท ทูฟซูด ขนานแนวท่อก๊าซ Hdpe 110mm. Mpl permit ex.1010		
		จุดที่ 2 ถนนนวนคร 13 หน้าบริษัท Musashi ขนานแนวท่อก๊าซ Hdpe 110mm.		
		Mpl permit ex.1010	10:58	สิทธิกร
	Survey	*คุณ ศิวกร ทำการสำรวจแนวท่อก๊าซที่ นิคมฯนวนคร มีงานตาม Permit.66-nvk-ex-1010		
		นอกจากนี้ปกติ	10:58	สิทธิกร
	Survey	*คุณ เฉลิม เข้าตรวจสอบสถานีก๊าซประจำวันที่ PRS#1 มีงานตัดหญ้าทำความสะอาดสถานี		
		Permit.66-BPO-CD-0701	11:11	สิทธิกร
	Survey	*คุณ อภิเชษฐ์ ทำการสำรวจแนวท่อก๊าซที่ นิคมฯเหมราช WES	11:16	สิทธิกร
	Survey	*คุณ สุพรรณ ทำการสำรวจแนวท่อก๊าซที่นิคมฯ บางปู ซ.7-14 ปกติ	11:21	สิทธิกร
	Survey	*คุณ เฉลิม ทำการสำรวจแนวท่อก๊าซที่เส้นแพรกษา คลองขุด TDC Steel BV#10 ปกติ		
		ถนนแพรกษา มีงานขุดถมทรายและบดอัดดินปรับระดับพื้นแก้ไขถนนทรุด กม.8+050-กม.		

รายงานการรับแจ้งเหตุของห้องควบคุม

ว/ด/ป	ประเภทงาน	รายงานการปฏิบัติงาน	เวลา	ผู้ปฏิบัติงาน
06-Feb-23		8+200 นอกจากนี้ ปกติ	11:26	สิทธิกร
	Survey	*คุณ ภาณุรักษ์ ทำการสำรวจแนวท่อก๊าซที่เส้น เชียงราก บางจาก บางปะอิน ปกติ	11:26	สิทธิกร
	Survey	*คุณ สุพรรณ ทำการสำรวจแนวท่อก๊าซที่เส้น บางปูใหม่ ปกติ	11:52	สิทธิกร
	Survey	*คุณ ศิวกร ทำการสำรวจแนวท่อก๊าซที่เส้น รังสิต ปกติ	12:00	สิทธิกร
	Survey	*คุณ พลวัตร ทำการสำรวจแนวท่อก๊าซที่ นิคมฯแพรกษา BHS ปกติ	12:27	สิทธิกร
	Permit	*คุณ เฉลิม เข้า PRS#2 มีงานตัดหญ้าทำความสะอาดสถานี Permit.66-BPO-CD-0701	13:02	สิทธิกร
	Survey	*คุณ นพดล ทำการสำรวจแนวท่อก๊าซที่ นิคมฯบางพลี เส้น SWAN OTS-BPL ปกติ	13:26	สิทธิกร
	Survey	*คุณ นพดล ทำการสำรวจแนวท่อก๊าซที่ OTS BPL- นิคมอุตฯ MTH ปกติ	13:43	สิทธิกร
	Survey	*คุณ ศิวกร ทำการสำรวจแนวท่อก๊าซที่ นิคมฯบางกะดี ปกติ	14:20	สิทธิกร
	Survey	*คุณ ภาณุรักษ์ ทำการสำรวจแนวท่อก๊าซที่ นิคมฯโรจนะงานเตรียมพื้นที่วางท่อโครงการ		
		monopy โรจนะ เพื่อการวางท่อ160mm. ต่อจากmpl 225mm.โดยเริ่มทำบ่อsheet pile		
		จากด้านในโครงการก่อน Permit.66.roj.ex.1067		
		งานต่อเนื่องขุดเตรียมพื้นที่ทำบ่อรับHDDวางท่อโครงการkingboard ช่วงปลายท่อเดิมห่าง		
		6เมตร และวางระบบท่อ(ช่วงกำหนดจุดwater jet หลังดึงท่อปลอก)Permit.66.roj.ex.1066	15:17	สิทธิกร
07-Feb-23	อื่นๆ	*คุณ พิทักษ์พล แจ้งเข้าเอาของในห้อง RTU OTS-NVK	9:08	สิทธิกร
	Permit	*คุณ นพดล แจ้ง บ.พิมลมาศเข้าตัดหญ้าทำความสะอาดในพื้นที่ OTS LKB , PRS#3		
		เลขที่ Permit No.66-LKB-CD-0702	9:18	สิทธิกร
	Survey	*คุณ สมชาย ทำการสำรวจแนวท่อก๊าซที่เส้น บางปูใหม่ ปกติ	10:06	สิทธิกร
	Survey	*คุณ สมชาย เข้าตรวจสอบสถานีก๊าซประจำวันที่ PRS#2	10:06	สิทธิกร
	Survey	*คุณ ศิวกร ทำการสำรวจแนวท่อก๊าซที่ นิคมฯบางกะดี ปกติ	10:20	สิทธิกร
	Survey	*คุณ นพดล ทำการสำรวจแนวท่อก๊าซที่ นิคมฯลาดกระบัง เส้น OTS-LKB งานตัดหญ้าตาม		
		Permit No.0703 นอกจากนี้ปกติ	10:22	สิทธิกร
	Survey	*คุณ เฉลิม ทำการสำรวจแนวท่อก๊าซที่เส้น บางปูเหนือ ปกติ	10:33	สิทธิกร
	Survey	*คุณ เฉลิม แจ้งประสานงานตรวจสอบหน้างานของ บ.ถิระไทย ซอย 11B BPO เพื่อตรวจ		
		สอบผลกระทบและหาแนวทางแก้ไข	10:41	สิทธิกร
	Survey	*คุณ อภิเชษฐ์ ทำการสำรวจแนวท่อก๊าซที่ นิคมฯเหมราช WES	10:45	สิทธิกร
	PM	*คุณ อภิเชษฐ์ แจ้งเข้าวัด TRANFORMER ในห้อง RTU OTS-WES	10:45	สิทธิกร
	Survey	*คุณ สมชาย ทำการสำรวจแนวท่อก๊าซที่นิคมฯ บางปู ปกติ	11:11	สิทธิกร
	Survey	*คุณ เฉลิม เข้าตรวจสอบสถานีก๊าซประจำวันที่ BV#10	11:18	สิทธิกร
	Survey	*คุณ ศิวกร ทำการสำรวจแนวท่อก๊าซที่ นิคมฯนวนคร ปกติ	11:34	สิทธิกร
	Survey	*คุณ เฉลิม ทำการสำรวจแนวท่อก๊าซที่เส้นแพรกษา คลองขุด TDC Steel BV#10 ปกติ		
		ถนนแพรกษา มีงานขุดถมทรายและบดอัดดินปรับระดับพื้นแก้ไขถนนทรุด กม.8+050-		

รายงานการรับแจ้งเหตุของห้องควบคุม

ว/ด/ป	ประเภทงาน	รายงานการปฏิบัติงาน	เวลา	ผู้ปฏิบัติงาน
07-Feb-23		ม.8+200 นอกจากนี้ ปกติ	11:37	สิทธิกร
	Survey	*คุณ ภาณุรักษ์ แจ้ง งานต่อเนื่องขุดเตรียมพื้นที่ทำบ่อรับHDDวางท่อโครงการkingboard		
		ช่วงปลายท่อเดิมห่าง6เมตร และวางระบบท่อ(ช่วงwater jet หลังดึงท่อปลอก)		
		Permit.66.roj.ex.1066	11:37	สิทธิกร
	Survey	*คุณ เฉลิม ทำการสำรวจแนวท่อก๊าซที่ นิคมฯแพรกษา BHS ปกติ	12:30	สิทธิกร
	PM	*คุณ นิติชัย แจ้งงานเปลี่ยน EVC ครบรอบ 1 ปี ที่โรงงาน Bestex นิคมฯROJ	12:39	สิทธิกร
	Permit	*คุณ นพดล แจ้ง บ.พิมลมาศเข้าตัดหญ้าทำความสะอาดในพื้นที่ OTS BPL		
		เลขที่ Permit No.66-BPL-CD-0703	13:07	สิทธิกร
	Survey	*คุณ นพดล ทำการสำรวจแนวท่อก๊าซที่ นิคมฯบางพลี เส้น SWAN OTS-BPL		
		มีงานตัดหญ้าตาม Permit No.0703 นอกจากนี้ปกติ	13:27	สิทธิกร
	Survey	*คุณ ภาณุรักษ์ ทำการสำรวจแนวท่อก๊าซที่ นิคมฯโรจนะงานเตรียมพื้นที่วางท่อโครงการ		
		monopy โรจนะ เพื่อการวางท่อ160mm. ต่อจากmpl 225mm.โดยเริ่มทำบ่อsheet pile		
		จากด้านในโครงการก่อน Permit.66.roj.ex.1067,และงาน Permit.66.roj.ex.1066	13:50	สิทธิกร
	Survey	*คุณ ศิวกร ทำการสำรวจแนวท่อก๊าซที่เส้น รังสิต ปกติ	13:57	สิทธิกร
	Survey	*คุณ นพดล ทำการสำรวจแนวท่อก๊าซที่ OTS BPL- นิคมอุตฯ MTH ปกติ	14:05	สิทธิกร
	Survey	*คุณ ภาณุรักษ์ ทำการสำรวจแนวท่อก๊าซที่เส้น เชียงราก บางจาก บางปะอิน ปกติ	15:32	สิทธิกร
08-Feb-23	Permit	*คุณ เฉลิม แจ้งงานตัดแยก siam sunrise เขตส่งออก Permit 66-BPO-HT-0553	9:28	ฏิณห์
	Permit	*คุณ เฉลิม แจ้งเริ่มงานตัดแยกระบบ :วันที่ 08/02/66 เวลา 10:10 น. คุณเฉลิม ช่างเทคนิค		
		สปก.แจ้งเริ่มงานตัดแยกระบบท่อจำหน่ายก๊าซธรรมชาติ บริเวณโรงงาน siam sunrise		
		เขตส่งออก นิคมฯบางปู ตาม Permit.66-BPO-HT-0553	10:01	ฏิณห์
	Permit	*คุณ เฉลิม แจ้งเริ่มดำเนินการเชื่อมend cap ตาม Permit.66-BPO-HT-0553	10:15	ฏิณห์
	Survey	*คุณ ศิวกร ทำการสำรวจแนวท่อก๊าซที่ นิคมฯบางกะดี ปกติ	10:22	ฏิณห์
	Survey	*คุณ นพดล ทำการสำรวจแนวท่อก๊าซที่ นิคมฯลาดกระบัง เส้น OTS-LKB ปกติ	10:24	ฏิณห์
	Permit	*คุณ เฉลิม แจ้งเสร็จสิ้นการเชื่อมend cap ตาม Permit.66-BPO-HT-0553	10:26	ฏิณห์
	Survey	*คุณ ธนาสิทธิ์ เข้าตรวจสอบสถานีก๊าซประจำวันที่ PRS#1	10:31	ฏิณห์
	Survey	*คุณ พลวัตร ทำการสำรวจแนวท่อก๊าซที่ แนวท่อก๊าซแพรกษาคลองขุด OTS BV#10 BPO		
		ซอย.TDC Steel ปกติ	10:50	ฏิณห์
	Survey	*คุณ อภิเชษฐ์ ทำการสำรวจแนวท่อก๊าซที่ นิคมฯเหมราช WES ปกติ	11:05	ฏิณห์
	อื่นๆ	*คุณโชตินรินทร์ ดำเนินการแจ้ง scan ขอหยุดปั๊มล้างชุด seat reflux A อุดตันมีผลให้		
		lockup ไม่อยู่ที่ ngv ppp	11:05	ฏิณห์
	Survey	*คุณ ภาณุรักษ์ ทำการสำรวจแนวท่อก๊าซที่เส้น เชียงราก บางจาก ปกติ	11:12	ฏิณห์
	Survey	*คุณพลวัตร สำรวจแนวท่อบางปูเหนือ ปกติ	11:14	ฏิณห์

รายงานการรับแจ้งเหตุของห้องควบคุม

ว/ด/ป	ประเภทงาน	รายงานการปฏิบัติงาน	เวลา	ผู้ปฏิบัติงาน
08-Feb-23	Survey	*คุณ ธนาสิทธิ์ ทำการสำรวจแนวท่อก๊าซที่ นิคมฯบางปู มีงาน Permit.66-BPO-HT-0553		
		นอกนั้นปกติ	11:17	ฏิณห์
	Survey	*คุณ ศิวกร ทำการสำรวจแนวท่อก๊าซที่ นิคมฯนวนคร ปกติ	11:31	ฏิณห์
	Survey	*คุณ พลวัตร ทำการสำรวจแนวท่อก๊าซที่ นิคมฯแพรกษา BHS ปกติ	11:34	ฏิณห์
	Survey	*คุณ ธนาสิทธิ์ ทำการสำรวจแนวท่อก๊าซที่ นิคมฯบางปูใหม่ ปกติ	11:57	ฏิณห์
	Survey	*คุณ ภาณุรักษ์ ทำการสำรวจแนวท่อก๊าซที่เส้น บางปะอิน ปกติ	12:15	ฏิณห์
	Survey	*คุณ นพดล ทำการสำรวจแนวท่อก๊าซที่ นิคมฯบางพลี เส้น SWAN OTS-BPL ปกติ	13:26	ฏิณห์
	Survey	*คุณ นพดล ทำการสำรวจแนวท่อก๊าซที่ OTS BPL- นิคมอุตฯ MTH ปกติ	13:46	ฏิณห์
	PM	*คุณสุริยะ แจ้งเข้า Calibrate Pressure Temp. OTS ROJ-1	13:57	ฏิณห์
	Survey	*คุณ ศิวกร ทำการสำรวจแนวท่อก๊าซที่เส้น รังสิต ปกติ	13:57	ฏิณห์
	Permit	*คุณ ภาณุรักษ์ แจ้งงานต่อเนื่องเตรียมพื้นที่วางท่อโครงการmonopy โรจนะ เพื่อการวางท่อ		
		160mm. ต่อจากmpl 225mm.โดยเริ่มทำบ่อsheet pile จากด้านในโครงการก่อน		
		Permit.66.roj.ex.1067	14:01	ฏิณห์
	Survey	*คุณ ภาณุรักษ์ ทำการสำรวจแนวท่อก๊าซที่ นิคมฯโรจนะ งานต่อเนื่องขุดเตรียมพื้นที่ทำบ่อ		
		สอดท่อ160mm.โครงการkingboard ช่วงปลายท่อเดิมห่าง3เมตร และวางระบบท่อ(ขุดเปิด		
		เพิ่มเพื่อสอดท่อวางใหม่) Permit.66.roj.ex.1066 และงาน Permit.66.roj.ex.1067	14:40	ฏิณห์
	PM	*คุณสุริยะ แจ้งเสร็จงาน Calibrate Pressure Temp. OTS ROJ-1	18:45	ฏิณห์
09-Feb-23	อื่นๆ	*คุณ โชตินรินทร์ แจ้ง Visitor จาก Gluf, PTT เข้าที่ OTS-ROJ#2	9:30	สุเมธ
	Survey	*คุณ สุพรรณ เข้าตรวจสอบสถานีก๊าซประจำวันที่ PRS#2	9:36	สุเมธ
	Permit	*คุณ ธนาสิทธิ์ แจ้งงานขุดซ่อมท่อน้ำประปาแตกฉุกเฉิน บริเวณ ซอย 7C ใกล้กับ Service		
		Gas Pipeline Ueno Permit 66-BPO-EX-0524	9:38	สุเมธ
	Permit	*คุณ เฉลิม แจ้งที่ บ.Siam Sunrise เขตส่งออก มีงานเก็บบ่อวาล์ว คืนพื้นที่ ถอดยก MRS.		
		Permit 66-BPO-EX-0620	9:44	สุเมธ
	Survey	*คุณ พลวัตร ทำการสำรวจแนวท่อก๊าซที่ นิคมฯบางปู ซ.5-9 ปกติ	9:58	สุเมธ
	Survey	*คุณ เฉลิม ทำการสำรวจแนวท่อก๊าซที่เส้น บางปูเหนือ ปกติ	10:04	สุเมธ
	Permit	*คุณ ภาณุรักษ์ แจ้งงานวางท่อ 160 มม.โครงการ King Board ช่วงปลายท่อเดิมห่าง 3 ม.		
		และวางระบบท่อใหม่ (วันนี้ยังไม่มีการทำงานเพิ่มเติม) งานตาม Permit 66-roj-ex-1066	10:11	สุเมธ
	Survey	*คุณ อภิเชษฐ์ ทำการสำรวจแนวท่อก๊าซที่ นิคมฯเหมราช WES มีงานงานขุด Verify หาแนว		
		ท่อน้ำประปาเพื่อเตรียมปัก Sheet Pile ทำบ่อรับ HDD บริเวณใกล้แนวท่อก๊าซ 110 มม. บ่อ		
		วาล์ว 162 หน้าโรงงาน Toyo Filling เพื่อเตรียมงานก่อสร้างโครงการระบบโครงข่ายไฟฟ้า		
		22 kv.Gulf ตาม Permit 66-wes-ex-0211 นอกนั้นปกติ	10:19	สุเมธ
	Survey	*คุณ เฉลิม เข้าตรวจสอบสถานีก๊าซประจำวันที่ BV#10	10:25	สุเมธ

รายงานการรับแจ้งเหตุของห้องควบคุม

ว/ด/ป	ประเภทงาน	รายงานการปฏิบัติงาน	เวลา	ผู้ปฏิบัติงาน
	Survey	*คุณ สมชาย ทำการสำรวจแนวท่อก๊าซที่เส้น บางปูใหม่ ปกติ	10:28	สุเมธ
	Survey	*คุณ สุพรรณ เข้าตรวจสอบสถานีก๊าซประจำวันที่ PRS#1	10:29	สุเมธ
	อื่นๆ	*คุณ โชตินรินทร์ แจ้งออกจาก OTS-ROJ#2 แล้ว	10:30	สุเมธ
	Survey	*คุณ สุพรรณ ทำการสำรวจแนวท่อก๊าซที่ นิคมฯบางปู ซ.1-4, ซ.10-14 ปกติ	10:30	สุเมธ
	Survey	*คุณ นพดล ทำการสำรวจแนวท่อก๊าซที่ นิคมฯลาดกระบัง เส้น OTS-LKB ปกติ	10:34	สุเมธ
	Survey	*คุณ ศิวกร ทำการสำรวจแนวท่อก๊าซที่ นิคมฯบางกะดี ปกติ	10:37	สุเมธ
	Survey	*คุณ เฉลิม ทำการสำรวจแนวท่อก๊าซที่เส้น แพรกษา ซ.TDC คลองขุด เส้น BV#10 ปกติ	11:00	สุเมธ
	อื่นๆ	*คุณ โชตินรินทร์ แจ้ง Visitor จาก Gluf, PTT เข้าที่ PRS#5	11:10	สุเมธ
	Survey	*คุณ ศิวกร ทำการสำรวจแนวท่อก๊าซที่ นิคมฯนวนคร ปกติ	11:37	สุเมธ
	Survey	*คุณ เฉลิม ทำการสำรวจแนวท่อก๊าซที่ นิคมฯแพรกษา BHS ปกติ	11:44	สุเมธ
	Permit	*คุณ เฉลิม แจ้งงานขุดซ่อมท่อประปา ถ.สุขุมวิท ตรงข้าม สนง.ท่องเที่ยวและกีฬา ตาม		
		Permit 66-BPM-EX-0621	11:49	สุเมธ
	อื่นๆ	*คุณ โชตินรินทร์ แจ้งออกจาก PRS#5 แล้ว	12:05	สุเมธ
	Survey	*คุณ ภาณุรักษ์ ทำการสำรวจแนวท่อก๊าซที่ นิคมฯโรจนะ มีงานตาม Permit 66-roj-ex-1066		
		และมีการเตรียมพื้นที่วางท่อโครงการ Monopy เพื่อการวางท่อ 160 มม. ต่อจากท่อ 225 มม.		
		โดยเริ่มทำบ่อ Sheet Pile จากด้านในโครงการก่อน งานตาม Permit 66-roj-ex-1067, และ		
		งานเตรียมพื้นที่วางท่อโครงการสเปย์ ไม่มีผลกระทบ นอกนั้นปกติ	13:15	สุเมธ
	PM	*คุณ ธีรศักดิ์ แจ้งเข้าทำ PM ที่ PRS#5	13:25	สุเมธ
	Survey	*คุณ ศิวกร ทำการสำรวจแนวท่อก๊าซที่เส้น รังสิต ปกติ	14:03	สุเมธ
	PM	*คุณ สุริยะ Cal.Pressure & Temp Tx.ที่ OTS-ROJ#2	14:15	สุเมธ
	Survey	*คุณ นพดล ทำการสำรวจแนวท่อก๊าซที่ นิคมฯบางพลี เส้น OTS-BPL ปกติ	13:35	สุเมธ
	Survey	*คุณ นพดล ทำการสำรวจแนวท่อก๊าซที่ เส้น OTS-BPL, M-Thai ปกติ	13:53	สุเมธ
	อื่นๆ	*คุณ นพดล 0643411301 กรมทางหลวงชนบท แจ้งจะเริ่มงานขยายถนนหน้าวัดเปรมฯ		
		ตอนนี้กำลังติดตั้งป้ายโครงการอยู่ แจ้งคุณ ภาณุรักษ์ รับทราบ	14:55	สุเมธ
	PM	*คุณ ธีรศักดิ์ แจ้งเข้าทำ PM ที่ PRS#5 เสร็จสิ้นแล้ว	15:16	สุเมธ
	Survey	*คุณ ภาณุรักษ์ ทำการสำรวจแนวท่อก๊าซที่เส้น เชียงราก บางจาก บางปะอิน ปกติ	16:02	สุเมธ
	PM	*คุณ สุริยะ Cal.Pressure & Temp Tx.ที่ OTS-ROJ#2 เสร็จสิ้นแล้ว	17:05	สุเมธ
	อื่นๆ	*คุณ โชตินรินทร์ แจ้งเตรียมปิด Valve MRS, Value ใต้ดิน Tuv Sud หยุดการใช้แบบชั่วคราว	17:50	สุเมธ
10-Feb-23	Survey	*คุณ เฉลิม ทำการสำรวจแนวท่อก๊าซที่เส้น บางปูเหนือ ปกติ	9:46	ฎิณห์
	Survey	*คุณ ธนาสิทธิ์ ทำการสำรวจแนวท่อก๊าซที่ นิคมฯบางปูใหม่ ปกติ	10:04	ฎิณห์
	Survey	*คุณ นพดล ทำการสำรวจแนวท่อก๊าซที่ นิคมฯลาดกระบัง เส้น OTS-LKB ปกติ	10:17	ฎิณห์
	Survey	*คุณ ธนาสิทธิ์ เข้าตรวจสอบสถานีก๊าซประจำวันที่ PRS#2	10:22	ฎิณห์

รายงานการรับแจ้งเหตุของห้องควบคุม

ว/ด/ป	ประเภทงาน	รายงานการปฏิบัติงาน	เวลา	ผู้ปฏิบัติงาน
	Survey	*คุณ ศิวกร ทำการสำรวจแนวท่อก๊าซที่ นิคมฯบางกะดี ปกติ	10:22	ฎิณห์
	Survey	*คุณ เฉลิม เข้าตรวจสอบสถานีก๊าซประจำวันที่ BV#10	10:26	ฎิณห์
	Survey	*คุณ ศิวกร ทำการสำรวจแนวท่อก๊าซที่ นิคมฯนวนคร ปกติ	10:31	ฎิณห์
	Survey	*คุณ เฉลิม ทำการสำรวจแนวท่อก๊าซที่เส้น แพรกษา ซ.TDC คลองขุด เส้น BV#10 ปกติ	10:56	ฎิณห์
	Survey	*คุณ เฉลิม ทำการสำรวจแนวท่อก๊าซที่ นิคมฯแพรกษา BHS ปกติ	11:28	ฎิณห์
	Survey	*คุณ อภิเชษฐ์ ทำการสำรวจแนวท่อก๊าซที่ นิคมฯเหมราช WES มีงานงานขุด Verify หาแนว		
		ท่อน้ำประปาเพื่อเตรียมปัก Sheet Pile ทำบ่อรับ HDD บริเวณใกล้แนวท่อก๊าซ 110 มม. บ่อ		
		วาล์ว 162 หน้าโรงงาน Toyo Filling เพื่อเตรียมงานก่อสร้างโครงการระบบโครงข่ายไฟฟ้า		
		22 kv.Gulf ตาม Permit 66-wes-ex-0211 นอกนั้นปกติ	11:33	ฎิณห์
	Survey	*คุณ ธนาสิทธิ์ เข้าตรวจสอบสถานีก๊าซประจำวันที่ PRS#1	11:41	ฎิณห์
	Survey	*คุณ ธนาสิทธิ์ ทำการสำรวจแนวท่อก๊าซที่ นิคมฯบางปู มีงานตอกเสาเข็ม ไมโครไพล์ ด้านริม		
		รางระบายน้ำ ถึงรั้วโรงงานถิรไทย Soi 11B ไม่มีผลกระทบกับท่อก๊าซฯ นอกจากนี้ ปกติ	11:45	ฎิณห์
	Survey	*คุณ ภาณุรักษ์ ทำการสำรวจแนวท่อก๊าซที่เส้น เชียงราก บางจาก บางปะอิน ปกติ	12:09	ฎิณห์
	Survey	*คุณ นพดล ทำการสำรวจแนวท่อก๊าซที่ นิคมฯบางพลี เส้น OTS-BPL ปกติ	13:27	ฎิณห์
	Survey	*คุณ นพดล ทำการสำรวจแนวท่อก๊าซที่ เส้น OTS-BPL, M-Thai ปกติ	13:53	ฎิณห์
	Survey	*คุณ ศิวกร ทำการสำรวจแนวท่อก๊าซที่เส้น รังสิต ปกติ	13:58	ฎิณห์
	Permit	*คุณ ภาณุรักษ์ แจ้งงานวางท่อ160mm.โครงการkingboard ช่วงปลายท่อเดิมห่าง3เมตร		
		และวางระบบท่อใหม่(วันนี้สอดท่อ160เพิ่มเติมหลัง เชื่อม100m)		
		Permit.66.roj.ex.1066	14:25	ฎิณห์
	Survey	*คุณ ภาณุรักษ์ ทำการสำรวจแนวท่อก๊าซที่ นิคมฯโรจนะ มีงานขุดเปิดหาระยะท่อmpl225		
		mmเตรียมพื้นที่วางท่อโครงการ monopy โรจนะ เพื่อการวางท่อ160mm. และทำsheet pile		
		pitคร่อมท่อหลัก225 Permit.66.roj.ex.1067	14:54	ฎิณห์
	อื่นๆ	*คุณศิวกรแจ้งนำผู้รับเหมาเข้าตัดหญ้า PRS#4 นวนคร	15:28	ฎิณห์
11-Feb-23	Survey	*คุณ เฉลิม ทำการสำรวจแนวท่อก๊าซที่เส้น บางปูเหนือ ปกติ	9:55	สุเมธ
	Survey	*คุณ ศิวกร ทำการสำรวจแนวท่อก๊าซที่ นิคมฯบางกะดี ปกติ	10:18	สุเมธ
	Survey	*คุณ กฤษดา ทำการสำรวจแนวท่อก๊าซที่ นิคมฯเหมราช WES มีงานปัก Sheet Pile และขุด		
		ทำบ่อรับ HDD บริเวณใกล้แนวท่อก๊าซ 110 มม.บ่อวาล์ว 162 หน้าโรงงาน Toyo Filling เพื่อ		
		เตรียมงานก่อสร้างโครงการระบบโครงข่ายไฟฟ้า 22 kv.Gulf ตาม Permit 66-wes-ex-0293		
		นอกนั้นปกติ	10:30	สุเมธ
	Survey	*คุณ เฉลิม เข้าตรวจสอบสถานีก๊าซประจำวันที่ BV#10	10:39	สุเมธ
	Survey	*คุณ ธีรศักดิ์ ทำการสำรวจแนวท่อก๊าซที่เส้น เชียงราก บางจาก ปกติ	10:41	สุเมธ
	Survey	*คุณ สุพรรณ เข้าตรวจสอบสถานีก๊าซประจำวันที่ OTS-BPL	10:55	สุเมธ

รายงานการรับแจ้งเหตุของห้องควบคุม

ว/ด/ป	ประเภทงาน	รายงานการปฏิบัติงาน	เวลา	ผู้ปฏิบัติงาน
	Survey	*คุณ เฉลิม ทำการสำรวจแนวท่อก๊าซที่เส้น แพรกษา ซ.TDC คลองขุด เส้น BV#10 ปกติ	10:58	สุเมธ
	Survey	*คุณ เฉลิม เข้าตรวจสอบสถานีก๊าซประจำวันที่ PRS#1, หน้า บ.ถิรไทย ซ.11Bไม่มีกาทำงาน	11:08	สุเมธ
	Survey	*คุณ สุพรรณ ทำการสำรวจแนวท่อก๊าซที่ นิคมฯบางพลี เส้น OTS-BPL, M-Thai ปกติ	11:15	สุเมธ
	Survey	*คุณ ธีรศักดิ์ ทำการสำรวจแนวท่อก๊าซที่เส้น บางปะอิน ปกติ	11:16	สุเมธ
	Permit	*คุณ เฉลิม แจ้งที่ บ.Siam Sunrise เขตส่งออก มีงานเก็บบ่อวาล์ว คืนพื้นที่ ตาม Permit		
		66-BPO-EX-0620	11:19	สุเมธ
	Survey	*คุณ ศิวกร ทำการสำรวจแนวท่อก๊าซที่ นิคมฯนวนคร ปกติ	11:22	สุเมธ
	Survey	*คุณ เฉลิม ทำการสำรวจแนวท่อก๊าซที่ นิคมฯแพรกษา BHS ปกติ	11:40	สุเมธ
	Survey	*คุณ เฉลิม เข้าตรวจสอบสถานีก๊าซประจำวันที่ PRS#2	11:53	สุเมธ
	Survey	*คุณ เฉลิม ทำการสำรวจแนวท่อก๊าซที่ นิคมฯบางปู ปกติ	12:22	สุเมธ
	Survey	*คุณ เฉลิม ทำการสำรวจแนวท่อก๊าซที่เส้น บางปูใหม่ ปกติ	13:02	สุเมธ
	Survey	*คุณ สุพรรณ เข้าตรวจสอบสถานีก๊าซประจำวันที่ OTS-LKB	13:38	สุเมธ
	Survey	*คุณ ศิวกร ทำการสำรวจแนวท่อก๊าซที่เส้น รังสิต ปกติ	13:53	สุเมธ
	Survey	*คุณ สุพรรณ เข้าตรวจสอบสถานีก๊าซประจำวันที่ PRS#3	14:20	สุเมธ
	Survey	*คุณ ธีรศักดิ์ ทำการสำรวจแนวท่อก๊าซที่ นิคมฯโรจนะ งานขุดเปิดหาระยะท่อก๊าซ 225 มม.		
		เตรียมพื้นที่วางท่อโครงการ Monopy เพื่อการวางท่อ 160 มม. และทำบ่อ Sheet Pile คร่อม		
		ท่อหลักก๊าซ 225 มม.ตาม Permit 66-roj-ex-1067 วันนี้ไม่มีการทำงาน นอกนั้นปกติ	14:23	สุเมธ
	Survey	*คุณ สุพรรณ ทำการสำรวจแนวท่อก๊าซที่ นิคมฯลาดกระบัง เส้น OTS-LKB ปกติ	14:33	สุเมธ
12-Feb-23	อื่นๆ	*คุณ จรัล แจ้งเข้าใส่ Turbine Run A OTS-BPL	9:10	สิทธิกร
	Survey	*คุณ เฉลิม ทำการสำรวจแนวท่อก๊าซที่เส้น บางปูเหนือ ปกติ	10:06	สิทธิกร
	Survey	*คุณ ศิวกร ทำการสำรวจแนวท่อก๊าซที่ นิคมฯบางกะดี ปกติ	10:19	สิทธิกร
	Survey	*คุณ เฉลิม เข้าตรวจสอบสถานีก๊าซประจำวันที่ BV#10	10:26	สิทธิกร
	Survey	*คุณ ธีรศักดิ์ ทำการสำรวจแนวท่อก๊าซที่เส้น เชียงราก บางจาก ปกติ	10:27	สิทธิกร
	Survey	*คุณ กฤษดา ทำการสำรวจแนวท่อก๊าซที่ นิคมฯเหมราช WES มีงานปัก Sheet Pile และขุด		
		ทำบ่อรับ HDD บริเวณใกล้แนวท่อก๊าซ 110 มม.บ่อวาล์ว 162 หน้าโรงงาน Toyo Filling เพื่อ		
		เตรียมงานก่อสร้างโครงการระบบโครงข่ายไฟฟ้า 22 kv.Gulf ตาม Permit 66-wes-ex-0293		
		นอกนั้นปกติ	10:51	สิทธิกร
	Survey	*คุณ เฉลิม ทำการสำรวจแนวท่อก๊าซที่เส้น แพรกษา ซ.TDC คลองขุด เส้น BV#10 ปกติ	10:54	สิทธิกร
	Survey	*คุณ สุพรรณ เข้าตรวจสอบสถานีก๊าซประจำวันที่ OTS-BPL	10:59	สิทธิกร
	Survey	*คุณ ธีรศักดิ์ ทำการสำรวจแนวท่อก๊าซที่เส้น บางปะอิน ปกติ	10:59	สิทธิกร
	Survey	*คุณ สุพรรณ ทำการสำรวจแนวท่อก๊าซที่ นิคมฯบางพลี,เส้น,OTS-BPL,Swan,M-Thai ปกติ	11:02	สิทธิกร
	Survey	*คุณ เฉลิม เข้าตรวจสอบสถานีก๊าซประจำวันที่ PRS#1	11:05	สิทธิกร

รายงานการรับแจ้งเหตุของห้องควบคุม

ว/ด/ป	ประเภทงาน	รายงานการปฏิบัติงาน	เวลา	ผู้ปฏิบัติงาน
12-Feb-23	Survey	*คุณ ศิวกร ทำการสำรวจแนวท่อก๊าซที่ นิคมฯนวนคร ปกติ	11:44	สิทธิกร
	Survey	*คุณ เฉลิม ทำการสำรวจแนวท่อก๊าซที่ นิคมฯแพรกษา BHS ปกติ	11:46	สิทธิกร
	Survey	*คุณ เฉลิม เข้าตรวจสอบสถานีก๊าซประจำวันที่ PRS#2	11:46	สิทธิกร
	Survey	*คุณ เฉลิม ทำการสำรวจแนวท่อก๊าซที่ นิคมฯบางปู ปกติ	12:05	สิทธิกร
	Survey	*คุณ เฉลิม ทำการสำรวจแนวท่อก๊าซที่เส้น บางปูใหม่ ปกติ	12:51	สิทธิกร
	Survey	*คุณ สุพรรณ เข้าตรวจสอบสถานีก๊าซประจำวันที่ OTS-LKB	13:09	สิทธิกร
	Survey	*คุณ ศิวกร ทำการสำรวจแนวท่อก๊าซที่เส้น รังสิต ปกติ	13:54	สิทธิกร
	อื่นๆ	*คุณ จรัล แจ้งเสร็จงานเข้าใส่ Turbine Run A OTS-BPL	14:00	สิทธิกร
	Survey	*คุณ สุพรรณ เข้าตรวจสอบสถานีก๊าซประจำวันที่ PRS#3	14:05	สิทธิกร
	Survey	*คุณ สุพรรณ ทำการสำรวจแนวท่อก๊าซที่ นิคมฯลาดกระบัง เส้น OTS-LKB ปกติ	14:18	สิทธิกร
	Survey	*คุณ ธีรศักดิ์ ทำการสำรวจแนวท่อก๊าซที่ นิคมฯโรจนะ งานกดsheet pile pit ข้างท่อหลัก		
		225 เตรียมวางท่อ 160 mm. โครงการ monopy Permit.66.roj.ex.1067		
		ตอนนี้เครื่อง Vibro พัง สตาร์ทไม่ติด กำลังซ่อม คาดว่าจะเริ่มทำต่อช่วงบ่าย3โมง	14:30	สิทธิกร
	Permit	*คุณ ธีรศักดิ์ แจ้งโรจนะ งานกดsheet pile pit ข้างท่อหลัก225 เตรียมวางท่อ 160 mm.โครง		
		การ monopy วันนี้เสร็จแล้วระยะห่างข้างท่อก๊าซ ข้างละ 30 cm.Permit.66.roj.ex.1067	16:58	สิทธิกร
13-Feb-23	Survey	*คุณ เฉลิม ทำการสำรวจแนวท่อก๊าซที่เส้น บางปูเหนือ ปกติ	10:07	สิทธิกร
	Permit	*คุณ อภิเชษฐ์ แจ้งแจ้งงานต่อเนื่องงานขุดทำบ่อส่งเตรียมเจาะHDD บริเวณใกล้แนวท่อก๊าซ		
		HDPE110MM.บ่อวาล์ว162 หน้าโรงงานToyo filling เพื่อเตรียมงานก่อสร้างโครงการระบบ		
		โครงข่ายไฟฟ้า22kv. Gulf Permit 66-WES-EX-0293	10:28	สิทธิกร
	Survey	*คุณ อภิเชษฐ์ ทำการสำรวจแนวท่อก๊าซที่ นิคมฯเหมราช WES มีงานตาม Permit.66-WES-		
		EX-0293 นอกจากนี้ปกติ	10:28	สิทธิกร
	Survey	*คุณ ศิวกร ทำการสำรวจแนวท่อก๊าซที่ นิคมฯบางกะดี ปกติ	10:32	สิทธิกร
	Survey	*คุณ ธนาสิทธิ์ ทำการสำรวจแนวท่อก๊าซที่เส้น บางปูใหม่ ปกติ	10:35	สิทธิกร
	Survey	*คุณ ธนาสิทธิ์ เข้าตรวจสอบสถานีก๊าซประจำวันที่ PRS#2	10:36	สิทธิกร
	Survey	*คุณ นพดล ทำการสำรวจแนวท่อก๊าซที่ นิคมฯลาดกระบัง เส้น OTS-LKB ปกติ	10:41	สิทธิกร
	Survey	*คุณ เฉลิม เข้าตรวจสอบสถานีก๊าซประจำวันที่ BV#10	10:44	สิทธิกร
	Survey	*คุณ เฉลิม ทำการสำรวจแนวท่อก๊าซที่เส้น แพรกษา ซ.TDC คลองขุด เส้น BV#10 ปกติ	11:08	สิทธิกร
	Survey	*คุณ ภาณุรักษ์ ทำการสำรวจแนวท่อก๊าซที่เส้น เชียงราก บางจาก ปกติ	11:19	สิทธิกร
	Survey	*คุณ ธนาสิทธิ์ เข้าตรวจสอบสถานีก๊าซประจำวันที่ PRS#1	11:44	สิทธิกร
	PM	*คุณ นิติชัย แจ้งงานครบรอบเปลี่ยน EVC 1 ปี ที่โรงงาน soontharn นิคมฯROJ พร้อม		
		อัพเดท firmware	11:47	สิทธิกร
	Survey	*คุณ เฉลิม ทำการสำรวจแนวท่อก๊าซที่ นิคมฯแพรกษา BHS ปกติ	11:47	สิทธิกร

รายงานการรับแจ้งเหตุของห้องควบคุม

ว/ด/ป	ประเภทงาน	รายงานการปฏิบัติงาน	เวลา	ผู้ปฏิบัติงาน
13-Feb-23	Survey	*คุณ ธนาสิทธิ์ ทำการสำรวจแนวท่อก๊าซที่ นิคมฯบางปู ปกติ	11:56	สิทธิกร
	Survey	*คุณ ศิวกร ทำการสำรวจแนวท่อก๊าซที่ นิคมฯนวนคร ปกติ	11:56	สิทธิกร
	Survey	*คุณ ภาณุรักษ์ ทำการสำรวจแนวท่อก๊าซที่เส้น บางปะอิน ปกติ	12:01	สิทธิกร
	Survey	*คุณ นพดล ทำการสำรวจแนวท่อก๊าซที่ นิคมฯบางพลี เส้น SWAN OTS-BPL ปกติ	13:28	สิทธิกร
	PM	*คุณ ศิริโรจน์ แจ้งเข้า Calibrate Pressure Temp ที่ OTS-WES และงาน PM ระบบ SCADA	13:33	สิทธิกร
	Survey	*คุณ นพดล ทำการสำรวจแนวท่อก๊าซที่ OTS BPL- นิคมอุตฯ MTH ปกติ	13:50	สิทธิกร
	Survey	*คุณ ศิวกร ทำการสำรวจแนวท่อก๊าซที่เส้น รังสิต ปกติ	14:01	สิทธิกร
	PM	*คุณ ธนาสิทธิ์ แจ้งเข้า PRS#1 PM Transformer Rectifiers และติดตั้ง Interrupter	14:40	สิทธิกร
	Survey	*คุณ ภาณุรักษ์ ทำการสำรวจแนวท่อก๊าซที่ นิคมฯโรจนะ มีงานต่อเนื่องขุดเพื่อทำบ่อคร่อมท่อ		
		mpl225mmเตรียมพื้นที่วางท่อโครงการ monopy โรจนะ เพื่อการวางท่อ160mm. และ		
		เตรียมติดตั้งbracing in sheet pile pit Permit.66.roj.ex.1067 จุดอื่นในพื้นที่ปกติ	14:58	สิทธิกร
	PM	*คุณ ธนาสิทธิ์ แจ้งเสร็จงานที่ PRS#1 ออกจากพื้นที่	15:25	สิทธิกร
	PM	*คุณ สุริยะ แจ้งเสร็จงาน Calibrate Pressure Temp และ PM SCADA ที่ OTS-WES		
		Flowcom Pressure Transmitter Run a เสีย คุณศิริโรจน์แจ้งถอดไปซ่อม	18:50	สิทธิกร
14-Feb-23	Survey	*คุณ เฉลิม ทำการสำรวจแนวท่อก๊าซที่เส้น บางปูเหนือ ปกติ	9:44	สิทธิกร
	Survey	*คุณ เฉลิม เข้าตรวจสอบสถานีก๊าซประจำวันที่ BV#10	10:03	สิทธิกร
	Survey	*คุณ ธนาสิทธิ์ ทำการสำรวจแนวท่อก๊าซที่เส้น บางปูใหม่ ปกติ	10:25	สิทธิกร
	Survey	*คุณ ธนาสิทธิ์ เข้าตรวจสอบสถานีก๊าซประจำวันที่ PRS#2	10:25	สิทธิกร
	Survey	*คุณ นพดล ทำการสำรวจแนวท่อก๊าซที่ นิคมฯลาดกระบัง เส้น OTS-LKB ปกติ	10:27	สิทธิกร
	Survey	*คุณ ศิวกร ทำการสำรวจแนวท่อก๊าซที่ นิคมฯบางกะดี ปกติ	10:27	สิทธิกร
	Survey	*คุณ เฉลิม ทำการสำรวจแนวท่อก๊าซที่เส้น แพรกษา ซ.TDC คลองขุด เส้น BV#10 ปกติ	10:53	สิทธิกร
	Survey	*คุณ ศิวกร ทำการสำรวจแนวท่อก๊าซที่ นิคมฯนวนคร ปกติ	11:31	สิทธิกร
	Survey	*คุณ ธนาสิทธิ์ เข้าตรวจสอบสถานีก๊าซประจำวันที่ PRS#1	11:48	สิทธิกร
	อื่นๆ	*คุณ ธนาสิทธิ์ เข้า PRS#1 ติดตั้ง Interrupter	11:54	สิทธิกร
	Survey	*คุณ เฉลิม ทำการสำรวจแนวท่อก๊าซที่ นิคมฯแพรกษา BHS ปกติ	12:05	สิทธิกร
	อื่นๆ	*คุณ โชตินรินทร์ แจ้งล้างpcvAอุดตันจากเศษsulphur ที่bbf	12:10	สิทธิกร
	Survey	*คุณ ธนาสิทธิ์ ทำการสำรวจแนวท่อก๊าซที่ นิคมฯบางปู ปกติ	12:12	สิทธิกร
	Survey	*คุณ ภาณุรักษ์ ทำการสำรวจแนวท่อก๊าซที่เส้น เชียงราก บางจาก บางปะอิน ปกติ		
		ประสานงานกรมทางหลวงชนบทโครงการขยายถนนคู่ขนานแนวท่อก๊าซmpl10"เลียบถนน		
		เชียงรากตลอดระยะทาง3.6Km.	12:50	สิทธิกร
	Survey	*คุณ นพดล ทำการสำรวจแนวท่อก๊าซที่ นิคมฯบางพลี เส้น SWAN OTS-BPL ปกติ	13:23	สิทธิกร
	Survey	*คุณ นพดล ทำการสำรวจแนวท่อก๊าซที่ OTS BPL- นิคมอุตฯ MTH ปกติ	13:41	สิทธิกร

รายงานการรับแจ้งเหตุของห้องควบคุม

ว/ด/ป	ประเภทงาน	รายงานการปฏิบัติงาน	เวลา	ผู้ปฏิบัติงาน
14-Feb-23	Survey	*คุณ อภิเชษฐ์ ทำการสำรวจแนวท่อก๊าซที่ นิคมฯเหมราช WES ปกติ	13:43	สิทธิกร
	Survey	*คุณ ศิวกร ทำการสำรวจแนวท่อก๊าซที่เส้น รังสิต ปกติ	14:42	สิทธิกร
	Survey	*คุณ ภาณุรักษ์ ทำการสำรวจแนวท่อก๊าซที่ นิคมฯโรจนะ มีงานต่อเนื่องขุดเพื่อทำบ่อคร่อมท่อ		
		mpl225mmเตรียมพื้นที่วางท่อโครงการ monopy โรจนะ เพื่อการวางท่อ160mm. และ		
		เตรียมติดตั้งbracing in sheet pile pit Permit.66.roj.ex.1067 จุดอื่นในพื้นที่ปกติ	16:48	สิทธิกร
	อื่นๆ	*คุณ ศิริโรจน์ แจ้งเข้าดู Flowcom ที่ OTS-WES	18:19	สิทธิกร
15-Feb-23	PM	*คุณ สุริยะ แจ้งเข้าตัดยอดการใช้ก๊าซที่ OTS-LKB และสถานีโซนเหนือทั้งหมด	8:13	องอาจ
	Survey	*เฉลิมสำรวจแนวท่อบางปูเหนือ ปกติ	9:46	องอาจ
	Permit	*อภิเชษฐ์แจ้งงานต่อเนื่องงานขุดทำบ่อส่งเตรียมเจาะHDD บริเวณใกล้แนวท่อก๊าซ		
		HDPE110MM.บ่อวาล์ว162 หน้าโรงงานToyo filling เพื่อเตรียมงานก่อสร้างโครงการระบบ		
		โครงข่ายไฟฟ้า22kv. Gulf Permit 66-WES-EX-0293	10:04	องอาจ
	อื่นๆ	*เฉลิมเข้า OTS BV#10	10:07	องอาจ
	Survey	*ศิวกรสำรวจแนวท่อรังสิต ปกติ	10:18	องอาจ
	Survey	*นพดลสำรวจแนวท่อลาดกระบัง เส้นฉลองกรุง ปกติ	10:45	องอาจ
	Survey	*เฉลิมสำรวจแนวท่อก๊าซที่เส้น แพรกษา ซ.TDC คลองขุด เส้น BV#10 ปกติ	10:50	องอาจ
	อื่นๆ	*ธนาสิทธิ์เข้า PRS # 1 ตรวจเช็ค Interrupter	11:22	องอาจ
	Survey	*ธนาสิทธิ์สำรวจแนวท่อบางปูใหม่ ปกติ	11:50	องอาจ
	Survey	*ศิวกรสำรวจแนวท่อนวนครงานขุดซ่อมท่อน้ำประปา ถนนนวนคร 20 ขนานแนวท่อก๊าซ		
		Hdpe 110mm. Mpl permit 66-nvk-ex.1011	11:52	องอาจ
	อื่นๆ	*เฉลิมเข้า PRS # 2	11:57	องอาจ
	Survey	*เฉลิมสำรวจแนวท่อ BHS ปกติ	12:21	องอาจ
	Survey	*ภาณุรักษ์สำรวจแนวท่อบางปะอิน เชียงราก บางจาก ปกติ	12:43	องอาจ
		*เฉลิมสำรวจแนวท่อบางปูใหม่ ปกติ	12:43	องอาจ
	Survey	*นพดลสำรวจแนวท่อก๊าซที่ OTS BPL- นิคมอุตฯ SWAN ปกติ	13:24	องอาจ
	Survey	*นพดลสำรวจแนวท่อก๊าซที่ OTS BPL- นิคมอุตฯ MTH ปกติ	13:53	องอาจ
	Survey	*ศิวกรสำรวจแนวท่อบางกะดี ปกติ	14:05	องอาจ
	Survey	*ภาณุรักษ์สำรวจแนวท่อก๊าซที่โรจนะ มีงานต่อเนื่องขุดเพื่อทำบ่อคร่อมท่อ mpl225mm -		
		เตรียมพื้นที่วางท่อโครงการ monopy โรจนะ เพื่อการวางท่อ160mm. และเตรียมติดตั้ง -		
		bracing in sheet pile pit Permit.66.roj.ex.1067 จุดอื่นในพื้นที่ปกติ	14:54	องอาจ
	PM	*ศิริโรจน์ แจ้งเข้าตัดยอดการใช้ก๊าซที่ OTS-BPL	18:05	องอาจ
	PM	*ศิริโรจน์ แจ้งเข้าตัดยอดการใช้ก๊าซที่ BV#10	18:45	องอาจ

รายงานการรับแจ้งเหตุของห้องควบคุม

ว/ด/ป	ประเภทงาน	รายงานการปฏิบัติงาน	เวลา	ผู้ปฏิบัติงาน
16-Feb-23	Permit	*คุณ เฉลิม แจ้งงานตอกเสาเข็ม ไมโครไพล์ ด้านริมรางระบายน้ำ ถึงรั้วโรงงานถิรไทย ซ.11B		
		ตาม Permit 66-BPO-EX-0622	9:07	สุเมธ
	Survey	*คุณ สมชาย เข้าตรวจสอบสถานีก๊าซประจำวันที่ PRS#1	9:35	สุเมธ
	Survey	*คุณ อภิเชษฐ์ ทำการสำรวจแนวท่อก๊าซที่ นิคมฯเหมราช WES มีงานเจาะ HDD, Reamer		
		ท่อร้อยสายไฟขนาด 160 มม.บริเวณใกล้แนวท่อก๊าซ 110 มม.บ่อวาล์ว 162 หน้าโรงงาน		
		Toyo Filling งานก่อสร้างโครงข่ายไฟฟ้า 22 kv.Gulf ตาม Permit 66-wes-ex-0293 นอก		
		นั้นปกติ	10:21	สุเมธ
	Survey	*คุณ ศิวกร ทำการสำรวจแนวท่อก๊าซที่ นิคมฯบางกะดี ปกติ	10:26	สุเมธ
	Survey	*คุณ นพดล ทำการสำรวจแนวท่อก๊าซที่ นิคมฯลาดกระบัง เส้น OTS-LKB ปกติ	10:33	สุเมธ
	Survey	*คุณ สมชาย ทำการสำรวจแนวท่อก๊าซที่ นิคมฯบางปู มีงานตาม Permit 66-BPO-EX-0622		
		ส่วนที่ นิคมฯแพรกษา BHS, เส้น บางปูเหนือ ปกติ	10:50	สุเมธ
	Survey	*คุณ ภาณุรักษ์ ทำการสำรวจแนวท่อก๊าซที่เส้น เชียงราก บางจาก ปกติ	10:53	สุเมธ
	Survey	*คุณ สมชาย เข้าตรวจสอบสถานีก๊าซประจำวันที่ PRS#2	10:55	สุเมธ
	Survey	*คุณ ธนาสิทธิ์ ทำการสำรวจแนวท่อก๊าซที่เส้น บางปูใหม่ ปกติ	11:26	สุเมธ
	Survey	*คุณ สมชาย เข้าตรวจสอบสถานีก๊าซประจำวันที่ BV#10	11:30	สุเมธ
	Survey	*คุณ ศิวกร ทำการสำรวจแนวท่อก๊าซที่ นิคมฯนวนคร ปกติ	11:41	สุเมธ
	Survey	*คุณ ภาณุรักษ์ ทำการสำรวจแนวท่อก๊าซที่เส้น บางปะอิน ปกติ	11:56	สุเมธ
	Survey	*คุณ สมชาย ทำการสำรวจแนวท่อก๊าซที่เส้น แพรกษา ซ.TDC คลองขุด เส้น BV#10 ปกติ	12:17	สุเมธ
	PM	*คุณ โชตินรินทร์ เข้าปรับความดันก๊าซด้าน Outlet ที่ OTS-NVK	12:25	สุเมธ
	Survey	*คุณ นพดล ทำการสำรวจแนวท่อก๊าซที่ นิคมฯบางพลี เส้น OTS-BPL ปกติ	13:25	สุเมธ
	Survey	*คุณ นพดล ทำการสำรวจแนวท่อก๊าซที่ เส้น OTS-BPL, M-Thai ปกติ	13:49	สุเมธ
	Survey	*คุณ ศิวกร ทำการสำรวจแนวท่อก๊าซที่เส้น รังสิต ปกติ	13:58	สุเมธ
	Survey	*คุณ ภาณุรักษ์ ทำการสำรวจแนวท่อก๊าซที่ นิคมฯโรจนะ มีงานวางท่อ 160 มม.โครงการ		
		Kingboard ช่วงปลายท่อเดิมห่าง 2 เมตร และสอดท่อเพิ่ม 100 ม. Route 4 ตาม Permit		
		66-roj-ex-1066, งานทำบ่อคร่อมท่อก๊าซ 225 โครงการ Monopy เพื่อการวางท่อ 160 มม.		
		ต่อ จากท่อก๊าซ 225 มม.เตรียมบ่อ Sheet Pile Route 26 ตาม Permit 66-roj-ex-1067		
		นอกนั้นปกติ	15:43	สุเมธ
	PM	*คุณ โชตินรินทร์ เข้าปรับความดันก๊าซด้าน Outlet ที่ OTS-NVK เสร็จสิ้นแล้ว	16:33	สุเมธ
17-Feb-23	Survey	*คุณ เฉลิม ทำการสำรวจแนวท่อก๊าซที่เส้น บางปูเหนือ ปกติ	9:08	สุเมธ
	Permit	*คุณ เฉลิม แจ้งงานตอกเสาเข็ม ไมโครไพล์ ด้านริมรางระบายน้ำ ถึงรั้วโรงงานถิรไทย ซ.11B		
		ตาม Permit 66-BPO-EX-0622	9:17	สุเมธ
	PM	*คุณ ธีรศักดิ์ แจ้งวันนี้เข้าทำ PM ที่ OTS-ROJ#1	9:25	สุเมธ

รายงานการรับแจ้งเหตุของห้องควบคุม

ว/ด/ป	ประเภทงาน	รายงานการปฏิบัติงาน	เวลา	ผู้ปฏิบัติงาน
	PM	*คุณ สุริยะ แจ้งเข้าทำ PM ที่ OTS-RST	9:28	สุเมธ
	Survey	*คุณ เฉลิม เข้าตรวจสอบสถานีก๊าซประจำวันที่ PRS#1	9:41	สุเมธ
	Survey	*คุณ อภิเชษฐ์ ทำการสำรวจแนวท่อก๊าซที่ นิคมฯเหมราช WES มีงานเจาะ HDD, Reamer		
		ท่อร้อยสายไฟขนาด 160 มม.บริเวณใกล้แนวท่อก๊าซ 110 มม.บ่อวาล์ว 162 หน้าโรงงาน		
		Toyo Filling งานก่อสร้างโครงข่ายไฟฟ้า 22 kv.Gulf ตาม Permit 66-wes-ex-0293 นอก		
		นั้นปกติ	10:10	สุเมธ
	Survey	*คุณ นพดล ทำการสำรวจแนวท่อก๊าซที่ นิคมฯลาดกระบัง เส้น OTS-LKB ปกติ	10:20	สุเมธ
	Survey	*คุณ ศิวกร ทำการสำรวจแนวท่อก๊าซที่ นิคมฯบางกะดี ปกติ	10:37	สุเมธ
	Survey	*คุณ สุพรรณ ทำการสำรวจแนวท่อก๊าซที่เส้น บางปูใหม่ ปกติ	10:50	สุเมธ
	Survey	*คุณ ภาณุรักษ์ ทำการสำรวจแนวท่อก๊าซที่เส้น เชียงราก บางจาก ปกติ	11:14	สุเมธ
	Survey	*คุณ เฉลิม ทำการสำรวจแนวท่อก๊าซที่ นิคมฯแพรกษา BHS ปกติ	11:23	สุเมธ
	Survey	*คุณ ภาณุรักษ์ ทำการสำรวจแนวท่อก๊าซที่เส้น บางปะอิน ปกติ	11:46	สุเมธ
	Survey	*คุณ ศิวกร ทำการสำรวจแนวท่อก๊าซที่ นิคมฯนวนคร ปกติ	11:52	สุเมธ
	Survey	*คุณ เฉลิม เข้าตรวจสอบสถานีก๊าซประจำวันที่ PRS#2	12:13	สุเมธ
	Survey	*คุณ เฉลิม ทำการสำรวจแนวท่อก๊าซที่ นิคมฯบางปู มีงานตาม Permit 66-BPO-EX-0622		
		นอกนั้นปกติ	12:36	สุเมธ
	Survey	*คุณ เฉลิม เข้าตรวจสอบสถานีก๊าซประจำวันที่ BV#10	12:58	สุเมธ
	Survey	*คุณ เฉลิม ทำการสำรวจแนวท่อก๊าซที่เส้น แพรกษา มีงานแก้ถนนทรุดทำฝั่งเกาะกลาง, ส่วน		
		ที่ ซ.TDC คลองขุด เส้น BV#10 ปกติ	13:17	สุเมธ
	Survey	*คุณ นพดล ทำการสำรวจแนวท่อก๊าซที่ นิคมฯบางพลี เส้น OTS-BPL ปกติ	13:18	สุเมธ
	PM	*คุณ สุริยะ แจ้งเข้าทำ PM ที่ OTS-RST เสร็จสิ้นแล้ว	13:20	สุเมธ
	Survey	*คุณ นพดล ทำการสำรวจแนวท่อก๊าซที่ เส้น OTS-BPL, M-Thai ปกติ	13:44	สุเมธ
	Survey	*คุณ ศิวกร ทำการสำรวจแนวท่อก๊าซที่เส้น รังสิต ปกติ	13:51	สุเมธ
	PM	*คุณ ธีรศักดิ์ แจ้งทำ PM ที่ OTS-ROJ#1 เสร็จสิ้นแล้ว	14:26	สุเมธ
	Survey	*คุณ ภาณุรักษ์ ทำการสำรวจแนวท่อก๊าซที่ นิคมฯโรจนะ มีงานวางท่อ 160 มม.โครงการ		
		Kingboard ช่วงปลายท่อเดิมห่าง 2 เมตร และสอดท่อเพิ่ม 100 ม. Route 4 ตาม Permit		
		66-roj-ex-1066, งานทำบ่อคร่อมท่อก๊าซ 225 โครงการ Monopy เพื่อการวางท่อ 160 มม.		
		ต่อ จากท่อก๊าซ 225 มม.เตรียมบ่อ Sheet Pile Route 26 ตาม Permit 66-roj-ex-1067,		
		และงานเตรียมพื้นที่วางท่อโครงการสเปย์ ไม่มีผลกระทบ นอกนั้นปกติ	15:12	สุเมธ
18-Feb-23	Survey	*คุณ ธนาสิทธิ์ ทำการสำรวจแนวท่อก๊าซที่ นิคมฯแพรกษา BHS ปกติ	9:25	สุเมธ
	Survey	*คุณ ธนาสิทธิ์ เข้าตรวจสอบสถานีก๊าซประจำวันที่ PRS#1	9:48	สุเมธ
	Survey	*คุณ ธีรศักดิ์ ทำการสำรวจแนวท่อก๊าซที่เส้น เชียงราก บางจาก ปกติ	10:03	สุเมธ

รายงานการรับแจ้งเหตุของห้องควบคุม

ว/ด/ป	ประเภทงาน	รายงานการปฏิบัติงาน	เวลา	ผู้ปฏิบัติงาน
	Survey	*คุณ ศิวกร ทำการสำรวจแนวท่อก๊าซที่ นิคมฯบางกะดี ปกติ	10:22	สุเมธ
	Survey	*คุณ จรัล ทำการสำรวจแนวท่อก๊าซที่ นิคมฯลาดกระบัง เส้น OTS-LKB ปกติ	10:27	สุเมธ
	Survey	*คุณ ธนาสิทธิ์ เข้าตรวจสอบสถานีก๊าซประจำวันที่ BV#10	10:55	สุเมธ
	Survey	*คุณ ธนาสิทธิ์ ทำการสำรวจแนวท่อก๊าซที่เส้น แพรกษา มีงานแก้ถนนทรุด ทำฝั่งชิดเกาะ		
		กลางถนน ไม่มีผลกระทบกับท่อก๊าซ, ส่วนที่ ซ.TDC คลองขุด เส้น BV#10 ปกติ	11:07	สุเมธ
	Survey	*คุณ ธนาสิทธิ์ ทำการสำรวจแนวท่อก๊าซที่เส้น บางปูเหนือ ปกติ	11:09	สุเมธ
	Survey	*คุณ จรัล เข้าตรวจสอบสถานีก๊าซประจำวันที่ OTS-BPL	11:09	สุเมธ
	Survey	*คุณ ธีรศักดิ์ ทำการสำรวจแนวท่อก๊าซที่เส้น บางปะอิน ปกติ	11:11	สุเมธ
	Survey	*คุณ ศิวกร ทำการสำรวจแนวท่อก๊าซที่ นิคมฯนวนคร ปกติ	11:32	สุเมธ
	Survey	*คุณ ธนาสิทธิ์ ทำการสำรวจแนวท่อก๊าซที่เส้น บางปูใหม่ ปกติ	11:40	สุเมธ
	Survey	*คุณ ธนาสิทธิ์ เข้าตรวจสอบสถานีก๊าซประจำวันที่ PRS#2	11:44	สุเมธ
	Survey	*คุณ อภิเชษฐ์ ทำการสำรวจแนวท่อก๊าซที่ นิคมฯเหมราช WES มีงาน Reamer ดึงท่อร้อย		
		สายไฟขนาด 160 มม.บริเวณใกล้แนวท่อก๊าซ 110 มม.บ่อวาล์ว 162 หน้าโรงงาน Toyo		
		Filling งานก่อสร้างโครงข่ายไฟฟ้า 22 kv.Gulf ตาม Permit 66-wes-ex-0293 นอกนั้นปกติ	11:45	สุเมธ
	Survey	*คุณ ธนาสิทธิ์ ทำการสำรวจแนวท่อก๊าซที่ นิคมฯบางปู ปกติ	11:56	สุเมธ
	Survey	*คุณ จรัล ทำการสำรวจแนวท่อก๊าซที่ นิคมฯบางพลี เส้น OTS-BPL, M-Thai ปกติ	12:19	สุเมธ
	Survey	*คุณ ศิวกร ทำการสำรวจแนวท่อก๊าซที่เส้น รังสิต ปกติ	13:57	สุเมธ
	Survey	*คุณ ธีรศักดิ์ ทำการสำรวจแนวท่อก๊าซที่ นิคมฯโรจนะ มีงานวางท่อ 160 มม.โครงการ		
		Kingboard ช่วงปลายท่อเดิมห่าง 2 เมตร และสอดท่อเพิ่ม 100 ม. Route 4 ตาม Permit		
		66-roj-ex-1066, งานทำบ่อคร่อมท่อก๊าซ 225 โครงการ Monopy เพื่อการวางท่อ 160 มม.		
		ต่อ จากท่อก๊าซ 225 มม.เตรียมบ่อ Sheet Pile Route 26 ตาม Permit 66-roj-ex-1067,		
		นอกนั้นปกติ	14:24	สุเมธ
19-Feb-23	อื่นๆ	*คุณสมชาย แจ้งเข้าถอด Turbine Run B OTS-LKB เพื่อดำเนินการนำส่งสอบเทียบ	9:29	ฏิณห์
	Survey	*คุณ ธนาสิทธิ์ ทำการสำรวจแนวท่อก๊าซที่เส้น บางปูใหม่ ปกติ	10:03	ฏิณห์
	Survey	*คุณ ธนาสิทธิ์ ทำการสำรวจแนวท่อก๊าซที่เส้น บางปูเหนือ ปกติ	10:05	ฏิณห์
	Survey	*คุณ จรัล เข้าตรวจสอบสถานีก๊าซประจำวันที่ PRS#3 LKB	10:11	ฏิณห์
	Survey	*คุณ ศิวกร ทำการสำรวจแนวท่อก๊าซที่ นิคมฯบางกะดี ปกติ	10:20	ฏิณห์
	Survey	*คุณ ธนาสิทธิ์ เข้าตรวจสอบสถานีก๊าซประจำวันที่ BV#10	10:24	ฏิณห์
	Permit	*คุณกฤษดา แจ้งงานต่อเนื่องงาน HDD จุดที่2 บริเวณใกล้แนวท่อก๊าซ HDPE110MM.บ่อ		
		วาล์ว162 หน้าโรงงานToyo filling งานก่อสร้างโครงการระบบโครงข่ายไฟฟ้า22kv. Gulf		
		Permit 66-WES-EX-0293	10:29	ฏิณห์
	Survey	*คุณ ธีรศักดิ์ ทำการสำรวจแนวท่อก๊าซที่เส้น เชียงราก บางจาก ปกติ	10:31	ฏิณห์

รายงานการรับแจ้งเหตุของห้องควบคุม

ว/ด/ป	ประเภทงาน	รายงานการปฏิบัติงาน	เวลา	ผู้ปฏิบัติงาน
19-Feb-23	Survey	*คุณ จรัล ทำการสำรวจแนวท่อก๊าซที่ นิคมฯลาดกระบัง เส้น OTS-LKB. ฉลองกรุง ปกติ		
		ในนิคม มีงานขุดลอกผิวถนน และลาดยางมะตอย ใหม่ บริเวณถนนลาดกระบัง3 ไม่มีผล		
		กระทบกับแนวท่อ บริเวณอื่นปกติ	10:42	ฏิณห์
	Survey	*คุณ ธนาสิทธิ์ ทำการสำรวจแนวท่อก๊าซที่เส้น แพรกษา มีงานแก้ถนนทรุด ทำฝั่งชิดเกาะ		
		กลางถนน ไม่มีผลกระทบกับท่อก๊าซ, ส่วนที่ ซ.TDC คลองขุด เส้น BV#10 ปกติ	11:07	ฏิณห์
	Survey	*คุณ ธนาสิทธิ์ เข้าตรวจสอบสถานีก๊าซประจำวันที่ PRS#1	11:09	ฏิณห์
	Survey	*คุณ ธีรศักดิ์ ทำการสำรวจแนวท่อก๊าซที่เส้น บางปะอิน ปกติ	11:17	ฏิณห์
	อื่นๆ	*คุณสมชาย แจ้งเสร็จงานถอด Turbine Run B OTS-LKB เพื่อดำเนินการนำส่งสอบเทียบ	11:23	ฏิณห์
	Survey	*คุณ จรัล เข้าตรวจสอบสถานีก๊าซประจำวันที่ OTS-BPL	11:26	ฏิณห์
	Survey	*คุณ ศิวกร ทำการสำรวจแนวท่อก๊าซที่ นิคมฯนวนคร ปกติ	11:35	ฏิณห์
	Survey	*คุณ ธนาสิทธิ์ เข้าตรวจสอบสถานีก๊าซประจำวันที่ PRS#2	11:38	ฏิณห์
	Survey	*คุณ ธนาสิทธิ์ ทำการสำรวจแนวท่อก๊าซที่ นิคมฯบางปู ปกติ	11:40	ฏิณห์
	Survey	*คุณ ธนาสิทธิ์ ทำการสำรวจแนวท่อก๊าซที่ นิคมฯแพรกษา BHS ปกติ	12:03	ฏิณห์
	Survey	*คุณ จรัล ทำการสำรวจแนวท่อก๊าซที่ นิคมฯบางพลี เส้น OTS-BPL, M-Thai ,Swan. ปกติ	12:21	ฏิณห์
	Survey	*คุณ ศิวกร ทำการสำรวจแนวท่อก๊าซที่เส้น รังสิต ปกติ	13:55	ฏิณห์
	Survey	*คุณ ธีรศักดิ์ ทำการสำรวจแนวท่อก๊าซที่ นิคมฯโรจนะ งานต่อเนื่องทำบ่อคร่อมท่อmpl225		
		โครงการ monopy โรจนะ เพื่อการวางท่อ160mm. ต่อจากmpl 225mm. เตรียมบ่อ		
		sheet pile Route26 วันนี้มีงานล้วงลึนในบ่อเพิ่มเติมเนื่องจากปลาย jacking มุดลึน		
		Permit.66.roj.ex.1067 ,งานต่อเนื่องวางท่อ160mm.โครงการkingboard ช่วงปลายท่อเดิม		
		ห่าง2เมตร และสอดท่อเพิ่ม100ม. Route4 Permit.66.roj.ex.1066		
		จุดอื่นๆในพื้นที่นิคมฯ ปกติ	14:29	ฏิณห์
20-Feb-23	Survey	*คุณ เฉลิม ทำการสำรวจแนวท่อก๊าซที่เส้น บางปูเหนือ ปกติ	9:51	สิทธิกร
	PM	*คุณ สุริยะ แจ้งเข้าทำ PM ระบบ SCADA PRS#1,2	9:58	สิทธิกร
	อื่นๆ	*คุณ โชตินรินทร์ แจ้งเข้าร่วมงานวัดgas ท่อภายในโรงงานtejin rstเพื่อใช้กับboilerจุดเดิมที่		
		ปิดตั้งแต่ปี2019	10:08	สิทธิกร
	Survey	*คุณ เฉลิม เข้าตรวจสอบสถานีก๊าซประจำวันที่ BV#10	10:17	สิทธิกร
	Permit	*คุณ อภิเชษฐ์ แจ้งงานต่อเนื่องงาน HDD จุดที่2 (งานReamer+ดึงท่อกลับ)บริเวณใกล้แนว		
		ท่อก๊าซ HDPE110MM.บ่อวาล์ว162 หน้าโรงงานToyo filling งานก่อสร้างโครงการระบบโครง		
		ข่ายไฟฟ้า22kv. Gulf Permit 66-WES-EX-0293	10:19	สิทธิกร
	Survey	*คุณ อภิเชษฐ์ ทำการสำรวจแนวท่อก๊าซที่ นิคมฯเหมราช WES มีงานตาม Permit 66-WES-		
		EX-0293 นอกจากนี้ปกติ	10:19	สิทธิกร
	Survey	*คุณ ศิวกร ทำการสำรวจแนวท่อก๊าซที่ นิคมฯบางกะดี ปกติ	10:21	สิทธิกร

รายงานการรับแจ้งเหตุของห้องควบคุม

ว/ด/ป	ประเภทงาน	รายงานการปฏิบัติงาน	เวลา	ผู้ปฏิบัติงาน
20-Feb-23	Survey	*คุณ นพดล ทำการสำรวจแนวท่อก๊าซที่ นิคมฯลาดกระบัง เส้น OTS-LKB ปกติ	10:33	สิทธิกร
	Survey	*คุณ เฉลิม ทำการสำรวจแนวท่อก๊าซที่เส้น คลองขุด ซ.TDC เส้น BV#10 ปกติ		
		แพรกษา มีงานแก้ถนนทรุดทำฝั่งชิดเกาะกลางถนน ไม่มีผลกระทบกับท่อก๊าซ	10:41	สิทธิกร
	Survey	*คุณ เฉลิม เข้าตรวจสอบสถานีก๊าซประจำวันที่ PRS#1	10:44	สิทธิกร
	Survey	*คุณ ภาณุรักษ์ ทำการสำรวจแนวท่อก๊าซที่เส้น เชียงราก บางจาก ปกติ	10:45	สิทธิกร
	Survey	*คุณ ศิวกร ทำการสำรวจแนวท่อก๊าซที่ นิคมฯนวนคร ปกติ	11:28	สิทธิกร
	Survey	*คุณ เฉลิม ทำการสำรวจแนวท่อก๊าซที่ นิคมฯแพรกษา BHS ปกติ	11:30	สิทธิกร
	Survey	*คุณ ธนาสิทธิ์ ทำการสำรวจแนวท่อก๊าซที่เส้น บางปูใหม่ ปกติ	11:31	สิทธิกร
	Survey	*คุณ ภาณุรักษ์ ทำการสำรวจแนวท่อก๊าซที่เส้น บางปะอิน ปกติ	12:02	สิทธิกร
	Survey	*คุณ เฉลิม ทำการสำรวจแนวท่อก๊าซที่ นิคมฯบางปู ปกติ	12:35	สิทธิกร
	Survey	*คุณ นพดล ทำการสำรวจแนวท่อก๊าซที่ นิคมฯบางพลี เส้น SWAN OTS-BPL ปกติ	13:25	สิทธิกร
	Survey	*คุณ นพดล ทำการสำรวจแนวท่อก๊าซที่ OTS BPL- นิคมอุตฯ MTH ปกติ	13:52	สิทธิกร
	Survey	*คุณ ศิวกร ทำการสำรวจแนวท่อก๊าซที่เส้น รังสิต ปกติ	14:21	สิทธิกร
	Survey	*คุณ ภาณุรักษ์ ทำการสำรวจแนวท่อก๊าซที่ นิคมฯโรจนะ มีงานต่อเนื่องบ่อคร่อมท่อmpl225		
		โครงการ monopy เพื่อการวางท่อ160mm. ต่อจากmpl 225mm.เตรียมบ่อsheet pile.		
		Route26 Permit.66.roj.ex.1067,งานต่อเนื่องวางท่อ160mm.โครงการkingboard ช่วง		
		ปลายท่อเดิม Route4 Permit.66.roj.ex.1066,งานเตรียมพื้นที่วางท่อโครงการสเปย์ไม่มี		
		ผลกระทบ Route26 จุดอื่นในพื้นที่ปกติ	15:40	สิทธิกร
	PM	*คุณ สุริยะ แจ้งเสร็จงาน PM ระบบ SCADA PRS#1,2	16:41	สิทธิกร
21-Feb-23	Survey	*คุณ เฉลิม ทำการสำรวจแนวท่อก๊าซที่เส้น บางปูเหนือ ปกติ	9:47	สิทธิกร
	Survey	*คุณ นพดล แจ้งงานโครงการระบบติดตามการเคลื่อนย้ายกากของเสียของทางนิคมอุตฯ		
		ลาดกระบัง บริเวณ Road A1 หน้าสถานี PRS#3 ตรวจสอบงานในเบื้องต้นไม่มีผลกระทบ	10:08	สิทธิกร
	อื่นๆ	*คุณ โชตินรินทร์ แจ้งวันนี้มี safety visit ทีมผู้บริหารเข้าสถานี prs5	10:09	สิทธิกร
	Survey	*คุณ เฉลิม เข้าตรวจสอบสถานีก๊าซประจำวันที่ BV#10	10:13	สิทธิกร
	PM	*คุณ สุริยะ แจ้งเข้า PM ระบบ SCADA สถานี OTS-BV#10	10:16	สิทธิกร
	Survey	*คุณ ภาณุรักษ์ ทำการสำรวจแนวท่อก๊าซที่เส้น เชียงราก บางจาก ปกติ	10:17	สิทธิกร
	Survey	*คุณ ศิวกร ทำการสำรวจแนวท่อก๊าซที่ นิคมฯบางกะดี ปกติ	10:20	สิทธิกร
	Survey	*คุณ ภาณุรักษ์ ทำการสำรวจแนวท่อก๊าซที่เส้น บางปะอิน ปกติ	10:41	สิทธิกร
	Survey	*คุณ เฉลิม ทำการสำรวจแนวท่อก๊าซที่เส้น คลองขุด ซ.TDC เส้น BV#10 ปกติ		
		แพรกษา มีงานแก้ถนนทรุดทำฝั่งชิดเกาะกลางถนน ไม่มีผลกระทบกับท่อก๊าซ	10:45	สิทธิกร
	Survey	*คุณ เฉลิม เข้าตรวจสอบสถานีก๊าซประจำวันที่ PRS#1	10:46	สิทธิกร
	Survey	*คุณ นพดล ทำการสำรวจแนวท่อก๊าซที่ นิคมฯลาดกระบัง เส้น OTS-LKB ปกติ	10:46	สิทธิกร

รายงานการรับแจ้งเหตุของห้องควบคุม

ว/ด/ป	ประเภทงาน	รายงานการปฏิบัติงาน	เวลา	ผู้ปฏิบัติงาน
21-Feb-23	Survey	*คุณ อภิเชษฐ์ ทำการสำรวจแนวท่อก๊าซที่ นิคมฯเหมราช WES ปกติ	10:54	สิทธิกร
	Survey	*คุณ ศิวกร ทำการสำรวจแนวท่อก๊าซที่ นิคมฯนวนคร ปกติ	11:40	สิทธิกร
	Survey	*คุณ เฉลิม ทำการสำรวจแนวท่อก๊าซที่ นิคมฯแพรกษา BHS ปกติ	11:40	สิทธิกร
	Survey	*คุณ เฉลิม เข้าตรวจสอบสถานีก๊าซประจำวันที่ PRS#2	12:03	สิทธิกร
	Survey	*คุณ เฉลิม ทำการสำรวจแนวท่อก๊าซที่ นิคมฯบางปู ปกติ	12:35	สิทธิกร
	Survey	*คุณ ธนาสิทธิ์ ทำการสำรวจแนวท่อก๊าซที่เส้น บางปูใหม่ ปกติ	12:57	สิทธิกร
	Survey	*คุณ นพดล ทำการสำรวจแนวท่อก๊าซที่ นิคมฯบางพลี เส้น SWAN OTS-BPL ปกติ	13:28	สิทธิกร
	Survey	*คุณ นพดล ทำการสำรวจแนวท่อก๊าซที่ OTS BPL- นิคมอุตฯ MTH ปกติ	13:44	สิทธิกร
	Survey	*คุณ ภาณุรักษ์ ทำการสำรวจแนวท่อก๊าซที่ นิคมฯโรจนะ มีงานต่อเนื่องบ่อคร่อมท่อmpl225		
		โครงการ monopy เพื่อการวางท่อ160mm. ต่อจากmpl 225mm.เตรียมบ่อsheet pile.		
		Route26 Permit.66.roj.ex.1067,งานต่อเนื่องวางท่อ160mm.โครงการkingboard ช่วง		
		ปลายท่อเดิม Route4 Permit.66.roj.ex.1066,งานเตรียมพื้นที่วางท่อโครงการสเปย์ไม่มี		
		ผลกระทบ Route26 จุดอื่นในพื้นที่ปกติ	13:55	สิทธิกร
	Survey	*คุณ ศิวกร ทำการสำรวจแนวท่อก๊าซที่เส้น รังสิต ปกติ	14:02	สิทธิกร
	PM	*คุณ สุริยะ แจ้งเสร็จงาน PM ระบบ SCADA สถานี OTS-BV#10	14:20	สิทธิกร
	อื่นๆ	*คุณ ธีรศักดิ์ แจ้งเปลี่ยนชุด pilot zsc-100 ให้เป็น s60 pcv 1B เนื่องมาจากปัญหาสนิม		
		และpilot leak ด้านใน ของโรงงาน Tostem1 นวนคร	14:21	สิทธิกร
22-Feb-23	Survey	*คุณ เฉลิม ทำการสำรวจแนวท่อก๊าซที่เส้น บางปูเหนือ ปกติ	9:27	สิทธิกร
	Permit	*คุณ เฉลิม แจ้งงานซ่อมท่อประปา HDPE ขนาด 225 mm. บริเวณหน้าบริษัท สยาม นิโตริ		
		ซอย11B นิคมฯบางปู ตาม PERMIT.66-BPO-EX-0623	9:28	สิทธิกร
	Survey	*คุณ ศิวกร ทำการสำรวจแนวท่อก๊าซที่ นิคมฯบางกะดี ปกติ	10:17	สิทธิกร
	Survey	*คุณ เฉลิม เข้าตรวจสอบสถานีก๊าซประจำวันที่ PRS#1	10:20	สิทธิกร
	Survey	*คุณ นพดล ทำการสำรวจแนวท่อก๊าซที่ นิคมฯลาดกระบัง เส้น OTS-LKB ปกติ	10:46	สิทธิกร
	Survey	*คุณ ภาณุรักษ์ ทำการสำรวจแนวท่อก๊าซที่เส้น เชียงราก บางจาก ปกติ	10:49	สิทธิกร
	Survey	*คุณ เฉลิม ทำการสำรวจแนวท่อก๊าซที่ นิคมฯแพรกษา BHS ปกติ	10:55	สิทธิกร
	Survey	*คุณ อภิเชษฐ์ ทำการสำรวจแนวท่อก๊าซที่ นิคมฯเหมราช WES ปกติ	11:07	สิทธิกร
	Survey	*คุณ ภาณุรักษ์ ทำการสำรวจแนวท่อก๊าซที่เส้น บางปะอิน ปกติ ,ประสานงานโครงการhdd		
		ท่อร้อยสายไฟ115kv	11:08	สิทธิกร
	Survey	*คุณ เฉลิม เข้าตรวจสอบสถานีก๊าซประจำวันที่ PRS#2	11:11	สิทธิกร
	Survey	*คุณ ศิวกร ทำการสำรวจแนวท่อก๊าซที่ นิคมฯนวนคร ปกติ	11:28	สิทธิกร
	Survey	*คุณ เฉลิม ทำการสำรวจแนวท่อก๊าซที่ นิคมฯบางปู มีงานตาม PERMIT.66-BPO-EX-0623		
		นอกจากนี้ปกติ	11:46	สิทธิกร

รายงานการรับแจ้งเหตุของห้องควบคุม

ว/ด/ป	ประเภทงาน	รายงานการปฏิบัติงาน	เวลา	ผู้ปฏิบัติงาน
22-Feb-23	Survey	*คุณ เฉลิม เข้าตรวจสอบสถานีก๊าซประจำวันที่ BV#10	12:14	สิทธิกร
	Survey	*คุณ เฉลิม ทำการสำรวจแนวท่อก๊าซที่เส้น คลองขุด ซ.TDC เส้น BV#10 ปกติ		
		แพรกษา มีงานแก้ถนนทรุดทำฝั่งชิดเกาะกลางถนน ไม่มีผลกระทบกับท่อก๊าซ	12:49	สิทธิกร
	Survey	*คุณ เฉลิม ทำการสำรวจแนวท่อก๊าซที่เส้น บางปูใหม่ ปกติ	13:19	สิทธิกร
	อื่นๆ	*คุณ อภิเชษฐ์ แจ้งเข้าห้อง RTU OTS-WES เพื่อนำ Interrupter ไปไว้ที่ OTS-ACR#2	13:23	สิทธิกร
	Survey	*คุณ นพดล ทำการสำรวจแนวท่อก๊าซที่ นิคมฯบางพลี เส้น SWAN OTS-BPL ปกติ	13:27	สิทธิกร
	Survey	*คุณ นพดล ทำการสำรวจแนวท่อก๊าซที่ OTS BPL- นิคมอุตฯ MTH ปกติ	13:52	สิทธิกร
	Survey	*คุณ ศิวกร ทำการสำรวจแนวท่อก๊าซที่เส้น รังสิต ปกติ	14:01	สิทธิกร
	Survey	*คุณ ภาณุรักษ์ ทำการสำรวจแนวท่อก๊าซที่ นิคมฯโรจนะ มีงานต่อเนื่องบ่อคร่อมท่อmpl225		
		โครงการ monopy เพื่อการวางท่อ160mm. ต่อจากmpl 225mm.เตรียมบ่อsheet pile.		
		Route26 Permit.66.roj.ex.1067,งานต่อเนื่องวางท่อ160mm.โครงการkingboard ช่วง		
		ปลายท่อเดิม Route4 Permit.66.roj.ex.1066,งานเตรียมพื้นที่วางท่อโครงการสเปย์ไม่มี		
		ผลกระทบ Route26 จุดอื่นในพื้นที่ปกติ	16:25	สิทธิกร
23-Feb-23	Survey	*คุณ เฉลิม ทำการสำรวจแนวท่อก๊าซที่เส้น บางปูเหนือ ปกติ	9:51	สิทธิกร
	Survey	*คุณ นพดล ทำการสำรวจแนวท่อก๊าซที่ นิคมฯลาดกระบัง เส้น OTS-LKB ปกติ	10:26	สิทธิกร
	Survey	*คุณ เฉลิม เข้าตรวจสอบสถานีก๊าซประจำวันที่ BV#10	10:38	สิทธิกร
	Survey	*คุณ เฉลิม ทำการสำรวจแนวท่อก๊าซที่เส้น คลองขุด ซ.TDC เส้น BV#10 ปกติ		
		แพรกษา มีงานแก้ถนนทรุดทำฝั่งชิดเกาะกลางถนน ไม่มีผลกระทบกับท่อก๊าซ	10:49	สิทธิกร
	Survey	*คุณ เฉลิม เข้าตรวจสอบสถานีก๊าซประจำวันที่ PRS#1	10:56	สิทธิกร
	Survey	*คุณ ภาณุรักษ์ ทำการสำรวจแนวท่อก๊าซที่เส้น เชียงราก บางจาก ปกติ	11:04	สิทธิกร
	Survey	*คุณ อภิเชษฐ์ ทำการสำรวจแนวท่อก๊าซที่ นิคมฯเหมราช WES ปกติ	11:16	สิทธิกร
	Survey	*คุณ ธนาสิทธิ์ ทำการสำรวจแนวท่อก๊าซที่เส้น บางปูใหม่ ปกติ	11:30	สิทธิกร
	Permit	*คุณ ศิวกร แจ้งงาน เปิดวาล์ว sv 224 บริษัท ยาซิโยดา อัลลอย วีล จำกัด (mrs#2)		
		permit.66-NVK-ht-0068	11:33	สิทธิกร
	Survey	*คุณ ศิวกร ทำการสำรวจแนวท่อก๊าซที่ นิคมฯนวนคร มีงานตาม permit.66-NVK-ht-0068		
		นอกจากนี้ปกติ	11:33	สิทธิกร
	Survey	*คุณ เฉลิม เข้าตรวจสอบสถานีก๊าซประจำวันที่ PRS#2	11:37	สิทธิกร
	Survey	*คุณ ภาณุรักษ์ ทำการสำรวจแนวท่อก๊าซที่เส้น บางปะอิน ปกติ	11:58	สิทธิกร
	Survey	*คุณ เฉลิม ทำการสำรวจแนวท่อก๊าซที่ นิคมฯแพรกษา BHS ปกติ	12:11	สิทธิกร
	Survey	*คุณ เฉลิม ทำการสำรวจแนวท่อก๊าซที่ นิคมฯบางปู ปกติ	12:41	สิทธิกร
	Survey	*คุณ นพดล ทำการสำรวจแนวท่อก๊าซที่ นิคมฯบางพลี เส้น SWAN OTS-BPL ปกติ	13:28	สิทธิกร
	PM	*คุณ สุริยะ แจ้งเข้า Calibrate Pressure Temp ที่ OTS-BPL	13:42	สิทธิกร

รายงานการรับแจ้งเหตุของห้องควบคุม

ว/ด/ป	ประเภทงาน	รายงานการปฏิบัติงาน	เวลา	ผู้ปฏิบัติงาน
23-Feb-23	Survey	*คุณ นพดล ทำการสำรวจแนวท่อก๊าซที่ OTS BPL- นิคมอุตฯ MTH ปกติ	13:46	สิทธิกร
	Survey	*คุณ ศิวกร ทำการสำรวจแนวท่อก๊าซที่ นิคมฯบางกะดี ปกติ	14:00	สิทธิกร
	อื่นๆ	*คุณ พิษณุ แจ้งส่วนการขายแจ้งมาว่า พรุ่งนี้ Yachiyoda ขอเลื่อนจ่ายก๊าซเป็น 1.30 pm		
		เนื่องจากลูกค้าติด audit	14:11	สิทธิกร
	Survey	*คุณ ศิวกร ทำการสำรวจแนวท่อก๊าซที่เส้น รังสิต ปกติ	14:45	สิทธิกร
	Survey	*คุณ ภาณุรักษ์ ทำการสำรวจแนวท่อก๊าซที่ นิคมฯโรจนะ มีงานต่อเนื่องบ่อคร่อมท่อmpl225		
		โครงการ monopy เพื่อการวางท่อ160mm. ต่อจากmpl 225mm.เตรียมบ่อsheet pile.		
		Route26 Permit.66.roj.ex.1067,งานต่อเนื่องวางท่อ160mm.โครงการkingboard ช่วง		
		ปลายท่อเดิม Route4 Permit.66.roj.ex.1066,งานเตรียมพื้นที่วางท่อโครงการสเปย์ไม่มี		
		ผลกระทบ Route26 จุดอื่นในพื้นที่ปกติ	15:45	สิทธิกร
	PM	*คุณ สุริยะ แจ้งเสร็จงาน Calibrate Pressure Temp ที่ OTS-BPL	16:19	สิทธิกร
24-Feb-23	PM	*คุณพลวัตร แจ้งเข้าทำ PM PRS#1 BPO	9:10	ฏิณห์
	Survey	*คุณ เฉลิม ทำการสำรวจแนวท่อก๊าซที่เส้น บางปูเหนือ ปกติ	9:45	ฏิณห์
	Survey	*คุณ เฉลิม เข้าตรวจสอบสถานีก๊าซประจำวันที่ BV#10	10:11	ฏิณห์
	Survey	*คุณ ภาณุรักษ์ ทำการสำรวจแนวท่อก๊าซที่เส้น เชียงราก บางจาก ปกติ	10:29	ฏิณห์
	Survey	*คุณ ศิวกร ทำการสำรวจแนวท่อก๊าซที่ นิคมฯบางกะดี ปกติ	10:31	ฏิณห์
	Survey	*คุณ เฉลิม ทำการสำรวจแนวท่อก๊าซที่เส้น คลองขุด ซ.TDC เส้น BV#10 ปกติ		
		แพรกษา มีงานแก้ถนนทรุดทำฝั่งชิดเกาะกลางถนน ไม่มีผลกระทบกับท่อก๊าซ	10:34	ฏิณห์
	Survey	*คุณ เฉลิม เข้าตรวจสอบสถานีก๊าซประจำวันที่ PRS#1	10:35	ฏิณห์
	Survey	*คุณ ภาณุรักษ์ ทำการสำรวจแนวท่อก๊าซที่เส้น บางปะอิน ปกติ	11:06	ฏิณห์
	Survey	*คุณ อภิเชษฐ์ ทำการสำรวจแนวท่อก๊าซที่ นิคมฯเหมราช WES ปกติ	11:13	ฏิณห์
	Survey	*คุณ นพดล ทำการสำรวจแนวท่อก๊าซที่ นิคมฯลาดกระบัง เส้น OTS-LKB ปกติ	11:15	ฏิณห์
	Survey	*คุณ ศิวกร ทำการสำรวจแนวท่อก๊าซที่เส้น รังสิต ปกติ	11:21	ฏิณห์
	Survey	*คุณ ธนาสิทธิ์ ทำการสำรวจแนวท่อก๊าซที่เส้น บางปูใหม่ ปกติ	11:23	ฏิณห์
	Survey	*คุณ เฉลิม เข้าตรวจสอบสถานีก๊าซประจำวันที่ PRS#2	11:32	ฏิณห์
	PM	*คุณพลวัตร แจ้งเสร็จงานเข้าทำ PM PRS#1 BPO	11:51	ฏิณห์
	Survey	*คุณ เฉลิม ทำการสำรวจแนวท่อก๊าซที่ นิคมฯแพรกษา BHS ปกติ	11:56	ฏิณห์
	อื่นๆ	*คุณโชตินรินทร์แจ้งช่วง13.00มีแผนจ่ายgasเข้าโรงงานyachioda#2 nvk	12:36	ฏิณห์
	Survey	*คุณ เฉลิม ทำการสำรวจแนวท่อก๊าซที่ นิคมฯบางปู ปกติ	13:11	ฏิณห์
	Survey	*คุณ นพดล ทำการสำรวจแนวท่อก๊าซที่ นิคมฯบางพลี เส้น SWAN OTS-BPL ปกติ	13:26	ฏิณห์
	PM	*คุณศิริโรจน์ แจ้งเข้าดำเนินการ Cal Test Flow com Run A OTS BPL	13:32	ฏิณห์
	Survey	*คุณ นพดล ทำการสำรวจแนวท่อก๊าซที่ OTS BPL- นิคมอุตฯ MTH ปกติ	13:45	ฏิณห์

รายงานการรับแจ้งเหตุของห้องควบคุม

ว/ด/ป	ประเภทงาน	รายงานการปฏิบัติงาน	เวลา	ผู้ปฏิบัติงาน
24-Feb-23	Survey	*คุณ ภาณุรักษ์ ทำการสำรวจแนวท่อก๊าซที่ นิคมฯโรจนะ งานต่อเนื่องบ่อคร่อมท่อmpl225		
		โครงการ monopy เพื่อการวางท่อ160mm. ต่อจากmpl 225mm. เตรียมบ่อsheet pile.		
		Route26 Permit.66.roj.ex.1067 , งานต่อเนื่องวางท่อ160mm.โครงการkingboard ช่วง		
		ปลายท่อเดิม Route4 Permit.66.roj.ex.1066 , งานเตรียมพื้นที่วางท่อโครงการสเปย์ไม่มี		
		ผลกระทบ Route26จุดอื่นในพื้นที่ ปกติ	14:24	ฏิณห์
	Permit	*คุณ ศิวกร ทำการสำรวจแนวท่อก๊าซที่ นิคมฯนวนคร าน HDD ท่อร้อยสายไฟฟ้าลอดใต้ราง		
		รถไฟ ขนานแนวท่อก๊าซ Steel gas 12” Mpl ระยะห่าง 1-2 เมตร ความลึกที่ 4.80 เมตร		
		บริเวณด้านหลังนิคมนวนคร permit-NVK-EX-1012 บริเวณอื่นปกติ	14:49	ฏิณห์
	PM	*คุณศิริโรจน์ แจ้งเสร็จงาน Cal Test Flow com Run A OTS BPL	15:15	ฏิณห์
	อื่นๆ	*คุณปิยวัฒน์ ก่อสร้าง ถอดแก้ไขลูกบิดประตูห้องน้ำ PRS#5 ROJ	17:11	ฏิณห์
25-Feb-23	PM	*คุณ เฉลิม แจ้งงานทำ PM บ่อวาล์ว HDPE ริมถนนพัฒนา 1 วันที่ 25-26/02/66	9:59	ฏิณห์
	Permit	*คุณ ภาณุรักษ์ แจ้ง หลังนิคมนวนคร งานต่อเนื่อง โครงการHDD ท่อร้อยสายไฟฟ้า115kv		
		ลอดใต้รางรถไฟ ขนานแนวท่อก๊าซ Steel gas 12” Mpl ระยะห่าง 1-2 เมตร ความลึกที่		
		4.80 เมตร (บริเวณด้านหลังนิคมนวนคร) permit-NVK-EX-1012	10:01	ฏิณห์
	Survey	*คุณ สมชาย ทำการสำรวจแนวท่อก๊าซที่เส้น บางปูใหม่ ปกติ	10:04	ฏิณห์
	Survey	*คุณ สมชาย เข้าตรวจสอบสถานีก๊าซประจำวันที่ PRS#2	10:04	ฏิณห์
	Survey	*คุณ ภาณุรักษ์ ทำการสำรวจแนวท่อก๊าซที่เส้น เชียงราก ปกติ	10:06	ฏิณห์
	Survey	*คุณ ธีระศักดิ์ ทำการสำรวจแนวท่อก๊าซที่ นิคมฯบางกะดี ปกติ	10:14	ฏิณห์
	Survey	*คุณ สมชาย ทำการสำรวจแนวท่อก๊าซที่ นิคมฯแพรกษา BHS ,บางปูเหนือ ปกติ	11:06	ฏิณห์
	Survey	*คุณ กฤษดา ทำการสำรวจแนวท่อก๊าซที่ นิคมฯเหมราช WES ปกติ	11:15	ฏิณห์
	Survey	*คุณ สมชาย เข้าตรวจสอบสถานีก๊าซประจำวันที่ PRS#1	11:16	ฏิณห์
	Survey	*คุณ ภาณุรักษ์ ทำการสำรวจแนวท่อก๊าซที่เส้นบางจาก ,บางปะอิน ปกติ	11:16	ฏิณห์
	Survey	*คุณ ธีระศักดิ์ ทำการสำรวจแนวท่อก๊าซที่เส้น รังสิต ปกติ	11:29	ฏิณห์
	Survey	*คุณ นพดล ทำการสำรวจแนวท่อก๊าซที่ นิคมฯลาดกระบัง เส้น OTS-LKB ปกติ	11:34	ฏิณห์
	Survey	*คุณ สมชาย ทำการสำรวจแนวท่อก๊าซที่ นิคมฯบางปู ปกติ	11:35	ฏิณห์
	Survey	*คุณ สมชาย เข้าตรวจสอบสถานีก๊าซประจำวันที่ BV#10	11:45	ฏิณห์
	Survey	*คุณ สมชาย ทำการสำรวจแนวท่อก๊าซที่ แพรกษา มีงานแก้ถนนทรุดทำฝั่งชิดเกาะกลางถนน		
		ไม่มีผลกระทบกับท่อก๊าซ ส่วนคลองขุด OTS BV#10 ซอย.TDC Steel ปกติ	12:17	ฏิณห์
	Survey	*คุณ นพดล ทำการสำรวจแนวท่อก๊าซที่ นิคมฯบางพลี เส้น SWAN OTS-BPL ปกติ	13:31	ฏิณห์
	Survey	*คุณ นพดล ทำการสำรวจแนวท่อก๊าซที่ OTS BPL- นิคมอุตฯ MTH ปกติ	13:48	ฏิณห์
	Survey	*คุณ ธีระศักดิ์ ทำการสำรวจแนวท่อก๊าซที่ นิคมนวนคร งาน HDD ท่อร้อยสายไฟฟ้าลอดใต้		
		รางรถไฟ ขนานแนวท่อก๊าซ Steel gas 12” Mpl ระยะห่าง 1-2 เมตร ความลึกที่ 4.80 เมตร		

รายงานการรับแจ้งเหตุของห้องควบคุม

ว/ด/ป	ประเภทงาน	รายงานการปฏิบัติงาน	เวลา	ผู้ปฏิบัติงาน
25-Feb-23		บริเวณด้านหลังนิคมนวนคร (ช่างภาณุรักษ์ ดูแล) permit-NVK-EX-101 จุดอื่นในพื้นที่ ปกติ	14:08	ฏิณห์
	Survey	*คุณ ภาณุรักษ์ ทำการสำรวจแนวท่อก๊าซที่ นิคมฯโรจนะ งานต่อเนื่องบ่อคร่อมท่อmpl225		
		โครงการ monopy เพื่อการวางท่อ160mm. ต่อจากmpl 225mm. เตรียมบ่อsheet pile.		
		Route26 Permit.66.roj.ex.1067 , งานต่อเนื่องวางท่อ160mm.โครงการkingboard ช่วง		
		ปลายท่อเดิม Route4 Permit.66.roj.ex.1066 , งานเตรียมพื้นที่วางท่อโครงการสเปย์ไม่มี		
		ผลกระทบ Route26จุดอื่นในพื้นที่ ปกติ	14:47	ฏิณห์
26-Feb-23	Permit	*คุณ ภาณุรักษ์ แจ้งงานโครงการ HDD ท่อร้อยสายไฟฟ้า 115 kv.ลอดใต้รางรถไฟ ขนาน		
		แนวท่อก๊าซ 12”ระยะห่าง 1-2 เมตร ความลึกที่ 4.80 เมตร (บริเวณด้านหลังนิคมนวนคร)		
		ตาม Permit 66-NVK-EX-1012	9:29	สุเมธ
	Survey	*คุณ สมชาย ทำการสำรวจแนวท่อก๊าซที่เส้น บางปูใหม่ ปกติ	9:53	สุเมธ
	Survey	*คุณ สมชาย เข้าตรวจสอบสถานีก๊าซประจำวันที่ PRS#2	9:54	สุเมธ
	PM	*คุณ ธนาสิทธิ์ แจ้งทำ PM บ่อวาล์ว HDPE ริม ถนนพัฒนา 1	10:01	สุเมธ
	Survey	*คุณ ธีระศักดิ์ ทำการสำรวจแนวท่อก๊าซที่ นิคมฯบางกะดี ปกติ	10:18	สุเมธ
	Survey	*คุณ นพดล ทำการสำรวจแนวท่อก๊าซที่ นิคมฯลาดกระบัง เส้น OTS-LKB ปกติ	10:20	สุเมธ
	Survey	*คุณ สมชาย ทำการสำรวจแนวท่อก๊าซที่ นิคมฯแพรกษา BHS, บางปูเหนือ ปกติ	10:39	สุเมธ
	Survey	*คุณ ภาณุรักษ์ ทำการสำรวจแนวท่อก๊าซที่เส้น เชียงราก บางจาก ปกติ	10:41	สุเมธ
	Survey	*คุณ สมชาย ทำการสำรวจแนวท่อก๊าซที่ นิคมฯบางปู ปกติ	10:39	สุเมธ
	Survey	*คุณ สมชาย เข้าตรวจสอบสถานีก๊าซประจำวันที่ PRS#1	11:01	สุเมธ
	Survey	*คุณ กฤษดา ทำการสำรวจแนวท่อก๊าซที่ นิคมฯเหมราช WES ปกติ	11:14	สุเมธ
	Survey	*คุณ ธีระศักดิ์ ทำการสำรวจแนวท่อก๊าซที่เส้น รังสิต ปกติ	11:30	สุเมธ
	Survey	*คุณ สมชาย เข้าตรวจสอบสถานีก๊าซประจำวันที่ BV#10	11:47	สุเมธ
	Survey	*คุณ นพดล ทำการสำรวจแนวท่อก๊าซที่ นิคมฯบางพลี เส้น OTS-BPL ปกติ	11:52	สุเมธ
	Survey	*คุณ สมชาย ทำการสำรวจแนวท่อก๊าซที่เส้น แพรกษา มีงานแก้ถนนทรุดทำฝั่งชิดเกาะกลาง		
		ถนน ไม่มีผลกระทบกับท่อก๊าซ, ส่วนที่ ซ.TDC คลองขุด เส้น BV#10 ปกติ	12:19	สุเมธ
	Survey	*คุณ ภาณุรักษ์ ทำการสำรวจแนวท่อก๊าซที่เส้น บางปะอิน ปกติ	12:40	สุเมธ
	Survey	*คุณ นพดล ทำการสำรวจแนวท่อก๊าซที่ เส้น OTS-BPL, M-Thai ปกติ	13:16	สุเมธ
	Survey	*คุณ ธีระศักดิ์ ทำการสำรวจแนวท่อก๊าซที่ นิคมฯนวนคร มีงานตาม Permit 66-NVK-EX-		
		1012 นอกนั้นปกติ	14:07	สุเมธ
	Survey	*คุณ ภาณุรักษ์ ทำการสำรวจแนวท่อก๊าซที่ นิคมฯโรจนะ งานวางท่อ 160 มม.โครงการ		
		Kingboard ช่วงปลายท่อเดิม Route4 (วันนี้ไม่มีการทำงาน)ตาม Permit 66-roj-ex-1066,		
		งานทำบ่อคร่อมท่อก๊าซ 225 โครงการ Monopy เพื่อการวางท่อ 160 มม.ต่อ จากท่อก๊าซ		
		225 มม.(วันนี้ไม่มีการทำงาน) ตาม Permit 66-roj-ex-1067, และงานเตรียมพื้นที่วางท่อ		

รายงานการรับแจ้งเหตุของห้องควบคุม

ว/ด/ป	ประเภทงาน	รายงานการปฏิบัติงาน	เวลา	ผู้ปฏิบัติงาน
		โครงการสเปย์ Route26 ไม่มีผลกระทบ นอกนั้นปกติ	16:12	สุเมธ
27-Feb-23	Survey	*คุณ เฉลิม ทำการสำรวจแนวท่อก๊าซที่เส้น บางปูเหนือ ปกติ	9:49	ฏิณห์
	PM	*คุณธีระศักดิ์ แจ้งเข้าดำเนินการ PM ที่ OTS#2 ROJ ช่วงเวลาประมาณ 13:00 น.	10:04	ฏิณห์
	Survey	*คุณ ศิวกร ทำการสำรวจแนวท่อก๊าซที่ นิคมฯบางกะดี ปกติ	10:23	ฏิณห์
	Survey	*คุณ เฉลิม เข้าตรวจสอบสถานีก๊าซประจำวันที่ BV#10	10:26	ฏิณห์
	Survey	*คุณ นพดล ทำการสำรวจแนวท่อก๊าซที่ นิคมฯลาดกระบัง เส้น OTS-LKB ปกติ	10:33	ฏิณห์
	Survey	*คุณ ธนาสิทธิ์ ทำการสำรวจแนวท่อก๊าซที่เส้น บางปูใหม่ มีงานตัดโคนเสาไฟฟ้าเพื่อเอาออก		
		ไม่มีผลกระทบกับท่อก๊าซ นอกจากนี้ปกติ	10:54	ฏิณห์
	Survey	*คุณ ภาณุรักษ์ ทำการสำรวจแนวท่อก๊าซที่เส้น เชียงราก บางจาก ปกติ	10:56	ฏิณห์
	อื่นๆ	*คุณศิริโรจน์ แจ้งเข้าซ่อมแซมแก้ไข Flow com Run A ที่ OTS-WES	11:10	ฏิณห์
	Survey	*คุณ เฉลิม ทำการสำรวจแนวท่อก๊าซที่เส้น คลองขุด ซ.TDC เส้น BV#10 ปกติ		
		แพรกษา มีงานแก้ถนนทรุดทำฝั่งชิดเกาะกลางถนน ไม่มีผลกระทบกับท่อก๊าซ	11:10	ฏิณห์
	Survey	*คุณ ธนาสิทธิ์ เข้าตรวจสอบสถานีก๊าซประจำวันที่ PRS#2	11:38	ฏิณห์
	Survey	*คุณ อภิเชษฐ์ ทำการสำรวจแนวท่อก๊าซที่ นิคมฯเหมราช WES ปกติ	11:43	ฏิณห์
	Survey	*คุณ ศิวกร ทำการสำรวจแนวท่อก๊าซที่ นิคมฯนวนคร งานต่อเนื่อง hdd ท่อร้อยสายไฟฟ้า		
		115kvลอดใต้รางรถไฟขนานแนวท่อก๊าซ Steel gas 12” Mpl ระยะห่าง 1-2 เมตร ความลึก		
		ที่ 4.80 เมตร (บริเวณด้านหลังนิคมนวนคร) อยู่ในช่วงรอท่อ sleeve ยังมาไม่ครบจำนวน		
		หากมีการเริ่มงานจะแจ้งให้ทราบอีกครั้ง permit.66-NVK-EX-1012 บริเวณอื่นปกติ	11:52	ฏิณห์
	Survey	*คุณ เฉลิม ทำการสำรวจแนวท่อก๊าซที่ นิคมฯแพรกษา BHS ปกติ	11:54	ฏิณห์
	Survey	*คุณ ธนาสิทธิ์ เข้าตรวจสอบสถานีก๊าซประจำวันที่ PRS#2	12:03	ฏิณห์
	อื่นๆ	เวลา 07:00 น. คุณภาพก๊าซ Onshore East Swing โดยค่า H2O จาก 6.96 เป็น 14.87		
		lbs/MMscf นาน 30 นาที โดยค่าคุณภาพดังกล่าวจะส่งผลกระทบต่อลูกค้าบริเวณ MTP		
		Area R, ท่อ Onshore 1 และท่อ Onshore 3 คาดการณ์คุณภาพก๊าซดังกล่าวเดินทางถึง		
		รฟ.GPSC เวลา 12:20 น., BCS เวลา 18:50 น., BPK เวลา 19:20 น., BV6 เวลา 19:20 น.		
		และ DCAP วันที่ 28 ก.พ. 66 เวลา 01.40 น.....From PTT Shippe	12:14	ฏิณห์
	Survey	*คุณ ธนาสิทธิ์ ทำการสำรวจแนวท่อก๊าซที่เส้น บางปู ปกติ	12:15	ฏิณห์
	Survey	*คุณ ภาณุรักษ์ ทำการสำรวจแนวท่อก๊าซที่เส้น บางปะอิน ปกติ	12:17	ฏิณห์
	Survey	*คุณ นพดล ทำการสำรวจแนวท่อก๊าซที่ นิคมฯบางพลี เส้น SWAN OTS-BPL ปกติ	13:28	ฏิณห์
	Survey	*คุณ นพดล ทำการสำรวจแนวท่อก๊าซที่ เส้น OTS-BPL, M-Thai ปกติ	13:47	ฏิณห์
	Survey	*คุณ ศิวกร ทำการสำรวจแนวท่อก๊าซที่เส้น รังสิต ปกติ	13:57	ฏิณห์
	Permit	*คุณ เฉลิม แจ้งงานซ่อมท่อประปาแตกบริเวณถนนM2 ตรงข้ามบ.แมทเทล		
		Premit 66-BPO-EX-0624	14:09	ฏิณห์

รายงานการรับแจ้งเหตุของห้องควบคุม

ว/ด/ป	ประเภทงาน	รายงานการปฏิบัติงาน	เวลา	ผู้ปฏิบัติงาน
27-Feb-23	Survey	*คุณ ภาณุรักษ์ ทำการสำรวจแนวท่อก๊าซที่ นิคมฯโรจนะ งานต่อเนื่องบ่อคร่อมท่อmpl225		
		โครงการ monopy เพื่อการวางท่อ160mm. ต่อจากmpl 225mm. เตรียมบ่อsheet pile.		
		Route26 Permit.66.roj.ex.1067 , งานต่อเนื่องวางท่อ160mm.โครงการkingboard ช่วง		
		ปลายท่อเดิม Route4 Permit.66.roj.ex.1066 , งานเตรียมพื้นที่วางท่อโครงการสเปย์ไม่มี		
		ผลกระทบ Route26จุดอื่นในพื้นที่ ปกติ	15:10	ฏิณห์
	อื่นๆ	*คุณศิริโรจน์ แจ้งเสร็จงานซ่อมแซมแก้ไข Flow com Run A ที่ OTS-WES	17:56	ฏิณห์
	PM	*คุณ โชตินรินทร์ แจ้งที่ OTS#2 ROJ ทำ PM เสร็จแล้ว	19:16	สุเมธ
28-Feb-23	อื่นๆ	*คุณ สุริยะ แจ้งเข้าดูกล้อง CCTV ตัวที่หายไปที่สถานี OTS-LKB	9:15	สิทธิกร
	อื่นๆ	*คุณ สุริยะ แจ้งกล้อง CCTV ที่ OTS-LKB ใช้งานได้แล้วน่าจะเกิดปัญหาจากสายสัญญาณ		
		และออกจากพื้นที่	9:40	สิทธิกร
	Survey	*คุณ เฉลิม ทำการสำรวจแนวท่อก๊าซที่เส้น บางปูเหนือ ปกติ	9:44	สิทธิกร
	PM	*คุณ มังกร ITS เข้า PM ระบบ SCADA ทีออฟฟิศบางปู	9:54	สิทธิกร
	Survey	*คุณ นพดล ทำการสำรวจแนวท่อก๊าซที่ นิคมฯลาดกระบัง เส้น OTS-LKB ปกติ	10:19	สิทธิกร
	Survey	*คุณ เฉลิม เข้าตรวจสอบสถานีก๊าซประจำวันที่ BV#10	10:19	สิทธิกร
	Survey	*คุณ ศิวกร ทำการสำรวจแนวท่อก๊าซที่ นิคมฯบางกะดี ปกติ	10:20	สิทธิกร
	Survey	*คุณ ภาณุรักษ์ ทำการสำรวจแนวท่อก๊าซที่ นิคมฯโรจนะ งานต่อเนื่องบ่อคร่อมท่อmpl225		
		โครงการ monopy เพื่อการวางท่อ160mm. ต่อจากmpl 225mm. เตรียมบ่อsheet pile.		
		for boring jacking Route26 Permit.66.roj.ex.1067	10:47	สิทธิกร
	Survey	*คุณ เฉลิม ทำการสำรวจแนวท่อก๊าซที่เส้น คลองขุด ซ.TDC เส้น BV#10 ปกติ		
		แพรกษา มีงานแก้ถนนทรุดทำฝั่งชิดเกาะกลางถนน ไม่มีผลกระทบกับท่อก๊าซ	10:55	สิทธิกร
	Survey	*คุณ เฉลิม เข้าตรวจสอบสถานีก๊าซประจำวันที่ PRS#1	11:25	สิทธิกร
	Survey	*คุณ อภิเชษฐ์ ทำการสำรวจแนวท่อก๊าซที่ นิคมฯเหมราช WES ปกติ	11:46	สิทธิกร
	Survey	*คุณ ศิวกร ทำการสำรวจแนวท่อก๊าซที่ นิคมฯนวนคร งานต่อเนื่อง hdd ท่อร้อยสายไฟฟ้า		
		115kvลอดใต้รางรถไฟขนานแนวท่อก๊าซ Steel gas 12” Mpl ระยะห่าง 1-2 เมตร ความลึก		
		ที่ 4.80 เมตร (บริเวณด้านหลังนิคมนวนคร) reamer &ดึงท่อ sleeve เสร็จเรียบร้อยแนว		
		ท่อก๊าซปลอดภัย permit.66-NVK-EX-1012 บริเวณอื่นปกติ	11:55	สิทธิกร
	Survey	*คุณ เฉลิม เข้าตรวจสอบสถานีก๊าซประจำวันที่ PRS#2	12:07	สิทธิกร
	Survey	*คุณ เฉลิม ทำการสำรวจแนวท่อก๊าซที่ นิคมฯแพรกษา BHS ปกติ	12:07	สิทธิกร
	Survey	*คุณ ธนาสิทธิ์ ทำการสำรวจแนวท่อก๊าซที่เส้น บางปูใหม่ ปกติ	12:20	สิทธิกร
	Survey	*คุณ เฉลิม ทำการสำรวจแนวท่อก๊าซที่ นิคมฯบางปู ปกติ	12:42	สิทธิกร
	Survey	*คุณ นพดล ทำการสำรวจแนวท่อก๊าซที่ นิคมฯบางพลี เส้น SWAN OTS-BPL ปกติ	13:32	สิทธิกร
	Survey	*คุณ ภาณุรักษ์ ทำการสำรวจแนวท่อก๊าซที่ นิคมฯโรจนะ งานต่อเนื่องวางท่อ160mm.โครง		

รายงานการรับแจ้งเหตุของห้องควบคุม

ว/ด/ป	ประเภทงาน	รายงานการปฏิบัติงาน	เวลา	ผู้ปฏิบัติงาน
28-Feb-23		การkingboard ช่วงปลายท่อเดิม Route4 Permit.66.roj.ex.1066,งานเตรียมพื้นที่วางท่อ		
		โครงการสเปย์ไม่มีผลกระทบ Route26 จุดอื่นในพื้นที่ ปกติ	13:37	สิทธิกร
	Survey	*คุณ นพดล ทำการสำรวจแนวท่อก๊าซที่ OTS BPL- นิคมอุตฯ MTH ปกติ	13:51	สิทธิกร
	Survey	*คุณ ศิวกร ทำการสำรวจแนวท่อก๊าซที่เส้น รังสิต ปกติ	14:02	สิทธิกร
	อื่นๆ	*คุณ ธีรศักดิ์ แจ้งงานtest psv+leakสถานีก๊าซโรงงาน Spey rojกรมเข้าดูmrsและระบบlng	14:18	สิทธิกร
	PM	*คุณ มังกร ITS เสร็จงาน PM ระบบ SCADA ที่ออฟฟิศบางปู พรุ่งนี้จะเข้ามาอีกครั้ง	14:50	สิทธิกร
	Survey	*คุณ ภาณุรักษ์ ทำการสำรวจแนวท่อก๊าซที่เส้น บางปะอิน เชียงราก บางจาก ปกติ	15:28	สิทธิกร
	อื่นๆ	วันที่1มี.ค. 66 เวลา 00:01 น. เริ่มการใช้กรอบคุณภาพก๊าซใหม่ (C-Day) ตามประกาศTSO		
		โดยในเดือน มี.ค. 66 PTT Shipper ยังคงควบคุมคุณภาพก๊าซ WI ฝั่งตะวันออกให้ใกล้เคียง		
		กับกรอบเดิม และควบคุณภาพก๊าซ WI ฝั่งตะวันตกให้ไม่เกิน 1058.95 Btu/scf ตามมติ		
		กกพ. ....From PTT Shipper	0:15	สิทธิกร

รายงานการรับแจ้งเหตุของห้องควบคุม

ว/ด/ป	ประเภทงาน	รายงานการปฏิบัติงาน	เวลา	ผู้ปฏิบัติงาน
01-Mar-23	PM	*คุณ สุริยะ แจ้งเข้าตัดยอดการใช้ก๊าซสถานีโซนเหนือทั้งหมด	8:33	สิทธิกร
	PM	*คุณ ศิริโรจน์ แจ้งเข้าตัดยอดการใช้ก๊าซสถานีโซนใต้ BV#10	8:47	สิทธิกร
	PM	*คุณ ศิริโรจน์ แจ้งเข้าตัดยอดการใช้ก๊าซสถานีโซนใต้ OTS-BPL	9:35	สิทธิกร
	อื่นๆ	*คุณ มังกร ITS เข้าทำงานที่ออฟฟิศบางปู	10:12	สิทธิกร
	Survey	*คุณ ศิวกร ทำการสำรวจแนวท่อก๊าซที่ นิคมฯบางกะดี ปกติ	10:24	สิทธิกร
	Survey	*คุณ ธนาสิทธิ์ ทำการสำรวจแนวท่อก๊าซที่เส้น บางปูใหม่ ปกติ	10:31	สิทธิกร
	PM	*คุณ อภิเชษฐ์ แจ้งเข้าตัดยอดการใช้ก๊าซสถานี OTS-WES	10:38	สิทธิกร
	Survey	*คุณ ธนาสิทธิ์ เข้าตรวจสอบสถานีก๊าซประจำวันที่ PRS#2	10:40	สิทธิกร
	Survey	*คุณ นพดล ทำการสำรวจแนวท่อก๊าซที่ นิคมฯลาดกระบัง เส้น OTS-LKB ปกติ	10:48	สิทธิกร
	Survey	*คุณ เฉลิม ทำการสำรวจแนวท่อก๊าซที่เส้น บางปูเหนือ ปกติ	10:49	สิทธิกร
	Survey	*คุณ เฉลิม เข้าตรวจสอบสถานีก๊าซประจำวันที่ BV#10	10:50	สิทธิกร
	Survey	*คุณ ศิวกร ทำการสำรวจแนวท่อก๊าซที่เส้น รังสิต ปกติ	11:21	สิทธิกร
	Survey	*คุณ เฉลิม ทำการสำรวจแนวท่อก๊าซที่เส้น คลองขุด ซ.TDC เส้น BV#10 ปกติ		
		แพรกษา มีงานแก้ถนนทรุดทำฝั่งชิดเกาะกลางถนน ไม่มีผลกระทบกับท่อก๊าซ	11:35	สิทธิกร
	Survey	*คุณ เฉลิม ทำการสำรวจแนวท่อก๊าซที่ นิคมฯแพรกษา BHS ปกติ	11:36	สิทธิกร
	PM	*คุณ ศิริโรจน์ แจ้งเข้าตัดยอดการใช้ก๊าซสถานีโซนใต้ OTS-LKB	11:39	สิทธิกร
	Survey	*คุณ ธนาสิทธิ์ เข้าตรวจสอบสถานีก๊าซประจำวันที่ PRS#1	11:39	สิทธิกร
	Survey	*คุณ อภิเชษฐ์ ทำการสำรวจแนวท่อก๊าซที่ นิคมฯเหมราช WES ปกติ	11:43	สิทธิกร
	Survey	*คุณ ธนาสิทธิ์ ทำการสำรวจแนวท่อก๊าซที่ นิคมฯบางปู ปกติ	11:53	สิทธิกร
	Survey	*คุณ ภาณุรักษ์ ทำการสำรวจแนวท่อก๊าซที่เส้น เชียงราก บางจาก บางปะอิน ปกติ	12:10	สิทธิกร
	Survey	*คุณ นพดล ทำการสำรวจแนวท่อก๊าซที่ นิคมฯบางพลี เส้น SWAN OTS-BPL ปกติ	13:27	สิทธิกร
	Survey	*คุณ นพดล ทำการสำรวจแนวท่อก๊าซที่ OTS BPL- นิคมอุตฯ MTH ปกติ	13:51	สิทธิกร
	Survey	*คุณ ศิวกร ทำการสำรวจแนวท่อก๊าซที่ นิคมฯนวนคร ปกติ	14:01	สิทธิกร
	Survey	*คุณ ภาณุรักษ์ ทำการสำรวจแนวท่อก๊าซที่ นิคมฯโรจนะ งานต่อเนื่องบ่อคร่อมท่อ mpl 225		
		โครงการ monopy เพื่อการวางท่อ160mm.ต่อจากmpl 225mm.เตรียมบ่อsheet pile.		
		Route26 Permit.66.roj.ex.1068 จุด อื่นในพื้นที่ ปกติ	15:28	สิทธิกร
	อื่นๆ	*PTT Shipper ขอแจ้งเวลาคาดการณ์คุณภาพก๊าซเกิน 1340 btu/scf เดินทางถึงแต่ละจุด		
		สำคัญดังนี้ SPP_KCE : เวลา 18:30 น., BV4.19 เวลา 00:30 น. วันที่ 2 มี.ค. 66, WNCC4		
		เวลา 04:30 น. วันที่ 2 มี.ค. 66, RA6 mixing เวลา 08:30 น. วันที่ 2 มี.ค. 66, SPP_ATP		
		เวลา 18:30 น. วันที่ 3 มี.ค. 66, GNRV เวลา 21:30 น. วันที่ 3 มี.ค. 66 FromPTT Shipper	16:37	สิทธิกร
02-Mar-23	Survey	*คุณ เฉลิม ทำการสำรวจแนวท่อก๊าซที่เส้น บางปูเหนือ ปกติ	9:38	สิทธิกร
	Survey	*คุณ เฉลิม เข้าตรวจสอบสถานีก๊าซประจำวันที่ BV#10	10:23	สิทธิกร

รายงานการรับแจ้งเหตุของห้องควบคุม

ว/ด/ป	ประเภทงาน	รายงานการปฏิบัติงาน	เวลา	ผู้ปฏิบัติงาน
02-Mar-23	Survey	*คุณ นพดล ทำการสำรวจแนวท่อก๊าซที่ นิคมฯลาดกระบัง เส้น OTS-LKB ปกติ	10:26	สิทธิกร
	Survey	*คุณ อภิเชษฐ์ ทำการสำรวจแนวท่อก๊าซที่ นิคมฯเหมราช WES ปกติ	10:27	สิทธิกร
	Survey	*คุณ ศิวกร ทำการสำรวจแนวท่อก๊าซที่ นิคมฯนวนคร ปกติ	10:31	สิทธิกร
	Survey	*คุณ ธนาสิทธิ์ ทำการสำรวจแนวท่อก๊าซที่เส้น บางปูใหม่ ปกติ	10:49	สิทธิกร
	Survey	*คุณ ธนาสิทธิ์ เข้าตรวจสอบสถานีก๊าซประจำวันที่ PRS#2	10:49	สิทธิกร
	Survey	*คุณ เฉลิม ทำการสำรวจแนวท่อก๊าซที่เส้น คลองขุด ซ.TDC เส้น BV#10 ปกติ		
		แพรกษา มีงานแก้ถนนทรุดทำฝั่งชิดเกาะกลางถนน ไม่มีผลกระทบกับท่อก๊าซ	11:06	สิทธิกร
	Survey	*คุณ ธนาสิทธิ์ เข้าตรวจสอบสถานีก๊าซประจำวันที่ PRS#1	11:33	สิทธิกร
	Survey	*คุณ เฉลิม ทำการสำรวจแนวท่อก๊าซที่ นิคมฯแพรกษา BHS ปกติ	11:47	สิทธิกร
	Survey	*คุณ ธนาสิทธิ์ ทำการสำรวจแนวท่อก๊าซที่ นิคมฯบางปู ปกติ	11:48	สิทธิกร
	อื่นๆ	*คุณ พิทักษ์พล แจ้งนำปั๊มน้ำเข้าไปเก็บในห้อง RTU OTS-NVK	11:59	สิทธิกร
	Survey	*คุณ ภาณุรักษ์ ทำการสำรวจแนวท่อก๊าซที่เส้น เชียงราก บางจาก บางปะอิน ปกติ	13:28	สิทธิกร
	Survey	*คุณ นพดล ทำการสำรวจแนวท่อก๊าซที่ นิคมฯบางพลี เส้น SWAN OTS-BPL ปกติ	13:30	สิทธิกร
	Survey	*คุณ นพดล ทำการสำรวจแนวท่อก๊าซที่ OTS BPL- นิคมอุตฯ MTH ปกติ	13:48	สิทธิกร
	Survey	*คุณ ศิวกร ทำการสำรวจแนวท่อก๊าซที่เส้น รังสิต ปกติ	14:06	สิทธิกร
	Survey	*คุณ ภาณุรักษ์ ทำการสำรวจแนวท่อก๊าซที่ นิคมฯโรจนะ งานต่อเนื่องบ่อคร่อมท่อ mpl 225		
		โครงการ monopy เพื่อการวางท่อ160mm.ต่อจากmpl 225mm.เตรียมบ่อsheet pile.		
		Route26 Permit.66.roj.ex.1068 จุด อื่นในพื้นที่ ปกติ	15:40	สิทธิกร
	Survey	*คุณ ศิวกร ทำการสำรวจแนวท่อก๊าซที่ นิคมฯบางกะดี ปกติ	16:02	สิทธิกร
03-Mar-23	Survey	*คุณ เฉลิม ทำการสำรวจแนวท่อก๊าซที่เส้น บางปูเหนือ ปกติ	9:28	สิทธิกร
	Survey	*คุณ ธนาสิทธิ์ เข้าตรวจสอบสถานีก๊าซประจำวันที่ PRS#2	9:44	สิทธิกร
	PM	*คุณ จรัล แจ้งเข้า OTS LKB.ล้างทำความสะอาดสถานี	9:53	สิทธิกร
	Survey	*คุณ เฉลิม เข้าตรวจสอบสถานีก๊าซประจำวันที่ BV#10	10:10	สิทธิกร
	Survey	*คุณ ธนาสิทธิ์ เข้าตรวจสอบสถานีก๊าซประจำวันที่ PRS#1	10:25	สิทธิกร
	Survey	*คุณ สมชาย ทำการสำรวจแนวท่อก๊าซที่เส้น บางปูใหม่ ปกติ	10:25	สิทธิกร
	Survey	*คุณ ศิวกร ทำการสำรวจแนวท่อก๊าซที่ นิคมฯบางกะดี ปกติ	10:25	สิทธิกร
	Survey	*คุณ นพดล ทำการสำรวจแนวท่อก๊าซที่ นิคมฯลาดกระบัง เส้น OTS-LKB ปกติ	10:32	สิทธิกร
	Survey	*คุณ อภิเชษฐ์ ทำการสำรวจแนวท่อก๊าซที่ นิคมฯเหมราช WES ปกติ	10:44	สิทธิกร
	Survey	*คุณ เฉลิม ทำการสำรวจแนวท่อก๊าซที่เส้น คลองขุด ซ.TDC เส้น BV#10 ปกติ		
		แพรกษา มีงานแก้ถนนทรุดทำฝั่งชิดเกาะกลางถนน ไม่มีผลกระทบกับท่อก๊าซ	10:50	สิทธิกร
	Survey	*คุณ ธนาสิทธิ์ แจ้งประสานงานป้องกันน้ำท่วมนิคมบางปู ชี้แนวท่อก๊าซฯ16"ขาเข้า และขา		
		ออกของบ่อวาล์ว ขาเข้า PRS#1	10:50	สิทธิกร

รายงานการรับแจ้งเหตุของห้องควบคุม

ว/ด/ป	ประเภทงาน	รายงานการปฏิบัติงาน	เวลา	ผู้ปฏิบัติงาน
03-Mar-23	Survey	*คุณ ธนาสิทธิ์ ทำการสำรวจแนวท่อก๊าซที่ นิคมฯบางปู มีงานประสานที่แจ้งนอกนั้นปกติ	11:03	สิทธิกร
	Survey	*คุณ ศิวกร ทำการสำรวจแนวท่อก๊าซที่เส้น รังสิต ปกติ	11:21	สิทธิกร
	Survey	*คุณ ภาณุรักษ์ ทำการสำรวจแนวท่อก๊าซที่เส้น เชียงราก ปกติ	11:26	สิทธิกร
	PM	*คุณ จรัล แจ้งออกจาก OTS LKB.เสร็จงานล้างทำความสะอาดสถานี	11:48	สิทธิกร
	Survey	*คุณ เฉลิม ทำการสำรวจแนวท่อก๊าซที่ นิคมฯแพรกษา BHS ปกติ	12:24	สิทธิกร
	อื่นๆ	*คุณ โชตินรินทร์ แจ้งช่วงบ่าย มีงานจ่ายgasเข้าโรงงานtuvsud nvk	12:57	สิทธิกร
	Survey	*คุณ ภาณุรักษ์ ทำการสำรวจแนวท่อก๊าซที่เส้น บางจาก บางปะอิน ปกติ	13:12	สิทธิกร
	Survey	*คุณ นพดล ทำการสำรวจแนวท่อก๊าซที่ นิคมฯบางพลี เส้น SWAN OTS-BPL ปกติ	13:35	สิทธิกร
	Survey	*คุณ นพดล ทำการสำรวจแนวท่อก๊าซที่ OTS BPL- นิคมอุตฯ MTH ปกติ	13:52	สิทธิกร
	Survey	*คุณ ศิวกร ทำการสำรวจแนวท่อก๊าซที่ นิคมฯนวนคร ปกติ	14:02	สิทธิกร
	อื่นๆ	Gas Connect: 03/03/23 เวลา 14:43 น. คุณโชตินรินทร์ ช่างเทคนิค สปก. แจ้งงาน		
		จ่ายก๊าซเข้าโรงงาน TUVSUD นิคมฯนวนคร	14:43	สิทธิกร
	อื่นๆ	*คุณ โชตินรินทร์ แจ้งจ่ายgasเข้าโรงงานtuvsud nvkแล้วกำลังทดสอบใช้งานที่100scm/hr	14:43	สิทธิกร
	Survey	*คุณ ภาณุรักษ์ ทำการสำรวจแนวท่อก๊าซที่ นิคมฯโรจนะ งานต่อเนื่องบ่อคร่อมท่อ mpl 225		
		โครงการ monopy เพื่อการวางท่อ160mm.ต่อจากmpl 225mm.เตรียมบ่อsheet pile.		
		Route26 Permit.66.roj.ex.1068 จุด อื่นในพื้นที่ ปกติ	15:26	สิทธิกร
04-Mar-23	Survey	*คุณ ธนาสิทธิ์ ทำการสำรวจแนวท่อก๊าซที่ นิคมฯแพรกษา BHS ปกติ	9:28	สุเมธ
	Survey	*คุณ จรัล เข้าตรวจสอบสถานีก๊าซประจำวันที่ OTS-BPL	9:29	สุเมธ
	Survey	*คุณ ธนาสิทธิ์ เข้าตรวจสอบสถานีก๊าซประจำวันที่ PRS#1	10:05	สุเมธ
	Survey	*คุณ จรัล ทำการสำรวจแนวท่อก๊าซที่ นิคมฯบางพลี เส้น OTS-BPL, M-Thai ปกติ	10:28	สุเมธ
	Survey	*คุณ ธนาสิทธิ์ ทำการสำรวจแนวท่อก๊าซที่ นิคมฯบางปู ซ.6-14 มีงานกั้นน้ำในรางระบายน้ำ		
		ช่วงป้อมทางเข้านิคมฯบางปู(แพรกษา)เพื่องานทำดาดคอนกรีตรางระบายน้ำ ถนนพัฒนา1		
		ไม่มีผลกระทบกับท่อก๊าซฯ ส่วนเขตส่งออก ปกติ	10:31	สุเมธ
	Survey	*คุณ พิทักษ์พล ทำการสำรวจแนวท่อก๊าซที่ นิคมฯนวนคร ปกติ	10:38	สุเมธ
	Survey	*คุณ กฤษดา ทำการสำรวจแนวท่อก๊าซที่ นิคมฯเหมราช WES ปกติ	11:07	สุเมธ
	Survey	*คุณ ธนาสิทธิ์ เข้าตรวจสอบสถานีก๊าซประจำวันที่ BV#10	11:07	สุเมธ
	Survey	*คุณ ธนาสิทธิ์ ทำการสำรวจแนวท่อก๊าซที่เส้น บางปูเหนือ ปกติ	11:09	สุเมธ
	Survey	*คุณ จรัล เข้าตรวจสอบสถานีก๊าซประจำวันที่ PRS#3	11:41	สุเมธ
	Survey	*คุณ ภาณุรักษ์ ทำการสำรวจแนวท่อก๊าซที่เส้น เชียงราก บางจาก ปกติ	11:50	สุเมธ
	Survey	*คุณ จรัล เข้าตรวจสอบสถานีก๊าซประจำวันที่ OTS-LKB	11:56	สุเมธ
	Survey	*คุณ ธนาสิทธิ์ เข้าตรวจสอบสถานีก๊าซประจำวันที่ PRS#2	12:03	สุเมธ
	Survey	*คุณ ธนาสิทธิ์ ทำการสำรวจแนวท่อก๊าซที่เส้น บางปูใหม่ ปกติ	12:03	สุเมธ

รายงานการรับแจ้งเหตุของห้องควบคุม

ว/ด/ป	ประเภทงาน	รายงานการปฏิบัติงาน	เวลา	ผู้ปฏิบัติงาน
	Survey	*คุณ ธนาสิทธิ์ ทำการสำรวจแนวท่อก๊าซที่เส้น แพรกษา มีงานแก้ถนนทรุด ทำฝั่งชิดเกาะ		
		กลางถนน ไม่มีผลกระทบกับท่อก๊าซ, ส่วนที่ ซ.TDC คลองขุด เส้น BV#10 ปกติ	12:03	สุเมธ
	Survey	*คุณ พิทักษ์พล ทำการสำรวจแนวท่อก๊าซที่เส้น รังสิต ปกติ	12:14	สุเมธ
	Survey	*คุณ จรัล ทำการสำรวจแนวท่อก๊าซที่ นิคมฯลาดกระบัง เส้น OTS-LKB ปกติ	12:15	สุเมธ
	Survey	*คุณ ธนาสิทธิ์ ทำการสำรวจแนวท่อก๊าซที่ นิคมฯบางปู ซ.1-5 ปกติ	12:19	สุเมธ
	Survey	*คุณ ภาณุรักษ์ ทำการสำรวจแนวท่อก๊าซที่เส้น บางปะอิน ปกติ	12:26	สุเมธ
	Survey	*คุณ พิทักษ์พล ทำการสำรวจแนวท่อก๊าซที่ นิคมฯบางกะดี ปกติ	14:42	สุเมธ
	Survey	*คุณ ภาณุรักษ์ ทำการสำรวจแนวท่อก๊าซที่ นิคมฯโรจนะ มีงานทำบ่อคร่อมท่อก๊าซ 225 โครง		
		การ Monopy เพื่อการวางท่อ 160 มม.ต่อจากท่อก๊าซ 225 มม.เตรียมบ่อ Sheet Pile Route		
		26 ติดตั้ง Bracing ชั้นบนและชั้นล่าง ตาม Permit 66-roj-ex-1068 นอกนั้นปกติ	15:08	สุเมธ
	Permit	*คุณ ธนาสิทธิ์ แจ้งงานดันท่อร้อยสายไฟฟ้า ผ่านท่อก๊าซฯบริการของ Rama&TTDF บริเวณ		
		โรงพยาบาลเมืองสมุทรบางปู ถนนสุขุมวิท เป็นงานของ บริษัท สี่แสงการโยธา (ท่อก๊าซฯลึก		
		ประมาณ 3.98 ม.ท่อร้อยสายไฟฟ้าที่ทำการดันหลังท่อลึกที่ประมาณ 7.07 ม.) ตาม Permit		
		66-BPM-EX-0525	21:42	สุเมธ
05-Mar-23	Survey	*คุณ ธนาสิทธิ์ ทำการสำรวจแนวท่อก๊าซที่ นิคมฯแพรกษา BHS ปกติ	9:28	ฏิณห์
	Survey	*คุณ พิทักษ์พล ทำการสำรวจแนวท่อก๊าซที่เส้น รังสิต ปกติ	10:01	ฏิณห์
	Survey	*คุณ ธนาสิทธิ์ เข้าตรวจสอบสถานีก๊าซประจำวันที่ PRS#1	10:42	ฏิณห์
	Survey	*คุณ ธนาสิทธิ์ ทำการสำรวจแนวท่อก๊าซที่ นิคมฯบางปู ซ.6-14 มีงานกั้นน้ำในรางระบายน้ำ		
		ช่วงป้อมทางเข้านิคมฯบางปู(แพรกษา)เพื่องานทำดาดคอนกรีตรางระบายน้ำ ถนนพัฒนา1		
		ไม่มีผลกระทบกับท่อก๊าซฯ ส่วนเขตส่งออก ปกติ	10:43	ฏิณห์
	Survey	*คุณ ธนาสิทธิ์ ทำการสำรวจแนวท่อก๊าซที่เส้น บางปูเหนือ ปกติ	10:43	ฏิณห์
	Survey	*คุณ ภาณุรักษ์ ทำการสำรวจแนวท่อก๊าซที่เส้น เชียงราก บางจาก ปกติ	10:48	ฏิณห์
	Survey	*คุณ ธนาสิทธิ์ เข้าตรวจสอบสถานีก๊าซประจำวันที่ BV#10	10:59	ฏิณห์
	Survey	*คุณ กฤษดา ทำการสำรวจแนวท่อก๊าซที่ นิคมฯเหมราช WES ปกติ	11:06	ฏิณห์
	Survey	*คุณ ธนาสิทธิ์ ทำการสำรวจแนวท่อก๊าซที่เส้น แพรกษา มีงานแก้ถนนทรุด ทำฝั่งชิดเกาะ		
		กลางถนน ไม่มีผลกระทบกับท่อก๊าซ, ส่วนที่ ซ.TDC คลองขุด เส้น BV#10 ปกติ	11:13	ฏิณห์
	Survey	*คุณ พิทักษ์พล ทำการสำรวจแนวท่อก๊าซที่ นิคมฯนวนคร ปกติ	11:35	ฏิณห์
	Survey	*คุณ ธนาสิทธิ์ เข้าตรวจสอบสถานีก๊าซประจำวันที่ PRS#2	11:35	ฏิณห์
	Survey	*คุณ ธนาสิทธิ์ ทำการสำรวจแนวท่อก๊าซที่เส้น บางปูใหม่ ปกติ	11:35	ฏิณห์
	Survey	*คุณ ภาณุรักษ์ ทำการสำรวจแนวท่อก๊าซที่เส้น บางปะอิน ปกติ	11:49	ฏิณห์
	Survey	*คุณ จรัล เข้าตรวจสอบสถานีก๊าซประจำวันที่ OTS-BPL	11:55	ฏิณห์
	Permit	*คุณ จรัล แจ้งงานขุดซ่อมท่อประปา ซอย 5 Permit 66-BPL-EX-0526	11:58	ฏิณห์

รายงานการรับแจ้งเหตุของห้องควบคุม

ว/ด/ป	ประเภทงาน	รายงานการปฏิบัติงาน	เวลา	ผู้ปฏิบัติงาน
05-Mar-23	Survey	*คุณ จรัล ทำการสำรวจแนวท่อก๊าซที่ OTS BPL. BPL. MTH. มีงานขุดซ่อมท่อประปา		
		และงานระบบสายส่งของการไฟฟ้า บริเวณอื่นปกติ	12:02	ฏิณห์
	Survey	*คุณ ธนาสิทธิ์ ทำการสำรวจแนวท่อก๊าซที่ นิคมฯบางปู ซ.1-5 ปกติ	12:03	ฏิณห์
	Survey	*คุณ ธนาสิทธิ์ เข้าตรวจสอบสถานีก๊าซประจำวันที่ PRS#3	13:12	ฏิณห์
	Survey	*คุณ ธนาสิทธิ์ เข้าตรวจสอบสถานีก๊าซประจำวันที่ OTS-LKB	13:21	ฏิณห์
	Survey	*คุณ ธนาสิทธิ์ ทำการสำรวจแนวท่อก๊าซที่ นิคมฯลาดกระบัง ปกติ	13:34	ฏิณห์
	Survey	*คุณ พิทักษ์พล ทำการสำรวจแนวท่อก๊าซที่ นิคมฯบางกะดี ปกติ	14:30	ฏิณห์
	Survey	*คุณ ภาณุรักษ์ ทำการสำรวจแนวท่อก๊าซที่ นิคมฯโรจนะ มีงานทำบ่อคร่อมท่อก๊าซ 225 โครง		
		การ Monopy เพื่อการวางท่อ 160 มม.ต่อจากท่อก๊าซ 225 มม.เตรียมบ่อ Sheet Pile Route		
		26 ติดตั้ง Bracing ชั้นบนและชั้นล่าง ตาม Permit 66-roj-ex-1068 นอกนั้นปกติ	15:54	ฏิณห์
06-Mar-23	Survey	*พิทักษ์พลสำรวจแนวท่อรังสิต ปกติ	10:08	องอาจ
	Survey	*เฉลิมสำรวจแนวท่อบางปูเหนือ ปกติ	10:14	องอาจ
	Survey	*ศิวกรสำรวจแนวท่อโรจนะ ปกติ	10:51	องอาจ
	อื่นๆ	*สุพรรณ เข้า OTS-BPL.	10:58	องอาจ
	Survey	*สุพรรณสำรวจแนวท่อก๊าซที่ OTS BPL. BPL. MTH. ปกติ	11:16	องอาจ
	Survey	*พิทักษ์พลสำรวจแนวท่อบางกะดี ปกติ	11:32	องอาจ
	Survey	*คุณ กฤษดา ทำการสำรวจแนวท่อก๊าซที่ นิคมฯเหมราช WES ปกติ	11:36	องอาจ
	Survey	*ศิวกรสำรวจแนวท่อบางปะอิน ปกติ	11:51	องอาจ
	อื่นๆ	*สุพรรณ เข้า OTS-LBK	11:54	องอาจ
	อื่นๆ	*เฉลิมเข้า BV # 10	12:02	องอาจ
	Survey	*เฉลิมสำรวจแนวท่อก๊าซที่เส้น แพรกษา มีงานแก้ถนนทรุด ทำฝั่งชิดเกาะ		
		กลางถนน ไม่มีผลกระทบกับท่อก๊าซ, ส่วนที่ ซ.TDC คลองขุด เส้น BV#10 ปกติ	12:04	องอาจ
	อื่นๆ	*เฉลิมเข้า PRS # 1	12:31	องอาจ
	Survey	*เฉลิมสำรวจแนวท่อ BHS ปกติ	13:13	องอาจ
	อื่นๆ	*เฉลิมเข้า PRS # 2	13:28	องอาจ
	อื่นๆ	*สุพรรณเข้า PRS # 3	13:43	องอาจ
	Survey	*เฉลิมสำรวจแนวท่อบางปูใหม่ ปกติ	14:01	องอาจ
	Survey	*สุพรรณสำรวจแนวท่อลาดกระบัง เส้นฉลองกรุง ปกติ	14:04	องอาจ
	Survey	*ศิวะกรสำรวจแนวท่อเชียงราก บางจาก ปกติ	14:05	องอาจ
07-Mar-23	Survey	*คุณ เฉลิม ทำการสำรวจแนวท่อก๊าซที่เส้น บางปูเหนือ ปกติ	9:28	สุเมธ
	Survey	*คุณ เฉลิม เข้าตรวจสอบสถานีก๊าซประจำวันที่ BV#10	10:03	สุเมธ

รายงานการรับแจ้งเหตุของห้องควบคุม

ว/ด/ป	ประเภทงาน	รายงานการปฏิบัติงาน	เวลา	ผู้ปฏิบัติงาน
07-Mar-23	Survey	*คุณ นพดล เข้าตรวจสอบสถานีก๊าซประจำวันที่ PRS#3	10:00	สุเมธ
	Survey	*คุณ กฤษดา ทำการสำรวจแนวท่อก๊าซที่ นิคมฯเหมราช WES มีงานขุดซ่อมท่อประปาใกล้		
		แนวท่อก๊าซ 160 มม.บริเวณข้าง ถ.G11 ใกล้บ่อวาล์ว 173 ตาม Permit 66-WES-EX-0294		
		นอกนั้นปกติ	10:15	สุเมธ
	Survey	*คุณ นพดล ทำการสำรวจแนวท่อก๊าซที่ นิคมฯลาดกระบัง เส้น OTS-LKB ปกติ	10:22	สุเมธ
	Survey	*คุณ ศิวกร ทำการสำรวจแนวท่อก๊าซที่ นิคมฯนวนคร ปกติ	10:48	สุเมธ
	อื่นๆ	*คุณ ดุษฎี 0896920753 การประปา สป.แจ้งจะทำการขุดติดตั้งมาตรวัดน้ำ ซิตี้ปาร์ค เคหะ		
		บางพลี ทำวันนี้ แจ้งคุณ นพดล รับทราบ	10:53	สุเมธ
	Survey	*คุณ ธนาสิทธิ์ ทำการสำรวจแนวท่อก๊าซที่เส้น บางปูใหม่ ปกติ	11:03	สุเมธ
	Survey	*คุณ เฉลิม ทำการสำรวจแนวท่อก๊าซที่เส้น แพรกษา มีงานแก้ถนนทรุดทำฝั่งแนวท่อก๊าซ วัน		
		นี้ ลอกผิวยาง ขุดรื้อวัสดุชั้นกากยาง กม.9+350-9+190 RT ตาม Permit66-BPO-EX-0625,		
		ส่วนที่ ซ.TDC คลองขุด เส้น BV#10 ปกติ	11:09	สุเมธ
	Survey	*คุณ ธนาสิทธิ์ เข้าตรวจสอบสถานีก๊าซประจำวันที่ PRS#2	11:10	สุเมธ
	Survey	*คุณ ภาณุรักษ์ ทำการสำรวจแนวท่อก๊าซที่เส้น เชียงราก บางจาก บางปะอิน ปกติ	11:41	สุเมธ
	Survey	*คุณ เฉลิม ทำการสำรวจแนวท่อก๊าซที่ นิคมฯแพรกษา BHS ปกติ	11:45	สุเมธ
	Survey	*คุณ ศิวกร ทำการสำรวจแนวท่อก๊าซที่ นิคมฯบางกะดี ปกติ	11:52	สุเมธ
	Survey	*คุณ ธนาสิทธิ์ เข้าตรวจสอบสถานีก๊าซประจำวันที่ PRS#1	11:55	สุเมธ
	Survey	*คุณ ธนาสิทธิ์ ทำการสำรวจแนวท่อก๊าซที่ นิคมฯบางปู ปกติ	12:12	สุเมธ
	Survey	*คุณ นพดล ทำการสำรวจแนวท่อก๊าซที่ นิคมฯบางพลี เส้น OTS-BPL ปกติ	13:46	สุเมธ
	Survey	*คุณ ศิวกร ทำการสำรวจแนวท่อก๊าซที่เส้น รังสิต ปกติ	14:07	สุเมธ
	Survey	*คุณ นพดล ทำการสำรวจแนวท่อก๊าซที่ เส้น OTS-BPL, M-Thai ปกติ งานขุดหาท่อน้ำ		
		ประปาเพื่อติดตั้งมิเตอร์น้ำประปาหลังวงเวียน MTH ไม่มีผลกระทบ	14:50	สุเมธ
	Survey	*คุณ ภาณุรักษ์ ทำการสำรวจแนวท่อก๊าซที่ นิคมฯโรจนะ มีงานชี้แนวจุด Water Jet โครงการ		
		King Board, มีงานทำบ่อคร่อมท่อก๊าซ 225 โครงการ Monopy เพื่อการวางท่อ 160 มม.ต่อ		
		จากท่อก๊าซ 225 มม.เตรียมบ่อ Sheet Pile Route 26 ติดตั้ง Bracing ชั้นบนและชั้นล่าง		
		เตรียมพื้นที่ขอบกันตกรอบบ่อ ตาม Permit 66-roj-ex-1068 นอกนั้นปกติ	16:30	สุเมธ
08-Mar-23	อื่นๆ	*คุณนที เข้าทำกล้อง CCTV ที่ออฟฟิศบางปู	9:22	สิทธิกร
	Survey	*คุณ เฉลิม ทำการสำรวจแนวท่อก๊าซที่เส้น บางปูเหนือ ปกติ	9:43	สิทธิกร
	Survey	*คุณ เฉลิม เข้าตรวจสอบสถานีก๊าซประจำวันที่ BV#10	10:11	สิทธิกร
	Survey	*คุณ ธนาสิทธิ์ เข้าตรวจสอบสถานีก๊าซประจำวันที่ PRS#2	10:12	สิทธิกร
	Survey	*คุณ ศิวกร ทำการสำรวจแนวท่อก๊าซที่ นิคมฯบางกะดี ปกติ	10:26	สิทธิกร
	Alarm SCADA	*PRS#4 ALARM AC FAIL แจ้งคุณ ศิวกร เข้าตรวจสอบ	10:28	สิทธิกร

รายงานการรับแจ้งเหตุของห้องควบคุม

ว/ด/ป	ประเภทงาน	รายงานการปฏิบัติงาน	เวลา	ผู้ปฏิบัติงาน
08-Mar-23	Alarm SCADA	*คุณ ศิวกร แจ้งตรวจสอบ *PRS#4 ALARM AC FAIL พบการไฟฟ้าทำงานเปลี่ยนสายไฟ		
		ตัดไฟประมาณหนึ่งชั่วโมง	10:50	สิทธิกร
	Permit	*คุณ เฉลิมแจ้งงานขุดรื้อชั้นหินคลุกเดิม กม.9+190-9+350 Permit.66-BPO-EX-0625	10:54	สิทธิกร
	Survey	*คุณ ธนาสิทธิ์ เข้าตรวจสอบสถานีก๊าซประจำวันที่ PRS#1	10:56	สิทธิกร
	Survey	*คุณ นพดล แจ้งประสานงานโครงการติดตามเคลื่อนย้ายของเสียในนิคมอุตฯบางพลี		
		Soi5/3 และ Soi 2/1 กับทางบริษัท NEC	11:01	สิทธิกร
	Survey	*คุณ อภิเชษฐ์ ทำการสำรวจแนวท่อก๊าซที่ นิคมฯเหมราช WES ปกติ	11:02	สิทธิกร
	Survey	*คุณ นพดล ทำการสำรวจแนวท่อก๊าซที่ นิคมฯบางพลี เส้น SWAN OTS-BPL ปกติ	11:13	สิทธิกร
	Survey	*คุณ ธนาสิทธิ์ ทำการสำรวจแนวท่อก๊าซที่ นิคมฯบางปู ปกติ	11:21	สิทธิกร
	Survey	*คุณ เฉลิม ทำการสำรวจแนวท่อก๊าซที่เส้น แพรกษา มีงานแก้ถนนทรุดทำฝั่งแนวท่อก๊าซ วัน		
		นี้ ลอกผิวยาง Permit.66-BPO-EX-0625,ส่วนที่ ซ.TDC คลองขุด เส้น BV#10 ปกติ	11:25	สิทธิกร
	Survey	*คุณ ศิวกร ทำการสำรวจแนวท่อก๊าซที่ นิคมฯนวนคร ปกติ	11:35	สิทธิกร
	Survey	*คุณ นพดล ทำการสำรวจแนวท่อก๊าซที่ OTS BPL- นิคมอุตฯ MTH ปกติ	11:35	สิทธิกร
	Survey	*คุณ ธนาสิทธิ์ ทำการสำรวจแนวท่อก๊าซที่เส้น บางปูใหม่ ปกติ	11:43	สิทธิกร
	Alarm SCADA	*PRS#4 ALARM AC Normal	11:45	สิทธิกร
	Survey	*คุณ เฉลิม ทำการสำรวจแนวท่อก๊าซที่ นิคมฯแพรกษา BHS ปกติ	12:10	สิทธิกร
	อื่นๆ	*คุณ พิทักษ์พล แจ้งงานถอดล้าง pcv1st เนื่องจาก sulphur อุดตันมีผลทำให้ lockup		
		สูงที่ NGVRSS	13:00	สิทธิกร
	Survey	*คุณ ภาณุรักษ์ ทำการสำรวจแนวท่อก๊าซที่เส้น เชียงราก บางจาก บางปะอิน ปกติ	13:11	สิทธิกร
	Survey	*คุณ นพดล ทำการสำรวจแนวท่อก๊าซที่ นิคมฯลาดกระบัง เส้น OTS-LKB ปกติ	13:34	สิทธิกร
	Survey	*คุณ ศิวกร ทำการสำรวจแนวท่อก๊าซที่เส้น รังสิต ปกติ	14:11	สิทธิกร
	Survey	*คุณ ภาณุรักษ์ ทำการสำรวจแนวท่อก๊าซที่ นิคมฯโรจนะ มีงานต่อเนื่องบ่อคร่อมท่อmpl 225		
		โครงการ monopy เพื่อการวางท่อ160mm. ต่อจากmpl 225mm.เตรียมบ่อsheet pile.		
		Route26 ติดตั้งbracingชั้นบนและชั้นล่างและเตรียมพื้นที่ขอบกันตกรอบบ่อ Permit.66.roj.		
		ex.1068 จุด อื่นในพื้นที ปกติ	15:41	สิทธิกร
09-Mar-23	Survey	*คุณ เฉลิม ทำการสำรวจแนวท่อก๊าซที่เส้น บางปูเหนือ ปกติ	9:40	สิทธิกร
	Survey	*คุณ ธนาสิทธิ์ แจ้งประสานงานทำถนนคอนกรีต Soi 11B กับ Gusco มีบ่อวาล์วที่อยู่ไหล่		
		ทาง รวมทั้งหมด 11 บ่อ	9:56	สิทธิกร
	Survey	*คุณ ศิวกร ทำการสำรวจแนวท่อก๊าซที่ นิคมฯบางกะดี ปกติ	10:01	สิทธิกร
	Survey	*คุณ ธนาสิทธิ์ เข้าตรวจสอบสถานีก๊าซประจำวันที่ PRS#1	10:08	สิทธิกร
	Survey	*คุณ เฉลิม เข้าตรวจสอบสถานีก๊าซประจำวันที่ BV#10	10:26	สิทธิกร
	Permit	*คุณ นพดล แจ้งงานขุดซ่อมท่อน้ำประปา PVC ขนาด 300 mm.ในนิคมเอ็มไทย เลขที่		

รายงานการรับแจ้งเหตุของห้องควบคุม

ว/ด/ป	ประเภทงาน	รายงานการปฏิบัติงาน	เวลา	ผู้ปฏิบัติงาน
09-Mar-23		Permit No.66-MTH-EX-0660	10:42	สิทธิกร
	Survey	*คุณ อภิเชษฐ์ ทำการสำรวจแนวท่อก๊าซที่ นิคมฯเหมราช WES ปกติ	10:46	สิทธิกร
	Permit	*คุณ เฉลิม แจ้งงานถนนแพรกษางานขุดรื้อชั้นหินคลุกเดิม กม.9+190-9+490 RT		
		Permit.66-BPO-EX-0625	10:49	สิทธิกร
	Survey	*คุณ ศิวกร ทำการสำรวจแนวท่อก๊าซที่ นิคมฯนวนคร ปกติ	11:04	สิทธิกร
	Survey	*คุณ ธนาสิทธิ์ ทำการสำรวจแนวท่อก๊าซที่เส้น บางปูใหม่ ปกติ	11:16	สิทธิกร
	Survey	*คุณ ธนาสิทธิ์ เข้าตรวจสอบสถานีก๊าซประจำวันที่ PRS#2	11:17	สิทธิกร
	Survey	*คุณ นพดล ทำการสำรวจแนวท่อก๊าซที่ OTS BPL- นิคมอุตฯ MTH งานขุดซ่อมท่อน้ำประปา		
		ตาม Permit No.0660 นอกจากนี้ปกติ	11:18	สิทธิกร
	Survey	*คุณ เฉลิม ทำการสำรวจแนวท่อก๊าซที่เส้น แพรกษา มีงานแก้ถนนทรุดทำฝั่งแนวท่อก๊าซ วัน		
		นี้ ลอกผิวยาง Permit.66-BPO-EX-0625,ส่วนที่ ซ.TDC คลองขุด เส้น BV#10 ปกติ	11:27	สิทธิกร
	Survey	*คุณ ธนาสิทธิ์ ทำการสำรวจแนวท่อก๊าซที่ นิคมฯบางปู ปกติ,มีประสานงานที่แจ้งข้างต้น		
		นอกจากนี้ ปกติ	11:32	สิทธิกร
	Survey	*คุณ นพดล ทำการสำรวจแนวท่อก๊าซที่ นิคมฯบางพลี เส้น SWAN OTS-BPL ปกติ	11:57	สิทธิกร
	Survey	*คุณ ศิวกร ทำการสำรวจแนวท่อก๊าซที่เส้น เชียงราก บางจาก บางปะอิน ปกติ	12:02	สิทธิกร
	Survey	*คุณ เฉลิม ทำการสำรวจแนวท่อก๊าซที่ นิคมฯแพรกษา BHS ปกติ	12:13	สิทธิกร
	PM	*คุณ สุริยะ แจ้งเข้า Cal.Pressure Temp และ PM SCADA ที่ OTS-LKB	12:20	สิทธิกร
	PM	*คุณ ศิริโรจน์ แจ้งเข้า Cal.Flowcom ที่ OTS-LKB	13:43	สิทธิกร
	Survey	*คุณ นพดล ทำการสำรวจแนวท่อก๊าซที่ นิคมฯลาดกระบัง เส้น OTS-LKB ปกติ	13:59	สิทธิกร
	Survey	*คุณ ศิวกร ทำการสำรวจแนวท่อก๊าซที่ นิคมฯโรจนะ มีงานต่อเนื่องโครงการ monopy วางท่อ		
		Hdpe160mm.Mpl เชื่อมต่อจาก Hdpe 225mm. Mpl Permit.66.roj.ex.1068 จุดอื่นปกติ	14:03	สิทธิกร
	Survey	*คุณ ศิวกร ทำการสำรวจแนวท่อก๊าซที่เส้น รังสิต ปกติ	14:51	สิทธิกร
	Permit	*คุณ เฉลิม แจ้งงานซ่อมท่อประปาถ.บางพลี-ตำหรุ หน้าม.วรารมย์ Permit No.66-BPO-		
		EX-0626	16:36	สิทธิกร
	PM	*คุณ สุริยะ แจ้งเสร็จงาน Cal.Pressure Temp และ PM SCADA ที่ OTS-LKB	17:10	สิทธิกร
10-Mar-23	Survey	*คุณ ธนาสิทธิ์ ทำการสำรวจแนวท่อก๊าซที่เส้น บางปูใหม่ ปกติ	9:40	สิทธิกร
	Survey	*คุณ เฉลิม แจ้งงานถนนแพรกษางานขุดรื้อชั้นดินคลุกเดิม กม.9+190-9+490 RT		
		Permit.66-BPO-EX-0625	9:42	สิทธิกร
	Survey	*คุณ นพดล ทำการสำรวจแนวท่อก๊าซที่ OTS BPL- นิคมอุตฯ MTH ปกติ	9:53	สิทธิกร
	Survey	*คุณ ศิวกร ทำการสำรวจแนวท่อก๊าซที่ นิคมฯบางกะดี ปกติ	10:04	สิทธิกร
	Survey	*คุณ ธนาสิทธิ์ เข้าตรวจสอบสถานีก๊าซประจำวันที่ PRS#2	10:09	สิทธิกร
	Survey	*คุณ สมชาย ทำการสำรวจแนวท่อก๊าซที่ นิคมฯแพรกษา BHS ปกติ	10:15	สิทธิกร

รายงานการรับแจ้งเหตุของห้องควบคุม

ว/ด/ป	ประเภทงาน	รายงานการปฏิบัติงาน	เวลา	ผู้ปฏิบัติงาน
10-Mar-23	Survey	*คุณ สมชาย ทำการสำรวจแนวท่อก๊าซที่เส้น บางปูเหนือ ปกติ	10:15	สิทธิกร
	Survey	*คุณ สมชาย เข้าตรวจสอบสถานีก๊าซประจำวันที่ BV#10	10:32	สิทธิกร
	Survey	*คุณ อภิเชษฐ์ ทำการสำรวจแนวท่อก๊าซที่ นิคมฯเหมราช WES ปกติ	10:48	สิทธิกร
	Survey	*คุณ นพดล ทำการสำรวจแนวท่อก๊าซที่ นิคมฯบางพลี เส้น SWAN OTS-BPL ปกติ	11:01	สิทธิกร
	Survey	*คุณ ธนาสิทธิ์ เข้าตรวจสอบสถานีก๊าซประจำวันที่ PRS#1	11:01	สิทธิกร
	Survey	*คุณ ศิวกร ทำการสำรวจแนวท่อก๊าซที่ นิคมฯนวนคร ปกติ	11:05	สิทธิกร
	Survey	*คุณ เฉลิม แจ้งประสานงานการไฟฟ้างานปักเสาซอย10Bหน้าบ.โกเวนเจอร์ BPO		
		จะปักวันศุกร์ที่17มีนาคม 66 เวลา 10.00น	11:09	สิทธิกร
	Survey	*คุณ ธนาสิทธิ์ ทำการสำรวจแนวท่อก๊าซที่ นิคมฯบางปู ปกติ	11:38	สิทธิกร
	Survey	*คุณ ศิวกร ทำการสำรวจแนวท่อก๊าซที่เส้น เชียงราก บางจาก บางปะอิน ปกติ	12:01	สิทธิกร
	PM	*คุณ ธนาสิทธิ์ แจ้งงาน PM Tranformer Rectifier at PRS#1	12:03	สิทธิกร
	Survey	*คุณ นพดล ทำการสำรวจแนวท่อก๊าซที่ นิคมฯลาดกระบัง เส้น OTS-LKB ปกติ	13:34	สิทธิกร
	PM	*คุณ สุริยะ แจ้งเข้า Cal.Pressure Temp ที่ OTS-RST	13:55	สิทธิกร
	Survey	*คุณ ศิวกร ทำการสำรวจแนวท่อก๊าซที่ นิคมฯโรจนะ มีงานต่อเนื่องโครงการ monopy วางท่อ		
		Hdpe160mm.Mpl เชื่อมต่อจาก Hdpe 225mm. Mpl Permit.66.roj.ex.1068 จุดอื่นปกติ	14:05	สิทธิกร
	Survey	*คุณ ศิวกร ทำการสำรวจแนวท่อก๊าซที่เส้น รังสิต ปกติ	14:52	สิทธิกร
	PM	*คุณ สุริยะ แจ้งเสร็จงาน Cal.Pressure Temp ที่ OTS-RST	17:02	สิทธิกร
11-Mar-23	Survey	*เฉลิมสำรวจแนวท่อบางปูเหนือ ปกติ	9:41	องอาจ
	Permit	*เฉลิมแจ้งถนนแพรกษางานขุดรื้อชั้นดินเดิม กม.9+190-9+490		
		งานปรับระดับดินเดิม กม.9+190-9+490 Permit No.66-BPO-EX-0625	10:05	องอาจ
	Survey	*ศิวกรสำรวจแนวท่อบางกะดี ปกติ	10:24	องอาจ
	อื่นๆ	*สุพรรณเข้า OTS-BPL	10:32	องอาจ
	Survey	*กฤษดาสำรวจแนวท่อ WES ปกติ	10:36	องอาจ
	Survey	*พิทักษ์พลสำรวจแนวท่อเชียงราก บางจาก บางปะอิน ปกติ	10:44	องอาจ
	Survey	*สุพรรณบางพลี สวอน ปกติ	10:46	องอาจ
	Survey	*เฉลิมสำรวจแนวท่อแพรกษา งานคลองขุด คลองขุด OTS BV#10 ซอย.TDC Steel ปกติ	11:25	องอาจ
	Survey	*สุพรรณสำรวจแนวท่อบางพลี M-Thai งานขุดซ่อมปะปาหัวมุมวงเวียนห่าง 5 เมตร	11:29	องอาจ
	Survey	*ศิวกรสำรวจแนวท่อนวนคร ปกติ	11:31	องอาจ
	Survey	*เฉลิมสำรวจแนวท่อ BHS ปกติ	12:02	องอาจ
	อื่นๆ	*เฉลิมเข้า PRS #1,2	12:52	องอาจ
	Survey	*เฉลิมสำรวจแนวท่อ BPO ปกติ	12:58	องอาจ
	อื่นๆ	*สุพรรณเข้า OTS-LKB	13:34	องอาจ

รายงานการรับแจ้งเหตุของห้องควบคุม

ว/ด/ป	ประเภทงาน	รายงานการปฏิบัติงาน	เวลา	ผู้ปฏิบัติงาน
11-Mar-23	Survey	*เฉลิมสำรวจแนวท่อ BPM ปกติ	13:46	องอาจ
	อื่นๆ	*สุพรรณเข้า PRS #3	14:21	องอาจ
	Survey	*พิทักษ์พลสำรวจแนวท่อก๊าซที่ นิคมฯโรจนะ มีงานต่อเนื่องโครงการ monopy วางท่อ		
		Hdpe160mm.Mpl เชื่อมต่อจาก Hdpe 225mm. Mpl Permit.66.roj.ex.1068 จุดอื่นปกติ	14:22	องอาจ
	Survey	*สุพรรณลาดกระบัง เส้นฉลองกรุง ปกติ	14:38	องอาจ
12-Mar-23	Survey	*คุณ เฉลิม ทำการสำรวจแนวท่อก๊าซที่เส้น บางปูเหนือ ปกติ	9:54	สุเมธ
	Permit	*คุณ เฉลิม แจ้งงานถนน แพรกษา งานปรับระดับดินเดิม กม.9+190 - 9+490 ลงหินคลุก		
		ลงทรายซีเมนต์ บดอัด ตาม Permit 66-BPO-EX-0625	10:06	สุเมธ
	Survey	*คุณ เฉลิม เข้าตรวจสอบสถานีก๊าซประจำวันที่ BV#10	10:21	สุเมธ
	Survey	*คุณ ศิวกร ทำการสำรวจแนวท่อก๊าซที่ นิคมฯบางกะดี ปกติ	10:23	สุเมธ
	Survey	*คุณ สุพรรณ เข้าตรวจสอบสถานีก๊าซประจำวันที่ OTS-LKB	10:30	สุเมธ
	Survey	*คุณ เฉลิม ทำการสำรวจแนวท่อก๊าซที่เส้น แพรกษา มีงานตาม Permit 66-BPO-EX-0625		
		ส่วนที่ ซ.TDC คลองขุด เส้น BV#10 ปกติ	10:42	สุเมธ
	Survey	*คุณ เฉลิม เข้าตรวจสอบสถานีก๊าซประจำวันที่ PRS#1	10:43	สุเมธ
	Survey	*คุณ เฉลิม แจ้งซอย 11B ลอกลอกยางผิวถนน ไม่มีผลกระทบต่อแนวท่อก๊าซ	11:00	สุเมธ
	Survey	*คุณ กฤษดา ทำการสำรวจแนวท่อก๊าซที่ นิคมฯเหมราช WES ปกติ	11:05	สุเมธ
	Survey	*คุณ เฉลิม ทำการสำรวจแนวท่อก๊าซที่ นิคมฯแพรกษา BHS ปกติ	11:31	สุเมธ
	Survey	*คุณ ศิวกร ทำการสำรวจแนวท่อก๊าซที่ นิคมฯนวนคร ปกติ	11:40	สุเมธ
	Survey	*คุณ เฉลิม เข้าตรวจสอบสถานีก๊าซประจำวันที่ PRS#2	11:42	สุเมธ
	Survey	*คุณ สุพรรณ เข้าตรวจสอบสถานีก๊าซประจำวันที่ PRS#3	11:50	สุเมธ
	Survey	*คุณ เฉลิม ทำการสำรวจแนวท่อก๊าซที่ นิคมฯบางปู ปกติ	12:21	สุเมธ
	Survey	*คุณ สุพรรณ ทำการสำรวจแนวท่อก๊าซที่ นิคมฯลาดกระบัง มีงานขุดซ่อมถนน บริเวณ ถ.C7		
		หน้าบริษัท Newell ไม่มีผลกระทบต่อแนวท่อก๊าซ, เส้น OTS-LKB ปกติ	12:37	สุเมธ
	Survey	*คุณ พิทักษ์พล ทำการสำรวจแนวท่อก๊าซที่ นิคมฯโรจนะ มีงานวางท่อก๊าซ 160 มม.เชื่อม		
		ต่อท่อก๊าซ 225 มม.โครงการ Monopy ตาม Permit 66-roj-ex-1068 นอกนั้นปกติ	12:58	สุเมธ
	Survey	*คุณ เฉลิม ทำการสำรวจแนวท่อก๊าซที่เส้น บางปูใหม่ ปกติ	13:38	สุเมธ
	Survey	*คุณ ศิวกร ทำการสำรวจแนวท่อก๊าซที่เส้น รังสิต ปกติ	13:57	สุเมธ
	Survey	*คุณ สุพรรณ ทำการสำรวจแนวท่อก๊าซที่ เส้น OTS-BPL, M-Thai ปกติ	14:04	สุเมธ
	Survey	*คุณ พิทักษ์พล ทำการสำรวจแนวท่อก๊าซที่เส้น บางปะอิน เชียงราก บางจาก ปกติ	14:20	สุเมธ
	Survey	*คุณ สุพรรณ เข้าตรวจสอบสถานีก๊าซประจำวันที่ OTS-BPL	14:21	สุเมธ
	Survey	*คุณ สุพรรณ ทำการสำรวจแนวท่อก๊าซที่ นิคมฯบางพลี เส้น OTS-BPL ปกติ	14:45	สุเมธ

รายงานการรับแจ้งเหตุของห้องควบคุม

ว/ด/ป	ประเภทงาน	รายงานการปฏิบัติงาน	เวลา	ผู้ปฏิบัติงาน
13-Mar-23	อื่นๆ	*คุณวิโรจน์ (รวศ.)เข้าตรวจหน้างาน OTS-NVK	8:45	ฏิณห์
	Survey	*คุณ เฉลิม ทำการสำรวจแนวท่อก๊าซที่เส้น บางปูเหนือ ปกติ	9:53	ฏิณห์
	Survey	*คุณ ธนาสิทธิ์ ทำการสำรวจแนวท่อก๊าซที่เส้น บางปูใหม่ ปกติ	9:55	ฏิณห์
	Survey	*คุณ ธนาสิทธิ์ เข้าตรวจสอบสถานีก๊าซประจำวันที่ PRS#2	10:07	ฏิณห์
	Survey	*คุณ เฉลิม แจ้งถนนแพรกษา สูบน้ำเตรียมงานลงหินคลุก ลงทรายซีเมนต์ บดอัด	10:19	ฏิณห์
	Permit	*คุณ นพดล แจ้งงานโครงการระบบติดตามการเคลื่อนย้ายกากของเสียในนิคม BPL ของทาง		
		บ.NEC เลขที่ Permit No.66-BPL-EX-0661	10:31	ฏิณห์
	Survey	*คุณ อภิเชษฐ์ ทำการสำรวจแนวท่อก๊าซที่ นิคมฯเหมราช WES ปกติ	10:43	ฏิณห์
	Survey	*คุณ เฉลิม เข้าตรวจสอบสถานีก๊าซประจำวันที่ BV#10	10:50	ฏิณห์
	Survey	*คุณ ธนาสิทธิ์ เข้าตรวจสอบสถานีก๊าซประจำวันที่ PRS#2	10:57	ฏิณห์
	Permit	*คุณ ภาณุรักษ์ แจ้งเริ่มงานโครงการโยกย้ายฐานเสา เตรียมบ่อปักเข็มฐานรากไฟฟ้า115kv		
		Route24 Permit.66.roj.ex.1069	10:57	ฏิณห์
	Survey	*คุณ นพดล ทำการสำรวจแนวท่อก๊าซที่ นิคมฯบางพลี เส้น SWAN OTS-BPL งานโครงการ		
		ระบบติดตามการเคลื่อนย้ายกากของเสียตาม Permit No.66-BPL-EX-0661 นอกจากนี้ปกติ	10:58	ฏิณห์
	Permit	*คุณ ภาณุรักษ์งานต่อเนื่องบ่อคร่อมท่อmpl 225 โครงการ monopy เพื่อการวางท่อ160mm.		
		ต่อจากmpl 225mm.เตรียมบ่อsheet pile. Route26 ช่วงboring jackkin ระหว่างบ่อ2บ่อ		
		Permit.66.roj.ex.1068	11:23	ฏิณห์
	Permit	*คุณ ศิวกร ทำการสำรวจแนวท่อก๊าซที่ นิคมฯบางกะดี งานเดินตรวจสอบรอยรั่วซึม		
		(leak survey) ตามแนวท่อก๊าซทั้งหมดพื้นที่นิคมบางกะดี permit-Bkd-cd-1047		
		บริเวณอื่นปกติ	11:27	ฏิณห์
	Survey	*คุณ นพดล ทำการสำรวจแนวท่อก๊าซที่ OTS BPL- นิคมอุตฯ MTH ปกติ	11:32	ฏิณห์
	Survey	*คุณ ธนาสิทธิ์ ทำการสำรวจแนวท่อก๊าซที่ นิคมฯบางปู งานโครงการระบบติดตามการเคลื่อน		
		ย้ายกากของเสียในนิคม BPO ของทาง บ.NEC ไม่มีผลกระทบกับท่อก๊าซฯ นอกจากนี้ ปกติ	11:43	ฏิณห์
	Survey	*คุณ นพดล ทำการสำรวจแนวท่อก๊าซที่ นิคมฯลาดกระบัง เส้น OTS-LKB ปกติ	13:30	ฏิณห์
	Survey	*คุณ ศิวกร ทำการสำรวจแนวท่อก๊าซที่ นิคมฯนวนคร ปกติ	14:07	ฏิณห์
	Survey	*คุณ ศิวกร ทำการสำรวจแนวท่อก๊าซที่เส้น รังสิต ปกติ	14:59	ฏิณห์
	Survey	*คุณ ภาณุรักษ์ ทำการสำรวจแนวท่อก๊าซที่ นิคมฯโรจนะ งานโครงการโยกย้ายฐานเสา		
		เตรียมบ่อปักเข็มฐานรากไฟฟ้า115kv Route24 Permit.66.roj.ex.1069 งานต่อเนื่องบ่อ		
		คร่อมท่อmpl225โครงการ monopy เพื่อการวางท่อ160mm. ต่อจากmpl 225mm.		
		เตรียมบ่อsheet pile. Route26 ช่วงboring jackkin ระหว่างบ่อ2บ่อ		
		Permit.66.roj.ex.1068 bจุดอื่นในพื้นที่ ปกติ	15:16	ฏิณห์
	Survey	*คุณ ภาณุรักษ์ ทำการสำรวจแนวท่อก๊าซที่เส้น เชียงราก บางจาก บางปะอิน ปกติ	16:09	ฏิณห์

รายงานการรับแจ้งเหตุของห้องควบคุม

ว/ด/ป	ประเภทงาน	รายงานการปฏิบัติงาน	เวลา	ผู้ปฏิบัติงาน
13-Mar-23	Permit	*คุณ ธนาสิทธิ์ แจ้งงานขุดเปลี่ยนชุดหัวดับเพลิง Soi 8D และเปลี่ยนประตูน้ำหัวมุมซอย 8D		
		แยกมารยามดี Permit No.66-BPO-EX-0527 by Gusco BPO	16:22	ฏิณห์
14-Mar-23	Survey	*คุณ เฉลิม ทำการสำรวจแนวท่อก๊าซที่เส้น บางปูเหนือ ปกติ	9:42	สุเมธ
	Survey	*คุณ ธนาสิทธิ์ ทำการสำรวจแนวท่อก๊าซที่เส้น บางปูใหม่ ปกติ	9:48	สุเมธ
	Survey	*คุณ ธนาสิทธิ์ เข้าตรวจสอบสถานีก๊าซประจำวันที่ PRS#2	9:49	สุเมธ
	อื่นๆ	*คุณ เอกพล ช่างตั้ม 0946537776 แจ้งขอนัดเข้าดูพื้นที่ ก่อนเริ่มงานก่อสร้างสะพานเข้า		
		โครงการหมู่บ้านเสนา ก่อนถึงโลต้สบางปู แจ้งคุณ ธนาสิทธิ์ รับทราบ	9:53	สุเมธ
	Survey	*คุณ เฉลิม เข้าตรวจสอบสถานีก๊าซประจำวันที่ BV#10	10:28	สุเมธ
	Survey	*คุณ นพดล ทำการสำรวจแนวท่อก๊าซที่ นิคมฯลาดกระบัง เส้น OTS-LKB ปกติ	10:29	สุเมธ
	Survey	*คุณ ธนาสิทธิ์ เข้าตรวจสอบสถานีก๊าซประจำวันที่ PRS#1	10:37	สุเมธ
	Survey	*คุณ ศิวกร ทำการสำรวจแนวท่อก๊าซที่ นิคมฯนวนคร ปกติ	10:44	สุเมธ
	อื่นๆ	*คุณ วีระ 0863030270 แจ้งขอนัดเข้าดูหน้างาน ก่อนเริ่มการทำงานโครงการทำรั้วหน้า		
		นิคมฯลาดกระบัง แจ้งคุณ นพดล รับทราบ	10:54	สุเมธ
	Survey	*คุณ เฉลิม ทำการสำรวจแนวท่อก๊าซที่เส้น แพรกษา มีงานแก้ถนนทรุดทำฝั่งแนวท่อก๊าซ งาน		
		ตาม Permit 66-BPO-EX-0625 ส่วนที่ ซ.TDC คลองขุด เส้น BV#10 ปกติ	10:55	สุเมธ
	Survey	*คุณ เฉลิม ทำการสำรวจแนวท่อก๊าซที่ นิคมฯแพรกษา BHS ปกติ	11:20	สุเมธ
	Survey	*คุณ ศิวกร ทำการสำรวจแนวท่อก๊าซที่ นิคมฯบางกะดี ปกติ	11:48	สุเมธ
	อื่นๆ	*ที่ OTS-WES จนท.ปท.3 เข้ามาตรวจเช็คอุปกรณ์ในสถานี	11:50	สุเมธ
	Survey	*คุณ ภาณุรักษ์ ทำการสำรวจแนวท่อก๊าซที่เส้น บางปะอิน เชียงราก บางจาก ปกติ	11:58	สุเมธ
	Survey	*คุณ เฉลิม ทำการสำรวจแนวท่อก๊าซที่ นิคมฯบางพลี เส้น OTS-BPL ปกติ	12:05	สุเมธ
	Survey	*คุณ ธนาสิทธิ์ ทำการสำรวจแนวท่อก๊าซที่ นิคมฯบางปู มีงานโครงการ ระบบติดตามการ		
		เคลื่อนย้ายกากของเสียในนิคม BPO ของทาง บ.NEC ไม่มีผลกระทบกับท่อก๊าซฯ นอกนั้น		
		ปกติ	12:06	สุเมธ
	Survey	*คุณ อภิเชษฐ์ ทำการสำรวจแนวท่อก๊าซที่ นิคมฯเหมราช WES ปกติ	12:07	สุเมธ
	Survey	*คุณ เฉลิม ทำการสำรวจแนวท่อก๊าซที่ เส้น OTS-BPL, M-Thai ปกติ	13:12	สุเมธ
	อื่นๆ	*ที่ OTS-WES จนท.ปท.3 เข้ามาตรวจเช็คอุปกรณ์ในสถานี เสร็จแล้ว	13:20	สุเมธ
	Survey	*คุณ ศิวกร ทำการสำรวจแนวท่อก๊าซที่เส้น รังสิต ปกติ	14:02	สุเมธ
	อื่นๆ	คุณ โชตินรินทร์ เข้า OTS-RST เพื่อซ่อม PCV งาน ModifyOTS-NVK ต่อ	14:14	สุเมธ
	Survey	*คุณ ภาณุรักษ์ ทำการสำรวจแนวท่อก๊าซที่ นิคมฯโรจนะ มีงานบ่อคร่อมท่อก๊าซ 225 โครงการ		
		Monopy เพื่อการวางท่อ 160 มม.ต่อจากท่อก๊าซ 225 มม.เตรียมบ่อ Sheet Pile Route 26		
		ช่วง Boring Jacking ระหว่างบ่อ 2 บ่อตาม Permit 66-roj-ex-1068 นอกนั้นปกติ	16:06	สุเมธ

รายงานการรับแจ้งเหตุของห้องควบคุม

ว/ด/ป	ประเภทงาน	รายงานการปฏิบัติงาน	เวลา	ผู้ปฏิบัติงาน
15-Mar-23	อื่นๆ	*คุณ ศิริโรจน์ แจ้งเข้าตัดยอดการใช้ก๊าซสถานีโซนใต้ BV#10 ,OTS-BPL	8:47	ฏิณห์
	อื่นๆ	*คุณ สุริยะ แจ้งเข้าตัดยอดการใช้ก๊าซสถานีโซนเหนือทั้งหมด	9:15	ฏิณห์
	Survey	*คุณ ธนาสิทธิ์ ทำการสำรวจแนวท่อก๊าซที่เส้น บางปูใหม่ ปกติ	9:31	ฏิณห์
	Survey	*คุณ ธนาสิทธิ์ เข้าตรวจสอบสถานีก๊าซประจำวันที่ PRS#2	9:37	ฏิณห์
	Survey	*คุณ เฉลิม ทำการสำรวจแนวท่อก๊าซที่เส้น บางปูเหนือ ปกติ	9:39	ฏิณห์
	Permit	*คุณ เฉลิม แจ้งถนนแพรกษา มีงานแก้ถนนทรุดทำฝั่งแนวท่อก๊าซ ขุดเปิดหน้าดินทางเข้า		
		หมู่บ้าน Permit No.66-BPO-EX-0625	10:04	ฏิณห์
	Permit	*คุณ ศิวกร ทำการสำรวจแนวท่อก๊าซที่เส้น รังสิต งานเดินตรวจสอบรอยรั่วซึม (leak survey)		
		ตามแนวท่อก๊าซ steel gas 10"mpl ทั้งหมดของพื้นที่รังสิต permit-Rst-cd-1048		
		บริเวณอื่นปกติ	10:17	ฏิณห์
	Survey	*คุณ ธนาสิทธิ์ เข้าตรวจสอบสถานีก๊าซประจำวันที่ PRS#2	10:18	ฏิณห์
	Survey	*คุณ นพดล ทำการสำรวจแนวท่อก๊าซที่ นิคมฯลาดกระบัง เส้น OTS-LKB ปกติ	10:31	ฏิณห์
	Survey	*คุณ เฉลิม ทำการสำรวจแนวท่อก๊าซที่เส้น แพรกษา มีงานแก้ถนนทรุดทำฝั่งแนวท่อก๊าซ		
		Permit No.66-BPO-EX-0625 ส่วนคลองขุด OTS BV#10 ซอย.TDC Steel ปกติ	11:19	ฏิณห์
	Survey	*คุณ อภิเชษฐ์ ทำการสำรวจแนวท่อก๊าซที่ นิคมฯเหมราช WES ปกติ	11:21	ฏิณห์
	Survey	*คุณ ธนาสิทธิ์ ทำการสำรวจแนวท่อก๊าซที่ นิคมฯบางปู มีงานทำถนน Soi 11B ไม่มีผล		
		กระทบกับท่อก๊าซฯ นอกจากนี้ ปกติ	11:40	ฏิณห์
	Survey	*คุณ ศิวกร ทำการสำรวจแนวท่อก๊าซที่ นิคมฯบางกะดี ปกติ	11:55	ฏิณห์
	Survey	*คุณ ศิริโรจน์ แจ้งเข้าตัดยอดการใช้ก๊าซสถานีโซนใต้ OTS-LKB	12:06	ฏิณห์
	Survey	*คุณ เฉลิม ทำการสำรวจแนวท่อก๊าซที่ นิคมฯแพรกษา BHS ปกติ	12:27	ฏิณห์
	Survey	*คุณ ภาณุรักษ์ ทำการสำรวจแนวท่อก๊าซที่เส้น บางปะอิน เชียงราก บางจาก ปกติ	12:37	ฏิณห์
	Survey	*คุณ นพดล ทำการสำรวจแนวท่อก๊าซในนิคมอุตฯบางพลี SWAN - OTS BPL มีการทำงาน		
		โครงการระบบติดตามการเคลื่อนย้ายกากของเสียงานไม่มีผลกระทบ นอกจากนี้ปกติ	13:38	ฏิณห์
	อื่นๆ	*คุณวาทิตย์ พาผู้รับเหมาเข้าตรวจสอบบ่อวาล์ว PRS#2 BPO	13:49	ฏิณห์
	Survey	*คุณ นพดล ทำการสำรวจแนวท่อก๊าซที่ OTS BPL- นิคมอุตฯ MTH ปกติ	13:55	ฏิณห์
	Survey	*คุณ ศิวกร ทำการสำรวจแนวท่อก๊าซที่ นิคมฯนวนคร ปกติ	14:10	ฏิณห์
	อื่นๆ	*คุณวาทิตย์ พาผู้รับเหมาเข้าตรวจสอบบ่อวาล์ว PRS#1 BPO	14:48	ฏิณห์
	Survey	*คุณ ภาณุรักษ์ ทำการสำรวจแนวท่อก๊าซที่โรจนะ งานต่อเนื่องบ่อคร่อมท่อmpl225โครงการ		
		monopy เพื่อการวางท่อ160mm. ต่อจากmpl 225mm. เตรียมบ่อsheet pile. Route26		
		ช่วงติดตั้งระบบท่อ ระหว่างบ่อ2บ่อ Permit.66.roj.ex.1068	15:13	ฏิณห์
16-Mar-23	Alarm SCADA	*Link L OTS#1 ,OTS#2 ACC แจ้ง UIH เข้าตรวจสอบเบื้องต้นพบสายFiberขาด	5:02	ฏิณห์
	Alarm SCADA	*Link L OTS#1 ,OTS#2 ACC UIH แจ้งได้เดินสาย Fiber ใหม่ ตัดต่อเชื่อมใช้งานได้แล้ว	9:05	องอาจ

รายงานการรับแจ้งเหตุของห้องควบคุม

ว/ด/ป	ประเภทงาน	รายงานการปฏิบัติงาน	เวลา	ผู้ปฏิบัติงาน
16-Mar-23	Survey	*เฉลิมสำรวจแนวท่อบางปูเหนือ ปกติ	9:38	องอาจ
	อื่นๆ	*เฉลิมเข้า OTS BV#10	9:57	องอาจ
	Survey	*สมชายสำรวจแนวท่อบางปูใหม่ ปกติ	10:01	องอาจ
	Permit	*อภิเชรฐแจ้งงานขุดเพื่อวางท่อ HDPE ใกล้แนวท่อก๊าซHDPE225MM.บริเวณถนนHW.3574		
		ตรงข้าม รง.Suzukiช่วงระหว่างบ่องาล์ว176,177 Permit 66-WES-EX-0212	10:02	องอาจ
	อื่นๆ	*สมชายเข้า PRS # 2 BPO	10:03	องอาจ
	Survey	*ศิวกรสำรวจแนวท่อบางกะดี ปกติ	10:17	องอาจ
	Survey	*นพดลสำรวจแนวท่อลาดกระบัง เส้นฉลองกรุง ปกติ	10:35	องอาจ
	Survey	*เฉลิมสำรวจแนวท่อก๊าซคลองขุด OTS BV#10 ซอย.TDC Steel ปกติ		
		แพรกษา มีงานแก้ถนนทรุดทำฝั่งแนวท่อก๊าซPermit No.66-BPO-EX-0625	10:48	องอาจ
	อื่นๆ	*ภานุรักษ์แจ้งเปิดวาล์วsv241 เข้าF tech โรจนะ Permit No.66-roj-ht-0069	10:58	องอาจ
	อื่นๆ	*สมชายเข้า PRS # 1 BPO	"	องอาจ
	Survey	*สมชายสำรวจแนวท่อบางปู ซอย 11 ปกติ	11:01	องอาจ
	Permit	*ศิวกรสำรวจแนวท่อก๊าซนวนครงานเดินตรวจสอบรอยรั่วซึม (leak survey)		
		ตามแนวท่อก๊าซ steel gas 10"mpl ทั้งหมดของพื้นที่นวนคร permit-nvk-cd-1049	11:29	องอาจ
	Survey	*เฉลิมสำรวจแนวท่อนิคมฯแพรกษา BHS ปกติ	11:36	องอาจ
	Survey	*นพดลสำรวจแนวท่อบางพลี สวอน การทำงานโครงการระบบติดตามการเคลื่อนย้ายกาก		
		ของเสียงานไม่มีผลกระทบ นอกจากนี้ปกติ	13:26	องอาจ
	Survey	*นพดลสรวจแนวท่อเอ็ม ไทยปกติ	13:46	องอาจ
	Survey	*ศิวกรสำรวจแนวท่อบางกะดี ปกติ	14:24	องอาจ
	Survey	*ภาณุรักษ์สำรวจแนวท่อก๊าซโรจนะงานต่อเนื่องบ่อคร่อมท่อ mpl 225 โครงการ monopy		
		เพื่อการวางท่อ160mm.จากmpl 225mm.เตรียมบ่อsheet pile. Route26 ช่วงติดตั้งระบบท่อ		
		ระหว่างบ่อ2บ่อ Permit.66.roj.ex.1068	14:45	องอาจ
17-Mar-23	Survey	*เฉลิมสำรวจแนวท่อบางปูเหนือ ปกติ	9:40	องอาจ
	Survey	*ภานุรักษ์สำรวจแนวท่อเชียงราก บางจาก ปกติ	10:16	องอาจ
	Survey	*ศิวกรสำรวจแนวท่อบางกะดี ปกติ	10:20	องอาจ
	Survey	*นพดลสำรวจแนวท่อลาดกระบัง เส้นฉลองกรุง ปกติ	10:37	องอาจ
	Permit	*เฉลิมแจ้งบางปูงานปักเสาไฟฟ้าห่างจากแนวท่อ 1.8-2.0 เมตร ที่ซอย 10B		
		Permit No.66-BPO-EX-06267	10:38	องอาจ
	Survey	*ภานุรักษ์สำรวจแนวท่อบางปะอิน ปกติ	10:49	องอาจ
	อื่นๆ	*ธนาสิทธิ์เข้า PRS # 2 BPO	10:55	องอาจ
	Survey	*อภิเชษฐ์สำรวจแนวท่อเหมราช ปกติ	11:13	องอาจ

รายงานการรับแจ้งเหตุของห้องควบคุม

ว/ด/ป	ประเภทงาน	รายงานการปฏิบัติงาน	เวลา	ผู้ปฏิบัติงาน
17-Mar-23	Permit	*ศิวกรสำรวจแนวท่อก๊าซนวนครงานเดินตรวจสอบรอยรั่วซึม (leak survey)		
		ตามแนวท่อก๊าซ steel gas 10"mpl ทั้งหมดของพื้นที่นวนคร permit-nvk-cd-1049	11:41	องอาจ
	Survey	*ทนาสิทธิ์สำรวจแนวที่บางปูงานทำถนน คสล.ที่ซอย 11B	11:53	องอาจ
	อื่นๆ	*โชตินรินทร์ถอดล้าง pcv2ndA อุดตันจากเศษ sulphur มีผลให้ lockup ไม่อยู่ที่ skyfoo	12:04	องอาจ
	Survey	*เฉลิมสำรวจแนวท่อก๊าซคลองขุด OTS BV#10 ซอย.TDC Steel ปกติ		
		แพรกษา มีงานแก้ถนนทรุดทำฝั่งแนวท่อก๊าซPermit No.66-BPO-EX-0625	12:07	องอาจ
	Survey	*ธนาสิทธิ์สำรวจแนวท่อบางปูใหม่ ปกติ	12:27	องอาจ
	Survey	*เฉลิมสำรวจแนวท่อนิคมฯแพรกษา BHS ปกติ	12:37	องอาจ
	Survey	*นพดลสำรวจแนวท่อบางพลี สวอน ปกติ	13:29	องอาจ
	Permit	*ภานุรักษ์แจ้งงานตรวจสอบcheck leak ball valve /vent ปลายท่อ 160 v112		
		หน้าโรงงาน King Board 1 ถนนโรจนะ A วันที่ 17-31 มี.ค.Permit 66-roj-cd-1051	13:41	องอาจ
	Survey	*นพดลสรวจแนวท่อเอ็ม ไทยปกติ	13.49	องอาจ
	Survey	*ศิวกรสำรวจแนวท่อรังสิต ปกติ	14:22	องอาจ
	Survey	*ภาณุรักษ์สำรวจแนวท่อก๊าซโรจนะงานต่อเนื่องบ่อคร่อมท่อ mpl 225 โครงการ monopy		
		เพื่อการวางท่อ160mm.จากmpl 225mm.เตรียมบ่อsheet pile. Route26 ช่วงติดตั้งระบบท่อ		
		ระหว่างบ่อ2บ่อ Permit.66.roj.ex.1068	14:42	องอาจ
	อื่นๆ	*โชตินรินทร์เข้า OTS-RJN # 2 เพื่อตรวจสอบอุปกร์	14:50	องอาจ
18-Mar-23	Survey	*คุณ พลวัตร ทำการสำรวจแนวท่อก๊าซที่เส้น บางปูใหม่ ปกติ	9:48	สิทธิกร
	Survey	*คุณ ศิวกร ทำการสำรวจแนวท่อก๊าซที่ นิคมฯบางกะดี ปกติ	10:11	สิทธิกร
	Survey	*คุณ ธีรศักดิ์ ทำการสำรวจแนวท่อก๊าซที่เส้น เชียงราก บางจาก ปกติ	10:17	สิทธิกร
	Survey	*คุณ นพดล แจ้งประสานงานกับทาง กฟน.และทาง Gusco BPL งานโครงการก่อสร้างสาย		
		ป้อนของสถานีย่อยเมืองใหม่ในนิคมฯบางพลี ซอย 5/1 และ 5/2	10:45	สิทธิกร
	Survey	*คุณ อภิเชษฐ์ ทำการสำรวจแนวท่อก๊าซที่ นิคมฯเหมราช WES ปกติ	10:54	สิทธิกร
	Survey	*คุณ นพดล ทำการสำรวจแนวท่อก๊าซที่ นิคมฯบางพลี เส้น SWAN OTS-BPL ปกติ	11:03	สิทธิกร
	Survey	*คุณ ธีรศักดิ์ ทำการสำรวจแนวท่อก๊าซที่เส้น บางปะอิน ปกติ	11:13	สิทธิกร
	Survey	*คุณ พลวัตร ทำการสำรวจแนวท่อก๊าซที่ นิคมฯบางปู มีงานทำถนน Soi 11B ไม่มีผลกระทบ		
		กับท่อก๊าซฯ นอกจากนี้ ปกติครับ	11:14	สิทธิกร
	Survey	*คุณ ศิวกร ทำการสำรวจแนวท่อก๊าซที่เส้น รังสิต ปกติ	11:21	สิทธิกร
	Survey	*คุณ นพดล ทำการสำรวจแนวท่อก๊าซที่ OTS BPL- นิคมอุตฯ MTH ปกติ	11:43	สิทธิกร
	Survey	*คุณ พลวัตร ทำการสำรวจแนวท่อก๊าซที่เส้น แพรกษา มีงานแก้ถนนทรุดทำฝั่งแนวท่อก๊าซ		
		Permit.66-BPO-EX-0625,ส่วนที่ ซ.TDC คลองขุด เส้น BV#10 ปกติ	12:15	สิทธิกร
	อื่นๆ	*คุณ โชตินรินทร์ แจ้งงานครบdue turbine+filter A bs cogen rst	12:57	สิทธิกร

รายงานการรับแจ้งเหตุของห้องควบคุม

ว/ด/ป	ประเภทงาน	รายงานการปฏิบัติงาน	เวลา	ผู้ปฏิบัติงาน
18-Mar-23	Survey	*คุณ พลวัตร ทำการสำรวจแนวท่อก๊าซที่เส้น บางปูเหนือ ปกติ	13:22	สิทธิกร
	Survey	*คุณ นพดล ทำการสำรวจแนวท่อก๊าซที่ นิคมฯลาดกระบัง เส้น OTS-LKB ปกติ	13:36	สิทธิกร
	Survey	*คุณ พลวัตร ทำการสำรวจแนวท่อก๊าซที่ นิคมฯแพรกษา BHS ปกติ	13:46	สิทธิกร
	Permit	*คุณ ศิวกร แจ้งงานขุดซ่อมบำรุงท่อน้ำประปาHdpe 8" ขนานแนวท่อก๊าซ Hdpe 110mm.		
		Mpl ถนนนวนคร 20 หน้าบริษัท เนลสัน อินดัสทรี้ จำกัด permit-NVK-ex-1013	14:42	สิทธิกร
	Survey	*คุณ ศิวกร ทำการสำรวจแนวท่อก๊าซที่ นิคมฯนวนคร มีงานตาม permit.66-NVK-ex-1013		
		นอกจากนี้ปกติ	14:42	สิทธิกร
	Survey	*คุณ ธีรศักดิ์ ทำการสำรวจแนวท่อก๊าซที่ นิคมฯโรจนะ มีงานบ่อคร่อมท่อก๊าซ 225 โครงการ		
		Monopy เพื่อการวางท่อ 160 มม.ต่อจากท่อก๊าซ 225 มม.เตรียมบ่อ Sheet Pile Route 26		
		วันนี้มีงานถอนsheet pile.บ่อที่ 1 เตรียมคืนพื้นที่ ส่วนอีกบ่อรอวันพรุ่งนี้ เนื่องจากรถ Vibro		
		พัง Permit 66-roj-ex-1068 นอกนั้นปกติ	14:55	สิทธิกร
19-Mar-23	Survey	*คุณ ธนาสิทธิ์ แจ้งงานขุดเปลี่ยนชุดหัวดับเพลิง Soi 8D และเปลี่ยนประตูน้ำหัวมุม ซอย		
		8D แยกมารยามดี Permit No.66-BPO-EX-0527 by Gusco BPO	8:38	สิทธิกร
	Survey	*คุณ พลวัตร ทำการสำรวจแนวท่อก๊าซที่เส้น บางปูใหม่ ปกติ	10:04	สิทธิกร
	Survey	*คุณ ศิวกร ทำการสำรวจแนวท่อก๊าซที่ นิคมฯบางกะดี ปกติ	10:14	สิทธิกร
	Survey	*คุณ นพดล ทำการสำรวจแนวท่อก๊าซที่ นิคมฯลาดกระบัง เส้น OTS-LKB ปกติ	10:14	สิทธิกร
	Survey	*คุณ ธีรศักดิ์ ทำการสำรวจแนวท่อก๊าซที่เส้น เชียงราก บางจาก ปกติ	10:15	สิทธิกร
	Survey	*คุณ พลวัตร ทำการสำรวจแนวท่อก๊าซที่ นิคมฯแพรกษา BHS ปกติ	10:42	สิทธิกร
	Survey	*คุณ ธีรศักดิ์ ทำการสำรวจแนวท่อก๊าซที่เส้น บางปะอิน ปกติ	11:19	สิทธิกร
	Survey	*คุณ ศิวกร ทำการสำรวจแนวท่อก๊าซที่เส้น รังสิต ปกติ	11:23	สิทธิกร
	Survey	*คุณ นพดล ทำการสำรวจแนวท่อก๊าซที่ นิคมฯบางพลี เส้น SWAN OTS-BPL ปกติ	11:37	สิทธิกร
	Survey	*คุณ พลวัตร ทำการสำรวจแนวท่อก๊าซที่ นิคมฯบางปู มีงานทำถนน Soi 11B ไม่มีผลกระทบ		
		กับแนวท่อก๊าซฯ,งานขุดเปลี่ยนชุดหัวดับเพลิง Soi 8D ตาม Permit No.66-BPO-EX-0527,		
		งานวางท่อการเคลื่อนย้ายกากของเสีย โรงงานอุตสาหกรรม @งานของนิคมอุตฯไม่มีผล		
		กระทบกับแนวท่อก๊าซฯนอกนั้นปกติ	11:44	สิทธิกร
	Survey	*คุณ พลวัตร ทำการสำรวจแนวท่อก๊าซที่เส้น แพรกษา มีงานแก้ถนนทรุดทำฝั่งแนวท่อก๊าซ		
		Permit.66-BPO-EX-0625,ส่วนที่ ซ.TDC คลองขุด เส้น BV#10 ปกติ	13:12	สิทธิกร
	Survey	*คุณ นพดล ทำการสำรวจแนวท่อก๊าซที่ OTS BPL- นิคมอุตฯ MTH ปกติ	13:19	สิทธิกร
	Permit	*คุณ อภิเชษฐ์ แจ้งงานขุดซ่อมท่อน้ำประปาHDPEขนาด90MM.บริเวณใกล้แนวท่อก๊าซHDPE		
		160MM ถ.E3 หน้าโรงงานmueng mai บ่อวาล์ววาล์ว127,128 Permit 66-WES-EX-0213	13:20	สิทธิกร
	Survey	*คุณ อภิเชษฐ์ ทำการสำรวจแนวท่อก๊าซที่ นิคมฯเหมราช WES มีงานตาม Permit 66-WES-		
		EX-0213 นอกจากนี้ปกติ	13:20	สิทธิกร

รายงานการรับแจ้งเหตุของห้องควบคุม

ว/ด/ป	ประเภทงาน	รายงานการปฏิบัติงาน	เวลา	ผู้ปฏิบัติงาน
19-Mar-23	Survey	*คุณ พลวัตร ทำการสำรวจแนวท่อก๊าซที่เส้น บางปูเหนือ ปกติ	13:58	สิทธิกร
	Survey	*คุณ ธีรศักดิ์ ทำการสำรวจแนวท่อก๊าซที่ นิคมฯโรจนะ มีงานต่อเนื่องบ่อคร่อมท่อmpl225		
		โครงการ monopy เพื่อการวางท่อ160mm. ต่อจากmpl 225mm.Route26.วันนี้มีงานลง		
		ทรายบดอัดคืนพื้นที่บ่อที่ 1 และงานถอนsheet pile.บ่อที่ 2 Permit.66.roj.ex.1068		
		จุดอื่นในพื้นที่ปกติ	14:24	สิทธิกร
	Survey	*คุณ ศิวกร ทำการสำรวจแนวท่อก๊าซที่ นิคมฯนวนคร มีงานงานต่อเนื่องขุดซ่อมบำรุงท่อน้ำ		
		ประปาHdpe 8" ขนานแนวท่อก๊าซ Hdpe 110mm.Mpl ถนนนวนคร 20 หน้าบริษัท เนลสัน		
		อินดัสทรี้ จำกัด permit-NVK-ex-1013 บริเวณอื่นปกติ	14:34	สิทธิกร
	Permit	*คุณ ศิวกร แจ้งงานซ่อมท่อน้ำประปานวนคร ถนน20 เสร็จเรียบร้อยแนวท่อก๊าซปลอดภัย		
		permit-NVK-ex-1013	18:22	สิทธิกร
20-Mar-23	Alarm SCADA	*ID :552553 OTS-BPI Donw UIT ตรวจสอบส่งช่างเข้าแก้ไข	4:35	องอาจ
	Alarm SCADA	*ID :552553 OTS-BPI ช่างเข้าแก้ไขเดินชายตอนนอก	6:00	องอาจ
	Alarm SCADA	*ID :552553 OTS-BPI ช่างแก้ไขเสร็จแล้ว	7:00	องอาจ
	อื่นๆ	คุณ โชตินรินทร์ เข้า OTS-RST เพื่อเปลี่ยน Part อุปกรณ์ OTS-NVK ต่อ	9:26	สุเมธ
	Survey	*คุณ เฉลิม ทำการสำรวจแนวท่อก๊าซที่เส้น บางปูเหนือ ปกติ	9:36	สุเมธ
	Survey	*คุณ เฉลิม แจ้ง บ.พระราม2 เริ่มเจาะ Cement Column เริ่มจากซอย 9A	9:54	สุเมธ
	อื่นๆ	*คุณ ธนาสิทธิ์ แจ้งประสานงานปักเสาไฟฟ้า ซอย 3B ร่วมกับการไฟฟ้า สป.,Gusco และ		
		Getgo Bangpoo (จำนวน 3 ต้น)	10:15	สุเมธ
	Survey	*คุณ นพดล ทำการสำรวจแนวท่อก๊าซที่ นิคมฯลาดกระบัง เส้น OTS-LKB ปกติ	10:28	สุเมธ
	Survey	*คุณ ศิวกร ทำการสำรวจแนวท่อก๊าซที่ นิคมฯบางกะดี ปกติ	10:32	สุเมธ
	Survey	*คุณ พลวัตร ทำการสำรวจแนวท่อก๊าซที่เส้น บางปูใหม่ ปกติ	10:34	สุเมธ
	Survey	*คุณ เฉลิม แจ้ง ปตท.ให้การไฟฟ้ามาปักเสาไฟฟ้าหน้า BV#10 ระยะห่างจากท่อ NGD เกิน		
		10 ม.แต่อยู่หน้าฝั่ง NGD, ปตท.ไม่ได้แจ้งไว้เลย	10:42	สุเมธ
	อื่นๆ	*คุณ ธนาสิทธิ์ แจ้งประสานงานปักเสาไฟฟ้า ซอย 2B จำนวน 2 ต้นฝั่งแนวท่อก๊าซฯ ร่วมกับ		
		การไฟฟ้า สป.,Gusco และ Getgo Bangpoo, ซอย 2C ไม่มีแนวท่อก๊าซฯ	10:47	สุเมธ
	Survey	*คุณ อภิเชษฐ์ ทำการสำรวจแนวท่อก๊าซที่ นิคมฯเหมราช WES ปกติ	10:54	สุเมธ
	Survey	*คุณ ธนาสิทธิ์ เข้าตรวจสอบสถานีก๊าซประจำวันที่ PRS#2	11:03	สุเมธ
	Survey	*คุณ ภาณุรักษ์ ทำการสำรวจแนวท่อก๊าซที่เส้น เชียงราก บางจาก ปกติ งานแขวงทางหลวง		
		ชนบทเตรียมพื้นที่ขยายถนนไหล่ทางเส้นเชียงราก ไม่มีผลกระทบ	11:18	สุเมธ
	Survey	*คุณ เฉลิม ทำการสำรวจแนวท่อก๊าซที่เส้น แพรกษา มีงานแก้ถนนทรุดทำฝั่งแนวท่อก๊าซ,		
		ส่วนที่ ซ.TDC คลองขุด เส้น BV#10 ปกติ	11:25	สุเมธ
	Permit	*คุณ ธนาสิทธิ์ แจ้ง Leak Survey BPM Permit No.66-BPM-CD-0704	11:34	สุเมธ

OP-FO-038-02

รายงานการรับแจ้งเหตุของห้องควบคุม

ว/ด/ป	ประเภทงาน	รายงานการปฏิบัติงาน	เวลา	ผู้ปฏิบัติงาน
	Survey	*คุณ ธนาสิทธิ์ เข้าตรวจสอบสถานีก๊าซประจำวันที่ PRS#1	11:38	สุเมธ
	Survey	*คุณ ศิวกร ทำการสำรวจแนวท่อก๊าซที่ นิคมฯนวนคร ปกติ	11:40	สุเมธ
	Survey	*คุณ ธนาสิทธิ์ ทำการสำรวจแนวท่อก๊าซที่ นิคมฯบางปู มีงานทำถนน ซ.11B ไม่มีผลกระทบ		
		กับท่อก๊าซฯ และประสานงานปักเสาไฟฟ้า ซอย 2B,2C,3B นอกนั้นปกติ	11:54	สุเมธ
	อื่นๆ	*คุณ พิทักษ์พล ขอเข้า PRS#5 ใส่ Presssure Gauge Outlet	11:54	สุเมธ
	Survey	*คุณ เฉลิม ทำการสำรวจแนวท่อก๊าซที่ นิคมฯแพรกษา BHS ปกติ	12:05	สุเมธ
	Survey	*คุณ ภาณุรักษ์ ทำการสำรวจแนวท่อก๊าซที่เส้น บางปะอิน ปกติ	12:42	สุเมธ
	Survey	*คุณ นพดล ทำการสำรวจแนวท่อก๊าซที่ นิคมฯบางพลี เส้น OTS-BPL ปกติ	13:27	สุเมธ
	Survey	*คุณ นพดล ทำการสำรวจแนวท่อก๊าซที่ เส้น OTS-BPL, M-Thai ปกติ	13:46	สุเมธ
	Survey	*คุณ ศิวกร ทำการสำรวจแนวท่อก๊าซที่เส้น รังสิต ปกติ	14:01	สุเมธ
	Survey	*คุณ ภาณุรักษ์ ทำการสำรวจแนวท่อก๊าซที่ นิคมฯโรจนะ มีงานบ่อคร่อมท่อก๊าซ 225 โครงการ		
		Monopy เพื่อการวางท่อ 160 มม.ต่อจากท่อก๊าซ 225 มม.Route26 วันนี้มีงานลงทรายบด		
		อัดคืนพื้นที่ บ่อที่ 1 และงานถอน Sheet Pile บ่อที่ 2 ตาม Permit 66-roj-ex-1068 นอกนั้น		
		ปกติ	16:10	สุเมธ
	อื่นๆ	*คุณ โชตินรินทร์ แจ้งที่ OTS-RST เลิกงานแล้วพรุ่งนี้ทำต่อ	16:24	สุเมธ
21-Mar-23	PM	*คุณ สุริยะ ทำการ PM SCADA ที่ PRS#3	9:55	สุเมธ
	Survey	*คุณ เฉลิม ทำการสำรวจแนวท่อก๊าซที่เส้น บางปูเหนือ ปกติ	10:01	สุเมธ
	อื่นๆ	คุณ โชตินรินทร์ แจ้งขอเข้า OTS-NVK ร่วมกับ บ.Polytech เรื่องงาน Modify OTS-NVK	10:12	สุเมธ
	Survey	*คุณ ศิวกร ทำการสำรวจแนวท่อก๊าซที่ นิคมฯบางกะดี ปกติ	10:22	สุเมธ
	Survey	*คุณ ธนาสิทธิ์ ทำการสำรวจแนวท่อก๊าซที่เส้น บางปูใหม่ ปกติ	10:53	สุเมธ
	Permit	*คุณ ธนาสิทธิ์ แจ้ง Leak Survey BPO เริ่มจาก BV#10 Permit No.66-BPO-CD-0705	10:56	สุเมธ
	Survey	*คุณ ธนาสิทธิ์ เข้าตรวจสอบสถานีก๊าซประจำวันที่ PRS#2	10:57	สุเมธ
	Survey	*คุณ สมชาย เข้าตรวจสอบสถานีก๊าซประจำวันที่ OTS-BPL	11:02	สุเมธ
	Survey	*คุณ สมชาย ทำการสำรวจแนวท่อก๊าซที่ นิคมฯบางพลี เส้น OTS-BPL ปกติ	11:02	สุเมธ
	Survey	*คุณ เฉลิม ทำการสำรวจแนวท่อก๊าซที่เส้น แพรกษา ซ.TDC คลองขุด เส้น BV#10 ปกติ	11:12	สุเมธ
	Survey	*คุณ อภิเชษฐ์ ทำการสำรวจแนวท่อก๊าซที่ นิคมฯเหมราช WES ปกติ	11:31	สุเมธ
	Survey	*คุณ ศิวกร ทำการสำรวจแนวท่อก๊าซที่ นิคมฯนวนคร ปกติ	11:33	สุเมธ
	Survey	*คุณ จรัล ทำการสำรวจแนวท่อก๊าซที่ นิคมฯลาดกระบัง เส้น OTS-LKB ปกติ	11:50	สุเมธ
	Survey	*คุณ เฉลิม ทำการสำรวจแนวท่อก๊าซที่ นิคมฯแพรกษา BHS ปกติ	11:56	สุเมธ
	Survey	*คุณ ธนาสิทธิ์ ทำการสำรวจแนวท่อก๊าซที่ นิคมฯบางปู มีงานทำถนน ซ.11B ไม่มีผลกระทบ		
		กับท่อก๊าซฯ นอกนั้นปกติ	12:04	สุเมธ
	Survey	*คุณ สมชาย ทำการสำรวจแนวท่อก๊าซที่ เส้น OTS-BPL, M-Thai มีงานแก้ไขท่อประปาเพื่อ		

รายงานการรับแจ้งเหตุของห้องควบคุม

ว/ด/ป	ประเภทงาน	รายงานการปฏิบัติงาน	เวลา	ผู้ปฏิบัติงาน
		ทำการติดตั้งมิเตอร์น้ำ เข้าโรงงาน โดยระยะห่างจากแนวท่อก๊าซประมาณ 1.5 ม.ได้ขุดเปิด		
		พบแนวท่อประปาแล้ว ไม่มีผลกระทบกับแนวท่อก๊าซฯ นอกนั้นปกติ	12:23	สุเมธ
	PM	*คุณ สุริยะ ทำการ PM SCADA ที่ PRS#3 เสร็จแล้ว	13:37	สุเมธ
	อื่นๆ	*เวลา 12.00 น. คุณภาพก๊าซ WI ตะวันออก Onshore 4 เกินกรอบควบคุม 1360 btu/scf		
		คาดการณ์คุณภาพก๊าซเดินทางถึงแต่ละจุดสำคัญดังนี้ SPP_KCE เวลา 19:10 น., BV4.19		
		วันที่ 22 มี.ค. 66 เวลา 05:00 น., WNCC4 วันที่ 22 มี.ค. 66 เวลา 08:00 น., RA6 mixing		
		วันที่ 23 มี.ค. 66 เวลา 06:10 น., SPP_ATP วันที่ 25 มี.ค. 66 เวลา 14:30 น., GNRV		
		วันที่ 27 มี.ค. 66 เวลา 01:00 น. ...From PTT Shipper	13:45	สุเมธ
	Survey	*คุณ ศิวกร ทำการสำรวจแนวท่อก๊าซที่เส้น รังสิต ปกติ	14:05	สุเมธ
	Survey	*คุณ ภาณุรักษ์ ทำการสำรวจแนวท่อก๊าซที่เส้น บางปะอิน เชียงราก บางจาก ปกติ งานของ		
		แขวงทางหลวงชนบทเตรียมพื้นที่ขยายถนนไหล่ทางเส้นเชียงราก ไม่มีผลกระทบ	14:57	สุเมธ
	Alarm SCADA	*ระบบ SCADA Link L Down ทั้งหมดแจ้ง UIH ทำการตรวจสอบ	15:04	สุเมธ
	Alarm SCADA	*UIH แจ้งพบ Node แพรกษา Down	15:15	สุเมธ
	Survey	*คุณ ภาณุรักษ์ ทำการสำรวจแนวท่อก๊าซที่ นิคมฯโรจนะ มีงานบ่อคร่อมท่อก๊าซ 225 โครงการ		
		Monopy เพื่อการวางท่อ 160 มม.ต่อจากท่อก๊าซ 225 มม.Route26 งานคืนพื้นที่บ่อที่ 1 และ		
		บ่อที่ 2 ตาม Permit 66-roj-ex-1068 นอกนั้นปกติ	16:03	สุเมธ
	Alarm SCADA	*ระบบ SCADA Link L ทั้งหมดกลับมาเป็นปกติแล้ว สาเหตุเกิดจากสายขาดแถวเทพารักษ์	18:00	สุเมธ
	อื่นๆ	เวลา 18:00 น. คุณภาพก๊าซ Onshore East Swing โดยค่า WI Swing 1330->1339->		
		1316 Btu/scf นาน 20 นาที คาดการณ์คุณภาพก๊าซดังกล่าวเดินทางถึง รฟ.BPK วันที่ 22		
		มี.ค. 66 เวลา 06:30 น. และ รฟ.BCP วันที่ 23 มี.ค. 66 เวลา 03:00 น. PTT Shipper	22:00	ฎิณห์
	อื่นๆ	เวลา 18:30 น. คุณภาพก๊าซ Onshore 4 Swing โดยค่า WI Swing จาก 1359 เป็น		
		1332 Btu/scf ในเวลา 25 นาที คาดการณ์คุณภาพก๊าซดังกล่าวเดินทางถึง SPP_KCE วันที่		
		22 มี.ค. 66 เวลา 02:30 น., WNCC4 วันที่ 22 มี.ค. 66 เวลา 14:30 น., RA6 Mixing วันที่		
		23 มี.ค. 66 เวลา 14:00 น., SPP_ATP วันที่ 25 มี.ค. 66 เวลา 16:00 น., และ GNRV		
		วันที่ 27 มี.ค. 66 เวลา 01:00 น. ...From PTT Shipper	22:02	ฎิณห์
22-Mar-23	Survey	*คุณ เฉลิม ทำการสำรวจแนวท่อก๊าซที่เส้น บางปูเหนือ ปกติ	9:37	สุเมธ
	Survey	*คุณ ธนาสิทธิ์ เข้าตรวจสอบสถานีก๊าซประจำวันที่ PRS#1	9:46	สุเมธ
	Survey	*คุณ เฉลิม เข้าตรวจสอบสถานีก๊าซประจำวันที่ BV#10	10:01	สุเมธ
	Survey	*คุณ ธนาสิทธิ์ เข้าตรวจสอบสถานีก๊าซประจำวันที่ PRS#2	10:17	สุเมธ
	Survey	*คุณ ศิวกร ทำการสำรวจแนวท่อก๊าซที่ นิคมฯบางกะดี ปกติ	10:21	สุเมธ
	Survey	*คุณ นพดล ทำการสำรวจแนวท่อก๊าซที่ นิคมฯลาดกระบัง เส้น OTS-LKB ปกติ	10:27	สุเมธ
	Survey	*คุณ เฉลิม ทำการสำรวจแนวท่อก๊าซที่เส้น แพรกษา ซ.TDC คลองขุด เส้น BV#10 ปกติ	10:34	สุเมธ

รายงานการรับแจ้งเหตุของห้องควบคุม

ว/ด/ป	ประเภทงาน	รายงานการปฏิบัติงาน	เวลา	ผู้ปฏิบัติงาน
	Permit	*คุณ ธนาสิทธิ์ แจ้ง Leak Survey BPO เริ่มจาก ซ.9B Permit 66-BPO-CD-0705	10:35	สุเมธ
	Survey	*คุณ ธนาสิทธิ์ ทำการสำรวจแนวท่อก๊าซที่ นิคมฯบางปู มีงานทำถนน ซ.11B ไม่มีผลกระทบ		
		กับท่อก๊าซฯ, และงานตาม Permit 66-BPO-CD-0705 นอกนั้นปกติ	10:37	สุเมธ
	Survey	*คุณ ภาณุรักษ์ ทำการสำรวจแนวท่อก๊าซที่เส้น เชียงราก มีงานแขวงทางหลวงชนบท เตรียม		
		พื้นที่ขยายถนนไหล่ทาง เส้นเชียงราก ปรับผิวดินเดิมให้เรียบบดอัดเพิ่มชั้นดิน ไม่มีผลกระทบ		
		ถนน อย.5042 (ถนนเชียงราก) Permit 66-bpi-ex-1070 นอกนั้นปกติ	10:39	สุเมธ
	Survey	*คุณ เฉลิม ทำการสำรวจแนวท่อก๊าซที่ นิคมฯแพรกษา BHS ปกติ	11:17	สุเมธ
	Survey	*คุณ ธนาสิทธิ์ ทำการสำรวจแนวท่อก๊าซที่เส้น บางปูใหม่ ปกติ	11:18	สุเมธ
	Survey	*คุณ ศิวกร ทำการสำรวจแนวท่อก๊าซที่ นิคมฯนวนคร ปกติ	11:25	สุเมธ
	Survey	*คุณ อภิเชษฐ์ ทำการสำรวจแนวท่อก๊าซที่ นิคมฯเหมราช WES ปกติ	11:31	สุเมธ
	Survey	*คุณ ภาณุรักษ์ ทำการสำรวจแนวท่อก๊าซที่เส้น บางจาก บางปะอิน ปกติ	11:46	สุเมธ
	อื่นๆ	*คุณ นพดล แจ้งประสานงานกับทาง กปน.งานติดตั้งมิเตอร์น้ำประปา เข้าโรงงาน POC		
		บริเวณท้ายวงเวียน MTH งานไม่มีผลกระทบกับท่อก๊าซฯ	13:27	สุเมธ
	Survey	*คุณ นพดล ทำการสำรวจแนวท่อก๊าซที่ เส้น OTS-BPL, M-Thai ปกติ	13:28	สุเมธ
	Survey	*คุณ นพดล ทำการสำรวจแนวท่อก๊าซที่ นิคมฯบางพลี เส้น OTS-BPL ปกติ	13:57	สุเมธ
	Survey	*คุณ ศิวกร ทำการสำรวจแนวท่อก๊าซที่เส้น รังสิต ปกติ	14:01	สุเมธ
	Survey	*คุณ ภาณุรักษ์ ทำการสำรวจแนวท่อก๊าซที่ นิคมฯโรจนะ มีงานบ่อคร่อมท่อก๊าซ 225 โครงการ		
		Monopy เพื่อการวางท่อ 160 มม.ต่อจากท่อก๊าซ 225 มม.Route26 งานคืนพื้นที่บ่อที่ 1 และ		
		บ่อที่ 2 ตาม Permit 66-roj-ex-1068 นอกนั้นปกติ	14:34	สุเมธ
	Alarm SCADA	*BV#10 AC Main Fail เนื่องจากการไฟฟ้าทำการย้ายมิเตอร์ไฟ ไปที่เสาไฟต้นใหม่ แจ้งคุณ		
		สุริยะ รับทราบ เข้าดูหน้างาน	14:50	สุเมธ
	Alarm SCADA	*BV#10 ระบบไฟฟ้า AC Main กลับมาปกติแล้ว	15:20	สุเมธ
23-Mar-23	อื่นๆ	*คุณ โชตินรินทร์ แจ้งขอเข้าติดเพิ่ม Tag อุปกรณ์ตาม OTS, PRS โซนเหนือทั้งหมด	8:40	สุเมธ
	Survey	*คุณ เฉลิม ทำการสำรวจแนวท่อก๊าซที่เส้น บางปูเหนือ ปกติ	9:48	สุเมธ
	PM	*คุณ สุริยะ ทำ PM SCADA ที่ OTS-ROJ#2, PRS#5	9:50	สุเมธ
	Permit	*คุณ ธนาสิทธิ์ แจ้งงานปักเสาไฟฟ้า จำนวน 3 ต้น BPO ซ.3B ห่างจากท่อก๊าซฯประมาณ		
		1 ม.Permit 66-bpo-ex-0528	10:09	สุเมธ
	Survey	*คุณ ภาณุรักษ์ ทำการสำรวจแนวท่อก๊าซที่เส้น เชียงราก มีงานแขวงทางหลวงชนบท เตรียม		
		พื้นที่ขยายถนนไหล่ทาง เส้นเชียงราก ปรับผิวดินเดิมให้เรียบบดอัดเพิ่มชั้นดิน ไม่มีผลกระทบ		
		ถนน อย.5042 (ถนนเชียงราก) Permit 66-bpi-ex-1070 นอกนั้นปกติ	10:11	สุเมธ
	Survey	*คุณ เฉลิม เข้าตรวจสอบสถานีก๊าซประจำวันที่ BV#10	10:22	สุเมธ
	Survey	*คุณ ศิวกร ทำการสำรวจแนวท่อก๊าซที่ นิคมฯบางกะดี ปกติ	10:22	สุเมธ

รายงานการรับแจ้งเหตุของห้องควบคุม

ว/ด/ป	ประเภทงาน	รายงานการปฏิบัติงาน	เวลา	ผู้ปฏิบัติงาน
	Permit	*คุณ ธนาสิทธิ์ แจ้ง Leak Survey BPO เริ่มจาก ซ.5B Permit 66-BPO-CD-0705	10:28	สุเมธ
	Survey	*คุณ นพดล ทำการสำรวจแนวท่อก๊าซที่ นิคมฯลาดกระบัง เส้น OTS-LKB ปกติ	10:30	สุเมธ
	Survey	*คุณ จรัล ทำการสำรวจแนวท่อก๊าซที่เส้น บางปูใหม่ ปกติ	10:39	สุเมธ
	Survey	*คุณ อภิเชษฐ์ ทำการสำรวจแนวท่อก๊าซที่ นิคมฯเหมราช WES ปกติ	10:42	สุเมธ
	Survey	*คุณ เฉลิม ทำการสำรวจแนวท่อก๊าซที่เส้น แพรกษา ซ.TDC คลองขุด เส้น BV#10 ปกติ	10:44	สุเมธ
	Survey	*คุณ เฉลิม เข้าตรวจสอบสถานีก๊าซประจำวันที่ PRS#1	10:45	สุเมธ
	Survey	*คุณ เฉลิม ทำการสำรวจแนวท่อก๊าซที่ นิคมฯแพรกษา BHS ปกติ	11:26	สุเมธ
	Survey	*คุณ ภาณุรักษ์ ทำการสำรวจแนวท่อก๊าซที่เส้น บางจาก บางปะอิน ปกติ	11:38	สุเมธ
	Survey	*คุณ ศิวกร ทำการสำรวจแนวท่อก๊าซที่ นิคมฯนวนคร ปกติ	11:46	สุเมธ
	Survey	*คุณ เฉลิม เข้าตรวจสอบสถานีก๊าซประจำวันที่ PRS#2	11:50	สุเมธ
	Permit	*คุณ ธนาสิทธิ์ แจ้งงานปักเสาไฟฟ้า วันนี้ขุดได้ 2 หลุม ปักได้ 1 ต้น พรุ่งนี้มาทำต่อที่เหลือ		
		Permit 66-bpo-ex-0528	12:10	สุเมธ
	Survey	*คุณ เฉลิม ทำการสำรวจแนวท่อก๊าซที่ นิคมฯบางปู ที่ ซ.11B ไม่มีการทำงาน และมีงานตาม		
		Permit 66-bpo-ex-0528, 66-BPO-CD-0705 นอกนั้นปกติ	12:36	สุเมธ
	Survey	*คุณ นพดล ทำการสำรวจแนวท่อก๊าซที่ นิคมฯบางพลี เส้น OTS-BPL ปกติ	13:24	สุเมธ
	Survey	*คุณ นพดล ทำการสำรวจแนวท่อก๊าซที่ เส้น OTS-BPL, M-Thai ปกติ	13:42	สุเมธ
	Survey	*คุณ ศิวกร ทำการสำรวจแนวท่อก๊าซที่เส้น รังสิต ปกติ	14:00	สุเมธ
	PM	*คุณ สุริยะ ทำ PM SCADA ที่ OTS-ROJ#2, PRS#5 เสร็จแล้ว	14:10	สุเมธ
	Survey	*คุณ ภาณุรักษ์ ทำการสำรวจแนวท่อก๊าซที่ นิคมฯโรจนะ มีงานบ่อคร่อมท่อก๊าซ 225 โครงการ		
		Monopy เพื่อการวางท่อ 160 มม.ต่อจากท่อก๊าซ 225 มม.Route26 งานคืนพื้นที่บ่อที่ 1 และ		
		บ่อที่ 2 ตาม Permit 66-roj-ex-1068 นอกนั้นปกติ	15:07	สุเมธ
24-Mar-23	อื่นๆ	*สุพรรณเข้า PRS # 1	9:11	องอาจ
	Survey	*เฉลิมสำรวจแนวท่อบางปูเหนือ ปกติ	9:34	องอาจ
	PM	*คุณ สุริยะ ทำ PM SCADA ที่ OTS-ROJ# 1	9:36	องอาจ
	Permit	*ธนาสิทธิ์ประสานงานถิรไทยเพื่อทำทางเข้า-ออก	9:42	องอาจ
	อื่นๆ	*เฉลิมเข้า OTS-BV #10	10:10	องอาจ
	Permit	*ธนาสิทธิ์แจ้งงาน9ต่อเนื่องปักเสาไฟฟ้า จำนวน 3 ต้น BPO ซ.3B ห่างจากท่อก๊าซฯประมาณ		
		1 ม.Permit 66-bpo-ex-0528	10:13	องอาจ
	อื่นๆ	*ธีรศักดิ์เข้าเปลี่ยนถังดับเพลิงที่ OTS-RJN # 2 - PRS # 5	10:16	องอาจ
	Survey	*นพดลสำรวจแนวท่อลาดกระบัง เส้นฉลองกรุง ปกติ	10:26	องอาจ
	Permit	*ธนาสิทธิ์แจ้งงาน Leak Survey BPO เริ่มที่ปากซอยนิคมบางปูฝั่งสุขุมวิท Permit No.0705	10:37	องอาจ
	Survey	*อภิเชษฐสำรวจแนวท่อเหมราช ปกติ	10:43	องอาจ

รายงานการรับแจ้งเหตุของห้องควบคุม

ว/ด/ป	ประเภทงาน	รายงานการปฏิบัติงาน	เวลา	ผู้ปฏิบัติงาน
24-Mar-23	Survey	*ศิวกรสำรวจแนวท่อบางกะดี ปกติ	10:52	องอาจ
	Survey	*เฉลิมสำรวจแนวท่อแพรกษา ซ.TDC คลองขุด เส้น BV#10 ปกติ	"	องอาจ
	อื่นๆ	*สุพรรณเข้า PRS # 2	10:57	องอาจ
	Survey	*สุพรรณสำรวจแนวท่อบางปู ปกติ	11:23	องอาจ
	Survey	*เฉลิมสำรวจแนวท่อแพรกษา BHS ปกติ	11:32	องอาจ
	Survey	*ภาณุรักษ์สำรวจแนวท่อบางปะอิน บางจาก เชียงรากงานแขวงทางหลวงชนบท เตรียม		
		พื้นที่ขยายถนนไหล่ทาง เส้นเชียงราก ปรับผิวดินเดิมให้เรียบบดอัดเพิ่มชั้นดิน ไม่มีผลกระทบ		
		ถนน อย.5042 (ถนนเชียงราก) Permit 66-bpi-ex-1070	11:33	องอาจ
	Survey	*ศิวกรสำรวจแนวท่อบางรังสิต ปกติ	11:55	องอาจ
	Survey	*สุพรรณสำรวจแนวท่อบางปูใหม่ ปกติ	11:58	องอาจ
	PM	*คุณ สุริยะ ทำ PM SCADA ที่ OTS-ROJ# 1 เสร็จสิ้นแล้ว	12:49	องอาจ
	Survey	*นพดลสำรวจแนวท่อก๊าซที่ เส้น OTS-BPL, M-Thai SWAN ปกติ	13:44	องอาจ
	Survey	*ศิวกรสำรวจแนวท่อนวนคร ปกติ	14:20	องอาจ
	Survey	*คุณ ภาณุรักษ์ ทำการสำรวจแนวท่อก๊าซที่ นิคมฯโรจนะ มีงานบ่อคร่อมท่อก๊าซ 225 โครงการ		
		Monopy เพื่อการวางท่อ 160 มม.ต่อจากท่อก๊าซ 225 มม.Route26 งานคืนพื้นที่บ่อที่ 1 และ		
		บ่อที่ 2 ตาม Permit 66-roj-ex-1068 นอกนั้นปกติ	15:18	องอาจ
	Permit	*คุณ นพดล แจ้งงานขุดหาท่อน้ำประปาท่อเมน PVC ขนาด 300 mm.เพื่อเจาะต่อท่อบริการ		
		ใหม่ในนิคม MTH ด้านหน้า บ.THAI YANAGAWA เลขที่ Permit No.66-MTH-EX-0662	17:07	องอาจ
	Permit	*คุณ นพดล แจ้งเจาะท่อเมนประปาเรียบร้อยแล้วเหลืองานติดตั้งท่อ Service เข้าตัว		
		มิเตอร์น้ำด้านบนไม่มีผลกระทบ งานใกล้แนวท่อก๊าซไม่มีงานขุดเพิ่มเติม Permit No.66-MTH-		
		EX-0662	18:32	องอาจ
	อื่นๆ	*เวลา 20:12 น. คุณภาพก๊าซ Onshore East เกินกรอบควบคุมโดยค่า WI เปลี่ยนแปลง จาก		
		1358-1364.94-1358 Btu/scf นาน 30 นาที คาดการณ์คุณภาพก๊าซดังกล่าวเดินทางถึงรฟ.		
		GVTP เวลา 22:20 น., รฟ.SPP KCE วันที่ 25 มี.ค. 66 เวลา 01:20 น., BV4.19 วันที่ 25		
		มี.ค. 66 เวลา 07:40 น., รฟ.WNCC4 วันที่ 25 มี.ค. 66 เวลา 09:10 น., รฟ.GNS วันที่ 25		
		มี.ค. 66 เวลา 10:00 น., รฟ.GUT วันที่ 25 มี.ค. 66 เวลา 10:15 น., RA6MXS วันที่ 25 มี.ค.		
		66 เวลา 18:00 น., รฟ.ATP วันที่ 28 มี.ค. 66 เวลา 12:00 น. และรฟ.GNRV วันที่ 30 มี.ค.		
		66 เวลา 07:00 น.....From PTT Shipper	21:48	สิทธิกร
25-Mar-23	Survey	*พิทักษ์พลสำรวจแนวท่อบางกะดี ปกติ	9:26	องอาจ
	PM	*จรัล PM อุปกรณ์ในสถานี PRS # 3 LKB	9:28	องอาจ
	PM	*พลวัตร PM อุปกรณ์ในสถานี PRS # 2 BPO	9:50	องอาจ
	Survey	*ธนาสิทธิ์สำรวจแนวท่อบางปูเหนือ ปกติ	10:01	องอาจ

รายงานการรับแจ้งเหตุของห้องควบคุม

ว/ด/ป	ประเภทงาน	รายงานการปฏิบัติงาน	เวลา	ผู้ปฏิบัติงาน
25-Mar-23	Survey	*ภานุรักษ์แจ้งนวนครงานขุดติดตั้งท่อดับเพลิงบริเวณแนวท่อ mpo 160 ถนน 16 หน้าโออิชิ	10:01	องอาจ
	Survey	*ธนาสิทธิ์สำรวจแนวท่อบางปูใหม่ ปกติ	10:02	องอาจ
	อื่นๆ	*ธนาสิทธิ์เข้า OTS-BV #10	10:17	องอาจ
	อื่นๆ	*สมชายเข้า OTS-BPI	10:28	องอาจ
	Survey	*สมชายสำรวจแนวท่อเส้น OTS-BPL, M-Thai SWAN ปกติ	10:44	องอาจ
	Survey	*ธนาสิทธิ์สำรวจแนวท่อก๊าซที่เส้น แพรกษา ซ.TDC คลองขุด เส้น BV#10 ปกติ	10:45	องอาจ
	อื่นๆ	*ธนาสิทธิ์เข้า PRS # 1 BPO	10:47	องอาจ
	Survey	*ธนาสิทธิ์สำรวจแนวท่อแพรกษา BHS ปกติ	11:22	องอาจ
	Survey	*อภิเชษฐสำรวจแนวท่อเหมราช ปกติ	11:44	องอาจ
	อื่นๆ	*สมชายเข้า PRS # 3 LKB	11:48	องอาจ
	อื่นๆ	*ธนาสิทธิ์เข้า PRS # 2 BPO	12:06	องอาจ
	Survey	*ธนสิทธิ์สำรวจแนวท่อบางปู ผรม.บ.พระราม 2 โดยกัสเก้ทาดาดคอนกรีตบริเวณรางระบาย-		
		น้ำถนนพัฒนา 2	12:08	องอาจ
	Survey	*สมชายสำรวจแนวท่อลาดกระบัง เส้นฉลองกรุง ปกติ	12:12	องอาจ
	Survey	*ภาณุรักษ์สำรวจแนวท่อบางปะอิน บางจาก เชียงรากงานแขวงทางหลวงชนบท เตรียม		
		พื้นที่ขยายถนนไหล่ทาง เส้นเชียงราก ปรับผิวดินเดิมให้เรียบบดอัดเพิ่มชั้นดิน ไม่มีผลกระทบ		
		ถนน อย.5042 (ถนนเชียงราก) Permit 66-bpi-ex-1070	12:26	องอาจ
	Survey	*คุณ ภาณุรักษ์ ทำการสำรวจแนวท่อก๊าซที่ นิคมฯโรจนะ มีงานบ่อคร่อมท่อก๊าซ 225 โครงการ		
		Monopy เพื่อการวางท่อ 160 มม.ต่อจากท่อก๊าซ 225 มม.Route26 งานคืนพื้นที่บ่อที่ 1 และ		
		บ่อที่ 2 ตาม Permit 66-roj-ex-1068 นอกนั้นปกติ	12:27	องอาจ
	Alarm SCADA	*อภิเชษฐเข้าเช็ค Fire Alarm Sysam Fail	13:27	องอาจ
	PM	*พลวัตร PM อุปกรณ์ในสถานี PRS # 2 BPO เสร็จเรียบร้อยแล้ว	13:40	องอาจ
	PM	*จรัล PM อุปกรณ์ในสถานี PRS # 3 LKB เสร็จเรียบร้อยแล้ว	14:00	องอาจ
	อื่นๆ	*ธีรศักดิ์แจ้งงานเปลี่ยน meter +filter run A โรงงาน precision bpi.	14:05	องอาจ
	Survey	*พิทักษ์พลสำรวจแนวท่อบางรังสิต ปกติ	14:38	องอาจ
26-Mar-23	PM	*คุณ จรัล แจ้งเข้า PM Diag ที่ OTS-LKB และนำ TURBINE RUN B มาใส่คืน	8:42	สิทธิกร
	Permit	*คุณ ภาณุรักษ์ แจ้งเริ่มงานขุดติดตั้งหัวท่อดับเพลิงแนวmpl160ถนน16หน้าโออิชิ NVK		
		Permit.66.nvk.ex.1072	9:25	สิทธิกร
	Survey	*คุณ ภาณุรักษ์ ทำการสำรวจแนวท่อก๊าซที่ นิคมฯนวนคร มีงานตาม Permit.66-nvk-		
		ex-1072 นอกจากนี้ปกติ	9:25	สิทธิกร
	Survey	*คุณ ธนาสิทธิ์ ทำการสำรวจแนวท่อก๊าซที่ นิคมฯแพรกษา BHS ปกติ	9:57	สิทธิกร
	Survey	*คุณ ธนาสิทธิ์ เข้าตรวจสอบสถานีก๊าซประจำวันที่ PRS#1	9:58	สิทธิกร

รายงานการรับแจ้งเหตุของห้องควบคุม

ว/ด/ป	ประเภทงาน	รายงานการปฏิบัติงาน	เวลา	ผู้ปฏิบัติงาน
26-Mar-23	Survey	*คุณ สมชาย เข้าตรวจสอบสถานีก๊าซประจำวันที่ OTS-BPL	10:19	สิทธิกร
	Survey	*คุณ พิทักษ์พล ทำการสำรวจแนวท่อก๊าซที่เส้น รังสิต ปกติ	10:30	สิทธิกร
	Survey	*คุณ สมชาย ทำการสำรวจแนวท่อก๊าซที่ นิคมฯบางพลี เส้น SWAN,OTS-BPL,MTH ปกติ	10:34	สิทธิกร
	Survey	*คุณ อภิเชษฐ์ ทำการสำรวจแนวท่อก๊าซที่ นิคมฯเหมราช WES ปกติ	10:37	สิทธิกร
	Survey	*คุณ ธนาสิทธิ์ ทำการสำรวจแนวท่อก๊าซที่ นิคมฯบางปู Soi 6-14,เขตส่งออก ปกติ มีแต่		
		บ.พระรามสอง ทำดาดคอนกรีตรางระบายน้ำบริเวณถนนพัฒนา1 ช่วงระหว่างซอย14-13B		
		ไม่มีผลกระทบกับท่อก๊าซฯ	10:50	สิทธิกร
	Survey	*คุณ ธนาสิทธิ์ ทำการสำรวจแนวท่อก๊าซที่เส้น บางปูเหนือ ปกติ	11:00	สิทธิกร
	Survey	*คุณ ธนาสิทธิ์ เข้าตรวจสอบสถานีก๊าซประจำวันที่ BV#10	11:19	สิทธิกร
	Survey	*คุณ สมชาย เข้าตรวจสอบสถานีก๊าซประจำวันที่ PRS#3	11:25	สิทธิกร
	Survey	*คุณ ธนาสิทธิ์ ทำการสำรวจแนวท่อก๊าซที่เส้น แพรกษา มีงานปรับปรุงถนนเลนชิดเกาะกลาง		
		บริเวณช่วงระหว่างซอยแพรกษา 14 - คลองหม้อแตก ไม่มีผลกระทบกับท่อก๊าซฯ ส่วน		
		คลองขุด, OTS BV#10 ซอย.TDC Steel ปกติครับ	11:35	สิทธิกร
	Survey	*คุณ สมชาย เข้าตรวจสอบสถานีก๊าซประจำวันที่ OTS-LKB	11:36	สิทธิกร
	Survey	*คุณ พิทักษ์พล ทำการสำรวจแนวท่อก๊าซที่ นิคมฯโรจนะ งานต่อเนื่องบ่อคร่อมท่อmpl225		
		โครงการ monopy เพื่อการวางท่อ160mm. ต่อจากmpl 225mm.Route26.งานคืนพื้นที่บ่อที่		
		1 และ2 Permit.66.roj.ex.1068 จุดอื่นในพื้นที่ปกติ	11:38	สิทธิกร
	Survey	*คุณ สมชาย ทำการสำรวจแนวท่อก๊าซที่ นิคมฯลาดกระบัง เส้น OTS-LKB ปกติ	11:43	สิทธิกร
	Survey	*คุณ ธนาสิทธิ์ ทำการสำรวจแนวท่อก๊าซที่เส้น บางปูใหม่ ปกติ	12:08	สิทธิกร
	Survey	*คุณ ธนาสิทธิ์ เข้าตรวจสอบสถานีก๊าซประจำวันที่ PRS#2	12:11	สิทธิกร
	Survey	*คุณ ธนาสิทธิ์ ทำการสำรวจแนวท่อก๊าซที่ นิคมฯบางปู Soi 1-5 ปกติ	12:40	สิทธิกร
	Survey	*คุณ พิทักษ์พล ทำการสำรวจแนวท่อก๊าซที่เส้น บางปะอิน บางจาก ปกติ		
		เชียงราก งานต่อเนื่องแขวงทางหลวงชนบทเตรียมพื้นที่ขยายถนนไหล่ทางเส้นเชียงราก		
		ปรับผิวดินเดิมให้เรียบ+บดอัดเพิ่มชั้นดินไม่มีผลกระทบ ถนน อย.5042 (ถนนเชียงราก)		
		Permit.66.bpi.ex.1070	13:31	สิทธิกร
	Survey	*คุณ พิทักษ์พล ทำการสำรวจแนวท่อก๊าซที่ นิคมฯบางกะดี ปกติ	14:32	สิทธิกร
	Permit	*คุณ ภาณุรักษ์แจ้งประกอบเสร็จเรียบร้อยคืนสภาพหน้างานเรียบร้อยPermit.66.nvk.ex.107	17:13	สิทธิกร
27-Mar-23	Survey	*คุณ ธนาสิทธิ์ แจ้งงานขุดลอกรางระบายน้ำเพื่อทำดาดคอนกรีต ถนนพัฒนา1 บริเวณหน้า		
		PRS#1 นิคมฯบางปู สรุปวันนี้ยกเลิกเนื่องจาก เครื่องจักรไม่พร้อม	8:49	สิทธิกร
	PM	*คุณ พิทักษ์พล แจ้งวันนี้มีงาน เข้า pm ots bkd รอบ 3 เดือน	8:53	สิทธิกร
	Survey	*คุณ ธนาสิทธิ์ เข้าตรวจสอบสถานีก๊าซประจำวันที่ PRS#1	9:04	สิทธิกร
	Survey	*คุณ เฉลิม ทำการสำรวจแนวท่อก๊าซที่เส้น บางปูเหนือ ปกติ	9:42	สิทธิกร

รายงานการรับแจ้งเหตุของห้องควบคุม

ว/ด/ป	ประเภทงาน	รายงานการปฏิบัติงาน	เวลา	ผู้ปฏิบัติงาน
27-Mar-23	อื่นๆ	*คุณนที เข้าทำงาน กล้องcctv ที่ออฟฟิศบางปู	9:54	สิทธิกร
	Survey	*คุณ ธนาสิทธิ์ เข้าตรวจสอบสถานีก๊าซประจำวันที่ PRS#2	10:13	สิทธิกร
	Survey	*คุณ ศิวกร ทำการสำรวจแนวท่อก๊าซที่ นิคมฯบางกะดี ปกติ	10:20	สิทธิกร
	Survey	*คุณ เฉลิม เข้าตรวจสอบสถานีก๊าซประจำวันที่ BV#10	10:22	สิทธิกร
	Survey	*คุณ ธนาสิทธิ์ ทำการสำรวจแนวท่อก๊าซที่ นิคมฯบางปู ปกติ	10:26	สิทธิกร
	Survey	*คุณ เฉลิม ทำการสำรวจแนวท่อก๊าซที่เส้น แพรกษา มีงานปรับปรุงถนนเลนชิดเกาะกลาง		
		บริเวณช่วงระหว่างซอยแพรกษา 14 - คลองหม้อแตก ไม่มีผลกระทบกับท่อก๊าซฯ		
		ส่วนคลองขุด, OTS BV#10 ซอย.TDC Steel ปกติ	10:51	สิทธิกร
	Survey	*คุณ ธนาสิทธิ์ ทำการสำรวจแนวท่อก๊าซที่เส้น บางปูใหม่ ปกติ	11:01	สิทธิกร
	Survey	*คุณ จรัล ทำการสำรวจแนวท่อก๊าซที่ นิคมฯลาดกระบัง เส้น OTS-LKB ปกติ	11:20	สิทธิกร
	Survey	*คุณ พลวัตร ทำการสำรวจแนวท่อก๊าซที่ นิคมฯบางพลี เส้น SWAN,OTS-BPL,MTH ปกติ	11:23	สิทธิกร
	Survey	*คุณ อภิเชษฐ์ ทำการสำรวจแนวท่อก๊าซที่ นิคมฯเหมราช WES ปกติ	11:24	สิทธิกร
	Survey	*คุณ ศิวกร ทำการสำรวจแนวท่อก๊าซที่ นิคมฯนวนคร ปกติ	11:25	สิทธิกร
	Survey	*คุณ เฉลิม ทำการสำรวจแนวท่อก๊าซที่ นิคมฯแพรกษา BHS ปกติ	11:56	สิทธิกร
	Survey	*คุณ ภาณุรักษ์ ทำการสำรวจแนวท่อก๊าซที่เส้น บางปะอิน บางจาก ปกติ		
		เชียงราก งานต่อเนื่องแขวงทางหลวงชนบทเตรียมพื้นที่ขยายถนนไหล่ทางเส้นเชียงราก		
		ปรับผิวดินเดิมให้เรียบ+บดอัดเพิ่มชั้นดินไม่มีผลกระทบ ถนน อย.5042 (ถนนเชียงราก)		
		Permit.66.bpi.ex.1070	11:57	สิทธิกร
	Survey	*คุณ ภาณุรักษ์ ทำการสำรวจแนวท่อก๊าซที่ นิคมฯโรจนะ งานต่อเนื่องบ่อคร่อมท่อmpl225		
		โครงการ monopy เพื่อการวางท่อ160mm. ต่อจากmpl 225mm.Route26		
		Permit.66.roj.ex.1068 จุดอื่นในพื้นที่ปกติ	14:10	สิทธิกร
	PM	*คุณ พิทักษ์พล แจ้งเสร็จงาน เข้า pm ots bkd รอบ 3 เดือน	14:11	สิทธิกร
	Survey	*คุณ พลวัตร แจ้งเข้าประสานดูหน้างานกับลูกค้า Nas Toa ลูกค้าจะมีงาน ซ่อมถนนคอนกรีต		
		ในโรงงานช่วงใกล้สถานีก๊าซ	14:15	สิทธิกร
	Survey	*คุณ ศิวกร ทำการสำรวจแนวท่อก๊าซที่เส้น รังสิต ปกติ	14:15	สิทธิกร
28-Mar-23	Survey	*คุณ เฉลิม ทำการสำรวจแนวท่อก๊าซที่เส้น บางปูเหนือ ปกติ	9:51	ฏิณห์
	Survey	*คุณ เฉลิม เข้าตรวจสอบสถานีก๊าซประจำวันที่ BV#10	10:14	ฏิณห์
	PM	*คุณอภิเชษฐ์ แจ้งเข้าดำเนินการ Diac OTS-WES	10:16	ฏิณห์
	Survey	*คุณ ศิวกร ทำการสำรวจแนวท่อก๊าซที่ นิคมฯบางกะดี ปกติ	10:28	ฏิณห์
	Survey	*คุณ ภาณุรักษ์ ทำการสำรวจแนวท่อก๊าซที่เส้นเชียงราก งานต่อเนื่องแขวงทางหลวงชนบท		
		เตรียมพื้นที่ขยายถนนไหล่ทางเส้นเชียงราก ปรับผิวดินเดิมให้เรียบ+บดอัดเพิ่มชั้นดินไม่มีผล		
		กระทบถนน อย.5042 (ถนนเชียงราก)Permit.66.bpi.ex.1070	10:29	ฏิณห์

รายงานการรับแจ้งเหตุของห้องควบคุม

ว/ด/ป	ประเภทงาน	รายงานการปฏิบัติงาน	เวลา	ผู้ปฏิบัติงาน
28-Mar-23	อื่นๆ	*คุณ ธนาสิทธิ์ ทำการประสานงานก่อสร้างติดตั้งป้ายชื่อบริษัท นิติ อินโนเทค พื้นที่ บางปูใหม่	10:36	ฏิณห์
	Survey	*คุณ เฉลิม ทำการสำรวจแนวท่อก๊าซที่เส้น แพรกษา มีงานปรับปรุงถนนเลนชิดเกาะกลาง		
		บริเวณช่วงระหว่างซอยแพรกษา 14 - คลองหม้อแตก ไม่มีผลกระทบกับท่อก๊าซฯ		
		ส่วนคลองขุด, OTS BV#10 ซอย.TDC Steel ปกติ	11:00	ฏิณห์
	Survey	*คุณ สุพรรณ เข้าตรวจสอบสถานีก๊าซประจำวันที่ OTS-BPL	11:06	ฏิณห์
	Survey	*คุณ ธนาสิทธิ์ ทำการสำรวจแนวท่อก๊าซที่เส้น บางปูใหม่ ปกติ	11:06	ฏิณห์
	Survey	*คุณ ธนาสิทธิ์ เข้าตรวจสอบสถานีก๊าซประจำวันที่ PRS#2	11:11	ฏิณห์
	Survey	*คุณ สุพรรณ ทำการสำรวจแนวท่อก๊าซที่ นิคมฯบางพลี เส้น SWAN,OTS-BPL ปกติ	11:13	ฏิณห์
	Survey	*คุณ ภาณุรักษ์ ทำการสำรวจแนวท่อก๊าซที่เส้น บางปะอิน บางจาก ปกติ	11:14	ฏิณห์
	PM	*คุณอภิเชษฐ์ แจ้งเสร็จงานดำเนินการ Diac OTS-WES	11:17	ฏิณห์
	Survey	*คุณ อภิเชษฐ์ ทำการสำรวจแนวท่อก๊าซที่ นิคมฯเหมราช WES ปกติ	11:20	ฏิณห์
	Survey	*คุณ สุพรรณ ทำการสำรวจแนวท่อก๊าซที่ M-Thai ปกติ	11:28	ฏิณห์
	Survey	*คุณ เฉลิม เข้าตรวจสอบสถานีก๊าซประจำวันที่ PRS#1	11:31	ฏิณห์
	Survey	*คุณ ศิวกร ทำการสำรวจแนวท่อก๊าซที่ นิคมฯนวนคร ปกติ	11:37	ฏิณห์
	Survey	*คุณ ธนาสิทธิ์ ทำการสำรวจแนวท่อก๊าซที่ นิคมฯบางปู Soi 1-9 ปกติ	11:42	ฏิณห์
	Survey	*คุณ จรัล เข้าตรวจสอบสถานีก๊าซประจำวันที่ PRS#3	11:44	ฏิณห์
	Survey	*คุณ เฉลิม ทำการสำรวจแนวท่อก๊าซที่เส้น บางปู Soi 14-10 ปกติ งานขุดลอกรางระบายน้ำ		
		เพื่อทำดาดคอนกรีต ถนนพัฒนา1 บริเวณหน้า PRS#1ไม่กระทบกับท่อก๊าซ	11:45	ฏิณห์
	Survey	*คุณ จรัล เข้าตรวจสอบสถานีก๊าซประจำวันที่ OTS-LKB	11:53	ฏิณห์
	Survey	*คุณ จรัล ทำการสำรวจแนวท่อก๊าซที่ นิคมฯลาดกระบัง เส้นฉลองกรุง OTS-LKB ปกติ	11:53	ฏิณห์
	Survey	*คุณ เฉลิม ทำการสำรวจแนวท่อก๊าซที่ นิคมฯแพรกษา BHS ปกติ	12:01	ฏิณห์
	PM	*คุณพิทักษ์พล แจ้งเข้าทำ PM สถานีก๊าซ OTS-NVK รอบ3เดือน	12:34	ฏิณห์
	Survey	*คุณ ภาณุรักษ์ ทำการสำรวจแนวท่อก๊าซที่ นิคมฯโรจนะ งานต่อเนื่องบ่อคร่อมท่อmpl225		
		โครงการ monopy เพื่อการวางท่อ160mm. ต่อจากmpl 225mm.Route26		
		Permit.66.roj.ex.1068 จุดอื่นในพื้นที่ปกติ	13:42	ฏิณห์
	Survey	*คุณ ศิวกร ทำการสำรวจแนวท่อก๊าซที่เส้น รังสิต ปกติ	14:09	ฏิณห์
	อื่นๆ	*คุณพลวัตร แจ้งเข้าดูหน้างานกับลูกค้า Mattel จะมีงานรื้อถอนกำแพงเก่าออกทำใหม่ตลอด		
		ทั้งแนว พื้นที่โรงงานลูกค้าเก่าSiam Sunrise	14:18	ฏิณห์
	PM	*คุณ โชตินรินทร์ แจ้งทำ PM ที่ OTS-NVK เสร็จแล้ว	19:54	สุเมธ
29-Mar-23	Survey	*คุณ เฉลิม ทำการสำรวจแนวท่อก๊าซที่เส้น บางปูเหนือ ปกติ	9:46	ฏิณห์
	อื่นๆ	*คุณโชตินรินทร์ แจ้งเข้าแก้ไข Tag PRS#4	9:57	ฏิณห์
	Survey	*คุณ สุพรรณ เข้าตรวจสอบสถานีก๊าซประจำวันที่ OTS-LKB	10:13	ฏิณห์

รายงานการรับแจ้งเหตุของห้องควบคุม

ว/ด/ป	ประเภทงาน	รายงานการปฏิบัติงาน	เวลา	ผู้ปฏิบัติงาน
29-Mar-23	Permit	*คุณนพดล แจ้งงานขุดหลุมเพื่อปักเสาไฟฟ้า 12 เมตร จำนวน 4 ต้น ของทาง กฟน.ในนิคม		
		อุตสาหกรรมบางพลี Soi 5/2 เลขที่ Permit No.66-BPL-EX-0663	10:16	ฏิณห์
	Survey	*คุณ เฉลิม เข้าตรวจสอบสถานีก๊าซประจำวันที่ BV#10	10:21	ฏิณห์
	Survey	*คุณ ศิวกร ทำการสำรวจแนวท่อก๊าซที่ นิคมฯบางกะดี ปกติ	10:22	ฏิณห์
	Survey	*คุณ ธนาสิทธิ์ ทำการสำรวจแนวท่อก๊าซที่เส้น บางปูใหม่ ปกติ	10:38	ฏิณห์
	Survey	*คุณ เฉลิม ทำการสำรวจแนวท่อก๊าซที่เส้น แพรกษา มีงานปรับปรุงถนนเลนชิดเกาะกลาง		
		บริเวณช่วงระหว่างซอยแพรกษา 14 - คลองหม้อแตก ไม่มีผลกระทบกับท่อก๊าซฯ		
		ส่วนคลองขุด, OTS BV#10 ซอย.TDC Steel ปกติ	10:45	ฏิณห์
	Survey	*คุณ สุพรรณ เข้าตรวจสอบสถานีก๊าซประจำวันที่ PRS#3	10:51	ฏิณห์
	Survey	*คุณ สุพรรณ ทำการสำรวจแนวท่อก๊าซที่ นิคมฯลาดกระบัง เส้นฉลองกรุง OTS-LKB ปกติ	11:15	ฏิณห์
	Survey	*คุณ เฉลิม เข้าตรวจสอบสถานีก๊าซประจำวันที่ PRS#1	11:21	ฏิณห์
	Survey	*คุณ ภาณุรักษ์ ทำการสำรวจแนวท่อก๊าซที่เส้น บางปะอิน บางจาก ปกติ		
		เชียงราก งานต่อเนื่องแขวงทางหลวงชนบทเตรียมพื้นที่ขยายถนนไหล่ทางเส้นเชียงราก		
		ปรับผิวดินเดิมให้เรียบ+บดอัดเพิ่มชั้นดินไม่มีผลกระทบ ถนน อย.5042 (ถนนเชียงราก)		
		Permit.66.bpi.ex.1070	11:25	ฏิณห์
	Survey	*คุณ อภิเชษฐ์ ทำการสำรวจแนวท่อก๊าซที่ นิคมฯเหมราช WES ปกติ	11:30	ฏิณห์
	Survey	*คุณ ศิวกร ทำการสำรวจแนวท่อก๊าซที่ นิคมฯนวนคร ปกติ	11:33	ฏิณห์
	Survey	*คุณ นพดล ทำการสำรวจแนวท่อก๊าซในนิคมอุตฯบางพลี SWAN - OTS BPL		
		งานขุดหลุมปักเสาไฟฟ้าตาม Permit No.66-BPL-EX-0663 นอกจากนี้ปกติ	11:34	ฏิณห์
	Survey	*คุณ เฉลิม ทำการสำรวจแนวท่อก๊าซที่ นิคมฯแพรกษา BHS ปกติ	11:51	ฏิณห์
	Survey	*คุณ นพดล ทำการสำรวจแนวท่อก๊าซที่ นิคมฯบางพลี เส้น OTS-BPL,MTH ปกติ	11:58	ฏิณห์
	Survey	*คุณ เฉลิม เข้าตรวจสอบสถานีก๊าซประจำวันที่ PRS#2	12:11	ฏิณห์
	อื่นๆ	*คุณศักดิ์สิทธิ์ แจ้งเข้าแก้ไข Tag OTS-NVK	12:40	ฏิณห์
	Survey	*คุณ เฉลิม ทำการสำรวจแนวท่อก๊าซที่เส้นบางปูงานขุดลอกรางระบายน้ำเพื่อทำดาดคอนกรีต		
		ถนนพัฒนา1 บริเวณหน้า PRS#1ไม่กระทบกับท่อก๊าซจุดอื่นปกติ	12:42	ฏิณห์
	อื่นๆ	*คุณศักดิ์สิทธิ์ แจ้งเสร็จงานแก้ไข Tag OTS-NVK	13:03	ฏิณห์
	Survey	*คุณ ภาณุรักษ์ ทำการสำรวจแนวท่อก๊าซที่ นิคมฯโรจนะ งานต่อเนื่องบ่อคร่อมท่อmpl225		
		โครงการ monopy เพื่อการวางท่อ160mm. ต่อจากmpl 225mm.และเตรียมเทสระบบท่อพื้น		
		ที่จุดตัดต่อระบบท่อ Route26 Permit.66.roj.ex.1068 จุดอื่นในพื้นที่ปกติ	13:50	ฏิณห์
	Survey	*คุณ ศิวกร ทำการสำรวจแนวท่อก๊าซที่เส้น รังสิต ปกติ	14:09	ฏิณห์
	อื่นๆ	*คุณ ธนาสิทธิ์ ประสานงานเร่งด่วนร่วมกับ บ.พระรามสอง และการนิคมฯบางปู เรื่องการทำ		
		งานป้องกันน้ำท่วมในเขตพื้นที่แนวท่อก๊าซริมถนนพัฒนา1	14:38	ฏิณห์

รายงานการรับแจ้งเหตุของห้องควบคุม

ว/ด/ป	ประเภทงาน	รายงานการปฏิบัติงาน	เวลา	ผู้ปฏิบัติงาน
30-Mar-23	อื่นๆ	*คุณโชตินรินทร์ แจ้งงานเติมLNGเข้าtank รง.spey roj	8:51	ฏิณห์
	Survey	*คุณ เฉลิม ทำการสำรวจแนวท่อก๊าซที่เส้น บางปูเหนือ ปกติ	9:42	ฏิณห์
	Survey	*คุณ เฉลิม เข้าตรวจสอบสถานีก๊าซประจำวันที่ BV#10	10:06	ฏิณห์
	Survey	*คุณ ภาณุรักษ์ ทำการสำรวจแนวท่อก๊าซที่เส้นเชียงราก งานต่อเนื่องแขวงทางหลวงชนบท		
		เตรียมพื้นที่ขยายถนนไหล่ทางเส้นเชียงราก ปรับผิวดินเดิมให้เรียบ+บดอัดเพิ่มชั้นดินไม่มีผล		
		กระทบถนน อย.5042 (ถนนเชียงราก)Permit.66.bpi.ex.1070	10:13	ฏิณห์
	Survey	*คุณ ศิวกร ทำการสำรวจแนวท่อก๊าซที่ นิคมฯบางกะดี ปกติ	10:21	ฏิณห์
	Survey	*คุณ ธนาสิทธิ์ ทำการสำรวจแนวท่อก๊าซที่เส้น บางปูใหม่ ปกติ	10:22	ฏิณห์
	Survey	*คุณ ธนาสิทธิ์ เข้าตรวจสอบสถานีก๊าซประจำวันที่ PRS#2	10:22	ฏิณห์
	Survey	*คุณ นพดล ทำการสำรวจแนวท่อก๊าซในนิคมอุตฯบางพลี SWAN - OTS BPL ปกติ	10:30	ฏิณห์
	Survey	*คุณ ภาณุรักษ์ ทำการสำรวจแนวท่อก๊าซที่เส้น บางปะอิน บางจาก ปกติ	10:38	ฏิณห์
	อื่นๆ	*คุณศิริโรจน์แจ้งการไฟฟ้าตัดไฟ OTS-BV10 ประมาณ 2 ช.ม. เพื่อทำการย้ายสายไฟ	10:48	ฏิณห์
	Survey	*คุณ เฉลิม ทำการสำรวจแนวท่อก๊าซที่เส้น แพรกษา มีงานปรับปรุงถนนเลนชิดเกาะกลาง		
		บริเวณช่วงระหว่างซอยแพรกษา 14 - คลองหม้อแตก ไม่มีผลกระทบกับท่อก๊าซฯ		
		ส่วนคลองขุด, OTS BV#10 ซอย.TDC Steel ปกติ	10:53	ฏิณห์
	Survey	*คุณ นพดล ทำการสำรวจแนวท่อก๊าซที่ นิคมฯบางพลี เส้น OTS-BPL,MTH ปกติ	11:00	ฏิณห์
	Survey	*คุณ อภิเชษฐ์ ทำการสำรวจแนวท่อก๊าซที่ นิคมฯเหมราช WES ปกติ	11:15	ฏิณห์
	Survey	*คุณ ศิวกร ทำการสำรวจแนวท่อก๊าซที่ นิคมฯนวนคร ปกติ	11:23	ฏิณห์
	Survey	*คุณ ธนาสิทธิ์ เข้าตรวจสอบสถานีก๊าซประจำวันที่ PRS#2	11:30	ฏิณห์
	Survey	*คุณ เฉลิม ทำการสำรวจแนวท่อก๊าซที่ นิคมฯแพรกษา BHS ปกติ	11:46	ฏิณห์
	Survey	*คุณ ธนาสิทธิ์ ทำการสำรวจแนวท่อก๊าซที่ นิคมฯบางปู ปกติ	12:13	ฏิณห์
	Survey	*คุณ นพดล ทำการสำรวจแนวท่อก๊าซที่ นิคมฯลาดกระบัง เส้น OTS-LKB ปกติ	12:22	ฏิณห์
	อื่นๆ	*คุณวาทิตย์ แจ้งเข้าสถานีก๊าซ PRS#3	12:37	ฏิณห์
	อื่นๆ	*คุณวาทิตย์ แจ้งออกจากสถานีก๊าซ PRS#3	12:51	ฏิณห์
	อื่นๆ	*คุณ นพดล ประชุมกับทางการนิคมอุตสาหกรรมลาดกระบังงานสร้างรั้วกั้นแนวเขตที่ดิน	13:53	ฏิณห์
	Survey	*คุณ ศิวกร ทำการสำรวจแนวท่อก๊าซที่เส้น รังสิต ปกติ	14:02	ฏิณห์
	อื่นๆ	*คุณ ธนาสิทธิ์ พาผรม.ดูหน้างานเพื่อ Verify แนวท่อก๊าซฯด้วยวิธี Water Jet บริเวณ E8-BPN	14:46	ฏิณห์
	Survey	*คุณ ภาณุรักษ์ ทำการสำรวจแนวท่อก๊าซที่ นิคมฯโรจนะ งานต่อเนื่องบ่อคร่อมท่อmpl225		
		โครงการ monopy เพื่อการวางท่อ160mm. ต่อจากmpl 225mm.และเตรียมเทสระบบท่อพื้น		
		ที่จุดตัดต่อระบบท่อ Route26 Permit.66.roj.ex.1068 จุดอื่นในพื้นที่ปกติ	15:01	ฏิณห์
31-03-23	อื่นๆ	*คุณธีระศักดิ์ แจ้งเข้า ots roj1 เพื่อถอดล้าง หน้า Seat pcv ก่อนหยุดยาวเทศกาลสงกรานต์	9:08	ฏิณห์
	Survey	*คุณ ภาณุรักษ์ ทำการสำรวจแนวท่อก๊าซที่ นิคมฯบางกะดี ปกติ	9:19	ฏิณห์

รายงานการรับแจ้งเหตุของห้องควบคุม

ว/ด/ป	ประเภทงาน	รายงานการปฏิบัติงาน	เวลา	ผู้ปฏิบัติงาน
31-Mar-23	Survey	*คุณ เฉลิม ทำการสำรวจแนวท่อก๊าซที่เส้น บางปูเหนือ ปกติ	9:40	ฏิณห์
	อื่นๆ	*คุณธีระศักดิ์ แจ้งผู้รับเหมาเข้าตรวจสอบ Ball Valve ots-roj#1 , ots-roj#2	9:57	ฏิณห์
	Survey	*คุณ ภาณุรักษ์ ทำการสำรวจแนวท่อก๊าซที่เส้นเชียงราก งานต่อเนื่องแขวงทางหลวงชนบท		
		เตรียมพื้นที่ขยายถนนไหล่ทางเส้นเชียงราก ปรับผิวดินเดิมให้เรียบ+บดอัดเพิ่มชั้นดินไม่มีผล		
		กระทบถนน อย.5042 (ถนนเชียงราก)Permit.66.bpi.ex.1070	10:01	ฏิณห์
	Survey	*คุณ ธนาสิทธิ์ ทำการสำรวจแนวท่อก๊าซที่เส้น บางปูใหม่ ปกติ	10:31	ฏิณห์
	Survey	*คุณ ธนาสิทธิ์ เข้าตรวจสอบสถานีก๊าซประจำวันที่ PRS#2	10:31	ฏิณห์
	Survey	*คุณ เฉลิม เข้าตรวจสอบสถานีก๊าซประจำวันที่ BV#10	10:32	ฏิณห์
	Survey	*คุณ นพดล ทำการสำรวจแนวท่อก๊าซที่ นิคมฯลาดกระบัง เส้น OTS-LKB ปกติ	10:33	ฏิณห์
	Survey	*คุณ เฉลิม ทำการสำรวจแนวท่อก๊าซที่เส้น แพรกษา มีงานปรับปรุงถนนเลนชิดเกาะกลาง		
		บริเวณช่วงระหว่างซอยแพรกษา 14 - คลองหม้อแตก ไม่มีผลกระทบกับท่อก๊าซฯ		
		ส่วนคลองขุด, OTS BV#10 ซอย.TDC Steel ปกติ	11:02	ฏิณห์
	Survey	*คุณ อภิเชษฐ์ ทำการสำรวจแนวท่อก๊าซที่ นิคมฯเหมราช WES ปกติ	11:03	ฏิณห์
	Survey	*คุณ ธนาสิทธิ์ เข้าตรวจสอบสถานีก๊าซประจำวันที่ PRS#1	11:16	ฏิณห์
	Survey	*คุณ ภาณุรักษ์ ทำการสำรวจแนวท่อก๊าซที่เส้น บางปะอิน บางจาก ปกติ	11:31	ฏิณห์
	Survey	*คุณ ธนาสิทธิ์ ทำการสำรวจแนวท่อก๊าซที่ นิคมฯบางปู ปกติ	11:45	ฏิณห์
	Survey	*คุณ นพดล ทำการสำรวจแนวท่อก๊าซที่ นิคมฯบางพลี เส้น OTS-BPL, Swan ปกติ	13:32	ฏิณห์
	Survey	*คุณ ภาณุรักษ์ ทำการสำรวจแนวท่อก๊าซที่ นิคมฯโรจนะ งานต่อเนื่องบ่อคร่อมท่อmpl225		
		โครงการ monopy เพื่อการวางท่อ160mm. ต่อจากmpl 225mm.และเตรียมเทสระบบท่อพื้น		
		ที่จุดตัดต่อระบบท่อ Route26 Permit.66.roj.ex.1068 จุดอื่นในพื้นที่ปกติ	13:40	ฏิณห์
	Survey	*คุณ นพดล ทำการสำรวจแนวท่อก๊าซที่ เส้น OTS-BPL,MTH ปกติ	13:48	ฏิณห์
	อื่นๆ	*คุณธีระศักดิ์ แจ้งเสร็จงาน ots roj1 เพื่อถอดล้าง หน้า Seat pcv	13:53	ฏิณห์
	Survey	*คุณ ภาณุรักษ์ ทำการสำรวจแนวท่อก๊าซที่ นิคมฯนวนคร ปกติ	15:07	ฏิณห์
	Survey	*คุณ ภาณุรักษ์ ทำการสำรวจแนวท่อก๊าซที่เส้น รังสิต ปกติ	15:56	ฏิณห์

รายงานการรับแจ้งเหตุของห้องควบคุม

ว/ด/ป	ประเภทงาน	รายงานการปฏิบัติงาน	เวลา	ผู้ปฏิบัติงาน
01-Apr-23	PM	*คุณ สุริยะ แจ้งเข้าตัดยอดการใช้ก๊าซสถานีโซนเหนือทั้งหมด	8:16	สิทธิกร
	PM	*คุณ ศิริโรจน์ แจ้งเข้าตัดยอดการใช้ก๊าซสถานีโซนใต้ BV#10	9:04	สิทธิกร
	PM	*คุณ กฤษดา แจ้งเข้าตัดยอดการใช้ก๊าซสถานี OTS-WES	9:25	สิทธิกร
	PM	*คุณ ศิริโรจน์ แจ้งเข้าตัดยอดการใช้ก๊าซสถานีโซนใต้ OTS-BPL	9:44	สิทธิกร
	Survey	*คุณ พลวัตร เข้าตรวจสอบสถานีก๊าซประจำวันที่ BV#10	10:15	สิทธิกร
	Survey	*คุณ นพดล ทำการสำรวจแนวท่อก๊าซที่ นิคมฯลาดกระบัง เส้น OTS-LKB ปกติ	10:24	สิทธิกร
	Permit	*คุณ ภาณุรักษ์ แจ้งเริ่มงานขุดสำรวจเพื่อการติดตั้งหัวท่อดับเพลิงคู่ขนานmpl110mm.		
		ถนน5/3 nvk route10 หน้าyachiyoda Permit.66.nvk.ex.1073	10:25	สิทธิกร
	Survey	*คุณ ภาณุรักษ์ ทำการสำรวจแนวท่อก๊าซที่ นิคมฯนวนคร มีงานตาม Permit.66-nvk-		
		ex-1073 นอกจากนี้ปกติ	10:25	สิทธิกร
	Survey	*คุณ พิทักษ์พล ทำการสำรวจแนวท่อก๊าซที่ นิคมฯบางกะดี ปกติ	10:41	สิทธิกร
	Survey	*คุณ พลวัตร ทำการสำรวจแนวท่อก๊าซที่เส้น คลองขุด ซ.TDC เส้น BV#10 ปกติ		
		แพรกษา วันนี้มีงานปรับปรุงถนนลอกเอาพื้นถนนยางเดิมออกประมาณ10 cm. ยังไม่มีผล		
		กระทบต่อแนวท่อก๊าซ บริเวณช่วงระหว่างซอยแพรกษา 14 - คลองหม้อแตก ตาม		
		Permit No.66-BPO-EX-0628	10:55	สิทธิกร
	Survey	*คุณ พลวัตร เข้าตรวจสอบสถานีก๊าซประจำวันที่ PRS#1	11:05	สิทธิกร
	Survey	*คุณ กฤษดา ทำการสำรวจแนวท่อก๊าซที่ นิคมฯเหมราช WES ปกติ	11:14	สิทธิกร
	Survey	*คุณ พิทักษ์พล ทำการสำรวจแนวท่อก๊าซที่เส้น รังสิต ปกติ	11:26	สิทธิกร
	Survey	*คุณ พลวัตร ทำการสำรวจแนวท่อก๊าซที่เส้น บางปูเหนือ ปกติ	11:36	สิทธิกร
	Survey	*คุณ พลวัตร ทำการสำรวจแนวท่อก๊าซที่ นิคมฯแพรกษา BHS ปกติ	11:53	สิทธิกร
	Survey	*คุณ พลวัตร เข้าตรวจสอบสถานีก๊าซประจำวันที่ PRS#2	12:19	สิทธิกร
	Survey	*คุณ พลวัตร ทำการสำรวจแนวท่อก๊าซที่ นิคมฯบางปู ปกติ	12:29	สิทธิกร
	Survey	*คุณ นพดล ทำการสำรวจแนวท่อก๊าซที่ นิคมฯบางพลี เส้น SWAN OTS-BPL ปกติ	13:29	สิทธิกร
	Survey	*คุณ ภาณุรักษ์ ทำการสำรวจแนวท่อก๊าซที่ นิคมฯโรจนะ งานต่อเนื่องบ่อคร่อมท่อ mpl 225		
		โครงการ monopy เพื่อการวางท่อ160mm. ต่อจากmpl 225mm.และเตรียมเทสระบบท่อ		
		พื้นที่จุดตัดต่อระบบท่อ Route26.แจ้งปิด Permit.66.roj.ex.1068,Permit.66.roj.ex.1074		
		(ใหม่)จุดอื่นในพื้นที่ปกติ	13:43	สิทธิกร
	Survey	*คุณ นพดล ทำการสำรวจแนวท่อก๊าซที่ OTS BPL- นิคมอุตฯ MTH ปกติ	13:51	สิทธิกร
	Survey	*คุณ พลวัตร ทำการสำรวจแนวท่อก๊าซที่เส้น บางปูใหม่ ปกติ	13:54	สิทธิกร
	Survey	*คุณ พิทักษ์พล ทำการสำรวจแนวท่อก๊าซที่เส้น เชียงราก มีงานต่อเนื่องแขวงทางหลวงชนบท		
		เตรียมพื้นที่ขยายถนนไหล่ทางเส้นเชียงราก ปรับผิวดินเดิมให้เรียบ+บดอัดเพิ่มชั้นดินไม่มีผล		
		กระทบ ถนน อย.5042 (ถนนเชียงราก)Permit.66.bpi.ex.1070	14:04	สิทธิกร
	Survey	*คุณ พลวัตร แจ้งงานซ้อมท่อน้ำประปา ด่วน หน้าหมู่บ้านพนาสนธิ์ วิลล่า แพรกษา-		

รายงานการรับแจ้งเหตุของห้องควบคุม

ว/ด/ป	ประเภทงาน	รายงานการปฏิบัติงาน	เวลา	ผู้ปฏิบัติงาน
01-Apr-23		คลองขุดท่อก๊าซอยู่ช่วงถนน ไม่มีผลกระทบ	16:44	สิทธิกร
02-Apr-23	Alarm SCADA	*Leased Line UIH DOWN สถานี OTS-ROJ#2,BKD,RST ซึ่งเป็นซิม 4G ทาง UIH แจ้ง		
		DTAC ปรับปรุงระบบสัญญาณ	0:52	องอาจ
	Alarm SCADA	*UIH แจ้งทาง DTAC ปรับปรุงระบบสัญญาณเสร็จแล้ว และทำการรีเซ็ตแล้ว แต่สัญญาณ		
		ยัง Down อยู่ UIH แจ้งต้องรีเซ็ทอุปกรณ์ที่สถานี	1:08	องอาจ
	Permit	*คุณ ภาณุรักษ์ แจ้งเริ่มงานขุดสำรวจเพื่อการติดตั้งหัวท่อดับเพลิงคู่ขนานmpl110mm.		
		ถนน5/3 nvk route10 หน้าyachiyoda Permit.66.nvk.ex.1073	9:21	สิทธิกร
	Survey	*พลวัตรสำรวจแนวท่อก๊าซที่เส้น บางปูใหม่ ปกติ	9:53	สิทธิกร
	Survey	*คุณ พิทักษ์พล ทำการสำรวจแนวท่อก๊าซที่เส้น บางกะดี ปกติ	10:01	สิทธิกร
	Survey	*คุณ พลวัตร เข้าตรวจสอบสถานีก๊าซประจำวันที่ PRS#2	10:07	สิทธิกร
	Survey	*คุณ นพดล ทำการสำรวจแนวท่อก๊าซที่ นิคมฯลาดกระบัง เส้น OTS-LKB ปกติ	10:21	สิทธิกร
	Survey	*คุณ พิทักษ์พล ทำการสำรวจแนวท่อก๊าซที่เส้น รังสิต ปกติ	10:40	สิทธิกร
	Survey	*คุณ พลวัตร ทำการสำรวจแนวท่อก๊าซที่ นิคมฯแพรกษา BHS ปกติ	10:41	สิทธิกร
	Survey	*พลวัตรสำรวจแนวท่อบางปูแจ้งงานเปลี่ยนประตูน้ำที่ ซอย 9B ไม่มีผลกับแนวท่อก๊าซ	11:13	สิทธิกร
	Survey	*คุณ กฤษดา ทำการสำรวจแนวท่อก๊าซที่ นิคมฯเหมราช WES ปกติ	11:14	สิทธิกร
	Survey	*คุณ พลวัตร ทำการสำรวจแนวท่อก๊าซที่เส้น บางปูเหนือ ปกติ	11:36	สิทธิกร
	Survey	*คุณ พลวัตร เข้าตรวจสอบสถานีก๊าซประจำวันที่ PRS#1	11:46	สิทธิกร
	Survey	*คุณ พิทักษ์พล ทำการสำรวจแนวท่อก๊าซที่เส้น เชียงราก มีงานต่อเนื่องแขวงทางหลวงชนบท		
		เตรียมพื้นที่ขยายถนนไหล่ทางเส้นเชียงราก ปรับผิวดินเดิมให้เรียบ+บดอัดเพิ่มชั้นดินไม่มีผล		
		กระทบ ถนน อย.5042 (ถนนเชียงราก)Permit.66.bpi.ex.1070 บางปะอิน บางจาก ปกติ	12:26	สิทธิกร
	Survey	*คุณ นพดล ทำการสำรวจแนวท่อก๊าซที่ OTS BPL- SWAN นิคมอุตฯ MTH ปกติ	13:20	สิทธิกร
	Survey	*คุณ พลวัตร เข้าตรวจสอบสถานีก๊าซประจำวันที่ BV#10	13:43	สิทธิกร
	Survey	*คุณ ภาณุรักษ์ ทำการสำรวจแนวท่อก๊าซที่ นิคมฯโรจนะ งานต่อเนื่องบ่อคร่อมท่อ mpl 225		
		โครงการ monopy เพื่อการวางท่อ160mm. ต่อจากmpl 225mm.และเตรียมเทสระบบท่อ		
		พื้นที่จุดตัดต่อระบบท่อ Route26.แจ้งปิด Permit.66.roj.ex.1068,Permit.66.roj.ex.1074		
		(ใหม่)จุดอื่นในพื้นที่ปกติ	14:23	สิทธิกร
	Permit	*คุณ ภาณุรักษ์ แจ้งเริ่มงานขุดสำรวจเพื่อการติดตั้งหัวท่อดับเพลิงคู่ขนานmpl110mm.		
		ถนน5/3 nvk route10 หน้าyachiyoda Permit.66.nvk.ex.1073	15:49	สิทธิกร
03-Apr-23	Alarm SCADA	*LINK L UIH OTS-RST ทำงานปกติ	8:35	สิทธิกร
	Alarm SCADA	*LINK L UIH OTS-BKD ทำงานปกติ	8:45	สิทธิกร
	Survey	*คุณ เฉลิม แจ้งแพรกษา วันนี้มีงานปรับปรุงถนนขุดรื้อชั้นดินเดิมออกประมาณ20 cm.และ		

รายงานการรับแจ้งเหตุของห้องควบคุม

ว/ด/ป	ประเภทงาน	รายงานการปฏิบัติงาน	เวลา	ผู้ปฏิบัติงาน
03-Apr-23		ร่นระยะห่างท่อก๊าซ 1 ม.บริเวณช่วงระหว่างซอยแพรกษา14-คลองหม้อแตกตาม		
		Permit No.66-BPO-EX-0628	9:23	สิทธิกร
	อื่นๆ	*คุณ นพดล แจ้งนำรถของคุณเอกพัน วิศวกรใหม่มาจอดที่ PRS#3 เนื่องจากจะพาไปSurvey	9:23	สิทธิกร
	Permit	*คุณ พลวัตร แจ้งงานเฝ้าระวังขุดสกัดพื้นคอนกรีตใกล้สถานีก๊าซในโรงงานลูกค้า Nas Toa		
		ตาม Permit No.66-BPO-EX-0706	9:26	สิทธิกร
	Permit	*คุณ ธนาสิทธิ์ แจ้งงานขุดปรับรางระบายน้ำดาดคอนกรีตรางระบายน้ำช่วงท่อก๊าซฯ16 นิ้ว		
		เข้า-ออก PRS#1 บ.พระรามสอง การโยธา Permit No.66-BPO-EX-0530	9:37	สิทธิกร
	อื่นๆ	*คุณ นที เข้าทำงานกล้อง CCTV ที่ออฟฟิศบางปู	9:37	สิทธิกร
	Survey	*คุณ สุพรรณ เข้าตรวจสอบสถานีก๊าซประจำวันที่ PRS#2	9:43	สิทธิกร
	Permit	*คุณ เฉลิม แจ้งงานตัดหญ้าที่สถานี OTS-BV#10 ตาม Permit.66-BPO-CD-0706	9:50	สิทธิกร
	Survey	*คุณ นพดล ทำการสำรวจแนวท่อก๊าซที่ นิคมฯลาดกระบัง เส้น OTS-LKB ปกติ	10:19	สิทธิกร
	Survey	*คุณ ศิวกร ทำการสำรวจแนวท่อก๊าซที่ นิคมฯนวนคร ปกติ	10:47	สิทธิกร
	Survey	*คุณ สุพรรณ เข้าตรวจสอบสถานีก๊าซประจำวันที่ PRS#1	10:56	สิทธิกร
	Permit	*คุณ เฉลิม แจ้งงานตัดหญ้าที่สถานี PRS#1 ตาม Permit.66-BPO-CD-0706	10:59	สิทธิกร
	Survey	*คุณ อภิเชษฐ์ ทำการสำรวจแนวท่อก๊าซที่ นิคมฯเหมราช WES ปกติ	11:06	สิทธิกร
	Survey	*คุณ สุพรรณ ทำการสำรวจแนวท่อก๊าซที่ นิคมฯบางปูมีงานตาม Permit No.66-BPO-		
		EX-0530 และงานทำถนน ซ.11B.ไม่มีผลกระทบกับท่อก๊าซ ที่เหลือ ปกติ	11:15	สิทธิกร
	Survey	*คุณ เฉลิม ทำการสำรวจแนวท่อก๊าซที่เส้น บางปูเหนือ ปกติ	11:26	สิทธิกร
	Survey	*คุณ สมชาย ทำการสำรวจแนวท่อก๊าซที่เส้น บางปูใหม่ ปกติ	11:52	สิทธิกร
	Survey	*คุณ เฉลิม ทำการสำรวจแนวท่อก๊าซที่เส้น คลองขุด ซ.TDC เส้น BV#10 ปกติ		
		แพรกษา วันนี้มีงานตาม Permit No.66-BPO-EX-0628 นอกจากนี้ปกติ	12:10	สิทธิกร
	Survey	*คุณ เฉลิม ทำการสำรวจแนวท่อก๊าซที่ นิคมฯแพรกษา BHS ปกติ	12:49	สิทธิกร
	Permit	*คุณ เฉลิม แจ้งงานตัดหญ้าที่สถานี PRS#2 ตาม Permit.66-BPO-CD-0706	13:01	สิทธิกร
	Alarm SCADA	*LINK L UIH OTS-ROJ#2 ทำงานปกติ	13:05	สิทธิกร
	Survey	*คุณ นพดล ทำการสำรวจแนวท่อก๊าซที่ นิคมฯบางพลี เส้น SWAN OTS-BPL ปกติ	14:17	สิทธิกร
	Survey	*คุณ ศิวกร ทำการสำรวจแนวท่อก๊าซที่ นิคมฯบางกะดี ปกติ	14:25	สิทธิกร
	Survey	*คุณ นพดล ทำการสำรวจแนวท่อก๊าซที่ OTS BPL- นิคมอุตฯ MTH ปกติ	14:34	สิทธิกร
	อื่นๆ	*คุณ โชตินรินทร์ แจ้งวันนี้เวลาประมาณ 15:00 น. มีงานจ่าย gas เข้าโรงงาน ftech roj	14:38	สิทธิกร
	Survey	*คุณ ภาณุรักษ์ ทำการสำรวจแนวท่อก๊าซที่ นิคมฯโรจนะ งานต่อเนื่องบ่อคร่อมท่อ mpl 225		
		โครงการ monopy เพื่อการวางท่อ160mm. ต่อจากmpl 225mm.และเตรียมเทสระบบท่อพื้น		
		ที่จุดตัดต่อระบบท่อ Route26.Permit.66.roj.ex.1074 จุดอื่นในพื้นที่ปกติ	14:56	สิทธิกร
	Survey	*คุณ ศิวกร ทำการสำรวจแนวท่อก๊าซที่เส้น รังสิต ปกติ	15:00	สิทธิกร
	อื่นๆ	*คุณ สุริยะ แจ้งเข้า OTS-BV#10 เพื่อใส่กล้อง CCTV อีกตัว	15:21	สิทธิกร

รายงานการรับแจ้งเหตุของห้องควบคุม

ว/ด/ป	ประเภทงาน	รายงานการปฏิบัติงาน	เวลา	ผู้ปฏิบัติงาน
03-Apr-23	อื่นๆ	*คุณ โชตินรินทร์ แจ้งเริ่มจ่าย gas เข้า บ.ftech ร่วมกับจนท.ปตท+opsgs+ftech ROJ	15:27	สิทธิกร
	อื่นๆ	*Gas Connect: 03/04/23 เวลา 16:03 น. คุณ นิติชัย ช่างเทคนิค สปก.แจ้งเสร็จงานจ่าย		
		ก๊าซเข้าโรงงาน Ftech นิคมฯ โรจนะ เรียบร้อยแล้ว	16:03	สิทธิกร
	Survey	*คุณ ภาณุรักษ์ ทำการสำรวจแนวท่อก๊าซที่เส้น เชียงราก บางจาก บางปะอิน ปกติ		
		เชียงราก งานต่อเนื่องแขวงทางหลวงชนบทเตรียมพื้นที่ขยายถนนไหล่ทางเส้นเชียงราก		
		ปรับผิวดินเดิมให้เรียบ+บดอัดเพิ่มชั้นดินไม่มีผลกระทบ ถนน อย.5042 (ถนนเชียงราก)		
		Permit.66.bpi.ex.1071	16:07	สิทธิกร
	อื่นๆ	*คุณ สุริยะ แจ้งเสร็จงานเข้าใส่กล้อง CCTV ที่ BV#10	16:25	สิทธิกร
04-Apr-23	Permit	*คุณ นพดล แจ้งบ.พิมลมาศ เข้าตัดหญ้ากำจัดวัชพืชใน OTS LKB และ PRS#3 เลขที่		
		Permit No.66-LKB-CD-0707	9:45	สิทธิกร
	อื่นๆ	*คุณ จรัล แจ้งงานสอบ test เครนรถหกล้อ ต่อใบอนุญาต ปจ.2	9:53	สิทธิกร
	Survey	*คุณ เฉลิม แจ้งแพรกษา วันนี้มีงานปรับปรุงถนนขุดรื้อชั้นดินเดิมลงทราย บดอัดบริเวณช่วง		
		ระหว่างซอยแพรกษา14-คลองหม้อแตกตาม Permit No.66-BPO-EX-0628	10:10	สิทธิกร
	Survey	*คุณ ศิวกร ทำการสำรวจแนวท่อก๊าซที่ นิคมฯบางกะดี ปกติ	10:22	สิทธิกร
	Survey	*คุณ ธนาสิทธิ์ ทำการสำรวจแนวท่อก๊าซที่เส้น บางปูใหม่ ปกติ	10:37	สิทธิกร
	Survey	*คุณ ธนาสิทธิ์ เข้าตรวจสอบสถานีก๊าซประจำวันที่ PRS#2	10:37	สิทธิกร
	Survey	*คุณ อภิเชษฐ์ ทำการสำรวจแนวท่อก๊าซที่ นิคมฯเหมราช WES ปกติ	10:47	สิทธิกร
	Survey	*คุณ เฉลิม ทำการสำรวจแนวท่อก๊าซที่เส้น บางปูเหนือ ปกติ	10:49	สิทธิกร
	Survey	*คุณ นพดล ทำการสำรวจแนวท่อก๊าซที่ นิคมฯลาดกระบัง เส้น OTS-LKB		
		มีงานตาม Permit No.66-LKB-CD-0707 นอกจากนี้ปกติ	10:56	สิทธิกร
	Survey	*คุณ เฉลิม เข้าตรวจสอบสถานีก๊าซประจำวันที่ BV#10	11:01	สิทธิกร
	Survey	*คุณ ศิวกร ทำการสำรวจแนวท่อก๊าซที่ นิคมฯนวนคร ปกติ	11:40	สิทธิกร
	Survey	*คุณ ภาณุรักษ์ ทำการสำรวจแนวท่อก๊าซที่เส้น เชียงราก บางจาก ปกติ		
		บางปะอิน ประสานงานชี้แนวท่อหลังนิคม บางปะอินโครงการรถไฟความเร็วสูง		
		เชียงราก งานต่อเนื่องแขวงทางหลวงชนบทเตรียมพื้นที่ขยายถนนไหล่ทางเส้นเชียงราก		
		ปรับผิวดินเดิมให้เรียบ+บดอัดเพิ่มชั้นดินไม่มีผลกระทบ ถนน อย.5042 (ถนนเชียงราก)		
		Permit.66.bpi.ex.1071	11:43	สิทธิกร
	Survey	*คุณ ธนาสิทธิ์ เข้าตรวจสอบสถานีก๊าซประจำวันที่ PRS#1	11:55	สิทธิกร
	Survey	*คุณ เฉลิม ทำการสำรวจแนวท่อก๊าซที่เส้น คลองขุด ซ.TDC เส้น BV#10 ปกติ		
		แพรกษา วันนี้มีงานตาม Permit No.66-BPO-EX-0628 นอกจากนี้ปกติ	11:57	สิทธิกร
	Survey	*คุณ เฉลิม ทำการสำรวจแนวท่อก๊าซที่ นิคมฯแพรกษา BHS ปกติ	11:57	สิทธิกร
	Survey	*คุณ ธนาสิทธิ์ ทำการสำรวจแนวท่อก๊าซที่ นิคมฯบางปู มีงานทำถนนคอนกรีตเสริมเหล็ก		

รายงานการรับแจ้งเหตุของห้องควบคุม

ว/ด/ป	ประเภทงาน	รายงานการปฏิบัติงาน	เวลา	ผู้ปฏิบัติงาน
04-Apr-23		ซอย 11B ไม่มีผลกระทบกับท่อก๊าซฯนอกจากนี้ปกติ	12:11	สิทธิกร
	Permit	*คุณ นพดล แจ้งบ.พิมลมาศ เข้าตัดหญ้ากำจัดวัชพืชใน OTS BPL เลขที่ Permit No.66-		
		BPL-CD-0708	12:56	สิทธิกร
	Survey	*คุณ นพดล ทำการสำรวจแนวท่อก๊าซที่ นิคมฯบางพลี เส้น SWAN OTS-BPL		
		มีงานตาม Permit No.66-BPL-CD-0708 นอกจากนี้ปกติ	13:29	สิทธิกร
	Survey	*คุณ ศิวกร ทำการสำรวจแนวท่อก๊าซที่เส้น รังสิต ปกติ	13:57	สิทธิกร
	Survey	*คุณ นพดล ทำการสำรวจแนวท่อก๊าซที่ OTS BPL- นิคมอุตฯ MTH ปกติ	14:01	สิทธิกร
	Survey	*คุณ ภาณุรักษ์ ทำการสำรวจแนวท่อก๊าซที่ นิคมฯโรจนะ งานต่อเนื่องบ่อคร่อมท่อ mpl 225		
		โครงการ monopy เพื่อการวางท่อ160mm. ต่อจากmpl 225mm.และเตรียมเทสระบบท่อพื้น		
		ที่จุดตัดต่อระบบท่อ Route26.Permit.66.roj.ex.1074 จุดอื่นในพื้นที่ปกติ	15:40	สิทธิกร
05-Apr-23	Survey	*คุณ จรัล เข้าตรวจสอบสถานีก๊าซประจำวันที่ OTS-LKB	9:25	สุเมธ
	Survey	*คุณ นพดล ทำการสำรวจแนวท่อก๊าซที่ เส้น OTS-BPL, M-Thai ปกติ	9:39	สุเมธ
	Survey	*คุณ ธนาสิทธิ์ ทำการสำรวจแนวท่อก๊าซที่เส้น บางปูใหม่ ปกติ	10:03	สุเมธ
	Survey	*คุณ ธนาสิทธิ์ เข้าตรวจสอบสถานีก๊าซประจำวันที่ PRS#2	10:03	สุเมธ
	Survey	*คุณ จรัล เข้าตรวจสอบสถานีก๊าซประจำวันที่ PRS#3	10:39	สุเมธ
	Survey	*คุณ จรัล ทำการสำรวจแนวท่อก๊าซที่ นิคมฯลาดกระบัง เส้น OTS-LKB ปกติ	10:40	สุเมธ
	PM	*คุณ ธีรศักดิ์ ทำ PM Cleaning PCV ที่ OTS-ROJ#2	10:40	สุเมธ
	Survey	*คุณ นพดล แจ้ง กฟน.บางพลี ทำงานปักขุดเสาไฟฟ้า 2 ต้นบริเวณ ถนนบางพลี ซ.4 และ		
		บริเวณบางพลี ซ.5 จำนวน 2 ต้น ตรวจสอบหน้างานแล้วงานขุดปักเสาไฟฟ้าทั้ง 4 ต้น ไม่		
		มีผลกระทบเนื่องจากทำคนละฝั่งกับแนวท่อก๊าซ	10:41	สุเมธ
	Survey	*คุณ ศิวกร ทำการสำรวจแนวท่อก๊าซที่ นิคมฯนวนคร ปกติ	10:42	สุเมธ
	Survey	*คุณ สมชาย ทำการสำรวจแนวท่อก๊าซที่ นิคมฯแพรกษา BHS, เส้น บางปูเหนือ ปกติ	11:15	สุเมธ
	Survey	*คุณ สมชาย เข้าตรวจสอบสถานีก๊าซประจำวันที่ BV#10	11:15	สุเมธ
	Survey	*คุณ อภิเชษฐ์ ทำการสำรวจแนวท่อก๊าซที่ นิคมฯเหมราช WES ปกติ	11:19	สุเมธ
	Survey	*คุณ ธนาสิทธิ์ เข้าตรวจสอบสถานีก๊าซประจำวันที่ PRS#1	11:24	สุเมธ
	Survey	*คุณ นพดล ทำการสำรวจแนวท่อก๊าซที่ นิคมฯบางพลี เส้น OTS-BPL ปกติ	11:48	สุเมธ
	Survey	*คุณ ศิวกร ทำการสำรวจแนวท่อก๊าซที่ นิคมฯบางกะดี ปกติ	11:51	สุเมธ
	Survey	*คุณ ธนาสิทธิ์ ทำการสำรวจแนวท่อก๊าซที่ นิคมฯบางปู มีงานทำถนน คสช.(ซ.11B)ไม่มีผล		
		กระทบกับท่อก๊าซฯ นอกนั้นปกติ	11:52	สุเมธ
	Survey	*คุณ สมชาย ทำการสำรวจแนวท่อก๊าซที่เส้น แพรกษา มีงานปรับปรุงถนน บดอัดลงทราย		
		งานต่อเนื่อง, ส่วนที่ คลองขุด เส้น BV#10 ปกติ	12:03	สุเมธ
	Survey	*คุณ ภาณุรักษ์ ทำการสำรวจแนวท่อก๊าซที่เส้น เชียงราก บางจาก มีงานแขวงทางหลวงชนบท		

รายงานการรับแจ้งเหตุของห้องควบคุม

ว/ด/ป	ประเภทงาน	รายงานการปฏิบัติงาน	เวลา	ผู้ปฏิบัติงาน
		เตรียมพื้นที่ขยายถนนไหล่ทางเส้นเชียงราก ปรับผิวดินเดิมให้เรียบ+บดอัดเพิ่มชั้นดินไม่มีผล		
		กระทบ ถนน อย.5042 (ถนนเชียงราก) Permit 66-bpi-ex-1071 นอกนั้นปกติ	12:06	สุเมธ
	Survey	*คุณ สมชาย ทำการสำรวจแนวท่อก๊าซที่เส้น ซ.TDC Steel มีงานขุดหาท่อน้ำประปา ที่รั่ว		
		โดยระยะห่างจากแนวท่อก๊าซประมาณ 90 ซม.โดยมีรางระบายน้ำกั้นระหว่างจุดที่ทำการ		
		ขุดกับแนวท่อก๊าซ ขุดโดยใช้แรงงานคน โดยความลึกที่คาดว่าจะขุดประมาณ 50 ซม.ไม่มีผล		
		กระทบกับแนวท่อก๊าซ แต่ถ้าจุดรั่วมาจากท่อประปาใหญ่ด้านล่างทางประปาจะแจ้งให้ทราบ		
		อีกครั้งเพื่อทำการแก้ไข	12:11	สุเมธ
	PM	*คุณ ธีรศักดิ์ ทำ PM Cleaning PCV ที่ OTS-ROJ#2 เสร็จแล้ว	14:30	สุเมธ
	Survey	*คุณ ภาณุรักษ์ ทำการสำรวจแนวท่อก๊าซที่เส้น บางปะอิน ปกติ	14:59	สุเมธ
	Survey	*คุณ ศิวกร ทำการสำรวจแนวท่อก๊าซที่เส้น รังสิต ปกติ	15:17	สุเมธ
	Survey	*คุณ ภาณุรักษ์ ทำการสำรวจแนวท่อก๊าซที่ นิคมฯโรจนะ มีงานคืนพื้นที่บ่อคร่อมท่อก๊าซ 225		
		โครงการ Monopy เพื่อการวางท่อ 160 มม.ต่อจากท่อก๊าซ 225 มม.และเตรียมเทสระบบท่อ		
		พื้นที่จุดตัดต่อระบบท่อ Route26 ตาม Permit 66-roj-ex-1074, และเตรียมงานสำรวจแนว		
		ท่อวางใหม่โครงการ King Board โดยวิธีเจาะสำรวจในค่ำนี้ นอกนั้นปกติ	16:09	สุเมธ
06-Apr-23	Survey	*คุณ สุพรรณ เข้าตรวจสอบสถานีก๊าซประจำวันที่ PRS#2	9:48	ฏิณห์
	Survey	*คุณ สุพรรณ ทำการสำรวจแนวท่อก๊าซที่ นิคมฯแพรกษา, บางปู ซ 1-5 และ BHS ปกติ	10:17	ฏิณห์
	Survey	*คุณ ธีระศักดิ์ ทำการสำรวจแนวท่อก๊าซที่เชียงราก งานต่อเนื่องแขวงทางหลวงชนบท		
		เตรียมพื้นที่ขยายถนนไหล่ทางเส้นเชียงราก ปรับผิวดินเดิมให้เรียบ+บดอัดเพิ่มชั้นดินไม่มี		
		ผลกระทบ ถนน อย.5042 (ถนนเชียงราก) Permit.66.bpi.ex.1071 บางจาก ปกติ	10:17	ฏิณห์
	Survey	*คุณ นพดล ทำการสำรวจแนวท่อก๊าซที่ นิคมฯลาดกระบัง เส้น OTS-LKB ปกติ	10:18	ฏิณห์
	Survey	*คุณ ศิวกร ทำการสำรวจแนวท่อก๊าซที่ นิคมฯบางกะดี ปกติ	10:20	ฏิณห์
	อื่นๆ	*คุณ นพดล แจ้งบ.นิมิต 317 ผรม.งานโครงการสร้างรั้วโปร่งกั้นแนวเขตที่ดินนิคมอุตฯ		
		ลาดกระบังแจ้งนัดหมายขอทำการขุดสำรวจหาตำแหน่งแนวท่อก๊าซ Steelpipe ขนาด 6 นิ้ว		
		ในทางเท้าเริ่มต้นจากปากทางออกนิคมLKB ถึงจุดกำแพงกั้นน้ำท่วม นัดหมายทำงาน7/4/66	10:33	ฏิณห์
	Survey	*คุณ สุพรรณ เข้าตรวจสอบสถานีก๊าซประจำวันที่ PRS#1	11:06	ฏิณห์
	Survey	*คุณ กฤษดา ทำการสำรวจแนวท่อก๊าซที่ นิคมฯเหมราช WES ปกติ	11:09	ฏิณห์
	Survey	*คุณ ธีระศักดิ์ ทำการสำรวจแนวท่อก๊าซที่บางปะอิน ปกติ	11:20	ฏิณห์
	Survey	*คุณ สุพรรณ ทำการสำรวจแนวท่อก๊าซที่ นิคม บางปู ซ 6-14 มีงานทำถนนที่ ซ .11B		
		ไม่มีผลกับท่อก๊าซ ที่เหลือปกติ	11:22	ฏิณห์
	Survey	*คุณ สุพรรณ ทำการสำรวจแนวท่อก๊าซที่ นิคมบางปูเหนือ ปกติ	11:38	ฏิณห์
	Survey	*คุณ ศิวกร ทำการสำรวจแนวท่อก๊าซที่ นิคมฯนวนคร ปกติ	11:43	ฏิณห์
	Survey	*คุณ สุพรรณ เข้าตรวจสอบสถานีก๊าซประจำวันที่ BV#10	12:00	ฏิณห์

รายงานการรับแจ้งเหตุของห้องควบคุม

ว/ด/ป	ประเภทงาน	รายงานการปฏิบัติงาน	เวลา	ผู้ปฏิบัติงาน
06-Apr-23	Survey	*คุณ นพดล ทำการสำรวจแนวท่อก๊าซที่ นิคมฯบางพลี เส้น SWAN OTS-BPL ปกติ	13:24	ฏิณห์
	Survey	*คุณ สุพรรณ ทำการสำรวจแนวท่อก๊าซที่ ซ.TDC Steel Group แพรกษา คลองขุด		
		OTS BPO ปกติ	13:29	ฏิณห์
	Survey	*คุณ สุพรรณ ทำการสำรวจแนวท่อก๊าซที่ นิคม บางปูใหม่ ปกติ	13:57	ฏิณห์
	Survey	*คุณ ศิวกร ทำการสำรวจแนวท่อก๊าซที่เส้น รังสิต ปกติ	14:02	ฏิณห์
	Survey	*คุณ ธีระศักดิ์ ทำการสำรวจแนวท่อก๊าซที่รจนะ งานต่อเนื่องคืนพื้นที่บ่อคร่อมท่อmpl225		
		โครงการ monopy เพื่อการวางท่อ160mm. ต่อจากmpl 225mm.และเตรียมเทสระบบท่อ		
		พื้นที่จุดตัดต่อระบบท่อ Route26. Permit.66.roj.ex.1074 จุดอื่นในพื้นที่ ปกติ	14:21	ฏิณห์
07-Apr-23	Permit	*คุณ ภาณุรักษ์ แจ้งเริ่มงานตามขั้นตอน งานเชื่อม Hot-Tap Tie-in ท่อก๊าซ 160 มม. เข้ากับ		
		ท่อเมน 225 มม.โครงการ Monopy นิคมฯโรจนะ ตาม Permit 66-roj-ht-0070	9:42	สุเมธ
	Survey	*คุณ เฉลิม ทำการสำรวจแนวท่อก๊าซที่เส้น บางปูเหนือ ปกติ	9:45	สุเมธ
	Permit	*คุณ ภาณุรักษ์ แจ้งรอจุดเชื่อม Tap เย็นตัว จะเริ่มการเจาะ 225 ที่เวลา 11:30 ในขั้นตอน		
		ต่อไป	9:59	สุเมธ
	Permit	*คุณ ธนาสิทธิ์ แจ้งงานปักเสาไฟฟ้า จำนวน 2 ต้น ซอย 2B ใกล้บ่อวาล์ว 212 Permit No.		
		66-BPO-EX-0531	10:09	สุเมธ
	Survey	*คุณ เฉลิม เข้าตรวจสอบสถานีก๊าซประจำวันที่ BV#10	10:18	สุเมธ
	Permit	*คุณ นพดล แจ้งงานขุดสำรวจหาแนวท่อก๊าซ Steelpipe 6 นิ้ว งานโครงการสร้างรั้วโปร่ง		
		กั้นแนวเขตที่ดินของการ นิคมฯลาดกระบัง ตาม Permit 66-LKB-EX-0664	10:22	สุเมธ
	Survey	*คุณ สมชาย ทำการสำรวจแนวท่อก๊าซที่เส้น บางปูใหม่ ปกติ	10:29	สุเมธ
	Survey	*คุณ พลวัตร ทำการสำรวจแนวท่อก๊าซที่ เส้น OTS-BPL, M-Thai ปกติ	10:41	สุเมธ
	Survey	*คุณ อภิเชษฐ์ ทำการสำรวจแนวท่อก๊าซที่ นิคมฯเหมราช WES ปกติ	10:47	สุเมธ
	Survey	*คุณ ศิวกร ทำการสำรวจแนวท่อก๊าซที่เส้น บางจาก บางปะอิน เชียงราก มีงานแขวงทาง		
		หลวงชนบทเตรียมพื้นที่ขยายถนนไหล่ทางเส้นเชียงราก ปรับผิวดิน บดอัดเพิ่มชั้นดิน ไม่มีผล		
		กระทบ ถนน อย.5042 (ถนนเชียงราก) Permit 66-bpi-ex-1071 นอกนั้นปกติ	10:58	สุเมธ
	Survey	*คุณ พลวัตร ทำการสำรวจแนวท่อก๊าซที่ นิคมฯบางพลี เส้น OTS-BPL ปกติ	11:29	สุเมธ
	Survey	*คุณ เฉลิม ทำการสำรวจแนวท่อก๊าซที่เส้น แพรกษา มีงานปรับปรุงถนนบดอัดลงทรายงาน		
		ต่อเนื่อง, ส่วนที่ ซ.TDC คลองขุด เส้น BV#10 ปกติ	11:31	สุเมธ
	Survey	*คุณ เฉลิม ทำการสำรวจแนวท่อก๊าซที่ นิคมฯแพรกษา BHS ปกติ	11:39	สุเมธ
	Survey	*คุณ ธนาสิทธิ์ เข้าตรวจสอบสถานีก๊าซประจำวันที่ PRS#2	11:39	สุเมธ
	Permit	*คุณ ภาณุรักษ์ แจ้งงาน Monopy เริ่มเจาะขุด Spigot Saddle 225/160 mm.	11:43	สุเมธ
	Survey	*คุณ ศิวกร ทำการสำรวจแนวท่อก๊าซที่ นิคมฯบางกะดี ปกติ	11:48	สุเมธ
	Survey	*คุณ ธนาสิทธิ์ เข้าตรวจสอบสถานีก๊าซประจำวันที่ PRS#1	12:02	สุเมธ

รายงานการรับแจ้งเหตุของห้องควบคุม

ว/ด/ป	ประเภทงาน	รายงานการปฏิบัติงาน	เวลา	ผู้ปฏิบัติงาน
	Permit	คุณ ภาณุรักษ์ แจ้งงาน Monopy ประกอบชุด Tie-in 225/160, เชื่อมชุด160	12:06	สุเมธ
	Survey	*คุณ นพดล ทำการสำรวจแนวท่อก๊าซที่ นิคมฯลาดกระบัง มีงานตาม Permit 66-LKB-EX-0		
		664, เส้น OTS-LKB ปกติ	12:26	สุเมธ
	Survey	*คุณ ธนาสิทธิ์ ทำการสำรวจแนวท่อก๊าซที่ นิคมฯบางปู มีงานทำถนน คสช.(ซ.11B)ไม่มีผล		
		กระทบกับท่อก๊าซฯ, และงานตาม Permit 66-BPO-EX-0531 นอกนั้นปกติ	12:26	สุเมธ
	Survey	*คุณ ศิวกร ทำการสำรวจแนวท่อก๊าซที่ นิคมฯนวนคร ปกติ	13:55	สุเมธ
	Survey	*คุณ ศิวกร ทำการสำรวจแนวท่อก๊าซที่เส้น รังสิต ปกติ	14:30	สุเมธ
	Permit	*คุณ นพดล แจ้งงานขุดสำรวจหาแนวท่อก๊าซตาม Permit 66-LKB-EX-0664 วันนี้หยุดแค่		
		นี้ก่อน เนื่องจากหน้างานติดปัญหาเรื่องคานรั้ว, ตัวรั้วเดิมและแนวต้นไม้ ทาง ผรม.ขอเคลียร์		
		กับทางการนิคมก่อน และให้แจ้งนัดหมายก่อนทำงานอีกครั้ง	14:36	สุเมธ
	อื่นๆ	*คุณ มะลิ จัดซื้อ บ.โลหะประทีบ บางพลี 0891042131 แจ้งมีการตรวจต่ออายุสถานีก๊าซ		
		เมื่อวันที่ 10-03-66 พบมีก๊าซรั่วที่สถานี, แจ้งคุณ สมชาย ติดต่อประสานงานแล้ว	14:39	สุเมธ
	อื่นๆ	*คุณ ธนาสิทธิ์ แจ้ง บ.พระรามสองการโยธา หยุดยาวช่วงสงกรานต์ ตั้งแต่ วันที่ 9-16/04/66		
		และจะเริ่มทำงานในวันที่ 17/04/66	14:49	สุเมธ
	Permit	*คุณ ภาณุรักษ์ แจ้งงาน Monopy เริ่มจ่ายก๊าซเข้าระบบถึง MRS	15:04	สุเมธ
	อื่นๆ	*คุณ ศิวกร แจ้ง ผรม.เข้าตัดหญ้าที่ PRS#4	15:05	สุเมธ
	Permit	*คุณ ภาณุรักษ์ แจ้งงาน Tie-in ท่อก๊าซ 160 มม.เข้ากับท่อเมน 225 มม.โครงการ Monopy		
		นิคมฯโรจนะ เสร็จสิ้นแล้ว (สถานะวาล์วปิด 252, 253, 254) ตาม Permit 66-roj-ht-0070	15:25	สุเมธ
	Survey	*คุณ ภาณุรักษ์ ทำการสำรวจแนวท่อก๊าซที่ นิคมฯโรจนะ มีงานตาม Permit 66-roj-ht-0070		
		งานคืนพื้นที่บ่อคร่อมท่อ 225 มม.โครงการ Monopy ตาม Permit 66-roj-ex-1074 นอกนั้น		
		ปกติ	15:39	สุเมธ
	อื่นๆ	*คุณ สุพรรณ เข้าแก้ไขจุดรั่วซึม (รั่วนิดหน่อย) ที่สถานีก๊าซ บ.โลหะประทีบ บางพลี เสร็จเรียบ		
		ร้อยแล้ว	16:31	สุเมธ
08-Apr-23	Survey	*คุณ เฉลิม ทำการสำรวจแนวท่อก๊าซที่เส้น บางปูเหนือ ปกติ	9:46	สุเมธ
	Survey	*คุณ เฉลิม เข้าตรวจสอบสถานีก๊าซประจำวันที่ BV#10	10:11	สุเมธ
	Survey	*คุณ ศิวกร ทำการสำรวจแนวท่อก๊าซที่ นิคมฯบางกะดี ปกติ	10:18	สุเมธ
	Survey	*คุณ ธีระศักดิ์ ทำการสำรวจแนวท่อก๊าซที่เส้น บางจาก เชียงราก มีงานแขวงทางหลวงชนบท		
		ขยายถนนไหล่ทางเส้นเชียงราก ปรับผิวดิน บดอัดเพิ่มชั้นดิน ไม่มีผลกระทบ ถนน อย.5042		
		(ถนนเชียงราก) Permit 66-bpi-ex-1071 นอกนั้นปกติ	10:29	สุเมธ
	Survey	*คุณ เฉลิม ทำการสำรวจแนวท่อก๊าซที่เส้น แพรกษา มีงานปรับปรุงถนนบดอัดลงทรายงาน		
		ต่อเนื่อง, ส่วนที่ ซ.TDC คลองขุด เส้น BV#10 ปกติ	10:38	สุเมธ
	Survey	*คุณ เฉลิม เข้าตรวจสอบสถานีก๊าซประจำวันที่ PRS#1	10:39	สุเมธ

รายงานการรับแจ้งเหตุของห้องควบคุม

ว/ด/ป	ประเภทงาน	รายงานการปฏิบัติงาน	เวลา	ผู้ปฏิบัติงาน
	Survey	*คุณ ธีระศักดิ์ ทำการสำรวจแนวท่อก๊าซที่เส้น บางปะอิน ปกติ	11:06	สุเมธ
	Survey	*คุณ กฤษดา ทำการสำรวจแนวท่อก๊าซที่ นิคมฯเหมราช WES ปกติ	11:10	สุเมธ
	Survey	*คุณ สุพรรณ เข้าตรวจสอบสถานีก๊าซประจำวันที่ OTS-LKB	11:13	สุเมธ
	Survey	*คุณ ศิวกร ทำการสำรวจแนวท่อก๊าซที่ นิคมฯนวนคร ปกติ	11:24	สุเมธ
	Survey	*คุณ เฉลิม ทำการสำรวจแนวท่อก๊าซที่ นิคมฯแพรกษา BHS ปกติ	11:27	สุเมธ
	Survey	*คุณ เฉลิม เข้าตรวจสอบสถานีก๊าซประจำวันที่ PRS#2	11:55	สุเมธ
	Survey	*คุณ สุพรรณ เข้าตรวจสอบสถานีก๊าซประจำวันที่ PRS#3	11:58	สุเมธ
	Survey	*คุณ สุพรรณ ทำการสำรวจแนวท่อก๊าซที่ นิคมฯลาดกระบัง เส้น OTS-LKB ปกติ	12:04	สุเมธ
	Survey	*คุณ เฉลิม ทำการสำรวจแนวท่อก๊าซที่ นิคมฯบางปู มีงานทำถนนคอนกรีตเสริมเหล็ก ซ.11B		
		ไม่มีผลกระทบกับท่อก๊าซฯ นอกนั้นปกติ	12:34	สุเมธ
	Survey	*คุณ เฉลิม ทำการสำรวจแนวท่อก๊าซที่เส้น บางปูใหม่ ปกติ	13:07	สุเมธ
	Survey	*คุณ สุพรรณ ทำการสำรวจแนวท่อก๊าซที่ เส้น M-Thai ปกติ	13:24	สุเมธ
	Survey	*คุณ สุพรรณ เข้าตรวจสอบสถานีก๊าซประจำวันที่ OTS-BPL	13:33	สุเมธ
	Survey	*คุณ ศิวกร ทำการสำรวจแนวท่อก๊าซที่เส้น รังสิต ปกติ	13:53	สุเมธ
	Survey	*คุณ สุพรรณ ทำการสำรวจแนวท่อก๊าซที่ นิคมฯบางพลี เส้น OTS-BPL ปกติ	14:03	สุเมธ
	Survey	*คุณ ธีระศักดิ์ ทำการสำรวจแนวท่อก๊าซที่ นิคมฯโรจนะ มีงานคืนพื้นที่บ่อคร่อมท่อ 225 มม.		
		โครงการ Monopy ตาม Permit 66-roj-ex-1074 นอกนั้นปกติ	14:12	สุเมธ
	Alarm SCADA	*OTS-WES Gas Vent Alarm แจ้งคุณ กฤษดา เข้าทำการตรวจสอบแล้ว คาดว่าน่าจะฝนตก		
		ไฟฟ้าดับ Flow ลดลง	16:22	สุเมธ
	Alarm SCADA	*คุณ กฤษดา เข้าที่ OTS-WES Gas Vent ปกติ ความดันลดลงปกติ	17:10	สุเมธ
	Permit	*คุณ เฉลิม แจ้งงานตรวจสอบ งานเจาะสำรวจตำแหน่งท่อก๊าซหน้า BV#10 ตาม Permit		
		66-BPO-EX-0629	18:45	สุเมธ
09-Apr-23	Permit	*คุณ เอกพัน สรุปจากงาน Water Jet ที่ BV#10 ตาม Permit 66-BPO-EX-0629		
		1. ท่อของ PTT อยู่บนท่อของ NGD แน่นอน		
		2. จุดตัดระหว่างท่อ PTT กับท่อ NGD มีความชิดกันมาก อาจจะมีช่องว่างไม่ถึง 10 cm.		
		(หรืออาจจะแนบชิดกันเลย) จากที่คำนวณได้จากตัวเลขที่ทำการ Verify ได้		
		3. อ้างอิงจากข้อ2 ดูจากแนวท่อของ PTT มีการทรุดตัวในระยะต้นและยกเชิดที่ปลายท่อ		
		จึงส่งผลให้บริเวณที่ใกล้กับจุดตัดท่อของ NGD จึงมีช่องว่างของท่อที่เบียดชิดกันมาก	4:30	สุเมธ
	อื่นๆ	*สุพรรณเข้าสถานี BV#10	9:43	องอาจ
	Permit	*นพดลแจ้งงานขุดซ่อมท่อน้ำชุด Hydrant ของ Gusco ด้านหน้า HONDA LKB		
		Permit 66-lkb-ex-0665	9:48	องอาจ
	อื่นๆ	*สุพรรณเข้าสถานี PRS#1	10:18	องอาจ

รายงานการรับแจ้งเหตุของห้องควบคุม

ว/ด/ป	ประเภทงาน	รายงานการปฏิบัติงาน	เวลา	ผู้ปฏิบัติงาน
09-Apr-23	Survey	*ศิวกรสำรวจแนวท่อบางกะดี ปกติ	10:28	องอาจ
	Survey	*สุพรรณสำรวจแนวท่อแพรกษา ต่อเนื่อง, ส่วนที่ ซ.TDC คลองขุด เส้น BV#10 ปกติ	10:25	องอาจ
	Survey	*สุพรรณสำรวจแนวบางปู และบางปูเหนือ BHS ปกติ	10:56	องอาจ
	Survey	*นพดลสำรวจแนวท่อลาดกระบัง เส้นฉลองกรุง ปกติ	11:03	องอาจ
	Survey	*ธีรศักษ์สำรวจแนวท่อบางปะอิน ปกติ	11:09	องอาจ
	Survey	*กฤษดาสำรวจแนวท่อเหมรา ปกติ	11:24	องอาจ
	Survey	*ศิวกรสำรวจแนวท่อนวนคร ปกติ	11:34	องอาจ
	อื่นๆ	*สุพรรณเข้าสถานี PRS#2	11:48	องอาจ
	Survey	*นพดลสำรวจแนวท่อบางพลี สวอน เอ็มไทย ปกติ	12:48	องอาจ
	Survey	*สุพรรณสำรวจแนวท่อบางปูใหม่ ปกติ	13:38	องอาจ
	Survey	*คุณ ธีระศักดิ์ ทำการสำรวจแนวท่อก๊าซที่ นิคมฯโรจนะ มีงานคืนพื้นที่บ่อคร่อมท่อ 225 มม.		
		โครงการ Monopy ตาม Permit 66-roj-ex-1074 นอกนั้นปกติ	14:12	องอาจ
	Survey	*ศิวกรสำรวจแนวท่อรังสิต ปกติ	14:17	องอาจ
10-Apr-23	Survey	*คุณ เฉลิม ทำการสำรวจแนวท่อก๊าซที่เส้น บางปูเหนือ ปกติ	9:52	สิทธิกร
	Survey	*คุณ ธนาสิทธิ์ เข้าตรวจสอบสถานีก๊าซประจำวันที่ PRS#1	9:59	สิทธิกร
	Survey	*คุณ ศิวกร ทำการสำรวจแนวท่อก๊าซที่ นิคมฯบางกะดี ปกติ	10:15	สิทธิกร
	Survey	*คุณ เฉลิม เข้าตรวจสอบสถานีก๊าซประจำวันที่ BV#10	10:33	สิทธิกร
	Survey	*คุณ อภิเชษฐ์ ทำการสำรวจแนวท่อก๊าซที่ นิคมฯเหมราช WES ปกติ	10:44	สิทธิกร
	Survey	*คุณ ภาณุรักษ์ ทำการสำรวจแนวท่อก๊าซที่เส้น บางจาก ปกติ		
		เชียงราก งานต่อเนื่องแขวงทางหลวงชนบทเตรียมพื้นที่ขยายถนนไหล่ทางเส้นเชียงราก ปรับ		
		ผิวดินเดิมให้เรียบ+บดอัดเพิ่มชั้นดินไม่มีผลกระทบ ถนน อย.5042 (ถนนเชียงราก)		
		Permit.66.bpi.ex.1071	10:45	สิทธิกร
	Survey	*คุณ นพดล ทำการสำรวจแนวท่อก๊าซที่ นิคมฯลาดกระบัง เส้น OTS-LKB		
		มีงานวันนี้ทำการสกัดตัวฐานคอนกรีตหัว Hydrant ไม่มีผลกระทบ ส่วนงานติดตั้งชุด Elbow		
		90 ด้านล่างวันนี้ยังไม่มีการทำงานเนื่องจากไม่มีของ ของมาพรุ่งนี้ งานวันนี้ไม่มีผลกระทบ		
		นอกจากนี้ปกติ	10:54	สิทธิกร
	Survey	*คุณ ธนาสิทธิ์ เข้าตรวจสอบสถานีก๊าซประจำวันที่ PRS#1	11:10	สิทธิกร
	Survey	*คุณ เฉลิม ทำการสำรวจแนวท่อก๊าซที่เส้น คลองขุด ซ.TDC เส้น BV#10 ปกติ		
		แพรกษา มีงานปรับปรุงถนนบดอัดลงทรายงานต่อเนื่อง นอกจากนี้ปกติ	11:13	สิทธิกร
	Survey	*คุณ ธนาสิทธิ์ ทำการสำรวจแนวท่อก๊าซที่ นิคมฯบางปู มีงานทำถนนคอนกรีตเสริมเหล็ก		
		ซอย 11 บีไม่มีผลกระทบกับแนวท่อก๊าซนอกจากนี้ปกติ และประสานงานหน้างานทำถนน		
		เรื่องที่บ่อวาล์วเข้าไปอยู่เขตถนน Soi 11B นอกจากนี้ ปกติ	11:13	สิทธิกร

รายงานการรับแจ้งเหตุของห้องควบคุม

ว/ด/ป	ประเภทงาน	รายงานการปฏิบัติงาน	เวลา	ผู้ปฏิบัติงาน
10-Apr-23	Survey	*คุณ ภาณุรักษ์ ทำการสำรวจแนวท่อก๊าซที่เส้น บางปะอิน ปกติ	11:22	สิทธิกร
	Survey	*คุณ ศิวกร ทำการสำรวจแนวท่อก๊าซที่ นิคมฯนวนคร ปกติ	11:38	สิทธิกร
	Survey	*คุณ ธนาสิทธิ์ ทำการสำรวจแนวท่อก๊าซที่เส้น บางปูใหม่ ปกติ	11:49	สิทธิกร
	Survey	*คุณ เฉลิม ทำการสำรวจแนวท่อก๊าซที่ นิคมฯแพรกษา BHS ปกติ	11:54	สิทธิกร
	Survey	*คุณ นพดล ทำการสำรวจแนวท่อก๊าซที่ นิคมฯบางพลี เส้น SWAN OTS-BPL ปกติ	13:29	สิทธิกร
	อื่นๆ	*คุณ โชตินรินทร์ แจ้งเข้าเก็บงานเปลี่ยนpart pcv otsnvk ที่ otsrst ต่อ	13:56	สิทธิกร
	Survey	*คุณ นพดล ทำการสำรวจแนวท่อก๊าซที่ OTS BPL- นิคมอุตฯ MTH ปกติ	13:58	สิทธิกร
	Survey	*คุณ ศิวกร ทำการสำรวจแนวท่อก๊าซที่เส้น รังสิต ปกติ	14:05	สิทธิกร
	Survey	*คุณ ภาณุรักษ์ ทำการสำรวจแนวท่อก๊าซที่ นิคมฯโรจนะ มีงานต่อเนื่องคืนพื้นที่บ่อคร่อมท่อ		
		mpl225โครงการ monopy เพื่อการวางท่อ160mm. ต่อจากmpl 225mm. Route26		
		.Permit.66.roj.ex.1074จุดอื่นในพื้นที่ ปกติ	14:50	สิทธิกร
11-Apr-23	Survey	*คุณ ธนาสิทธิ์ เข้าตรวจสอบสถานีก๊าซประจำวันที่ PRS#1	10:16	สิทธิกร
	Survey	*คุณ เฉลิม ทำการสำรวจแนวท่อก๊าซที่เส้น บางปูเหนือ ปกติ	10:17	สิทธิกร
	Survey	*คุณ นพดล ทำการสำรวจแนวท่อก๊าซที่ นิคมฯลาดกระบัง เส้น OTS-LKB		
		มีงานขุดซ่อมระบบท่อน้ำชุดวาล์ว Hydrant งานวันนี้ทำการติดตั้งชุด Elbow 90 แบบมีตีน		
		เปิดด้านล่างงานไม่มีผลกระทบ นอกจากนี้ปกติ	10:17	สิทธิกร
	Survey	*คุณ ศิวกร ทำการสำรวจแนวท่อก๊าซที่ นิคมฯบางกะดี ปกติ	10:21	สิทธิกร
	อื่นๆ	*คุณ ภาณุรักษ์ แจ้งพา ผรม.plt เข้าดูงาน Modify สถานี OTS-NVK	10:35	สิทธิกร
	PM	*คุณ สุริยะ แจ้งเข้าทำ PM ระบบ SCADA ที่ PRS#4	10:36	สิทธิกร
	Survey	*คุณ เฉลิม เข้าตรวจสอบสถานีก๊าซประจำวันที่ BV#10	10:54	สิทธิกร
	Survey	*คุณ ธนาสิทธิ์ เข้าตรวจสอบสถานีก๊าซประจำวันที่ PRS#2	10:55	สิทธิกร
	Survey	*คุณ อภิเชษฐ์ ทำการสำรวจแนวท่อก๊าซที่ นิคมฯเหมราช WES ปกติ	10:55	สิทธิกร
	Survey	*คุณ ธนาสิทธิ์ ทำการสำรวจแนวท่อก๊าซที่ นิคมฯบางปู ปกติ	11:21	สิทธิกร
	Survey	*คุณ เฉลิม ทำการสำรวจแนวท่อก๊าซที่เส้น คลองขุด ซ.TDC เส้น BV#10 ปกติ		
		แพรกษา มีงานปรับปรุงถนนบดอัดลงทรายงานต่อเนื่อง นอกจากนี้ปกติ	11:30	สิทธิกร
	Survey	*คุณ ศิวกร ทำการสำรวจแนวท่อก๊าซที่ นิคมฯนวนคร ปกติ	11:31	สิทธิกร
	Survey	*คุณ ธนาสิทธิ์ ทำการสำรวจแนวท่อก๊าซที่เส้น บางปูใหม่ ปกติ	11:37	สิทธิกร
	Survey	*คุณ ภาณุรักษ์ ทำการสำรวจแนวท่อก๊าซที่เส้น บางปะอิน บางจาก ปกติ		
		เชียงราก งานต่อเนื่องแขวงทางหลวงชนบทเตรียมพื้นที่ขยายถนนไหล่ทางเส้นเชียงราก ปรับ		
		ผิวดินเดิมให้เรียบ+บดอัดเพิ่มชั้นดินไม่มีผลกระทบ ถนน อย.5042 (ถนนเชียงราก)		
		Permit.66.bpi.ex.1071	12:09	สิทธิกร
	Survey	*คุณ เฉลิม ทำการสำรวจแนวท่อก๊าซที่ นิคมฯแพรกษา BHS ปกติ	12:10	สิทธิกร

รายงานการรับแจ้งเหตุของห้องควบคุม

ว/ด/ป	ประเภทงาน	รายงานการปฏิบัติงาน	เวลา	ผู้ปฏิบัติงาน
11-Apr-23	Survey	*คุณ นพดล ทำการสำรวจแนวท่อก๊าซที่ นิคมฯบางพลี เส้น SWAN OTS-BPL ปกติ	13:22	สิทธิกร
	Survey	*คุณ นพดล ทำการสำรวจแนวท่อก๊าซที่ OTS BPL- นิคมอุตฯ MTH ปกติ	13:41	สิทธิกร
	อื่นๆ	*คุณ โชตินรินทร์ แจ้งถอดล้างpcvAอุดตันจากเศษsulphurมีผล lockup ไม่อยู่ที่.bs cogen		
		งานล้างเศษsulphurอุดตันpcvAมีผลlockupไม่อยู่ที่ks	14:05	สิทธิกร
	Survey	*คุณ ศิวกร ทำการสำรวจแนวท่อก๊าซที่เส้น รังสิต ปกติ	14:07	สิทธิกร
	PM	*คุณ สุริยะ แจ้งเสร็จงานเข้าทำ PM ระบบ SCADA ที่ PRS#4	14:47	สิทธิกร
	Survey	*คุณ ภาณุรักษ์ ทำการสำรวจแนวท่อก๊าซที่ นิคมฯโรจนะ มีงานต่อเนื่องคืนพื้นที่บ่อคร่อมท่อ		
		mpl225โครงการ monopy เพื่อการวางท่อ160mm. ต่อจากmpl 225mm. Route26		
		(พื้นที่หน้างานหยุด).Permit.66.roj.ex.1074จุดอื่นในพื้นที่ ปกติ	14:55	สิทธิกร
12-Apr-23	อื่นๆ	*คุณ โชตินรินทร์ แจ้งวันนี้มีงานrefill LNG ที่ รง.spey นิคมฯ roj	7:15	สิทธิกร
	อื่นๆ	*คุณ โชตินรินทร์ แจ้งเริ่มทำการ refill LNG ที่ รง.spey นิคมฯ roj	8:52	สิทธิกร
	PM	*คุณ ธีรศักดิ์ แจ้งช่วงเช้ามีงานถอดล้าง pcv run A ที่ prs 5	9:10	สิทธิกร
	อื่นๆ	*คุณ โชตินรินทร์ แจ้งหยุดเติม LNG แล้ว 10ton สถานี MRS ปกติ Flow ประมาณ43nm/hr		
		Tank Refill จาก 36.000% เป็น 86.999 %	9:34	สิทธิกร
	Survey	*คุณ เฉลิม ทำการสำรวจแนวท่อก๊าซที่เส้น บางปูเหนือ ปกติ	9:47	สิทธิกร
	Survey	*คุณ ธนาสิทธิ์ เข้าตรวจสอบสถานีก๊าซประจำวันที่ PRS#2	10:20	สิทธิกร
	Survey	*คุณ สมชาย เข้าตรวจสอบสถานีก๊าซประจำวันที่ BV#10	10:21	สิทธิกร
	Survey	*คุณ ศิวกร ทำการสำรวจแนวท่อก๊าซที่ นิคมฯบางกะดี ปกติ	10:25	สิทธิกร
	Survey	*คุณ นพดล ทำการสำรวจแนวท่อก๊าซที่ นิคมฯลาดกระบัง เส้น OTS-LKB		
		มีงานขุดซ่อมระบบท่อน้ำชุดวาล์ว Hydrant งานวันนี้ทำการกลบหลุมบ่อ งานไม่มีผลกระทบ		
		นอกจากนี้ปกติ	10:25	สิทธิกร
	Survey	*คุณ เฉลิม ทำการสำรวจแนวท่อก๊าซที่เส้น คลองขุด ซ.TDC เส้น BV#10 ปกติ		
		แพรกษา มีงานปรับปรุงถนนบดอัดลงทรายงานต่อเนื่อง นอกจากนี้ปกติ	10:54	สิทธิกร
	Survey	*คุณ อภิเชษฐ์ ทำการสำรวจแนวท่อก๊าซที่ นิคมฯเหมราช WES ปกติ	11:06	สิทธิกร
	Survey	*คุณ เฉลิม ทำการสำรวจแนวท่อก๊าซที่ นิคมฯแพรกษา BHS ปกติ	11:16	สิทธิกร
	PM	*คุณ สมชาย แจ้งเข้า PM Diag ที่สถานี OTS-BPL	11:20	สิทธิกร
	อื่นๆ	*คุณ สุริยะ แจ้งเข้าปรับความละเอียดกล้อง CCTV ที่ OTS-LKB	11:22	สิทธิกร
	Survey	*คุณ สมชาย เข้าตรวจสอบสถานีก๊าซประจำวันที่ OTS-BPL	11:23	สิทธิกร
	Survey	*คุณ ธนาสิทธิ์ เข้าตรวจสอบสถานีก๊าซประจำวันที่ PRS#1	11:26	สิทธิกร
	Survey	*คุณ ธนาสิทธิ์ ทำการสำรวจแนวท่อก๊าซที่ นิคมฯบางปู ปกติ	11:26	สิทธิกร
	Survey	*คุณ ศิวกร ทำการสำรวจแนวท่อก๊าซที่ นิคมฯนวนคร ปกติ	11:40	สิทธิกร
	Survey	*คุณ ภาณุรักษ์ ทำการสำรวจแนวท่อก๊าซที่เส้น บางปะอิน บางจาก ปกติ		

รายงานการรับแจ้งเหตุของห้องควบคุม

ว/ด/ป	ประเภทงาน	รายงานการปฏิบัติงาน	เวลา	ผู้ปฏิบัติงาน
12-Apr-23	Survey	เชียงราก งานต่อเนื่องแขวงทางหลวงชนบทเตรียมพื้นที่ขยายถนนไหล่ทางเส้นเชียงราก ปรับ		
		ผิวดินเดิมให้เรียบ+บดอัดเพิ่มชั้นดินไม่มีผลกระทบ ถนน อย.5042 ถนนเชียงราก		
		(วันนี้ในพื้นที่ไม่มีการทำงาน)Permit.66.bpi.ex.1071	11:46	สิทธิกร
	PM	*คุณ ธีรศักดิ์ แจ้งเสร็จงานถอดล้าง pcv run A ที่ prs 5	11:48	สิทธิกร
	Survey	*คุณ นพดล ทำการสำรวจแนวท่อก๊าซที่ นิคมฯบางพลี เส้น SWAN OTS-BPL ปกติ	11:57	สิทธิกร
	Survey	*คุณ ธนาสิทธิ์ ทำการสำรวจแนวท่อก๊าซที่เส้น บางปูใหม่ ปกติ	12:00	สิทธิกร
	PM	*คุณ สมชาย แจ้งเสร็จงาน PM Diag ที่สถานี OTS-BPL	12:30	สิทธิกร
	Survey	*คุณ นพดล ทำการสำรวจแนวท่อก๊าซที่ OTS BPL- นิคมอุตฯ MTH ปกติ	13:25	สิทธิกร
	Survey	*คุณ ศิวกร ทำการสำรวจแนวท่อก๊าซที่เส้น รังสิต ปกติ	14:00	สิทธิกร
	Survey	*คุณ ภาณุรักษ์ ทำการสำรวจแนวท่อก๊าซที่ นิคมฯโรจนะ มีงานต่อเนื่องคืนพื้นที่บ่อคร่อมท่อ		
		mpl225โครงการ monopy เพื่อการวางท่อ160mm. ต่อจากmpl 225mm. Route26		
		(พื้นที่หน้างานหยุด).Permit.66.roj.ex.1074จุดอื่นในพื้นที่ ปกติ	14:47	สิทธิกร
	Alarm SCADA	*OTS-LKB Flowrate เป็น 0 outlet Pressure ขึ้นลง 15.35 แจ้งทางคุณจรัลเข้าตรวจสอบ	18:48	สิทธิกร
	Alarm SCADA	*จรัลแจ้งว่าจะทำการปิด Valve ท้าย Line Run A OTS-LKB เนื่องจาก Flowrate เป็น 0		
		Outlet Pressure จาก 15.21 bar ลง 13.00 Bar แล้วปรับขึ้นเหมือนเดิม	20:20	องอาจ
	Alarm SCADA	*จากการปิดแล้วเปิด Valve ท้าย Line Run A OTS-LKB Flowrate เป็น 800 SCM/Hr หลัง-		
		จากนั้นลดลงเป็นระยะๆ จนเป็น 0 เช่นเดิม สุริยะและจรัลแก้ไขอยู่	20:30	องอาจ
	Alarm SCADA	*OTS-LKB Flowrate 291 SCM/Hr outlet Pressure 15.21 bar Run A ปกติ		
		สุริยะและจรัลออกจาก OTS-LKB แล้ว	22:40	องอาจ
13-Apr-23	Survey	*คุณ จรัล เข้าตรวจสอบสถานีก๊าซประจำวันที่ OTS-BPL	9:24	ฎิณห์
	Survey	*คุณ ธนาสิทธิ์ ทำการสำรวจแนวท่อก๊าซที่ นิคมฯแพรกษา BHS ปกติ	9:35	ฎิณห์
	Survey	*คุณ จรัล ทำการสำรวจแนวท่อก๊าซที่OTS BPL , SWAN, นิคมบางพลี ปกติ มีงานของ		
		การไฟฟ้า ระบบสายส่ง ปากซอย 4/1 และ 5/2 ไม่มีผลกระทบกับแนวท่อก๊าซ	9:48	ฎิณห์
	Survey	*คุณ ธนาสิทธิ์ เข้าตรวจสอบสถานีก๊าซประจำวันที่ PRS#1	9:57	ฎิณห์
	Survey	*คุณธีระศักดิ์ งานต่อเนื่องแขวงทางหลวงชนบทเตรียมพื้นที่ขยายถนนไหล่ทางเส้นเชียงราก		
		ปรับผิวดินเดิมให้เรียบ+บดอัดเพิ่มชั้นดินไม่มีผลกระทบ ถนน อย.5042 ถนนเชียงราก		
		(วันนี้ในพื้นที่ไม่มีการทำงาน) Permit.66.bpi.ex.1071 บางจาก ปกติ	10:02	ฎิณห์
	Survey	*คุณ ธนาสิทธิ์ ทำการสำรวจแนวท่อก๊าซที่เส้น บางปูSoi 6-14,เขตส่งออก ปกติ	10:05	ฎิณห์
	Survey	*คุณ จรัล ทำการสำรวจแนวท่อก๊าซที่ M-THAI ปกติ	10:07	ฎิณห์
	Survey	*คุณ ธนาสิทธิ์ ทำการสำรวจแนวท่อก๊าซที่เส้น บางปูเหนือ ปกติ	10:12	ฎิณห์
	Survey	*คุณ ศิวกร ทำการสำรวจแนวท่อก๊าซที่ นิคมฯบางกะดี ปกติ	10:17	ฎิณห์
	Survey	*คุณ ธนาสิทธิ์ เข้าตรวจสอบสถานีก๊าซประจำวันที่ BV#10	10:40	ฎิณห์

รายงานการรับแจ้งเหตุของห้องควบคุม

ว/ด/ป	ประเภทงาน	รายงานการปฏิบัติงาน	เวลา	ผู้ปฏิบัติงาน
13-Apr-23	Survey	*คุณธีระศักดิ์ ทำการสำรวจแนวท่อก๊าซที่เส้น บางปะอิน ปกติ	10:44	ฎิณห์
	Survey	*คุณ ธนาสิทธิ์ ทำการสำรวจแนวท่อก๊าซที่เส้น คลองขุด,แพรกษา,TDC Steel,		
		OTS-BPO ปกติ	10:54	ฎิณห์
	Survey	*คุณ จรัล เข้าตรวจสอบสถานีก๊าซประจำวันที่ PRS#3	11:06	ฎิณห์
	Survey	*คุณ ธนาสิทธิ์ ทำการสำรวจแนวท่อก๊าซที่เส้น บางปูใหม่ ปกติ	11:08	ฎิณห์
	Survey	*คุณ ธนาสิทธิ์ เข้าตรวจสอบสถานีก๊าซประจำวันที่ PRS#2	11:14	ฎิณห์
	Survey	*คุณ อภิเชษฐ์ ทำการสำรวจแนวท่อก๊าซที่ นิคมฯเหมราช WES ปกติ	11:16	ฎิณห์
	Survey	*คุณ จรัล เข้าตรวจสอบสถานีก๊าซประจำวันที่ OTS-LKB	11:17	ฎิณห์
	Survey	*คุณ ศิวกร ทำการสำรวจแนวท่อก๊าซที่ นิคมฯนวนคร ปกติ	11:24	ฎิณห์
	Survey	*คุณ ธนาสิทธิ์ ทำการสำรวจแนวท่อก๊าซที่เส้น บางปูSoi 1-5 ปกติ	11:24	ฎิณห์
	อื่นๆ	*คุณ อภิเชษฐ์ เข้าตรวจสอบอุปกรณ์ควบคุมแรงดัน OTS-WES	11:30	ฎิณห์
	Survey	*คุณ จรัล ทำการสำรวจแนวท่อก๊าซที่ OTS LKB,ฉลองกรุง นิคมลาดกระบัง ปกติ	12:00	ฎิณห์
	Survey	*คุณ ศิวกร ทำการสำรวจแนวท่อก๊าซที่เส้น รังสิต ปกติ	13:57	ฎิณห์
	Survey	*คุณธีระศักดิ์ ทำการสำรวจแนวท่อก๊าซที่เส้นโรจนะ งานต่อเนื่องคืนพื้นที่บ่อคร่อมท่อmpl		
		225โครงการ monopy เพื่อการวางท่อ160mm. ต่อจากmpl 225mm. Route26. (หน้างาน		
		หยุด ไม่มีการทำงานในพื้นที่) Permit.66.roj.ex.1074 จุดอื่นในพื้นที่ ปกติ	13:58	ฎิณห์
14-Apr-23	Survey	*คุณ จรัล เข้าตรวจสอบสถานีก๊าซประจำวันที่ OTS-LKB	8:58	สิทธิกร
	Survey	*คุณ จรัล เข้าตรวจสอบสถานีก๊าซประจำวันที่ PRS#3	9:47	สิทธิกร
	Survey	*คุณ ธนาสิทธิ์ ทำการสำรวจแนวท่อก๊าซที่เส้น บางปูใหม่ ปกติ	9:50	สิทธิกร
	Survey	*คุณ จรัล ทำการสำรวจแนวท่อก๊าซที่ นิคมฯลาดกระบัง เส้น OTS-LKB ปกติ		
		มีงานของการไฟฟ้า ระบบสายส่ง ปากซอย G3/6 ไม่มีผลกระทบกับแนวท่อก๊าซ	9:55	สิทธิกร
	Survey	*คุณ ธนาสิทธิ์ ทำการสำรวจแนวท่อก๊าซที่เส้น บางปูเหนือ ปกติ	10:03	สิทธิกร
	Survey	*คุณ ธีรศักดิ์ ทำการสำรวจแนวท่อก๊าซที่เส้น บางจาก ปกติ		
		เชียงราก งานต่อเนื่องแขวงทางหลวงชนบทเตรียมพื้นที่ขยายถนนไหล่ทางเส้นเชียงราก ปรับ		
		ผิวดินเดิมให้เรียบ+บดอัดเพิ่มชั้นดินไม่มีผลกระทบ ถนน อย.5042 ถนนเชียงราก(หยุด		
		ในพื้นที่ไม่มีการทำงาน)Permit.66.bpi.ex.1071	10:03	สิทธิกร
	Survey	*คุณ ธนาสิทธิ์ เข้าตรวจสอบสถานีก๊าซประจำวันที่ BV#10	10:12	สิทธิกร
	Survey	*คุณ ศิวกร ทำการสำรวจแนวท่อก๊าซที่ นิคมฯบางกะดี ปกติ	10:21	สิทธิกร
	Survey	*คุณ ธนาสิทธิ์ ทำการสำรวจแนวท่อก๊าซที่เส้น คลองขุด ซ.TDC แพรกษา เส้น BV#10 ปกติ	10:35	สิทธิกร
	Survey	*คุณ ธนาสิทธิ์ เข้าตรวจสอบสถานีก๊าซประจำวันที่ PRS#1	10:37	สิทธิกร
	Survey	*คุณ จรัล เข้าตรวจสอบสถานีก๊าซประจำวันที่ OTS-BPL	10:47	สิทธิกร
	Survey	*คุณ ธีรศักดิ์ ทำการสำรวจแนวท่อก๊าซที่เส้น บางปะอิน ปกติ	10:48	สิทธิกร

รายงานการรับแจ้งเหตุของห้องควบคุม

ว/ด/ป	ประเภทงาน	รายงานการปฏิบัติงาน	เวลา	ผู้ปฏิบัติงาน
14-Apr-23	Survey	*คุณ ธนาสิทธิ์ เข้าตรวจสอบสถานีก๊าซประจำวันที่ PRS#2	11:09	สิทธิกร
	Survey	*คุณ อภิเชษฐ์ ทำการสำรวจแนวท่อก๊าซที่ นิคมฯเหมราช WES ปกติ	11:20	สิทธิกร
	Survey	*คุณ จรัล ทำการสำรวจแนวท่อก๊าซที่ OTS BPL- นิคมอุตฯ MTH ปกติ	11:22	สิทธิกร
	Survey	*คุณ ศิวกร ทำการสำรวจแนวท่อก๊าซที่เส้น รังสิต ปกติ	11:24	สิทธิกร
	Survey	*คุณ ธนาสิทธิ์ ทำการสำรวจแนวท่อก๊าซที่ นิคมฯบางปู ปกติ	11:37	สิทธิกร
	Survey	*คุณ จรัล ทำการสำรวจแนวท่อก๊าซที่ นิคมฯบางพลี เส้น SWAN OTS-BPL ปกติ		
		มีงานระบบสายส่งของการไฟฟ้า ซอย 5/2 ไม่มีผลกระทบกับแนวท่อก๊าซ	11:42	สิทธิกร
	Survey	*คุณ ธนาสิทธิ์ ทำการสำรวจแนวท่อก๊าซที่ นิคมฯแพรกษา BHS ปกติ	13:00	สิทธิกร
	Survey	*คุณ ศิวกร ทำการสำรวจแนวท่อก๊าซที่ นิคมฯนวนคร ปกติ	13:55	สิทธิกร
	Survey	*คุณ ธีรศักดิ์ ทำการสำรวจแนวท่อก๊าซที่ นิคมฯโรจนะ มีงานต่อเนื่องคืนพื้นที่บ่อคร่อมท่อ		
		mpl225โครงการ monopy เพื่อการวางท่อ160mm. ต่อจากmpl 225mm. Route26		
		(พื้นที่หน้างานหยุด).Permit.66.roj.ex.1074จุดอื่นในพื้นที่ ปกติ	14:05	สิทธิกร
15-Apr-23	Alarm SCADA	*3G LNG SPEY FAILED	7:25	สิทธิกร
	Alarm SCADA	*3G LNG SPEY Normal	7:58	สิทธิกร
	Survey	*คุณ ธนาสิทธิ์ เข้าตรวจสอบสถานีก๊าซประจำวันที่ PRS#2	9:01	สิทธิกร
	Survey	*คุณ จรัล เข้าตรวจสอบสถานีก๊าซประจำวันที่ OTS-LKB	9:16	สิทธิกร
	Survey	*คุณ ธนาสิทธิ์ ทำการสำรวจแนวท่อก๊าซที่ นิคมฯแพรกษา BHS ปกติ	9:29	สิทธิกร
	Survey	*คุณ ธนาสิทธิ์ เข้าตรวจสอบสถานีก๊าซประจำวันที่ PRS#2	9:40	สิทธิกร
	Survey	*คุณ ธนาสิทธิ์ ทำการสำรวจแนวท่อก๊าซที่ นิคมฯบางปู ปกติ	9:46	สิทธิกร
	Survey	*คุณ จรัล เข้าตรวจสอบสถานีก๊าซประจำวันที่ PRS#3	9:57	สิทธิกร
	Survey	*คุณ จรัล ทำการสำรวจแนวท่อก๊าซที่ นิคมฯลาดกระบัง เส้น OTS-LKB ปกติ	9:58	สิทธิกร
	Survey	*คุณ ธนาสิทธิ์ ทำการสำรวจแนวท่อก๊าซที่เส้น บางปูเหนือ ปกติ	10:01	สิทธิกร
	Survey	*คุณ ธนาสิทธิ์ เข้าตรวจสอบสถานีก๊าซประจำวันที่ BV#10	10:08	สิทธิกร
	Survey	*คุณ ศิวกร ทำการสำรวจแนวท่อก๊าซที่ นิคมฯบางกะดี ปกติ	10:23	สิทธิกร
	Survey	*คุณ ธนาสิทธิ์ ทำการสำรวจแนวท่อก๊าซที่เส้น คลองขุด ซ.TDC แพรกษา เส้น BV#10 ปกติ	10:28	สิทธิกร
	Survey	*คุณ ธีรศักดิ์ ทำการสำรวจแนวท่อก๊าซที่เส้น บางจาก บางปะอิน ปกติ		
		เชียงราก งานต่อเนื่องแขวงทางหลวงชนบทเตรียมพื้นที่ขยายถนนไหล่ทางเส้นเชียงราก ปรับ		
		ผิวดินเดิมให้เรียบ+บดอัดเพิ่มชั้นดินไม่มีผลกระทบ ถนน อย.5042 ถนนเชียงราก(หยุด		
		ในพื้นที่ไม่มีการทำงาน)Permit.66.bpi.ex.1071	10:46	สิทธิกร
	Survey	*คุณ ธนาสิทธิ์ ทำการสำรวจแนวท่อก๊าซที่เส้น บางปูใหม่ ปกติ	10:49	สิทธิกร
	Survey	*คุณ จรัล ทำการสำรวจแนวท่อก๊าซที่ OTS BPL- นิคมอุตฯ MTH ปกติ	10:57	สิทธิกร
	Survey	*คุณ จรัล เข้าตรวจสอบสถานีก๊าซประจำวันที่ OTS-BPL	11:04	สิทธิกร

รายงานการรับแจ้งเหตุของห้องควบคุม

ว/ด/ป	ประเภทงาน	รายงานการปฏิบัติงาน	เวลา	ผู้ปฏิบัติงาน
15-Apr-23	Survey	*คุณ อภิเชษฐ์ ทำการสำรวจแนวท่อก๊าซที่ นิคมฯเหมราช WES ปกติ	11:30	สิทธิกร
	Survey	*คุณ ศิวกร ทำการสำรวจแนวท่อก๊าซที่เส้น รังสิต ปกติ	11:40	สิทธิกร
	Survey	*คุณ จรัล ทำการสำรวจแนวท่อก๊าซที่ นิคมฯบางพลี เส้น SWAN OTS-BPL ปกติ		
		มีงานระบบสายส่งของการไฟฟ้า ซอย 5/2 ไม่มีผลกระทบกับแนวท่อก๊าซ	11:48	สิทธิกร
	Survey	*คุณ ธีรศักดิ์ ทำการสำรวจแนวท่อก๊าซที่ นิคมฯโรจนะ มีงานต่อเนื่องคืนพื้นที่บ่อคร่อมท่อ		
		mpl225โครงการ monopy เพื่อการวางท่อ160mm. ต่อจากmpl 225mm. Route26		
		(พื้นที่หน้างานหยุด).Permit.66.roj.ex.1074จุดอื่นในพื้นที่ ปกติ	13:56	สิทธิกร
	Survey	*คุณ ศิวกร ทำการสำรวจแนวท่อก๊าซที่ นิคมฯนวนคร ปกติ	14:00	สิทธิกร
16-Apr-23	อื่นๆ	*จรัลเข้า OTS BPL	9:24	องอาจ
	Survey	*คุณ ธนาสิทธิ์ ทำการสำรวจแนวท่อก๊าซที่ นิคมฯแพรกษา BHS ปกติ	10:01	องอาจ
	Survey	*จรัลสำรวจแนวท่อBPL,SWAN,นิคมบางพลี ,MTH .ปกติ	10:12	องอาจ
	Survey	*ศิวกรสำรวจแนวท่อบางกะดี ปกติ	10:15	องอาจ
	อื่นๆ	*ธนาสิทธิ์เข้าPRS#1	10:22	องอาจ
	Survey	*ธนาสิทธิ์สำรวจแนวท่อบางปูซอย 6-14 ปกติ	10:52	องอาจ
	Survey	*คุณ ธีรศักดิ์ ทำการสำรวจแนวท่อก๊าซที่เส้น บางจาก บางปะอิน ปกติ		
		เชียงราก งานต่อเนื่องแขวงทางหลวงชนบทเตรียมพื้นที่ขยายถนนไหล่ทางเส้นเชียงราก ปรับ		
		ผิวดินเดิมให้เรียบ+บดอัดเพิ่มชั้นดินไม่มีผลกระทบ ถนน อย.5042 ถนนเชียงราก(หยุด		
		ในพื้นที่ไม่มีการทำงาน)Permit.66.bpi.ex.1071	10:53	องอาจ
	อื่นๆ	*จรัลเข้าPRS#3	10:57	องอาจ
	Survey	*ธนาสิทธิ์สำรวจแนวท่อบางปูเหนือ ปกติ	11:14	องอาจ
	อื่นๆ	*ธนาสิทธิ์เข้า BV#10	"	องอาจ
	Survey	*ศิวกรสำรวจแนวท่อนวนคร ปกติ	11:21	องอาจ
	Survey	*จรัลสำรวจแนวท่อลาดกระบัง ปกติ	11:22	องอาจ
	Survey	*ธนาสิทธิ์สำรวจแนวท่อ คลองขุด,แพรกษา,TDC Steel,OTS-BPO ปกติ	11:23	องอาจ
	Survey	*ธนาสิทธิ์สำรวจแนวท่อบางปูใหม่ ปกติ	11:47	องอาจ
	อื่นๆ	*ธนาสิทธิ์เข้าPRS#2	11:55	องอาจ
	Survey	*คุณ อภิเชษฐ์ ทำการสำรวจแนวท่อก๊าซที่ นิคมฯเหมราช WES ปกติ	11:59	องอาจ
	Survey	*ธนาสิทธิ์สำรวจแนวท่อบางปูซอย 1-5 ปกติ	12:11	องอาจ
	Survey	*ศิวกรสำรวจแนวท่อรังสิต ปกติ	13:54	องอาจ
	Survey	*คุณ ธีรศักดิ์ ทำการสำรวจแนวท่อก๊าซที่ นิคมฯโรจนะ มีงานต่อเนื่องคืนพื้นที่บ่อคร่อมท่อ		
		mpl225โครงการ monopy เพื่อการวางท่อ160mm. ต่อจากmpl 225mm. Route26		
		(พื้นที่หน้างานหยุด).Permit.66.roj.ex.1074จุดอื่นในพื้นที่ ปกติ	14:15	องอาจ

รายงานการรับแจ้งเหตุของห้องควบคุม

ว/ด/ป	ประเภทงาน	รายงานการปฏิบัติงาน	เวลา	ผู้ปฏิบัติงาน
17-Apr-23	Survey	*เฉลิมสำรวจแนวท่อบางปูเหนือ ปกติ	9:51	องอาจ
	อื่นๆ	*เฉลิมเข้า BV#10	10:03	องอาจ
	Survey	*พิทักษ์พลสำรวจแนวท่อนวนคร ปกติ	10:06	องอาจ
	อื่นๆ	*สมชายเข้า OTS BPL	10:11	องอาจ
	Survey	*สมชายสำรวจแนวท่อBPL,SWAN,นิคมบางพลี ,MTH .ปกติ	10:23	องอาจ
	Survey	*เฉลิมสำรวจแนวท่อ คลองขุด,แพรกษา,TDC Steel,OTS-BPO ปกติ	10:34	องอาจ
	อื่นๆ	*เฉลิมเข้าPRS#2	11:17	องอาจ
	Survey	*เฉลิมสำรวจแนวท่อก๊าซที่ นิคมฯแพรกษา BHS ปกติ	11:30	องอาจ
	Survey	*อภิเชษฐ์สำรวจแนวท่อก๊าซที่ นิคมฯเหมราช WES ปกติ	11:35	องอาจ
	Survey	*ภานุรักษ์สำรวจแนวท่อก๊าซที่เส้น บางจาก บางปะอิน ปกติ		องอาจ
		เชียงราก งานต่อเนื่องแขวงทางหลวงชนบทเตรียมพื้นที่ขยายถนนไหล่ทางเส้นเชียงราก ปรับ		
		ผิวดินเดิมให้เรียบ+บดอัดเพิ่มชั้นดินไม่มีผลกระทบ ถนน อย.5042	11:42	องอาจ
	Survey	*พิทักษ์พลสำรวจแนวท่อบางกะดี ปกติ	12:00	องอาจ
	อื่นๆ	*สมชายเข้าPRS#3	12:02	องอาจ
	Survey	*สมชายสำรวจแนวท่อลาดกระบัง ปกติ	12:09	องอาจ
	Survey	*เฉลิมสำรวจแนวท่อบางปู ปกติ	12:24	องอาจ
	Survey	*เฉลิมสำรวจแนวท่อบางปูใหม่ ปกติ	12:56	องอาจ
	Survey	*ภานุรักษ์สำรวจแนวท่อก๊าซที่ นิคมฯโรจนะ มีงานต่อเนื่องคืนพื้นที่บ่อคร่อมท่อ		
		mpl225โครงการ monopy เพื่อการวางท่อ160mm. ต่อจากmpl 225mm. Route26		
		(พื้นที่หน้างานหยุด).Permit.66.roj.ex.1074จุดอื่นในพื้นที่ ปกติ	14:05	องอาจ
	Survey	*พิทักษ์พลสำรวจแนวท่อรังสิต ปกติ	14:06	องอาจ
18-Apr-23	PM	*คุณ สุริยะ แจ้งเข้าตัดยอดการใช้ก๊าซสถานีโซนเหนือทั้งหมด	8:07	สิทธิกร
	PM	*คุณ ศิริโรจน์ แจ้งเข้าตัดยอดการใช้ก๊าซสถานีโซนใต้ BV#10	8:58	สิทธิกร
	Survey	*คุณ ธนาสิทธิ์ ทำการสำรวจแนวท่อก๊าซที่เส้น บางปูใหม่ ปกติ	9:35	สิทธิกร
	Permit	*คุณ นพดล แจ้งงานขุดสำรวจหาแนวท่อก๊าซ Steelpipe 6 นิ้ว งานโครงการสร้างรั้วโปร่งกั้น		
		แนวเขตที่ดินของการนิคมอุตสาหกรรมลาดกระบัง เลขที่ Permit No.66-LKB-EX-0666	9:37	สิทธิกร
	PM	*คุณ ศิริโรจน์ แจ้งเข้าตัดยอดการใช้ก๊าซสถานีโซนใต้ OTS-BPL	9:40	สิทธิกร
	Survey	*คุณ เฉลิม ทำการสำรวจแนวท่อก๊าซที่เส้น บางปูเหนือ ปกติ	9:45	สิทธิกร
	Survey	*คุณ ธนาสิทธิ์ เข้าตรวจสอบสถานีก๊าซประจำวันที่ PRS#2	9:49	สิทธิกร
	อื่นๆ	*คุณ โชตินรินทร์ แจ้งเข้าotsrst งานเปลี่ยน part pcv otsnvkต่อ	9:49	สิทธิกร
	Permit	*คุณ ธนาสิทธิ์ แจ้งเฝ้าระวังงานขุดทำดาดคอนกรีต Soi 7A Service Line Biolab ร่วมกับ		
		พระรามสองการโยธา Permit No.66-BPO-EX-0532	10:41	สิทธิกร

รายงานการรับแจ้งเหตุของห้องควบคุม

ว/ด/ป	ประเภทงาน	รายงานการปฏิบัติงาน	เวลา	ผู้ปฏิบัติงาน
18-Apr-23	Survey	*คุณ เฉลิม เข้าตรวจสอบสถานีก๊าซประจำวันที่ BV#10	10:41	สิทธิกร
	Survey	*คุณ ศิวกร ทำการสำรวจแนวท่อก๊าซที่ นิคมฯนวนคร ปกติ	10:42	สิทธิกร
	Survey	*คุณ อภิเชษฐ์ ทำการสำรวจแนวท่อก๊าซที่ นิคมฯเหมราช WES ปกติ	10:50	สิทธิกร
	Survey	*คุณ พลวัตร ทำการสำรวจแนวท่อก๊าซที่ นิคมฯบางพลี เส้น SWAN OTS-BPL ปกติ	10:53	สิทธิกร
	Survey	*คุณ สมชาย เข้าตรวจสอบสถานีก๊าซประจำวันที่ PRS#1	10:57	สิทธิกร
	Survey	*คุณ สมชาย ทำการสำรวจแนวท่อก๊าซที่ นิคมฯบางปู มีงานตาม Permit No.66-BPO-		
		EX-0532,และอีกจุดที่บริเวณช่วงซอย ระหว่าง 11-12ไม่มีผลกระทบกับแนวท่อก๊าซ ,ใน		
		บริเวณช่วงสุดซอย 2C มีงานปักเสาไฟฟ้า1ต้นโดยตำแหน่งอยู่ตรงข้ามกับแนวท่อก๊าซ		
		ไม่มีผลกระทบ นอกนั้นปกติ	11:07	สิทธิกร
	Survey	*คุณ พลวัตร เข้าตรวจสอบสถานีก๊าซประจำวันที่ OTS-BPL	11:11	สิทธิกร
	Survey	*คุณ เฉลิม ทำการสำรวจแนวท่อก๊าซที่เส้น คลองขุด ซ.TDC แพรกษา เส้น BV#10 ปกติ	11:14	สิทธิกร
	Survey	*คุณ เฉลิม ทำการสำรวจแนวท่อก๊าซที่ นิคมฯแพรกษา BHS ปกติ	11:14	สิทธิกร
	Permit	*คุณ นพดล แจ้งงานขุดสำรวจหาแนวท่อก๊าซตาม Permit No.66-LKB-EX-0666 วันนี้		
		สำรวจครบรวมทั้งหมด 8 จุดแล้ว ส่วนความคืบหน้างานโครงสร้างฐานรากเสาเข็มจะ		
		แจ้งให้ทราบก่อนดำเนินงานอีกครั้ง	11:18	สิทธิกร
	Survey	*คุณ ภาณุรักษ์ ทำการสำรวจแนวท่อก๊าซที่เส้น บางจาก บางปะอิน ปกติ		
		เชียงราก งานแขวงทางหลวงชนบทพื้นที่ขยายถนน อย.5042 ถนนเชียงราก(วันนี้ในพื้นที่ไม่		
		มีการทำงาน)	11:24	สิทธิกร
	Survey	*คุณ พลวัตร ทำการสำรวจแนวท่อก๊าซที่ OTS BPL- นิคมอุตฯ MTH ปกติ	11:33	สิทธิกร
	Survey	*คุณ นพดล ทำการสำรวจแนวท่อก๊าซที่ นิคมฯลาดกระบัง เส้น OTS-LKB		
		มีงานขุดสำรวจหาแนวท่อก๊าซตาม Permit No.66-LKB-EX-0666 นอกจากนี้ปกติ	11:44	สิทธิกร
	Survey	*คุณ ศิวกร ทำการสำรวจแนวท่อก๊าซที่ นิคมฯบางกะดี ปกติ	11:49	สิทธิกร
	อื่นๆ	*คุณ พลวัตร แจ้งพา ผรม.เข้าอบรมSafety ก่อนเริ่มงานปรับปรุงทำสีสถานี MRS ใหม่ที่		
		บริษัท Hanwha	11:50	สิทธิกร
	PM	*คุณ ศิริโรจน์ แจ้งเข้าตัดยอดการใช้ก๊าซสถานีโซนใต้ OTS-LKB	11:57	สิทธิกร
	Survey	*คุณ ศิวกร ทำการสำรวจแนวท่อก๊าซที่เส้น รังสิต ปกติ	13:58	สิทธิกร
	Permit	*คุณ พลวัตร แจ้งงานปรับปรุงทำสีสถานีก๊าซMRS ใหม่เลขที่ Permit No.66-BPL-		
		CD-0709 ที่บริษัท Hanwha BPL	14:04	สิทธิกร
	Permit	*คุณ พลวัตร แจ้งงานตัดตะข่ายเลขที่ Permit No.66-BPL-HT-0554	14:05	สิทธิกร
	อื่นๆ	*คุณ พิทักษ์พล แจ้งตรวจพบdiaphargm pcv1st Run-Bบวมและฉีกขาดมีผลทำให้lock up		
		สูงที่โรงงานNikeiและเปลี่ยนน๊อตสกรูpilot pcv1st run-bและrun-aใหม่เนื่องจากเกลียว		
		เริ่มรูดตามอายุการใช้งาน	14:06	สิทธิกร
	Survey	*คุณ ภาณุรักษ์ ทำการสำรวจแนวท่อก๊าซที่ นิคมฯโรจนะ มีงานต่อเนื่องคืนพื้นที่โครงการ		

รายงานการรับแจ้งเหตุของห้องควบคุม

ว/ด/ป	ประเภทงาน	รายงานการปฏิบัติงาน	เวลา	ผู้ปฏิบัติงาน
18-Apr-23		monopy Route26.(ในพื้นที่หยุดการทำงาน)Permit.66.roj.ex.1074 จุดอื่นในพื้นที่ ปกติ	14:42	สิทธิกร
	Permit	*คุณ พลวัตร แจ้งงานปรับปรุงทำสีสถานีก๊าซMRS ใหม่เลขที่ Permit No.66-BPL-		
		CD-0709 ที่บริษัท Hanwha BPL วันนี้เลิกงานแล้ว	17:08	สิทธิกร
19-Apr-23	Survey	*คุณ เฉลิม แจ้งงานขุดซ่อมท่อประปา ฉุกเฉิน 9b หน้าโรงงานหว่าเหลียง นิคมฯบางปู		
		ห่างเกิน5ม.ไม่มีผลกระทบกับแนวท่อก๊าซ	8:37	สิทธิกร
	Survey	*คุณ เฉลิม ทำการสำรวจแนวท่อก๊าซที่เส้น บางปูเหนือ ปกติ	9:46	สิทธิกร
	Permit	*คุณ นพดล แจ้งงานปรับปรุงรางน้ำฝนในนิคมอุตสาหกรรมลาดกระบัง Soi G1/3 ของทาง		
		Gusco LKB เลขที่ Permit No.66-LKB-EX-0667	9:53	สิทธิกร
	Survey	*คุณ นพดล ทำการสำรวจแนวท่อก๊าซที่ นิคมฯลาดกระบัง เส้น OTS-LKB		
		มีงานปรับปรุงรางน้ำฝน Soi G1/3 ตาม Permit No.66-LKB-EX-0667 นอกจากนี้ปกติ	10:08	สิทธิกร
	Survey	*คุณ เฉลิม เข้าตรวจสอบสถานีก๊าซประจำวันที่ BV#10	10:09	สิทธิกร
	อื่นๆ	*คุณ ภาณุรักษ์ แจ้งขอพา ผรม.plt เข้าดูพื้นที่ots.nvk และในห้อง rtu เพื่อดูระบบไฟ-		
		สายสัญญานโครงการ โมดิฟาย สถานี	10:13	สิทธิกร
	Survey	*คุณ ศิวกร ทำการสำรวจแนวท่อก๊าซที่ นิคมฯบางกะดี ปกติ	10:20	สิทธิกร
	Permit	*คุณ ธนาสิทธิ์ แจ้งงานงานขุดซ่อมท่อน้ำประปา ปากซอย หวังวิบูลย์กิจ1 ใกล้กับแนว		
		ท่อก๊าซ ฯ 10" ระยะ 2 เมตร ตาม Permit.66-BPM-EX-0533	10:24	สิทธิกร
	Survey	*คุณ เฉลิม ทำการสำรวจแนวท่อก๊าซที่เส้น คลองขุด ซ.TDC แพรกษา เส้น BV#10 ปกติ	10:34	สิทธิกร
	Survey	*คุณ เฉลิม เข้าตรวจสอบสถานีก๊าซประจำวันที่ PRS#1	10:40	สิทธิกร
	Survey	*คุณ เฉลิม ทำการสำรวจแนวท่อก๊าซที่ นิคมฯแพรกษา BHS ปกติ	11:07	สิทธิกร
	Survey	*คุณ อภิเชษฐ์ ทำการสำรวจแนวท่อก๊าซที่ นิคมฯเหมราช WES ปกติ	11:12	สิทธิกร
	Survey	*คุณ ภาณุรักษ์ ทำการสำรวจแนวท่อก๊าซที่เส้น บางจาก บางปะอิน ปกติ		
		เชียงราก งานโครงการโมดิฟาย สถานี Plt ตั้งแท่นคอลิ่งตรวจสอบชั้นดินด้านหลังots.nvk		
		ไม่มีผลกระทบต่อระบบท่อ,งานแขวงทางหลวงชนบทพื้นที่ขยายถนน อย.5042		
		ถนนเชียงราก(วันนี้ในพื้นที่ไม่มีการทำงาน)	11:21	สิทธิกร
	Survey	*คุณ ศิวกร ทำการสำรวจแนวท่อก๊าซที่ นิคมฯนวนคร ปกติ	11:30	สิทธิกร
	Survey	*คุณ ธนาสิทธิ์ ทำการสำรวจแนวท่อก๊าซที่เส้น บางปูใหม่ มีงานตาม Permit.66-BPM-		
		EX-0533 นอกจากนี้ปกติ	11:33	สิทธิกร
	Survey	*คุณ นพดล ทำการสำรวจแนวท่อก๊าซที่ นิคมฯบางพลี เส้น SWAN OTS-BPL ปกติ	11:55	สิทธิกร
	Survey	*คุณ เฉลิม เข้าตรวจสอบสถานีก๊าซประจำวันที่ PRS#2	12:09	สิทธิกร
	Survey	*คุณ เฉลิม ทำการสำรวจแนวท่อก๊าซที่ นิคมฯบางปู มีงานตามที่แจ้ง จุดอื่นปกติ	12:10	สิทธิกร
	Permit	*คุณ เฉลิม แจ้งงานเดิน Leak Survey BPN ตาม Permit.66-BPN-CD-0711	13:16	สิทธิกร
	Survey	*คุณ นพดล ทำการสำรวจแนวท่อก๊าซที่ OTS BPL- นิคมอุตฯ MTH ปกติ	13:46	สิทธิกร

รายงานการรับแจ้งเหตุของห้องควบคุม

ว/ด/ป	ประเภทงาน	รายงานการปฏิบัติงาน	เวลา	ผู้ปฏิบัติงาน
19-Apr-23	อื่นๆ	*คุณ ธนาสิทธิ์ แจ้งประชุมงานโครงการก่อสร้างระบบป้องกันน้ำท่วมนิคมฯบางปู ร่วมกับ		
		บ.พระรามสองการโยธา เพื่อทบทวนการปฏิบัติงานในพื้นที่แนวท่อก๊าซฯ	13:46	สิทธิกร
	Survey	*คุณ ศิวกร ทำการสำรวจแนวท่อก๊าซที่เส้น รังสิต ปกติ	13:58	สิทธิกร
	Survey	*คุณ ภาณุรักษ์ ทำการสำรวจแนวท่อก๊าซที่ นิคมฯโรจนะ มีงานต่อเนื่องคืนพื้นที่โครงการ		
		monopy Route26.(ในพื้นที่หยุดการทำงาน)Permit.66.roj.ex.1074 จุดอื่นในพื้นที่ ปกติ	14:59	สิทธิกร
	Survey	*คุณ ธนาสิทธิ์ แจ้งเฝ้าระวังงานขุดทำดาดคอนกรีต Soi 7A Service Line Biolab ร่วมกับ		
		พระรามสองการโยธา Permit No.0532	16:22	สิทธิกร
	อื่นๆ	*คุณสุริยะแจ้งพรุ่งนี้คุณนทีจะเข้ามาเก็บรายละเอียดเพื่อทำคู่มือการใช้งานระบบกล้องCCTV	17:59	สิทธิกร
20-Apr-23	Survey	*คุณ ธนาสิทธิ์ เข้าตรวจสอบสถานีก๊าซประจำวันที่ PRS#2	9:11	สิทธิกร
	Survey	*คุณ เฉลิม ทำการสำรวจแนวท่อก๊าซที่เส้น บางปูเหนือ ปกติ	9:29	สิทธิกร
	Survey	*คุณ นพดล ทำการสำรวจแนวท่อก๊าซที่ นิคมฯลาดกระบัง เส้น OTS-LKB		
		มีงานปรับปรุงรางน้ำฝน Soi G1/3 ตาม Permit No.66-LKB-EX-0667 นอกจากนี้ปกติ	10:00	สิทธิกร
	Survey	*คุณ สุริยะแจ้งเข้าปรับความละเอียดกล้อง CCTV สถานี PRS#1,PRS#2	10:03	สิทธิกร
	Survey	*คุณ ศิวกร ทำการสำรวจแนวท่อก๊าซที่ นิคมฯบางกะดี ปกติ	10:15	สิทธิกร
	Survey	*คุณ อภิเชษฐ์ ทำการสำรวจแนวท่อก๊าซที่ นิคมฯเหมราช WES ปกติ	10:40	สิทธิกร
	Survey	*คุณ ธนาสิทธิ์ แจ้งกำหนดเขตพื้นที่แนวท่อก๊าซฯ Service Line Siam Nitori โดยให้เว้นข้าม		
		บริเวณดังกล่าวไปก่อน แล้วจะกลับมาดำเนินการอีกครั้ง วันที่ 2/05/66 9:00 น.		
		ถนนพัฒนา 1 ช่วง ซอย 11B-12B นิคมฯบางปู	10:54	สิทธิกร
	Permit	*คุณ เฉลิม แจ้งงานเดิน Leak Survey BHS ตาม Permit.66-BHS-CD-0712	10:59	สิทธิกร
	Survey	*คุณ เฉลิม ทำการสำรวจแนวท่อก๊าซที่ นิคมฯแพรกษา BHS มีงานตาม Permit.66-BHS-		
		CD-0712 นอกจากนี้ปกติ	10:59	สิทธิกร
	Survey	*คุณ เฉลิม เข้าตรวจสอบสถานีก๊าซประจำวันที่ BV#10	11:00	สิทธิกร
	Survey	*คุณ เฉลิม ทำการสำรวจแนวท่อก๊าซที่เส้น คลองขุด ซ.TDC แพรกษา เส้น BV#10 ปกติ	11:01	สิทธิกร
	Survey	*คุณ ภาณุรักษ์ ทำการสำรวจแนวท่อก๊าซที่เส้น บางจาก บางปะอิน ปกติ		
		เชียงราก งานแขวงทางหลวงชนบทพื้นที่ขยายถนน อย.5042 ถนนเชียงราก		
		(วันนี้ในพื้นที่ไม่มีการทำงาน)	11:25	สิทธิกร
	Survey	*คุณ ศิวกร ทำการสำรวจแนวท่อก๊าซที่ นิคมฯนวนคร ปกติ	11:28	สิทธิกร
	Permit	*คุณ ธนาสิทธิ์ แจ้ง งานดาดคอนกรีต Soi 7A Service Line Biolab พระรามสองการโยธา		
		Permit No.0532 งานบริเวณดังกล่าวเทคอนกรีตเสริมเหล็ก เรียบร้อยแล้ว	11:32	สิทธิกร
	Survey	*คุณ ธนาสิทธิ์ ทำการสำรวจแนวท่อก๊าซที่ นิคมฯบางปู มีงานที่แจ้งข้างต้น 2 จุด แต่ไม่มีผล		
		กระทบกับแนวท่อก๊าซฯ นอกจากนี้ ปกติ	11:33	สิทธิกร
	Survey	*คุณ ธนาสิทธิ์ ทำการสำรวจแนวท่อก๊าซที่เส้น บางปูใหม่ ปกติ	12:08	สิทธิกร

รายงานการรับแจ้งเหตุของห้องควบคุม

ว/ด/ป	ประเภทงาน	รายงานการปฏิบัติงาน	เวลา	ผู้ปฏิบัติงาน
20-Apr-23	Survey	*คุณ นพดล ทำการสำรวจแนวท่อก๊าซที่ นิคมฯบางพลี เส้น SWAN OTS-BPL ปกติ	13:37	สิทธิกร
	Survey	*คุณ นพดล ทำการสำรวจแนวท่อก๊าซที่ OTS BPL- นิคมอุตฯ MTH ปกติ	13:52	สิทธิกร
	Survey	*คุณ ศิวกร ทำการสำรวจแนวท่อก๊าซที่เส้น รังสิต ปกติ	14:21	สิทธิกร
	Permit	*คุณ ภาณุรักษ์ แจ้งเริ่มงานขุดเตรียมพื้นที่ตัดต่อระบบ(tie in)โครงการ king board2 โรจนะ		
		mpl160 roadA Permit.66.roj.ex.1075	14:37	สิทธิกร
	PM	*คุณ ศิริโรจน์ แจ้งเข้า Cal.Flowcom ที่สถานี OTS-BV#10	14:48	สิทธิกร
	PM	*คุณ ศิริโรจน์ แจ้งเสร็จงาน Cal.Flowcom ที่สถานี OTS-BV#10	18:51	สิทธิกร
21-Apr-23	Alarm SCADA	*OTS-BKD Alarm High Ac from UPS ค่าค้างอยู่ที่ 300	5:09	องอาจ
	Permit	*คุณ ธนาสิทธิ์ แจ้งงานตอกเสาเข็มไมโครไพล์ เพื่อทำทางเข้าออก โรงงาน ถิรไทย ซ.11B		
		ตาม Permit 66-BPO-EX-0534 (ความลึกของเข็มต้นละ 12 ม.ระยะห่างประมาณ 1.3-1.5		
		ม.)	9:22	สุเมธ
	Survey	*คุณ เฉลิม ทำการสำรวจแนวท่อก๊าซที่เส้น บางปูเหนือ ปกติ	9:37	สุเมธ
	Survey	*คุณ สมชาย ทำการสำรวจแนวท่อก๊าซที่เส้น บางปูใหม่ ปกติ	9:59	สุเมธ
	Survey	*คุณ สมชาย เข้าตรวจสอบสถานีก๊าซประจำวันที่ PRS#2	10:00	สุเมธ
	Survey	*คุณ เอกพัน เข้าตรวจสอบสถานีก๊าซประจำวันที่ PRS#3, ดูบ่อวาล์ว	10:22	สุเมธ
	อื่นๆ	*คุณ โชตินรินทร์ แจ้งปิด Turbine Run B (ชั่วคราว ลูกค้าใช้ก๊าซน้อยลงทำให้ Turbine หมุน		
		ช้า)เพื่อเพิ่ม Gross Flow ที่ Run A โรงงาน AGI ROJ	10:23	สุเมธ
	Survey	*คุณ อภิเชษฐ์ ทำการสำรวจแนวท่อก๊าซที่ นิคมฯเหมราช WES ปกติ	10:35	สุเมธ
	Survey	*คุณ ศิวกร ทำการสำรวจแนวท่อก๊าซที่ นิคมฯบางกะดี ปกติ	10:39	สุเมธ
	Survey	*คุณ เฉลิม เข้าตรวจสอบสถานีก๊าซประจำวันที่ BV#10	10:49	สุเมธ
	Survey	*คุณ สุพรรณ ทำการสำรวจแนวท่อก๊าซที่ นิคมฯบางพลี เส้น OTS-BPL ปกติ	10:54	สุเมธ
	Survey	*คุณ สมชาย เข้าตรวจสอบสถานีก๊าซประจำวันที่ PRS#1	11:00	สุเมธ
	Permit	*คุณ ภาณุรักษ์ แจ้งเริ่มงานขุดเตรียมพื้นที่ตัดต่อระบบ (Tie-in)โครงการ King Board 2		
		โรจนะ ท่อก๊าซ 160 มม.Road A ตาม Permit 66-roj-ex-1075	11:01	สุเมธ
	Survey	*คุณ สมชาย ทำการสำรวจแนวท่อก๊าซที่ นิคมฯบางปู มีงานตาม Permit 66-BPO-EX-0534		
		และงานทำดาดคอนกรีตถนนพัฒนา1 ช่วง ซ.11-13 ไม่มีผลกระทบแนวท่อก๊าซ นอกนั้นปกติ	11:05	สุเมธ
	Permit	*คุณ นพดล แจ้งงานเดิน Leak Survey พื้นที่ MTH ตาม Permit 66-MTH-CD-0713 ทีม		
		งาน EPE	11:18	สุเมธ
	Survey	*คุณ สุพรรณ ทำการสำรวจแนวท่อก๊าซที่ เส้น OTS-BPL, M-Thai ปกติ	11:24	สุเมธ
	Survey	*คุณ นพดล ทำการสำรวจแนวท่อก๊าซที่ นิคมฯลาดกระบัง มีงานปรับปรุงรางน้ำฝน ซ.G1/3		
		ตาม Permit 66-LKB-EX-0667, เส้น OTS-LKB ปกติ	11:30	สุเมธ
	Survey	*คุณ เฉลิม ทำการสำรวจแนวท่อก๊าซที่เส้น แพรกษา ซ.TDC คลองขุด เส้น BV#10 ปกติ	11:42	สุเมธ

รายงานการรับแจ้งเหตุของห้องควบคุม

ว/ด/ป	ประเภทงาน	รายงานการปฏิบัติงาน	เวลา	ผู้ปฏิบัติงาน
	Survey	*คุณ ศิวกร ทำการสำรวจแนวท่อก๊าซที่ นิคมฯนวนคร ปกติ	11:44	สุเมธ
	Survey	*คุณ เฉลิม ทำการสำรวจแนวท่อก๊าซที่ นิคมฯแพรกษา BHS ปกติ	13:23	สุเมธ
	Survey	*คุณ ภาณุรักษ์ ทำการสำรวจแนวท่อก๊าซที่เส้น บางจาก บางปะอิน เชียงราก ปกติ งานแขวง		
		ทางหลวงชนบทพื้นที่ขยายถนน อย.5042 ถนนเชียงราก (วันนี้ในพื้นที่ไม่มีการทำงาน)	13:28	สุเมธ
	PM	*คุณ สุริยะ เข้าทำ Cal.Pressure & Temp ที่ OTS-BKD และตรวจสอบ AC UPS	13:55	สุเมธ
	Survey	*คุณ ศิวกร ทำการสำรวจแนวท่อก๊าซที่เส้น รังสิต ปกติ	14:02	สุเมธ
	Permit	*คุณ พลวัตร แจ้งงานเจียรเหล็กโครง Housing ปรับปรุงทำสีสถานีใหม่ที่บริษัท Hanwha		
		ตาม Permit 66-BPL-HT-0557	14:55	สุเมธ
	Survey	*คุณ ภาณุรักษ์ ทำการสำรวจแนวท่อก๊าซที่ นิคมฯโรจนะ มีงานคืนพื้นที่โครงการ Monopy		
		Route26 ตาม Permit 66-roj-ex-1074, งานขุดเตรียมพื้นที่ตัดต่อระบบ (Tie-in) โครงการ		
		King Board 2 โรจนะ MPL 160 Road A Route 4 ตาม Permit 66-roj-ex-1075 นอกนั้น		
		ปกติ	16:21	สุเมธ
	PM	*คุณ สุริยะ Cal.Pressure & Temp ที่ OTS-BKD เสร็จแล้ว ส่วน AC UPS รอเปลี่ยนอุปกรณ์	19:15	สุเมธ
	Permit	*คุณ ธนาสิทธิ์ แจ้งงาน Water Jet ท่อก๊าซฯ 6"เส้นไป บ.Rama & TTDF ตาม Permit		
		66-BPM-EX-0535 งานนี้หาข้อมูลความลึกท่อก๊าซฯเพื่องาน HDD ท่อร้อยสายไฟฟ้าแรง		
		กลาง โดย บ.สี่แสงการโยธา	21:22	สุเมธ
22-Apr-23	Permit	*คุณ ธนาสิทธิ์ แจ้งงานตอกเสาเข็มไมโครไพล์ เพื่อทำทางเข้าออก โรงงาน ถิรไทย ซ.11B		
		ตาม Permit 66-BPO-EX-0534 วันนี้อีก 4 ต้นที่ใกล้แนวท่อก๊าซฯ หลังจากนั้นจะย้ายเข้าไป		
		ตอกแนวด้านในชิดรั้ว	9:10	สุเมธ
	Survey	*คุณ พิทักษ์พล ทำการสำรวจแนวท่อก๊าซที่ นิคมฯบางกะดี ปกติ	9:52	สุเมธ
	Survey	*คุณ เฉลิม ทำการสำรวจแนวท่อก๊าซที่เส้น บางปูเหนือ ปกติ	9:59	สุเมธ
	Survey	*คุณ สมชาย เข้าตรวจสอบสถานีก๊าซประจำวันที่ OTS-BPL	10:28	สุเมธ
	Survey	*คุณ เฉลิม เข้าตรวจสอบสถานีก๊าซประจำวันที่ BV#10	10:29	สุเมธ
	Permit	*คุณ สมชาย แจ้งงานเดิน Leak Survey พื้นที่ BPL ตาม Permit 66-BPL-CD-0714 ทีม		
		งาน EPE	10:39	สุเมธ
	Survey	*คุณ สมชาย ทำการสำรวจแนวท่อก๊าซที่ นิคมฯบางพลี เส้น OTS-BPL, M-Thai ปกติ	10:41	สุเมธ
	Survey	*คุณ อภิเชษฐ์ ทำการสำรวจแนวท่อก๊าซที่ นิคมฯเหมราช WES ปกติ	10:45	สุเมธ
	Survey	*คุณ เฉลิม ทำการสำรวจแนวท่อก๊าซที่เส้น แพรกษา ซ.TDC คลองขุด เส้น BV#10 ปกติ	10:57	สุเมธ
	Survey	*คุณ เฉลิม เข้าตรวจสอบสถานีก๊าซประจำวันที่ PRS#1	10:57	สุเมธ
	Survey	*คุณ เฉลิม ทำการสำรวจแนวท่อก๊าซที่ นิคมฯแพรกษา BHS ปกติ	11:38	สุเมธ
	Survey	*คุณ เฉลิม เข้าตรวจสอบสถานีก๊าซประจำวันที่ PRS#2	11:39	สุเมธ
	Survey	*คุณ สมชาย เข้าตรวจสอบสถานีก๊าซประจำวันที่ PRS#3	11:50	สุเมธ

รายงานการรับแจ้งเหตุของห้องควบคุม

ว/ด/ป	ประเภทงาน	รายงานการปฏิบัติงาน	เวลา	ผู้ปฏิบัติงาน
	Survey	*คุณ พิทักษ์พล ทำการสำรวจแนวท่อก๊าซที่ นิคมฯนวนคร ปกติ	12:01	สุเมธ
	Survey	*คุณ เฉลิม ทำการสำรวจแนวท่อก๊าซที่ นิคมฯบางปู มีงานตาม Permit 66-BPO-EX-0534		
		นอกนั้นปกติ	12:07	สุเมธ
	Survey	*คุณ สมชาย เข้าตรวจสอบสถานีก๊าซประจำวันที่ OTS-LKB	12:09	สุเมธ
	Survey	*คุณ สมชาย ทำการสำรวจแนวท่อก๊าซที่ นิคมฯลาดกระบัง เส้น OTS-LKB ปกติ	12:10	สุเมธ
	Survey	*คุณ ภาณุรักษ์ ทำการสำรวจแนวท่อก๊าซที่เส้น บางจาก บางปะอิน เชียงราก ปกติ งานแขวง		
		ทางหลวงชนบทพื้นที่ขยายถนน อย.5042 ถนนเชียงราก (วันนี้ในพื้นที่ไม่มีการทำงาน)	12:11	สุเมธ
	Survey	*คุณ เฉลิม ทำการสำรวจแนวท่อก๊าซที่เส้น บางปูใหม่ ปกติ	12:56	ฏิณห์
	Survey	*คุณ พิทักษ์พล ทำการสำรวจแนวท่อก๊าซที่เส้น รังสิต ปกติ	14:19	ฏิณห์
	Survey	*คุณ ภาณุรักษ์ ทำการสำรวจแนวท่อก๊าซที่ นิคมฯโรจนะ มีงานคืนพื้นที่โครงการ Monopy		
		Route26 ตาม Permit 66-roj-ex-1074, งานขุดเตรียมพื้นที่ตัดต่อระบบ (Tie-in) โครงการ		
		King Board 2 โรจนะ MPL 160 Road A Route 4 ตาม Permit 66-roj-ex-1075 นอกนั้น		
		ปกติ	14:25	ฏิณห์
	Permit	*คุณ ธนาสิทธิ์ แจ้งงาน Water Jet ท่อก๊าซฯ 12” ปากซอยเทศบาลบางปู 91/1 การเคหะฯ3		
		งานนี้หาข้อมูลความลึกท่อก๊าซฯเพื่องาน HDD ท่อร้อยสายไฟฟ้าแรงกลาง โดย		
		บ.สี่แสงการโยธา Permit No.0535	22:05	ฏิณห์
23-Apr-23	Survey	*คุณ เฉลิม ทำการสำรวจแนวท่อก๊าซที่เส้น บางปูเหนือ ปกติ	9:51	ฏิณห์
	Survey	*คุณ พิทักษ์พล ทำการสำรวจแนวท่อก๊าซที่ นิคมฯบางกะดี ปกติ	10:10	ฏิณห์
	Survey	*คุณ เฉลิม เข้าตรวจสอบสถานีก๊าซประจำวันที่ BV#10	10:21	ฏิณห์
	Survey	*คุณ สมชาย เข้าตรวจสอบสถานีก๊าซประจำวันที่ OTS-BPL	10:22	ฏิณห์
	Survey	*คุณ สมชาย ทำการสำรวจแนวท่อก๊าซที่ นิคมฯบางพลี เส้น OTS-BPL, M-Thai ปกติ	10:38	ฏิณห์
	Survey	*คุณ เฉลิม ทำการสำรวจแนวท่อก๊าซที่เส้น แพรกษา ซ.TDC คลองขุด เส้น BV#10 ปกติ	10:42	ฏิณห์
	Survey	*คุณ เฉลิม เข้าตรวจสอบสถานีก๊าซประจำวันที่ PRS#1	10:42	ฏิณห์
	Survey	*คุณ เฉลิม แจ้งงานตอกเสาเข็มไมโครไพล์ เพื่อทำทางเข้าออก โรงงาน ถิรไทย ซอย 11 B		
		ตอกด้านในรางระบายน้ำ ไม่มีผลกระทบ	10:53	ฏิณห์
	Survey	*คุณ อภิเชษฐ์ ทำการสำรวจแนวท่อก๊าซที่ นิคมฯเหมราช WES ปกติ	11:11	ฏิณห์
	Survey	*คุณ เฉลิม ทำการสำรวจแนวท่อก๊าซที่ นิคมฯแพรกษา BHS ปกติ	11:26	ฏิณห์
	Survey	*คุณ เฉลิม เข้าตรวจสอบสถานีก๊าซประจำวันที่ PRS#2	11:27	ฏิณห์
	Survey	*คุณ สมชาย เข้าตรวจสอบสถานีก๊าซประจำวันที่ PRS#3	11:35	ฏิณห์
	Survey	*คุณ สมชาย เข้าตรวจสอบสถานีก๊าซประจำวันที่ OTS-LKB	11:44	ฏิณห์
	Survey	*คุณ พิทักษ์พล ทำการสำรวจแนวท่อก๊าซที่ นิคมฯนวนคร ปกติ	12:01	ฏิณห์
	Survey	*คุณ สมชาย ทำการสำรวจแนวท่อก๊าซที่ นิคมฯลาดกระบัง เส้น OTS-LKB ปกติ	12:07	ฏิณห์

รายงานการรับแจ้งเหตุของห้องควบคุม

ว/ด/ป	ประเภทงาน	รายงานการปฏิบัติงาน	เวลา	ผู้ปฏิบัติงาน
23-Apr-23	Survey	*คุณ เฉลิม ทำการสำรวจแนวท่อก๊าซที่เส้น บางปู ปกติ	12:09	ฏิณห์
	Survey	*คุณ เฉลิม ทำการสำรวจแนวท่อก๊าซที่เส้น บางปูใหม่ ปกติ	12:36	สุเมธ
	Permit	*คุณ สมชาย แจ้งงานเดิน Leak Survey พื้นที่ BPL ตาม Permit 66-BPL-CD-0714 ทีม		
		งาน EPE	13:42	สุเมธ
	Survey	*คุณ ภาณุรักษ์ ทำการสำรวจแนวท่อก๊าซที่เส้น บางจาก บางปะอิน เชียงราก ปกติ งานแขวง		
		ทางหลวงชนบทพื้นที่ขยายถนน อย.5042 ถนนเชียงราก (วันนี้ในพื้นที่ไม่มีการทำงาน)	13:43	สุเมธ
	Survey	*คุณ พิทักษ์พล ทำการสำรวจแนวท่อก๊าซที่เส้น รังสิต ปกติ	14:18	สุเมธ
	Survey	*คุณ ภาณุรักษ์ ทำการสำรวจแนวท่อก๊าซที่ นิคมฯโรจนะ มีงานคืนพื้นที่โครงการ Monopy		
		Route26 ตาม Permit 66-roj-ex-1074, งานขุดเตรียมพื้นที่ตัดต่อระบบ (Tie-in) โครงการ		
		King Board 2 โรจนะ MPL 160 Road A Route 4 ตาม Permit 66-roj-ex-1075 นอกนั้น		
		ปกติ	14:56	สุเมธ
	Permit	*คุณ ธนาสิทธิ์ แจ้งงาน Water Jet ท่อก๊าซฯ 12” ปากซอยเทศบาลบางปู 91/2 กิตตินคร2		
		นำข้อมูลความลึกท่อก๊าซฯเพื่องาน HDD ท่อร้อยสายไฟฟ้าแรงกลาง โดย บ.สี่แสงการโยธา		
		Permit 66-BPM-EX-0535	22:12	สุเมธ
24-Apr-23	Permit	*คุณ ธนาสิทธิ์ แจ้งงาน Water Jet ท่อก๊าซฯ 12” ย้ายมาทำต่ออีก 1 จุด ปากซอย เด่นชัย		
		Permit 66-BPM-EX-0535	1:31	สุเมธ
	Survey	*คุณ เฉลิม ทำการสำรวจแนวท่อก๊าซที่เส้น บางปูเหนือ ปกติ	9:34	ฏิณห์
	Permit	*คุณ ภาณุรักษ์ แจ้งงานเตรียมพื้นที่ตัดต่อระบบ(tie in)โครงการ king board2 โรจนะ		
		mpl160 roadA Route 4 Permit.66.roj.ex.1075 และเริ่มงานเชื่อมประกอบ tie in โครงการ		
		king board2 permit.66.roj.ht.0071	9:41	ฏิณห์
	Survey	*คุณ เฉลิม เข้าตรวจสอบสถานีก๊าซประจำวันที่ BV#10	9:59	ฏิณห์
	Survey	*คุณ นพดล เข้าตรวจสอบสถานีก๊าซประจำวันที่ PRS#3	10:01	ฏิณห์
	Survey	*คุณ ศิวกร ทำการสำรวจแนวท่อก๊าซที่ นิคมฯบางกะดี ปกติ	10:18	ฏิณห์
	Survey	*คุณ นพดล ทำการสำรวจแนวท่อก๊าซที่แนวท่อก๊าซในนิคมอุตฯลาดกระบัง งานปรับปรุงราง		
		น้ำฝน Soi G1/3 ตาม Permit No.66-LKB-EX-0667 นอกจากนี้ปกติ	10:22	ฏิณห์
	Survey	*คุณ เฉลิม ทำการสำรวจแนวท่อก๊าซที่เส้น แพรกษา ซ.TDC คลองขุด เส้น BV#10 ปกติ	10:36	ฏิณห์
	Survey	*คุณ เฉลิม เข้าตรวจสอบสถานีก๊าซประจำวันที่ PRS#1	10:37	ฏิณห์
	Survey	*คุณ อภิเชษฐ์ ทำการสำรวจแนวท่อก๊าซที่ นิคมฯเหมราช WES ปกติ	10:40	ฏิณห์
	อื่นๆ	*คุณพลวัตร เข้าชี้จุดแนวท่อก๊าซ Siam Toyodensan งานขุดปรับปรุงเปลี่ยนท่อน้ำเสียใหม่	10:42	ฏิณห์
	Permit	*คุณ ธนาสิทธิ์ แจ้งงาน ทำฐานคอนกรีตเสริมเหล็กเพื่อตั้งป้ายชื่อบริษัท	10:55	ฏิณห์
		หน้า บ. นิติ อินโนเทค No.66-BPM-EX-0529		
	Survey	*คุณ ศิวกร ทำการสำรวจแนวท่อก๊าซที่เส้น รังสิต ปกติ	11:04	ฏิณห์

รายงานการรับแจ้งเหตุของห้องควบคุม

ว/ด/ป	ประเภทงาน	รายงานการปฏิบัติงาน	เวลา	ผู้ปฏิบัติงาน
24-Apr-23	Survey	*คุณ เฉลิม ทำการสำรวจแนวท่อก๊าซที่ นิคมฯแพรกษา BHS ปกติ	11:37	ฏิณห์
	Survey	*คุณ เฉลิม เข้าตรวจสอบสถานีก๊าซประจำวันที่ PRS#2	11:37	ฏิณห์
	PM	*คุณ สุริยะ แจ้งเข้า Cal.Pressure Tempที่ OTS-NVK	11:56	ฏิณห์
	Survey	*คุณ ศิวกร ทำการสำรวจแนวท่อก๊าซที่ นิคมฯนวนคร ปกติ	11:59	ฏิณห์
	Survey	*คุณ เฉลิม ทำการสำรวจแนวท่อก๊าซที่เส้น บางปู ปกติ	12:26	ฏิณห์
	Survey	*คุณ ธนาสิทธิ์ ทำการสำรวจแนวท่อก๊าซที่ นิคมฯบางปูใหม่ มีงานตาม Permit No.0529		
		นอกจากนี้ปกติ	12:52	ฏิณห์
	Permit	*คุณสมชาย แจ้งงานเจียรเหล็กโครง Housing ปรับปรุงทำสีสถานีใหม่ที่บริษัท Hanwha		
		Permit No.66-BPL-HT-0559	13:22	ฏิณห์
	Survey	*คุณ นพดล ทำการสำรวจแนวท่อก๊าซที่ นิคมฯบางพลี เส้น SWAN OTS-BPL ปกติ	13:31	ฏิณห์
	Survey	*คุณ นพดล ทำการสำรวจแนวท่อก๊าซที่ OTS BPL- นิคมอุตฯ MTH ปกติ	13:50	ฏิณห์
	Survey	*คุณ ศิวกร ทำการสำรวจแนวท่อก๊าซที่ บางปะอิน/ปกติ บางจาก/ปกติ เชียงราก		
		งานแขวงทางหลวงชนบทขยายถนน อย.5042 ถนนเชียงราก	14:18	ฏิณห์
	PM	*คุณ สุริยะ แจ้งเสร็จงาน Cal.Pressure Tempที่ OTS-NVK	16:09	ฏิณห์
	Survey	*คุณ ภาณุรักษ์ ทำการสำรวจแนวท่อก๊าซที่เส้นโรจนะงานต่อเนื่องคืนพื้นที่โครงการmonopy		
		Route26.Permit.66.roj.ex.1074 งานเตรียมพื้นที่ตัดต่อระบบ(tie in)โครงการ		
		king board2 โรจนะ mpl160 roadA route4 Permit.66.roj.ex.1075 และเริ่มงานเชื่อม		
		ประกอบ tie in โครงการking board2 permit.66.roj.ht.0071 จุดอื่นในพื้นที่ ปกติ	16:26	ฏิณห์
	Permit	*คุณ ภาณุรักษ์ แจ้งเริ่มจ่ายก๊าซเข้าระบบท่อ mpl160 โครงการ king board2	17:13	ฏิณห์
	Permit	*คุณ ภาณุรักษ์ แจ้งจ่ายก๊าซเข้าระบบท่อ mpl160 โครงการ king board2 เรียบร้อย	17:36	ฏิณห์
25-Apr-23	Survey	*เฉลิมสำรวจแนวท่อบางปูเหนือ ปกติ	9:42	องอาจ
	Survey	*ธนาสิทธิ์สำรวจแนวท่อบางปู ปกติ	9:59	องอาจ
	อื่นๆ	*เฉลิมเข้า BV # 10	10:11	องอาจ
	Survey	*ศิวกรสำรวจแนวท่อบางกะดี ปกติ	10:20	องอาจ
	Survey	*นพดลสำรวจแนวท่อลาดกระบัง เส้นฉลองกรุง ปกติ	10:25	องอาจ
	อื่นๆ	*IT เข้ามาเปลี่ยน Internet ในห้อง SCADA ใช้เหมือนกันเพื่อความปลอดภัย	10:30	องอาจ
	อื่นๆ	*ธนาสิทธิ์เข้า PRS # 2	10:32	องอาจ
	Survey	*อภิเชษฐ์สำรวจแนวท่อเหมราช ปกติ	10:39	องอาจ
	Survey	*เฉลิมสำรวจแนวท่อก๊าซที่เส้น แพรกษา ซ.TDC คลองขุด เส้น BV#10 ปกติ	10:54	องอาจ
	อื่นๆ	*ธนาสิทธิ์เข้า PRS # 1	11:20	องอาจ
	Survey	*เฉลิมสำรวจแนวท่อนิคมฯ แพรกษา ปกติ	"	องอาจ
	Survey	*ภานุรักษ์สำรวจแนวท่อบางปะอิน บางจาก เชียงรากงานต่อเนื่องแขวงทางหลวงชนบทเตรียม		

รายงานการรับแจ้งเหตุของห้องควบคุม

ว/ด/ป	ประเภทงาน	รายงานการปฏิบัติงาน	เวลา	ผู้ปฏิบัติงาน
25-Apr-23	Survey	พื้นที่ขยายถนนไหล่ทางเส้นเชียงรากปรับผิวดินเดิมให้เรียบ+บดอัดเพิ่มชั้นดินไม่กระทบ		
		ถนน อย.5042 ถนนเชียงราก Permit.66.bpi.ex.1071	11:23	องอาจ
		*ศิวกรสำรวจแนวท่อนวคร ปกติ	11:29	องอาจ
	Survey	*นพดลสำรวจแนวท่อบางพลี SWAN ปกติ	13:29	องอาจ
	Survey	*ศิวกรสำรวจแนวท่อรังสิต ปกติ	14:02	องอาจ
	Permit	*พลวัตรแจ้งงานเจียรเหล็กโครง Housing ปรับปรุงทำสีสถานีใหม่ที่บริษัท Hanwha		
		Permit No.66-BPL-HT-0560	14:27	องอาจ
	Alarm SCADA	*ที่ PRS # 2 Down โทรสอบถามจาก AIS 1149 เนื่องจาก Internet หมด จะกลับมาใช้ได้อีก		
		ครั้งคือวันที่ 4 พ.ค.นี้ แจ้ง จนท.เข้าตรวจเช็คที่อุปกรณ์ที่สถานีอีกทางหนึ่ง	14:47	องอาจ
	PM	*ธีรศักดิ์แจ้งงานเปลี่ยน Turbine+filter+pressure gauge และ pm สถานีก๊าซ		
		โรงงาน Thai Indo roj	14:56	องอาจ
	Alarm SCADA	*ที่ PRS # 2 Down กลับมาใช้ได้แล้วเป็นที่อุปกรณ์ของสถานี		
		ส่วน AC-UPS Fail ศิริโรจน์ต่อสายตรง	16:26	องอาจ
	Alarm SCADA	*OTS-WES AC Fail กฤษดาแจ้งว่าฝนตกหนัก	17:25	องอาจ
	Alarm SCADA	*PRS2 AC,UPS FAIL แจ้งพลวัตรเข้าตรวจสอบ แต่ทางคุณศิริโรจน์แจ้งกลับมาว่าต่อสาย		
		สัญญาณตรงไว้	19:00	องอาจ
	Alarm SCADA	*OTS-WES AC Normal	21:05	สิทธิกร
	Alarm SCADA	*เครื่อง Station NGDOPRWS6 ระบบ SCADA Down แจ้งคุณ กร ITS ตรวจสอบ	21:05	สิทธิกร
26-Apr-23	PM	*โชตินริทนร์นนี้มีงานrefill LNG ที่spey roj	8:11	องอาจ
	PM	*พิทักษ์พลนี้มีแผนpm ots rst	8:23	องอาจ
	Permit	*ธนาสิทธิ์แจ้งงานซ่อมท่อเมนน้ำประปาขนาด 315 มม.3+3+1.5 มม.		
		Permit bpo-66-ex-0536	9:17	องอาจ
	Survey	*เฉลิมสำรวจแนวท่อบางปูเหนือ ปกติ	9:43	องอาจ
	Survey	*เฉลิมสำรวจแนวท่อก๊าซที่เส้น แพรกษา ซ.TDC คลองขุด เส้น BV#10 ปกติ	10:20	องอาจ
	Survey	*ศิวกรสำรวจแนวท่อบางกะดี ปกติ	10:25	องอาจ
	Survey	*นพดลสำรวจแนวท่อลาดกระบัง านปรับปรุงรางน้ำฝน Soi G1/15 คนละฝั่งตรงข้ามท่อก๊าซ	10:30	องอาจ
	Survey	*เฉลิมสำรวจแนวท่อนิคมฯ BHS ปกติ	11:06	องอาจ
	PM	*สุริยะวันนี้ตรวจเช็คอุปกรณ์ของสถานี OTS-BPL	11:28	องอาจ
	Survey	*ศิวกรสำรวจแนวท่อนวนคร ปกติ	11:45	องอาจ
	Survey	*อภิเชษฐ์สำรวจแนวท่อเหมราช ปกติ	11:46	องอาจ
	Survey	*ภานุรักษ์สำรวจแนวท่อบางปะอิน บางจาก เชียงรากงานต่อเนื่องแขวงทางหลวงชนบทเตรียม		
		พื้นที่ขยายถนนไหล่ทางเส้นเชียงรากปรับผิวดินเดิมให้เรียบ+บดอัดเพิ่มชั้นดินไม่กระทบ		

รายงานการรับแจ้งเหตุของห้องควบคุม

ว/ด/ป	ประเภทงาน	รายงานการปฏิบัติงาน	เวลา	ผู้ปฏิบัติงาน
		ถนน อย.5042 ถนนเชียงราก Permit.66.bpi.ex.1071	12:02	องอาจ
	Survey	*เฉลิมสำรวจแนวท่อบางปู ปกติ	12:09	องอาจ
	Survey	*เฉลิมสำรวจแนวท่อบางปูใหม่ ปกติ	12:50	องอาจ
	Survey	*ภาณุรักษ์สำรวจแนวท่อก๊าซที่ นิคมฯโรจนะ มีงานคืนพื้นที่โครงการ Monopy Route26		
		Permit 66-roj-ex-1074,		
		งานขุดเตรียมพื้นที่ตัดต่อระบบ (Tie-in) โครงการ King Board 2 โรจนะ MPL 160 Road A		
		Route 4 Permit 66-roj-ex-1075		
		เริ่มงานเดิน LeakSurvey all ROJ ในพื้นที่ Permit.66.roj.cd.1052	13:02	องอาจ
	Survey	*นพดลสำรวจแนวท่อบางพลี SWAN ปกติ	13:41	องอาจ
	Survey	*ศิวกรสำรวจแนวท่อรังสิต ปกติ	13:58	องอาจ
	Survey	*นพดลสำรวจแนวท่อ OTS BPL- นิคมอุตฯ MTH ปกติ	13:59	องอาจ
	Permit	*ธนาสิทธิ์แจ้งงานซ่อมท่อเมนน้ำประปาขนาด 315 มม.3+3+1.5 มม.		
		Permit bpo-66-ex-0536 ด Blind Flang เอาไว้ ทำการซ่อมต่อท่อน้ำประปาในวันอาทิตย์นี้	14:35	องอาจ
	PM	*สุริยะวันนี้ตรวจเช็คอุปกรณ์ของสถานี OTS-BPL เสร็จสิ้นแล้ว	16:00	องอาจ
	PM	*พิทักษ์พลนี้มีแผนpm ots rst เสร็จสิ้นแล้ว	16:05	องอาจ
27-Apr-23	PM	*พิทักษ์พลนี้มีแผนตรวจเช็คอุปกรณ์ในสถานี PRS # 4 NVK	8:34	องอาจ
	อื่นๆ	*ตรีเข้าเช็คบ่อวาล์ว PRS # 1	9:02	องอาจ
	อื่นๆ	*ธนาสิทธิ์เข้า PRS # 1	9:44	องอาจ
	Survey	*เฉลิมสำรวจแนวท่อบางปูเหนือ ปกติ	9:47	องอาจ
	อื่นๆ	*ตรีเข้าเช็คบ่อวาล์ว PRS # 1 เสร็จสิ้นแล้ว	9:49	องอาจ
	อื่นๆ	*ตรีเข้าเช็คบ่อวาล์ว PRS # 2	10:00	องอาจ
	Survey	*นพดลสำรวจแนวท่อลาดกระบัง ปกติ	10:26	องอาจ
	Survey	*ศิวกรสำรวจแนวท่อบางกะดี ปกติ	10:27	องอาจ
	อื่นๆ	*ธนาสิทธิ์เข้า PRS # 2	"	องอาจ
	Survey	*อภิเชษฐ์สำรวจแนวท่อเหมราช ปกติ	10:28	องอาจ
	Survey	*ธนาสิทธิ์สำรวจแนวท่อบางปู ปกติ	10:30	องอาจ
	อื่นๆ	*เฉลิมเข้า BV # 10	10:44	องอาจ
	อื่นๆ	*อภิเชษฐ์แจ้ง ปตท.ดิจิตอล เข้าเช็คสัญญาณที่ OTS-WES	10:45	องอาจ
	Survey	*เฉลิมสำรวจแนวท่อก๊าซที่เส้น แพรกษา ซ.TDC คลองขุด เส้น BV#10 ปกติ	11:13	องอาจ
	Survey	*ศิวกรสำรวจแนวท่อนวนคร ปกติ	11:50	องอาจ
	Survey	*ภานุรักษ์สำรวจแนวท่อบางปะอิน บางจาก เชียงรากงานต่อเนื่องแขวงทางหลวงชนบทเตรียม		
		พื้นที่ขยายถนนไหล่ทางเส้นเชียงรากปรับผิวดินเดิมให้เรียบ+บดอัดเพิ่มชั้นดินไม่กระทบ		

รายงานการรับแจ้งเหตุของห้องควบคุม

ว/ด/ป	ประเภทงาน	รายงานการปฏิบัติงาน	เวลา	ผู้ปฏิบัติงาน
27-Apr-23		ถนน อย.5042 ถนนเชียงราก Permit.66.bpi.ex.1071	12:02	องอาจ
	Survey	*ธนาสิทธิ์สำรวจแนวท่อบางปูใหม่ ปกติ	11:13	องอาจ
	Survey	*เฉลิมสำรวจแนวท่อนิคมฯ BHS ปกติ	12:18	องอาจ
	PM	*พิทักษ์พลตรวจเช็คอุปกรณ์ในสถานี PRS # 4 NVK เสร็จสิ้นแล้ว	13:18	องอาจ
	Survey	*นพดลสำรวจแนวท่อบางพลี SWAN ปกติ	13:19	องอาจ
	PM	*โชตินรินทร์เข้าไปเอาอุปปรณ์ PCV ที่ OTS-RST เพื่อใส่คืนที่ OTS-NVK	13:37	องอาจ
	Survey	*นพดลสำรวจแนวท่อ OTS BPL- นิคมอุตฯ MTH ปกติ	13:39	องอาจ
	Survey	*ศิวกรสำรวจแนวท่อรังสิต ปกติ	14:01	องอาจ
	อื่นๆ	*พิทักษ์พลขอใช้พื้นที่ใน OTS-RST ทำงานอยู่ในพื้นที่ปรอดภัย	15:18	องอาจ
	Survey	*ภาณุรักษ์สำรวจแนวท่อก๊าซที่ นิคมฯโรจนะ มีงานคืนพื้นที่โครงการ Monopy Route26		
		Permit 66-roj-ex-1074,		
		งานขุดเตรียมพื้นที่ตัดต่อระบบ (Tie-in) โครงการ King Board 2 โรจนะ MPL 160 Road A		
		Route 4 Permit 66-roj-ex-1075		
		เริ่มงานเดิน LeakSurvey all ROJ ในพื้นที่ Permit.66.roj.cd.1052	15:38	องอาจ
28-Apr-23	PM	โชตินริทร์เข้าทำงานซ่อมชุด modify ต่อเนื่องที่ OTS-RST(งานต่อเนื่อง)	9:17	องอาจ
	อื่นๆ	*นพดลเข้า PRS # 3	9:38	องอาจ
	Survey	*เฉลิมสำรวจแนวท่อบางปูเหนือ ปกติ	9:51	องอาจ
	Survey	*นพดลสำรวจแนวท่อลาดกระบัง ปกติ	9:53	องอาจ
	Survey	*ธนาสิทธิ์สำรวจแนวท่อบางปูใหม่ ปกติ	9:54	องอาจ
	อื่นๆ	*ธนาสิทธิ์เข้า PRS # 2	9:57	องอาจ
	อื่นๆ	*เฉลิมเข้า BV # 10	10:13	องอาจ
	Survey	*ศิวกรสำรวจแนวท่อบางกะดี ปกติ	10:20	องอาจ
	Survey	*อภิเชษฐ์สำรวจแนวท่อเหมราช ปกติ	10:49	องอาจ
	Permit	*เฉลิมแจ้งงานปิดแยกคลองเก้า-แพรกษาทำทางเบี่ยง งานขุดลอกถนนแก้ถนนทรุด		
		กม.9+490-9+600 แพรกษา เริ่มวันนี้ถึง 12 พ.ค. Permit-66-bpo-ex-0630	11:01	องอาจ
	Survey	*เฉลิมสำรวจแนวท่อก๊าซที่เส้น แพรกษา ซ.TDC คลองขุด เส้น BV#10 ปกติ	11:29	องอาจ
	Survey	*นพดลสำรวจแนวท่อบางพลี SWAN OTS BPL ปกติ	11:31	องอาจ
	Survey	*ภานุรักษ์สำรวจแนวท่อบางปะอิน บางจาก เชียงรากงานต่อเนื่องแขวงทางหลวงชนบทเตรียม		
		พื้นที่ขยายถนนไหล่ทางเส้นเชียงรากปรับผิวดินเดิมให้เรียบ+บดอัดเพิ่มชั้นดินไม่กระทบ		
		ถนน อย.5042 ถนนเชียงราก Permit.66.bpi.ex.1071	11:34	องอาจ
	Survey	*ศิวกรสำรวจแนวท่อนวนคร ปกติ	11:43	องอาจ
	Survey	*นพดลสำรวจแนวท่อ OTS BPL- นิคมอุตฯ MTH ปกติ	11:48	องอาจ

รายงานการรับแจ้งเหตุของห้องควบคุม

ว/ด/ป	ประเภทงาน	รายงานการปฏิบัติงาน	เวลา	ผู้ปฏิบัติงาน
28-Apr-23	Survey	*ธนาสิทธิ์สำรวจแนวท่อบางปู ปกติ	11:49	องอาจ
	Survey	*เฉลิมสำรวจแนวท่อนิคมฯ BHS ปกติ	12:50	องอาจ
	Survey	*ภาณุรักษ์สำรวจแนวท่อก๊าซที่ นิคมฯโรจนะ มีงานคืนพื้นที่โครงการ Monopy Route26		
		Permit 66-roj-ex-1074,		
		งานขุดเตรียมพื้นที่ตัดต่อระบบ (Tie-in) โครงการ King Board 2 โรจนะ MPL 160 Road A		
		Route 4 Permit 66-roj-ex-1075		
		เริ่มงานเดิน LeakSurvey all ROJ ในพื้นที่ Permit.66.roj.cd.1052	13:52	องอาจ
	Survey	*ศิวกรสำรวจแนวท่อรังสิต ปกติ	13:57	องอาจ
	Permit	*พลวัตรแจ้งงานเจียรเหล็กโครง Housing ปรับปรุงทำสีสถานีใหม่ที่บริษัท Hanwha		
		Permit No.66-BPL-HT-0560	16:11	องอาจ
29-Apr-23	PM	*คุณจรัล แจ้งเข้าทำ PM Diac OTS-BV#10 BPO	9:36	ฏิณห์
	Survey	*คุณ นพดล ทำการสำรวจแนวท่อก๊าซที่ นิคมฯบางพลี เส้น SWAN OTS-BPL ปกติ	9:42	ฏิณห์
	Survey	*คุณ พลวัตร ทำการสำรวจแนวท่อก๊าซที่เส้น แพรกษามีงานต่อเนื่องจากเมื่อวานงานขุดลอก		
		พื้นถนนแก้ถนนทรุด ยังไม่มีผลกระทบ ซ.TDC คลองขุด เส้น BV#10 ปกติ	10:00	ฏิณห์
	Survey	*คุณ นพดล ทำการสำรวจแนวท่อก๊าซที่ OTS BPL- นิคมอุตฯ MTH ปกติ	10:01	ฏิณห์
	Survey	*คุณ พิทักษ์พล ทำการสำรวจแนวท่อก๊าซที่ นิคมฯบางกะดี ปกติ	10:07	ฏิณห์
	Survey	*ภานุรักษ์สำรวจแนวท่อเชียงรากงานต่อเนื่องแขวงทางหลวงชนบทเตรียมพื้นที่ขยายถนน		
		ไหล่ทางเส้นเชียงรากปรับผิวดินเดิมให้เรียบ+บดอัดเพิ่มชั้นดินไม่กระทบถนน อย.5042		
		ถนนเชียงราก Permit.66.bpi.ex.1071	10:09	ฏิณห์
	Alarm SCADA	*PRS#2 BPO alarm AC power fail แจ้งคุณศิริโรจน์รับทราบ	10:36	ฏิณห์
	Survey	*คุณ ศิวกร ทำการสำรวจแนวท่อก๊าซที่ บางปะอิน/ปกติ บางจาก/ปกติ	11:08	ฏิณห์
	Survey	*คุณ พลวัตร ทำการสำรวจแนวท่อก๊าซที่บางปู มีงานทำดาดคอนกรีตที่บริเวณช่วงซอย		
		ระหว่าง 11-12 B ถนนพัฒนา1 ไม่มีผลกระทบกับแนวท่อก๊าซ นอกนั้นปกติ	11:24	ฏิณห์
	อื่นๆ	*คุณ พลวัตร แจ้งไฟฟ้า PRS#2 BPO ปกติ	11:27	ฏิณห์
	PM	*คุณสมชาย แจ้งเสร็จงาน PM Diac OTS-BV#10 BPO	11:43	ฏิณห์
	Survey	*คุณ นพดล ทำการสำรวจแนวท่อก๊าซที่ นิคมฯลาดกระบัง เส้น OTS-LKB ปกติ	11:50	ฏิณห์
	Survey	*คุณ พลวัตร ทำการสำรวจแนวท่อก๊าซที่บางปูใหม่ ปกติ	11:53	ฏิณห์
	Survey	*คุณ พิทักษ์พล ทำการสำรวจแนวท่อก๊าซที่ นิคมฯนวนคร ปกติ	12:00	ฏิณห์
	Survey	*คุณ นพดล เข้าตรวจสอบสถานีก๊าซประจำวันที่ PRS#3	12:04	ฏิณห์
	Survey	*คุณ พลวัตร ทำการสำรวจแนวท่อก๊าซที่ นิคมฯแพรกษา BHS ปกติ	12:30	ฏิณห์
	Survey	*คุณ กฤษดา ทำการสำรวจแนวท่อก๊าซที่ นิคมฯเหมราช WES ปกติ	13:03	ฏิณห์
	PM	*คุณโชตินรินทร์ แจ้งงานครบdue gauge +เปลี่ยนbutterfly value ชำรุดที่ precision BPI	13:45	ฏิณห์

รายงานการรับแจ้งเหตุของห้องควบคุม

ว/ด/ป	ประเภทงาน	รายงานการปฏิบัติงาน	เวลา	ผู้ปฏิบัติงาน
29-Apr-23	Survey	*คุณ พิทักษ์พล ทำการสำรวจแนวท่อก๊าซที่ นิคมรังสิต ปกติ	14:20	ฏิณห์
	Survey	*คุณภาณุรักษ์ สำรวจแนวท่อก๊าซที่ นิคมฯโรจนะ งานต่อเนื่องคืนพื้นที่โครงการ monopy		
		Route26. Permit.66.roj.ex.1074 ,งานต่อเนื่องคืนพื้นที่ขุดวางท่อโครงการ king board2		
		โรจนะ mpl160 roadA route4 Permit.66.roj.ex.1075 , งานต่อเนื่องเดิน LeakSurvey		
		all route ROJ ในพื้นที่ Permit.66.roj.cd.1052 จุดอื่นในพื้นที่ ปกติ	15:32	ฏิณห์
	อื่นๆ	*คุณเฉลิม แจ้ง บ.กรีนไลท์ จะขุดหินคลุกและชั้นดินตรงจุดแนวท่อก๊าซ งานขุดลอกถนน		
		แก้ถนนทรุด กม.9+490-9+600 แพรกษา ช่วง17.00-22.00น.	17:23	ฏิณห์
	อื่นๆ	*คุณศิริโรจน์ แจ้งเข้า OTS-LBK เพื่อทำการ Reset อุปกรณ์ให้ ปตท.	17:55	ฏิณห์
	อื่นๆ	*คุณเฉลิม แจ้งงานขุดลอกถนน บ.กรีนไลท์ เลิกงานแล้ว	21:43	สุเมธ
30-Apr-23	Permit	*คุณเฉลิม แจ้งฝ่าระวังงานท่อน้ำประปาแตก ถนนพัฒนา 1 ซอย 7B (66-BPO-EX-0536)	8:54	ฏิณห์
	Survey	*คุณ พลวัตร ทำการสำรวจแนวท่อก๊าซที่บางปูใหม่ ปกติ	9:35	ฏิณห์
	Survey	*คุณ พิทักษ์พล ทำการสำรวจแนวท่อก๊าซที่ นิคมฯบางกะดี ปกติ	9:57	ฏิณห์
	Survey	*คุณ นพดล ทำการสำรวจแนวท่อก๊าซที่ นิคมฯลาดกระบัง เส้น OTS-LKB ปกติ	10:04	ฏิณห์
	Survey	*คุณ พลวัตร ทำการสำรวจแนวท่อก๊าซที่บางปู มีถนนพัฒนา 1 ซอย 7B (66-BPO-EX-0536)		
		นอกนั้นปกติ	10:36	ฏิณห์
	Survey	*คุณ กฤษดา ทำการสำรวจแนวท่อก๊าซที่ นิคมฯเหมราช WES ปกติ	10:43	ฏิณห์
	Survey	*คุณ พลวัตร ทำการสำรวจแนวท่อก๊าซที่เส้น แพรกษา มีงานต่อเนื่องจากเมื่อวานงานขุดลอก		
		พื้นถนนแก้ถนนทรุด ส่วนคลองขุด ซอยTDC Steel,OTS BV10 BPO ปกติครับ	11:22	ฏิณห์
	Survey	*คุณ นพดล ทำการสำรวจแนวท่อก๊าซที่ นิคมฯบางพลี เส้น SWAN OTS-BPL ปกติ	11:39	ฏิณห์
	Survey	*คุณ พลวัตร ทำการสำรวจแนวท่อก๊าซที่บางปูเหนือ ปกติ	11:46	ฏิณห์
	Survey	*คุณ นพดล ทำการสำรวจแนวท่อก๊าซที่ OTS BPL- นิคมอุตฯ MTH ปกติ	11:57	ฏิณห์
	Survey	*คุณ พลวัตร ทำการสำรวจแนวท่อก๊าซที่ นิคมฯแพรกษา BHS ปกติ	12:10	ฏิณห์
	Survey	*คุณ พิทักษ์พล ทำการสำรวจแนวท่อก๊าซที่ นิคมนวนคร /มีน้ำท่วมขังรอระบายบางจุด		
		ถนนนวนคร13,ถนนนวนคร1 ส่วนจุดบริเวณอื่นปกติ	12:16	ฏิณห์
	อื่นๆ	*คุณธนาสิทธิ์ แจ้งPM Tranformer Rectifier PRS#1 BPO	13:25	ฏิณห์
	Survey	*คุณ ภาณุรักษ์ สำรวจแนวท่อก๊าซที่ นิคมฯโรจนะ งานต่อเนื่องคืนพื้นที่โครงการ monopy		
		Route26. Permit.66.roj.ex.1074 ,งานต่อเนื่องคืนพื้นที่ขุดวางท่อโครงการ king board2		
		โรจนะ mpl160 roadA route4 Permit.66.roj.ex.1075 , งานต่อเนื่องเดิน LeakSurvey		
		all route ROJ ในพื้นที่ Permit.66.roj.cd.1052 จุดอื่นในพื้นที่ ปกติ	14:16	ฏิณห์
	Survey	*คุณ พิทักษ์พล ทำการสำรวจแนวท่อก๊าซที่ นิคมรังสิต ปกติ	14:18	ฏิณห์
	Survey	*ภานุรักษ์สำรวจแนวท่อบางปะอิน บางจาก เชียงรากงานต่อเนื่องแขวงทางหลวงชนบทเตรียม		
		พื้นที่ขยายถนนไหล่ทางเส้นเชียงรากปรับผิวดินเดิมให้เรียบ+บดอัดเพิ่มชั้นดินไม่กระทบ		

รายงานการรับแจ้งเหตุของห้องควบคุม

ว/ด/ป	ประเภทงาน	รายงานการปฏิบัติงาน	เวลา	ผู้ปฏิบัติงาน
01-May-23	อื่นๆ	*คุณ ศิริโรจน์ แจ้งเข้าตัดยอดการใช้ก๊าซสถานีโซนใต้ BV#10 ,BPL ,LKB	8:00	ฏิณห์
	อื่นๆ	*คุณ สุริยะ แจ้งเข้าตัดยอดการใช้ก๊าซสถานีโซนเหนือทั้งหมด	8:43	ฏิณห์
	Survey	*คุณ สุพรรณ เข้าตรวจสอบสถานีก๊าซประจำวันที่ OTS-BPL	9:53	ฏิณห์
	Survey	*คุณ สุพรรณ ทำการสำรวจแนวท่อก๊าซที่ นิคมฯBPL Swan1,2 ปกติ	10:04	ฏิณห์
	Survey	*คุณ ธนาสิทธิ์ ทำการสำรวจแนวท่อก๊าซที่ นิคมฯแพรกษา BHS ปกติ	10:06	ฏิณห์
	Survey	*คุณ ศิวกร ทำการสำรวจแนวท่อก๊าซที่ นิคมฯนวนคร ปกติ	10:16	ฏิณห์
	Survey	*คุณ ธนาสิทธิ์ เข้าตรวจสอบสถานีก๊าซประจำวันที่ PRS#1	10:36	ฏิณห์
	Survey	*คุณ สุพรรณ ทำการสำรวจแนวท่อก๊าซที่ นิคมฯ M-Thai ปกติ	10:40	ฏิณห์
	Survey	*คุณ ธนาสิทธิ์ ทำการสำรวจแนวท่อก๊าซที่ นิคมฯบางปู ซ.6-14 เขตส่งออก ปกติ	10:55	ฏิณห์
	Survey	*คุณ ธนาสิทธิ์ ทำการสำรวจแนวท่อก๊าซที่ แพรกษา,TDC Steel ปกติ	10:56	ฏิณห์
	Survey	*คุณ ธนาสิทธิ์ ทำการสำรวจแนวท่อก๊าซที่ นิคมฯบางปูเหนือ ปกติ	11:06	ฏิณห์
	Survey	*คุณ กฤษดา ทำการสำรวจแนวท่อก๊าซที่ นิคมฯเหมราช WES ปกติ	11:15	ฏิณห์
	Survey	*คุณ สุพรรณ เข้าตรวจสอบสถานีก๊าซประจำวันที่ OTS-LKB	11:32	ฏิณห์
	Survey	*คุณ ธนาสิทธิ์ เข้าตรวจสอบสถานีก๊าซประจำวันที่ BV#10	11:37	ฏิณห์
	Survey	*คุณ ศิวกร ทำการสำรวจแนวท่อก๊าซที่ นิคมฯบางกะดี ปกติ	11:40	ฏิณห์
	Survey	*คุณ ธนาสิทธิ์ ทำการสำรวจแนวท่อก๊าซที่ OTS BPO,คลองขุด ปกติ	11:48	ฏิณห์
	Survey	*คุณ ธีระศักดิ์ ทำการสำรวจแนวท่อก๊าซที่เชียงราก งานต่อเนื่องแขวงทางหลวงชนบทเตรียม		
		พื้นที่ขยายถนนไหล่ทางเส้นเชียงราก ปรับผิวดินเดิมให้เรียบ+บดอัดเพิ่มชั้นดินไม่มีผลกระทบ		
		ถนน อย.5042 ถนนเชียงราก Permit.66.bpi.ex.1071 บางจาก บางปะอิน ปกติ	11:50	ฏิณห์
	Survey	*คุณ สุพรรณ เข้าตรวจสอบสถานีก๊าซประจำวันที่ PRS#3	12:08	ฏิณห์
	Survey	*คุณ ธนาสิทธิ์ ทำการสำรวจแนวท่อก๊าซที่ นิคมฯบางปูใหม่ปกติ	12:13	ฏิณห์
	Survey	*คุณ ธนาสิทธิ์ เข้าตรวจสอบสถานีก๊าซประจำวันที่ PRS#2	12:13	ฏิณห์
	Survey	*คุณ สุพรรณ ทำการสำรวจแนวท่อก๊าซที่ นิคมฯLKB และเส้น OTS LKB ปกติ	12:25	ฏิณห์
	Survey	*คุณ ธนาสิทธิ์ ทำการสำรวจแนวท่อก๊าซที่ นิคมฯบางปู ซ 1-5 ปกติ	12:28	ฏิณห์
	Survey	*คุณ ศิวกร ทำการสำรวจแนวท่อก๊าซที่เส้น รังสิต ปกติ	13:57	ฏิณห์
	Survey	*คุณ ธีระศักดิ์ สำรวจแนวท่อก๊าซที่ นิคมฯโรจนะ งานต่อเนื่องคืนพื้นที่โครงการ monopy		
		Route26. Permit.66.roj.ex.1074 ,งานต่อเนื่องคืนพื้นที่ขุดวางท่อโครงการ king board2		
		โรจนะ mpl160 roadA route4 Permit.66.roj.ex.1075 , จุดอื่นในพื้นที่ ปกติ	14:10	ฏิณห์
02-May-23	Survey	*คุณ พลวัตร ทำการสำรวจแนวท่อก๊าซในนิคมอุตฯบางพลี SWAN - OTS BPL ปกติ	9:28	ฏิณห์
	Survey	*คุณ เฉลิม ทำการสำรวจแนวท่อก๊าซที่เส้น บางปูเหนือ ปกติ	9:40	ฏิณห์
	Survey	*คุณ สมชาย เข้าตรวจสอบสถานีก๊าซประจำวันที่ PRS#3	10:01	ฏิณห์
	Permit	*คุณ ธนาสิทธิ์ แจ้ง งานขุดทำรางระบายน้ำดาดคอนกรีต ถนนพัฒนา1 Soi 11B-12B		

รายงานการรับแจ้งเหตุของห้องควบคุม

ว/ด/ป	ประเภทงาน	รายงานการปฏิบัติงาน	เวลา	ผู้ปฏิบัติงาน
02-May-23		Permit No.66-BPO-EX-0537	10:04	ฏิณห์
	Survey	*คุณ พลวัตร ทำการสำรวจแนวท่อก๊าซ OTS BPL - MTH ปกติ	10:08	ฏิณห์
	Survey	*คุณ สมชาย เข้าตรวจสอบสถานีก๊าซประจำวันที่ OTS-LKB	10:09	ฏิณห์
	Survey	*คุณ สมชาย ทำการสำรวจแนวท่อก๊าซในนิคมLKB และเส้น OTS LKB ปกติ	10:10	ฏิณห์
	Survey	*คุณ ศิวกร ทำการสำรวจแนวท่อก๊าซที่ นิคมฯบางกะดี ปกติ	10:18	ฏิณห์
	Survey	*คุณ เฉลิม เข้าตรวจสอบสถานีก๊าซประจำวันที่ BV#10	10:19	ฏิณห์
	Survey	*คุณภานุรักษ์ สำรวจแนวท่อเชียงราก งานต่อเนื่องแขวงทางหลวงชนบทเตรียมพื้นที่ขยาย		
		ถนนไหล่ทางเส้นเชียงราก ปรับผิวดินเดิมให้เรียบ+บดอัดเพิ่มชั้นดินไม่มีผลกระทบ ถนน		
		อย.5042 ถนนเชียงราก Permit.66.bpi.ex.1071	10:30	ฏิณห์
	Survey	*คุณ เฉลิม ทำการสำรวจแนวท่อก๊าซที่เส้น แพรกษา มีงานขุดลอกพื้นถนนแก้ถนนทรุด		
		ส่วนคลองขุด ซอยTDC Steel,OTS BV10 BPO ปกติ	10:50	ฏิณห์
	Permit	*คุณ เฉลิม แจ้งงานขุดหินคลุกและชั้นดินตรงจุดแนวท่อก๊าซ งานขุดลอกถนนแก้ถนนทรุด		
		กม.9+490-9+600 แพรกษา ermit No.66 -BPO-EX-0630	10:52	ฏิณห์
	Survey	*คุณ อภิเชฐษ์ ทำการสำรวจแนวท่อก๊าซที่ นิคมฯเหมราช WES ปกติ	10:54	ฏิณห์
	Survey	*คุณ เฉลิม เข้าตรวจสอบสถานีก๊าซประจำวันที่ PRS#1 BPO	10:57	ฏิณห์
	Survey	*คุณ ศิวกร ทำการสำรวจแนวท่อก๊าซที่ นิคมฯนวนคร ปกติ	11:37	ฏิณห์
	Survey	*คุณภานุรักษ์ สำรวจแนวท่อบางปะอิน บางจาก ปกติ	11:38	ฏิณห์
	Survey	*คุณ เฉลิม ทำการสำรวจแนวท่อก๊าซที่ นิคมฯแพรกษา BHS ปกติ	11:41	ฏิณห์
	Survey	*คุณ เฉลิม เข้าตรวจสอบสถานีก๊าซประจำวันที่ PRS#2 BPO	11:41	ฏิณห์
	Survey	*คุณ เฉลิม ทำการสำรวจแนวท่อก๊าซที่ นิคมฯบางปู ปกติ	12:23	ฏิณห์
	Survey	*คุณ เฉลิม ทำการสำรวจแนวท่อก๊าซที่ นิคมฯบางปูใหม่ ปกติ	13:03	ฏิณห์
	อื่นๆ	*คุณสุริยะ แจ้งเข้าตรวจสอบ UPS PRS#1,2 BPO	13:08	ฏิณห์
	Permit	*คุณ พลวัตร แจ้งงานเชื่อมกับเจียรเก็บงานที่ Hanwha	13:48	ฏิณห์
	อื่นๆ	*คุณ ธนาสิทธิ์ ประสานงานวางท่อระบายน้ำฝน ถนน M2 เขตส่งออก		
	Survey	*คุณภานุรักษ์ สำรวจแนวท่อโรจนะ งานคืนพื้นที่โครงการ monopy Route26.ไม่มีผล		
		กระทบต่อระบบ งานคืนพื้นที่ขุดวางท่อโครงการ king board2 โรจนะ MPL160 roadA		
		route4 ไม่มีผลกระทบต่อระบบ จุดอื่นในพื้นที่ ปกติ	13:59	ฏิณห์
	Survey	*คุณ ศิวกร ทำการสำรวจแนวท่อก๊าซที่เส้น รังสิต ปกติ	14:01	ฏิณห์
	อื่นๆ	*คุณ ธนาสิทธิ์ ประสานงานวางท่อระบายน้ำฝน ถนน M2 เขตส่งออก	14:11	ฏิณห์
	Alarm SCADA	*Link 3g down ทุกสถานี กล้อง CCTV ไม่สามารถดูได้ แจ้ง AIS อยู่ระหว่างการตรวจสอบ	14:13	ฏิณห์
	Alarm SCADA	*Link 3G SCADA Normal	19:50	สุเมธ

รายงานการรับแจ้งเหตุของห้องควบคุม

ว/ด/ป	ประเภทงาน	รายงานการปฏิบัติงาน	เวลา	ผู้ปฏิบัติงาน
03-May-23	Survey	*คุณ ธนาสิทธิ์ แจ้งประสานงานชี้แนวท่อก๊าซฯและกำหนดจุดติดตั้งเสาไฟแสงสว่าง ร่วมกับ		
		Gusco and Getgo BPO	9:46	สิทธิกร
	Survey	*คุณ เฉลิม ทำการสำรวจแนวท่อก๊าซที่เส้น บางปูเหนือ ปกติ	9:48	สิทธิกร
	Survey	*คุณ พลวัตร เข้าตรวจสอบสถานีก๊าซประจำวันที่ OTS-BPL	9:56	สิทธิกร
	Survey	*คุณ ศิวกร ทำการสำรวจแนวท่อก๊าซที่ นิคมฯบางกะดี ปกติ	10:11	สิทธิกร
	Survey	*คุณ พลวัตร ทำการสำรวจแนวท่อก๊าซที่ นิคมฯบางพลี เส้น SWAN OTS-BPL ปกติ	10:12	สิทธิกร
	Survey	*คุณ เฉลิม เข้าตรวจสอบสถานีก๊าซประจำวันที่ BV#10		
		มีงาน ตัดหญ้าทำความสะอาดสถานี	10:20	สิทธิกร
	Survey	*คุณ อภิเชษฐ์ ทำการสำรวจแนวท่อก๊าซที่ นิคมฯเหมราช WES ปกติ	10:32	สิทธิกร
	Survey	*คุณ พลวัตร ทำการสำรวจแนวท่อก๊าซที่ OTS BPL- นิคมอุตฯ MTH ปกติ	10:46	สิทธิกร
	Survey	*คุณ เฉลิม เข้าตรวจสอบสถานีก๊าซประจำวันที่ PRS#1		
		มีงาน ตัดหญ้าทำความสะอาดสถานี	11:02	สิทธิกร
	Survey	*คุณ เฉลิม ทำการสำรวจแนวท่อก๊าซที่เส้น คลองขุด ซ.TDC เส้น BV#10 ปกติ		
		แพรกษา มีงานขุดลอกพื้นถนนแก้ถนนทรุด นอกจากนี้ปกติ	11:02	สิทธิกร
	Survey	*คุณ สมชาย เข้าตรวจสอบสถานีก๊าซประจำวันที่ PRS#3	11:03	สิทธิกร
	Survey	*คุณ สมชาย เข้าตรวจสอบสถานีก๊าซประจำวันที่ OTS-LKB	11:12	สิทธิกร
	Survey	*คุณ สมชาย ทำการสำรวจแนวท่อก๊าซที่ นิคมฯลาดกระบัง เส้น OTS-LKB ปกติ	11:12	สิทธิกร
	Survey	*คุณ ศิวกร ทำการสำรวจแนวท่อก๊าซที่ นิคมฯนวนคร ปกติ	11:13	สิทธิกร
	Survey	*คุณ ธนาสิทธิ์ แจ้งสรุปจุดติดตั้งทั้งหมด 20 จุด เฝ้าระวัง 8 จุด ที่อยู่ในบริเวณแนวทอก๊าซฯ		
		และได้ชี้แจงไว้แล้วว่าการดำเนินงานให้เป็นไปตามที่กำหนดร่วมกันหากมีปัญหาหรือเปลี่ยน		
		แปลงต้องไปร่วมกำหนดจุดใหม่อีกครั้ง งานของ Gusco and Getgo BPO จุดติดตั้งอยู่		
		บริเวณสี่แยกถนนพัฒนา3 ซอย 2C,3C,4C,5C,7C และซอย 8Dตัดกับถนนพัฒนา4	11:19	สิทธิกร
	Survey	*คุณ ศิวกร ทำการสำรวจแนวท่อก๊าซที่เส้น บางจาก บางปะอิน ปกติ		
		เชียงราก งานต่อเนื่องแขวงทางหลวงชนบทเตรียมพื้นที่ขยายถนนไหล่ทางเส้นเชียงราก ปรับ		
		ผิวดินเดิมให้เรียบ+บดอัดเพิ่มชั้นดินไม่มีผลกระทบ ถนน อย.5042 ถนนเชียงราก		
		Permit.66.bpi.ex.1071	12:00	สิทธิกร
	Survey	*คุณ เฉลิม ทำการสำรวจแนวท่อก๊าซที่ นิคมฯแพรกษา BHS ปกติ	12:15	สิทธิกร
	Survey	*คุณ เฉลิม เข้าตรวจสอบสถานีก๊าซประจำวันที่ PRS#1		
		มีงาน ตัดหญ้าทำความสะอาดสถานี	12:46	สิทธิกร
	Survey	*คุณ เฉลิม ทำการสำรวจแนวท่อก๊าซที่ นิคมฯบางปู มีงานตามที่แจ้ง จุดอื่นปกติ	12:46	สิทธิกร
	Survey	*คุณ เฉลิม ทำการสำรวจแนวท่อก๊าซที่เส้น บางปูใหม่ ปกติ	13:24	สิทธิกร
	Survey	*คุณ ศิวกร ทำการสำรวจแนวท่อก๊าซที่เส้น รังสิต ปกติ	13:33	สิทธิกร
	Survey	*คุณ ศิวกร ทำการสำรวจแนวท่อก๊าซที่ นิคมฯโรจนะ		

รายงานการรับแจ้งเหตุของห้องควบคุม

ว/ด/ป	ประเภทงาน	รายงานการปฏิบัติงาน	เวลา	ผู้ปฏิบัติงาน
03-May-23		มีงานคืนพื้นที่โครงการ monopy ไม่มีผลกระทบต่อระบบ		
		งานคืนพื้นที่โครงการ king board2 ไม่มีผลกระทบต่อระบบ จุดอื่นในพื้นที่/ปกติ	15:06	สิทธิกร
04-May-23	Survey	*คุณ ธนาสิทธิ์ ทำการสำรวจแนวท่อก๊าซที่เส้น บางปูใหม่ ปกติ	10:08	สิทธิกร
	Survey	*คุณ ธีรศักดิ์ ทำการสำรวจแนวท่อก๊าซที่เส้น บางจาก ปกติ		
		เชียงราก งานต่อเนื่องแขวงทางหลวงชนบทเตรียมพื้นที่ขยายถนนไหล่ทางเส้นเชียงราก		
		ปรับผิวดินเดิมให้เรียบ+บดอัดเพิ่มชั้นดินไม่มีผลกระทบ ถนน อย.5042 ถนนเชียงราก		
		Permit.66.bpi.ex.1071	10:11	สิทธิกร
	Survey	*คุณ ศิวกร ทำการสำรวจแนวท่อก๊าซที่ นิคมฯบางกะดี ปกติ	10:18	สิทธิกร
	Survey	*คุณ ธนาสิทธิ์ ทำการสำรวจแนวท่อก๊าซที่เส้น บางปูเหนือ ปกติ	10:25	สิทธิกร
	Survey	*คุณ สุพรรณ เข้าตรวจสอบสถานีก๊าซประจำวันที่ OTS-BPL	10:41	สิทธิกร
	Survey	*คุณ ธนาสิทธิ์ เข้าตรวจสอบสถานีก๊าซประจำวันที่ BV#10	10:50	สิทธิกร
	Survey	*คุณ สุพรรณ ทำการสำรวจแนวท่อก๊าซที่ นิคมฯบางพลี เส้น SWAN OTS-BPL ปกติ	10:59	สิทธิกร
	Survey	*คุณ ธนาสิทธิ์ เข้าตรวจสอบสถานีก๊าซประจำวันที่ PRS#1	11:07	สิทธิกร
	Survey	*คุณ ธีรศักดิ์ ทำการสำรวจแนวท่อก๊าซที่เส้น บางปะอิน ปกติ	11:20	สิทธิกร
	Survey	*คุณ สุพรรณ ทำการสำรวจแนวท่อก๊าซที่ OTS BPL- นิคมอุตฯ MTH ปกติ	11:26	สิทธิกร
	Survey	*คุณ กฤษดา ทำการสำรวจแนวท่อก๊าซที่ นิคมฯเหมราช WES ปกติ	11:36	สิทธิกร
	Survey	*คุณ ศิวกร ทำการสำรวจแนวท่อก๊าซที่ นิคมฯนวนคร ปกติ	11:37	สิทธิกร
	Survey	*คุณ ธนาสิทธิ์ เข้าตรวจสอบสถานีก๊าซประจำวันที่ PRS#2	11:49	สิทธิกร
	Survey	*คุณ ธนาสิทธิ์ ทำการสำรวจแนวท่อก๊าซที่ นิคมฯบางปู ปกติ	12:22	สิทธิกร
	Survey	*คุณ ธนาสิทธิ์ ทำการสำรวจแนวท่อก๊าซที่เส้น คลองขุด ซ.TDC เส้น BV#10 ปกติ		
		แพรกษา มีงานขุดลอกพื้นถนนแก้ถนนทรุด นอกจากนี้ปกติ	12:24	สิทธิกร
	Survey	*คุณ ธนาสิทธิ์ ทำการสำรวจแนวท่อก๊าซที่ นิคมฯแพรกษา BHS ปกติ	12:27	สิทธิกร
	Survey	*คุณ สุพรรณ เข้าตรวจสอบสถานีก๊าซประจำวันที่ OTS-LKB	13:10	สิทธิกร
	Survey	*คุณ ศิวกร ทำการสำรวจแนวท่อก๊าซที่เส้น รังสิต ปกติ	13:56	สิทธิกร
	Survey	*คุณ สุพรรณ เข้าตรวจสอบสถานีก๊าซประจำวันที่ PRS#3	14:00	สิทธิกร
	Survey	*คุณ ธีรศักดิ์ ทำการสำรวจแนวท่อก๊าซที่ นิคมฯโรจนะ มีงานคืนพื้นที่โครงการ monopy ไม่มี		
		ผลกระทบต่อระบบ งานคืนพื้นที่โครงการ king board2 ไม่มีผลกระทบต่อระบบ จุดอื่นใน		
		พื้นที่ปกติ	14:13	สิทธิกร
	Survey	*คุณ สุพรรณ ทำการสำรวจแนวท่อก๊าซที่ นิคมฯลาดกระบัง เส้น OTS-LKB ปกติ	14:31	สิทธิกร
05-May-23	อื่นๆ	*คุณ โชตินรินทร์ แจ้งวันนี้มีงานrefill.LNGที่ spey roj	8:50	สิทธิกร
	Survey	*คุณ ธีรศักดิ์ ทำการสำรวจแนวท่อก๊าซที่เส้น บางจาก ปกติ		

รายงานการรับแจ้งเหตุของห้องควบคุม

ว/ด/ป	ประเภทงาน	รายงานการปฏิบัติงาน	เวลา	ผู้ปฏิบัติงาน
05-May-23		เชียงราก งานต่อเนื่องแขวงทางหลวงชนบทเตรียมพื้นที่ขยายถนนไหล่ทางเส้นเชียงราก		
		ปรับผิวดินเดิมให้เรียบ+บดอัดเพิ่มชั้นดินไม่มีผลกระทบ ถนน อย.5042 ถนนเชียงราก		
		Permit.66.bpi.ex.1071	10:02	สิทธิกร
	Survey	*คุณ ธนาสิทธิ์ ทำการสำรวจแนวท่อก๊าซที่ นิคมฯแพรกษา BHS ปกติ	10:03	สิทธิกร
	Survey	*คุณ ศิวกร ทำการสำรวจแนวท่อก๊าซที่ นิคมฯบางกะดี ปกติ	10:19	สิทธิกร
	Survey	*คุณ ธนาสิทธิ์ เข้าตรวจสอบสถานีก๊าซประจำวันที่ PRS#1	10:27	สิทธิกร
	อื่นๆ	*คุณ โชตินรินทร์ แจ้งกำลังเติม LNG เข้า TANK ที่ Spey Roj	10:34	สิทธิกร
	Survey	*คุณ สุพรรณ เข้าตรวจสอบสถานีก๊าซประจำวันที่ OTS-LKB	10:37	สิทธิกร
	Survey	*คุณ ธนาสิทธิ์ ทำการสำรวจแนวท่อก๊าซที่เส้น แพรกษา คลองขุด ซ.TDC เส้น BV#10 ปกติ	10:46	สิทธิกร
	Survey	*คุณ ธนาสิทธิ์ ทำการสำรวจแนวท่อก๊าซที่เส้น บางปูเหนือ ปกติ	10:55	สิทธิกร
	อื่นๆ	*คุณ โชตินรินทร์ แจ้งหยุดปั้มที่ 9.6 ตัน ทำการปิดvalve tank Inlet mrs 6 bar LNG ใน		
		TANK 86.999% เสร็จงานแล้ว	11:08	สิทธิกร
	Survey	*คุณ ธนาสิทธิ์ เข้าตรวจสอบสถานีก๊าซประจำวันที่ BV#10	11:10	สิทธิกร
	Survey	*คุณ สุพรรณ เข้าตรวจสอบสถานีก๊าซประจำวันที่ PRS#3	11:17	สิทธิกร
	Survey	*คุณ ธีรศักดิ์ ทำการสำรวจแนวท่อก๊าซที่เส้น บางปะอิน ปกติ	11:21	สิทธิกร
	Survey	*คุณ กฤษดา ทำการสำรวจแนวท่อก๊าซที่ นิคมฯเหมราช WES ปกติ	11:26	สิทธิกร
	Survey	*คุณ ศิวกร ทำการสำรวจแนวท่อก๊าซที่ นิคมฯนวนคร ปกติ	11:33	สิทธิกร
	Survey	*คุณ ธนาสิทธิ์ เข้าตรวจสอบสถานีก๊าซประจำวันที่ PRS#2	11:44	สิทธิกร
	Survey	*คุณ ธนาสิทธิ์ ทำการสำรวจแนวท่อก๊าซที่เส้น บางปูใหม่ ปกติ	11:45	สิทธิกร
	Survey	*คุณ สุพรรณ ทำการสำรวจแนวท่อก๊าซที่ นิคมฯลาดกระบัง มีงานปรับพื้นที่ สำหรับทำรั้ว		
		ของนิคม ไม่มีผลกระทบกับท่อก๊าซส่วนที่เหลือปกติ เส้น OTS-LKB ปกติ	11:55	สิทธิกร
	Survey	*คุณ ธนาสิทธิ์ ทำการสำรวจแนวท่อก๊าซที่ นิคมฯบางปู ปกติ	12:01	สิทธิกร
	Survey	*คุณ สุพรรณ ทำการสำรวจแนวท่อก๊าซที่ OTS BPL- นิคมอุตฯ MTH ปกติ	13:43	สิทธิกร
	Survey	*คุณ ศิวกร ทำการสำรวจแนวท่อก๊าซที่เส้น รังสิต ปกติ	13:57	สิทธิกร
	Survey	*คุณ สุพรรณ เข้าตรวจสอบสถานีก๊าซประจำวันที่ OTS-BPL	13:57	สิทธิกร
	Survey	*คุณ ธีรศักดิ์ ทำการสำรวจแนวท่อก๊าซที่ นิคมฯโรจนะ มีงานคืนพื้นที่โครงการ monopy ไม่มี		
		ผลกระทบต่อระบบ งานคืนพื้นที่โครงการ king board2 ไม่มีผลกระทบต่อระบบ จุดอื่นใน		
		พื้นที่ปกติ	14:14	สิทธิกร
	Survey	*คุณ สุพรรณ ทำการสำรวจแนวท่อก๊าซที่ นิคมฯบางพลี เส้น SWAN OTS-BPL ปกติ	14:31	สิทธิกร
06-May-23	Survey	*คุณ ธนาสิทธิ์ ทำการสำรวจแนวท่อก๊าซที่เส้น บางปูใหม่ ปกติ	9:58	สิทธิกร
	Survey	*คุณ ธีรศักดิ์ ทำการสำรวจแนวท่อก๊าซที่เส้น บางจาก ปกติ		
		เชียงราก งานต่อเนื่องแขวงทางหลวงชนบทเตรียมพื้นที่ขยายถนนไหล่ทางเส้นเชียงราก		

รายงานการรับแจ้งเหตุของห้องควบคุม

ว/ด/ป	ประเภทงาน	รายงานการปฏิบัติงาน	เวลา	ผู้ปฏิบัติงาน
06-May-23		ปรับผิวดินเดิมให้เรียบ+บดอัดเพิ่มชั้นดินไม่มีผลกระทบ ถนน อย.5042 ถนนเชียงราก		
		Permit.66.bpi.ex.1071	10:09	สิทธิกร
	Survey	*คุณ ธนาสิทธิ์ เข้าตรวจสอบสถานีก๊าซประจำวันที่ PRS#2	10:12	สิทธิกร
	Survey	*คุณ ศิวกร ทำการสำรวจแนวท่อก๊าซที่ นิคมฯบางกะดี ปกติ	10:18	สิทธิกร
	Permit	*คุณ กฤษดา แจ้งงานขุดวางท่อร้อยสายFiber Opticขนาด 125 mm.ความลึก60cm.ข้าง		
		แนวท่อก๊าซ HDPE 225 mmและผ่านแนวท่อก๊าซSteel pipe 8".บริเวณหน้า OTS#WES		
		ใกล้บ่อวาล์วNo.MV13 Permit.66-WES-EX-0101	10:37	สิทธิกร
	Survey	*คุณ กฤษดา ทำการสำรวจแนวท่อก๊าซที่ นิคมฯเหมราช WES มีงานตาม Permit.66-WES-		
		EX-0101 นอกจากนี้ปกติ	10:37	สิทธิกร
	Survey	*คุณ ธนาสิทธิ์ เข้าตรวจสอบสถานีก๊าซประจำวันที่ PRS#1	10:52	สิทธิกร
	Survey	*คุณ ธนาสิทธิ์ ทำการสำรวจแนวท่อก๊าซที่ นิคมฯแพรกษา BHS ปกติ	10:52	สิทธิกร
	Survey	*คุณ สุพรรณ เข้าตรวจสอบสถานีก๊าซประจำวันที่ OTS-BPL	10:59	สิทธิกร
	Survey	*คุณ ธนาสิทธิ์ ทำการสำรวจแนวท่อก๊าซที่ นิคมฯบางปู ปกติ	11:10	สิทธิกร
	Survey	*คุณ ธีรศักดิ์ ทำการสำรวจแนวท่อก๊าซที่เส้น บางปะอิน ปกติ	11:11	สิทธิกร
	Survey	*คุณ สุพรรณ ทำการสำรวจแนวท่อก๊าซที่ นิคมฯบางพลี เส้น SWAN OTS-BPL ปกติ	11:13	สิทธิกร
	Survey	*คุณ สุพรรณ ทำการสำรวจแนวท่อก๊าซที่ OTS BPL- นิคมอุตฯ MTH ปกติ	11:23	สิทธิกร
	Survey	*คุณ ธนาสิทธิ์ ทำการสำรวจแนวท่อก๊าซที่เส้น บางปูเหนือ ปกติ	11:26	สิทธิกร
	Survey	*คุณ ศิวกร ทำการสำรวจแนวท่อก๊าซที่ นิคมฯนวนคร ปกติ	11:27	สิทธิกร
	Survey	*คุณ ธนาสิทธิ์ ทำการสำรวจแนวท่อก๊าซที่เส้น แพรกษา คลองขุด ซ.TDC เส้น BV#10 ปกติ	11:57	สิทธิกร
	Survey	*คุณ สุพรรณ เข้าตรวจสอบสถานีก๊าซประจำวันที่ OTS-LKB	12:08	สิทธิกร
	Survey	*คุณ สุพรรณ เข้าตรวจสอบสถานีก๊าซประจำวันที่ PRS#3	13:32	สิทธิกร
	Survey	*คุณ สุพรรณ ทำการสำรวจแนวท่อก๊าซที่ นิคมฯลาดกระบัง เส้น OTS-LKB ปกติ	13:51	สิทธิกร
	Survey	*คุณ ศิวกร ทำการสำรวจแนวท่อก๊าซที่เส้น รังสิต ปกติ	13:56	สิทธิกร
	Survey	*คุณ ธีรศักดิ์ ทำการสำรวจแนวท่อก๊าซที่ นิคมฯโรจนะ มีงานคืนพื้นที่โครงการ monopy ไม่มี		
		ผลกระทบต่อระบบ งานคืนพื้นที่โครงการ king board2 ไม่มีผลกระทบต่อระบบ จุดอื่นใน		
		พื้นที่ปกติ	14:18	สิทธิกร
	อื่นๆ	*เวลา 13:42 น. คุณภาพก๊าซ Onshore East Swing โดยค่า WI Swing 1340 -> 1372		
		Btu/scf ระยะเวลา 20 นาที และ 1372 -> 1353 Btu/Scf ระยะเวลา 20 นาที คาดการณ์		
		คุณภาพก๊าซดังกล่าวเดินทางถึง รฟ.BWP เวลา 16:30 น. รฟ.BPK เวลา 21:00 น. และ		
		รฟ.DCAP วันที่ 7 พ.ค. 66 เวลา 05:00 น. ...From PTT Shipper	14:38	สิทธิกร
	PM	*คุณ โชตินรินทร์ แจ้งงานซ่อมเปลี่ยนpart ssvA+B รั่ว2จุดที่mrs2และงานตรวจท่อภาย		
		ในโรงงาน1 yachioda	15:13	สิทธิกร
	Alarm SCADA	*3G LNG SPEY DOWN แจ้งคุณศิริโรจน์รับทราบ	16:50	สิทธิกร

รายงานการรับแจ้งเหตุของห้องควบคุม

ว/ด/ป	ประเภทงาน	รายงานการปฏิบัติงาน	เวลา	ผู้ปฏิบัติงาน
07-May-23	Survey	*คุณ ธนาสิทธิ์ ทำการสำรวจแนวท่อก๊าซที่ นิคมฯแพรกษา ปกติ	9:22	สุเมธ
	Survey	*คุณ ธนาสิทธิ์ เข้าตรวจสอบสถานีก๊าซประจำวันที่ PRS#1	9:52	สุเมธ
	Survey	*คุณ ศิวกร ทำการสำรวจแนวท่อก๊าซที่เส้น รังสิต ปกติ	10:01	สุเมธ
	Survey	*คุณ ธีรศักดิ์ ทำการสำรวจแนวท่อก๊าซที่เส้น บางจาก เชียงราก มีงานของแขวงทางหลวง		
		ชนบทเตรียมพื้นที่ขยายถนนไหล่ทางเส้นเชียงราก ปรับผิวดินเดิมให้เรียบ+บดอัดเพิ่มชั้นดิน		
		ไม่มีผลกระทบ ถนน อย.5042 ถนนเชียงราก Permit 66-bpi-ex-1071 นอกนั้นปกติ	10:13	สุเมธ
	Survey	*คุณ ธนาสิทธิ์ ทำการสำรวจแนวท่อก๊าซที่ นิคมฯบางปู ซ.6-14, เขตส่งออก ปกติ	10:14	สุเมธ
	Survey	*คุณ ธนาสิทธิ์ ทำการสำรวจแนวท่อก๊าซที่เส้น แพรกษา ซ.TDC Steel ปกติ	10:14	สุเมธ
	Survey	*คุณ ธนาสิทธิ์ ทำการสำรวจแนวท่อก๊าซที่เส้น บางปูเหนือ ปกติ	10:20	สุเมธ
	Survey	*คุณ ธนาสิทธิ์ เข้าตรวจสอบสถานีก๊าซประจำวันที่ BV#10	10:53	สุเมธ
	Survey	*คุณ ธนาสิทธิ์ ทำการสำรวจแนวท่อก๊าซที่เส้น คลองขุด BV#10 ปกติ	11:07	สุเมธ
	Survey	*คุณ ธีรศักดิ์ ทำการสำรวจแนวท่อก๊าซที่เส้น บางปะอิน ปกติ	11:17	สุเมธ
	Survey	*คุณ ศิวกร ทำการสำรวจแนวท่อก๊าซที่ นิคมฯนวนคร ปกติ	11:20	สุเมธ
	Survey	*คุณ กฤษดา ทำการสำรวจแนวท่อก๊าซที่ นิคมฯเหมราช WES ปกติ	11:26	สุเมธ
	Survey	*คุณ สุพรรณ เข้าตรวจสอบสถานีก๊าซประจำวันที่ OTS-BPL	11:31	สุเมธ
	Survey	*คุณ ธนาสิทธิ์ ทำการสำรวจแนวท่อก๊าซที่เส้น บางปูใหม่ ปกติ	11:35	สุเมธ
	Survey	*คุณ ธนาสิทธิ์ เข้าตรวจสอบสถานีก๊าซประจำวันที่ PRS#2	11:35	สุเมธ
	Survey	*คุณ สุพรรณ ทำการสำรวจแนวท่อก๊าซที่ นิคมฯบางพลี เส้น OTS-BPL ปกติ	11:50	สุเมธ
	Survey	*คุณ ธนาสิทธิ์ ทำการสำรวจแนวท่อก๊าซที่ นิคมฯบางปู ซ.1-5 ปกติ	11:53	สุเมธ
	Survey	*คุณ สุพรรณ ทำการสำรวจแนวท่อก๊าซที่เส้น OTS-BPL, M-Thai ปกติ	12:08	สุเมธ
	Survey	*คุณ ศิวกร ทำการสำรวจแนวท่อก๊าซที่ นิคมฯบางกะดี ปกติ	14:02	สุเมธ
	Survey	*คุณ สุพรรณ เข้าตรวจสอบสถานีก๊าซประจำวันที่ OTS-LKB	14:06	สุเมธ
	Survey	*คุณ ธีรศักดิ์ ทำการสำรวจแนวท่อก๊าซที่ นิคมฯโรจนะ มีงานคืนพื้นที่โครงการ Monopy ไม่มี		
		ผลกระทบต่อระบบท่อก๊าซ, งานคืนพื้นที่โครงการ King Board 2 ไม่มีผลกระทบต่อระบบท่อ		
		ก๊าซ นอกนั้นปกติ	14:15	สุเมธ
	Survey	*คุณ สุพรรณ เข้าตรวจสอบสถานีก๊าซประจำวันที่ PRS#3	14:46	สุเมธ
	Survey	*คุณ สุพรรณ ทำการสำรวจแนวท่อก๊าซที่ นิคมฯลาดกระบัง เส้น OTS-LKB ปกติ	15:02	สุเมธ
08-May-23	Permit	*คุณ นพดล แจ้ง บ.พิมลมาศ เข้าตัดหญ้าทำความสะอาดในพื้นที่ OTS-LKB, PRS#3 ตาม		
		Permit 66-LKB-CD-0716	8:56	สุเมธ
	Survey	*คุณ สมชาย ทำการสำรวจแนวท่อก๊าซที่เส้น บางปูใหม่ ปกติ	9:54	สุเมธ
	Permit	*คุณ นพดล แจ้งงานโครงการสร้างรั้วกั้นพื้นที่นิคมฯลาดกระบัง ของทาง บ.นิมิต 317 ตาม		
		Permit 66-LKB-EX-0668 (วันเริ่มทำการขุดหลุมฟุตทิ้ง)	9:59	สุเมธ

รายงานการรับแจ้งเหตุของห้องควบคุม

ว/ด/ป	ประเภทงาน	รายงานการปฏิบัติงาน	เวลา	ผู้ปฏิบัติงาน
	Survey	*คุณ สมชาย ทำการสำรวจแนวท่อก๊าซที่ นิคมฯแพรกษา ปกติ	10:06	สุเมธ
	อื่นๆ	*คุณ ธนาสิทธิ์ แจ้งประสานงาน วางท่อน้ำประปา 225 มม. ระยะ 420 เมตร ซ.11 B ตั้งแต่		
		ปากซอยถนนพัฒนา 1 เป็นต้นไป	10:22	สุเมธ
	Survey	*คุณ สมชาย ทำการสำรวจแนวท่อก๊าซที่เส้น บางปูเหนือ ปกติ	10:30	สุเมธ
	Survey	*คุณ นพดล ทำการสำรวจแนวท่อก๊าซที่ นิคมฯลาดกระบัง เส้น OTS-LKB มีงานตาม Permit		
		66-LKB-CD-0716, 66-LKB-EX-0668 นอกนั้นปกติ	10:39	สุเมธ
	Survey	*คุณ ศิวกร ทำการสำรวจแนวท่อก๊าซที่ นิคมฯบางกะดี ปกติ	10:42	สุเมธ
	Survey	*คุณ อภิเชษฐ์ ทำการสำรวจแนวท่อก๊าซที่ นิคมฯเหมราช WES ปกติ	10:44	สุเมธ
	Survey	*คุณ สมชาย ทำการสำรวจแนวท่อก๊าซที่เส้น คลองขุด BV#10 ปกติ	10:54	สุเมธ
	Survey	*คุณ สุพรรณ เข้าตรวจสอบสถานีก๊าซประจำวันที่ OTS-BPL	11:05	สุเมธ
	Survey	*คุณ สมชาย ทำการสำรวจแนวท่อก๊าซที่เส้น แพรกษา มีงานปรับพื้นถนนที่ได้ขุดไว้ก่อนหน้า		
		นี้ งานแก้ถนนทรุดไม่มีผลกระทบต่อระบบท่อก๊าซ, ซ.TDC คลองขุด เส้น BV#10 ปกติ	11:19	สุเมธ
	Survey	*คุณ สุพรรณ ทำการสำรวจแนวท่อก๊าซที่ นิคมฯบางพลี เส้น OTS-BPL ปกติ	11:21	สุเมธ
	Survey	*คุณ ธนาสิทธิ์ เข้าตรวจสอบสถานีก๊าซประจำวันที่ PRS#1	11:35	สุเมธ
	Survey	*คุณ สุพรรณ ทำการสำรวจแนวท่อก๊าซที่เส้น OTS-BPL, M-Thai ปกติ	11:36	สุเมธ
	Survey	*คุณ ศิวกร ทำการสำรวจแนวท่อก๊าซที่ นิคมฯนวนคร ปกติ	11:50	สุเมธ
	Survey	*คุณ ธนาสิทธิ์ เข้าตรวจสอบสถานีก๊าซประจำวันที่ PRS#2	12:22	สุเมธ
	Survey	*คุณ ธนาสิทธิ์ ทำการสำรวจแนวท่อก๊าซที่ นิคมฯบางปู ปกติ	13:11	สุเมธ
	Permit	*คุณ นพดล แจ้ง บ.พิมลมาศ เข้าตัดหญ้าทำความสะอาดในพื้นที่ OTS-BPL ตาม Permit		
		66-BPL-CD-0717	8:56	สุเมธ
	Survey	*คุณ ภาณุรักษ์ ทำการสำรวจแนวท่อก๊าซที่เส้น บางจาก บางปะอิน เชียงราก ปกติ งานแขวง		
		ทางหลวงชนบทพื้นที่ขยายถนนไหล่ทางเส้นเชียงราก ปรับผิวดินเดิมให้เรียบ+บดอัดเพิ่มชั้น		
		ดิน ไม่มีผลกระทบ อย.5042 ถนนเชียงราก	13:26	สุเมธ
	Survey	*คุณ ศิวกร ทำการสำรวจแนวท่อก๊าซที่เส้น รังสิต ปกติ	14:00	สุเมธ
	Survey	*คุณ ภาณุรักษ์ ทำการสำรวจแนวท่อก๊าซที่ นิคมฯโรจนะ มีงานคืนพื้นที่โครงการ Monopy		
		ไม่มีผลกระทบต่อระบบท่อก๊าซ, งานคืนพื้นที่โครงการ King Board 2 ไม่มีผลกระทบต่อ		
		ระบบท่อก๊าซ นอกนั้นปกติ	15:56	สุเมธ
	อื่นๆ	*คุณ โชตินรินทร์ เข้า OTS-NVK เพื่อปรับ Outlet ขึ้นมาที่ 15 บาร์	16:40	สุเมธ
	อื่นๆ	*คุณ โชตินรินทร์ เข้า OTS-NVK เพื่อปรับ Outlet ขึ้นมาที่ 15 บาร์ เสร็จแล้ว	17:33	สุเมธ
09-May-23	Survey	*คุณ จรัล เข้าตรวจสอบสถานีก๊าซประจำวันที่ OTS-LKB	9:10	สุเมธ
	Survey	*คุณ นพดล ทำการสำรวจแนวท่อก๊าซที่ เส้น OTS-BPL, M-Thai ปกติ	9:22	สุเมธ
	Survey	*คุณ เฉลิม ทำการสำรวจแนวท่อก๊าซที่เส้น บางปูเหนือ ปกติ	9:38	สุเมธ

รายงานการรับแจ้งเหตุของห้องควบคุม

ว/ด/ป	ประเภทงาน	รายงานการปฏิบัติงาน	เวลา	ผู้ปฏิบัติงาน
	Permit	*คุณ นพดล แจ้งงานขุดหลุมปักเสาไฟฟ้าของทาง กฟน.ในนิคมฯบางพลี ซ.5/1 จำนวน 4		
		ต้น ตาม Permit 66-BPL-EX-0669	9:54	สุเมธ
	Survey	*คุณ จรัล เข้าตรวจสอบสถานีก๊าซประจำวันที่ PRS#3	9:59	สุเมธ
	Survey	*คุณ ธนาสิทธิ์ เข้าตรวจสอบสถานีก๊าซประจำวันที่ PRS#1	10:00	สุเมธ
	Survey	*คุณ เฉลิม เข้าตรวจสอบสถานีก๊าซประจำวันที่ BV#10	10:12	สุเมธ
	Survey	*คุณ จรัล ทำการสำรวจแนวท่อก๊าซที่ นิคมฯลาดกระบัง เส้น OTS-LKB (งานก่อสร้างกำแพง		
		หน้า นิคม ไม่มีงานขุดเจาะ มีงานผูกโครงเหล็ก ไม่มีผลกระทบกับแนวท่อ) นอกนั้นปกติ	10:14	สุเมธ
	PM	*คุณ โชตินรินทร์ ประสาน Scan ปิดการขาย NGV PPP ชั่วคราวเพื่อ PM สถานี Gas	10:26	สุเมธ
	Survey	*คุณ ธนาสิทธิ์ เข้าตรวจสอบสถานีก๊าซประจำวันที่ PRS#2	10:44	สุเมธ
	Survey	*คุณ ศิวกร ทำการสำรวจแนวท่อก๊าซที่ นิคมฯบางกะดี ปกติ	10:46	สุเมธ
	Survey	*คุณ ธนาสิทธิ์ ทำการสำรวจแนวท่อก๊าซที่ นิคมฯบางปู ปกติ	11:00	สุเมธ
	Survey	*คุณ เฉลิม ทำการสำรวจแนวท่อก๊าซที่เส้น แพรกษา มีงานปรับพื้นถนนที่ได้ขุดไว้ก่อนหน้านี้		
		งานแก้ถนนทรุดไม่มีผลกระทบต่อระบบท่อก๊าซ, ซ.TDC คลองขุด เส้น BV#10 ปกติ	11:08	สุเมธ
	Survey	*คุณ อภิเชษฐ์ ทำการสำรวจแนวท่อก๊าซที่ นิคมฯเหมราช WES ปกติ	11:09	สุเมธ
	Survey	*คุณ ธนาสิทธิ์ ทำการสำรวจแนวท่อก๊าซที่เส้น บางปูใหม่ ปกติ	11:45	สุเมธ
	Survey	*คุณ ภาณุรักษ์ ทำการสำรวจแนวท่อก๊าซที่เส้น บางจาก บางปะอิน เชียงราก ปกติ งานแขวง		
		ทางหลวงชนบทพื้นที่ขยายถนนไหล่ทางเส้นเชียงราก ปรับผิวดินเดิมให้เรียบ+บดอัดเพิ่มชั้น		
		ดิน ไม่มีผลกระทบ อย.5042 ถนนเชียงราก	11:51	สุเมธ
	Survey	*คุณ เฉลิม ทำการสำรวจแนวท่อก๊าซที่ นิคมฯแพรกษา ปกติ	11:52	สุเมธ
	Survey	*คุณ ศิวกร ทำการสำรวจแนวท่อก๊าซที่ นิคมฯนวนคร ปกติ	11:55	สุเมธ
	Survey	*คุณ นพดล ทำการสำรวจแนวท่อก๊าซที่ นิคมฯบางพลี มีงานตาม Permit 66-BPL-EX-0669		
		เส้น OTS-BPL ปกติ	11:55	สุเมธ
	PM	*คุณ เอกพัน พา ผรม.เข้าดูบ่อวาล์วเตรียมงานซ่อมที่ PRS#1, PRS#2	14:05	สุเมธ
	Survey	*คุณ ศิวกร ทำการสำรวจแนวท่อก๊าซที่เส้น รังสิต ปกติ	14:09	สุเมธ
	Survey	*คุณ ภาณุรักษ์ ทำการสำรวจแนวท่อก๊าซที่ นิคมฯโรจนะ มีงานคืนพื้นที่โครงการ Monopy		
		ไม่มีผลกระทบต่อระบบท่อก๊าซ, งานคืนพื้นที่โครงการ King Board 2 ไม่มีผลกระทบต่อ		
		ระบบท่อก๊าซ นอกนั้นปกติ	14:16	สุเมธ
	Activities in area	*คุณ ภาณุรักษ์ แจ้งเกิดเหตุเพลิงไหม้ บ.ไทยโฟม 2539 นิคมฯโรจนะ ตรงข้าม บ.Pioneer		
		ประตู B แนวท่อก๊าซอยู่ตรงข้ามของถนน และไม่มีโรงงานลูกค้า (ไม่มีผลกระทบต่อลูกค้าและ		
		ระบบท่อส่งก๊าซในพื้นที่)	17:24	สุเมธ
	Activities in area	*แจ้งเพิ่มเติมเหตุเพลิงไหม้ที่ บ.Thai Foam 2539 และโรงงานข้างเคียงไม่ใช่ ลค.ของ NGD,		
		แนวท่อก๊าซที่ใกล้ที่สุดเป็นท่อเมน HDPE ใต้ดินขนาด160 มม.บนถนน B ห่างจาก รง.เพลิง		
		ไหม้ ระยะทางประมาณ 270 ม., และรัศมีใกล้ที่สุดโรงงานลูกค้าก๊าซ (บ.M&R)ห่างประมาณ		

รายงานการรับแจ้งเหตุของห้องควบคุม

ว/ด/ป	ประเภทงาน	รายงานการปฏิบัติงาน	เวลา	ผู้ปฏิบัติงาน
		350 ม.,เหตุเพลิงไหม้ไม่มีผลกระทบต่อระบบท่อ และขณะนี้ทีม OP คุณภาณุรักษ์ ที่อยู่ใน		
		พื้นที่ แจ้งเพลิงไหม้หลัก ถูกควบคุมโดยทีมดับเพลิงเรียบร้อยแล้วในเวลา 18:00 น.	18:15	สุเมธ
	Permit	*คุณ เฉลิม แจ้งงานซ่อมประปารั่วหน้า ม.สุธาวี คลองขุด Permit No.66 -BPO-EX-0631	19:30	ฏิณห์
10-May-23	Permit	*คุณ เฉลิม แจ้งเจอท่อแล้วไม่ขุดเพิ่ม ตัดต่อและกลบ	0:55	ฏิณห์
	Permit	*คุณ นพดล แจ้งงานโครงการสร้างรั้วกั้นพื้นที่นิคมฯลาดกระบัง ตาม Permit 66-LKB-EX-0		
		668 งานขุดเจาะหัวสว่านนำร่อง วันนี้หน้างานลองเจาะแล้วติดปัญหามีเศษหินด้านล่างต้อง		
		เปลี่ยนใหม่เป็นวิธีเข็มเจาะนำ	9:30	สุเมธ
	Permit	*คุณ ศิวกร แจ้ง ผรม.เข้าตัดหญ้าภายใน PRS#4	9:55	สุเมธ
	Survey	*คุณ ศิวกร ทำการสำรวจแนวท่อก๊าซที่ นิคมฯบางกะดี ปกติ	10:21	สุเมธ
	Permit	*คุณ นพดล แจ้งทีมงาน บ.นิมิต 317 แจ้งว่าเข็มเจาะนำเสา ต้องให้คนบนไปขนมาบวกกับ		
		หน้างานฝนตก งานวันนี้แจ้งเลื่อนไปก่อนนัดหมายวันเป็นพรุ่งนี้ Permit 66-LKB-EX-0668	10:25	สุเมธ
	Survey	*คุณ นพดล ทำการสำรวจแนวท่อก๊าซที่ นิคมฯลาดกระบัง เส้น OTS-LKB มีงานตาม Permit		
		66-LKB-EX-0668 นอกนั้นปกติ	10:26	สุเมธ
	Survey	*คุณ อภิเชษฐ์ ทำการสำรวจแนวท่อก๊าซที่ นิคมฯเหมราช WES มีงานขุดวางท่อร้อยสาย		
		Fiber Optic ขนาด 125 มม.ความลึก 60 ซม.ผ่านแนวท่อก๊าซ 225 มม. บริเวรถนน H4 ใกล้		
		บ่อวาล์ว 102 ตาม Permit 66-WES-EX-0214 นอกนั้นปกติ	10:29	สุเมธ
	Survey	*คุณ เฉลิม ทำการสำรวจแนวท่อก๊าซที่เส้น บางปูใหม่, บางปูเหนือ ปกติ	10:45	สุเมธ
	Activities in area	*คุณ ศิริโรจน์ พา จนท.PTT เข้าดูพื้นที่ติดตั้งอุปกรณ์ IBR ที่ OTS-ROJ#2	10:50	สุเมธ
	Survey	*คุณ สมชาย ทำการสำรวจแนวท่อก๊าซที่ นิคมฯบางพลี เส้น OTS-BPL ปกติ	10:53	สุเมธ
	Survey	*คุณ สมชาย เข้าตรวจสอบสถานีก๊าซประจำวันที่ OTS-BPL	10:54	สุเมธ
	Survey	*คุณ ภาณุรักษ์ ทำการสำรวจแนวท่อก๊าซที่เส้น บางจาก บางปะอิน เชียงราก ปกติ งานแขวง		
		ทางหลวงชนบทพื้นที่ขยายถนนไหล่ทางเส้นเชียงราก ปรับผิวดินเดิมให้เรียบ+บดอัดเพิ่มชั้น		
		ดิน ไม่มีผลกระทบ อย.5042 ถนนเชียงราก	11:01	สุเมธ
	Survey	*คุณ เฉลิม เข้าตรวจสอบสถานีก๊าซประจำวันที่ BV#10	11:09	สุเมธ
	Survey	*คุณ สมชาย ทำการสำรวจแนวท่อก๊าซที่ เส้น OTS-BPL, M-Thai ปกติ	11:11	สุเมธ
	Survey	*คุณ ศิวกร ทำการสำรวจแนวท่อก๊าซที่ นิคมฯนวนคร ปกติ	11:25	สุเมธ
	Survey	*คุณ เฉลิม ทำการสำรวจแนวท่อก๊าซที่เส้น แพรกษา มีงานปรับพื้นถนนที่ได้ขุดไว้ก่อนหน้านี้		
		แก้งานแก้ถนนทรุดไม่มีผลกระทบต่อระบบท่อก๊าซ, ซ.TDC คลองขุด เส้น BV#10 ปกติ	11:40	สุเมธ
	Survey	*คุณ เฉลิม เข้าตรวจสอบสถานีก๊าซประจำวันที่ PRS#1	11:40	สุเมธ
	Survey	*คุณ เฉลิม ทำการสำรวจแนวท่อก๊าซที่ นิคมฯแพรกษา ปกติ	12:11	สุเมธ
	Survey	*คุณ เฉลิม เข้าตรวจสอบสถานีก๊าซประจำวันที่ PRS#2	12:28	สุเมธ
	Survey	*คุณ เฉลิม ทำการสำรวจแนวท่อก๊าซที่ นิคมฯบางปู ปกติ	12:59	สุเมธ

รายงานการรับแจ้งเหตุของห้องควบคุม

ว/ด/ป	ประเภทงาน	รายงานการปฏิบัติงาน	เวลา	ผู้ปฏิบัติงาน
	Permit	*คุณ เฉลิม แจ้งการเริ่มเดิน DCVG แนวท่อก๊าซ ตรงข้ามกับ เทคนิคสมุทรปราการ ตาม		
		Permit 66-BPO-CD-0725	13:01	สุเมธ
	PM	*คุณ ศิริโรจน์ ทำการ Cal.Test Flowcom Run B, ส่วน จนท.PTT เข้ามาซ่อมอุปกรณ์ IBR ที่		
		OTS-LKB	13:45	สุเมธ
	Survey	*คุณ ศิวกร ทำการสำรวจแนวท่อก๊าซที่เส้น รังสิต ปกติ	13:55	สุเมธ
	Survey	*คุณ ภาณุรักษ์ ทำการสำรวจแนวท่อก๊าซที่ นิคมฯโรจนะ มีงานคืนพื้นที่โครงการ Monopy		
		ไม่มีผลกระทบต่อระบบท่อก๊าซ, งานคืนพื้นที่โครงการ King Board 2 ไม่มีผลกระทบต่อ		
		ระบบท่อก๊าซ, เริ่มงานขุดเพื่อเตรียมทำบ่อ Sheet Pile คร่อมแนวท่อก๊าซ 225 มม.เป็นบ่อรับ		
		Boring Jacking โครงการวางท่อไปโรงงาน Spay ตาม Permit 66-ROJ-EX-1076 นอกนั้น		
		ปกติ	14:44	สุเมธ
	PM	*คุณ ศิริโรจน์ ทำการ Cal.Test Flowcom Run B, ส่วน จนท.PTT เข้ามาซ่อมอุปกรณ์ IBR ที่		
		OTS-LKB เสร็จสิ้นแล้ว (สลับมาใช้ Turbine Run B)	16:20	สุเมธ
	Permit	*คุณนพดล แจ้งงานดันท่อร้อยสายไฟใต้ดินของ กฟน HDD ในนิคมอุตสาหกรรมบางพลี		
		Soi 5/2 ใต้เสาส่ง EGAT เลขที่ Permit No.66-BPL-EX-0670	22:39	ฏิณห์
11-May-23	Survey	*ภาณุรักษ์สำรวจแนวท่อก๊าซที่โรจนะ งานต่อเนื่องขุดเพื่อเตรียมทำบ่อ Sheet Pile		
		คร่อมแนวท่อก๊าซ 225 มม.เป็นบ่อรับ Boring Jacking โครงการวางท่อไปโรงงาน Spay		
		Permit 66-ROJ-EX-1076	9:04	องอาจ
	Survey	*เฉลิมสำรวจแนวท่อบางปูเหนือ ปกติ	9:39	องอาจ
	อื่นๆ	*สมชายเข้า OTS-BPI	10:02	องอาจ
	อื่นๆ	*เฉลิมเข้า BV # 10	10:03	องอาจ
	Survey	*สมชายสำรวจแนวท่อบางพลี SWAN-OTS BPL-MTH ปกติ	10:22	องอาจ
	Survey	*เฉลิมสำรวจแนวท่อแพรกษาปรับถนนที่ขุดไว้ก่นอนหน้าจากการแก้ถนนทรุดตัว		
		คลองขุด ซอยTDC Steel,OTS BV10 BPO ปกติ	10:34	องอาจ
	Survey	*ศิวกรสำรวจแนวท่อบางกะดี ปกติ	"	องอาจ
	อื่นๆ	*เฉลิมเข้า PRS#2	10:39	องอาจ
	Permit	*นพดลแจ้งงานลาดกระบังงานโครงการสร้างรั้วกั้นพื้นเริ่มทำการขุดเจาะวิธีเข็มเจาะนำ		
		และกดเข็ม 6 เมตร Permit No.0668	10:51	องอาจ
	Survey	*อภิเชษฐ์สำรวจแนวท่อเหมราช ปกติ	11:05	องอาจ
	Survey	*ศิวกรสำรวจแนวท่อรังสิต ปกติ	11:24	องอาจ
	Survey	*เฉลิมสำรวจแนวท่อนิคมฯ แพรกษา ปกติ	11:37	องอาจ
	อื่นๆ	*เฉลิมเข้า PRS#1	11:57	องอาจ
	Survey	*เฉลิมสำรวจแนวท่อบางปู ปกติ	12:13	องอาจ

รายงานการรับแจ้งเหตุของห้องควบคุม

ว/ด/ป	ประเภทงาน	รายงานการปฏิบัติงาน	เวลา	ผู้ปฏิบัติงาน
11-May-23	Survey	*เฉลิมสำรวจแนวท่อบางปูใหม่ ปกติ	12:42	องอาจ
	Survey	*คุณ ภาณุรักษ์ ทำการสำรวจแนวท่อก๊าซที่เส้น บางจาก บางปะอิน เชียงราก ปกติ งานแขวง		
		ทางหลวงชนบทพื้นที่ขยายถนนไหล่ทางเส้นเชียงราก ปรับผิวดินเดิมให้เรียบ+บดอัดเพิ่มชั้น		
		ดิน ไม่มีผลกระทบ อย.5042 ถนนเชียงราก	13:47	องอาจ
	Survey	*ศิวกรสำรวจแนวท่อนวนคร ปกติ	14:15	องอาจ
	Survey	*คุณ เฉลิม แจ้ง บ.โพลีเทคแจ้งว่าBV#10 คืนนี้ทางปตท. จะทำการสำรวจท่อ28" ในจุดที่		
		ตัดผ่านกับท่อ16"ของngdไปจนสุดทางเท้าถึงถนน จะเริ่มงาน 3ทุ่ม		
		หาเฉพาะท่อ28" 3จุด จุดเดิมที่เคยหาท่อเจอแล้ว แต่คราวนี้หาข้างท่อด้วย		
		ตาม Permit.66-BPO-EX-0632	21:09	สิทธิกร
	Survey	*คุณ นพดล แจ้งงานดันท่อร้อยสายไฟใต้ดินของทาง กฟน HDD ในนิคมอุตสาหกรรม		
		บางพลี Soi 5/2 ใต้เสาส่ง EGAT เลขที่ Permit No.66-BPL-EX-0670 เริ่มทำการดึง		
		ลึมเมอ พร้อมท่อ	22:08	สิทธิกร
	Alarm SCADA	*OTS-BPL UIH LEASED LINE DOWN แจ้ง UIH ตรวจสอบ	23:07	สิทธิกร
	Survey	*คุณ นพดล แจ้งงานดันท่อร้อยสายไฟใต้ดินของทาง กฟน HDD ในนิคมอุตสาหกรรม		
		บางพลี Soi 5/2 ใต้เสาส่ง EGAT เลขที่ Permit No.66-BPL-EX-0670 ตัวปลายท่อร้อย		
		สายไฟฟ้าโผล่ขึ้นมาบนดินเรียบร้อยแล้ว	23:09	สิทธิกร
12-May-23	Alarm SCADA	UIH Update: 12/05/2023 01:27 552553 สถานีก๊าซ OTS บางพลี 552553 : fiber optic		
		2 core มีปัญหาห่าง บางพลี ระยะ 3.48 เมตร วัดระยถึงลุกค้า รบกวนประสานงาน		
		เข้าตรวจสอบในลุกค้าเพิ่มเติม	1:27	สิทธิกร
	Alarm SCADA	*ทาง UIH แจ้งต้องเข้าตรวจสอบภายในสถานี OTS-BPL,UIH แจ้งจะประสานงานใหม่		
		ในช่วงเช้า 08:00 น.	1:35	สิทธิกร
	Survey	*สมชายสำรวจแนวท่อบางพลี SWAN-OTS BPL-MTH ปกติ	9:35	องอาจ
	Survey	*เฉลิมสำรวจแนวท่อบางปูเหนือ ปกติ	9:45	องอาจ
	อื่นๆ	*เฉลิมเข้า BV # 10	10:14	องอาจ
	Survey	*อภิเชษฐ์สำรวจแนวท่อเหมราช ปกติ	10:24	องอาจ
	Alarm SCADA	*เจ้าหน้าที่ UIH และเจ้าหน้าที่ NGD เข้าตรวจสอบภายในสถานี OTS-BPL ID : 552553	10:37	องอาจ
	Survey	*เฉลิมสำรวจแนวท่อแพรกษาปรับถนนที่ขุดไว้ก่นอนหน้าจากการแก้ถนนทรุดตัว		
		คลองขุด ซอยTDC Steel,OTS BV10 BPO ปกติ	10:44	องอาจ
	อื่นๆ	*เฉลิมเข้า PRS#1	10:46	องอาจ
	Survey	*คุณ ภาณุรักษ์ ทำการสำรวจแนวท่อก๊าซที่เส้น บางจาก บางปะอิน เชียงราก ปกติ งานแขวง		
		ทางหลวงชนบทพื้นที่ขยายถนนไหล่ทางเส้นเชียงราก ปรับผิวดินเดิมให้เรียบ+บดอัดเพิ่มชั้น		
		ดิน ไม่มีผลกระทบ อย.5042 ถนนเชียงราก	10:51	องอาจ

รายงานการรับแจ้งเหตุของห้องควบคุม

ว/ด/ป	ประเภทงาน	รายงานการปฏิบัติงาน	เวลา	ผู้ปฏิบัติงาน
12-May-23	PM	คุณกร ITS เข้าตรวจเช็คระบบ SCADA ในห้องควบคุมบางปู	11:05	องอาจ
	Survey	*ภาณุรักษ์สำรวจแนวท่อก๊าซที่โรจนะ งานต่อเนื่องขุดเพื่อเตรียมทำบ่อ Sheet Pile		
		คร่อมแนวท่อก๊าซ 225 มม.เป็นบ่อรับ Boring Jacking โครงการวางท่อไปโรงงาน Spay		
		Permit 66-ROJ-EX-1076	11:24	องอาจ
	Survey	*เฉลิมสำรวจแนวท่อนิคมฯ แพรกษา ปกติ	11:37	องอาจ
	อื่นๆ	*เฉลิมเข้า PRS#2	12:00	องอาจ
	Survey	*ศิวกรสำรวจแนวท่อบางกะดี ปกติ	"	องอาจ
	Permit	*นพดลแจ้งงานลาดกระบังงานโครงการสร้างรั้วกั้นพื้นเริ่มทำการขุดเจาะวิธีเข็มเจาะนำ		
		และกดเข็ม 6 เมตร Permit No.0668 แนวท่อปกติ	12:01	องอาจ
	Survey	*เฉลิมสำรวจแนวท่อบางปู ปกติ	12:18	องอาจ
	Survey	*เฉลิมสำรวจแนวท่อบางปูใหม่ ปกติ	12:47	องอาจ
	อื่นๆ	*โชตินรินทร์เข้า OTS-RJN # 1 ทดสอบเครื่อง laser วัด gas		
	Alarm SCADA	*ศิริโรจน์แจ้ง ID : 552553 at OTS-BPL แก้ไข fiber optic เสร็จเรียบร้อยใช้งานได้ตามปกติ	13:06	องอาจ
	Survey	*ศิวกรสำรวจแนวท่อนวนคร ปกติ	13:53	องอาจ
	Survey	*ศิวกรสำรวจแนวท่อรังสิต ปกติ	14:35	องอาจ
13-May-23	Permit	*ธนาสิทธิ์ทำการตรวจสอบตามแนวท่อก๊าซด้วยระบบ DCVG ทั้ง BPO BPM เริ่ม10-24/5/66		
		ตู้ TR Permit-66-bpo-cd-0725	8:52	องอาจ
	Permit	*ธนาสิทธิ์แจ้งงานปักเสาไฟฟ้าถนนพัฒนา 3 แยกซอย 7C และซอย 2-3-4-5C และซอย 8D		
		ถนนพัฒนา 4 เริ่มวันนี้สิ้นสุดวันที่ 27 พ.ค.66 Permit-66-bpo-ex-0538	9:20	องอาจ
	อื่นๆ	*จรัลเข้า OTS-LKB	9:25	องอาจ
	Survey	*สมชายสำรวจแนวท่อบางพลี SWAN-OTS BPL-MTH ปกติ	9:37	องอาจ
	อื่นๆ	*จรัลเข้า PRS # 3 LKB	9:50	องอาจ
	Survey	*จรัลสำรวจแนวท่อลาดกระบัง ปกติ ส่วนงานอสร้างกำแพงหน้านิคมมีการเอาเสาเข็มลงหลุม		
		ที่เจาะไว้แล้ว เสร็จแล้ว หลุมหมด ที่คุยกันไม่มีการเจาะเพิ่มเติม	9:56	องอาจ
	อื่นๆ	*เฉลิมเข้า BV # 10	10:00	องอาจ
	Survey	*ศิวกรสำรวจแนวท่อบางกะดี ปกติ	10:21	องอาจ
	Survey	*เฉลิมสำรวจแนวท่อแพรกษาปรับถนนที่ขุดไว้ก่นอนหน้าจากการแก้ถนนทรุดตัว		
		คลองขุด ซอยTDC Steel,OTS BV10 BPO ปกติ	10:29	องอาจ
	Survey	*ธีรศักดิ์สำรวจแนวท่อก๊าซที่เส้น บางจาก บางปะอิน เชียงราก ปกติ งานแขวง		
		ทางหลวงชนบทพื้นที่ขยายถนนไหล่ทางเส้นเชียงราก ปรับผิวดินเดิมให้เรียบ+บดอัดเพิ่มชั้น		
		ดิน ไม่มีผลกระทบ อย.5042 ถนนเชียงราก	11:04	องอาจ
	Survey	*เฉลิมสำรวจแนวท่อนิคมฯ แพรกษา ปกติ	11:19	องอาจ

รายงานการรับแจ้งเหตุของห้องควบคุม

ว/ด/ป	ประเภทงาน	รายงานการปฏิบัติงาน	เวลา	ผู้ปฏิบัติงาน
13-May-23	อื่นๆ	*เฉลิมเข้า PRS#2	11:20	องอาจ
	อื่นๆ	*จรัลเข้า OTS-BPI	11:21	องอาจ
	Survey	*ธีรศักดิ์สำรวจแนวท่อรังสิต ปกติ	11:36	องอาจ
	Survey	*เฉลิมสำรวจแนวท่อบางปูใหม่ ปกติ	12:53	องอาจ
	Survey	*ธีรศักดิ์สำรวจแนวท่อนวนคร ปกติ	14:11	องอาจ
	Survey	*ธีรศักดิ์สำรวจแนวท่อก๊าซที่โรจนะ งานต่อเนื่องขุดเพื่อเตรียมทำบ่อ Sheet Pile		
	Survey	คร่อมแนวท่อก๊าซ 225 มม.เป็นบ่อรับ Boring Jacking โครงการวางท่อไปโรงงาน Spay		
		Permit 66-ROJ-EX-1076	11:24	องอาจ
	Emergency Call	*คุณสิวดล Perfect Companion M-Thai มีก๊าซรั่วในลายผลิต แจ้งสุพรรณเข้าแก้ไข	18:05	องอาจ
14-May-23	Survey	*คุณ จรัล เข้าตรวจสอบสถานีก๊าซประจำวันที่ OTS-LKB	9:11	สุเมธ
	Permit	*คุณ ธนาสิทธิ์ แจ้งงาน PM DCVG เส้น BPM ติดตั้งชุด Tranformer and Interrupter		
		Temporary บริเวณ Test Post Lotus Bangpoo ตาม Permit 66-BPO-CD-0725	9:29	สุเมธ
	Survey	*คุณ จรัล เข้าตรวจสอบสถานีก๊าซประจำวันที่ PRS#3	9:44	สุเมธ
	Survey	*คุณ จรัล ทำการสำรวจแนวท่อก๊าซที่ นิคมฯลาดกระบัง เส้น OTS-LKB ปกติ	9:47	สุเมธ
	Survey	*คุณ เฉลิม ทำการสำรวจแนวท่อก๊าซที่เส้น บางปูเหนือ ปกติ	9:47	สุเมธ
	Survey	*คุณ เฉลิม เข้าตรวจสอบสถานีก๊าซประจำวันที่ BV#10	10:04	สุเมธ
	Survey	*คุณ ศิวกร ทำการสำรวจแนวท่อก๊าซที่ นิคมฯบางกะดี ปกติ	10:19	สุเมธ
	Survey	*คุณ เฉลิม ทำการสำรวจแนวท่อก๊าซที่เส้น แพรกษา มีงานปรับพื้นถนนที่ได้ขุดไว้ก่อนหน้านี้		
		แก้งานแก้ถนนทรุดไม่มีผลกระทบต่อระบบท่อก๊าซ, ซ.TDC คลองขุด เส้น BV#10 ปกติ	10:38	สุเมธ
	Survey	*คุณ เฉลิม เข้าตรวจสอบสถานีก๊าซประจำวันที่ PRS#1	10:38	สุเมธ
	Survey	*คุณ จรัล เข้าตรวจสอบสถานีก๊าซประจำวันที่ OTS-BPL	10:42	สุเมธ
	Survey	*คุณ อภิเชษฐ์ ทำการสำรวจแนวท่อก๊าซที่ นิคมฯเหมราช WES ปกติ	10:43	สุเมธ
	Survey	*คุณ เฉลิม ทำการสำรวจแนวท่อก๊าซที่ นิคมฯแพรกษา BHS ปกติ	11:04	สุเมธ
	Survey	*คุณ ธีรศักดิ์ ทำการสำรวจแนวท่อก๊าซที่เส้น บางจาก บางปะอิน เชียงราก ปกติ งานแขวง		
		ทางหลวงชนบทพื้นที่ขยายถนนไหล่ทางเส้นเชียงราก ปรับผิวดินเดิมให้เรียบ+บดอัดเพิ่มชั้น		
		ดิน ไม่มีผลกระทบ อย.5042 ถนนเชียงราก	11:20	สุเมธ
	Survey	*คุณ เฉลิม เข้าตรวจสอบสถานีก๊าซประจำวันที่ PRS#2	11:36	สุเมธ
	Survey	*คุณ จรัล ทำการสำรวจแนวท่อก๊าซที่ นิคมฯบางพลี เส้น OTS-BPL, M-Thai ปกติ	11:40	สุเมธ
	Survey	*คุณ ศิวกร ทำการสำรวจแนวท่อก๊าซที่ นิคมฯนวนคร ปกติ	11:54	สุเมธ
	Survey	*คุณ เฉลิม ทำการสำรวจแนวท่อก๊าซที่ นิคมฯบางปู ปกติ	12:07	สุเมธ
	Survey	*คุณ เฉลิม ทำการสำรวจแนวท่อก๊าซที่เส้น บางปูใหม่ ปกติ	12:38	สุเมธ
	Activities in area	*เกิดเหตุเพลิงไหม้ที่ บ่อขยะแพรกษา ซอย.8 "บริเวณดังกล่าวอยู่นอกพื้นที่ นิคมฯบางปู ไม่มี		

รายงานการรับแจ้งเหตุของห้องควบคุม

ว/ด/ป	ประเภทงาน	รายงานการปฏิบัติงาน	เวลา	ผู้ปฏิบัติงาน
		ผลกระทบต่อแนวท่อก๊าซและลูกค้าก๊าซของ PTT NGD" ขณะนี้ทีม OP SZ เฝ้าระวัง และ		
		ติดตามเหตุการณ์ กับ กนอ อย่างใกล้ชิด	13:09	สุเมธ
	Survey	*คุณ ศิวกร ทำการสำรวจแนวท่อก๊าซที่เส้น รังสิต ปกติ	13:51	สุเมธ
	Permit	*คุณ ธนาสิทธิ์ แจ้งเข้า PRS#1 On Tranformer Rectifier ตาม Permit 66-BPO-CD-0725	14:09	สุเมธ
	Survey	*คุณ ธีรศักดิ์ ทำการสำรวจแนวท่อก๊าซที่ นิคมฯโรจนะ มีงานคืนพื้นที่โครงการ Monopy		
		ไม่มีผลกระทบต่อระบบท่อก๊าซ, งานคืนพื้นที่โครงการ King Board 2 ไม่มีผลกระทบต่อ		
		ระบบท่อก๊าซ, งานกด Sheet Pile คร่อมแนวท่อก๊าซ 225 มม.เป็นบ่อรับ Boring Jacking		
		โครงการวางท่อไปโรงงาน Spay ตาม Permit 66-ROJ-EX-1076 นอกนั้นปกติ	14:36	สุเมธ
15-May-23	Survey	*คุณ เฉลิม ทำการสำรวจแนวท่อก๊าซที่เส้น บางปูเหนือ ปกติ	9:39	ฎิณห์
	Permit	*คุณ ธนาสิทธิ์ แจ้งเข้า PRS#1 Off Tranformer Rectifier for DCVG BPO	9:48	
	Permit	*คุณ นพดล แจ้งงานโครงการสร้างรั้วกั้นพื้นที่นิคมอุตฯลาดกระบังตาม Permit No.0668		
		(ต่ออายุ)งานต่อเนื่องเริ่มใช้หัวเจาะสว่านนำและเตรียมกดเข็ม 6 เมตร	9:53	ฎิณห์
	อื่นๆ	*คุณ ศิริโรจน์ แจ้งเข้าตัดยอดการใช้ก๊าซสถานีโซนใต้ BV#10	10:05	ฎิณห์
	Survey	*คุณ เฉลิม เข้าตรวจสอบสถานีก๊าซประจำวันที่ BV#10	10:13	ฎิณห์
	Permit	*คุณ ธนาสิทธิ์ แจ้งเฝ้าระวังงานขุดติดตั้งฐานเสาไฟแสงสว่าง บริเวณ Soi 5C ถ.พัฒนา3		
		เจ้าของงาน Gusco BPO Permit No.EX-0538	10:17	ฎิณห์
	Survey	*คุณ สมชาย เข้าตรวจสอบสถานีก๊าซประจำวันที่ OTS-BPL	10:19	ฎิณห์
	Survey	*คุณ ศิวกร ทำการสำรวจแนวท่อก๊าซที่ นิคมฯบางกะดี ปกติ	10:20	ฎิณห์
	Survey	*คุณ สมชาย ทำการสำรวจแนวท่อก๊าซที่ นิคมฯบางพลี เส้น OTS-BPL , SWAN - OTS BPL		
		,MTH ปกติ	10:21	ฎิณห์
	Survey	*คุณ ภาณุรักษ์ ทำการสำรวจแนวท่อก๊าซที่เส้น บางจาก บางปะอิน ปกติ เชียงราก งานต่อ		
		เนื่องแขวงทางหลวงชนบทเตรียมพื้นที่ขยายถนนไหล่ทางเส้นเชียงราก ปรับผิวดินเดิมให้เรียบ		
		บดอัดเพิ่มชั้นดินไม่มีผลกระทบถนน อย.5042 ถนนเชียงราก	10:27	ฎิณห์
	อื่นๆ	*คุณ ศิริโรจน์ แจ้งเข้าตัดยอดการใช้ก๊าซสถานีโซนใต้ BPL	10:43	ฎิณห์
	อื่นๆ	*คุณศิริพร แจ้งประชุมซ้อมแผนร่วมกับ บ.ไทยนำสิริ	10:49	ฎิณห์
	Survey	*คุณ อภิเชษฐ์ ทำการสำรวจแนวท่อก๊าซที่ นิคมฯเหมราช WES ปกติ	10:57	ฎิณห์
	Survey	*คุณ เฉลิม ทำการสำรวจแนวท่อก๊าซที่เส้นแพรกษา มีงานปรับพื้นถนนที่ได้ขุดไว้ก่อนหน้านี้		
		แก้ถนนทรุดไม่มีผลกระทบ ส่วนคลองขุด ซอยTDC Steel,OTS BV10 BPO ปกติ	11:02	ฎิณห์
	Survey	*คุณ นพดล ทำการสำรวจแนวท่อก๊าซที่ นิคมฯลาดกระบัง เส้น OTS-LKB มีงานตามโครง		
		การสร้างรั้วกั้นพื้นที่นิคมตาม Permit 0668 นอกจากนี้ปกติ	11:03	ฎิณห์
	Alarm SCADA	*Alarm AC fail OTS-RST แจ้งคุณโชตินรินทร์ ประสานงาน	11:10	ฎิณห์
	Survey	*คุณ ธนาสิทธิ์ เข้าตรวจสอบสถานีก๊าซประจำวันที่ PRS#2	11:20	ฎิณห์

รายงานการรับแจ้งเหตุของห้องควบคุม

ว/ด/ป	ประเภทงาน	รายงานการปฏิบัติงาน	เวลา	ผู้ปฏิบัติงาน
15-May-23	Survey	*คุณ ธนาสิทธิ์ ทำการสำรวจแนวท่อก๊าซที่ นิคมฯบางปู ปกติ มีงานตาม Permit .EX-0538	11:28	ฎิณห์
	Alarm SCADA	*คุณโชตินรินทร์ แจ้งหม้อแปลงไฟฟ้า OTS-RSTผิดปกติ อยู่ระหว่างการดำเนินการแก้ไข	11:34	ฎิณห์
	Survey	*คุณ ศิวกร ทำการสำรวจแนวท่อก๊าซที่ นิคมฯนวนคร ปกติ	11:41	ฎิณห์
	Survey	*คุณ เฉลิม ทำการสำรวจแนวท่อก๊าซที่ นิคมฯแพรกษา BHS ปกติ	11:44	ฎิณห์
	Survey	*คุณ ธนาสิทธิ์ ทำการสำรวจแนวท่อก๊าซที่ นิคมฯบางปูใหม่ ปกติ	12:20	ฎิณห์
	Survey	*คุณ ศิริโรจน์ แจ้งเข้าตัดยอดการใช้ก๊าซสถานีโซนใต้ OTS-LKB	12:46	ฎิณห์
	Survey	*คุณ ศิวกร ทำการสำรวจแนวท่อก๊าซที่เส้น รังสิต ปกติ	13:50	ฎิณห์
	Survey	*คุณ ศิริโรจน์ แจ้งเข้าตัดยอดการใช้ก๊าซสถานีโซนเหนือ OTS-ROJ#1	14:34	ฎิณห์
	Survey	*คุณ ภาณุรักษ์ ทำการสำรวจแนวท่อก๊าซที่โรจนะ งานคืนพื้นที่โครงการ monopy ไม่มีผลกระ		
		ทบต่อระบบ ,งานคืนพื้นที่โครงการ king board2 ไม่มีผลกระทบต่อระบบ ,งานขุดต่อเนื่อง		
		ทำบ่อsheet pile คร่อมแนวท่อ mpl225เป็นบ่อรับรับ-ส่ง boring jacking route26		
		โครงการวางท่อไปโรงงาน spayPermit.66.roj.ex.1076	14:52	ฎิณห์
	Survey	*คุณ ศิริโรจน์ แจ้งเข้าตัดยอดการใช้ก๊าซสถานีโซนเหนือ OTS-ROJ#2	15:02	ฎิณห์
	อื่นๆ	*คุณ ธนาสิทธิ์ แจ้งออกจาก PRS#1	15:29	ฎิณห์
	อื่นๆ	*คุณ ศิริโรจน์ แจ้งเข้าตัดยอดการใช้ก๊าซสถานีโซนเหนือ OTS-NVK	16:22	ฎิณห์
	อื่นๆ	*คุณ ศิริโรจน์ แจ้งเข้าตัดยอดการใช้ก๊าซสถานีโซนเหนือ OTS-BKD	17:25	ฎิณห์
	Alarm SCADA	*Alarm AC fail OTS-NVK แจ้งคุณโชตินรินทร์ ประสานงาน	17:30	ฎิณห์
	Alarm SCADA	*OTS-NVK AC Normal	18:56	สุเมธ
	Alarm SCADA	*คุณ ศิริโรจน์ แจ้งจากเหตุการระบบไฟฟ้า สนง.รังสิต หม้อแปลงมีปัญหา ทำให้มี Surge		
		เข้ามาในห้อง RTU ทำให้ UPS ชำรุด (ภาคจ่ายไฟเพื่อชาร์จแบตชำรุด แต่ภาคแปลงไฟจาก		
		แบตเปลี่ยนเป็นไฟ 220 VAC ทำงานเป็นปกติ) ถ้าไฟฟ้าในสถานีไม่ดับ UPS ยังจ่ายไฟได้อีก		
		หลายวัน แล้วเดี๋ยวผมจะรีบแจ้งผู้จำหน่ายเข้ามาแก้ไขให้เร็วที่สุด	19:09	สุเมธ
16-May-23	อื่นๆ	*คุณโชตินรินทร์ แจ้งงานพาsecotเข้าเก็บรูปตามโรงงาน prs ots ทุกพื้นที่	9:21	ฎิณห์
	Permit	*คุณ ธนาสิทธิ์ แจ้งเฝ้าระวังงานขุดติดตั้งฐานเสาไฟแสงสว่าง บริเวณ Soi 8D ถ.พัฒนา4		
		เจ้าของงาน Gusco BPO Permit No.EX-0538	9:27	ฎิณห์
	Survey	*คุณ จรัล เข้าตรวจสอบสถานีก๊าซประจำวันที่ OTS-BPL	9:28	ฎิณห์
	Permit	*คุณ นพดล แจ้งงานโครงการสร้างรั้วกั้นพื้นที่นิคมอุตฯลาดกระบังตาม Permit No.0668		
		งานต่อเนื่องเริ่มใช้หัวเจาะสว่านนำและเตรียมกดเข็ม 6 เมตร	9:42	ฎิณห์
	Survey	*คุณ เฉลิม ทำการสำรวจแนวท่อก๊าซที่เส้น บางปูเหนือ ปกติ	9:42	ฎิณห์
	Survey	*คุณ ธนาสิทธิ์ เข้าตรวจสอบสถานีก๊าซประจำวันที่ PRS#1	10:08	ฎิณห์
	Survey	*คุณ เฉลิม เข้าตรวจสอบสถานีก๊าซประจำวันที่ BV#10	10:13	ฎิณห์
	Survey	*คุณ ศิวกร ทำการสำรวจแนวท่อก๊าซที่ นิคมฯบางกะดี ปกติ	10:25	ฎิณห์

รายงานการรับแจ้งเหตุของห้องควบคุม

ว/ด/ป	ประเภทงาน	รายงานการปฏิบัติงาน	เวลา	ผู้ปฏิบัติงาน
16-May-23	อื่นๆ	*คุณ ธนาสิทธิ์ แจ้งประสานงาน ติดตั้งกราดเรียว ถนนพัฒนา3 แยก Soi 1C	10:38	ฏิณห์
	Survey	*คุณ จรัล ทำการสำรวจแนวท่อก๊าซที่ นิคมฯบางพลี เส้น OTS-BPL, M-Thai ปกติ	10:58	ฏิณห์
	Survey	*คุณ เฉลิม ทำการสำรวจแนวท่อก๊าซที่เส้นแพรกษา มีงานปรับพื้นถนนที่ได้ขุดไว้ก่อนหน้านี้		
		แก้ถนนทรุดไม่มีผลกระทบ ส่วนคลองขุด ซอยTDC Steel,OTS BV10 BPO ปกติ	11:08	ฏิณห์
	Survey	*คุณ ธนาสิทธิ์ เข้าตรวจสอบสถานีก๊าซประจำวันที่ PRS#2	11:10	ฏิณห์
	Survey	*คุณ อภิเชษฐ์ ทำการสำรวจแนวท่อก๊าซที่ นิคมฯเหมราช WES ปกติ	11:12	ฏิณห์
	Survey	*คุณ นพดล ทำการสำรวจแนวท่อก๊าซที่ นิคมฯลาดกระบัง และเส้น OTS LKB ปกติ		
		งานโครงการสร้างรั้วกั้นพื้นที่นิคมตาม Permit 0668 นอกจากนี้ปกติ	11:13	ฏิณห์
	อื่นๆ	*คุณ ธนาสิทธิ์ แจ้งประสานงาน ปักเสาไฟฟ้า Soi 4A ไม่มีผลกระทบเนื่องจากบริเวณ		
		ดังกล่าวไม่มีแนวท่อก๊าซฯ	11:40	ฏิณห์
	Survey	*คุณ ศิวกร ทำการสำรวจแนวท่อก๊าซที่ นิคมฯนวนคร ปกติ	11:44	ฏิณห์
	Survey	*คุณ เฉลิม ทำการสำรวจแนวท่อก๊าซที่ นิคมฯแพรกษา BHS ปกติ	11:46	ฏิณห์
	Survey	*คุณ ภาณุรักษ์ ทำการสำรวจแนวท่อก๊าซที่เส้น บางจาก บางปะอิน ปกติ เชียงราก งานต่อ		
		เนื่องแขวงทางหลวงชนบทเตรียมพื้นที่ขยายถนนไหล่ทางเส้นเชียงราก ปรับผิวดินเดิมให้เรียบ		
		บดอัดเพิ่มชั้นดินไม่มีผลกระทบถนน อย.5042 ถนนเชียงราก	11:50	ฏิณห์
	Survey	*คุณ ธนาสิทธิ์ ทำการสำรวจแนวท่อก๊าซที่ นิคมฯบางปู ปกติ มีงานประสาน 2 งาน และงาน		
		ขุดฐานเสาไฟแสงสว่าง และงานเดิน DCVG BPO Permit No.CD-0726นอกจากนี้ปกติ	11:52	ฏิณห์
	Survey	*คุณ เฉลิม ทำการสำรวจแนวท่อก๊าซที่ นิคมฯบางปูใหม่ ปกติ	12:45	ฏิณห์
	Survey	*คุณ ศิวกร ทำการสำรวจแนวท่อก๊าซที่เส้น รังสิต ปกติ	14:08	ฏิณห์
	อื่นๆ	*คุณพิทักษ์พล แจ้งพาบริษัทsecotเข้าถ่ายรูปตามOTS ROJ1,2,PRS5และโรงงานIchitan		
		เพื่อทำรายงานEIA	14:33	ฏิณห์
	PM	*คุณ ศิริโรจน์ แจ้งเข้า Cal.Flowcom ที่สถานี OTS-BPL	14:44	ฏิณห์
	Survey	*คุณ ภาณุรักษ์ ทำการสำรวจแนวท่อก๊าซที่โรจนะ งานคืนพื้นที่โครงการ monopy ไม่มีผลกระ		
		ทบต่อระบบ ,งานคืนพื้นที่โครงการ king board2 ไม่มีผลกระทบต่อระบบ ,งานขุดต่อเนื่อง		
		ทำบ่อsheet pile คร่อมแนวท่อ mpl225เป็นบ่อรับรับ-ส่ง boring jacking route26		
		โครงการวางท่อไปโรงงาน spayPermit.66.roj.ex.1076	15:06	ฏิณห์
	PM	*คุณ ศิริโรจน์ แจ้งเสร็จงาน Cal.Flowcom ที่สถานี OTS-BPL	17:43	ฏิณห์
17-May-23	Alarm SCADA	*OTS-RST AC Main, AC UPS Link M Alarm, Link L Down, คุณ ศิริโรจน์ แจ้ง UPS น่าจะ		
		เสีย วันนี้จะนำ ผรม.เข้าไปแก้ไข	6:00	สุเมธ
	อื่นๆ	*คุณโชตินรินทร์ แจ้งงานต่อเนื่องงานซ่อมpcv ของงานotsnvk ที่otsrst	8:27	ฏิณห์
	อื่นๆ	*คุณจรัล แจ้งงานพาsecotเข้าเก็บรูปตาม OTS&PRS โซนใต้ทั้งหมด	9:36	ฏิณห์
	Survey	*คุณ เฉลิม ทำการสำรวจแนวท่อก๊าซที่เส้น บางปูเหนือ ปกติ	9:40	ฏิณห์

รายงานการรับแจ้งเหตุของห้องควบคุม

ว/ด/ป	ประเภทงาน	รายงานการปฏิบัติงาน	เวลา	ผู้ปฏิบัติงาน
17-May-23	Survey	*คุณ เฉลิม เข้าตรวจสอบสถานีก๊าซประจำวันที่ BV#10	10:01	ฏิณห์
	Survey	*คุณ ธนาสิทธิ์ เข้าตรวจสอบสถานีก๊าซประจำวันที่ PRS#2	10:07	ฏิณห์
	Permit	*คุณ นพดล แจ้งงานโครงการสร้างรั้วกั้นพื้นที่นิคมอุตฯลาดกระบังตาม Permit No.0668		
		งานต่อเนื่องเริ่มใช้หัวเจาะสว่านนำและเตรียมกดเข็ม 6 เมตร	10:19	ฏิณห์
	Permit	*คุณ ธนาสิทธิ์ แจ้งเฝ้าระวังงานขุดติดตั้งฐานเสาไฟแสงสว่าง บริเวณถ.พัฒนา3		
		แยก ซอย 4C เจ้าของงาน Gusco BPO Permit No.EX-0538	10:21	ฏิณห์
	Survey	*คุณ ศิวกร ทำการสำรวจแนวท่อก๊าซที่ นิคมฯบางกะดี ปกติ	10:24	ฏิณห์
	Survey	*คุณ สมชาย ทำการสำรวจแนวท่อก๊าซที่ นิคมฯบางพลี เส้น OTS-BPL , SWAN - OTS BPL		
		,MTH ปกติ	10:46	ฏิณห์
	Survey	*คุณ เฉลิม ทำการสำรวจแนวท่อก๊าซที่เส้น แพรกษา งานปรับพื้นถนนที่ได้ขุดไว้ก่อนหน้านี้		
		แก้ถนนทรุดไม่มีผลกระทบและงานเดิน DCVG BPO Permit No.CD-0726 BPOจุดอื่น ปกติ	10:47	ฏิณห์
	Survey	*คุณ เฉลิม ทำการสำรวจแนวท่อก๊าซที่เส้น คลองขุด ซอยTDC Steel,OTS BV10 BPO ปกติ	10:49	ฏิณห์
	Survey	*คุณ ธนาสิทธิ์ เข้าตรวจสอบสถานีก๊าซประจำวันที่ PRS#2	11:00	ฏิณห์
	อื่นๆ	*คุณศิริโรจน์ แจ้งนำช่างเข้าซ่อมแซมแก้ไข UPS ที่ OTS-RST	11:07	ฏิณห์
	Survey	*คุณ นพดล ทำการสำรวจแนวท่อก๊าซที่ นิคมฯลาดกระบัง และเส้น OTS LKB ปกติ		
		งานโครงการสร้างรั้วกั้นพื้นที่นิคมตาม Permit 0668 นอกจากนี้ปกติ	11:07	ฏิณห์
	อื่นๆ	คุณอภิเชษ แจ้งเข้า OTS-WES ต่อวงจรงานตรวจท่อเหล็ก	11:14	ฏิณห์
	Permit	*คุณ ภาณุรักษ์ แจ้งเริ่มเดิน LeakSurvey bpi route001 17-5-23Permit.66.bpi.cd.0050	11:14	ฏิณห์
	Survey	*คุณ เฉลิม ทำการสำรวจแนวท่อก๊าซที่ นิคมฯแพรกษา BHS ปกติ	11:36	ฏิณห์
	อื่นๆ	*คุณพิทักษพล แจ้งเข้า RTU-PRS5	11:38	ฏิณห์
	Survey	*คุณ ศิวกร ทำการสำรวจแนวท่อก๊าซที่ นิคมฯนวนคร ปกติ	11:51	ฏิณห์
	Survey	*คุณ เฉลิม ทำการสำรวจแนวท่อก๊าซที่ นิคมฯบางปูใหม่ ปกติ	12:37	ฏิณห์
	Survey	*คุณ ธนาสิทธิ์ ทำการสำรวจแนวท่อก๊าซที่ นิคมฯบางปู ปกติ	12:39	ฏิณห์
	Survey	*คุณ อภิเชษฐ์ ทำการสำรวจแนวท่อก๊าซที่ นิคมฯเหมราช WES ปกติ	13:51	ฏิณห์
	Survey	*คุณ ภาณุรักษ์ ทำการสำรวจแนวท่อก๊าซที่เส้น บางจาก บางปะอิน ปกติ เชียงราก งานต่อ		
		เนื่องแขวงทางหลวงชนบทเตรียมพื้นที่ขยายถนนไหล่ทางเส้นเชียงราก ปรับผิวดินเดิมให้เรียบ		
		บดอัดเพิ่มชั้นดินไม่มีผลกระทบถนน อย.5042 ถนนเชียงราก ,งานเดินLeakSurvey bpi all		
		route Permit.66.bpi.cd.0050	12:52	ฏิณห์
	Survey	*คุณ อภิเชษฐ์ ทำการสำรวจแนวท่อก๊าซที่ นิคมฯเหมราช WES ปกติ	13:15	ฏิณห์
	Survey	*คุณ ศิวกร ทำการสำรวจแนวท่อก๊าซที่เส้น รังสิต ปกติ	13:51	ฏิณห์
	Survey	*คุณ ภาณุรักษ์ ทำการสำรวจแนวท่อก๊าซที่โรจนะ งานคืนพื้นที่โครงการ monopy ไม่มีผลกระ	15:22	ฏิณห์
		ทบต่อระบบ ,งานคืนพื้นที่โครงการ king board2 ไม่มีผลกระทบต่อระบบ ,งานขุดต่อเนื่อง		
		ทำบ่อsheet pile คร่อมแนวท่อ mpl225เป็นบ่อรับรับ-ส่ง boring jacking route26		

รายงานการรับแจ้งเหตุของห้องควบคุม

ว/ด/ป	ประเภทงาน	รายงานการปฏิบัติงาน	เวลา	ผู้ปฏิบัติงาน
17-May-23		โครงการวางท่อไปโรงงาน spayPermit.66.roj.ex.1076		
	Emergency Drill	*เริ่มซ้อมแผนฉุกเฉิน บ. Thai namsiri BPM	15:23	ฏิณห์
	Emergency Drill	*เสร็จสิ้นการซ้อมแผนฉุกเฉิน บ. Thai namsiri BPM	15:37	ฏิณห์
18-May-23	อื่นๆ	*คุณพิทักษ์พล แจ้งเข้าร่วมงานต่ออายุกับ บ.CCNGโรงงานkitamura นวนคร ผลปกติดี	9:41	ฏิณห์
	Survey	*คุณ เฉลิม เข้าตรวจสอบสถานีก๊าซประจำวันที่ PRS#1	10:06	ฏิณห์
	Survey	*คุณ ธนาสิทธิ์ ทำการสำรวจแนวท่อก๊าซที่ นิคมฯบางปูเหนือ ปกติ	10:11	ฏิณห์
	Survey	*คุณ ศิวกร ทำการสำรวจแนวท่อก๊าซที่ นิคมฯบางกะดี ปกติ	10:20	ฏิณห์
	อื่นๆ	*คุณโชตินรินทร์ แจ้งนำพาบ.jst เข้าทำdcvg +pm สถานีที่kansai1+2	10:29	ฏิณห์
	อื่นๆ	*คุณพิทักษ์พล แจ้งขอเข้าots roj1ดูclass ball valve	10:36	ฏิณห์
	Survey	*คุณ สุพรรณ เข้าตรวจสอบสถานีก๊าซประจำวันที่ OTS-BPL	10:36	ฏิณห์
	Survey	*คุณ เฉลิม ทำการสำรวจแนวท่อก๊าซที่ นิคมฯแพรกษา BHS ปกติ	10:46	ฏิณห์
	Survey	*คุณ อภิเชษฐ์ ทำการสำรวจแนวท่อก๊าซที่ นิคมฯเหมราช WES ปกติ	10:47	ฏิณห์
	PM	*คุณ อภิเชษฐ์ แจ้งเดินตรวจ CP นิคม WES	10:55	ฏิณห์
	Survey	*คุณ เฉลิม เข้าตรวจสอบสถานีก๊าซประจำวันที่ PRS#2	10:57	ฏิณห์
	Survey	*คุณ ธนาสิทธิ์ เข้าตรวจสอบสถานีก๊าซประจำวันที่ BV#10	11:01	ฏิณห์
	Permit	*คุณ ธนาสิทธิ์ แจ้ง DCVG BPO Permit No.CD-0726	11:04	ฏิณห์
	Survey	*คุณ สุพรรณ ทำการสำรวจแนวท่อก๊าซที่ นิคมฯบางพลี Swan1,2 ปกติ	11:10	ฏิณห์
	Permit	*คุณ อภิเชษฐ์ แจ้งงานตรวจสอบ CIPS&DCVG ภายในนิคมเหมราช 66-WES-CD-0053	11:14	ฏิณห์
	Survey	*คุณ สุพรรณ ทำการสำรวจแนวท่อก๊าซที่ M Thai ปกติ	11:29	ฏิณห์
	Survey	*คุณ ศิวกร ทำการสำรวจแนวท่อก๊าซที่ นิคมฯนวนคร ปกติ	11:32	ฏิณห์
	Survey	*คุณ ภาณุรักษ์ ทำการสำรวจแนวท่อก๊าซที่เส้น บางจาก บางปะอิน ปกติ เชียงราก งานต่อ		
		เนื่องแขวงทางหลวงชนบทเตรียมพื้นที่ขยายถนนไหล่ทางเส้นเชียงราก ปรับผิวดินเดิมให้เรียบ		
		บดอัดเพิ่มชั้นดินไม่มีผลกระทบถนน อย.5042 ถนนเชียงราก ,งานเดินLeakSurvey bpi all		
		route Permit.66.bpi.cd.0050	11:38	ฏิณห์
	Survey	*คุณ เฉลิม ทำการสำรวจแนวท่อก๊าซที่ นิคมฯบางปู ปกติ	11:39	ฏิณห์
	Survey	*คุณ นพดล ทำการสำรวจแนวท่อก๊าซที่ นิคมฯลาดกระบัง และเส้น OTS LKB ปกติ		
		งานโครงการสร้างรั้วกั้นพื้นที่นิคมตาม Permit 0668 วันนี้ทำการปักเสาเข็มในหลุมที่ทำการ		
		เจาะสำรวจไว้แล้วและทำฟุตติ้งนอกจากนี้ปกติ	11:39	ฏิณห์
	Survey	*คุณ ธนาสิทธิ์ ทำการสำรวจแนวท่อก๊าซที่ คลองขุด มีงานDCVG ที่แจ้งข้างต้น		
		ส่วนซอยTDC Steel,OTS BPO ถนนแพรกษาปกติ	11:53	ฏิณห์
	Survey	*คุณ เฉลิม ทำการสำรวจแนวท่อก๊าซที่ นิคมฯบางปูใหม่ ปกติ	12:28	ฏิณห์
	Survey	*คุณ ศิวกร ทำการสำรวจแนวท่อก๊าซที่เส้น รังสิต ปกติ	13:57	ฏิณห์

รายงานการรับแจ้งเหตุของห้องควบคุม

ว/ด/ป	ประเภทงาน	รายงานการปฏิบัติงาน	เวลา	ผู้ปฏิบัติงาน
18-May-23	PM	*คุณ สุริยะ แจ้งเข้า Cal.Test pressure ,Temp.ที่สถานี OTS-ROJ#1	14:29	ฏิณห์
	Survey	*คุณ ภาณุรักษ์ ทำการสำรวจแนวท่อก๊าซที่โรจนะ งานคืนพื้นที่โครงการ monopy ไม่มีผลกระ		
		ทบต่อระบบ ,งานคืนพื้นที่โครงการ king board2 ไม่มีผลกระทบต่อระบบ ,งานขุดต่อเนื่อง		
		ทำบ่อsheet pile คร่อมแนวท่อ mpl225เป็นบ่อรับรับ-ส่ง boring jacking route26		
		โครงการวางท่อไปโรงงาน spayPermit.66.roj.ex.1076	15:13	ฏิณห์
	PM	*คุณ สุริยะ แจ้งเสร็จงาน Cal.Test pressure ,Temp.ที่สถานี OTS-ROJ#1	17:45	ฏิณห์
19-May-23	PM	*คุณ สุริยะ แจ้ง Cal.Test pressure ,Temp.ที่สถานี BV # 10	9:10	องอาจ
	Survey	*เฉลิมสำรวจแนวท่อบางปูเหนือ ปกติ	9:33	องอาจ
	Permit	*นพดลลาดกระบังงานแต่เนื่องงานโครงการสร้างรั้วกั้นพื้นที่นิคม Permit 0668		
		วันนี้ทำการใช้หัวเจาะสว่านนำความลึก 2.00 เมตรและกดเข็ม 6 เมตร ที่เหลือจำนวน 4 จุด	9:59	องอาจ
	Survey	นพดลสำรวจแนวท่อลาดกระบังในนิคมฯ งานที่แจ้ง เส้นฉลองกรุง ปกติ	10:13	องอาจ
	Survey	*ศิวกรสำรวจแนวท่อบางกะดี ปกติ	10:25	องอาจ
	อื่นๆ	*ธนาสิทธิ์เข้า PRS # 2	10:45	องอาจ
	Survey	*ธนาสิทธิ์ Minilog2 สำหรับ Survey CIPS เริ่ม Survey CIPS จากหน้าเทคนิค ไปยังนิคม		
		BPM Area Permit-66-bpo-cd-0725 (งานต่อเนื่อง)	10:48	องอาจ
	อื่นๆ	*โชตินรินทร์แจ้งงานครบdue evc+pm +cips jst ที่bbf	10:56	องอาจ
	Survey	*เฉลิมสำรวจแนวท่อแพรกษาปรับถนนที่ขุดไว้ก่นอนหน้าจากการแก้ถนนทรุดตัว		
		คลองขุด ซอยTDC Steel,OTS BV10 BPO ปกติ	10:59	องอาจ
	Survey	*ธนาสิทธิ์สำรวจแนวท่อบางปู ปกติ	11:01	องอาจ
	Survey	*ภาณุรักษ์สำรวจแนวท่อก๊าซที่เส้น บางจาก บางปะอิน ปกติ เชียงราก งานต่อ		
		เนื่องแขวงทางหลวงชนบทเตรียมพื้นที่ขยายถนนไหล่ทางเส้นเชียงราก ปรับผิวดินเดิมให้เรียบ		
		บดอัดเพิ่มชั้นดินไม่มีผลกระทบถนน อย.5042 ถนนเชียงราก ,งานเดินLeakSurvey bpi all		
		route Permit.66.bpi.cd.0050	11:26	องอาจ
	Survey	*ศิวกรสำรวจแนวท่อนวนคร ปกติ	11:30	องอาจ
	Survey	*ธนาสิทธิ์สำรวจแนวท่อบางปูใหม่ ปกติ	11:33	องอาจ
	Survey	*อภิเชษฐ์สำรวจแนวท่อเหมราช WES ปกติ	11:38	ฏิณห์
	Survey	*นพดลสำรวจแนวท่อบางพลี SWAN - OTS BPL ปกติ	11:46	องอาจ
	Survey	*เฉลิมสำรวจแนวท่อนิคมฯ แพรกษา ปกติ	11:59	องอาจ
	Survey	*นพดลสำรวจแนวท่อบางพลี MTHMTH - OTS BPL ปกติ	12:00	องอาจ
	PM	*คุณ สุริยะ แจ้ง Cal.Test pressure ,Temp.ที่สถานี BV # 10 เสร็จสิ้นแล้ว	13:40	องอาจ
	Survey	*ศิวกรสำรวจแนวท่อนวนคร ปกติ	13:55	องอาจ
	Survey	*นพดลสำรวจแนวท่อลาดกระบัง เส้นฉลองกรุง ปกติ	14:00	องอาจ

รายงานการรับแจ้งเหตุของห้องควบคุม

ว/ด/ป	ประเภทงาน	รายงานการปฏิบัติงาน	เวลา	ผู้ปฏิบัติงาน
19-May-23	Survey	*ภาณุรักษ์สำรวจแนวท่อก๊าซที่โรจนะงานคืนพื้นที่โครงการ monopy ไม่มีผลกระทบต่อระบบ		
		งานคืนพื้นที่โครงการ king board2 ไม่มีผลกระทบต่อระบบ ,งานขุดต่อเนื่อง		
		ทำบ่อ sheet pile คร่อมแนวท่อ mpl225เป็นบ่อรับรับ-ส่ง boring jacking route26		
		โครงการวางท่อไปโรงงาน spayPermit.66.roj.ex.1076	14:48	องอาจ
20-May-23	Permit	*คุณ ธนาสิทธิ์ แจ้งงานขุดหาท่อน้ำประปา บริเวณ Soi 11B บ.Thai Castfilm เพื่อจะทำการ		
		วางแผนการจ่ายน้ำประปาให้กับโรงงานต่างๆได้ ก่อนเริ่มวางท่อน้ำประปาใหม่ต่อไป by		
		Gusco Permit No.EX-0539	9:27	สิทธิกร
	Survey	*คุณ สมชาย ทำการสำรวจแนวท่อก๊าซที่เส้น บางปูใหม่ ปกติ	9:40	สิทธิกร
	Survey	*คุณ สมชาย เข้าตรวจสอบสถานีก๊าซประจำวันที่ PRS#2	9:41	สิทธิกร
	Survey	*คุณ สมชาย ทำการสำรวจแนวท่อก๊าซที่ นิคมฯลาดกระบัง เส้น OTS-LKB มีงานโครงการ		
		สร้างรั้วกั้นพื้นที่นิคมตาม Permit 0668 วันนี้เข้าแบบเพื่อทำฟุตติ้ง นอกจากนี้ปกติ	10:05	สิทธิกร
	Survey	*คุณ สมชาย ทำการสำรวจแนวท่อก๊าซที่ นิคมฯบางปูเหนือ ปกติ	10:33	สิทธิกร
	Survey	*คุณ สมชาย ทำการสำรวจแนวท่อก๊าซที่ นิคมฯแพรกษา BHS ปกติ	10:33	สิทธิกร
	อื่นๆ	*คุณ โชตินรินทร์ แจ้งงานต่อเนื่องตรวจแนวท่อภายในโรงงาน yachioda nvk	10:40	สิทธิกร
	Survey	*คุณ สมชาย เข้าตรวจสอบสถานีก๊าซประจำวันที่ PRS#1	10:52	สิทธิกร
	Survey	*คุณ สมชาย ทำการสำรวจแนวท่อก๊าซที่ นิคมฯบางปู มีงานขุดหาท่อน้ำประปา บริเวณ Soi		
		11B บ.Thai Castfilm ตาม Permit No.EX-0539 นอกนั้นบริเวณอื่นปกติ	10:55	สิทธิกร
	Survey	*คุณ อภิเชษฐ์ ทำการสำรวจแนวท่อก๊าซที่ นิคมฯเหมราช WES ปกติ	11:12	สิทธิกร
	Survey	*คุณ พิทักษ์พล ทำการสำรวจแนวท่อก๊าซที่ นิคมฯนวนคร ปกติ	11:13	สิทธิกร
	Permit	*คุณ อภิเชษฐ์ แจ้งงานต่อเนื่องงานตรวจสอบ CIPS&DCVG ภายในนิคมเหมราช		
		ตาม Permit.66-WES-CD-0053	11:32	สิทธิกร
	อื่นๆ	* Gas Control ปตท.แจ้งกำหนดการ Run Pig จาก BV#9-BV#20 เริ่มปล่อย Pig		
		เวลาประมาณ 22:00 น.	11:40	สิทธิกร
	Survey	*คุณ นพดล ทำการสำรวจแนวท่อก๊าซที่ นิคมฯบางพลี เส้น SWAN OTS-BPL ปกติ	11:41	สิทธิกร
	Survey	*คุณ สมชาย เข้าตรวจสอบสถานีก๊าซประจำวันที่ BV#10	11:42	สิทธิกร
	Survey	*คุณ นพดล ทำการสำรวจแนวท่อก๊าซที่ OTS BPL- นิคมอุตฯ MTH ปกติ	11:58	สิทธิกร
	Survey	*คุณ พิทักษ์พล ทำการสำรวจแนวท่อก๊าซที่เส้น รังสิต ปกติ	12:23	สิทธิกร
	Survey	*คุณ สมชาย ทำการสำรวจแนวท่อก๊าซที่เส้น แพรกษา คลองขุด ซ.TDC เส้น BV#10 ปกติ	12:32	สิทธิกร
	Survey	*คุณ ภาณุรักษ์ ทำการสำรวจแนวท่อก๊าซที่โรจนะ มีงานคืนพื้นที่โครงการ monopy ไม่มีผล		
		กระทบต่อระบบ,งานคืนพื้นที่โครงการ king board2 ไม่มีผลกระทบต่อระบบ,งานต่อเนื่อง		
		ภายในบ่อsheet pile คร่อมแนวท่อ mpl225mm.บ่อรับรับ-ส่ง boring jacking 15m.แล้ว		
		เสร็จสิ้นและเทส ระบบท่อ route26 โครงการวางท่อไปโรงงาน spay Permit.66.roj.ex.1076	12:34	สิทธิกร

รายงานการรับแจ้งเหตุของห้องควบคุม

ว/ด/ป	ประเภทงาน	รายงานการปฏิบัติงาน	เวลา	ผู้ปฏิบัติงาน
20-May-23	Survey	*คุณ พิทักษ์พล ทำการสำรวจแนวท่อก๊าซที่ นิคมฯบางกะดี ปกติ	14:16	สิทธิกร
	Survey	*คุณ ภาณุรักษ์ ทำการสำรวจแนวท่อก๊าซที่เส้น บางปะอิน,บางจาก ปกติ		
		เชียงราก งานต่อเนื่องแขวงทางหลวงชนบทเตรียมพื้นที่ขยายถนนไหล่ทางเส้นเชียงราก		
		ปรับผิวดินเดิมให้เรียบ+บดอัดเพิ่มชั้นดินไม่มีผลกระทบ ถนน อย.5042 ถนนเชียงราก		
		Permit.66.bpi.ex.1071		
		แจ้งบ jst เริ่มงานเดินclip&dcvg all bpi Permit.66.bpi.cd.1062	16:12	สิทธิกร
	อื่นๆ	*แจ้งความพร้อมการ Run PIG เส้นท่อ BV9 - BV20 No.1/3 (Cleaning) พร้อมปล่อย PIG		
		วันที่ 20/05/2023 เวลา 22:00น. From Gas Control	20:23	องอาจ
	อื่นๆ	*เวลา 22:00น. หน่วยงาน วท. และ ปท.1 ทำการปล่อย PIG เส้นท่อ BV9 - BV20 No.1/3		
		(Cleaning) โดย PIG ผ่าน BV13 เวลา 22:41น. คาดการณ์ PIG เข้า Receiver BV20		
		วันที่ 21/05/2023 เวลา 06:24น. From Gas Control	22:07	องอาจ
	อื่นๆ	*เวลา 22:37น. งาน Run PIG เส้นท่อ BV9 - BV20 No.1/3 (Cleaning) ผ่าน BV13		
		คาดการณ์ผ่าน BV14 เวลา 23:45น. From Gas Control	22:44	องอาจ
	อื่นๆ	*เวลา 23:36น. งาน Run PIG เส้นท่อ BV9 - BV20 No.1/3 (Cleaning) ผ่าน BV14		
		คาดการณ์ผ่าน BV15 เวลา 00:24น. From Gas Control	23:43	องอาจ
21-May-23	อื่นๆ	*เวลา 00:19น. งาน Run PIG เส้นท่อ BV9 - BV20 No.1/3 (Cleaning) ผ่าน BV15		
		คาดการณ์ผ่าน BV16 เวลา 01:37 น. From Gas Control	0:25	องอาจ
	อื่นๆ	*เวลา 01:10น. งาน Run PIG เส้นท่อ BV9 - BV20 No.1/3 (Cleaning) ผ่าน BV16		
		คาดการณ์ผ่าน BV17 เวลา 02:22 น. From Gas Control	1:24	องอาจ
	อื่นๆ	*งาน Run PIG เส้นท่อ BV9 - BV20 No.1/3 (Cleaning) จากอุปกรณ์ Tracking PIG		
		คาดผ่าน BV17 เวลา 02:18น // โดย PIG ผ่าน BV18 เวลา 03:32 น. From Gas Control	3:35	องอาจ
	อื่นๆ	*เวลา 03:45 น. งาน Run PIG เส้นท่อ BV9 - BV20 No.1/3 (Cleaning) ผ่าน BV18		
		คาดการณ์ผ่าน BV19 เวลา 05:04 น. From Gas Control	3:52	องอาจ
	อื่นๆ	*เวลา 05:15 น. งาน Run PIG เส้นท่อ BV9 - BV20 No.1/3 (Cleaning) ผ่าน BV19		
		คาดการณ์ PIG เข้า Receiver ที่ BV20 เวลา 06:20 น. From Gas Control	5:24	องอาจ
	อื่นๆ	*เวลา 06:45 น. งาน Run PIG เส้นท่อ BV9 - BV20 No.1/3 (Cleaning) เข้า Receiver		
		ที่ BV20 From Gas Control	6:52	องอาจ
	อื่นๆ	*คุณ พลวัตร แจ้งเข้าถอด TURBINE RUN A OTS-LKB เพื่อส่ง Cal.	8:58	สิทธิกร
	อื่นๆ	*สรุปผลงาน Run PIG เส้นท่อ BV9 - BV20 No.1/3 (Cleaning) สภาพ PIG สึกหรอเล็ก		
		น้อย ,พบ Mill scale ประมาณ 13 kg. ,ไม่พบ Liquid From Gas Control	9:23	สิทธิกร
	Survey	*คุณ นพดล เข้าตรวจสอบสถานีก๊าซประจำวันที่ PRS#3	9:25	สิทธิกร
	Survey	*คุณ สมชาย ทำการสำรวจแนวท่อก๊าซที่เส้น บางปูใหม่ ปกติ	10:01	สิทธิกร

รายงานการรับแจ้งเหตุของห้องควบคุม

ว/ด/ป	ประเภทงาน	รายงานการปฏิบัติงาน	เวลา	ผู้ปฏิบัติงาน
21-May-23	Survey	*คุณ สมชาย เข้าตรวจสอบสถานีก๊าซประจำวันที่ PRS#2	10:02	สิทธิกร
	Survey	*คุณ นพดล ทำการสำรวจแนวท่อก๊าซที่ นิคมฯลาดกระบัง เส้น OTS-LKB มีงานโครงการ		
		สร้างรั้วกั้นพื้นที่นิคมตาม Permit 0668 วันนี้เข้าแบบเพื่อทำฟุตติ้ง นอกจากนี้ปกติ	10:07	สิทธิกร
	Survey	*คุณ พิทักษ์พล ทำการสำรวจแนวท่อก๊าซที่ นิคมฯนวนคร ปกติ	10:27	สิทธิกร
	Survey	*คุณ สมชาย ทำการสำรวจแนวท่อก๊าซที่ นิคมฯบางปูเหนือ ปกติ	10:49	สิทธิกร
	Survey	*คุณ สมชาย ทำการสำรวจแนวท่อก๊าซที่ นิคมฯแพรกษา BHS ปกติ	10:49	สิทธิกร
	Survey	*คุณ นพดล เข้าตรวจสอบสถานีก๊าซประจำวันที่ OTS-BPL	10:58	สิทธิกร
	Survey	*คุณ สมชาย เข้าตรวจสอบสถานีก๊าซประจำวันที่ PRS#1	11:05	สิทธิกร
	Survey	*คุณ สมชาย ทำการสำรวจแนวท่อก๊าซที่ นิคมฯบางปู ปกติ	11:05	สิทธิกร
	Survey	*คุณ อภิเชษฐ์ ทำการสำรวจแนวท่อก๊าซที่ นิคมฯเหมราช WES ปกติ	11:06	สิทธิกร
	Survey	*คุณ สมชาย เข้าตรวจสอบสถานีก๊าซประจำวันที่ BV#10	11:37	สิทธิกร
	Survey	*คุณ พิทักษ์พล ทำการสำรวจแนวท่อก๊าซที่ นิคมฯบางกะดี ปกติ	11:41	สิทธิกร
	Survey	*คุณ นพดล ทำการสำรวจแนวท่อก๊าซที่ นิคมฯบางพลี เส้น SWAN OTS-BPL ปกติ	11:51	สิทธิกร
	Survey	*คุณ ภาณุรักษ์ ทำการสำรวจแนวท่อก๊าซที่เส้น บางปะอิน,บางจาก ปกติ		
		เชียงราก งานต่อเนื่องแขวงทางหลวงชนบทเตรียมพื้นที่ขยายถนนไหล่ทางเส้นเชียงราก		
		ปรับผิวดินเดิมให้เรียบ+บดอัดเพิ่มชั้นดินไม่มีผลกระทบ ถนน อย.5042 ถนนเชียงราก		
		Permit.66.bpi.ex.1071		
		แจ้งบ jst เริ่มงานเดินclip&dcvg all bpi Permit.66.bpi.cd.1062	11:55	สิทธิกร
	Survey	*คุณ สมชาย ทำการสำรวจแนวท่อก๊าซที่เส้น แพรกษา คลองขุด ซ.TDC เส้น BV#10 ปกติ	12:24	สิทธิกร
	Survey	*คุณ นพดล ทำการสำรวจแนวท่อก๊าซที่ OTS BPL- นิคมอุตฯ MTH ปกติ	12:28	สิทธิกร
	อื่นๆ	*คุณ จรัล แจ้งเสร็จงานเข้าถอด TURBINE RUN A OTS-LKB เพื่อส่ง Cal.	14:00	สิทธิกร
	Survey	*คุณ ภาณุรักษ์ ทำการสำรวจแนวท่อก๊าซที่โรจนะ มีงานคืนพื้นที่โครงการ monopy ไม่มีผล		
		กระทบต่อระบบ,งานคืนพื้นที่โครงการ king board2 ไม่มีผลกระทบต่อระบบ,งานต่อเนื่อง		
		ภายในบ่อsheet pile คร่อมแนวท่อ mpl225mm.บ่อรับรับ-ส่ง boring jacking 15m.แล้ว		
		เสร็จสิ้นและเทส ระบบท่อ route26 โครงการวางท่อไปโรงงาน spay Permit.66.roj.ex.1076		
		งานรื้อ Bracing ชั้น 2 จากระดับพื้น อยู่ที่ 50 cm.ลงทรายเต็มบ่อเรียบร้อย		
		วันนี้กลบเต็มบ่อไปก่อน พรุ่งนี้ถอนsheet pile p1-p2	14:59	สิทธิกร
	Survey	*คุณ พิทักษ์พล ทำการสำรวจแนวท่อก๊าซที่เส้น รังสิต ปกติ	14:59	สิทธิกร
22-May-23	Survey	*คุณ เฉลิม ทำการสำรวจแนวท่อก๊าซที่ นิคมฯบางปูเหนือ ปกติ	9:34	สิทธิกร
	Permit	*คุณ ภาณุรักษ์ แจ้งงานต่อเนื่องภายในบ่อsheet pile คร่อมแนวท่อและเริ่มถอนsheet pile		
		p1-p2 mpl225mm.บ่อรับรับ-ส่ง boring jacking 15m.แล้วเสร็จสิ้นและเทส ระบบท่อ	9:53	สิทธิกร
		route26 โครงการวางท่อไปโรงงาน spay Permit.66.roj.ex.1076	9:54	สิทธิกร

รายงานการรับแจ้งเหตุของห้องควบคุม

ว/ด/ป	ประเภทงาน	รายงานการปฏิบัติงาน	เวลา	ผู้ปฏิบัติงาน
22-May-23	Survey	*คุณ เฉลิม เข้าตรวจสอบสถานีก๊าซประจำวันที่ BV#10	9:59	สิทธิกร
	Survey	*คุณ นพดล ทำการสำรวจแนวท่อก๊าซที่ นิคมฯลาดกระบัง เส้น OTS-LKB มีงานโครงการ		
		สร้างรั้วกั้นพื้นที่นิคมมีการทำงานเข้าแบบและทำฟุตติ้งงานไม่มีผลกระทบ นอกจากนี้ปกติ	10:19	สิทธิกร
	Survey	*คุณ ศิวกร ทำการสำรวจแนวท่อก๊าซที่ นิคมฯบางกะดี ปกติ	10:24	สิทธิกร
	Survey	*คุณ เฉลิม ทำการสำรวจแนวท่อก๊าซที่เส้น แพรกษา คลองขุด ซ.TDC เส้น BV#10 ปกติ	10:40	สิทธิกร
	Survey	*คุณ ธนาสิทธิ์ ทำการสำรวจแนวท่อก๊าซที่เส้น บางปูใหม่ มีงานตอกเสาเข็มทำสะพานเข้า		
		ออกหมู่บ้านเสนา ห่างจากท่อก๊าซฯประมาณ 6 เมตร ไม่มีผลกระทบกับแนวท่อก๊าซฯนอก		
		จากนี้ปกติ	10:58	สิทธิกร
	Survey	*คุณ ธนาสิทธิ์ เข้าตรวจสอบสถานีก๊าซประจำวันที่ PRS#2	11:04	สิทธิกร
	อื่นๆ	*คุณ พิทักษ์พล แจ้งเปลี่ยนถังดับเพลิงใหม่ 2 ถัง โรงงาน UHA SIAM นวนครเนื่องจาก		
		ยกเลิกการใช้งานถังดับเพลิงรุ่นเก่าสารเคมี 6a-20b ให้เป็นของใหม่ สารเคมี 10a-40b		
		เพื่อประสิทธิภาพดีกว่า	11:34	สิทธิกร
	Survey	*คุณ นพดล ทำการสำรวจแนวท่อก๊าซที่ นิคมฯบางพลี เส้น SWAN OTS-BPL ปกติ	11:40	สิทธิกร
	Survey	*คุณ เฉลิม ทำการสำรวจแนวท่อก๊าซที่ นิคมฯแพรกษา BHS ปกติ	11:43	สิทธิกร
	อื่นๆ	*คุณ ธีรศักดิ์ แจ้งเปลี่ยนถังดับเพลิงใหม่โรงงาน mmi นวนคร	11:45	สิทธิกร
	Survey	*คุณ ธนาสิทธิ์ เข้าตรวจสอบสถานีก๊าซประจำวันที่ PRS#1	11:53	สิทธิกร
	Survey	*คุณ ธนาสิทธิ์ ทำการสำรวจแนวท่อก๊าซที่ นิคมฯบางปู ปกติ	11:54	สิทธิกร
	Survey	*คุณ ศิวกร ทำการสำรวจแนวท่อก๊าซที่ นิคมฯนวนคร ปกติ	11:55	สิทธิกร
	Survey	*คุณ นพดล ทำการสำรวจแนวท่อก๊าซที่ OTS BPL- นิคมอุตฯ MTH ปกติ	11:56	สิทธิกร
	Permit	*คุณ อภิเชษฐ์ แจ้งงานต่อเนื่องงานตรวจสอบ CIPS&DCVG ภายในนิคมเหมราช		
		ตาม Permit.66-WES-CD-0053	12:04	สิทธิกร
	Survey	*คุณ อภิเชษฐ์ ทำการสำรวจแนวท่อก๊าซที่ นิคมฯเหมราช WES มีงานตาม Permit.		
		66-WES-CD-0053 นอกจากนี้ปกติ	12:09	สิทธิกร
	Survey	*คุณ ภาณุรักษ์ ทำการสำรวจแนวท่อก๊าซที่โรจนะ มีงานคืนพื้นที่โครงการ monopy ไม่มีผล		
		กระทบต่อระบบ,งานคืนพื้นที่โครงการ king board2 ไม่มีผลกระทบต่อระบบ,งานต่อเนื่อง		
		ภายในบ่อsheet pile คร่อมแนวท่อและการรื้อถอน sheet pile p1-p2 mpl225mm.บ่อรับ		
		รับ-ส่ง (หยุดงานรื้อถอน sheet pile ชั่วคราว รอซ่อม Vibro เสีย)		
		ทำการขุดเปิดแนวช่องวางท่อใหม่และทำบ่อเพื่อเป็นจุดตัดต่อระบบโครงการวางท่อไป		
		โรงงาน spay route 26 Permit.66.roj.ex.1076	12:38	สิทธิกร
	PM	*คุณ มังกร ITS แจ้งขอรีโมทเข้า Pm เครื่อง SCADA 7-8	13:30	สิทธิกร
	Permit	*คุณ อภิเชษฐ์ แจ้งงาน HDDวางท่อร้อยสายFiber Opticขนาด125MM. บริเวณถนนE3		
		หน้าโรงงาน sumiriko ใกล้แนวท่อก๊าซHDPE110MM. ช่างบ่อวาล์ว 152-149		
		Permit 66-WES-EX-0215	13:58	สิทธิกร

รายงานการรับแจ้งเหตุของห้องควบคุม

ว/ด/ป	ประเภทงาน	รายงานการปฏิบัติงาน	เวลา	ผู้ปฏิบัติงาน
22-May-23	Survey	*คุณ ศิวกร ทำการสำรวจแนวท่อก๊าซที่เส้น รังสิต ปกติ	14:01	สิทธิกร
	Alarm SCADA	*PRS#4 AC FAIL เนื่องจากการไฟฟ้าตัดไฟทำงานจนถึงเวลา 16:00 น.แจ้งคุณศิวกรทราบ	14:05	สิทธิกร
	อื่นๆ	*คุณ พิทักษ์พล แจ้งเปลี่ยนถังดับเพลิงใหม่2ถังโรงงาน kanom sakolนวนคร	14:54	สิทธิกร
	Alarm SCADA	*PRS#4 AC Normal ระบบไฟฟ้าปกติ	15:06	สิทธิกร
	Survey	*คุณ ภาณุรักษ์ ทำการสำรวจแนวท่อก๊าซที่เส้น บางปะอิน,บางจาก ปกติ		
		เชียงราก งานต่อเนื่องแขวงทางหลวงชนบทเตรียมพื้นที่ขยายถนนไหล่ทางเส้นเชียงราก		
		ปรับผิวดินเดิมให้เรียบ+บดอัดเพิ่มชั้นดินไม่มีผลกระทบ ถนน อย.5042 ถนนเชียงราก		
		บ.jst งานต่อเนื่องเดินclip&dcvg all bpi Permit.66.bpi.cd.1062	16:23	สิทธิกร
23-May-23	Permit	*คุณ นพดล แจ้งงานปรับปรุงรางระบายน้ำฝน พื้นที่นิคมฯลาดกระบัง ซ.G1/3 ของทาง		
		บ.PCT ตาม Permit 66-LKB-EX-0671	9:41	สุเมธ
	PM	*คุณ สุริยะ ทำ PM ที่ OTS-RST	10:10	สุเมธ
	Survey	*คุณ ศิวกร ทำการสำรวจแนวท่อก๊าซที่ นิคมฯบางกะดี ปกติ	10:10	สุเมธ
	Survey	*คุณ สุพรรณ ทำการสำรวจแนวท่อก๊าซที่เส้น บางปูใหม่ ปกติ	10:12	สุเมธ
	Survey	*คุณ นพดล ทำการสำรวจแนวท่อก๊าซที่ นิคมฯลาดกระบัง มีงานปรับปรุงรางน้ำฝน ซ.G1/3		
		ตาม Permit 66-LKB-EX-0671, งานโครงการสร้างรั้วกั้นพื้นที่นิคม มีการทำงานเข้าแบบและ		
		ทำฟุตติ้ง งานไม่มีผลกระทบ, เส้น OTS-LKB ปกติ	10:19	สุเมธ
	Survey	*คุณ สมชาย ทำการสำรวจแนวท่อก๊าซที่ นิคมฯแพรกษา BHS, นิคมฯบางปู ปกติ	10:20	สุเมธ
	Survey	*คุณ อภิเชษฐ์ ทำการสำรวจแนวท่อก๊าซที่ นิคมฯเหมราช WES มีงาน HDD วางท่อร้อยสาย		
		Fiber Optic ขนาด125 มม.บริเวณ ถ.E3 หน้าโรงงาน Sumiriko ใกล้แนวท่อก๊าซ 110 มม.		
		ช่วงบ่อวาล์ว 152-149 ตาม Permit 66-WES-EX-0215 นอกนั้นปกติ	10:21	สุเมธ
	Survey	*คุณ นพดล ทำการสำรวจแนวท่อก๊าซที่ นิคมฯบางพลี เส้น OTS-BPL ปกติ	11:37	สุเมธ
	Survey	*คุณ สมชาย ทำการสำรวจแนวท่อก๊าซที่เส้น บางปูเหนือ, แพรกษา ซ.TDC คลองขุด เส้น		
		BV#10 ปกติ	11:38	สุเมธ
	Permit	*คุณ ธนาสิทธิ์ แจ้งงานเดิน CIPS BPM ตาม Permit 66-BPM-CD-0725	11:46	สุเมธ
	Survey	*คุณ ศิวกร ทำการสำรวจแนวท่อก๊าซที่ นิคมฯนวนคร มีงานขุดวางท่อระบายน้ำฝนของนิคม		
		ตัดผ่านแนวท่อก๊าซ 160, 110 มม.ถนนนวนคร 10 ตาม Prmit 66-nvk-ex-1015 นอกนั้น		
		ปกติ	11:57	สุเมธ
	Survey	*คุณ นพดล ทำการสำรวจแนวท่อก๊าซที่ เส้น OTS-BPL, M-Thai ปกติ	12:02	สุเมธ
	PM	*คุณ สุริยะ ทำ PM ที่ OTS-RST เสร็จแล้ว	13:05	สุเมธ
	Survey	*คุณ ศิวกร ทำการสำรวจแนวท่อก๊าซที่เส้น รังสิต ปกติ	13:44	สุเมธ
	Survey	*คุณ ภาณุรักษ์ ทำการสำรวจแนวท่อก๊าซที่เส้น บางจาก บางปะอิน เชียงราก มีงานแขวงทาง		
		หลวงชนบทพื้นที่ขยายถนนไหล่ทางเส้นเชียงราก ปรับผิวดินเดิมให้เรียบ+บดอัดเพิ่มชั้นดิน ไม่		

รายงานการรับแจ้งเหตุของห้องควบคุม

ว/ด/ป	ประเภทงาน	รายงานการปฏิบัติงาน	เวลา	ผู้ปฏิบัติงาน
		มีผลกระทบ อย.5042 ถนนเชียงราก, บ.JST เดิน Clip & DCVG พื้นที่ BPI ตาม Permit		
		66-bpi-cd-1062 นอกนั้นปกติ	14:38	สุเมธ
	Survey	*คุณ ภาณุรักษ์ ทำการสำรวจแนวท่อก๊าซที่ นิคมฯโรจนะ มีงานคืนพื้นที่โครงการ Monopy		
		ไม่มีผลกระทบต่อระบบท่อก๊าซ, งานคืนพื้นที่โครงการ King Board 2 ไม่มีผลกระทบต่อ		
		ระบบท่อก๊าซ, งานบ่อ Sheet Pile คร่อมแนวท่อและการรื้อถอน Sheet Pile P1 - P2 MPL		
		225 มม.บ่อรับรับ-ส่ง ทำการขุดเปิดแนวช่องวางท่อใหม่และทำบ่อเพื่อเป็นจุดตัดต่อ ระบบ		
		โครงการวางท่อไปโรงงาน Spay Route 26 ตาม Permit 66-ROJ-EX-1076 นอกนั้นปกติ	14:40	สุเมธ
	Permit	*คุณ ศิวกร แจ้งงานตาม Prmit 66-nvk-ex-1015 ขุดวางท่อระบายน้ำฝน ทำการขุดวางที่		
		ละข้าง เสร็จแล้วถึงจะขุดอีกข้างหนึ่ง	15:42	สุเมธ
24-May-23	Survey	*คุณ เฉลิม ทำการสำรวจแนวท่อก๊าซที่เส้น บางปูเหนือ ปกติ	9:41	สุเมธ
	Permit	*คุณ นพดล แจ้งงานปรับปรุงรางระบายน้ำฝน พื้นที่นิคมฯลาดกระบัง ซ.G1/3 ของทาง		
		บ.PCT ตาม Permit 66-LKB-EX-0671, วันนี้ขุดปรับแต่งตัวรางและทำแบบเทปูนทำตัวราง		
		ระบาย	10:11	สุเมธ
	Survey	*คุณ นพดล ทำการสำรวจแนวท่อก๊าซที่ นิคมฯลาดกระบัง มีงานตาม Permit 66-LKB-EX-0		
		671, งานโครงการสร้างรั้วกั้นพื้นที่นิคม มีการทำงานเข้าแบบและทำฟุตติ้ง งานไม่มีผลกระ		
		ทบ, เส้น OTS-LKB ปกติ	10:13	สุเมธ
	Survey	*คุณ วริทธิ์ ทำการสำรวจแนวท่อก๊าซที่ นิคมฯเหมราช WES มีงาน HDD วางท่อร้อยสาย		
		Fiber Optic ขนาด125 มม.บริเวณ ถ.E3 หน้าโรงงาน Sumiriko &ทางแยก LLIT2 ใกล้แนว		
		ท่อก๊าซ 110, 225 มม.ช่วงบ่อวาล์ว 152-149, 206 ตาม Permit 66-WES-EX-0215 นอกนั้น		
		ปกติ	10:19	สุเมธ
	Survey	*คุณ ธนาสิทธิ์ ทำการสำรวจแนวท่อก๊าซที่เส้น บางปูใหม่ ปกติ มีงานเดิน CIPS BPM ตาม		
		Permit 66-BPM-CD-0725	10:25	สุเมธ
	Survey	*คุณ เฉลิม เข้าตรวจสอบสถานีก๊าซประจำวันที่ BV#10	10:27	สุเมธ
	Survey	*คุณ ศิวกร ทำการสำรวจแนวท่อก๊าซที่ นิคมฯบางกะดี ปกติ	10:30	สุเมธ
	Survey	*คุณ ธนาสิทธิ์ เข้าตรวจสอบสถานีก๊าซประจำวันที่ PRS#2	10:32	สุเมธ
	Survey	*คุณ เฉลิม ทำการสำรวจแนวท่อก๊าซที่เส้น แพรกษา ซ.TDC คลองขุด เส้น BV#10 ปกติ	11:03	สุเมธ
	Permit	*คุณ จรัล แจ้งงานปรับปรุงสภาพสีสถานีก๊าซ Fuji Seal Packaging ตาม Permit 66-BPM-		
		CD-0718	11:03	สุเมธ
	Survey	*คุณ ธนาสิทธิ์ เข้าตรวจสอบสถานีก๊าซประจำวันที่ PRS#1	11:12	สุเมธ
	Activities in area	*เกิดเหตุเพลิงไหม้ที่ บ.นิวเวิลด์ บริเวณในซอย TJC เส้นสุขุมวิท ใกล้นิคมฯบางปู ตรวจสอบ		
		แล้วตอนนี้ไม่มีผลกระทบต่อแนวท่อก๊าซและลูกค้าก๊าซฯของ PTT NGD, ขณะนี้ทีม OP SZ		
		เฝ้าระวัง และติดตามเหตุการณ์ อย่างใกล้ชิด	11:36	สุเมธ

รายงานการรับแจ้งเหตุของห้องควบคุม

ว/ด/ป	ประเภทงาน	รายงานการปฏิบัติงาน	เวลา	ผู้ปฏิบัติงาน
	Survey	*คุณ ธนาสิทธิ์ ทำการสำรวจแนวท่อก๊าซที่ นิคมฯบางปู ปกติ	11:43	สุเมธ
	Survey	*คุณ นพดล ทำการสำรวจแนวท่อก๊าซที่ นิคมฯบางพลี เส้น OTS-BPL ปกติ	11:45	สุเมธ
	Survey	*คุณ เฉลิม ทำการสำรวจแนวท่อก๊าซที่ นิคมฯแพรกษา BHS ปกติ	11:50	สุเมธ
	Survey	*คุณ ศิวกร ทำการสำรวจแนวท่อก๊าซที่เส้น รังสิต ปกติ	11:55	สุเมธ
	Survey	*คุณ นพดล ทำการสำรวจแนวท่อก๊าซที่ เส้น OTS-BPL, M-Thai ปกติ	12:04	สุเมธ
	Activities in area	*จากการเกิดเหตุเพลิงไหม้ที่ บ.นิวเวิลด์ บริเวณในซอย TJC เส้นสุขุมวิท ใกล้นิคมฯบางปู		
		ตอนนี้ ควบคุมเพลิงไหม้ได้แล้ว	13:55	สุเมธ
	PM	*คุณ สุริยะ ทำการ Cal.Test Flowcom OTS-ROJ#2	14:12	สุเมธ
	Survey	*คุณ ภาณุรักษ์ ทำการสำรวจแนวท่อก๊าซที่เส้น บางจาก บางปะอิน เชียงราก มีงานแขวงทาง		
		หลวงชนบทพื้นที่ขยายถนนไหล่ทางเส้นเชียงราก ปรับผิวดินเดิมให้เรียบ+บดอัดเพิ่มชั้นดิน ไม่		
		มีผลกระทบ อย.5042 ถนนเชียงราก, บ.JST เดิน Clip & DCVG พื้นที่ BPI ตาม Permit		
		66-bpi-cd-1062 นอกนั้นปกติ	14:28	สุเมธ
	Survey	*คุณ ศิวกร ทำการสำรวจแนวท่อก๊าซที่ นิคมฯนวนคร มีงานขุดกดเสาเข็ม 8 ม. 6 ต้นเพื่อทำ		
		ฐานรากเสาไฟฟ้า 115 kv ขนานแนวท่อ 12"บริเวณด้านหลัง นิคมฯนวนคร ตาม Permit		
		66-nvk-ex-1016 นอกนั้นปกติ	14:44	สุเมธ
	Survey	*คุณ ภาณุรักษ์ ทำการสำรวจแนวท่อก๊าซที่ นิคมฯโรจนะ มีงานคืนพื้นที่โครงการ Monopy		
		ไม่มีผลกระทบต่อระบบท่อก๊าซ, งานคืนพื้นที่โครงการ King Board 2 ไม่มีผลกระทบต่อ		
		ระบบท่อก๊าซ, งานบ่อ Sheet Pile คร่อมแนวท่อและการรื้อถอน Sheet Pile P1 - P2 MPL		
		225 มม.บ่อรับรับ-ส่ง เตรียมพื้นที่เพื่อเป็นจุดตัดต่อระบบโครงการวางท่อไปโรงงาน Spay		
		Route 26 ตาม Permit 66-ROJ-EX-1076 นอกนั้นปกติ	16:09	สุเมธ
	PM	*คุณ สุริยะ ทำการ Cal.Test Flowcom OTS-ROJ#2 เสร็จแล้ว	17:25	สุเมธ
25-May-23	Survey	*คุณ เฉลิม ทำการสำรวจแนวท่อก๊าซที่เส้น บางปูเหนือ ปกติ	9:40	สุเมธ
	Permit	*คุณ นพดล แจ้งงาน Gas Pipeline Leak Survey พื้นที่ LKB ของทาง EPE ตาม Permit		
		66-LKB-CD-0727	9:47	สุเมธ
	Permit	*คุณ นพดล แจ้งงานปรับปรุงรางระบายน้ำฝน พื้นที่นิคมฯลาดกระบัง ซ.G1/3 ของทาง		
		บ.PCT ตาม Permit 66-LKB-EX-0671, วันนี้ขุดปรับแต่งตัวรางและทำแบบเทปูนทำตัวราง		
		ระบาย	10:04	สุเมธ
	Survey	*คุณ เฉลิม เข้าตรวจสอบสถานีก๊าซประจำวันที่ BV#10	10:12	สุเมธ
	Survey	*คุณ นพดล ทำการสำรวจแนวท่อก๊าซที่ นิคมฯลาดกระบัง มีงานตาม Permit 66-LKB-EX-0		
		671, 66-LKB-CD-0727, งานโครงการสร้างรั้วกั้นพื้นที่นิคม มีการทำงานเข้าแบบและทำ		
		ฟุตติ้ง งานไม่มีผลกระทบ, เส้น OTS-LKB ปกติ	10:16	สุเมธ
	Survey	*คุณ ศิวกร ทำการสำรวจแนวท่อก๊าซที่ นิคมฯบางกะดี ปกติ	10:27	สุเมธ

รายงานการรับแจ้งเหตุของห้องควบคุม

ว/ด/ป	ประเภทงาน	รายงานการปฏิบัติงาน	เวลา	ผู้ปฏิบัติงาน
	Survey	*คุณ เฉลิม ทำการสำรวจแนวท่อก๊าซที่เส้น แพรกษา ซ.TDC คลองขุด เส้น BV#10 ปกติ	10:41	สุเมธ
	Survey	*คุณ เฉลิม เข้าตรวจสอบสถานีก๊าซประจำวันที่ PRS#1	10:42	สุเมธ
	Survey	*คุณ วริทธิ์ ทำการสำรวจแนวท่อก๊าซที่ นิคมฯเหมราช WES มีงาน HDD วางท่อร้อยสาย		
		Fiber Optic ขนาด125 มม.บริเวณ ถ.E3 หน้าโรงงาน Sumiriko &ทางแยก LLIT2 ใกล้แนว		
		ท่อก๊าซ 110, 160 มม.ช่วงบ่อวาล์ว 152-149, 172 ตาม Permit 66-WES-EX-0215 นอกนั้น		
		ปกติ	10:19	สุเมธ
	Survey	*คุณ นพดล ทำการสำรวจแนวท่อก๊าซที่ นิคมฯบางพลี เส้น OTS-BPL ปกติ	11:35	สุเมธ
	Survey	*คุณ เฉลิม ทำการสำรวจแนวท่อก๊าซที่ นิคมฯแพรกษา BHS ปกติ	11:38	สุเมธ
	Survey	*คุณ ศิวกร ทำการสำรวจแนวท่อก๊าซที่ นิคมฯนวนคร ปกติ	11:43	สุเมธ
	Survey	*คุณ เฉลิม เข้าตรวจสอบสถานีก๊าซประจำวันที่ PRS#2	11:45	สุเมธ
	Survey	*คุณ นพดล ทำการสำรวจแนวท่อก๊าซที่ เส้น OTS-BPL, M-Thai ปกติ	11:53	สุเมธ
	Survey	*คุณ เฉลิม ทำการสำรวจแนวท่อก๊าซที่ นิคมฯบางปู ปกติ	12:14	สุเมธ
	Survey	*คุณ ภาณุรักษ์ ทำการสำรวจแนวท่อก๊าซที่เส้น บางจาก บางปะอิน เชียงราก มีงานแขวงทาง		
		หลวงชนบทพื้นที่ขยายถนนไหล่ทางเส้นเชียงราก ปรับผิวดินเดิมให้เรียบ+บดอัดเพิ่มชั้นดิน ไม่		
		มีผลกระทบ อย.5042 ถนนเชียงราก, บ.JST เดิน Clip & DCVG พื้นที่ BPI ตาม Permit		
		66-bpi-cd-1062 นอกนั้นปกติ	12:46	สุเมธ
	Survey	*คุณ เฉลิม ทำการสำรวจแนวท่อก๊าซที่เส้น บางปูใหม่ ปกติ มีงานเดิน CIPS BPM ตาม		
		Permit 66-BPM-CD-0725	12:59	สุเมธ
	PM	*คุณ สุริยะ ทำการ Cal.Press & Temp OTS-WES	13:30	สุเมธ
	Survey	*คุณ ศิวกร ทำการสำรวจแนวท่อก๊าซที่เส้น รังสิต ปกติ	14:05	สุเมธ
	Survey	*คุณ ภาณุรักษ์ ทำการสำรวจแนวท่อก๊าซที่ นิคมฯโรจนะ มีงานคืนพื้นที่โครงการ Monopy		
		ไม่มีผลกระทบต่อระบบท่อก๊าซ, งานคืนพื้นที่โครงการ King Board 2 ไม่มีผลกระทบต่อ		
		ระบบท่อก๊าซ, งานบ่อ Sheet Pile คร่อมแนวท่อและการรื้อถอน Sheet Pile P1 - P2 MPL		
		225 มม.บ่อรับรับ-ส่ง เตรียมพื้นที่เพื่อเป็นจุดตัดต่อระบบโครงการวางท่อไปโรงงาน Spay		
		Route 26 ตาม Permit 66-ROJ-EX-1076 นอกนั้นปกติ	15:24	สุเมธ
	PM	*คุณ สุริยะ Cal.Press & Temp OTS-WES เสร็จแล้ว มีการสลับ Turbine มาใช้ Run A	17:28	สุเมธ
26-May-23	PM	*คุณ โชตินรินทร์ เข้าทำงาน Overhaul ชุด PCV Modify OTS-NVK ที่ OTS-RST	8:34	สุเมธ
	Survey	*คุณ เฉลิม ทำการสำรวจแนวท่อก๊าซที่เส้น บางปูเหนือ ปกติ	9:44	สุเมธ
	Activities in area	*คุณ สิทธิศักดิ์ 0623374112 แจ้งตอนนี้จะมีงานปักเสาไฟฟ้าใหม่ 1 ต้น ซ.4A นิคมฯบางปู		
		แจ้ง คุณ ธนาสิทธิ์ รับทราบ	9:48	สุเมธ
	Permit	*คุณ นพดล แจ้งงานปรับปรุงรางระบายน้ำฝน พื้นที่นิคมฯลาดกระบัง ซ.G1/3 ของทาง		
		บ.PCT ตาม Permit 66-LKB-EX-0671, วันนี้ขุดปรับแต่งตัวรางและทำแบบเทปูนทำตัวราง		

OP-FO-038-02

รายงานการรับแจ้งเหตุของห้องควบคุม

ว/ด/ป	ประเภทงาน	รายงานการปฏิบัติงาน	เวลา	ผู้ปฏิบัติงาน
		ระบาย	9:52	สุเมธ
	Activities in area	*โชตินรินทร์ แจ้งทำการปิดวาล์ว No.200 ที่จ่ายก๊าซฯเข้า บ.Fujikura 2 นิคมฯนวนคร (แจ้ง		
		ยกเลิกการใช้ก๊าซฯ)	10:00	สุเมธ
	Survey	*คุณ อภิเชษฐ์ ทำการสำรวจแนวท่อก๊าซที่ นิคมฯเหมราช WES มีงาน HDD วางท่อร้อยสาย		
		Fiber Optic ขนาด125 มม.บริเวณ ถ.E3 หน้าโรงงาน Sumiriko ใกล้แนวท่อก๊าซ 110 มม.		
		ช่วงบ่อวาล์ว 152-149 ตาม Permit 66-WES-EX-0215 นอกนั้นปกติ	10:01	สุเมธ
	Activities in area	*คุณ ธนาสิทธิ์ แจ้งงานปักเสาไฟฟ้าใหม่ 1 ต้น ซ.4A นิคมฯบางปู ปักแนวเดิม ด้านหลังทาง		
		เท้าริมรางระบายน้ำ ไม่มีแนวท่อก๊าซฯ ห่างเกิน 10 ม.	10:06	สุเมธ
	Survey	*คุณ นพดล ทำการสำรวจแนวท่อก๊าซที่ นิคมฯลาดกระบัง มีงานตาม Permit 66-LKB-EX-0		
		671, งานโครงการสร้างรั้วกั้นพื้นที่นิคม มีการทำงานเข้าแบบและทำฟุตติ้ง งานไม่มีผลกระ		
		ทบ, เส้น OTS-LKB ปกติ	10:08	สุเมธ
	Survey	*คุณ เฉลิม เข้าตรวจสอบสถานีก๊าซประจำวันที่ BV#10	10:18	สุเมธ
	Survey	*คุณ ศิวกร ทำการสำรวจแนวท่อก๊าซที่ นิคมฯนวนคร ปกติ	10:47	สุเมธ
	Survey	*คุณ ธนาสิทธิ์ เข้าตรวจสอบสถานีก๊าซประจำวันที่ PRS#1	10:51	สุเมธ
	Survey	*คุณ เฉลิม ทำการสำรวจแนวท่อก๊าซที่เส้น แพรกษา ซ.TDC คลองขุด เส้น BV#10 ปกติ	10:53	สุเมธ
	Survey	*คุณ ธนาสิทธิ์ เข้าตรวจสอบสถานีก๊าซประจำวันที่ PRS#2	11:06	สุเมธ
	Survey	*คุณ ธนาสิทธิ์ ทำการสำรวจแนวท่อก๊าซที่ นิคมฯบางปู ปกติ	11:27	สุเมธ
	Survey	*คุณ นพดล ทำการสำรวจแนวท่อก๊าซที่ นิคมฯบางพลี เส้น OTS-BPL ปกติ	11:38	สุเมธ
	Survey	*คุณ เฉลิม ทำการสำรวจแนวท่อก๊าซที่ นิคมฯแพรกษา BHS ปกติ	11:49	สุเมธ
	Survey	*คุณ ศิวกร ทำการสำรวจแนวท่อก๊าซที่ นิคมฯบางกะดี ปกติ	11:50	สุเมธ
	Survey	*คุณ ธนาสิทธิ์ ทำการสำรวจแนวท่อก๊าซที่เส้น บางปูใหม่ ปกติ	11:54	สุเมธ
	Survey	*คุณ นพดล ทำการสำรวจแนวท่อก๊าซที่ เส้น OTS-BPL, M-Thai ปกติ	12:01	สุเมธ
	Survey	*คุณ ภาณุรักษ์ ทำการสำรวจแนวท่อก๊าซที่เส้น บางจาก บางปะอิน เชียงราก มีงานแขวงทาง		
		หลวงชนบทพื้นที่ขยายถนนไหล่ทางเส้นเชียงราก ปรับผิวดินเดิมให้เรียบ+บดอัดเพิ่มชั้นดิน ไม่		
		มีผลกระทบ อย.5042 ถนนเชียงราก, บ.JST เดิน Clip & DCVG พื้นที่ BPI ตาม Permit		
		66-bpi-cd-1062 นอกนั้นปกติ	12:39	สุเมธ
	Survey	*คุณ ศิวกร ทำการสำรวจแนวท่อก๊าซที่เส้น รังสิต ปกติ	14:10	สุเมธ
	PM	*คุณ อภิเชษฐ์ เข้า OTS-WES วัดค่า Volt ที่ตู้ Tranformer	14:50	สุเมธ
	Survey	*คุณ ภาณุรักษ์ ทำการสำรวจแนวท่อก๊าซที่ นิคมฯโรจนะ มีงานคืนพื้นที่โครงการ Monopy		
		ไม่มีผลกระทบต่อระบบท่อก๊าซ, งานคืนพื้นที่โครงการ King Board 2 ไม่มีผลกระทบต่อ		
		ระบบท่อก๊าซ, งานบ่อ Sheet Pile คร่อมแนวท่อและการรื้อถอน Sheet Pile P1 - P2 MPL		
		225 มม.บ่อรับรับ-ส่ง เตรียมพื้นที่เพื่อเป็นจุดตัดต่อระบบโครงการวางท่อไปโรงงาน Spay		
		Route 26 ตาม Permit 66-ROJ-EX-1076 นอกนั้นปกติ	15:28	สุเมธ

รายงานการรับแจ้งเหตุของห้องควบคุม

ว/ด/ป	ประเภทงาน	รายงานการปฏิบัติงาน	เวลา	ผู้ปฏิบัติงาน
27-May-23	อื่นๆ	*ธนาสิทธิ์เข้า PRS#1	10:07	องอาจ
	อื่นๆ	*ธนาสิทธิ์เข้า PRS#2	10:32	องอาจ
	Survey	*กฤษดาจ้งงานต่อเนื่องงานHDDวางท่อร้อยสายFiber Opticขนาด125MM. บริเวณถนนE3		
		หน้าโรงงาน sumiriko ใกล้แนวท่อก๊าซHDPE110MM. ข้างบ่อวาล์ว 152-149		
		Permit 66-WES-EX-0215	10:57	องอาจ
	Survey	*พิทักษ์พลสำรวจแนวท่อนวนคร ปกติ	11:04	องอาจ
	Survey	*สำรวจแนวท่อบางปู บางปูเหนือ ปกติ	11:13	องอาจ
	อื่นๆ	*สุพรรณเข้า OTS-KBK	11:14	องอาจ
	อื่นๆ	*ธนาสิทธิ์เข้า OTS-BPO	11:34	องอาจ
	Survey	*ศิวกรสำรวจแนวท่อรังสิตงาน water jet หาแนวท่อก๊าซ steel gas 6” spl NGV susco		
		เพื่อหาตำแหน่งให้ชัดเจนเตรียมทำบ่อตัดแยกระบบหลัง bv.sv.17(pass1) permit-ex-1014	11:41	องอาจ
	อื่นๆ	*สุพรรณเข้า PRS 3 OTS-LKB	11:42	องอาจ
	Survey	*ธนาสิทธิ์สำรวจแนวท่อก๊าซที่เส้น แพรกษา ซ.TDC คลองขุด เส้น BV#10 ปกติ	12:01	องอาจ
	Permit	*สุพรรณสำรวจแนวท่อลาดกระบังงานปรับปรุงรางระบายน้ำฝนในพื้นที่นิคมอุตสาหกรรม		
		ลาดกระบัง Soi G1/3 ของทาง บ.PCT ตาม Permit No.66-LKB-EX-0671	12:06	องอาจ
	Survey	*ธนาสิทธิ์สำรวจแนวท่อบางปูใหม่ ปกติ	12:13	องอาจ
	Survey	*ธนาสิทธิ์สำรวจแนวท่อนิคมฯ แพรกษา ปกติ	12:32	องอาจ
	Survey	*คุณ ภาณุรักษ์ ทำการสำรวจแนวท่อก๊าซที่เส้น บางจาก บางปะอิน เชียงราก มีงานแขวงทาง		
		หลวงชนบทพื้นที่ขยายถนนไหล่ทางเส้นเชียงราก ปรับผิวดินเดิมให้เรียบ+บดอัดเพิ่มชั้นดิน ไม่		
		มีผลกระทบ อย.5042 ถนนเชียงราก, บ.JST เดิน Clip & DCVG พื้นที่ BPI ตาม Permit		
		66-bpi-cd-1062 นอกนั้นปกติ	13:07	องอาจ
	อื่นๆ	*สุพรรณเข้า PRS 3 OTS-LKB	13:38	องอาจ
	Survey	*สุพรรณสำรวจแนวท่อบางพลี สวอน 1,2 M-Thai ปกติ	13:45	องอาจ
	Survey	*พิทักษ์พลสำรวจแนวท่อบางกะดี ปกติ	14:00	องอาจ
	Survey	*คุณ ภาณุรักษ์ ทำการสำรวจแนวท่อก๊าซที่ นิคมฯโรจนะ มีงานคืนพื้นที่โครงการ Monopy		
		ไม่มีผลกระทบต่อระบบท่อก๊าซ, งานคืนพื้นที่โครงการ King Board 2 ไม่มีผลกระทบต่อ		
		ระบบท่อก๊าซ, งานบ่อ Sheet Pile คร่อมแนวท่อและการรื้อถอน Sheet Pile P1 - P2 MPL		
		225 มม.บ่อรับรับ-ส่ง เตรียมพื้นที่เพื่อเป็นจุดตัดต่อระบบโครงการวางท่อไปโรงงาน Spay		
		Route 26 ตาม Permit 66-ROJ-EX-1076 นอกนั้นปกติ	15:36	องอาจ
28-May-23	permit	*ธนาสิทธิ์แจ้ง CIPS เส้นแพรกษา Permit No.CD.0726	9:04	องอาจ
	อื่นๆ	*จรัลเข้า OTS-LBK	9:17	องอาจ
	อื่นๆ	*ธนาสิทธิ์เข้า PRS#1	9:21	องอาจ

รายงานการรับแจ้งเหตุของห้องควบคุม

ว/ด/ป	ประเภทงาน	รายงานการปฏิบัติงาน	เวลา	ผู้ปฏิบัติงาน
28-May-23	permit	*พลวัตรแจ้งงานขุดปรับปรุงแก้ไขท่อน้ำเสีย ที่บริษัทSiam Toyodensan งานต่อเนื่องจาก		
		เมื่อวาน Permit No.66-BPO-EX-0708	9:35	องอาจ
	Survey	*ธนาสิทธิ์สำรวจแนวท่อนิคมฯ แพรกษา ปกติ	9:52	องอาจ
	อื่นๆ	*จรัลเข้า PRS 3 -LKB	9:54	องอาจ
	permit	*ภานุรักษ์สำรวจแนวท่องานต่อเนื่องนิคมนวนครงานขุดวางท่อระบายน้ำฝนของนิคมตัดผ่าน		
		แนวท่อก๊าซ Hdpe 160&110mm. Mpl&spl ถนนนวนคร 10 permit-66-nvk-ex-1015	9:56	องอาจ
	Survey	*จรัลสำรวจแนวท่อลาดกระบังงานขุดทำรางระบายน้ำ soi g1/3 งานทำกำแพงทางเข้านิคม	10:06	องอาจ
	Survey	*พิทักษ์พลสำรวจแนวท่อรังสิต งาน water jet หาแนวท่อก๊าซ steel gas 6” spl NGV susco	10:08	องอาจ
	Survey	*กฤษดาจ้งงานต่อเนื่องงานHDDวางท่อร้อยสายFiber Opticขนาด125MM. บริเวณถนนE3		
		หน้าโรงงาน sumiriko ใกล้แนวท่อก๊าซHDPE110MM. ข้างบ่อวาล์ว 152-149		
		Permit 66-WES-EX-0215	10:26	องอาจ
	อื่นๆ	*ธนาสิทธิ์เข้า PRS#2	10:41	องอาจ
	Survey	*ธนาสิทธิ์สำรวจแนวท่อบางปู ปกติ	10:48	องอาจ
	อื่นๆ	*จรัลเข้า OTS BPL	10:59	องอาจ
	Survey	*ธนาสิทธิ์สำรวจแนวท่อบางปูใหม่ ปกติ	11:02	องอาจ
	Survey	*ธนาสิทธิ์สำรวจแนวท่อบางปูเหนือ ปกติ	11:14	องอาจ
	Survey	*พิทักษ์พลสำรวจแนวท่อบางกะดี ปกติ	11:15	องอาจ
	อื่นๆ	*ธนาสิทธิ์เข้า BV # 10	11:31	องอาจ
	Survey	*ธนาสิทธิ์สำรวจแนวท่อก๊าซที่เส้น แพรกษา ซ.TDC คลองขุด เส้น BV#10 ปกติ	11:49	องอาจ
	Survey	*จรัลสำรวจแนวท่อ OTS BPL, BPL, SWAN, MTH ปกติ	12:03	องอาจ
	Survey	*พิทักษ์พลสำรวจแนวท่อก๊าซที่ นิคมฯโรจนะ มีงานคืนพื้นที่โครงการ Monopy		
		ไม่มีผลกระทบต่อระบบท่อก๊าซ, งานคืนพื้นที่โครงการ King Board 2 ไม่มีผลกระทบต่อ		
		ระบบท่อก๊าซ, งานบ่อ Sheet Pile คร่อมแนวท่อและการรื้อถอน Sheet Pile P1 - P2 MPL		
		225 มม.บ่อรับรับ-ส่ง เตรียมพื้นที่เพื่อเป็นจุดตัดต่อระบบโครงการวางท่อไปโรงงาน Spay		
		Route 26 ตาม Permit 66-ROJ-EX-1076 นอกนั้นปกติ	14:48	องอาจ
	Survey	*คุณ ภาณุรักษ์ ทำการสำรวจแนวท่อก๊าซที่เส้น บางจาก บางปะอิน เชียงราก มีงานแขวงทาง		
		หลวงชนบทพื้นที่ขยายถนนไหล่ทางเส้นเชียงราก ปรับผิวดินเดิมให้เรียบ+บดอัดเพิ่มชั้นดิน ไม่		
		มีผลกระทบ อย.5042 ถนนเชียงราก, บ.JST เดิน Clip & DCVG พื้นที่ BPI ตาม Permit		
		66-bpi-cd-1062 นอกนั้นปกติ	14:53	องอาจ
29-May-23	PM	*คุณธีระศักดิ์ แจ้งงาน pm prs5 และ ots roj1	9:05	ฏิณห์
	Survey	*คุณ เฉลิม ทำการสำรวจแนวท่อก๊าซที่เส้น บางปูเหนือ ปกติ	10:01	ฏิณห์
	Permit	*คุณ นพดล แจ้งงานต่อเนื่อง งานปรับปรุงรางระบายน้ำฝนในพื้นที่นิคมลาดกระบัง		

รายงานการรับแจ้งเหตุของห้องควบคุม

ว/ด/ป	ประเภทงาน	รายงานการปฏิบัติงาน	เวลา	ผู้ปฏิบัติงาน
29-May-23		Soi G1/3 ของทาง บ.PCT เลขที่ Permit No.66-LKB-EX-0671 วันนี้ขุดปรับแต่งตัวรางและ		
		ทำแบบเทปูนทำตัวรางระบาย	10:13	ฏิณห์
	Survey	*คุณ นพดล ทำการสำรวจแนวท่อก๊าซที่ LKB และเส้น OTS LKB งานปรับปรุงรางระบาย		
		น้ำฝนในพื้นที่นิคมอุตสาหกรรมลาดกระบัง Soi G1/3 ของทาง บ.PCT ตาม Permit		
		No.66-LKB-EX-0671 ,งานโครงการสร้างรั้วกั้นพื้นที่นิคมมีการทำงานเข้าแบบและทำฟุตติ้ง		
		งานไม่มีผลกระทบ นอกจากนี้ปกติ	10:14	ฏิณห์
	Survey	*คุณ ศิวกร ทำการสำรวจแนวท่อก๊าซที่ นิคมฯบางกะดี ปกติ	10:20	ฏิณห์
	Survey	*คุณ เฉลิม เข้าตรวจสอบสถานีก๊าซประจำวันที่ BV#10	10:31	ฏิณห์
	อื่นๆ	*คุณอภิเชษฐ์เข้าถ่ายรูป RTU OTS-WES	10:32	ฏิณห์
	Survey	*คุณ ธนาสิทธิ์ ทำการสำรวจแนวท่อก๊าซที่เส้น บางปูใหม่ ปกติ	10:34	ฏิณห์
	Survey	*คุณ ธนาสิทธิ์ เข้าตรวจสอบสถานีก๊าซประจำวันที่ PRS#2	10:38	ฏิณห์
	Survey	*คุณ ธนาสิทธิ์ เข้าตรวจสอบสถานีก๊าซประจำวันที่ PRS#1	11:12	ฏิณห์
	Survey	*คุณ เฉลิม ทำการสำรวจแนวท่อก๊าซที่เส้น แพรกษา คลองขุด ซอยTDC Steel		
		,OTS BV#10 BPO ปกติ	11:16	ฏิณห์
	อื่นๆ	*เวลา 11:02 น. ซ้อมดับเพลิงและอพยพหนีไฟตามกฎหมายฯ (Fire Drill) ปท.11		
		เกิดเหตุเพลิงไหม้บริเวณอาคารสำนักงานชั้นล่างห้องพักเบรกชงกาแฟ ทั้งนี้ได้ตั้งศูนย์		
		ควบคุมเหตุฉุกเฉินระดับ 0 ที่ศูนย์ปฏิบัติการระบบท่อเขต 11 From Gas Control	11:20	ฏิณห์
	Survey	*คุณ ศิวกร ทำการสำรวจแนวท่อก๊าซที่ นิคมฯนวนคร ปกติ	11:22	ฏิณห์
	Permit	*คุณอภิเชษฐ์ แจ้งงานต่อเนื่องเพิ่มเติมงานHDDวางท่อร้อยสายFiber Opticขนาด125MM.		
		บริเวณถนนE9 สี่แยกโรงงาน Minoruใกล้แนวท่อก๊าซHDPE160MM.ใกล้บ่อวาล์ว172		
		Permit 66-WES-EX-0215	11:26	ฏิณห์
	Survey	*คุณ ธนาสิทธิ์ ทำการสำรวจแนวท่อก๊าซที่เส้น บางปู ปกติ	11:30	ฏิณห์
	Survey	*คุณ ภาณุรักษ์ ทำการสำรวจแนวท่อก๊าซที่เส้น บางจาก บางปะอิน เชียงราก มีงานแขวงทาง		
		หลวงชนบทพื้นที่ขยายถนนไหล่ทางเส้นเชียงราก ปรับผิวดินเดิมให้เรียบ+บดอัดเพิ่มชั้นดิน ไม่		
		มีผลกระทบ อย.5042 ถนนเชียงราก, บ.JST เดิน Clip & DCVG พื้นที่ BPI ตาม Permit		
		66-bpi-cd-1062 นอกนั้นปกติ	11:41	ฏิณห์
	Survey	*คุณ เฉลิม ทำการสำรวจแนวท่อก๊าซที่ นิคมฯแพรกษา BHS ปกติ	11:42	ฏิณห์
	Survey	*คุณ นพดล ทำการสำรวจแนวท่อก๊าซที่ นิคมฯบางพลี Swan เส้น OTS-BPL ปกติ	11:42	ฏิณห์
	Permit	*คุณ โชตินรินทร์ เข้าทำงานต่อเนื่องใน OTS-RST	11:56	ฏิณห์
	Survey	*คุณ นพดล ทำการสำรวจแนวท่อก๊าซที่ เส้น OTS-BPL, M-Thai ปกติ	12:07	ฏิณห์
	PM	*คุณธีระศักดิ์ แจ้งเสร็จงาน pm prs5 roj	12:25	ฏิณห์
	อื่นๆ	*เวลา 12:22 น. ปท.11 เสร็จสิ้นการซ้อมดับเพลิงและอพยพหนีไฟตามกฎหมายฯ		
		(Fire Drill) From Gas Control	12:29	สิทธิกร

รายงานการรับแจ้งเหตุของห้องควบคุม

ว/ด/ป	ประเภทงาน	รายงานการปฏิบัติงาน	เวลา	ผู้ปฏิบัติงาน
29-May-23	Survey	*คุณ ศิวกร ทำการสำรวจแนวท่อก๊าซที่เส้น รังสิต มีงานกด sheet pile ทำบ่อตัดแยกระบบ		
		ท่อก๊าซ หลัง bv.sv17 steel gas 6” spl NGV susco (part1) permit-ex-1014		
		บริเวณอื่นปกติ	14:05	สิทธิกร
	Survey	*คุณ ภาณุรักษ์ ทำการสำรวจแนวท่อก๊าซที่โรจนะ มีงานคืนพื้นที่โครงการ monopy ไม่มีผล	15:33	สิทธิกร
		กระทบต่อระบบ,งานคืนพื้นที่โครงการ king board2 ไม่มีผลกระทบต่อระบบ,งานต่อเนื่อง		
		บ่อเตรียมพื้นที่เพื่อเป็นจุดตัดต่อระบบโครงการวางท่อไปโรงงาน spay route 26		
		Permit.66.roj.ex.1076	14:28	สิทธิกร
	PM	*คุณ ธีรศักดิ์ แจ้งงานถอดล้างคราบ Sulphurชุด Seat pcv runA OTS ROJ1 และล้างทำ		
		ความสะอาดสถานีก๊าซ	15:33	สิทธิกร
	PM	*คุณธีรศักดิ์ แจ้งเสร็จงาน pm ots-roj1	15:44	สิทธิกร
30-May-23	Permit	*คุณ ภาณุรักษ์ แจ้งเริ่มงานเตรียม Tie-in & Pre-Commissioning ตามขั้นตอนเป็นลำดับ,		
		งานโครงการ Spey พื้นที่นิคมฯโรจนะ ตาม Permit 66-roj-ht-0072	9:02	สุเมธ
	อื่นๆ	*คุณ โชตินรินทร์ แจ้งวันนี้มีงาน KM ใน OTS-ROJ#2	9:06	สุเมธ
	Permit	*คุณ ภาณุรักษ์ แจ้งเริ่มเชื่อม Joint 160 มม.งานตาม Permit 66-roj-ht-0072	10:08	สุเมธ
	Permit	*คุณ นพดล แจ้งงานปรับปรุงรางระบายน้ำฝน พื้นที่นิคมฯลาดกระบัง ซ.G1/3 ของทาง		
		บ.PCT ตาม Permit 66-LKB-EX-0671, วันนี้ขุดปรับแต่งตัวรางและทำแบบเทปูนทำตัวราง		
		ระบาย	9:17	สุเมธ
	Survey	*คุณ เฉลิม ทำการสำรวจแนวท่อก๊าซที่เส้น บางปูเหนือ ปกติ	9:43	สุเมธ
	Survey	*คุณ นพดล ทำการสำรวจแนวท่อก๊าซที่ นิคมฯลาดกระบัง มีงานตาม Permit 66-LKB-EX-0		
		671, งานโครงการสร้างรั้วกั้นพื้นที่นิคม มีการทำงานเข้าแบบและทำฟุตติ้ง งานไม่มีผลกระ		
		ทบ, เส้น OTS-LKB ปกติ	10:11	สุเมธ
	Survey	*คุณ ศิวกร ทำการสำรวจแนวท่อก๊าซที่ นิคมฯนวนคร ปกติ	10:15	สุเมธ
	Permit	*คุณ ภาณุรักษ์ แจ้งเริ่มเชื่อม Joint Elbow 160 มม., Joint 225 มม.	10:20	สุเมธ
	Survey	*คุณ เฉลิม เข้าตรวจสอบสถานีก๊าซประจำวันที่ BV#10	10:21	สุเมธ
	Survey	*คุณ ธนาสิทธิ์ ทำการสำรวจแนวท่อก๊าซที่เส้น บางปูใหม่ ปกติ	10:34	สุเมธ
	Survey	*คุณ ธนาสิทธิ์ เข้าตรวจสอบสถานีก๊าซประจำวันที่ PRS#2	10:35	สุเมธ
	Survey	*คุณ เฉลิม ทำการสำรวจแนวท่อก๊าซที่เส้น แพรกษา ซ.TDC คลองขุด เส้น BV#10 ปกติ	10:56	สุเมธ
	Survey	*คุณ ศิวกร ทำการสำรวจแนวท่อก๊าซที่เส้น บางจาก บางปะอิน เชียงราก มีงานแขวงทาง		
		หลวงชนบทพื้นที่ขยายถนนไหล่ทางเส้นเชียงราก ปรับผิวดินเดิมให้เรียบ+บดอัดเพิ่มชั้นดิน ไม่		
		มีผลกระทบ อย.5042 ถนนเชียงราก, บ.JST เดิน Clip & DCVG พื้นที่ BPI ตาม Permit		
		66-bpi-cd-1062 นอกนั้นปกติ	11:15	สุเมธ
	Survey	*คุณ ธนาสิทธิ์ เข้าตรวจสอบสถานีก๊าซประจำวันที่ PRS#1	11:25	สุเมธ

รายงานการรับแจ้งเหตุของห้องควบคุม

ว/ด/ป	ประเภทงาน	รายงานการปฏิบัติงาน	เวลา	ผู้ปฏิบัติงาน
30-May-23	Survey	*คุณ เฉลิม ทำการสำรวจแนวท่อก๊าซที่ นิคมฯแพรกษา BHS ปกติ	11:32	สุเมธ
	Survey	*คุณ ธนาสิทธิ์ ทำการสำรวจแนวท่อก๊าซที่ นิคมฯบางปู ปกติ	11:45	สุเมธ
	Survey	*คุณ นพดล ทำการสำรวจแนวท่อก๊าซที่ นิคมฯบางพลี เส้น OTS-BPL ปกติ	11:48	สุเมธ
	Survey	*คุณ ศิวกร ทำการสำรวจแนวท่อก๊าซที่ นิคมฯบางกะดี ปกติ	12:01	สุเมธ
	Survey	*คุณ นพดล ทำการสำรวจแนวท่อก๊าซที่ เส้น OTS-BPL, M-Thai ปกติ	12:09	สุเมธ
	Survey	*คุณ อภิเชษฐ์ ทำการสำรวจแนวท่อก๊าซที่ นิคมฯเหมราช WES ปกติ	13:04	สุเมธ
	Survey	*คุณ ศิวกร ทำการสำรวจแนวท่อก๊าซที่เส้น รังสิต มีงานทำบ่อตัดแยกระบบท่อก๊าซ หลัง		
		BV-SV17 Steel Gas 6” SPL NGV Susco (Part1) Permit 66-rns-ex-1014 นอกนั้นปกติ	13:24	สุเมธ
	Permit	*คุณ ภาณุรักษ์ แจ้งเริ่มเปิดวาล์ว 117 ท่อก๊าซ 225 มม.เพื่อจ่ายก๊าซเข้าระบบท่อ 160 มม.		
		ยาวประมาณ 1,650 ม.	14:40	สุเมธ
	Permit	*คุณ ภาณุรักษ์ แจ้งงานจ่ายก๊าซเข้าระบบ เรียบร้อย (วาล์วสถานะปิด 177,243, 244, 255		
		วาล์วสถานะเปิด 242)	15:07	สุเมธ
	Survey	*คุณ ภาณุรักษ์ ทำการสำรวจแนวท่อก๊าซที่โรจนะ มีงานคืนพื้นที่โครงการ monopy ไม่มีผล		
		กระทบต่อระบบ,งานคืนพื้นที่โครงการ king board2 ไม่มีผลกระทบต่อระบบ,งานต่อเนื่อง		
		คืนพื้นที่บ่อจุดตัดต่อระบบโครงการวางท่อโรงงาน spay route 26 Permit.66.roj.ex.1076		
		และ tie-in & pre-commissioning โครงการ Spey เรียบร้อย Permit.66.roj.ht.0072	15:59	สุเมธ
	อื่นๆ	*คุณ วุฒิชัย วิศวกร สปก.โซนเหนือสอบถามค่าแรงดัน และ Flow ที่ OTS-BKD	16:23	สิทธิกร
	อื่นๆ	*คุณ วุฒิชัยได้รับแจ้งจากทาง ปตท.เกิดเหตุโรงไฟฟ้าบีกริม ทริป และมีไนโตรเจนมากผิดปกติ		
		ทำให้ลูกค้าของ PTTNGD บ.กูลิโกะ บางกะดี จุดเตาไม่ติด เบื้องต้นทาง ปตท.กำลังตรวจ		
		สอบสาเหตุ	17:00	สิทธิกร
	อื่นๆ	*คุณ โชตินรินทร์ แจ้ง pm +km ots-Roj2 เสร็จเรียบร้อย	17:30	สิทธิกร
	อื่นๆ	*นิคมบางกะดี - Nitrogen สูง ปตท ได้ตรวจสอบและสรุปความคืบหน้าดังนี้		
		ตรวจสอบกับเขตปฏิบัติการระบบท่อเขต 6 และ เขต 9 ยืนยันว่าไม่มีการทำงานใดๆ		
		ที่เกี่ยวข้องกับการใช้ N2 ในวันนี้,ตรวจสอบกับหน่วยงานก่อสร้างซึ่งดำเนินการอยู่ที่สถานี		
		รังสิต หน้าโรงไฟฟ้าคลองหลวง ยืนยันว่าไม่มีกิจกรรมใดๆที่เกี่ยวข้องกับการใช้ N2 ในวันนี้		
		ตรวจสอบคุณภาพก๊าซที่จุดวัดคุณภาพ NRMR (นวนคร metering) ไม่พบความผิดปกติ		
		ของคุณภาพก๊าซ, ตรวจสอบโรงไฟฟ้า ระหว่างทางจากสถานีนวนครมายังสถานีรังสิต		
		พบว่าใช้ก๊าซได้ปกติ,ตรวจสอบไปยัง NGD บางกะดี พบ Glico เครื่องดับยังสตาร์ทไม่ติด		
		NGV รังสิต ไม่พบคุณภาพก๊าซผิดปกติ, รายงานโดย PTT-Ray	18:11	สิทธิกร
	อื่นๆ	*คุณ วิรัตน์ SMG แจ้งGRCC ช่วยส่งข้อความให้ลค.บางกะดีดังนี้		
		ขอให้ลูกค้าระวังและติดตามการเดินเครื่องอย่างใกล้ชิด เนื่องจากมีลูกค้าจำนวน 2 ราย		
		เครื่องจักรหยุดเดินโดยยังไม่สามารถหาสาเหตุได้ ทั้งนี้จะแจ้งความคืบหน้าให้ทราบและ		
		หากท่านต้องการความช่วยเหลือขอให้ประสานมายัง Gas ControlCenter โทร.		

รายงานการรับแจ้งเหตุของห้องควบคุม

ว/ด/ป	ประเภทงาน	รายงานการปฏิบัติงาน	เวลา	ผู้ปฏิบัติงาน
30-May-23		027094670,027094671,0811705837 หรือวิศวกรขายที่ดูแลโรงงานของท่าน	18:52	สิทธิกร
	อื่นๆ	*คุณ กฤษฎา แจ้ง Glico purge ก๊าซออกจากท่อภายในหมดแล้ว กำลังจ่ายก๊าซจาก MRS		
		เข้าท่อภายใน (before 70%gas)	19:38	สิทธิกร
	อื่นๆ	*คุณ กฤษฎา แจ้ง Glico วัดได้ 97%gas ลค กำลังจุดเตา	20:17	สิทธิกร
	อื่นๆ	*คุณโชตินรินทร์ แจ้งลูกค้า Hokuto ลูกค้าแจ้งใช้gasได้ปกติ จุดติดเวลา 19:30 ที่		
		Hokuto 88%gas	20:44	สิทธิกร
	อื่นๆ	*คุณ พิษณุ แจ้งGlico : เวลาประมาณ 20.30น. Boiler สามารถใช้งานได้		
		: เวลาประมาณ 20.45น. เครื่องจักรสามารถใช้งานได้ 2 เครื่อง เหลืออีก 6 เครื่อง		
	อื่นๆ	Thai gulico 88%gas	20:55	สิทธิกร
	อื่นๆ	*คุณโชตินรินทร์ แจ้งตรวจสอบทีchabaaมีการใช้gas ที่boilerยังปกติ	20:58	สิทธิกร
	อื่นๆ	*คุณ วุฒิชัย แจ้งท่อ BKD รับมาจาก 24 นิ้ว เนื่องจาก 10 นิ้วจาก BV17 แรงดันไม่เพียง		
		พอกับโรงไฟฟ้า ปกติจะรับจาก 24 นิ้วเป็นหลักเพื่อจ่ายให้โรงไฟฟ้า		
		แต่หากกรณีฉุกเฉิน สามารถรับจาก BV17 ได้อีกทางนึง	21:12	สิทธิกร
	อื่นๆ	*คุณ พิษณุ แจ้งGlico : เวลาประมาณ 21.30 น. เครื่องจักรสามารถใช้งานได้ ครบหมดแล้ว	21:34	สิทธิกร
	อื่นๆ	*คุณ วิรัตน์ SMG แจ้งGRCC ช่วยส่งข้อความให้ลค.บางกะดีดังนี้		
		PTTNGD ได้เข้าโรงงานเพื่อแก้ไขปัญหาโดยการ Purge ก๊าซให้ลูกค้าทั้ง 2 รายที่หยุดผลิต		
		และสามารถกลับมาเดินเครื่องจักรได้ตามปกติแล้ว เบื้องต้นคาดว่ามีก๊าซที่มีไนโตรเจนสูง		
		จาก Supplier เข้ามาในระบบของ PTTNGD ซึ่งเมื่อทาง Supplier แก้ไขปัญหาเสร็จและ		
		จะแจ้งกลับ PTTNGD อีกครั้ง	22:06	สิทธิกร
	Permit	*คุณ นพดล แจ้งงานHDD ดันและดึงท่อร้อยสายไฟฟ้าใต้ดินของทาง กฟน.ในนิคม		
		อุตสาหกรรมบางพลี Soi 5/1 เลขที่ Permit No.66-BPL-EX-0672	22:26	สิทธิกร
	Permit	*คุณ นพดล แจ้งงานดันท่อร้อยสายไฟใต้ดินของทาง กฟน ในนิคมอุตสาหกรรมบางพลี		
		Soi 5/1 ใต้เสาส่ง EGAT เลขที่ Permit No.66-BPL-EX-0672 หน้างานวันนี้หยุดไว้แค่นี้		
		ก่อนเนื่องจากด้านล่างมีท่อระบายน้ำเสีย 2 ท่อและท่อน้ำประปา จะทำการนัดหมายใหม่		
		อีกครั้ง	1:07	สิทธิกร
31-May-23	อื่นๆ	*คุณโชตินรินทร์ แจ้งงานล้างfeed jet pilot pcvAอุดตัน otsrs	8:59	ฏิณห์
	Permit	*คุณเฉลิม แจ้งงานวางท่อประปาหน้า บ.สยามนิโทริ Permit no.66-BPO-EX-0633	9:23	ฏิณห์
	Survey	*คุณ เฉลิม เข้าตรวจสอบสถานีก๊าซประจำวันที่ PRS#1	9:48	ฏิณห์
	Survey	*คุณ เฉลิม ทำการสำรวจแนวท่อก๊าซที่ นิคมฯแพรกษา BHS ปกติ	10:09	ฏิณห์
	Survey	*คุณ เฉลิม เข้าตรวจสอบสถานีก๊าซประจำวันที่ PRS#2	10:23	ฏิณห์
	Survey	*คุณ ศิวกร ทำการสำรวจแนวท่อก๊าซที่ นิคมฯบางกะดี ปกติ	10:25	ฏิณห์
	Survey	*คุณ อภิเชษฐ์ ทำการสำรวจแนวท่อก๊าซที่ นิคมฯเหมราช WES ปกติ	10:50	ฏิณห์

รายงานการรับแจ้งเหตุของห้องควบคุม

ว/ด/ป	ประเภทงาน	รายงานการปฏิบัติงาน	เวลา	ผู้ปฏิบัติงาน
31-May-23	Permit	*คุณ นพดล แจ้งงานปรับปรุงรางระบายน้ำฝน พื้นที่นิคมฯลาดกระบัง ซ.G1/3 ของทาง		
		บ.PCT ตาม Permit 66-LKB-EX-0671, วันนี้ขุดปรับแต่งตัวรางและทำแบบเทปูนทำตัวราง		
		ระบาย	10:50	ฏิณห์
	Survey	*คุณ นพดล ทำการสำรวจแนวท่อก๊าซที่ นิคมฯลาดกระบัง มีงานตาม Permit 66-LKB-EX-0		
		671, งานโครงการสร้างรั้วกั้นพื้นที่นิคม มีการทำงานเข้าแบบและทำฟุตติ้ง งานไม่มีผลกระ		
		ทบ, เส้น OTS-LKB ปกติ	10:53	ฏิณห์
	Survey	*คุณ เฉลิม ทำการสำรวจแนวท่อก๊าซที่เส้น บางปู ปกติ มีงานPermit no.66-BPO-EX-0633	11:01	ฏิณห์
	อื่นๆ	*คุณพิทักษ์พล แจ้งล้างfeed jet OTS-RSTเสร็จแล้ว	11:11	ฏิณห์
	Survey	*คุณ ภาณุรักษ์ ทำการสำรวจแนวท่อก๊าซที่เส้น บางจาก บางปะอิน เชียงราก มีงานแขวงทาง		
		หลวงชนบทพื้นที่ขยายถนนไหล่ทางเส้นเชียงราก ปรับผิวดินเดิมให้เรียบ+บดอัดเพิ่มชั้นดิน ไม่		
		มีผลกระทบ อย.5042 ถนนเชียงราก, นอกนั้นปกติ	11:20	ฏิณห์
	Survey	*คุณ เฉลิม ทำการสำรวจแนวท่อก๊าซที่เส้น บางปูเหนือ ปกติ	11:24	ฏิณห์
	Survey	*คุณ ศิวกร ทำการสำรวจแนวท่อก๊าซที่ นิคมฯนวนคร ปกติ	11:38	ฏิณห์
	Survey	*คุณ นพดล ทำการสำรวจแนวท่อก๊าซที่ นิคมฯบางพลี เส้น SWAN ,OTS-BPL ปกติ	11:58	ฏิณห์
	Survey	*คุณ เฉลิม เข้าตรวจสอบสถานีก๊าซประจำวันที่ BV#10	12:02	ฏิณห์
	Survey	*คุณ เฉลิม ทำการสำรวจแนวท่อก๊าซที่เส้น แพรกษา ซ.TDC คลองขุด เส้น BV#10 ปกติ	12:02	ฏิณห์
	Survey	*คุณ นพดล ทำการสำรวจแนวท่อก๊าซที่ เส้น OTS-BPL, M-Thai ปกติ	12:24	ฏิณห์
	Survey	*คุณ เฉลิม ทำการสำรวจแนวท่อก๊าซที่เส้น บางปูใหม่ พบการขุดลึกประมาณ20-30ซม.		
		หน้าทางเข้ารน.ซาซ่ายังหาคนทำไม่เจอ ช่วงบ่ายจะไปตามหาใหม่ คาดว่าจะเป็นงานขุด		
		ปลูกต้นไม้ของเทศบาล จุดอื่นปกติ	13:10	ฏิณห์
	PM	*คุณพลวัตร แจ้งเข้าPM PSR#1 BPO	13:30	ฏิณห์
	Survey	*คุณ ภาณุรักษ์ ทำการสำรวจแนวท่อก๊าซที่โรจนะ มีงานคืนพื้นที่โครงการ monopy ไม่มีผล		
		กระทบต่อระบบ,งานคืนพื้นที่โครงการ king board2 ไม่มีผลกระทบต่อระบบ,งานต่อเนื่อง		
		คืนพื้นที่บ่อจุดตัดต่อระบบโครงการวางท่อโรงงาน spay route 26 Permit.66.roj.ex.1076	14:25	ฏิณห์
	Survey	*คุณ ศิวกร ทำการสำรวจแนวท่อก๊าซที่เส้น รังสิต มีงานทำบ่อตัดแยกระบบท่อก๊าซ หลัง		
		BV-SV17 Steel Gas 6” SPL NGV Susco (Part1) Permit 66-rns-ex-1014 นอกนั้นปกติ	14:27	ฏิณห์
	Survey	*คุณพลวัตร แจ้งเสร็จงาน PM PSR#1 BPO	15:38	ฏิณห์
	Permit	*คุณ ธนาสิทธิ์ แจ้งงานดันท่อร้อยสายไฟฟ้าแรงสูง กลางถนนสุขุมวิท ขาออก ตรงข้าม		
		โรงพยาบาลเมืองสมุทรบางปู โดย บ.สี่แสงการโยธา จะดันผ่านท่อก๊าซฯ 6” Service Gas		
		Pipeline to Rama&TTDF ตาม Permit 66-BPO-EX-0504	21:18	สุเมธ
	Permit	*คุณ นพดล แจ้งงาน HDD ดันและดึงท่อร้อยสายไฟฟ้าใต้ดินของ กฟน.ในนิคมฯบางพลี		
		ซ.5/1 ตาม Permit 66-BPL-EX-0672	21:42	สุเมธ
	Permit	*คุณ ธนาสิทธิ์ แจ้งงานดันท่อร้อยสายไฟฟ้าที่ระดับความลึก 7 เมตร หลังท่อ, ส่วนท่อก๊าซฯ		

รายงานการรับแจ้งเหตุของห้องควบคุม

ว/ด/ป	ประเภทงาน	รายงานการปฏิบัติงาน	เวลา	ผู้ปฏิบัติงาน
01-Jun-23	Permit	*คุณ ธนาสิทธิ์ แจ้งงานดันท่อร้อยสายไฟฟ้าแรงสูง กลางถนนสุขุมวิท ขาออก ตรงข้าม		
		โรงพยาบาลเมืองสมุทรบางปู, ผ่านท่อก๊าซฯไปแล้ว ตาม Permit 66-BPO-EX-0504	1:08	สุเมธ
	Permit	*คุณ นพดล แจ้งจุดสำรวจที่ 2 หัว HDD ดันชน Pipewall ด้านล่างความลึก 3.40 เมตร ห่าง		
		จากแนวท่อก๊าซ ประมาณ 3.20 เมตร ตาม Permit 66-BPL-EX-0672	1:15	สุเมธ
	Permit	*คุณ นพดล แจ้งงานดันท่อร้อยสายไฟใต้ดินของทาง กฟน HDD ในนิคมฯบางพลี ซ.5/1		
		ใต้เสาส่ง EGAT ตาม Permit 66-BPL-EX-0672 งานวันนี้หยุดแค่นี้, หน้างานติดปัญหาหัว		
		HDD ดันขึ้นไม่ได้เนื่องจากพื้นที่แคบและมีท่อน้ำเสียและท่อประปา โดยทีมงาน กฟน.จะหา		
		วิธีการทำงานในจุดดังกล่าวใหม่และจะแจ้งให้ทราบ	3:34	สุเมธ
	อื่นๆ	*คุณ สุริยะ แจ้งเข้าตัดยอดการใช้ก๊าซสถานีโซนเหนือทั้งหมด	8:58	ฏิณห์
	อื่นๆ	*คุณ ศิริโรจน์ แจ้งเข้าตัดยอดการใช้ก๊าซสถานีโซนใต้ BV#10 สลับ Run C ไปใช้ Run A	9:15	ฏิณห์
	อื่นๆ	*คุณ อภิเชษฐ์ แจ้งเข้าตัดยอดการใช้ก๊าซสถานี OTS -WES นิคมฯเหมราช	9:33	ฏิณห์
	Survey	*คุณ เฉลิม ทำการสำรวจแนวท่อก๊าซที่เส้น บางปูเหนือ ปกติ	9:44	ฏิณห์
	อื่นๆ	*คุณ ศิริโรจน์ แจ้งเข้าตัดยอดการใช้ก๊าซสถานีโซนใต้ BPL	10:07	ฏิณห์
	อื่นๆ	*คุณเอกพัน แจ้งเข้าดูแนวท่อหน้างาน PRS#1 BPO	10:12	ฏิณห์
	Permit	*คุณ นพดล แจ้งงานปรับปรุงรางระบายน้ำฝน พื้นที่นิคมฯลาดกระบัง ซ.G1/3 ของทาง		
		บ.PCT ตาม Permit 66-LKB-EX-0671, วันนี้ขุดปรับแต่งตัวรางและทำแบบเทปูนทำตัวราง		
		ระบาย	10:15	ฏิณห์
	Permit	*คุณ อภิเชษฐ์ แจ้งงานต่อเนื่องงานHDDวางท่อร้อยสายFiber Opticขนาด125MM.		
		บริเวณถนนE3 หน้าโรงงาน sumiriko ใกล้แนวท่อก๊าซHDPE110MM.บ่อวาล์ว 152-149		
		Permit 66-WES-EX-0216	10:18	ฏิณห์
	Survey	*คุณ ศิวกร ทำการสำรวจแนวท่อก๊าซที่ นิคมฯบางกะดี ปกติ	10:27	ฏิณห์
	Survey	*คุณ นพดล ทำการสำรวจแนวท่อก๊าซที่ นิคมฯลาดกระบัง มีงานตาม Permit 66-LKB-EX-0		
		671, งานโครงการสร้างรั้วกั้นพื้นที่นิคม มีการทำงานเข้าแบบและทำฟุตติ้ง งานไม่มีผลกระ		
		ทบ, เส้น OTS-LKB ปกติ	10:31	ฏิณห์
	Survey	*คุณ ธนาสิทธิ์ ทำการสำรวจแนวท่อก๊าซที่เส้น บางปูใหม่ ปกติ	10:34	ฏิณห์
	Survey	*คุณ ธนาสิทธิ์ เข้าตรวจสอบสถานีก๊าซประจำวันที่ PRS#2	10:38	ฏิณห์
	อื่นๆ	*คุณ เฉลิม ประสานงานทำทางเข้าโรงงานและย้ายเสาไฟฟ้านิคมฯแพรกษาแปลงที่ดินA01	10:44	ฏิณห์
	อื่นๆ	*คุณสมชาย แจ้งออกจากการดูแนวท่อหน้างาน PRS#1 BPO	10:58	ฏิณห์
	Survey	*คุณ เฉลิม ทำการสำรวจแนวท่อก๊าซที่ นิคมฯแพรกษา BHS ปกติ	11:04	ฏิณห์
	Permit	*คุณ อภิเชษฐ์ แจ้งงาน Gas pipeline leak surveyภายในนิคมเหมราช 66-WES-CD-0054	11:08	ฏิณห์
	Permit	*คุณจรัล แจ้งงานปรับปรุงสภาพสีสถานีก๊าซ Calbee. Permit 66-Bpo-CD-0719	11:17	ฏิณห์
	Survey	*คุณ ธนาสิทธิ์ เข้าตรวจสอบสถานีก๊าซประจำวันที่ PRS#1	11:21	ฏิณห์
	อื่นๆ	*คุณ ธนาสิทธิ์ ประสานงานปักเสาไฟฟ้า บริเวณถนนสุขุมวิท ตรงข้ามซอย เข้า บ.ยูเนี่ยน		

รายงานการรับแจ้งเหตุของห้องควบคุม

ว/ด/ป	ประเภทงาน	รายงานการปฏิบัติงาน	เวลา	ผู้ปฏิบัติงาน
01-Jun-23		ปากซอยเทศบาลบางปู 97/2 (พัฒนาทรัพย์2)	11:28	ฏิณห์
	Survey	*คุณ ภาณุรักษ์ ทำการสำรวจแนวท่อก๊าซที่เส้น บางจาก บางปะอิน เชียงราก มีงานแขวงทาง		
		หลวงชนบทพื้นที่ขยายถนนไหล่ทางเส้นเชียงราก ปรับผิวดินเดิมให้เรียบ+บดอัดเพิ่มชั้นดิน ไม่		
		มีผลกระทบ อย.5042 ถนนเชียงราก	11:31	ฏิณห์
	Survey	*คุณ เฉลิม เข้าตรวจสอบสถานีก๊าซประจำวันที่ BV#10	11:34	ฏิณห์
	Survey	*คุณ นพดล ทำการสำรวจแนวท่อก๊าซที่ นิคมฯบางพลี Swan เส้น OTS-BPL ปกติ	11:44	ฏิณห์
	Survey	*คุณ ธนาสิทธิ์ ทำการสำรวจแนวท่อก๊าซที่เส้น บางปู ปกติ	11:45	ฏิณห์
	Survey	*คุณ ศิวกร ทำการสำรวจแนวท่อก๊าซที่ นิคมฯนวนคร ปกติ	11:47	ฏิณห์
	Survey	*คุณ เฉลิม ทำการสำรวจแนวท่อก๊าซที่เส้น แพรกษา ซ.TDC คลองขุด เส้น BV#10 ปกติ	12:00	ฏิณห์
	อื่นๆ	*คุณ ศิริโรจน์ แจ้งเข้าตัดยอดการใช้ก๊าซสถานีโซนใต้ LKB สลับ Run B ไปใช้ Run A	12:13	ฏิณห์
	Survey	*คุณ นพดล ทำการสำรวจแนวท่อก๊าซที่ เส้น OTS-BPL, M-Thai ปกติ	12:18	ฏิณห์
	Survey	*คุณ ภาณุรักษ์ ทำการสำรวจแนวท่อก๊าซที่โรจนะ มีงานคืนพื้นที่โครงการ monopy ไม่มีผล		
		กระทบต่อระบบ,งานคืนพื้นที่โครงการ king board2 ไม่มีผลกระทบต่อระบบ	13:59	ฏิณห์
	Permit	*คุณ ภาณุรักษ์ งานต่อเนื่อง คืนพื้นที่บ่อจุดตัดต่อระบบโครงการวางท่อโรงงาน spay		
		route 26 Permit.66.roj.ex.1077	13:59	ฏิณห์
	Survey	*คุณ ศิวกร ทำการสำรวจแนวท่อก๊าซที่เส้น รังสิต ปกติ	14:04	ฏิณห์
	อื่นๆ	*คุณ ธนาสิทธิ์ ประสานงานลอกรางระบายน้ำSoi 8A,6A,4A ร่วมกับ บ.พระรามสองการโยธา	14:43	ฏิณห์
	Permit	*คุณ เฉลิม แจ้งงาน HDD ดันและดึงท่อร้อยสายไฟฟ้าใต้ดินของ กฟน.ในนิคมฯบางพลี		
		ซ.5/1 ตาม Permit 66-BPL-EX-0672 (ขุดหาหัวเจาะ)	21:09	สุเมธ
02-Jun-23	อื่นๆ	*คุณวิโรจน์ EVPE แจ้งเข้าตรวจหน้างาน OTS-ROJ#2	9:15	ฏิณห์
	Survey	*คุณ จรัล เข้าตรวจสอบสถานีก๊าซประจำวันที่ OTS-LKB	9:39	ฏิณห์
	อื่นๆ	*คุณวิโรจน์ EVPE แจ้งออกจาก OTS-ROJ#2	9:42	ฏิณห์
	Survey	*คุณ เฉลิม ทำการสำรวจแนวท่อก๊าซที่เส้น บางปูเหนือ ปกติ	9:56	ฏิณห์
	Survey	*คุณ จรัล เข้าตรวจสอบสถานีก๊าซประจำวันที่ PRS#3	9:57	ฏิณห์
	Survey	*คุณ จรัล ทำการสำรวจแนวท่อก๊าซที่ LKB ,OTS LKB,ฉลองกรุง ปกติ งานก่อสร้างรางน้ำ		
		และงานก่อกำแพงหน้านิคมไม่มีผลกับแนวท่อ	10:09	ฏิณห์
	Permit	*คุณ ธนาสิทธิ์ แจ้งงานปักเสาไฟฟ้า 12 เมตร ขุดลึก 1.8 เมตรเพื่อเสริมความแข็งแรงและ		
		ทดแทนต้นเดิมที่เอียง Permit No.EX-0541 บริเวณ ถนนสุขุมวิท ปากซอยเทศบาลบางปู		
		97/2 ตรงข้าม บ.ยูเนี่ยน	10:16	ฏิณห์
	Survey	*คุณ ศิวกร ทำการสำรวจแนวท่อก๊าซที่ นิคมฯบางกะดี ปกติ	10:25	ฏิณห์
	Survey	*คุณ สมชาย เข้าตรวจสอบสถานีก๊าซประจำวันที่ OTS-BPL	10:27	ฏิณห์
	Survey	*คุณ สมชาย ทำการสำรวจแนวท่อก๊าซในนิคมอุตฯBPL SWAN - OTS BPL , MTH ปกติ	10:41	ฏิณห์

รายงานการรับแจ้งเหตุของห้องควบคุม

ว/ด/ป	ประเภทงาน	รายงานการปฏิบัติงาน	เวลา	ผู้ปฏิบัติงาน
02-Jun-23	Survey	*คุณ เฉลิม เข้าตรวจสอบสถานีก๊าซประจำวันที่ BV#10	10:43	ฏิณห์
	Survey	*คุณ เฉลิม ทำการสำรวจแนวท่อก๊าซที่เส้น แพรกษา ซ.TDC คลองขุด เส้น BV#10 ปกติ	11:07	ฏิณห์
	Survey	*คุณ เฉลิม เข้าตรวจสอบสถานีก๊าซประจำวันที่ PRS#1	11:07	ฏิณห์
	Survey	*คุณ เฉลิม ทำการสำรวจแนวท่อก๊าซที่ นิคมฯแพรกษา BHS ปกติ	11:42	ฏิณห์
	Survey	*คุณ ศิวกร ทำการสำรวจแนวท่อก๊าซที่ นิคมฯนวนคร ปกติ	11:57	ฏิณห์
	Survey	*คุณ ธนาสิทธิ์ ทำการสำรวจแนวท่อก๊าซที่เส้น บางปูใหม่ ปกติ มีงาน Permit No.EX-0541	12:00	ฏิณห์
	Survey	*คุณ เฉลิม เข้าตรวจสอบสถานีก๊าซประจำวันที่ PRS#2	12:03	ฏิณห์
	Survey	*คุณ อภิเชษฐ์ ทำการสำรวจแนวท่อก๊าซที่ นิคมฯเหมราช WES ปกติ	12:10	ฏิณห์
	Survey	*คุณ เฉลิม ทำการสำรวจแนวท่อก๊าซที่เส้น บางปู ปกติ	12:24	ฏิณห์
	Survey	*คุณ ภาณุรักษ์ ทำการสำรวจแนวท่อก๊าซที่เส้น บางจาก บางปะอิน เชียงราก มีงานแขวงทาง		
		หลวงชนบทพื้นที่ขยายถนนไหล่ทางเส้นเชียงราก ปรับผิวดินเดิมให้เรียบ+บดอัดเพิ่มชั้นดิน ไม่		
		มีผลกระทบ อย.5042 ถนนเชียงราก	14:44	ฏิณห์
	Activities in area	*คุณนิติชัย ได้รับแจ้งจาก บ. Central food RST พบ Alarm Gas detector บริเวณ MRS	14:48	ฏิณห์
	Survey	*คุณ ศิวกร ทำการสำรวจแนวท่อก๊าซที่เส้น รังสิต งานตรวจสอบสถานะวาล์ว sv.17 NGV		
		susco ไม่มีผลกระทบ บริเวณอื่นปกติ	15:05	ฏิณห์
	Survey	*คุณ ภาณุรักษ์ ทำการสำรวจแนวท่อก๊าซที่โรจนะ มีงานคืนพื้นที่โครงการ monopy ไม่มีผล		
		กระทบต่อระบบ,งานคืนพื้นที่โครงการ king board2 ไม่มีผลกระทบต่อระบบ		
		งานต่อเนื่อง คืนพื้นที่บ่อจุดตัดต่อระบบโครงการวางท่อโรงงาน spay route 26		
		Permit.66.roj.ex.1077	15:37	ฏิณห์
	Activities in area	*คุณนิติชัย เข้าถึงบริเวณ MRS บ. Central food RST เพื่อตรวจสอบ Alarm Gas detector		
		พบว่าเกิดจาก อุปกรณ์ Gas detector error ตรวจสอบโดยการใช้ Gas detector		
		ไม่พบการรั่วไหลของก๊าซ	15:37	ฏิณห์
	อื่นๆ	*คุณ ศิริโรจน์ แจ้งเข้าตรวจเช็คอุปกรณ์ BV#10 BPO	16:34	ฏิณห์
03-Jun-23	อื่นๆ	*คุณโชตินรินทร์ แจ้งงานrefill LNGเข้าtank spey roj	8:01	ฏิณห์
	อื่นๆ	*คุณโชตินรินทร์ แจ้งงานrefill LNGเข้าtank spey roj ตรวจสอบแล้วมีรั่วที่valve esov3		
		ต้องรอทีมcryotechเข้าร่วมซ่อมvalveก่อนrefill	8:48	ฏิณห์
	อื่นๆ	*คุณธีระศักดิ์ แจ้งเข้าปิดวาล์ว outlet สถานี mrs soonthorn roj มีงานตัดต่อภายในโรงงาน	9:05	ฏิณห์
	Survey	*คุณ เฉลิม ทำการสำรวจแนวท่อก๊าซที่เส้น บางปูใหม่ ปกติ	9:43	ฏิณห์
	อื่นๆ	*คุณโชตินรินทร์ แจ้งงานrefill LNG เข้าระบบก่อนcryotechแจ้งติดปัญหามาไม่ได้คับ value		
		ตัวนี้เป็นvalve refill ซ่อมตอนหลังเติมได้ เติมเข้าระบบ12ton	9:50	ฏิณห์
	Survey	*คุณ สุพรรณ เข้าตรวจสอบสถานีก๊าซประจำวันที่ OTS-BPL	10:10	ฏิณห์
	Survey	*คุณ เฉลิม ทำการสำรวจแนวท่อก๊าซที่เส้น บางปูเหนือ ปกติ	10:13	ฏิณห์

รายงานการรับแจ้งเหตุของห้องควบคุม

ว/ด/ป	ประเภทงาน	รายงานการปฏิบัติงาน	เวลา	ผู้ปฏิบัติงาน
03-Jun-23	Survey	*คุณ สุพรรณ ทำการสำรวจแนวท่อก๊าซในนิคมอุตฯBPL SWAN 1,2 ปกติ	10:26	ฏิณห์
	Survey	*คุณ เฉลิม เข้าตรวจสอบสถานีก๊าซประจำวันที่ BV#10	10:35	ฏิณห์
	Survey	*คุณ สุพรรณ ทำการสำรวจแนวท่อก๊าซในนิคมอุตฯ M-Thai ปกติ	10:37	ฏิณห์
	Survey	*คุณ ศิวกร ทำการสำรวจแนวท่อก๊าซที่ นิคมฯบางกะดี ปกติ	10:37	ฏิณห์
	Survey	*คุณธีระศักดิ์ ทำการสำรวจแนวท่อก๊าซที่โรจนะ งานต่อเนื่องคืนพื้นที่บ่อจุดตัดต่อระบบ		
		โครงการวางท่อโรงงาน spay route 26Permit.66.roj.ex.1077จุดอื่นในพื้นที่ ปกติ	10:50	ฏิณห์
	Survey	*คุณ เฉลิม ทำการสำรวจแนวท่อก๊าซที่เส้น แพรกษา ซ.TDC คลองขุด เส้น BV#10 ปกติ	11:00	ฏิณห์
	Survey	*คุณ เฉลิม เข้าตรวจสอบสถานีก๊าซประจำวันที่ PRS#1	11:00	ฏิณห์
	Permit	*คุณ เฉลิม งานขุดวางท่อประปาหน้า บ.สยามนิโตริซอย11B.Permit No.66-BPO-EX-0633	11:17	ฏิณห์
	Survey	*คุณ สุพรรณ เข้าตรวจสอบสถานีก๊าซประจำวันที่ OTS-LKB	11:23	ฏิณห์
	Survey	*คุณ ศิวกร ทำการสำรวจแนวท่อก๊าซที่ นิคมฯนวนคร ปกติ	11:41	ฏิณห์
	Survey	*คุณ กฤษดา ทำการสำรวจแนวท่อก๊าซที่ นิคมฯเหมราช WES ปกติ	11:44	ฏิณห์
	Survey	*คุณ สุพรรณ เข้าตรวจสอบสถานีก๊าซประจำวันที่ PRS#3 LKB	11:49	ฏิณห์
	อื่นๆ	*คุณ เฉลิม ทำการสำรวจแนวท่อก๊าซที่ นิคมฯแพรกษา BHS ปกติ	11:57	ฏิณห์
	Pm	*คุณ เฉลิม เข้าตรวจสอบสถานีก๊าซประจำวันที่ PRS#2	11:57	ฏิณห์
	Survey	*คุณ สุพรรณ ทำการสำรวจแนวท่อก๊าซที่ นิคมฯลาดกระบัง มีงานตาม Permit 66-LKB-EX-		
		0671, งานโครงการสร้างรั้วกั้นพื้นที่นิคม มีการทำงานเข้าแบบและทำฟุตติ้ง งานไม่มีผลกระ		
		ทบ, เส้น OTS-LKB ปกติ	12:07	ฏิณห์
	Survey	*คุณ เฉลิม ทำการสำรวจแนวท่อก๊าซที่เส้น บางปู ปกติ	12:26	ฏิณห์
	Survey	*คุณธีระศักดิ์ ทำการสำรวจแนวท่อก๊าซที่เส้น บางจาก บางปะอิน เชียงราก มีงานแขวงทาง		
		หลวงชนบทพื้นที่ขยายถนนไหล่ทางเส้นเชียงราก ปรับผิวดินเดิมให้เรียบ+บดอัดเพิ่มชั้นดิน ไม่		
		มีผลกระทบ อย.5042 ถนนเชียงราก	14:14	ฏิณห์
	Survey	*คุณ ศิวกร ทำการสำรวจแนวท่อก๊าซที่เส้น รังสิต ปกติ	14:24	ฏิณห์
04-Jun-23	Survey	*คุณ เฉลิม ทำการสำรวจแนวท่อก๊าซที่ นิคมฯบางปูเหนือ ปกติ	10:03	สิทธิกร
	Survey	*คุณ ศิวกร ทำการสำรวจแนวท่อก๊าซที่ นิคมฯบางกะดี ปกติ	10:15	สิทธิกร
	Survey	*คุณ เฉลิม เข้าตรวจสอบสถานีก๊าซประจำวันที่ BV#10	10:22	สิทธิกร
	Survey	*คุณ สุพรรณ เข้าตรวจสอบสถานีก๊าซประจำวันที่ OTS-BPL	10:26	สิทธิกร
	Survey	*คุณ สุพรรณ ทำการสำรวจแนวท่อก๊าซที่ นิคมฯบางพลี เส้น SWAN OTS-BPL ปกติ	10:49	สิทธิกร
	Survey	*คุณ เฉลิม ทำการสำรวจแนวท่อก๊าซที่เส้น แพรกษา คลองขุด ซ.TDC เส้น BV#10 ปกติ	10:50	สิทธิกร
	Survey	*คุณ เฉลิม เข้าตรวจสอบสถานีก๊าซประจำวันที่ PRS#1	10:50	สิทธิกร
	Survey	*คุณ สุพรรณ ทำการสำรวจแนวท่อก๊าซที่ OTS BPL- นิคมอุตฯ MTH ปกติ	10:57	สิทธิกร
	Survey	*คุณ ธีรศักดิ์ ทำการสำรวจแนวท่อก๊าซที่เส้น บางปะอิน,บางจาก ปกติ		

รายงานการรับแจ้งเหตุของห้องควบคุม

ว/ด/ป	ประเภทงาน	รายงานการปฏิบัติงาน	เวลา	ผู้ปฏิบัติงาน
04-Jun-23		เชียงราก งานต่อเนื่องแขวงทางหลวงชนบทเตรียมพื้นที่ขยายถนนไหล่ทางเส้นเชียงราก		
		ปรับผิวดินเดิมให้เรียบ+บดอัดเพิ่มชั้นดินไม่มีผลกระทบ	11:02	สิทธิกร
	Survey	*คุณ กฤษดา ทำการสำรวจแนวท่อก๊าซที่ นิคมฯเหมราช WES ปกติ	11:11	สิทธิกร
	Survey	*คุณ ศิวกร ทำการสำรวจแนวท่อก๊าซที่ นิคมฯนวนคร ปกติ	11:22	สิทธิกร
	Survey	*คุณ เฉลิม ทำการสำรวจแนวท่อก๊าซที่ นิคมฯแพรกษา BHS ปกติ	11:24	สิทธิกร
	Survey	*คุณ เฉลิม แจ้งมีงานปรับพื้นที่ถมดิน ของบ.พระราม2 ข้ามคลอง ตรงข้ามบ.เอเชียไฟเบอร์		
		ไม่ขุดแค่ถมและปรับ	11:35	สิทธิกร
	Survey	*คุณ สุพรรณ เข้าตรวจสอบสถานีก๊าซประจำวันที่ OTS-LKB	11:37	สิทธิกร
	Survey	*คุณ เฉลิม เข้าตรวจสอบสถานีก๊าซประจำวันที่ PRS#2	11:44	สิทธิกร
	Survey	*คุณ สุพรรณ เข้าตรวจสอบสถานีก๊าซประจำวันที่ PRS#3	12:05	สิทธิกร
	Survey	*คุณ เฉลิม ทำการสำรวจแนวท่อก๊าซที่ นิคมฯบางปู มีงานตามที่แจ้งจุดอื่นปกติ	12:10	สิทธิกร
	Survey	*คุณ สุพรรณ ทำการสำรวจแนวท่อก๊าซที่ นิคมฯลาดกระบัง เส้น OTS-LKB มีงาน		
		ปรับปรุงรางระบายน้ำฝน Soi G1/3 ของทาง บ.PCT ตาม Permit No.66-LKB-EX-0671		
		ไม่มีผลกับท่อก๊าซ นอกนั้นปกติ และเส้น OTS LKB ปกติครับ	12:21	สิทธิกร
	Survey	*คุณ เฉลิม ทำการสำรวจแนวท่อก๊าซที่เส้น บางปูใหม่ ปกติ	12:54	สิทธิกร
	Survey	*คุณ ศิวกร ทำการสำรวจแนวท่อก๊าซที่เส้น รังสิต ปกติ	13:56	สิทธิกร
	Survey	*คุณ ธีรศักดิ์ ทำการสำรวจแนวท่อก๊าซที่โรจนะ งานต่อเนื่องคืนพื้นที่บ่อจุดตัดต่อระบบ		
		โครงการวางท่อโรงงาน spay route 26Permit.66.roj.ex.1077จุดอื่นในพื้นที่ ปกติ	14:34	สิทธิกร
	อื่นๆ	*คุณ ธีรศักดิ์ แจ้งเข้าเปิด valve out let mrs จ่ายgas +วัดเปอร์เซ็นต์gas งานตัดต่อท่อ		
		ภายในและย้ายตำแหน่งท่อ โรงงาน Soonthorn roj	17:52	สิทธิกร
05-Jun-23	อื่นๆ	*จรัลเข้า OTS BPO	9:17	องอาจ
	Survey	*จรัลสำรวจแนวท่อก๊าซที่เส้น แพรกษา คลองขุด ซ.TDC เส้น BV#10 ปกติ	9:37	องอาจ
	อื่นๆ	*จรัลเข้า PRS1	9:04	องอาจ
	Survey	*จรัลสำรวจแนวท่อบางปูเหนือ ปกติ	10:14	องอาจ
	Survey	*นพดลสำรวจแนวท่อก๊าซที่ นิคมฯลาดกระบัง เส้น OTS-LKB มีงานต่อเนื่อง		
		ปรับปรุงรางระบายน้ำฝน Soi G1/3 ของทาง บ.PCT ตาม Permit No.66-LKB-EX-0671	10:25	องอาจ
	อื่นๆ	*จรัลเข้า PRS2	10:57	องอาจ
	Survey	*จรัลสำรวจแนวท่อบางปูใหม่ ปกติ	11:21	องอาจ
	Survey	*คุณธีระศักดิ์ ทำการสำรวจแนวท่อก๊าซที่เส้น บางจาก บางปะอิน เชียงราก มีงานแขวงทาง		
		หลวงชนบทพื้นที่ขยายถนนไหล่ทางเส้นเชียงราก ปรับผิวดินเดิมให้เรียบ+บดอัดเพิ่มชั้นดิน ไม่		
		มีผลกระทบ อย.5042 ถนนเชียงราก	11:46	องอาจ
	Survey	*ธีรศักดิ์สำรวจแนว่อรังสิตงานตรวจสอบ vent body valve sv.17 NGV susco	11:48	องอาจ

รายงานการรับแจ้งเหตุของห้องควบคุม

ว/ด/ป	ประเภทงาน	รายงานการปฏิบัติงาน	เวลา	ผู้ปฏิบัติงาน
05-Jun-23	Survey	*อภิเชษฐ์สำรวจแนวท่อเหมราช ปกติ	11:48	องอาจ
	Survey	*จรัลสำรวจแนว่าบางพลี เอ็มไทย ปกติ	11:59	องอาจ
	Survey	*จรัลสำรวจแนวท่อบางปู่านขุดวางท่อประปาหน้าโรงงาน Thai Simonsafety Soi11		
		ขุดแค่ทางเข้าโรงงานเพื่อวางปลอกท่อไว้ก่อน ไม่มีผลกระทบ	12:06	องอาจ
	Survey	*ศิวกรสำรวจแนวท่อนวนคร ปกติ	13:50	องอาจ
	Survey	*ธีรศักดิ์สำรวจแนวท่อโรจนะงานต่อเนื่องคืนพื้นที่บ่อจุดตัดต่อระบบโครงการวางท่อโรงงาน		
		spay route 26 Permit.66.roj.ex.1077	14:21	องอาจ
	Survey	*ศิวกรสำรวจแนวท่อบางกะดี ปกติ	14:45	องอาจ
06-Jun-23	อื่นๆ	*คุณ โชตินรินทร์ เข้าทำงานต่อเนื่องใน OTS-RST	9:19	สิทธิกร
	Survey	*คุณ เฉลิม ทำการสำรวจแนวท่อก๊าซที่ นิคมฯบางปูเหนือ ปกติ	9:34	สิทธิกร
	Permit	*คุณ พลวัตร แจ้งงานขุดปรับปรุงแก้ไขท่อน้ำเสีย ที่บริษัทSiam Toyodensan งานต่อจาก		
		ครั้งก่อน ตามPermit No.66-BPO-EX-0708	10:08	สิทธิกร
	Survey	*คุณ เฉลิม เข้าตรวจสอบสถานีก๊าซประจำวันที่ BV#10	10:11	สิทธิกร
	Survey	*คุณ ศิวกร ทำการสำรวจแนวท่อก๊าซที่ นิคมฯบางกะดี ปกติ	10:20	สิทธิกร
	Permit	*คุณ นพดล แจ้งงานต่อเนื่อง งานปรับปรุงรางระบายน้ำฝนในพื้นที่นิคมอุตสาหกรรมลาด		
		กระบัง Soi G1/3 ของทาง บ.PCT เลขที่ Permit No.66-LKB-EX-0671 วันนี้ขุดปรับแต่ง		
		ตัวรางและทำแบบเทปูนทำตัวรางระบาย	10:25	สิทธิกร
	Survey	*คุณ ธนาสิทธิ์ ทำการสำรวจแนวท่อก๊าซที่เส้น บางปูใหม่ ปกติ	10:28	สิทธิกร
	Survey	*คุณ ธนาสิทธิ์ เข้าตรวจสอบสถานีก๊าซประจำวันที่ PRS#2	10:30	สิทธิกร
	อื่นๆ	*คุณ ศิวกร แจ้ง ผรม.ของทีม Network เข้าติดตั้งอุปกรณ์ GIS ที่ PRS#4	10:30	สิทธิกร
	Survey	*คุณ นพดล ทำการสำรวจแนวท่อก๊าซที่ นิคมฯลาดกระบัง เส้น OTS-LKB มีงาน		
		ปรับปรุงรางระบายน้ำฝนในพื้นที่นิคมอุตสาหกรรมลาดกระบัง Soi G1/3 ของทาง บ.PCT		
		ตาม Permit No.66-LKB-EX-0671 นอกจากนี้ปกติ	10:31	สิทธิกร
	Survey	*คุณ เฉลิม ทำการสำรวจแนวท่อก๊าซที่เส้น แพรกษา คลองขุด ซ.TDC เส้น BV#10 ปกติ	10:32	สิทธิกร
	Survey	*คุณ อภิเชษฐ์ ทำการสำรวจแนวท่อก๊าซที่ นิคมฯเหมราช WES ปกติ	10:42	สิทธิกร
	อื่นๆ	*คุณ ศักดิ์สิทธิ์ แจ้งนำ PCV ที่ OTS-RST ออกมาเจียร์ที่หน้าประตู OTS	10:46	สิทธิกร
	Survey	*คุณ เฉลิม ทำการสำรวจแนวท่อก๊าซที่ นิคมฯแพรกษา BHS ปกติ	10:50	สิทธิกร
	Survey	*คุณ ธนาสิทธิ์ เข้าตรวจสอบสถานีก๊าซประจำวันที่ PRS#1	11:18	สิทธิกร
	Survey	*คุณ ธนาสิทธิ ทำการสำรวจแนวท่อก๊าซที่ นิคมฯบางปู ปกติ	11:46	สิทธิกร
	Survey	*คุณ นพดล ทำการสำรวจแนวท่อก๊าซที่ นิคมฯบางพลี เส้น SWAN OTS-BPL ปกติ		
		งานปรับปรุงทางเท้า Soi 6/1 งานไม่มีผลกระทบ นอกจากนี้ปกติ	11:52	สิทธิกร
	Survey	*คุณ นพดล ทำการสำรวจแนวท่อก๊าซที่ OTS BPL- นิคมอุตฯ MTH ปกติ	12:29	สิทธิกร

OP-FO-038-02

รายงานการรับแจ้งเหตุของห้องควบคุม

ว/ด/ป	ประเภทงาน	รายงานการปฏิบัติงาน	เวลา	ผู้ปฏิบัติงาน
06-Jun-23	Survey	*คุณ ภาณุรักษ์ ทำการสำรวจแนวท่อก๊าซที่โรจนะ งานคืนพื้นที่โครงการ monopy ไม่มีผล		
		กระทบต่อระบบ,งานคืนพื้นที่โครงการ king board2 ไม่มีผลกระทบต่อระบบ		
		งานต่อเนื่องคืนพื้นที่บ่อจุดตัดต่อระบบและจุดวางท่อโครงการโรงงาน spey route 26		
		Permit.66.roj.ex.1077	12:44	สิทธิกร
	Alarm SCADA	*OTS-NVK DOOR OPEN ALARM แจ้งรปภ.ที่สถานีลองเปิด-ปิดแล้วไม่หาย แจ้งคุณสุริยะ		
		จะเข้าตรวจสอบและแก้ไขในวันที่ 09/06/23	13:57	สิทธิกร
	อื่นๆ	*คุณ สุริยะ แจ้งเข้าดูหลอดไฟที่ PRS#1,2	14:45	สิทธิกร
	Survey	*คุณ ภาณุรักษ์ ทำการสำรวจแนวท่อก๊าซที่เส้น บางปะอิน,บางจาก ปกติ		
		เชียงราก งานต่อเนื่องแขวงทางหลวงชนบทเตรียมพื้นที่ขยายถนนไหล่ทางเส้นเชียงราก		
		ปรับผิวดินเดิมให้เรียบ+บดอัดเพิ่มชั้นดินไม่มีผลกระทบ ถนน อย.5042 ถนนเชียงราก	14:52	สิทธิกร
	Survey	*คุณ ศิวกร ทำการสำรวจแนวท่อก๊าซที่ นิคมฯนวนคร มีงานขุดกดเสาเข็ม 8m. 6ต้น		
		เพื่อทำฐานรากเสาไฟฟ้า115kv ขนานแนวท่อ steel gas 12” mpl บริเวณด้านหลัง		
		นิคมนวนคร permit.66-NVK-EX-1016	15:28	สิทธิกร
	อื่นๆ	*คุณ พลวัตร แจ้งงานขุดปรับปรุงแก้ไขท่อน้ำเสีย ที่บริษัทSiam Toyodensan		
		งานขุดเสร็จแล้ว	16:58	สิทธิกร
	Permit	*คุณ ภาณุรักษ์ แจ้งเริ่มงานเตรียมพื้นที่ตัดแยกระบบและลอกผิวcoating6” services		
		sussco รังสิต Permit.66.Rst.ex.1078	17:03	สิทธิกร
	Survey	*คุณ ภาณุรักษ์ ทำการสำรวจแนวท่อก๊าซที่เส้น รังสิต มีงานตาม Permit.66-RST-EX-1078		
		นอกจากนี้ปกติ	17:10	สิทธิกร
	อื่นๆ	*จากเหตุการณ์ LMPT2 Total shutdown ส่งผลให้ Flow Send out รวมระหว่างของ		
		LMPT1และ LMPT2 ลดลงจาก 1600 เหลือ 1145 MMSCFD ส่งผลให้คุณภาพก๊าซ swing		
		โดยค่า WI เปลี่ยนแปลงดังนี้ //ที่มาบตาพุด ค่า WI เปลี่ยนแปลงจาก 1308 -		
		1275 - 1315 btu/scf เป็นเวลา 24 นาที คาดการณ์คุณภาพก๊าซเดินทางถึงโรงไฟฟ้า BPK		
		วันที่ 7/06/23 เวลา 06:00น. และโรงไฟฟ้า DCAP เวลา 10:00 น...From PTT Shipper	19:29	องอาจ
	อื่นๆ	*[Update] เวลา 18:55 น. LNG LMPT2 Restart ปัจจุบันจ่ายก๊าซโดยใช้ LMPT1 ทดแทน		
		ที่ Flow 1500 MMscfd และ LMPT2 ที่ 500 MMscfd โดยยังไม่ได้เปิดใช้งานท่อ ITCP ซึ่ง		
		PTTLNG อยู่ระหว่างการตรวจสอบหาสาเหตุ...From PTT Shipper	20:04	องอาจ
07-Jun-23	อื่นๆ	*[Update เหตุการณ์ LMPT2 Shutdown] เวลา 23:00 น. PTTLNG เริ่มส่งก๊าซผ่านท่อ		
		ITCP ตามปกติ...From PTT Shipper	7:56	สิทธิกร
	Activities in area	*คุณ พลวัตร เข้าปรับแรงดัน OUTLET ขึ้นที่ OTS-BV#10 (14.74 Bar)	8:05	สิทธิกร
	Activities in area	*คุณ พลวัตร เข้าปรับแรงดัน OUTLET ขึ้นที่ OTS-BV#10(เป็น 15Bar) เสร็จงานแล้ว	9:30	สิทธิกร
	Survey	*คุณ เฉลิม ทำการสำรวจแนวท่อก๊าซที่ นิคมฯแพรกษา BHS ปกติ		

รายงานการรับแจ้งเหตุของห้องควบคุม

ว/ด/ป	ประเภทงาน	รายงานการปฏิบัติงาน	เวลา	ผู้ปฏิบัติงาน
07-Jun-23	Permit	*คุณ นพดล แจ้งงานต่อเนื่อง งานปรับปรุงรางระบายน้ำฝนในพื้นที่นิคมอุตสาหกรรมลาด		
		กระบัง Soi G1/3 ของทาง บ.PCT เลขที่ Permit No.66-LKB-EX-0671 (ต่ออายุ) วันนี้		
		ขุดปรับแต่งตัวรางและทำแบบเทปูนทำตัวรางระบาย	9:43	สิทธิกร
	Survey	*คุณ นพดล ทำการสำรวจแนวท่อก๊าซที่ นิคมฯลาดกระบัง เส้น OTS-LKB มีงาน		
		ปรับปรุงรางระบายน้ำฝนในพื้นที่นิคมอุตสาหกรรมลาดกระบัง Soi G1/3 ของทาง บ.PCT		
		ตาม Permit No.66-LKB-EX-0671 นอกจากนี้ปกติ	10:06	สิทธิกร
	Survey	*คุณ เฉลิม ทำการสำรวจแนวท่อก๊าซที่ นิคมฯบางปูเหนือ ปกติ	10:24	สิทธิกร
	Survey	*คุณ ธนาสิทธิ์ ทำการสำรวจแนวท่อก๊าซที่เส้น บางปูใหม่ ปกติ	10:24	สิทธิกร
	Survey	*คุณ ธนาสิทธิ์ แจ้งประสานงานขุดซ่อมท่อน้ำประปา บริเวณซอย 2C หน้า บ.Ampas กับ		
		Gusco BPO จะทำการขุดเตรียม 14:00 น. วันที่ 9 มิ.ย.66 และขุดซ่อมในวันที่11 มิ.ย.66		
		อีกครั้ง	10:43	สิทธิกร
	Survey	*คุณ ธนาสิทธิ์ เข้าตรวจสอบสถานีก๊าซประจำวันที่ PRS#2	10:44	สิทธิกร
	Survey	*คุณ อภิเชษฐ์ ทำการสำรวจแนวท่อก๊าซที่ นิคมฯเหมราช WES ปกติ	10:45	สิทธิกร
	Survey	*คุณ เฉลิม เข้าตรวจสอบสถานีก๊าซประจำวันที่ BV#10	10:46	สิทธิกร
	Survey	*คุณ ภาณุรักษ์ ทำการสำรวจแนวท่อก๊าซที่ นิคมฯนวนคร มีงานต่อเนื่องขุดกดเสาเข็ม 8m.		
		6ต้น เพื่อทำฐานรากเสาไฟฟ้า115kv ขนานแนวท่อ steel gas 12” mpl บริเวณด้านหลัง		
		นิคมนวนคร route001 permit.66-NVK-EX-1016 บริเวณอื่นปกติ	11:02	สิทธิกร
	Survey	*คุณ ธนาสิทธิ์ เข้าตรวจสอบสถานีก๊าซประจำวันที่ PRS#1	11:21	สิทธิกร
	Survey	*คุณ เฉลิม ทำการสำรวจแนวท่อก๊าซที่เส้น แพรกษา คลองขุด ซ.TDC เส้น BV#10 ปกติ	11:31	สิทธิกร
	Survey	*คุณ นพดล ทำการสำรวจแนวท่อก๊าซที่ นิคมฯบางพลี เส้น SWAN OTS-BPL ปกติ		
		งานปรับปรุงทางเท้า Soi 6/1 งานไม่มีผลกระทบ นอกจากนี้ปกติ	11:32	สิทธิกร
	Survey	*คุณ ธนาสิทธิ์ ทำการสำรวจแนวท่อก๊าซที่ นิคมฯบางปู มีงานขุด วางท่อประปา Soi11B		
		บ.สยามนิโตริ Permit No.66-BPO-EX-0633 นอกจากนี้ปกติ	11:35	สิทธิกร
	Survey	*คุณ นพดล ทำการสำรวจแนวท่อก๊าซที่ OTS BPL- นิคมอุตฯ MTH ปกติ	11:55	สิทธิกร
	Permit	*คุณ ศิวกร แจ้งพื้นที่รังสิต แจ้งเริ่มงานตัดแยกระบบท่อก๊าซ steel 6” spl เชื่อมปิด cap		
		หลัง bv.sv.17 NGV susco permit-Rst-ht-0074	12:31	สิทธิกร
	Survey	*คุณ ภาณุรักษ์ ทำการสำรวจแนวท่อก๊าซที่เส้น บางปะอิน,บางจาก ปกติ		
		เชียงราก งานต่อเนื่องแขวงทางหลวงชนบทเตรียมพื้นที่ขยายถนนไหล่ทางเส้นเชียงราก		
		ปรับผิวดินเดิมให้เรียบ+บดอัดเพิ่มชั้นดินไม่มีผลกระทบ ถนน อย.5042 ถนนเชียงราก	13:26	สิทธิกร
	Survey	*คุณ ภาณุรักษ์ ทำการสำรวจแนวท่อก๊าซที่ นิคมฯบางกะดี ปกติ	14:20	สิทธิกร
	Survey	*คุณ ภาณุรักษ์ ทำการสำรวจแนวท่อก๊าซที่โรจนะ งานคืนพื้นที่โครงการ monopy ไม่มีผล		
		กระทบต่อระบบ,งานคืนพื้นที่โครงการ king board2 ไม่มีผลกระทบต่อระบบ		
		งานต่อเนื่องคืนพื้นที่บ่อจุดตัดต่อระบบและจุดวางท่อโครงการโรงงาน spey route 26		

รายงานการรับแจ้งเหตุของห้องควบคุม

ว/ด/ป	ประเภทงาน	รายงานการปฏิบัติงาน	เวลา	ผู้ปฏิบัติงาน
07-Jun-23		Permit.66.roj.ex.1077	15:18	สิทธิกร
	Permit	*คุณ ศิวกร แจ้งเริ่มทำการประกอบเชื่อมปิด end cap 6” ngv susco permit-Rst-ht-0074	15:41	สิทธิกร
	Permit	*คุณ ศิวกร แจ้งต่อ permit งานตัดแยก ngv susco ยังไม่แล้วเสร็จ	17:21	สิทธิกร
08-Jun-23	Survey	*คุณ เฉลิม ทำการสำรวจแนวท่อก๊าซที่เส้น บางปูเหนือ ปกติ	9:48	สุเมธ
	Survey	*คุณ ศิวกร ทำการสำรวจแนวท่อก๊าซที่ นิคมฯบางกะดี ปกติ	10:20	สุเมธ
	Survey	*คุณ เฉลิม เข้าตรวจสอบสถานีก๊าซประจำวันที่ BV#10	10:23	สุเมธ
	Permit	*คุณ นพดล แจ้งงานปรับปรุงรางระบายน้ำฝน พื้นที่นิคมฯลาดกระบัง ซ.G1/3 ของทาง		
		บ.PCT ตาม Permit 66-LKB-EX-0671, ช่วงเช้าทำการสูบน้ำในรางออกเนื่องจากเมื่อคืน		
		ฝนตก จะทำการขุดปรับแต่งตัวรางเข้าแบบและเทปูนตัวรางช่วงตอนบ่าย	10:43	สุเมธ
	Survey	*คุณ อภิเชษฐ์ ทำการสำรวจแนวท่อก๊าซที่ นิคมฯเหมราช WES ปกติ	10:43	สุเมธ
	Survey	*คุณ นพดล ทำการสำรวจแนวท่อก๊าซที่ นิคมฯลาดกระบัง มีงานตาม Permit 66-LKB-EX-0		
		671, เส้น OTS-LKB ปกติ	10:45	สุเมธ
	Survey	*คุณ ธนาสิทธิ์ ทำการสำรวจแนวท่อก๊าซที่เส้น บางปูใหม่ ปกติ	10:47	สุเมธ
	Survey	*คุณ ธนาสิทธิ์ เข้าตรวจสอบสถานีก๊าซประจำวันที่ PRS#2	10:51	สุเมธ
	Survey	*คุณ เฉลิม ทำการสำรวจแนวท่อก๊าซที่เส้น แพรกษา ซ.TDC คลองขุด เส้น BV#10 ปกติ	10:58	สุเมธ
	Survey	*คุณ เฉลิม ทำการสำรวจแนวท่อก๊าซที่ นิคมฯแพรกษา BHS ปกติ	11:32	สุเมธ
	Survey	*คุณ ธนาสิทธิ์ เข้าตรวจสอบสถานีก๊าซประจำวันที่ PRS#1	11:38	สุเมธ
	Survey	*คุณ ภาณุรักษ์ ทำการสำรวจแนวท่อก๊าซที่เส้น บางจาก บางปะอิน เชียงราก มีงานแขวงทาง		
		หลวงชนบทพื้นที่ขยายถนนไหล่ทางเส้นเชียงราก ปรับผิวดินเดิมให้เรียบ+บดอัดเพิ่มชั้นดิน ไม่		
		มีผลกระทบ อย.5042 ถนนเชียงราก นอกนั้นปกติ	11:45	สุเมธ
	Survey	*คุณ นพดล ทำการสำรวจแนวท่อก๊าซที่ นิคมฯบางพลี มีงานปรับปรุงทางเท้า ซ.6/1 งานที่		
		ทำไม่มีผลกระทบต่อแนวท่อก๊าซ, เส้น OTS-BPL ปกติ	11:47	สุเมธ
	Survey	*คุณ ศิวกร ทำการสำรวจแนวท่อก๊าซที่ นิคมฯนวนคร ปกติ	11:55	สุเมธ
	Survey	*คุณ ธนาสิทธิ์ ทำการสำรวจแนวท่อก๊าซที่ นิคมฯบางปู ปกติ	11:59	สุเมธ
	Survey	*คุณ นพดล ทำการสำรวจแนวท่อก๊าซที่ เส้น OTS-BPL, M-Thai ปกติ	12:05	สุเมธ
	อื่นๆ	*คุณ โชตินรินทร์ เข้าทำงานซ่อมชุด PCV Modify OTS-NVK ที่ OTS-RST	12:30	สุเมธ
	Survey	*คุณ ศิวกร ทำการสำรวจแนวท่อก๊าซที่เส้น รังสิต มีงาน Coating & Holiday ท่อ Steel 6”		
		Service หลัง BV-SV17 NGV Susco ตาม Permit 66-RST-EX-0078 นอกนั้นปกติ	14:02	สุเมธ
	Survey	*คุณ ภาณุรักษ์ ทำการสำรวจแนวท่อก๊าซที่ นิคมฯโรจนะ มีงานคืนพื้นที่โครงการ Monopy		
		ไม่มีผลกระทบต่อระบบท่อก๊าซ, งานคืนพื้นที่โครงการ King Board 2 ไม่มีผลกระทบต่อ		
		ระบบท่อก๊าซ, งานคืนพื้นที่บ่อจุดตัดต่อระบบและจุดวางท่อโครงการวโรงงาน Spey Route		
		26 ตาม Permit 66-ROJ-EX-1077 นอกนั้นปกติ	14:04	สุเมธ

รายงานการรับแจ้งเหตุของห้องควบคุม

ว/ด/ป	ประเภทงาน	รายงานการปฏิบัติงาน	เวลา	ผู้ปฏิบัติงาน
09-Jun-23	Survey	*คุณ จรัล เข้าตรวจสอบสถานีก๊าซประจำวันที่ PRS#3	9:29	สุเมธ
	Survey	*คุณ เฉลิม ทำการสำรวจแนวท่อก๊าซที่เส้น บางปูเหนือ ปกติ	9:33	สุเมธ
	Survey	*คุณ จรัล เข้าตรวจสอบสถานีก๊าซประจำวันที่ OTS-LKB	9:45	สุเมธ
	Survey	*คุณ เฉลิม เข้าตรวจสอบสถานีก๊าซประจำวันที่ BV#10	10:02	สุเมธ
	Survey	*คุณ จรัล ทำการสำรวจแนวท่อก๊าซที่ นิคมฯลาดกระบัง มีงานปรับปรุงรางระบายน้ำฝน		
		ซ.G1/3 ตาม Permit 66-LKB-EX-0671 และงานก่อสร้างกำแพงทางเข้านิคม ไม่มีผลกระทบ		
		กับแนวท่อก๊าซ, เส้น OTS-LKB ปกติ	10:15	สุเมธ
	Survey	*คุณ สมชาย เข้าตรวจสอบสถานีก๊าซประจำวันที่ OTS-BPL	10:29	สุเมธ
	Survey	*คุณ สมชาย ทำการสำรวจแนวท่อก๊าซที่ นิคมฯบางพลี มีงานปรับปรุงทางเท้า ซ.6/1 งานที่		
		ทำไม่มีผลกระทบต่อแนวท่อก๊าซ เส้น OTS-BPL, M-Thai ปกติ	10:30	สุเมธ
	Survey	*คุณ ศิวกร ทำการสำรวจแนวท่อก๊าซที่ นิคมฯบางกะดี ปกติ	10:31	สุเมธ
	Survey	*คุณ ธนาสิทธิ์ ทำการสำรวจแนวท่อก๊าซที่เส้น บางปูใหม่ ปกติ	10:43	สุเมธ
	Survey	*คุณ ธนาสิทธิ์ เข้าตรวจสอบสถานีก๊าซประจำวันที่ PRS#2	10:44	สุเมธ
	Survey	*คุณ เฉลิม ทำการสำรวจแนวท่อก๊าซที่เส้น แพรกษา ซ.TDC คลองขุด เส้น BV#10 ปกติ	10:45	สุเมธ
	Survey	*คุณ อภิเชษฐ์ ทำการสำรวจแนวท่อก๊าซที่ นิคมฯเหมราช WES ปกติ	11:22	สุเมธ
	Survey	*คุณ ธนาสิทธิ์ เข้าตรวจสอบสถานีก๊าซประจำวันที่ PRS#1	11:28	สุเมธ
	Survey	*คุณ เฉลิม ทำการสำรวจแนวท่อก๊าซที่ นิคมฯแพรกษา BHS ปกติ	11:44	สุเมธ
	Survey	*คุณ ศิวกร ทำการสำรวจแนวท่อก๊าซที่ นิคมฯนวนคร ปกติ	11:50	สุเมธ
	Survey	*คุณ ธนาสิทธิ์ ทำการสำรวจแนวท่อก๊าซที่ นิคมฯบางปู ตรงบริเวณถนนพัฒนา 1 ทางเข้า		
		นิคมฯบางปู ด้านสุขุมวิท มีการทรุดตัว บริเวณใกล้กับพื้นที่ทำงานสถานีสูบน้ำ โครงการป้อง		
		กันน้ำท่วมนิคมฯบางปู ซึ่งบริเวณช่องจราจรติดกับทางเท้ามีท่อก๊าซฯเหล็ก 16”และอาจส่ง		
		ผลกระทบในอนาคตได้ นอกนั้นปกติ	11:53	สุเมธ
	Survey	*คุณ ภาณุรักษ์ ทำการสำรวจแนวท่อก๊าซที่เส้น บางจาก บางปะอิน เชียงราก มีงานแขวงทาง		
		หลวงชนบทพื้นที่ขยายถนนไหล่ทางเส้นเชียงราก ปรับผิวดินเดิมให้เรียบ+บดอัดเพิ่มชั้นดิน ไม่		
		มีผลกระทบ อย.5042 ถนนเชียงราก นอกนั้นปกติ	12:27	สุเมธ
	อื่นๆ	*คุณ สุริยะ เข้าแก้ไขสัญญาณประตูที่ OTS-NVK	12:32	สุเมธ
	อื่นๆ	*คุณ ศักดิ์สิทธิ์ ขอเข้าวัดทดสอบเครื่องวัดกลิ่นก๊าซ ที่ OTS-BKD	12:33	สุเมธ
	Permit	*คุณ ธนาสิทธิ์ แจ้งงานขุดซ่อมท่อน้ำประปา ซอย 2C หน้า บ.แอมพาส ใกล้บ่อวาล์ว 210		
		ตาม Permit 66-bpo-ex-0542	13:23	สุเมธ
	Emergency Drill	*ซ้อมแผนฉุกเฉินที่ บ.ไทยลามิเนต (โรง1) นิคมฯลาดกระบัง	13:30	สุเมธ
	PM	*คุณ ศิริโรจน์ เข้าทำการ Cal.Flowcom OTS-RST	13:55	สุเมธ
	อื่นๆ	*คุณ สุริยะ เข้าแก้ไขสัญญาณประตูที่ OTS-NVK เสร็จแล้ว, อุปกรณ์ที่นำมาเปลี่ยนใช้ไม่ได้มี		
		แต่สัญญาณปิดอย่างเดียว, รอหาอุปกรณ์มาเปลี่ยนใหม่	14:05	สุเมธ

รายงานการรับแจ้งเหตุของห้องควบคุม

ว/ด/ป	ประเภทงาน	รายงานการปฏิบัติงาน	เวลา	ผู้ปฏิบัติงาน
	PM	*คุณ โชตินรินทร์ เข้าปรับ Outlet ให้อยู่ที่ 15 บาร์ OTS-NVK, ทดสอบระบบ Odorant รอบ		
		6 เดือน	14:13	สุเมธ
	Survey	*คุณ ศิวกร ทำการสำรวจแนวท่อก๊าซที่เส้น รังสิต งาน NGV Susco ลงทรายจุดตัดแยกระบบ		
		ไม่มีผลกระทบต่อระบบท่องส่งก๊าซฯ นอกนั้นปกติ	14:27	สุเมธ
	Survey	*คุณ ภาณุรักษ์ ทำการสำรวจแนวท่อก๊าซที่ นิคมฯโรจนะ มีงานคืนพื้นที่โครงการ Monopy		
		ไม่มีผลกระทบต่อระบบท่อก๊าซ, งานคืนพื้นที่โครงการ King Board 2 ไม่มีผลกระทบต่อ		
		ระบบท่อก๊าซ, งานคืนพื้นที่บ่อจุดตัดต่อระบบและจุดวางท่อโครงการวโรงงาน Spey Route		
		26 ตาม Permit 66-ROJ-EX-1077 นอกนั้นปกติ	15:53	สุเมธ
	PM	*คุณ โชตินรินทร์ เข้าปรับ Outlet ให้อยู่ที่ 15 บาร์ OTS-NVK, ทดสอบระบบ Odorant รอบ		
		6 เดือน เสร็จสิ้นแล้ว	15:55	สุเมธ
	PM	*คุณ ศิริโรจน์ เข้าทำการ Cal.Flowcom OTS-RST เสร็จสิ้นแล้ว	17:05	สุเมธ
	Alarm SCADA	*SCADA Link M Down แจ้ง AIS รับทราบ	17:05	สุเมธ
	Alarm SCADA	*SCADA Link M สามารถใช้งานได้ปกติ AIS แจ้งสาย fiber optic ถูกรถยนต์เกี่ยวขาด	22:30	ฏิณห์
	Alarm SCADA	*SCADA Link L OTS#1-ROJ Down ตรวจสอบ UIH แจ้งมีการซ่อมบำรุง ถึง 06:00น.	23:39	ฏิณห์
	Alarm SCADA	*SCADA Link L OTS#1-ROJ ใช้งานได้ปกติ	2:00	ฏิณห์
10-Jun-23	Survey	*คุณ จรัล เข้าตรวจสอบสถานีก๊าซประจำวันที่ BV#10	9:19	สุเมธ
	Survey	*คุณ จรัล ทำการสำรวจแนวท่อก๊าซที่เส้น แพรกษา ซ.TDC คลองขุด เส้น BV#10 ปกติ	9:38	สุเมธ
	Survey	*คุณ จรัล เข้าตรวจสอบสถานีก๊าซประจำวันที่ PRS#1	9:39	สุเมธ
	Permit	*คุณ นพดล แจ้งงานปรับปรุงรางระบายน้ำฝน พื้นที่นิคมฯลาดกระบัง ซ.G1/3 ของทาง		
		บ.PCT ตาม Permit 66-LKB-EX-0671, งานเสร็จแล้ว, วันนี้เก็บรายละเอียดความเรียบร้อย		
		งานด้านบนไม่มีผลกระทบ	9:50	สุเมธ
	Survey	*คุณ นพดล ทำการสำรวจแนวท่อก๊าซที่ นิคมฯลาดกระบัง เส้น OTS-LKB ปกติ	10:01	สุเมธ
	Survey	*คุณ ธีรศักดิ์ ทำการสำรวจแนวท่อก๊าซที่เส้น เชียงราก มีงานแขวงทางหลวงชนบท เตรียม		
		พื้นที่ขยายถนนไหล่ทางเส้นเชียงราก ปรับผิวดินเดิมให้เรียบ+บดอัดเพิ่มชั้นดิน ไม่มีผลกระทบ		
		อย.5042 ถนนเชียงราก, เส้น บางจาก ปกติ	10:19	สุเมธ
	Survey	*คุณ จรัล ทำการสำรวจแนวท่อก๊าซที่เส้น บางปูเหนือ ปกติ	10:20	สุเมธ
	Survey	*คุณ ศิวกร ทำการสำรวจแนวท่อก๊าซที่ นิคมฯบางกะดี ปกติ	10:25	สุเมธ
	Survey	*คุณ จรัล ทำการสำรวจแนวท่อก๊าซที่ นิคมฯแพรกษา BHS ปกติ	10:45	สุเมธ
	Survey	*คุณ จรัล เข้าตรวจสอบสถานีก๊าซประจำวันที่ PRS#2	11:08	สุเมธ
	Survey	*คุณ อภิเชษฐ์ ทำการสำรวจแนวท่อก๊าซที่ นิคมฯเหมราช WES ปกติ	11:20	สุเมธ
	Survey	*คุณ ธีรศักดิ์ ทำการสำรวจแนวท่อก๊าซที่เส้น บางปะอิน ปกติ	11:29	สุเมธ
	Survey	*คุณ จรัล ทำการสำรวจแนวท่อก๊าซที่ นิคมฯบางปู ที่ ซ.11B มีงานวางท่อประปา อยู่ด้านใน		

รายงานการรับแจ้งเหตุของห้องควบคุม

ว/ด/ป	ประเภทงาน	รายงานการปฏิบัติงาน	เวลา	ผู้ปฏิบัติงาน
		เสาไฟฟ้า ไม่มีผลกระทบกับแนวท่อ, ซ.11C มีงานลอกหน้าพื้นผิวถนน เพื่อเทพื้นคอนกรีต		
		เสริมเหล็ก ไม่มีผลกระทบกับแนวท่อ, เขตส่งออก ถ.E1 มีงานลอกพื้นคอนกรีตเพื่อทำถนน		
		ใหม่ อยู่คนละเลนกับแนวท่อ ไม่มีผลกระทบกับแนวท่อ นอกนั้นปกติ	11:33	สุเมธ
	Survey	*คุณ ศิวกร ทำการสำรวจแนวท่อก๊าซที่ นิคมฯนวนคร ปกติ	11:44	สุเมธ
	Survey	*คุณ นพดล ทำการสำรวจแนวท่อก๊าซที่ นิคมฯบางพลี เส้น OTS-BPL, M-Thai ปกติ	11:54	สุเมธ
	Survey	*คุณ จรัล ทำการสำรวจแนวท่อก๊าซที่เส้น บางปูใหม่ ปกติ	12:12	สุเมธ
	อื่นๆ	*คุณ ศักดิ์สิทธิ์ ขอเข้าวัดกลิ่นก๊าซที่ PRS#4	13:20	สุเมธ
	อื่นๆ	*คุณ ศักดิ์สิทธิ์ ขอเข้าวัดกลิ่นก๊าซที่ PRS#4 เสร็จแล้ว	13:40	สุเมธ
	Survey	*คุณ ศิวกร ทำการสำรวจแนวท่อก๊าซที่เส้น รังสิต ปกติ	13:55	สุเมธ
	Survey	*คุณ ธีรศักดิ์ ทำการสำรวจแนวท่อก๊าซที่ นิคมฯโรจนะ มีงานคืนพื้นที่โครงการ Monopy		
		ไม่มีผลกระทบต่อระบบท่อก๊าซ, งานคืนพื้นที่โครงการ King Board 2 ไม่มีผลกระทบต่อ		
		ระบบท่อก๊าซ, งานคืนพื้นที่บ่อจุดตัดต่อระบบและจุดวางท่อโครงการวโรงงาน Spey Route		
		26 ตาม Permit 66-ROJ-EX-1077 นอกนั้นปกติ	14:14	สุเมธ
	อื่นๆ	*เวลา 18:00 น. เริ่มลดความดัน BV9 - BV20 เพื่อเตรียมงาน Run PIG (Gauging) No.2/3		
		From Gas Control	18:35	ฏิณห์
	อื่นๆ	*ทีมงาน Run PIG เส้นท่อ BV#9 - BV#20 (Gauging) No.2/3 ยืนยันพร้อมปล่อย PIG		
		BV#9 - BV#20 วันที่ 10 มิ.ย. 2566 เวลา 22:00น. From Gas Control	20:33	ฏิณห์
	อื่นๆ	*ปท.1 ปล่อย PIG BV#9 - BV#20 No.2/3 (Gauging) เวลา 21:57 น. คาดว่าจะถึง BV#13		
		เวลา 22:38 น. From Gas Control	10:07	ฏิณห์
	อื่นๆ	*PIG BV#9 - BV#20 No.2/3 (Gauging) ผ่าน BV#13 เวลา 22:30 น. คาดว่าจะถึง BV#14		
		เวลา 23:37 น. From Gas Control	10:37	ฏิณห์
	Alarm SCADA	*PRS#2 BPO alarm PCV-001A close แจ้งคุณจรัลรับทราบ	10:38	ฏิณห์
	อื่นๆ	*PIG BV#9 - BV#20 No.2/3 (Gauging) ผ่าน BV#14 เวลา 23:26 น. คาดว่าจะถึง BV#15		
		เวลา 00:16 น. From Gas Control	11:33	ฏิณห์
11-Jun-23	อื่นๆ	*PIG BV#9 - BV#20 No.2/3 (Gauging) ผ่าน BV#15 เวลา 00:11 น. คาดว่าจะถึง BV#16		
		เวลา 01:12 น. From Gas Control	0:16	ฏิณห์
	อื่นๆ	*PIG BV#9 - BV#20 No.2/3 (Gauging) ผ่าน BV#16 เวลา 01:06 น. คาดว่าจะถึง BV#17		
		เวลา 02:20 น. From Gas Control	1:15	ฏิณห์
	อื่นๆ	*01:40 เพิ่มแรงดันBV16 สู่สภาวะปกติ ลูกค้าบริเวณดังกล่าวสามารถใช้ก๊าซได้ที่แรงดันปกติ	1:52	ฏิณห์
	อื่นๆ	*PIG BV#9 - BV#20 No.2/3 (Gauging) ผ่าน BV#17 เวลา 02:20 น. คาดว่าจะถึง BV#18		
		เวลา 03:34 น. From Gas Control	2:26	ฏิณห์
	อื่นๆ	*PIG BV#9 - BV#20 No.2/3 (Gauging) ผ่าน BV#18 เวลา 03:50 น. คาดว่าจะถึง BV#19		

รายงานการรับแจ้งเหตุของห้องควบคุม

ว/ด/ป	ประเภทงาน	รายงานการปฏิบัติงาน	เวลา	ผู้ปฏิบัติงาน
11-Jun-23		เวลา 05:10 น. From Gas Control	3:55	ภูิณห์
	อื่นๆ	*PIG BV#9 - BV#20 No.2/3 (Gauging) ผ่าน BV#19 เวลา 05:13 น. คาดการณ์เข้า		
		Receiver ที่ BV20 เวลา 06:20 น. From Gas Control	5:19	ภูิณห์
	อื่นๆ	*เวลา 06:33 น. PIG เส้นท่อ BV#9 - BV#20 No.2/3 (Gauging) เข้า Receiver ที่ BV20		
		From Gas Control	6:40	สุเมธ
	อื่นๆ	*เวลา 06:33 น. PIG เส้นท่อ BV#9 - BV#20 No.2/3 (Gauging) เข้า Receiver ที่ BV20		
		ลูกค้าทุกกลุ่มสามารถใช้ก๊าซได้ที่แรงดันปกติ From Gas Control	6:48	สุเมธ
	Permit	*คุณ ธนาสิทธิ์ แจ้งงานขุดวางท่อน้ำประปา ซ.11B บริเวณ บ.Thai Castfilm เพื่อบรรจบท่อ		
		น้ำประปาใหม่ที่วางมาจากต้นซอยและ บ.โฟโมซ่า เพื่อปิดต่อบอด และจะเริ่มขุดผ่านท่อ		
		Service Thai Castfilm ต่อไป งานตาม Permit 66-BPO-EX-0633	9:18	สุเมธ
	Survey	*คุณ จรัล เข้าตรวจสอบสถานีก๊าซประจำวันที่ PRS#1	9:23	สุเมธ
	Survey	*คุณ จรัล ทำการสำรวจแนวท่อก๊าซที่เส้น บางปูเหนือ ปกติ	9:45	สุเมธ
	Survey	*คุณ จรัล ทำการสำรวจแนวท่อก๊าซที่ นิคมฯแพรกษา BHS ปกติ	10:01	สุเมธ
	Survey	*คุณ นพดล ทำการสำรวจแนวท่อก๊าซที่ นิคมฯลาดกระบัง เส้น OTS-LKB ปกติ	10:04	สุเมธ
	Survey	*คุณ ธีรศักดิ์ ทำการสำรวจแนวท่อก๊าซที่เส้น เชียงราก มีงานแขวงทางหลวงชนบท เตรียม		
		พื้นที่ขยายถนนไหล่ทางเส้นเชียงราก ปรับผิวดินเดิมให้เรียบ+บดอัดเพิ่มชั้นดิน ไม่มีผลกระทบ		
		อย.5042 ถนนเชียงราก, เส้น บางจาก ปกติ	10:13	สุเมธ
	Survey	*คุณ จรัล เข้าตรวจสอบสถานีก๊าซประจำวันที่ PRS#2 (ตรวจเช็คแก้ไข PCV-001A)	10:22	สุเมธ
	Survey	*คุณ ศิวกร ทำการสำรวจแนวท่อก๊าซที่ นิคมฯบางกะดี ปกติ	10:25	สุเมธ
	Survey	*คุณ จรัล ทำการสำรวจแนวท่อก๊าซที่เส้น บางปูใหม่ ปกติ	11:04	สุเมธ
	Survey	*คุณ ธีรศักดิ์ ทำการสำรวจแนวท่อก๊าซที่เส้น บางปะอิน ปกติ	11:07	สุเมธ
	Survey	*คุณ จรัล ทำการสำรวจแนวท่อก๊าซที่ นิคมฯบางปู มีงานตาม Permit 66-BPO-EX-0633		
		ขุดวางท่อน้ำประปา ซ.11B, เขตส่งออก ถ.E1 มีงานซ่อมถนน อยู่เลนฝั่งตรงข้ามกับแนวท่อ		
		ไม่มีผลกระทบกับแนวท่อ นอกนั้นปกติ	11:13	สุเมธ
	Survey	*คุณ อภิเชษฐ์ ทำการสำรวจแนวท่อก๊าซที่ นิคมฯเหมราช WES ปกติ	11:22	สุเมธ
	Survey	*คุณ ศิวกร ทำการสำรวจแนวท่อก๊าซที่ นิคมฯนวนคร ปกติ	11:30	สุเมธ
	Permit	*คุณ นพดล แจ้งงานขุดซ่อมท่อระบายน้ำเสีย ของทาง Gusco BPL บริเวณ ถนน 5/1 ด้าน		
		หน้า บ.ดิฟโซล ตาม Permit 66-BPL-EX-0673	11:39	สุเมธ
	Survey	*คุณ นพดล ทำการสำรวจแนวท่อก๊าซที่ นิคมฯบางพลี มีงานตาม Permit 66-BPL-EX-0673		
		เส้น OTS-BPL ปกติ	11:55	สุเมธ
	Survey	*คุณ จรัล เข้าตรวจสอบสถานีก๊าซประจำวันที่ BV#10	11:59	สุเมธ
	Survey	*คุณ จรัล ทำการสำรวจแนวท่อก๊าซที่เส้น แพรกษา ซ.TDC คลองขุด เส้น BV#10 ปกติ	12:02	สุเมธ
	Permit	*คุณ ธนาสิทธิ์ แจ้งงานขุดซ่อมท่อน้ำประปา ซอย 2C หน้า บ.แอมพาส ใกล้บ่อวาล์ว 210		

รายงานการรับแจ้งเหตุของห้องควบคุม

ว/ด/ป	ประเภทงาน	รายงานการปฏิบัติงาน	เวลา	ผู้ปฏิบัติงาน
		ตาม Permit 66-BPO-EX-0542	13:09	สุเมธ
	Survey	*คุณ นพดล ทำการสำรวจแนวท่อก๊าซที่ เส้น OTS-BPL, M-Thai ปกติ	13:14	สุเมธ
	Survey	*คุณ ศิวกร ทำการสำรวจแนวท่อก๊าซที่เส้น รังสิต ปกติ	13:58	สุเมธ
	Survey	*คุณ ธีรศักดิ์ ทำการสำรวจแนวท่อก๊าซที่ นิคมฯโรจนะ มีงานคืนพื้นที่โครงการ Monopy		
		ไม่มีผลกระทบต่อระบบท่อก๊าซ, งานคืนพื้นที่โครงการ King Board 2 ไม่มีผลกระทบต่อ		
		ระบบท่อก๊าซ, งานคืนพื้นที่บ่อจุดตัดต่อระบบและจุดวางท่อโครงการวโรงงาน Spey Route		
		26 ตาม Permit 66-ROJ-EX-1077 นอกนั้นปกติ	14:11	สุเมธ
12-Jun-23	Emergency Drill	*คุณ สมชาย แจ้งเข้าร่วมซ้อมแผนกับทางโรงงาน Toray Mill2 BPM	9:09	สิทธิกร
	Emergency Drill	*ซ้อมแผนฉุกเฉิน บ.Toray Mill 02 BPM	9:21	สิทธิกร
	Emergency Drill	*ซ้อมแผนฉุกเฉิน บ.NS-OG Toray Mill 02 BPM	9:28	สิทธิกร
	Survey	*คุณ เฉลิม ทำการสำรวจแนวท่อก๊าซที่ นิคมฯบางปูเหนือ ปกติ	9:49	สิทธิกร
	Survey	*คุณ ธนาสิทธิ์ เข้าตรวจสอบสถานีก๊าซประจำวันที่ PRS#1	10:16	สิทธิกร
	Survey	*คุณ นพดล ทำการสำรวจแนวท่อก๊าซที่ นิคมฯลาดกระบัง เส้น OTS-LKB ปกติ	10:16	สิทธิกร
	Survey	*คุณ ศิวกร ทำการสำรวจแนวท่อก๊าซที่ นิคมฯบางกะดี ปกติ	10:22	สิทธิกร
	Survey	*คุณ เฉลิม เข้าตรวจสอบสถานีก๊าซประจำวันที่ BV#10	10:40	สิทธิกร
	Survey	*คุณ อภิเชษฐ์ ทำการสำรวจแนวท่อก๊าซที่ นิคมฯเหมราช WES ปกติ	10:40	สิทธิกร
	Permit	*คุณ พลวัตร แจ้งเข้าปรับปรุงทำสีสถานีก๊าซใหม่ที่ Tcsp BPO		
		ตาม Permit.66-BPO-CD-0729	10:47	สิทธิกร
	Survey	*คุณ เฉลิม ทำการสำรวจแนวท่อก๊าซที่เส้น แพรกษา คลองขุด ซ.TDC เส้น BV#10 ปกติ	11:17	สิทธิกร
	Survey	*คุณ ธนาสิทธิ์ เข้าตรวจสอบสถานีก๊าซประจำวันที่ PRS#2	11:20	สิทธิกร
	Survey	*คุณ นพดล ทำการสำรวจแนวท่อก๊าซที่ นิคมฯบางพลี เส้น SWAN OTS-BPL		
		งานขุดซ่อมท่อระบายน้ำเสีย Soi 5/1 ตาม Permit No.0673 วันนี้เตรียมตัดต่อท่อเดิมออก		
		และต่อท่อใหม่นอกจากนี้ปกติ	11:30	สิทธิกร
	Survey	*คุณ ศิวกร ทำการสำรวจแนวท่อก๊าซที่ นิคมฯนวนคร ปกติ	11:33	สิทธิกร
	Survey	*คุณ เฉลิม ทำการสำรวจแนวท่อก๊าซที่ นิคมฯแพรกษา BHS ปกติ	11:45	สิทธิกร
	Survey	*คุณ ภาณุรักษ์ ทำการสำรวจแนวท่อก๊าซที่เส้น บางปะอิน,บางจาก ปกติ		
		เชียงราก งานต่อเนื่องแขวงทางหลวงชนบทเตรียมพื้นที่ขยายถนนไหล่ทางเส้นเชียงราก		
		ปรับผิวดินเดิมให้เรียบ+บดอัดเพิ่มชั้นดินไม่มีผลกระทบ ถนน อย.5042 ถนนเชียงราก	11:46	สิทธิกร
	Survey	*คุณ นพดล ทำการสำรวจแนวท่อก๊าซที่ OTS BPL- นิคมอุตฯ MTH ปกติ	11:54	
	Survey	*คุณ ธนาสิทธิ์ ทำการสำรวจแนวท่อก๊าซที่ นิคมฯบางปู ปกติ		
		มีแต่งานทำถนนคอนกรีต ถนน M2 คนละฝั่งกับแนวท่อก๊าซฯ	11:55	สิทธิกร
	อื่นๆ	*ITS เข้าทำงาน Gateway PLC ที่ห้อง SERVER ออฟฟิศบางปู	12:05	สิทธิกร

รายงานการรับแจ้งเหตุของห้องควบคุม

ว/ด/ป	ประเภทงาน	รายงานการปฏิบัติงาน	เวลา	ผู้ปฏิบัติงาน
12-Jun-23	Survey	*คุณ ธนาสิทธิ์ ทำการสำรวจแนวท่อก๊าซที่เส้น บางปูใหม่ ปกติ	12:20	สิทธิกร
	Survey	*คุณ ศิวกร ทำการสำรวจแนวท่อก๊าซที่เส้น รังสิต ปกติ	13:58	สิทธิกร
	Survey	*คุณ ภาณุรักษ์ ทำการสำรวจแนวท่อก๊าซที่โรจนะ งานคืนพื้นที่โครงการ monopy ไม่มีผล		
		กระทบต่อระบบ,งานคืนพื้นที่โครงการ king board2 ไม่มีผลกระทบต่อระบบ		
		งานต่อเนื่องคืนพื้นที่บ่อจุดตัดต่อระบบและจุดวางท่อโครงการวโรงงาน spey route 26		
		Permit.66.roj.ex.1077	14:41	สิทธิกร
	อื่นๆ	*คุณ โชตินรินทร์ แจ้งงานoverhual pcvA reflux819 ติดขัดจากsleeveภายในที่ngv nvk1	15:39	สิทธิกร
	อื่นๆ	เพื่อประสบการณ์ที่ดีที่สุดในการใช้งานไฟเบอร์อินเทอร์เน็ตหมายเลข 9604994847 ในพื้นที่		
		เมืองสมุทรปราการ ทรูจะทำการปรับปรุงระบบ ในวันที่ 13/06/2023 23:00:00 -		
		14/06/2023 05:00:00 ซึ่งอาจจะกระทบการใช้งานในบางเวลา	15:54	สิทธิกร
	อื่นๆ	*พิทักษ์พลแจ้งงานเปลี่ยนชุดpart pcv Run A ชำรุดที่NGV superนวนคร	20:24	องอาจ
13-Jun-23	Activities in area	*คุณโชตินรินทร์ แจ้งวันนี้มีแผน refill LNG ที่SPEY ROJ	7:16	สิทธิกร
	Activities in area	*คุณโชตินรินทร์ แจ้ง Standby รอ refill LNG Inlet outlet mrs ปกติ	8:57	สิทธิกร
	Survey	*คุณ เฉลิม ทำการสำรวจแนวท่อก๊าซที่ นิคมฯบางปูเหนือ ปกติ	9:49	สิทธิกร
	Survey	*คุณ ธนาสิทธิ์ แจ้งประสานงานร่วมกับ ผอ.นิคมบางปู เรื่อง ถนนทรุดตัว ถนนพัฒนา1		
		ผลกระทบจากงานป้องกันน้ำท่วมนิคมฯบางปู	10:05	สิทธิกร
	Survey	*คุณ นพดล ทำการสำรวจแนวท่อก๊าซที่ นิคมฯลาดกระบัง เส้น OTS-LKB ปกติ	10:15	สิทธิกร
	Survey	*คุณ ศิวกร ทำการสำรวจแนวท่อก๊าซที่ นิคมฯบางกะดี ปกติ	10:24	สิทธิกร
	Activities in area	*คุณโชตินรินทร์ แจ้ง Refill LNG เรียบร้อยสถานีปกติแรงดันinlet สูงเล็กน้อย	10:26	สิทธิกร
	Survey	*คุณ เฉลิม ทำการสำรวจแนวท่อก๊าซที่เส้น แพรกษา คลองขุด ซ.TDC เส้น BV#10 ปกติ	10:40	สิทธิกร
	Survey	*คุณ เฉลิม เข้าตรวจสอบสถานีก๊าซประจำวันที่ PRS#1	10:47	สิทธิกร
	Survey	*คุณ อภิเชษฐ์ ทำการสำรวจแนวท่อก๊าซที่ นิคมฯเหมราช WES ปกติ	10:54	สิทธิกร
	Survey	*คุณ ภาณุรักษ์ ทำการสำรวจแนวท่อก๊าซที่เส้น บางปะอิน,บางจาก ปกติ		
		เชียงราก งานต่อเนื่องแขวงทางหลวงชนบทเตรียมพื้นที่ขยายถนนไหล่ทางเส้นเชียงราก		
		ปรับผิวดินเดิมให้เรียบ+บดอัดเพิ่มชั้นดินไม่มีผลกระทบ ถนน อย.5042 ถนนเชียงราก	11:08	สิทธิกร
	Survey	*คุณ นพดล ทำการสำรวจแนวท่อก๊าซที่ นิคมฯบางพลี เส้น SWAN OTS-BPL		
		งานขุดซ่อมท่อระบายน้ำเสีย Soi 5/1 ตาม Permit No.0673 เสร็จแล้วนอกจากนี้ปกติ	11:23	สิทธิกร
	Survey	*คุณ เฉลิม ทำการสำรวจแนวท่อก๊าซที่ นิคมฯแพรกษา BHS ปกติ	11:26	สิทธิกร
	Survey	*คุณ ศิวกร ทำการสำรวจแนวท่อก๊าซที่ นิคมฯนวนคร ปกติ	11:31	สิทธิกร
	อื่นๆ	*คุณ ธนาสิทธิ์ แจ้งประชุมความคืบหน้าโครงการขยายถนนสุขุมวิท กับทางหลวง		
		และ ผรม. บ.กรีนไลท์	11:40	สิทธิกร
	Survey	*คุณ เฉลิม เข้าตรวจสอบสถานีก๊าซประจำวันที่ PRS#2	11:42	สิทธิกร

รายงานการรับแจ้งเหตุของห้องควบคุม

ว/ด/ป	ประเภทงาน	รายงานการปฏิบัติงาน	เวลา	ผู้ปฏิบัติงาน
13-Jun-23	Survey	*คุณ นพดล ทำการสำรวจแนวท่อก๊าซที่ OTS BPL- นิคมอุตฯ MTH ปกติ	11:50	สิทธิกร
	Survey	*คุณ เฉลิม ทำการสำรวจแนวท่อก๊าซที่ นิคมฯบางปู ปกติ	12:06	สิทธิกร
	PM	*คุณ พิทักษ์พล แจ้งงานเปลี่ยนป้ายสถานีก๊าซใหม่ เนื่องจากป้ายเดิมชีดจางที่		
		โรงงานchacha food โรจนะ	12:31	สิทธิกร
	อื่นๆ	*คุณโชตินรินทร์ แจ้ง ขอเข้า otsroj2 เพื่อเครียห้องเก็บของ	12:49	สิทธิกร
	Survey	*คุณ เฉลิม ทำการสำรวจแนวท่อก๊าซที่เส้น บางปูใหม่ ปกติ	12:56	สิทธิกร
	อื่นๆ	*คุณโชตินรินทร์ แจ้ง ขอเข้าวัดกลิ่น gas prs5	13:43	สิทธิกร
	Survey	*คุณเอกพัน แจ้งปัญหาที่ก่อให้เกิดถนนทรุดตัวหน้านิคมฯบางปู		
		1. ชีทพายกดไม่เข้าเขี้ยว ไม่มีมาตรฐาน		
		2. เหล็ก Beam สำหรับทำ Bracing หน้างานไม่เพียงพอ (ผรม.จัดหาของมาไม่เพียงพอ		
		รอเวียนจากไซย์งานอื่น)		
		3. วิธีการทำงาน ขุดลึกเกิน แล้วค่อยยัน Bracing ชั้น		
		การแก้ไขปัญหาของหน้างาน		
		1. ถอดชีทพายที่ล้มเอียง แล้วปักใหม่(ปักใหม่ก่อน ค่อยถอนแนวเก่าที่ล้มเอียง)		
		2. ผอ.การนิคมสั่ง ผรม. ให้พรุ่งนี้หาเหล็ก Beam มาทำ Bracing เลยด่วน (พรุ่งนี้ต้องค้ำยัน)		
		3. เปลี่ยนขั้นตอนการค้ำยัน ขุดเปิดดินไม่ลึกมาก แล้วค้ำยันชั้นที่ 1 เลย	13:44	สิทธิกร
	Survey	*คุณ ศิวกร ทำการสำรวจแนวท่อก๊าซที่เส้น รังสิต ปกติ	14:08	สิทธิกร
	Survey	*คุณ ภาณุรักษ์ ทำการสำรวจแนวท่อก๊าซที่โรจนะ งานคืนพื้นที่โครงการ monopy ไม่มีผล		
		กระทบต่อระบบ,งานคืนพื้นที่โครงการ king board2 ไม่มีผลกระทบต่อระบบ		
		งานต่อเนื่องคืนพื้นที่บ่อจุดตัดต่อระบบและจุดวางท่อโครงการวโรงงาน spey route 26		
		Permit.66.roj.ex.1077	14:52	สิทธิกร
	Emergency Drill	*ซ้อมแผนฉุกเฉิน บ.Thai Laminate 2 LKB	16:38	สิทธิกร
	อื่นๆ	*เมื่อเวลาประมาณ 20.00 น.โดนประมาณ จากกลุ่มแจ้งเหตุป้องกันและบรรเทาสาธารณภัย-		
		มีการแจ้งเหตุไฟไหม้ที่โอเชียนกลาสซอย 8 บางปู ได้โทรเข้าเบอร์กลางของกัสโก้ 083-367-7367		
		ไม่มีจนท.รับสาย แจ้งให้สมชายเข้าตรวจสอบหน้างาน และวิศวกรรับทราบ ได้โทรเช็คกับ จนท.		
		กัสโก้ที่รู้จักส่วนตัว ว่าไฟไหม้เตาหลอมภายในแจ้งว่าไม่ให้บุคคลภายนอกเขาพนักงานช่วยกันดับ		
		ไฟไว้ได้ ส่วนสมชายได้รับแจ้งว่าไม่ให้เขาเช่นกัน	20:30	องอาจ
14-Jun-23	Survey	*คุณ เฉลิม เข้าตรวจสอบสถานีก๊าซประจำวันที่ BV#10	9:11	สิทธิกร
	Activities in area	*คุณ สุพรรณ แจ้งเข้าตรวจต่ออายุสถานีที่ บ.TANIO BPO	9:37	สิทธิกร
	Survey	*คุณ เฉลิม ทำการสำรวจแนวท่อก๊าซที่เส้น แพรกษา คลองขุด ซ.TDC เส้น BV#10 ปกติ	9:57	สิทธิกร
	Survey	*คุณ นพดล ทำการสำรวจแนวท่อก๊าซที่ นิคมฯลาดกระบัง เส้น OTS-LKB ปกติ	10:05	สิทธิกร
	อื่นๆ	*คุณโชตินรินทร์ แจ้งขอเข้าปรับระบบordorant เพิ่มที่otsbkd nvk roj2	10:16	สิทธิกร

รายงานการรับแจ้งเหตุของห้องควบคุม

ว/ด/ป	ประเภทงาน	รายงานการปฏิบัติงาน	เวลา	ผู้ปฏิบัติงาน
14-Jun-23	Activities in area	*คุณ สุพรรณ แจ้งเข้าตรวจต่ออายุสถานีที่ บ.Siam Chokeboonma BPO	10:27	สิทธิกร
	Permit	*คุณ ศิวกร แจ้งงานขุดซ่อมท่อน้ำประปาขนาด 250mm. ขนานแนวท่อก๊าซ Hdpe 110mm.mpl		
		ถนนนวนคร 20 permit-Nvk-ex-1018	10:49	สิทธิกร
	Survey	*คุณ ศิวกร ทำการสำรวจแนวท่อก๊าซที่ นิคมฯนวนคร มีงานตาม Permit.66-NVK-EX-1018		
		นอกจากนี้ปกติ	10:49	สิทธิกร
	Permit	*คุณ เฉลิม แจ้งงานขุดวางท่อน้ำประปา Soi 11B บริเวณ Thai Castfilm เพื่อบรรจบท่อน้ำประปา		
		ใหม่ที่วางมาจากต้นซอยและ บ.โฟโมซ่าเพื่อปิดต่อบอด และจะเริ่มขุดผ่านท่อ Service		
		Thai Castfilm ต่อไปPermit No.66-BPO-EX-0633	10:49	สิทธิกร
	Survey	*คุณ อภิเชษฐ์ ทำการสำรวจแนวท่อก๊าซที่ นิคมฯเหมราช WES ปกติ	10:50	สิทธิกร
	Survey	*คุณ เฉลิม ทำการสำรวจแนวท่อก๊าซที่ นิคมฯบางปูเหนือ ปกติ	11:04	สิทธิกร
	Activities in area	*คุณ ศักดิ์สิทธิ์ แจ้งเปลี่ยนถังดับเพลิง และถุงดับเพลิงใหม่ จำนวน2ชุด ที่ Thai Kurabo Rst	11:13	สิทธิกร
	Survey	*คุณ ภาณุรักษ์ ทำการสำรวจแนวท่อก๊าซที่เส้น บางปะอิน,บางจาก ปกติ		
		เชียงราก งานต่อเนื่องแขวงทางหลวงชนบทเตรียมพื้นที่ขยายถนนไหล่ทางเส้นเชียงราก		
		ปรับผิวดินเดิมให้เรียบ+บดอัดเพิ่มชั้นดินไม่มีผลกระทบ ถนน อย.5042 ถนนเชียงราก	11:14	สิทธิกร
	Emergency Drill	*เวลา 11:20 น. ซ้อมดับเพลิงและอพยพหนีไฟตามกฎหมายฯ (Fire Drill) ปท.2 เกิดเหตุเพลิง		
		ไหม้บริเวณอาคารสโมสรห้องประชุม 1 ทั้งนี้ได้ตั้งศูนย์ควบคุมเหตุฉุกเฉินระดับ 0 ที่ศูนย์ปฏิบัติ		
		การระบบท่อเขต 2 From Gas Control	11:20	สิทธิกร
	Survey	*คุณ นพดล ทำการสำรวจแนวท่อก๊าซที่ นิคมฯบางพลี เส้น SWAN OTS-BPL ปกติ	11:27	สิทธิกร
	Survey	*คุณ เฉลิม ทำการสำรวจแนวท่อก๊าซที่ นิคมฯแพรกษา BHS ปกติ	11:36	สิทธิกร
	Survey	*คุณ เฉลิม เข้าตรวจสอบสถานีก๊าซประจำวันที่ PRS#2	11:42	สิทธิกร
	Survey	*คุณ นพดล ทำการสำรวจแนวท่อก๊าซที่ OTS BPL- นิคมอุตฯ MTH ปกติ	12:04	สิทธิกร
	Survey	*คุณ เฉลิม ทำการสำรวจแนวท่อก๊าซที่ นิคมฯบางปู มีงานตาม Permit No.66-BPO-EX-0633		
		นอกจากนี้ปกติ	12:14	สิทธิกร
	Emergency Drill	*เวลา 12:27 น. ปท.2 เสร็จสิ้นการซ้อมดับเพลิงและอพยพหนีไฟตามกฎหมายฯ (Fire Drill)		
		From Gas Control	12:34	สิทธิกร
	Survey	*คุณ เฉลิม ทำการสำรวจแนวท่อก๊าซที่เส้น บางปูใหม่ ปกติ	13:00	สิทธิกร
	Activities in area	*คุณ สุพรรณ แจ้งเข้าตรวจต่ออายุสถานีที่ บ.Sumitomo BPO	13:32	สิทธิกร
	Survey	*คุณ ศิวกร ทำการสำรวจแนวท่อก๊าซที่ นิคมฯบางกะดี ปกติ	13:54	สิทธิกร
	Permit	*คุณ เฉลิม แจ้งงานเปลี่ยนป้ายจราจรพร้อมเสา ตามแนวถนนทางแยก ภายในนิคมฯบางปู 33 จุด		
		ตาม Permit.66-BPO-EX-0634	13:58	สิทธิกร
	Permit	*คุณ เฉลิม แจ้งเริ่มขุดผ่านท่อ Service Thai Castfilm ต่อไปPermit No.66-BPO-EX-0633	14:08	สิทธิกร
	Survey	*คุณ ศิวกร ทำการสำรวจแนวท่อก๊าซที่เส้น รังสิต ปกติ	14:57	สิทธิกร
	Survey	*คุณ ภาณุรักษ์ ทำการสำรวจแนวท่อก๊าซที่โรจนะ งานคืนพื้นที่โครงการ monopy ไม่มีผล		

รายงานการรับแจ้งเหตุของห้องควบคุม

ว/ด/ป	ประเภทงาน	รายงานการปฏิบัติงาน	เวลา	ผู้ปฏิบัติงาน
14-Jun-23		กระทบต่อระบบ,งานคืนพื้นที่โครงการ king board2 ไม่มีผลกระทบต่อระบบ		
		งานต่อเนื่องคืนพื้นที่บ่อจุดตัดต่อระบบและจุดวางท่อโครงการวโรงงาน spey route 26		
		Permit.66.roj.ex.1077	15:22	สิทธิกร
	Activities in area	*คุณ ศักดิ์สิทธิ์ แจ้งเปลี่ยนถังดับเพลิงใหม่ จำนวน 2 ถัง โรงงาน Central food Rst	16:00	สิทธิกร
	Activities in area	*คุณ พิทักษ์พล แจ้งเปลี่ยนถังดับเพลิงใหม่2ถังแทนของเดิมโรงงานF&N โรจนะ	16:03	สิทธิกร
	Activities in area	*คุณ ศักดิ์สิทธิ์ แจ้งถอดล้างอุปกรณ์ Pressure Reducing Pilot a เนื่องจากค่า lock up,		
		สูงเกิดจากคราบ Sulfur	16:11	สิทธิกร
	PM	*คุณ ธนาสิทธิ์ แจ้งเข้า PRS1 PM Tranformer	16:18	สิทธิกร
15-Jun-23	อื่นๆ	*คุณ วุฒิชัย แจ้งได้รับแจ้งจากคุณจิตติพล ปตท ก่อสร้าง วันนี้จะมีการ Clear line ท่อเส้น		
		สีฟ้า 12 นิ้ว ยาว 550 เมตร ที่ไปทางบางกะดี โดย Vent Gas ออกทาง NGV BMTA จากนั้น		
		จะเปิดวาล์วกลับคืนเหมือนเดิม เปิดวาล์วคืน น่าจะเวลาประมาณ 15:00-16:00 น.	8:39	สิทธิกร
	Activities in area	*คุณโชตินรินทร์ แจ้งวันนี้มีแผนปรับเพิ่มปริมาณ tbm otsrst otsbkd	8:42	สิทธิกร
	PM	*คุณ สุริยะ แจ้งเข้าตัดยอดการใช้ก๊าซที่ OTS-BKD	9:21	สิทธิกร
	Survey	*คุณ เฉลิม ทำการสำรวจแนวท่อก๊าซที่ นิคมฯบางปูเหนือ ปกติ	9:40	สิทธิกร
	Activities in area	*คุณ สมชาย แจ้งร่วมตรวจต่ออายุประจำปี บ.Kulthorn Electric LKB	10:07	สิทธิกร
	Survey	*คุณ เฉลิม เข้าตรวจสอบสถานีก๊าซประจำวันที่ BV#10	10:20	สิทธิกร
	Survey	*คุณ ศิวกร ทำการสำรวจแนวท่อก๊าซที่ นิคมฯบางกะดี ปกติ	10:24	สิทธิกร
	Survey	*คุณ ธนาสิทธิ์ แจ้งงานวัดเปอร์เซ็นก๊าซฯและวัดระยะห่าง รอยต่อของถนน และระยะของการ		
		ทรุดตัว บริเวณถนนพัฒนา 1 ช่วงถนนทรุดตัว ทางเข้านิคมฯบางปู	10:39	สิทธิกร
	Permit	*คุณ นพดล แจ้งงานขุดวางท่อน้ำเสียในนิคมฯลาดกระบัง ขนานแนวรั้วด้านหน้า บ.YANMAR		
		ของทาง GUSCO LKB ตาม Permit.66-LKB-EX-0675	10:40	สิทธิกร
	Survey	*คุณ อภิเชษฐ์ ทำการสำรวจแนวท่อก๊าซที่ นิคมฯเหมราช WES ปกติ	10:51	สิทธิกร
	Permit	*คุณ นพดล แจ้งงานขุดวางท่อน้ำเสียในนิคมฯลาดกระบัง วันนี้ยังไม่มีผลกระทบ เนื่องจากอยู่		
		คนละฝั่งตรงข้ามรางระบาย Permit.66-LKB-EX-0675	10:56	สิทธิกร
	Survey	*คุณ ธนาสิทธิ์ ทำการสำรวจแนวท่อก๊าซที่เส้น บางปูใหม่ ปกติ	10:58	สิทธิกร
	Survey	*คุณ ธนาสิทธิ์ เข้าตรวจสอบสถานีก๊าซประจำวันที่ PRS#2	10:58	สิทธิกร
	Survey	*คุณ นพดล ทำการสำรวจแนวท่อก๊าซที่ นิคมฯลาดกระบัง เส้น OTS-LKB มีงานตาม		
		Permit.66-LKB-EX-0675 นอกจากนี้ปกติ	10:59	สิทธิกร
	Survey	*คุณ เฉลิม ทำการสำรวจแนวท่อก๊าซที่เส้น แพรกษา คลองขุด ซ.TDC เส้น BV#10 ปกติ	11:07	สิทธิกร
	Survey	*คุณ ศิวกร ทำการสำรวจแนวท่อก๊าซที่ นิคมฯนวนคร ปกติ	11:37	สิทธิกร
	Survey	*คุณ เฉลิม ทำการสำรวจแนวท่อก๊าซที่ นิคมฯแพรกษา BHS ปกติ	11:45	สิทธิกร
	Survey	*คุณ ธนาสิทธิ์ เข้าตรวจสอบสถานีก๊าซประจำวันที่ PRS#1	11:50	สิทธิกร

รายงานการรับแจ้งเหตุของห้องควบคุม

ว/ด/ป	ประเภทงาน	รายงานการปฏิบัติงาน	เวลา	ผู้ปฏิบัติงาน
15-Jun-23	Survey	*คุณ นพดล ทำการสำรวจแนวท่อก๊าซที่ นิคมฯบางพลี เส้น SWAN OTS-BPL ปกติ	11:55	สิทธิกร
	Survey	*คุณ ธนาสิทธิ์ ทำการสำรวจแนวท่อก๊าซที่ นิคมฯบางปู ปกติ บริเวณถนนทรุดมีการทรุดตัวเพ	12:08	สิทธิกร
	Survey	*คุณ ภาณุรักษ์ ทำการสำรวจแนวท่อก๊าซที่เส้น บางปะอิน,บางจาก ปกติ		
		เชียงราก งานต่อเนื่องแขวงทางหลวงชนบทเตรียมพื้นที่ขยายถนนไหล่ทางเส้นเชียงราก		
		ปรับผิวดินเดิมให้เรียบ+บดอัดเพิ่มชั้นดินไม่มีผลกระทบ ถนน อย.5042 ถนนเชียงราก	12:34	สิทธิกร
	Survey	*คุณ นพดล ทำการสำรวจแนวท่อก๊าซที่ OTS BPL- นิคมอุตฯ MTH ปกติ	13:14	สิทธิกร
	Survey	*คุณ ศิวกร ทำการสำรวจแนวท่อก๊าซที่เส้น รังสิต ปกติ	13:58	สิทธิกร
	PM	*คุณ สุริยะ แจ้งเข้าตัดยอดการใช้ก๊าซที่ OTS-ROJ#1,2	14:02	สิทธิกร
	Survey	*คุณ ภาณุรักษ์ ทำการสำรวจแนวท่อก๊าซที่โรจนะ งานคืนพื้นที่โครงการ monopy ไม่มีผล		
		กระทบต่อระบบ,งานคืนพื้นที่โครงการ king board2 ไม่มีผลกระทบต่อระบบ		
		งานต่อเนื่องคืนพื้นที่บ่อจุดตัดต่อระบบและจุดวางท่อโครงการโรงงาน spey route 26		
		Permit.66.roj.ex.1077	15:08	สิทธิกร
	อื่นๆ	*SAN CCTV ในห้อง SERVER มีเสียง ALARM ทำการปิดเสียงไว้ แจ้งคุณสุริยะรับทราบ	16:17	สิทธิกร
16-Jun-23	อื่นๆ	*คุณโชตินรินทร์ แจ้งวันนี้มีฝ่ายบริหารเข้าvisitพื้นที่ otstoj1+2 prs5	8:01	ฏิณห์
	อื่นๆ	*คุณ สุริยะ แจ้งเข้าตัดยอดการใช้ก๊าซสถานี OTS-LKB ,NVK ,RST	8:59	ฏิณห์
	อื่นๆ	*คุณ ศิริโรจน์ แจ้งเข้าตัดยอดการใช้ก๊าซสถานีOTS-BV10	9:15	ฏิณห์
	Survey	*คุณ เฉลิม ทำการสำรวจแนวท่อก๊าซ แพรกษา คลองขุด ซอยTDC Steel,OTS BV#10 BPO	9:58	ฏิณห์
	Permit	*คุณ นพดล แจ้งงานขุดวางท่อน้ำเสียในนิคมฯลาดกระบัง ขนานแนวรั้วด้านหน้า บ.YANMAR		
		ของทาง GUSCO LKB ตาม Permit.66-LKB-EX-0675 วันนี้ทำการขุดเพื่อทำตัวบ่อรับท่อน้ำเสีย		
		งานวันนี้ยังไม่มีผลกระทบ	9:58	ฏิณห์
	อื่นๆ	*คุณ ศิริโรจน์ แจ้งเข้าตัดยอดการใช้ก๊าซสถานีOTS-BPL	10:06	ฏิณห์
	Survey	*คุณ นพดล ทำการสำรวจแนวท่อก๊าซที่ นิคมฯลาดกระบัง เส้น OTS-LKB มีงานตาม		
		Permit.66-LKB-EX-0675 นอกจากนี้ปกติ	10:07	ฏิณห์
	Survey	*คุณ ศิวกร ทำการสำรวจแนวท่อก๊าซที่ นิคมฯบางกะดี ปกติ	10:10	ฏิณห์
	Survey	*คุณ เฉลิม ทำการสำรวจแนวท่อก๊าซที่ นิคมฯแพรกษา BHS ปกติ	10:34	ฏิณห์
	Survey	*คุณ อภิเชษฐ์ ทำการสำรวจแนวท่อก๊าซที่ นิคมฯเหมราช WES ปกติ	10:57	ฏิณห์
	Survey	*คุณ ศิวกร ทำการสำรวจแนวท่อก๊าซที่ นิคมฯนวนคร ปกติ	11:05	ฏิณห์
	อื่นๆ	*คุณ ธนาสิทธิ์ รายงานถนนทรุดตัวบริเวณถนนพัฒนา1 ตรงข้าม โรงแรมบางปูอินส์ ระยะการ		
		ทรุดตัวยังคงเท่ากับเมื่อวาน	11:16	ฏิณห์
	อื่นๆ	*คุณ ธนาสิทธิ์ รายงานการโทรสอบถามคุณคณาพจน์วิศวกรโครงการบริษัทพระรามสองการโยธา		
		ทราบว่าแนว Sheet Pile ที่ติดกับทางเท้าจุดเกิดเหตุถนนทรุดตัว ต้องทำการตัดกระแสไฟฟ้าใน		
		วันจันทร์ที่ 19 มิถุนายน 2566 แล้วจะทำการแก้ไขให้เสร็จ ภายในวันดังกล่าว	11:28	ฏิณห์

รายงานการรับแจ้งเหตุของห้องควบคุม

ว/ด/ป	ประเภทงาน	รายงานการปฏิบัติงาน	เวลา	ผู้ปฏิบัติงาน
16-Jun-23	Survey	*คุณ ธนาสิทธิ์ ทำการสำรวจแนวท่อก๊าซที่เส้น บางปูใหม่ ปกติ	11:29	ฏิณห์
	Survey	*คุณ ธนาสิทธิ์ เข้าตรวจสอบสถานีก๊าซประจำวันที่ PRS#2	11:29	ฏิณห์
	Survey	*คุณ เฉลิม ทำการสำรวจแนวท่อก๊าซที่ นิคมฯบางปูเหนือ ปกติ	11:36	ฏิณห์
	อื่นๆ	*คุณเอกพัน แจ้งการคุยแผนแนวทางการแก้ไขแนวซีทพาย (ฝั่งติดกับถนน) กับโฟร์แมน บริษัท		
		พระราม 2 การโยธา 1. ปักซีทพายแนวใหม่ก่อน ให้ได้แนว 2. เติมทรายตรงฟุตบาทที่ทรุดตัว		
		3. ถอนซีทพายตัวเก่าออก 4. ค้ำยัน Bracing จะเริ่มเข้าแก้ไข อีก 2-3 วัน	11:37	ฏิณห์
	Survey	*คุณ ศิวกร ทำการสำรวจแนวท่อก๊าซที่เส้น บางปะอิน,บางจาก ปกติ		
		เชียงราก งานต่อเนื่องแขวงทางหลวงชนบทเตรียมพื้นที่ขยายถนนไหล่ทางเส้นเชียงราก		
		ปรับผิวดินเดิมให้เรียบ+บดอัดเพิ่มชั้นดินไม่มีผลกระทบ ถนน อย.5042 ถนนเชียงราก	11:58	ฏิณห์
	Survey	*คุณ ธนาสิทธิ์ เข้าตรวจสอบสถานีก๊าซประจำวันที่ PRS#1	12:00	ฏิณห์
	Survey	*คุณ ธนาสิทธิ์ ทำการสำรวจแนวท่อก๊าซที่ นิคมฯบางปู ปกติ	12:51	ฏิณห์
	Survey	*คุณ นพดล ทำการสำรวจแนวท่อก๊าซที่ นิคมฯบางพลี เส้น SWAN OTS-BPL ปกติ	13:26	ฏิณห์
	Survey	*คุณ นพดล ทำการสำรวจแนวท่อก๊าซที่ OTS BPL- นิคมอุตฯ MTH ปกติ	13:42	ฏิณห์
	Survey	*คุณ ศิวกร ทำการสำรวจแนวท่อก๊าซที่โรจนะ งานคืนพื้นที่โครงการ monopy ไม่มีผล		
		กระทบต่อระบบ,งานคืนพื้นที่โครงการ king board2 ไม่มีผลกระทบต่อระบบ		
		งานต่อเนื่องคืนพื้นที่บ่อจุดตัดต่อระบบและจุดวางท่อโครงการโรงงาน spey route 26		
		Permit.66.roj.ex.1077	14:04	ฏิณห์
	อื่นๆ	*คุณโชตินรินทร์ แจ้งตรวจวัดความเข้มข้นกลิ่นgasรอบ 6เดือน นิคมโรจนะ2-2.5ppm	14:50	ฏิณห์
	Survey	*คุณ ศิวกร ทำการสำรวจแนวท่อก๊าซที่เส้น รังสิต ปกติ	14:58	ฏิณห์
	อื่นๆ	*คุณโชตินรินทร์ แจ้งขอเข้าปรับordorant otsnvk	16:24	ฏิณห์
	อื่นๆ	*คุณโชตินรินทร์ แจ้งลดแรงดันoutlet. OTS-NVK ลง14.5 แก้ไขระบบordorant	17:01	ฏิณห์
	อื่นๆ	*คุณโชตินรินทร์ แจ้งเสร็จงาน OTS-NVK	17:43	ฏิณห์
17-Jun-23	อื่นๆ	*คุณโชตินรินทร์ แจ้งมีแผนเปลี่ยนfilterหลังการrun PIG ที่otsrst	8:47	ฏิณห์
	Survey	*คุณ ธนาสิทธิ์ ทำการสำรวจแนวท่อก๊าซที่ นิคมฯแพรกษา BHS ปกติ	9:50	ฏิณห์
	Survey	*คุณ ธนาสิทธิ์ เข้าตรวจสอบสถานีก๊าซประจำวันที่ PRS#1	10:14	ฏิณห์
	Permit	*คุณ นพดล แจ้งงานขุดวางท่อน้ำเสียในนิคมฯลาดกระบัง ขนานแนวรั้วด้านหน้า บ.YANMAR		
		ของทาง GUSCO LKB ตาม Permit.66-LKB-EX-0675 วันนี้ทำการขุดวางท่อ Bypass		
		จากบ่อพักเดิมมาวางในรางระบายน้ำฝน	10:19	ฏิณห์
	Survey	*คุณ ศิวกร ทำการสำรวจแนวท่อก๊าซที่ นิคมฯนวนคร ปกติ	10:37	ฏิณห์
	Survey	*คุณ ธนาสิทธิ์ ทำการสำรวจแนวท่อก๊าซที่ นิคมฯบางปู SOI 6-14,เขตส่งออก ปกติ	10:42	ฏิณห์
		*คุณ ธนาสิทธิ์ ประสานงาน กำหนดขอบเขตพื้นที่ทำงาน Cement Column งานกำแพงกันน้ำ		
		บริเวณแนวท่อก๊าซฯที่จ่ายให้นิคมบางปูเหนือ เว้นระยะจากเสาป้าย Warning Sign		

รายงานการรับแจ้งเหตุของห้องควบคุม

ว/ด/ป	ประเภทงาน	รายงานการปฏิบัติงาน	เวลา	ผู้ปฏิบัติงาน
17-Jun-23		ไว้ข้างละ 10 เมตร เพื่อที่จะข้ามไปทำงานจุดต่อไป	10:55	ฏิณห์
	Survey	*คุณ พิทักษ์พล ทำการสำรวจแนวท่อก๊าซที่เส้น บางปะอิน,บางจาก ปกติ		
		เชียงราก งานต่อเนื่องแขวงทางหลวงชนบทเตรียมพื้นที่ขยายถนนไหล่ทางเส้นเชียงราก		
		ปรับผิวดินเดิมให้เรียบ+บดอัดเพิ่มชั้นดินไม่มีผลกระทบ ถนน อย.5042 ถนนเชียงราก	10:56	ฏิณห์
	Survey	*คุณ ธนาสิทธิ์ ทำการสำรวจแนวท่อก๊าซที่ นิคมฯบางปูเหนือ ปกติ	10:59	ฏิณห์
	Survey	*คุณ ศิวกร ทำการสำรวจแนวท่อก๊าซที่เส้น รังสิต ปกติ	11:23	ฏิณห์
	Survey	*คุณ ธนาสิทธิ์ เข้าตรวจสอบสถานีก๊าซประจำวันที่ BV#10	11:24	ฏิณห์
	Survey	*คุณ อภิเชษฐ์ ทำการสำรวจแนวท่อก๊าซที่ นิคมฯเหมราช WES ปกติ	11:26	ฏิณห์
	Survey	*คุณ สมชาย ทำการสำรวจแนวท่อก๊าซที่ นิคมอุตฯ MTH ปกติ	11:39	ฏิณห์
	Survey	*คุณ นพดล ทำการสำรวจแนวท่อก๊าซที่ นิคมฯลาดกระบัง เส้น OTS-LKB มีงานตาม		
		Permit.66-LKB-EX-0675 นอกจากนี้ปกติ	11:49	ฏิณห์
	Survey	*คุณ สมชาย ทำการสำรวจแนวท่อก๊าซที่ นิคมฯบางพลี ปกติ	11:50	ฏิณห์
	Survey	*คุณ ธนาสิทธิ์ เข้าตรวจสอบสถานีก๊าซประจำวันที่ PRS#2	11:59	ฏิณห์
	Survey	*คุณ ธนาสิทธิ์ ทำการสำรวจแนวท่อก๊าซที่ นิคมฯบางปูใหม่ ปกติ	11:59	ฏิณห์
	Permit	*คุณ สมชาย ทำการสำรวจแนวท่อก๊าซที่ OTS-SWAN มีงานขุดวางที่ระบายน้ำบริเวณ		
		ถนนสป.1006 ขนานริมขอบไหล่ทางถนน หน้า บ.Swan F2 โดยทำการวางท่อขนาด8นิ้ว		
		โดยขุดวางในระดับความลึกประมาณ 50cm. โดยมีระยะห่างจากแนวท่อก๊าซประมาณ 2.3 m.		
		ตาม ใบงาน permit no. 66-BPL-EX-0676	12:15	ฏิณห์
	อื่นๆ	*คุณ ธนาสิทธิ์ รายงานถนนทรุดตัวบริเวณถนนพัฒนา1 ตรงข้าม โรงแรมบางปูอินส์		
		ระยะการทรุดตัวยังคงที่ ไม่มีการทรุดเพิ่ม	12:19	ฏิณห์
	Survey	*คุณ ธนาสิทธิ์ ทำการสำรวจท่อก๊าซ แพรกษา คลองขุด ซอยTDC Steel,OTS BV#10 BPO บ	13:02	ฏิณห์
	Survey	*คุณ ธนาสิทธิ์ ทำการสำรวจแนวท่อก๊าซที่ นิคมฯบางปู SOI 1-5 ปกติ	13:03	ฏิณห์
	Survey	*คุณ ศิวกร ทำการสำรวจแนวท่อก๊าซที่ นิคมฯบางกะดี ปกติ	13:54	ฏิณห์
	Survey	*คุณ พิทักษ์พล ทำการสำรวจแนวท่อก๊าซที่โรจนะ งานคืนพื้นที่โครงการ monopy ไม่มีผล		
		กระทบต่อระบบ,งานคืนพื้นที่โครงการ king board2 ไม่มีผลกระทบต่อระบบ		
		งานต่อเนื่องคืนพื้นที่บ่อจุดตัดต่อระบบและจุดวางท่อโครงการโรงงาน spey route 26		
		Permit.66.roj.ex.1077	14:23	ฏิณห์
18-Jun-23	Survey	*คุณ ศิวกร ทำการสำรวจแนวท่อก๊าซที่ นิคมฯบางกะดี ปกติ	10:15	ฏิณห์
	Survey	*คุณ สมชาย เข้าตรวจสอบสถานีก๊าซประจำวันที่ OTS-BPL	10:16	ฏิณห์
	Survey	*คุณ สมชาย ทำการสำรวจแนวท่อก๊าซที่ นิคมฯบางพลี , MTH ปกติ	10:29	ฏิณห์
	Survey	*คุณ สมชาย ทำการสำรวจแนวท่อก๊าซที่ OTSBPL -Swan มีงานต่อเนื่องจากเมื่อวานใบงาน		
		permit no. 66-BPL-EX-0676 วาง ท่อระบายน้ำริมขอบถนน หน้า บ.Swan F2 นอกนั้นปกติ	10:33	ฏิณห์

รายงานการรับแจ้งเหตุของห้องควบคุม

ว/ด/ป	ประเภทงาน	รายงานการปฏิบัติงาน	เวลา	ผู้ปฏิบัติงาน
18-Jun-23	Survey	*คุณ ธนาสิทธิ์ เข้าตรวจสอบสถานีก๊าซประจำวันที่ PRS#1	10:37	ฏิณห์
	Survey	*คุณ พิทักษ์พล ทำการสำรวจแนวท่อก๊าซที่เส้น บางปะอิน,บางจาก ปกติ		
		เชียงราก งานต่อเนื่องแขวงทางหลวงชนบทเตรียมพื้นที่ขยายถนนไหล่ทางเส้นเชียงราก		
		ปรับผิวดินเดิมให้เรียบ+บดอัดเพิ่มชั้นดินไม่มีผลกระทบ ถนน อย.5042 ถนนเชียงราก	10:59	ฏิณห์
	Survey	*คุณ ธนาสิทธิ์ ทำการสำรวจแนวท่อก๊าซที่ นิคมฯบางปู SOI 6-14,เขตส่งออก ปกติ	11:04	ฏิณห์
	Survey	*คุณ ธนาสิทธิ์ ทำการสำรวจแนวท่อก๊าซที่ นิคมฯบางปูเหนือ ปกติ	11:04	ฏิณห์
	Survey	*คุณ อภิเชษฐ์ ทำการสำรวจแนวท่อก๊าซที่ นิคมฯเหมราช WES ปกติ	11:32	ฏิณห์
	Survey	*คุณ ศิวกร ทำการสำรวจแนวท่อก๊าซที่ นิคมฯนวนคร ปกติ	11:33	ฏิณห์
	Survey	*คุณ ธนาสิทธิ์ ทำการสำรวจท่อก๊าซ แพรกษา คลองขุด ซอยTDC Steel,OTS BV#10 BPO บ	11:38	ฏิณห์
	Survey	*คุณ สมชาย เข้าตรวจสอบสถานีก๊าซประจำวันที่ PRS#3	11:54	ฏิณห์
	Survey	*คุณ ธนาสิทธิ์ ทำการสำรวจแนวท่อก๊าซที่ นิคมฯบางปูใหม่ ปกติ	12:02	ฏิณห์
	Survey	*คุณ ธนาสิทธิ์ เข้าตรวจสอบสถานีก๊าซประจำวันที่ PRS#2	12:02	ฏิณห์
	Survey	*คุณ สมชาย เข้าตรวจสอบสถานีก๊าซประจำวันที่ OTS-LKB	12:02	ฏิณห์
	Survey	*คุณ สมชาย ทำการสำรวจแนวท่อก๊าซที่นิคมลาดกระบัง มีงานต่อเนื่องวางท่อน้ำเสีย		
		ขนานแนวรั้วด้านหน้า บ.YANMAR ตาม Permit No.0675 วันนี้มีงานต่อท่อด้านบนไม่มี		
		งานขุดเพิ่มเติม ส่วนบริเวณอื่นในนิคมปกติ	12:06	ฏิณห์
	Survey	*คุณ สมชาย ทำการสำรวจแนวท่อก๊าซที่ OTS-LKB	12:07	ฏิณห์
	อื่นๆ	*คุณ ธนาสิทธิ์ รายงานถนนทรุดตัวบริเวณถนนพัฒนา1 ตรงข้าม โรงแรมบางปูอิน ระยะการทรุด		
		ตัวยังคงที่	12:17	ฏิณห์
	Survey	*คุณ ธนาสิทธิ์ ทำการสำรวจแนวท่อก๊าซที่ นิคมฯบางปู SOI 1-5 ปกติ	12:31	ฏิณห์
	Survey	*คุณ ธนาสิทธิ์ ทำการสำรวจแนวท่อก๊าซที่ นิคมฯแพรกษา BHS ปกติ	12:38	ฏิณห์
	Survey	*คุณ ศิวกร ทำการสำรวจแนวท่อก๊าซที่เส้น รังสิต ปกติ	13:58	ฏิณห์
	Survey	*คุณ พิทักษ์พล ทำการสำรวจแนวท่อก๊าซที่โรจนะ งานคืนพื้นที่โครงการ monopy ไม่มีผล		
		กระทบต่อระบบ,งานคืนพื้นที่โครงการ king board2 ไม่มีผลกระทบต่อระบบ		
		งานต่อเนื่องคืนพื้นที่บ่อจุดตัดต่อระบบและจุดวางท่อโครงการโรงงาน spey route 26		
		Permit.66.roj.ex.1077	14:00	ฏิณห์
19-Jun-23	PM	*คุณโชตินรินทร์ แจ้งมีแผน pm gear ball valve otsroj1	7:09	ฏิณห์
	Permit	*คุณพิษณุ แจ้งงานซ่อมบำรุงวาล์ว OTS#1 ROJ	8:49	ฏิณห์
	Survey	*คุณ เฉลิม ทำการสำรวจแนวท่อก๊าซที่ นิคมฯบางปูเหนือ ปกติ	9:32	ฏิณห์
	Permit	*คุณโชตินรินทร์ แจ้งงานซ่อมบำรุงวาล์ว OTS#1 ROJ บ.DE GROUP VALVE		
		ตำแหน่ง valve pm Permit 66-roj-cd-1064	9:41	ฏิณห์
	Permit	*คุณ ธนาสิทธิ์ แจ้งงานขุดลอกรางระบายน้ำ Soi 8A บริเวณ Service Gas Pipeline		

รายงานการรับแจ้งเหตุของห้องควบคุม

ว/ด/ป	ประเภทงาน	รายงานการปฏิบัติงาน	เวลา	ผู้ปฏิบัติงาน
19-Jun-23		Thai Container โดยบ บ.พระรามสองการโยธาPermit No. 66-BPO-EX-0543	9:57	ฏิณห์
	Survey	*คุณ เฉลิม เข้าตรวจสอบสถานีก๊าซประจำวันที่ BV#10	10:04	ฏิณห์
	Survey	*คุณ นพดล ทำการสำรวจแนวท่อก๊าซที่นิคมอุตฯ LKB และเส้น OTS LKB ปกติ ส่วนงาน		
		ขุดวางท่อน้ำเสียวันนี้ไม่มีการทำงาน	10:14	ฏิณห์
	Survey	*คุณ ศิวกร ทำการสำรวจแนวท่อก๊าซที่ นิคมฯบางกะดี ปกติ	10:21	ฏิณห์
	Permit	*คุณ ธนาสิทธิ์ แจ้งขุดซ่อมท่อน้ำประปาถนนM2เขตส่งออก ข้างพื้นที่จอดรถโรงงาน Mattel E2		
		Permit No. 66-BPO-EX-0544	10:31	ฏิณห์
	อื่นๆ	*คุณ ภาณุรักษ์ แจ้งเข้าสำรวจจุด Wash boring หลังนิคมอุตสาหกรรมบางปะอิน		
		โครงการรถไฟความเร็วสูง	10:33	ฏิณห์
	Survey	*คุณ อภิเชษฐ์ ทำการสำรวจแนวท่อก๊าซที่ นิคมฯเหมราช WES ปกติ	10:41	ฏิณห์
	Survey	*คุณ เฉลิม ทำการสำรวจแนวท่อก๊าซ แพรกษา คลองขุด ซอยTDC Steel,OTS BV#10 BPO	10:43	ฏิณห์
	Survey	*คุณ เฉลิม เข้าตรวจสอบสถานีก๊าซประจำวันที่ PRS#1	10:43	ฏิณห์
	Survey	*คุณ นพดล เข้าตรวจสอบสถานีก๊าซประจำวันที่ OTS-BPL	11:10	ฏิณห์
	Survey	*คุณ นพดล ทำการสำรวจแนวท่อก๊าซที่ OTSBPL -Swan งานวางท่อระบายน้ำริมขอบถนน		
		หน้า บ.Swan F2 วันนี้ไม่มีการทำงานนอกนี้ปกติ	11:35	ฏิณห์
	Survey	*คุณ ศิวกร ทำการสำรวจแนวท่อก๊าซที่ นิคมฯนวนคร ปกติ	11:51	ฏิณห์
	Survey	*คุณ นพดล ทำการสำรวจแนวท่อก๊าซที่ OTS BPL- นิคมอุตฯ MTH ปกติ	11:55	ฏิณห์
	Survey	*คุณ เฉลิม ทำการสำรวจแนวท่อก๊าซที่ นิคมฯแพรกษา BHS ปกติ	12:02	ฏิณห์
	Survey	*คุณ เฉลิม ทำการสำรวจแนวท่อก๊าซที่ นิคมฯบางปู ปกติ มีงานตาม Permit No.		
		66-BPO-EX-0544 ,Permit No. 66-BPO-EX-0543	12:27	ฏิณห์
	Survey	*คุณ เฉลิม ทำการสำรวจแนวท่อก๊าซที่ นิคมฯบางปูใหม่ ปกติ	12:51	ฏิณห์
	Survey	*คุณ ภาณุรักษ์ ทำการสำรวจแนวท่อก๊าซที่เส้น บางปะอิน,บางจาก ปกติ		
		เชียงราก งานต่อเนื่องแขวงทางหลวงชนบทเตรียมพื้นที่ขยายถนนไหล่ทางเส้นเชียงราก		
		ปรับผิวดินเดิมให้เรียบ+บดอัดเพิ่มชั้นดินไม่มีผลกระทบ ถนน อย.5042 ถนนเชียงราก บางปะอิน		
		เข้าสำรวจจุด Wash boring และเตรียมตั้งเครื่องเพื่อดำเนินการต่อในวันพรุ่งนี้หลังนิคม		
		อุตสาหกรรมบางปะอิน โครงการรถไฟความเร็วสูง จุดอื่นในพื้นที่ ปกติ	13:29	ฏิณห์
	Survey	*คุณ ศิวกร ทำการสำรวจแนวท่อก๊าซที่เส้น รังสิต ปกติ	13:55	ฏิณห์
	อื่นๆ	*คุณโชตินรินทร์ แจ้งเข้าร่วมงานsafety ลูกค้า monopy roj	13:57	ฏิณห์
	อื่นๆ	*คุณ เฉลิม แจ้งงานเปลี่ยนป้ายจราจร เขตส่งออก BPO	14:28	ฏิณห์
	Survey	*คุณ ภาณุรักษ์ ทำการสำรวจแนวท่อก๊าซที่โรจนะ งานคืนพื้นที่โครงการ monopy ไม่มีผล		
		กระทบต่อระบบ,งานคืนพื้นที่โครงการ king board2 ไม่มีผลกระทบต่อระบบ		
		งานต่อเนื่องคืนพื้นที่บ่อจุดตัดต่อระบบและจุดวางท่อโครงการโรงงาน spey route 26		
		Permit.66.roj.ex.1077	15:02	ฏิณห์

รายงานการรับแจ้งเหตุของห้องควบคุม

ว/ด/ป	ประเภทงาน	รายงานการปฏิบัติงาน	เวลา	ผู้ปฏิบัติงาน
19-Jun-23	PM	*คุณโชตินรินทร์ แจ้งเลิกงานpm Ball valve otsroj1 พรุ่งนี้ดำเนินการต่อ	15:56	ฏิณห์
20-Jun-23	Survey	*คุณ เฉลิม ทำการสำรวจแนวท่อก๊าซที่ นิคมฯบางปูเหนือ ปกติ	9:33	สิทธิกร
	PM	*คุณ ศักดิ์สิทธิ์ แจ้งเริ่มงานวันนี้มีแผน pm gear ball valve otsroj1	9:58	สิทธิกร
	Survey	*คุณ เฉลิม เข้าตรวจสอบสถานีก๊าซประจำวันที่ BV#10	9:58	สิทธิกร
	Survey	*คุณ นพดล เข้าตรวจสอบสถานีก๊าซประจำวันที่ PRS#3	10:00	สิทธิกร
	Emergency Drill	*ซ้อมแผนฉุกเฉินส่วนปฏิบัติการระบบท่อเขต 11 เวลา 09.59 น. เกิดเหตุรถแบ็คโฮขุดโดนท่อ		
		ส่งก๊าซบริเวณสถานี AN1 ทำให้ก๊าซธรรมชาติรั่วไหลและไปสัมผัสสายส่งไฟฟ้าแรงสูง 500 Kv		
		ทำให้ลุกติดไฟอย่างรุนแรง เปลวไฟมีความสูง 7 เมตร และมีผู้ได้รับบาดเจ็บ 1 คน เวลา		
		10.05 น. Gas control ขอประกาศเหตุฉุกเฉินระดับ 1 และจัดตั้งศูนย์ควบคุมเหตุฉุกเฉินทาง		
		MS Team From Gas Control	10:14	สิทธิกร
	Permit	*คุณ ธนาสิทธิ์ แจ้งงานขุดเพื่อซ่อมท่อน้ำประปา ถนนสุขุมวิท บริเวณ กม.37+320 ทางเท้า		
		ซอยเด่นชัย โดย กปน.สป. Permit No.66-BPM-EX-0545	10:15	สิทธิกร
	Emergency Drill	*เวลา 09:59 น. [Gas Control แจ้งประกาศซ้อมแผนฉุกเฉิน] - ส่วนปฏิบัติการระบบท่อเขต11		
		เกิดเหตุรถแบ็คโฮขุดโดนท่อส่งก๊าซบริเวณสถานี AN1 ให้เกิดความเสียหายบริเวณแนวเชื่อมเกิดให้		
		ก๊าซธรรมชาติรั่วไหลและไปสัมผัสสายส่งไฟฟ้าแรงสูงขนาด 500KVa ทำให้ลุกติดไฟอย่างรุนแรง		
		มีความสูงของไฟ 7 เมตร และมีคนงานได้รับบาดเจ็บ จำนวน 1 คน ขอประกาศเหตุฉุกเฉินระดับ		
		1 และจัดตั้งศูนย์ควบคุมเหตุฉุกเฉินทาง MS Team ดำเนินการบริหารจัดการการรับ-จ่ายก๊าซแทน		
		Shipper จนกว่าสถานการณ์จะเป็นปกติ...From PTT Shipper	10:19	สิทธิกร
	Survey	*คุณ นพดล ทำการสำรวจแนวท่อก๊าซที่ นิคมฯลาดกระบัง เส้น OTS-LKB ปกติ		
		ส่วนงานขุดวางท่อน้ำเสียวันนี้ไม่มีการทำงาน	10:25	สิทธิกร
	Permit	*คุณ ภาณุรักษ์ แจ้งเริ่มงานwash boring หาท่อmpl 10"หลังนิคมบางปะอิน โครงการสำรวจ		
		ท่อก๊าซพื้นที่ก่อสร้างตอม่อรถไฟความเร็วสูง Permit.66.bpi.ex.1079	10:26	สิทธิกร
	Survey	*คุณ ศิวกร ทำการสำรวจแนวท่อก๊าซที่ นิคมฯบางกะดี ปกติ	10:30	สิทธิกร
	Survey	*คุณ เฉลิม ทำการสำรวจแนวท่อก๊าซที่เส้น แพรกษา คลองขุด ซ.TDC เส้น BV#10 ปกติ	10:44	สิทธิกร
	Survey	*คุณ เฉลิม เข้าตรวจสอบสถานีก๊าซประจำวันที่ PRS#1	10:54	สิทธิกร
	Survey	*คุณ อภิเชษฐ์ ทำการสำรวจแนวท่อก๊าซที่ นิคมฯเหมราช WES ปกติ	11:29	สิทธิกร
	Survey	*คุณ เฉลิม ทำการสำรวจแนวท่อก๊าซที่ นิคมฯแพรกษา BHS ปกติ	11:34	สิทธิกร
	Permit	*คุณ ธนาสิทธิ์ แจ้งหาจุดรั่วไม่เจอ จนท.กปน.แจ้งน้ำประปามาจากในถนน จะตรวจสอบใหม่และ		
		จะแจ้งอีกครั้ง Permit No.66-BPM-EX-0545	11:38	สิทธิกร
	Survey	*คุณ นพดล ทำการสำรวจแนวท่อก๊าซที่ นิคมฯบางพลี เส้น SWAN OTS-BPL		
		งานวางท่อระบายน้ำริมขอบถนน หน้า บ.Swan F2 วันนี้ไม่มีการทำงานนอกนี้ปกติ	11:39	สิทธิกร
	Survey	*คุณ ศิวกร ทำการสำรวจแนวท่อก๊าซที่ นิคมฯนวนคร ปกติ	11:52	สิทธิกร

รายงานการรับแจ้งเหตุของห้องควบคุม

ว/ด/ป	ประเภทงาน	รายงานการปฏิบัติงาน	เวลา	ผู้ปฏิบัติงาน
20-Jun-23	อื่นๆ	*แจ้งข่าว สืบเนื่องจากเหตุการณ์แผ่นดินไหวโดยมีศูนย์ที่ประเทศเมียนมา เมื่อวันที่ 19/06/66 ส่วน		
		ปฏิบัติการได้ตรวจสอบระบบจัดจำหน่ายอย่างต่อเนื่อง ซึ่งไม่พบความผิดปกติ หรือการรั่วไหลของ		
		ก๊าซในระบบจัดจำหน่ายของ PTT NGD และ ANGD ทั้งนี้ส่วนปฏิบัติการได้เฝ้าระวังระบบ		
		จัดจำหน่ายก๊าซฯ เป็นประจำและต่อเนื่อง	11:55	สิทธิกร
	Emergency Drill	*เวลา 11:51 น. [Gas Control แจ้งประกาศซ้อมแผนฉุกเฉิน] เสร็จสิ้นการซ้อมแผนระดับ 1		
		ส่วนปฏิบัติการระบบท่อเขต 11 Gas Control ขอประกาศปิดศูนย์ควบคุมเหตุฉุกเฉิน...From		
		PTT Shipper	11:55	สิทธิกร
	Survey	*คุณ นพดล ทำการสำรวจแนวท่อก๊าซที่ OTS BPL- นิคมอุตฯ MTH ปกติ	11:57	สิทธิกร
	Survey	*คุณ ธนาสิทธิ์ ทำการสำรวจแนวท่อก๊าซที่เส้น บางปูใหม่ ปกติ	12:09	สิทธิกร
	Survey	*คุณ เฉลิม เข้าตรวจสอบสถานีก๊าซประจำวันที่ PRS#2	12:12	สิทธิกร
	PM	*คุณ สุริยะ แจ้งเข้า PM Cal.Pressure,Temp ที่ OTS-LKB	12:16	สิทธิกร
	Survey	*คุณ เฉลิม ทำการสำรวจแนวท่อก๊าซที่ นิคมฯบางปู ปกติ	12:37	สิทธิกร
	Survey	*คุณ ศิวกร ทำการสำรวจแนวท่อก๊าซที่เส้น รังสิต ปกติ	14:08	สิทธิกร
	Survey	*คุณ ภาณุรักษ์ ทำการสำรวจแนวท่อก๊าซที่โรจนะ งานคืนพื้นที่โครงการ monopy ไม่มีผล		
		กระทบต่อระบบ,งานคืนพื้นที่โครงการ king board2 ไม่มีผลกระทบต่อระบบ		
		งานต่อเนื่องคืนพื้นที่บ่อจุดตัดต่อระบบและจุดวางท่อโครงการโรงงาน spey route 26		
		Permit.66.roj.ex.1077	14:09	สิทธิกร
	Survey	*คุณ ธนาสิทธิ์ แจ้งใช้เหล็กสัก 2 เมตร แทงลงช่องว่างระหว่างคันหินกับถนนไม่พบท่อก๊าซฯ		
		บริเวณถนนทรุดตัวบริเวณถนนพัฒนา1 นิคมฯบางปู	14:40	สิทธิกร
	Survey	*คุณ ภาณุรักษ์ ทำการสำรวจแนวท่อก๊าซที่เส้น บางจาก ปกติ		
		เชียงราก งานต่อเนื่องแขวงทางหลวงชนบทเตรียมพื้นที่ขยายถนนไหล่ทางเส้นเชียงราก		
		ปรับผิวดินเดิมให้เรียบ+บดอัดเพิ่มชั้นดินไม่มีผลกระทบ ถนน อย.5042 ถนนเชียงราก		
		บางปะอิน งานwash boring หาท่อmpl 10"หลังนิคมบางปะอิน โครงการสำรวจท่อก๊าซพื้น		
		ที่ก่อสร้างตอม่อรถไฟความเร็วสูง Permit.66.bpi.ex.1079 จุดอื่นในพื้นที่ปกติ	15:06	สิทธิกร
	PM	*คุณ โชตินรินทร์แจ้งงานซ่อมและหล่อลื่นgear ball valve 6ea otsroj1เรียบร้อยพรุ่งนี้มีงานเ	17:00	สิทธิกร
	PM	*คุณ สุริยะ แจ้งเสร็จงาน PM Cal.Pressure,Temp ที่ OTS-LKB	17:08	สิทธิกร
	อื่นๆ	*จากสถานการณ์ด้านการข่าวที่มีความเสี่ยงต่อการบริหารด้านความมั่นคงปลอดภัย ตามคำสั่ง		
		ผทต. ที่ 203/2566 เรื่องประกาศยกระดับการเตือนภัยขึ้นเป็นระดับ 2 จึงขอให้ทุกพื้นที่เพิ่มความ		
		เข้มงวดในการดูแลพื้นที่และเตรียมพร้อมในการป้องกันเหตุฉุกเฉินฯ โดยเพิ่มความเข้มงวดในการ		
		เฝ้าระวังพื้นที่เสี่ยงทั้งอาคารสำนักงานและสถานีควบคุมก๊าซฯ ยกเว้น ปท.7 ยังคงระดับ 2		
		ไว้แต่ให้เพิ่มความเข้มงวดของมาตรการ โดยมีผลตั้งแต่วันที่ 20 มิ.ย. 2566		
		เป็นต้นไปจนกว่าจะมีการเปลี่ยนแปลง From Gas Control	21:09	สิทธิกร

รายงานการรับแจ้งเหตุของห้องควบคุม

ว/ด/ป	ประเภทงาน	รายงานการปฏิบัติงาน	เวลา	ผู้ปฏิบัติงาน
21-Jun-23	Permit	*ธนาสิทธิ์แจ้งงานต่อเนื่องดลอกรางระบายน้ำ Soi 4A บริเวณ Service Gas Pipeline Interhide		
		โดยบ บ.พระรามสองการโยธา Permit No.0543	9:46	องอาจ
	Survey	*เฉลิมสำรวจแนวท่อบางปูเหนือ ปกติ	9:48	องอาจ
	PM	*สุริยะ PM Scada PRS # 3 LKB	10:00	องอาจ
	Survey	*นพดลสำรวจแนวท่อลาดกระบัง ปกติ	10:15	องอาจ
	Survey	*ศิวกรสำรวจแนวท่อบางกะดี ปกติ	10:37	องอาจ
	Survey	*เฉลิมสำรวจแนวท่อก๊าซบางปู แพรกษา คลองขุด ซ.TDC เส้น BV#10 ปกติ	10:38	องอาจ
	อื่นๆ	*เฉลิมเข้า PRS # 1	"	องอาจ
	Permit	*คุณโชตินรินทร์ แจ้งงานซ่อมบำรุงวาล์ว OTS # 2 ROJ บ.DE GROUP VALVE		
		ตำแหน่ง valve pm Permit 66-roj-cd-1063	10:39	องอาจ
	Permit	*ธนาสิทธิ์แจ้งงานขุดหลุมวางเสาการ์ดเรียวของกัสโก้ที่ ถนนพัฒนา 3 Soi 1C บริเวณ		
		ลึก 1 เมตร สิ้นสุดงานวันที่ 30 มิ.ย. Permit No.EX-0546	10:44	องอาจ
	Permit	*นพดลแจ้งต่อใบอนุญาตงานขุดวางท่อน้ำเสียในนิคมฯลาดกระบัง ขนานแนวรั้วด้านหน้า		
		บ.YANMAR ของทาง GUSCO LKB ถึงวันที่ 29 มิ.ย. Permit.66-LKB-EX-0675	11:00	องอาจ
	Survey	*เฉลิมสำรวจแนวท่อ BHS ปกติ	11:13	องอาจ
	Survey	*อภิเชษฐ์สำรวจแนวท่อเหมราช ปกติ	11:34	องอาจ
	Survey	*นพดลสำรวจแนวท่อบางพลี สวอน ปกติ	11:41	องอาจ
	อื่นๆ	*เฉลิมเข้า PRS # 2	11:44	องอาจ
	Survey	*ศิวกรสำรวจแนวท่อนวนคร ปกติ	11:54	องอาจ
	PM	*สุริยะ PM Scada PRS # 3 LKB เสร็จแล้ว	12:25	องอาจ
	Survey	*เฉลิมสำรวจแนวท่อก๊าซบางปูใหม่ ปกติ	12:36	องอาจ
	Survey	*ศิวกรสำรวจแนวท่อรังสิต ปกติ	13:58	องอาจ
	Survey	ภาณุรักษ์สำรวจแนวท่อเชียงราก งานต่อเนื่องแขวงทางหลวงชนบทเตรียมพื้นที่ขยายถนนไหล่ทาง		
		เส้นเชียงรากปรับผิวดินเดิมให้เรียบ+บดอัดเพิ่มชั้นดินไม่มีผลกระทบ ถนน อย.5042 ถนนเชียงราก		
		บางปะอิน งานwash boring หาท่อmpl 10"หลังนิคมบางปะอิน โครงการสำรวจท่อก๊าซพื้น		
		ที่ก่อสร้างตอม่อรถไฟความเร็วสูง Permit.66.bpi.ex.1079 บางจาก ปกติ	14:54	องอาจ
22-Jun-23	PM	*คุณ โชตินรินทร์แจ้งงานต่อเนื่อง pm valve otstoj2	9:07	สิทธิกร
	Survey	*คุณ เฉลิม ทำการสำรวจแนวท่อก๊าซที่ นิคมฯบางปูเหนือ ปกติ	9:41	สิทธิกร
	Permit	*คุณ ธนาสิทธิ์ แจ้งงานขุดหลุมวางเสาการ์ดเรียลถนนพัฒนา 3 แยก Soi 1C ความลึก1 เมตร		
		Permit No.66-BPO-EX-0546	9:59	สิทธิกร
	Survey	*คุณ นพดล ทำการสำรวจแนวท่อก๊าซที่ นิคมฯลาดกระบัง เส้น OTS-LKB ปกติ	10:14	สิทธิกร
	Survey	*คุณ ธนาสิทธิ์ เข้าตรวจสอบสถานีก๊าซประจำวันที่ PRS#2		

รายงานการรับแจ้งเหตุของห้องควบคุม

ว/ด/ป	ประเภทงาน	รายงานการปฏิบัติงาน	เวลา	ผู้ปฏิบัติงาน
22-Jun-23	Survey	*คุณ ศิวกร ทำการสำรวจแนวท่อก๊าซที่ นิคมฯบางกะดี ปกติ	10:21	สิทธิกร
	Survey	*คุณ เฉลิม เข้าตรวจสอบสถานีก๊าซประจำวันที่ BV#10	10:24	สิทธิกร
	Survey	*คุณ ธนาสิทธิ์ แจ้งUpdate บริเวณถนนพัฒนา1 ทรุดตัว งานปัก Sheet Pile ช่วงบริเวณดัง		
		กล่าวเรียบร้อย กำลังเร่งเชื่อม Basing	10:38	สิทธิกร
	Survey	*คุณ พลวัตร เข้าตรวจสอบสถานีก๊าซประจำวันที่ OTS-BPL	10:40	สิทธิกร
	Survey	*คุณ พลวัตร ทำการสำรวจแนวท่อก๊าซที่ นิคมฯบางพลี เส้น SWAN OTS-BPL		
		มีงานวางท่อระบายน้ำริมขอบถนน หน้า บ.Swan F2 นอกนั้นปกติ	10:54	สิทธิกร
	อื่นๆ	*คุณ นพดล แจ้งประชุมงานขุดวางท่อน้ำเสียในนิคมอุตสาหกรรมลาดกระบังกับทาง		
		สนล.Gusco LKB ,PPTC,PTT	10:59	สิทธิกร
	อื่นๆ	*แจ้งข่าว สืบเนื่องจากเหตุการณ์แผ่นดินไหวโดยมีศูนย์ที่ประเทศเมียนมา เมื่อวันที่ 19/06/66		
		ส่วนปฏิบัติการได้ตรวจสอบระบบจัดจำหน่ายอย่างต่อเนื่อง จากการตรวจสอบไม่พบความผิดปกติ		
		หรือการรั่วไหลของก๊าซในระบบจัดจำหน่ายของ PTT NGD และ ANGD	11:01	สิทธิกร
	Survey	*คุณ เฉลิม ทำการสำรวจแนวท่อก๊าซที่เส้น แพรกษา คลองขุด ซ.TDC เส้น BV#10 ปกติ	11:05	สิทธิกร
	Survey	*คุณ พลวัตร ทำการสำรวจแนวท่อก๊าซที่ OTS BPL- นิคมอุตฯ MTH ปกติ	11:06	สิทธิกร
	PM	*คุณ กฤษดา แจ้งเข้าทำ PM Diagnostic ที่ OTS-WES	11:14	สิทธิกร
	Survey	*คุณ เฉลิม ทำการสำรวจแนวท่อก๊าซที่ นิคมฯแพรกษา BHS ปกติ	11:35	สิทธิกร
	Survey	*คุณ ศิวกร ทำการสำรวจแนวท่อก๊าซที่ นิคมฯนวนคร ปกติ	11:40	สิทธิกร
	Survey	*คุณ ธนาสิทธิ์ เข้าตรวจสอบสถานีก๊าซประจำวันที่ PRS#1	11:41	สิทธิกร
	Survey	*คุณ อภิเชษฐ์ ทำการสำรวจแนวท่อก๊าซที่ นิคมฯเหมราช WES ปกติ	11:43	สิทธิกร
	PM	*คุณ กฤษดา แจ้งเสร็จงาน PM Diagnostic ที่ OTS-WES	11:58	สิทธิกร
	Survey	*คุณ ธนาสิทธิ์ ทำการสำรวจแนวท่อก๊าซที่ นิคมฯบางปู มีงานตาม Permit No.66-BPO-		
		EX-0546 นอกจากนี้ปกติ	11:59	สิทธิกร
	Survey	*คุณ เฉลิม ทำการสำรวจแนวท่อก๊าซที่เส้น บางปูใหม่ ปกติ	12:07	สิทธิกร
	Survey	*คุณ ภาณุรักษ์ ทำการสำรวจแนวท่อก๊าซที่โรจนะ งานต่อเนื่องคืนพื้นที่ขุดวางท่อโครงการวาง		
		ท่อไปโรงงาน spey route 26 Permit.66.roj.ex.1077 นอกจากนี้ปกติ	13:11	สิทธิกร
	PM	*คุณ โชตินรินทร์แจ้ง ขอเข้าปรับordorant otsnvk เพิ่มส่วนotsroj 2หยุดงานชั่วคราวทาง		
		de group กลับไปเอาspare ที่ระยอง	13:12	สิทธิกร
	PM	*คุณ อภิเชษฐ์ แจ้ง ผรมเข้าล้างแอร์ สถานี OTS-WES	13:15	สิทธิกร
	Survey	*คุณ ศิวกร ทำการสำรวจแนวท่อก๊าซที่เส้น รังสิต ปกติ	14:10	สิทธิกร
	อื่นๆ	*คุณ พิทักษ์พล แจ้งงานเปลี่ยนrotary meter+เปลี่ยนfilterที่โรงงานsandenโรจนะ	14:35	สิทธิกร
	Survey	*คุณ ธนาสิทธิ์ แจ้งเริ่มทำรางระบายน้ำตัวยูระหว่าง ซอย 10B กับ 9Bถนนพัฒนา1 โดยบริษัท		
		พระราม 2 การโยธา ริมรั้วโรงงานยังไม่มีผลกระทบกับแนวท่อก๊าซฯ	14:49	สิทธิกร
	อื่นๆ	*คุณ โชตินรินทร์ แจ้งหยุดปั๊ม Ordorant ไว้เพื่อเติม Ordorant อีก 2-3วัน ถึงมา On ระบบ ots	15:20	สิทธิกร

รายงานการรับแจ้งเหตุของห้องควบคุม

ว/ด/ป	ประเภทงาน	รายงานการปฏิบัติงาน	เวลา	ผู้ปฏิบัติงาน
22-Jun-23	Survey	*คุณ ภาณุรักษ์ ทำการสำรวจแนวท่อก๊าซที่เส้น บางจาก ปกติ		
		เชียงราก งานต่อเนื่องแขวงทางหลวงชนบทเตรียมพื้นที่ขยายถนนไหล่ทางเส้นเชียงราก		
		ปรับผิวดินเดิมให้เรียบ+บดอัดเพิ่มชั้นดินไม่มีผลกระทบ ถนน อย.5042 ถนนเชียงราก		
		บางปะอิน งานwash boring หาท่อmpl 10"หลังนิคมบางปะอิน โครงการสำรวจท่อก๊าซพื้น		
		ที่ก่อสร้างตอม่อรถไฟความเร็วสูง Permit.66.bpi.ex.1079 จุดอื่นในพื้นที่ปกติ	15:26	สิทธิกร
23-Jun-23	Survey	*คุณ เฉลิม แจ้งงานปักเสาไฟฟ้านิคมแพรกษาห่างจากแนวท่อก๊าซ1.2ม.	9:35	สิทธิกร
	Survey	*คุณ เฉลิม ทำการสำรวจแนวท่อก๊าซที่ นิคมฯบางปูเหนือ ปกติ	9:43	สิทธิกร
	Survey	*คุณ ธนาสิทธิ์ ทำการสำรวจแนวท่อก๊าซที่เส้น บางปูใหม่ ปกติ	9:53	สิทธิกร
	Survey	*คุณ ธนาสิทธิ์ เข้าตรวจสอบสถานีก๊าซประจำวันที่ PRS#2	9:54	สิทธิกร
	Survey	*คุณ นพดล ทำการสำรวจแนวท่อก๊าซที่ นิคมฯลาดกระบัง เส้น OTS-LKB ปกติ	10:03	สิทธิกร
	Survey	*คุณ เฉลิม เข้าตรวจสอบสถานีก๊าซประจำวันที่ BV#10	10:17	สิทธิกร
	Survey	*คุณ เฉลิม แจ้งยกเลิกการขุดปักเสาไฟฟ้าไปก่อน ติดเรื่องการออกแบบระบบสายส่ง	10:25	สิทธิกร
	Survey	*คุณ ศิวกร ทำการสำรวจแนวท่อก๊าซที่ นิคมฯบางกะดี ปกติ	10:34	สิทธิกร
	Survey	*คุณ ธนาสิทธิ์ เข้าตรวจสอบสถานีก๊าซประจำวันที่ PRS#1	10:37	สิทธิกร
	Survey	*คุณ เฉลิม ทำการสำรวจแนวท่อก๊าซที่ นิคมฯแพรกษา BHS ปกติ	10:41	สิทธิกร
	Survey	*คุณ ธนาสิทธิ์ ทำการสำรวจแนวท่อก๊าซที่ นิคมฯบางปู ปกติ	10:48	สิทธิกร
	Survey	*คุณ สมชาย ทำการสำรวจแนวท่อก๊าซที่เส้น แพรกษา คลองขุด ซ.TDC เส้น BV#10 ปกติ	10:54	สิทธิกร
	PM	*คุณ อภิเชษฐ์ แจ้งเข้าตรวจ Tranformer ที่ OTS-WES	10:59	สิทธิกร
	Survey	*คุณ อภิเชษฐ์ ทำการสำรวจแนวท่อก๊าซที่ นิคมฯเหมราช WES ปกติ	11:20	สิทธิกร
	Survey	*คุณ นพดล ทำการสำรวจแนวท่อก๊าซที่ นิคมฯบางพลี เส้น SWAN OTS-BPL ปกติ	11:21	สิทธิกร
	อื่นๆ	แจ้งข่าว สืบเนื่องจากเหตุการณ์แผ่นดินไหวโดยมีศูนย์กลางที่ประเทศเมียนมา เมื่อวันที่ 19/06/66		
		ส่วนปฏิบัติการได้ตรวจสอบระบบจัดจำหน่ายอย่างต่อเนื่อง จากการตรวจสอบไม่พบความผิดปกติ		
		หรือการรั่วไหลของก๊าซในระบบจัดจำหน่ายของ PTT NGD และ ANGD	11:24	สิทธิกร
	Survey	*คุณ ศิวกร ทำการสำรวจแนวท่อก๊าซที่เส้น รังสิต ปกติ	11:33	สิทธิกร
	Survey	*คุณ นพดล ทำการสำรวจแนวท่อก๊าซที่ OTS BPL- นิคมอุตฯ MTH งานติดตั้งมิเตอร์น้ำประปา		
		บริเวณท้ายวงเวียนของทาง กปน.งานไม่มีผลกระทบ นอกจากนี้ปกติ	11:57	สิทธิกร
	Survey	*คุณ ภาณุรักษ์ ทำการสำรวจแนวท่อก๊าซที่โรจนะ งานต่อเนื่องคืนพื้นที่ขุดวางท่อโครงการวาง		
		ท่อไปโรงงาน spey route 26 Permit.66.roj.ex.1077 นอกจากนี้ปกติ	12:29	สิทธิกร
	PM	*คุณ โชตินรินทร์แจ้งงานต่อเนื่อง pm valve otstoj2	14:03	สิทธิกร
	Survey	*คุณ ศิวกร ทำการสำรวจแนวท่อก๊าซที่ นิคมฯนวนคร ปกติ	14:12	สิทธิกร
	Survey	*คุณ ภาณุรักษ์ ทำการสำรวจแนวท่อก๊าซที่เส้น บางจาก ปกติ		
		เชียงราก งานต่อเนื่องแขวงทางหลวงชนบทเตรียมพื้นที่ขยายถนนไหล่ทางเส้นเชียงราก		

รายงานการรับแจ้งเหตุของห้องควบคุม

ว/ด/ป	ประเภทงาน	รายงานการปฏิบัติงาน	เวลา	ผู้ปฏิบัติงาน
23-Jun-23		บางปะอิน งานwash boring หาท่อmpl 10"หลังนิคมบางปะอิน โครงการสำรวจท่อก๊าซพื้น		
		ที่ก่อสร้างตอม่อรถไฟความเร็วสูง Permit.66.bpi.ex.1079 จุดอื่นในพื้นที่ปกติ	15:14	สิทธิกร
	PM	*คุณ โชตินรินทร์แจ้ง ที่ otsroj2 เลิกงานแล้วพรุ่งนี้ต่อ	18:30	สิทธิกร
24-Jun-23	อื่นๆ	*คุณ อัฐพล 0909832563 บ.Fujikura (โรง3) NVK แจ้งได้กลิ่นก๊าซภายในบริเวณรั้วโรงงาน แจ้ง		
		คุณ พิทักษ์พล เข้าทำการตรวจสอบแล้ว (คุณ อัฐพล โทรเข้าเบอร์ออฟฟิสบางปู)	8:45	สุเมธ
	Permit	*คุณ โชตินรินทร์ แจ้งงาน PM Valve OTS-ROJ#2 ตาม Permit 66-roj-cd-1063	9:05	สุเมธ
	อื่นๆ	*คุณ พิทักษ์พล เข้าถึงหน้างานแล้ว, กำลังเข้าตรวจสอบที่ บ.Fujikura (โรง3) NVK	9:27	สุเมธ
	Permit	*คุณ โชตินรินทร์ แจ้งงานล้างสถานี OTS-ROJ#2, PRS#5 ของ บ.EPE, Permit 66-roj-cd-10	9:28	สุเมธ
	Survey	*คุณ เฉลิม ทำการสำรวจแนวท่อก๊าซที่ นิคมฯบางปูเหนือ ปกติ	9:31	สุเมธ
	อื่นๆ	*คุณ พิทักษ์พล แจ้งตรวจสอบที่หน้างาน บ.Fujikura (โรง3) NVK ไม่พบว่ามีก๊าซรั่วแต่อย่างใด		
		เนื่องจากโรงงานใกล้กับปั๊ม NGV บางจาก และช่วงเติมก๊าซ NGV ในรถยนต์ จะมีกลิ่นโชยออกมา		
		ค่อนข้างแรง เนื่องจากช่วงนี้ มีการเติมปริมาณกลิ่นก๊าซเข้าไป จึงทำให้ช่วงที่ลมโชยจากปั๊ม NGV		
		บางจาก ลอยไปยังโรงงานใกล้เคียงและทำให้ได้กลิ่น แจ้งคุณ อัฐพล รับทราบแล้ว	9:54	สุเมธ
	Survey	*คุณ เฉลิม เข้าตรวจสอบสถานีก๊าซประจำวันที่ BV#10	9:54	สุเมธ
	PM	*คุณ จรัล ทำการ Diagnotic Test PRS#3	10:00	สุเมธ
	Survey	*คุณ เฉลิม ทำการสำรวจแนวท่อก๊าซที่เส้น แพรกษา คลองขุด ซ.TDC เส้น BV#10 ปกติ	10:33	สุเมธ
	Survey	*คุณ เฉลิม เข้าตรวจสอบสถานีก๊าซประจำวันที่ PRS#1	10:33	สุเมธ
	Survey	*คุณ พลวัตร ทำการสำรวจแนวท่อก๊าซที่ นิคมฯบางพลี ปกติ งานวางท่อระบายน้ำ ริมขอบถนน		
		หน้า บ.Swan F2 วันนี้ไม่มีคนงานมาทำงาน	10:43	สุเมธ
	Survey	*คุณ พลวัตร ทำการสำรวจแนวท่อก๊าซที่ เส้น OTS-BPL ปกติ	10:54	สุเมธ
	Survey	*คุณ พิทักษ์พล ทำการสำรวจแนวท่อก๊าซที่ นิคมฯนวนคร ปกติ	10:55	สุเมธ
	Survey	*คุณ เฉลิม ทำการสำรวจแนวท่อก๊าซที่ นิคมฯแพรกษา BHS ปกติ	11:03	สุเมธ
	Survey	*คุณ เฉลิม เข้าตรวจสอบสถานีก๊าซประจำวันที่ PRS#2	11:20	สุเมธ
	Survey	*คุณ กฤษดา ทำการสำรวจแนวท่อก๊าซที่ นิคมฯเหมราช WES ปกติ	11:22	สุเมธ
	Survey	*คุณ พลวัตร ทำการสำรวจแนวท่อก๊าซที่ เส้น OTS-BPL, M-Thai ปกติ	11:25	สุเมธ
	Survey	*คุณ เฉลิม ทำการสำรวจแนวท่อก๊าซที่ นิคมฯบางปู มีงานวางท่อประปาซอย 11B ไม่มีงานขุดแค่		
		กลบอย่างเดียวไม่มีผลกระทบต่อท่อก๊าซ นอกนั้นปกติ	11:58	สุเมธ
	Survey	*คุณ พลวัตร ทำการสำรวจแนวท่อก๊าซที่ นิคมฯลาดกระบัง ปกติ	12:05	สุเมธ
	Survey	*คุณ ภาณุรักษ์ ทำการสำรวจแนวท่อก๊าซที่ นิคมฯโรจนะ มีงานคืนพื้นที่ขุดวางท่อโครงการวางท่อ		
		ไปโรงงาน Spey Route 26 ตาม Permit 66-roj-ex-1077 นอกนั้นปกติ	12:12	สุเมธ
	Survey	*คุณ พิทักษ์พล ทำการสำรวจแนวท่อก๊าซที่เส้น รังสิต ปกติ	12:19	สุเมธ
	PM	*คุณ จรัล ทำการ Diagnotic Test PRS#3 เสร็จแล้ว	12:20	สุเมธ

รายงานการรับแจ้งเหตุของห้องควบคุม

ว/ด/ป	ประเภทงาน	รายงานการปฏิบัติงาน	เวลา	ผู้ปฏิบัติงาน
	Survey	*คุณ พลวัตร ทำการสำรวจแนวท่อก๊าซที่เส้น OTS-LKB ปกติ	12:29	สุเมธ
	Survey	*คุณ เฉลิม ทำการสำรวจแนวท่อก๊าซที่เส้น บางปูใหม่ ปกติ	12:29	สุเมธ
	Survey	*คุณ พิทักษ์พล ทำการสำรวจแนวท่อก๊าซที่ นิคมฯบางกะดี ปกติ	14:30	สุเมธ
	Permit	*คุณ โชตินรินทร์ แจ้งงานล้างสถานี PRS#5 ของ บ.EPE เสร็จเรียบร้อย	15:00	สุเมธ
	Survey	*คุณ ภาณุรักษ์ ทำการสำรวจแนวท่อก๊าซที่เส้น บางจาก เชียงราก มีงานแขวงทางหลวงชนบทพื้น		
		ที่ขยายถนนไหล่ทางเส้นเชียงราก ปรับผิวดินเดิมให้เรียบ+บดอัดเพิ่มชั้นดิน ไม่มีผลกระทบ ,เส้น		
		บางปะอิน Wash Boring หาท่อก๊าซ 10"หลังนิคมฯบางปะอิน โครงการสำรวจแนวท่อก๊าซ พื้นที่		
		ก่อสร้างตอม่อรถไฟ ความเร็วสูง ตาม Permit 66-bpi-ex-1079 นอกนั้นปกติ	15:03	สุเมธ
	Permit	*คุณ โชตินรินทร์ แจ้งย้ายทีมงาน DE ไปเก็บสี Valve OTS-ROJ#1 ก่อน OTS-ROJ#2 รอ N2		
		ตาม Permit 66-roj-cd-1064	16:05	สุเมธ
	Permit	*คุณ โชตินรินทร์ แจ้งเก็บสีหัว Valve OTS-ROJ#1 เรียบร้อย, กลับไป OTS-ROJ#2 ต่อ	17:23	สุเมธ
	Permit	*คุณ โชตินรินทร์ แจ้ง เปิดMV07 จะปิดBypass MV 16 17 18	18:58	ฏิณห์
	Permit	*คุณ โชตินรินทร์ แจ้ง เสร็จงานPermit 66-roj-cd-1064 inlet ปกติ	19:04	ฏิณห์
25-Jun-23	PM	*คุณ จรัล ทำการ Diagnotic Test Run B, ใส่ Turbine Meter Run A OTS-LKB	9:45	สุเมธ
	Survey	*คุณ เฉลิม ทำการสำรวจแนวท่อก๊าซที่ นิคมฯบางปูเหนือ ปกติ	9:54	สุเมธ
	Survey	*คุณ พิทักษ์พล ทำการสำรวจแนวท่อก๊าซที่ นิคมฯนวนคร ปกติ	10:10	สุเมธ
	Survey	*คุณ เฉลิม เข้าตรวจสอบสถานีก๊าซประจำวันที่ BV#10	10:20	สุเมธ
	Survey	*คุณ พลวัตร ทำการสำรวจแนวท่อก๊าซที่ นิคมฯบางพลี ปกติ	10:39	สุเมธ
	Survey	*คุณ เฉลิม ทำการสำรวจแนวท่อก๊าซที่เส้น แพรกษา คลองขุด ซ.TDC เส้น BV#10 ปกติ	10:40	สุเมธ
	Survey	*คุณ เฉลิม เข้าตรวจสอบสถานีก๊าซประจำวันที่ PRS#1	10:41	สุเมธ
	Survey	*คุณ พลวัตร ทำการสำรวจแนวท่อก๊าซที่ เส้น OTS-BPL มีงานตาม Permit 66-BPL-EX-0676		
		วางท่อระบายน้ำริมขอบถนนหน้า บ.Swan F2 นอกนั้นปกติ	10:53	สุเมธ
	Survey	*คุณ กฤษดา ทำการสำรวจแนวท่อก๊าซที่ นิคมฯเหมราช WES มีงานขุดบ่อส่งงาน HDD วางท่อ		
		ร้อยสาย Fiber Optic ขนาด 125 มม.หน้าโรงงาน Fuserashi ใกล้แนวท่อก๊าซ 160 มม.ข้างบ่อ		
		วาล์ว 108 ตาม Permit 66-WES-EX-0296 นอกนั้นปกติ	10:54	สุเมธ
	Survey	*คุณ เฉลิม เข้าตรวจสอบสถานีก๊าซประจำวันที่ PRS#2	11:11	สุเมธ
	Survey	*คุณ พลวัตร ทำการสำรวจแนวท่อก๊าซที่ เส้น OTS-BPL, M-Thai ปกติ	11:19	สุเมธ
	Survey	*คุณ เฉลิม ทำการสำรวจแนวท่อก๊าซที่ นิคมฯแพรกษา BHS ปกติ	11:35	สุเมธ
	Survey	*คุณ เฉลิม ทำการสำรวจแนวท่อก๊าซที่ นิคมฯบางปู ปกติ	11:55	สุเมธ
	PM	*คุณ จรัล ทำการ Diagnotic Test Run B, ใส่ Turbine Meter Run A OTS-LKB เสร็จแล้ว	11:55	สุเมธ
	Survey	*คุณ พิทักษ์พล ทำการสำรวจแนวท่อก๊าซที่ นิคมฯบางกะดี ปกติ	12:12	สุเมธ
	Survey	*คุณ ภาณุรักษ์ ทำการสำรวจแนวท่อก๊าซที่ นิคมฯโรจนะ มีงานคืนพื้นที่ขุดวางท่อโครงการวางท่อ		

รายงานการรับแจ้งเหตุของห้องควบคุม

ว/ด/ป	ประเภทงาน	รายงานการปฏิบัติงาน	เวลา	ผู้ปฏิบัติงาน
		ไปโรงงาน Spey Route 26 ตาม Permit 66-roj-ex-1077 นอกนั้นปกติ	12:13	สุเมธ
	Survey	*คุณ พลวัตร ทำการสำรวจแนวท่อก๊าซที่ นิคมฯลาดกระบัง ปากซอย G1/15 เป็นการเก็บงานราง		
		ระบายน้ำ ไม่มีผลกระทบต่อท่อก๊าซฯ นอกนั้นปกติ	12:15	สุเมธ
	Survey	*คุณ เฉลิม ทำการสำรวจแนวท่อก๊าซที่เส้น บางปูใหม่ ปกติ	12:30	สุเมธ
	Survey	*คุณ พลวัตร ทำการสำรวจแนวท่อก๊าซที่เส้น OTS-LKB ปกติ	12:31	สุเมธ
	Survey	*คุณ พิทักษ์พล ทำการสำรวจแนวท่อก๊าซที่เส้น รังสิต ปกติ	14:08	สุเมธ
	Survey	*คุณ ภาณุรักษ์ ทำการสำรวจแนวท่อก๊าซที่เส้น บางจาก เชียงราก มีงานแขวงทางหลวงชนบทพื้น		
		ที่ขยายถนนไหล่ทางเส้นเชียงราก ปรับผิวดินเดิมให้เรียบ+บดอัดเพิ่มชั้นดิน ไม่มีผลกระทบ ,เส้น		
		บางปะอิน งานตาม Permit 66-bpi-ex-1079 วันนี้ไม่มีการทำงาน นอกนั้นปกติ	14:37	สุเมธ
26-Jun-23	Permit	*คุณ โชตินรินทร์ แจ้งงานล้างสถานี OTS-RST ของ บ.EPE, Permit 66-rst-cd-1065	9:06	สุเมธ
	PM	*คุณ สุริยะ พา ผรม.เข้าทำการล้างแอร์สถานีก๊าซพื้นที่โซนใต้	9:30	สุเมธ
	Survey	*คุณ เฉลิม ทำการสำรวจแนวท่อก๊าซที่ นิคมฯบางปูเหนือ ปกติ	9:46	สุเมธ
	Survey	*คุณ ธนาสิทธิ์ ทำการสำรวจแนวท่อก๊าซที่เส้น บางปูใหม่ ปกติ	9:46	สุเมธ
	Survey	*คุณ เฉลิม แจ้งประสานงานกับไฟฟ้าและ ปตท.ปักเสาไฟขยายเขต SSUT ห่างแนวก๊าซ 3 ม.ไม่		
		กระทบกับท่อก๊าซท่อก๊าซในถนน ปตท.และ SSUT เป็นผู้อนุญาต เส้นแพรกษา ตรงข้าม ซ.เข้า		
		รร.ปทุมคงคา	10:09	สุเมธ
	Survey	*คุณ ธนาสิทธิ์ เข้าตรวจสอบสถานีก๊าซประจำวันที่ PRS#2	10:14	สุเมธ
	Survey	*คุณ ศิวกร ทำการสำรวจแนวท่อก๊าซที่ นิคมฯบางกะดี ปกติ	10:34	สุเมธ
	Permit	*คุณ โชตินรินทร์ แจ้งงานล้างสถานี OTS-RST เสร็จแล้ว ไปทำที่ OTS-BKD ต่อ	10:49	สุเมธ
	Survey	*คุณ เฉลิม เข้าตรวจสอบสถานีก๊าซประจำวันที่ BV#10	11:28	สุเมธ
	Survey	*คุณ เฉลิม ทำการสำรวจแนวท่อก๊าซที่เส้น แพรกษา (มีงานตามที่แจ้ง), คลองขุด ซ.TDC เส้น		
		BV#10 ปกติ	11:33	สุเมธ
	Survey	*คุณ นพดล ทำการสำรวจแนวท่อก๊าซที่ นิคมฯบางพลี เส้น OTS-BPL ปกติ	11:37	สุเมธ
	Survey	*คุณ อภิเชษฐ์ ทำการสำรวจแนวท่อก๊าซที่ นิคมฯเหมราช WES ปกติ	11:51	สุเมธ
	Survey	*คุณ ศิวกร ทำการสำรวจแนวท่อก๊าซที่ นิคมฯนวนคร ปกติ	11:54	สุเมธ
		*คุณ นพดล ทำการสำรวจแนวท่อก๊าซที่เส้น OTS-BPL, M-Thai ปกติ	11:56	สุเมธ
	Survey	*คุณ ธนาสิทธิ์ ทำการสำรวจแนวท่อก๊าซที่ นิคมฯบางปู มีงานรางระบายน้ำตัวยู ถนน พัฒนา 1		
		ระหว่างซอย 10B-9B ไม่มีผลกระทบกับแนวท่อก๊าซฯ นอกนั้นปกติ	11:59	สุเมธ
	Survey	*คุณ เฉลิม ทำการสำรวจแนวท่อก๊าซที่ นิคมฯแพรกษา BHS ปกติ	12:06	สุเมธ
	Survey	*คุณ ภาณุรักษ์ ทำการสำรวจแนวท่อก๊าซที่ นิคมฯโรจนะ มีงานคืนพื้นที่ขุดวางท่อโครงการวางท่อ		
		ไปโรงงาน Spey Route 26 ตาม Permit 66-roj-ex-1077 นอกนั้นปกติ	12:59	สุเมธ
	Survey	*คุณ ศิวกร ทำการสำรวจแนวท่อก๊าซที่เส้น รังสิต มีงานเตรียมพื้นที่ทำบ่อตัดแยกส่วนที่ 2 NGV		

รายงานการรับแจ้งเหตุของห้องควบคุม

ว/ด/ป	ประเภทงาน	รายงานการปฏิบัติงาน	เวลา	ผู้ปฏิบัติงาน
		Susco สกัดพื้นคอนกรีตบริเวณจุดตัดแยก Permit 66-rst-ex1019 นอกนั้นปกติ	14:25	สุเมธ
	Survey	*คุณ ภาณุรักษ์ ทำการสำรวจแนวท่อก๊าซที่เส้น บางจาก เชียงราก มีงานแขวงทางหลวงชนบทพื้น		
		ที่ขยายถนนไหล่ทางเส้นเชียงราก ปรับผิวดินเดิมให้เรียบ+บดอัดเพิ่มชั้นดิน ไม่มีผลกระทบ ,เส้น		
		บางปะอิน มีงาน Wash Boring หาท่อก๊าซ 10"หลังนิคมฯบางปะอิน โครงการสำรวจแนวท่อก๊าซ		
		พื้นที่ ก่อสร้างตอม่อรถไฟ ความเร็วสูง ตาม Permit 66-bpi-ex-1079 นอกนั้นปกติ	15:25	สุเมธ
	Alarm SCADA	*คุณ สุริยะ แจ้งที่ PRS#3 Battery UPS เสีย, รอเปลี่ยนแบตใหม่	15:30	สุเมธ
	PM	*คุณ สุริยะ พา ผรม.เข้าทำการล้างแอร์สถานีก๊าซพื้นที่โซนใต้ เสร็จแล้ว	16:05	สุเมธ
	Permit	*คุณ โชตินรินทร์ แจ้งงานล้างสถานี OTS-BKD เสร็จแล้ว	16:26	สุเมธ
	Alarm SCADA	*Alarm AC fail OTS-LKB แจ้งการไฟฟ้าเข้าตรวจสอบ	20:24	ภูิณห์
	Alarm SCADA	*การไฟฟ้าแจ้งระบบจ่ายกระแสไฟปกติ แจ้งคุณสุพรรณเข้าตรวจสอบระบบไฟภายใน OTS-L	21:39	ภูิณห์
	Alarm SCADA	*คุณสุพรรณ เข้าตรวจสอบ OTS-LKB พบ main breaker trip และดำเนินการ on main breaker		
		leased line และ 3G กลับมาเป็นปกติ	22:40	ภูิณห์
27-Jun-23	Permit	*คุณ โชตินรินทร์ แจ้งงานล้างสถานี OTS-NVK, PRS#4 ของ บ.EPE	7:18	สุเมธ
	PM	*คุณ พิทักษ์พล แจ้งแผน PM 3 เดือนที่ OTS-BKD	8:22	สุเมธ
	Survey	*คุณ เฉลิม ทำการสำรวจแนวท่อก๊าซที่ นิคมฯบางปูเหนือ ปกติ	9:38	สุเมธ
	PM	*คุณ สุริยะ พา ผรม.เข้าทำการล้างแอร์สถานีก๊าซพื้นที่โซนเหนือ	9:50	สุเมธ
	Survey	*คุณ ศิวกร ทำการสำรวจแนวท่อก๊าซที่ นิคมฯบางกะดี ปกติ	10:20	สุเมธ
	Survey	*คุณ เฉลิม เข้าตรวจสอบสถานีก๊าซประจำวันที่ BV#10	10:34	สุเมธ
	Survey	*คุณ สุพรรณ เข้าตรวจสอบสถานีก๊าซประจำวันที่ OTS-BPL	10:46	สุเมธ
	Permit	*คุณ นพดล แจ้งงานขุดวางท่อน้ำเสียใน นิคมฯลาดกระบัง ตาม Permit 66-lkb-ex-0675 วันนี้		
		ทำการสำรวจหาแนวท่อก๊าซ 160 มม. 1 จุดบริเวณหัวมุมสี่แยกหน้า บ.YANMAR	11:00	สุเมธ
	Survey	*คุณ ธนาสิทธิ์ ทำการสำรวจแนวท่อก๊าซที่เส้น บางปูใหม่ ปกติ	11:00	สุเมธ
	Survey	*คุณ ธนาสิทธิ์ เข้าตรวจสอบสถานีก๊าซประจำวันที่ PRS#2	11:02	สุเมธ
	Survey	*คุณ สุพรรณ ทำการสำรวจแนวท่อก๊าซที่ นิคมฯบางพลี เส้น OTS-BPL ปกติ	11:06	สุเมธ
	Survey	*คุณ เฉลิม ทำการสำรวจแนวท่อก๊าซที่เส้น แพรกษา คลองขุด ซ.TDC เส้น BV#10 ปกติ	11:07	สุเมธ
	Survey	*คุณ เฉลิม ทำการสำรวจแนวท่อก๊าซที่ นิคมฯแพรกษา BHS ปกติ	11:24	สุเมธ
	Survey	*คุณ สุพรรณ ทำการสำรวจแนวท่อก๊าซที่ เส้น OTS-BPL, M-Thai ปกติ	11:26	สุเมธ
	Survey	*คุณ อภิเชษฐ์ ทำการสำรวจแนวท่อก๊าซที่ นิคมฯเหมราช WES มีงาน Water Jet และขุด Verify		
		หาแนวท่อก๊าซเพื่อยิง HDD งานวางท่อร้อยสาย Fiber Optic ขนาด 125 มม.บริเวณใกล้แนวท่อ		
		ก๊าซ 160 มม.บ่อวาล์ว no.160 ตาม Permit 66-WES-EX-0217 นอกนั้นปกติ	11:44	สุเมธ
	Survey	*คุณ ศิวกร ทำการสำรวจแนวท่อก๊าซที่เส้น รังสิต มีงานเตรียมพื้นที่ทำบ่อตัดแยกส่วนที่ 2 NGV		
		Susco ทำการ Water Jet หาแนวท่อ 10"บริเวณจุดตัดแยก Permit 66-rst-ex1019 นอกนั้นป	11:48	สุเมธ

OP-FO-038-02

รายงานการรับแจ้งเหตุของห้องควบคุม

ว/ด/ป	ประเภทงาน	รายงานการปฏิบัติงาน	เวลา	ผู้ปฏิบัติงาน
	Survey	*คุณ นพดล ทำการสำรวจแนวท่อก๊าซที่ นิคมฯลาดกระบัง เส้น OTS-LKB มีงานตาม Permit		
		66-lkb-ex-0675 นอกนั้นปกติ	11:48	สุเมธ
	Survey	*คุณ ภาณุรักษ์ ทำการสำรวจแนวท่อก๊าซที่ นิคมฯโรจนะ มีงานคืนพื้นที่ขุดวางท่อโครงการวางท่อ		
		ไปโรงงาน Spey Route 26 ตาม Permit 66-roj-ex-1077 นอกนั้นปกติ	12:19	สุเมธ
	PM	*คุณ พิทักษ์พล แจ้งแผน PM 3 เดือนที่ OTS-BKD เสร็จแล้ว	12:27	สุเมธ
	Survey	*คุณ ธนาสิทธิ์ เข้าตรวจสอบสถานีก๊าซประจำวันที่ PRS#1	12:33	สุเมธ
	Survey	*คุณ ธนาสิทธิ์ ทำการสำรวจแนวท่อก๊าซที่ นิคมฯบางปู มีแต่งานทำรางระบายน้ำตัวยู ถ.พัฒนา1		
		สองจุด แต่ไม่มีผลกระทบกับแนวท่อก๊าซฯ นอกนั้นปกติ	12:34	สุเมธ
	Survey	*คุณ ศิวกร ทำการสำรวจแนวท่อก๊าซที่ นิคมฯนวนคร ปกติ	13:57	สุเมธ
	Survey	*คุณ ภาณุรักษ์ ทำการสำรวจแนวท่อก๊าซที่เส้น บางจาก เชียงราก มีงานแขวงทางหลวงชนบทพื้น		
		ที่ขยายถนนไหล่ทางเส้นเชียงราก ปรับผิวดินเดิมให้เรียบ+บดอัดเพิ่มชั้นดิน ไม่มีผลกระทบ ,เส้น		
		บางปะอิน มีงาน Wash Boring หาท่อก๊าซ 10"หลังนิคมฯบางปะอิน โครงการสำรวจแนวท่อก๊าซ		
		พื้นที่ ก่อสร้างตอม่อรถไฟ ความเร็วสูง ตาม Permit 66-bpi-ex-1079 นอกนั้นปกติ	14:04	สุเมธ
	Permit	*คุณ โชตินรินทร์ แจ้งงานล้างสถานี OTS-NVK เสร็จแล้ว	15:06	สุเมธ
	PM	*คุณ สุริยะ พา ผรม.เข้าทำการล้างแอร์สถานีก๊าซพื้นที่โซนเหนือ เสร็จแล้ว	17:20	สุเมธ
	อื่นๆ	*คุณ ธนาสิทธิ์ แจ้งงาน รางยู ถ.พัฒนา 1 ช่วง 9B - 10B ใส่ Bracing และเริ่มขุดดินออกปรับ		
		ระดับ	17:53	สุเมธ
28-Jun-23	Survey	*คุณ เฉลิม ทำการสำรวจแนวท่อก๊าซที่ นิคมฯบางปูเหนือ ปกติ	9:45	สิทธิกร
	Survey	*คุณ นพดล ทำการสำรวจแนวท่อก๊าซที่ นิคมฯลาดกระบัง เส้น OTS-LKB ปกติ	10:12	สิทธิกร
	Survey	*คุณ เฉลิม แจ้งประสานงานการไฟฟ้าปักเสานิคมฯแพรกษา ไม่มีผลกระทบ ห่างแนวท่อ		
		ก๊าซประมาณ30ม.(ต้นใกล้กับแนวท่อก๊าซยกเลิกไม่ปัก)	10:29	สิทธิกร
	Survey	*คุณ ศิวกร ทำการสำรวจแนวท่อก๊าซที่ นิคมฯบางกะดี ปกติ	10:32	สิทธิกร
	Permit	*คุณ อภิเชษฐ์ แจ้งแจ้งงานต่อเนื่องเพิ่มเติมงานHDDวางท่อร้อยสายFiber Opticขนาด125MM.		
		บริเวณใกล้แนวท่อก๊าซHDPE160MM.บ่อวาล์วno.160 Permit 66-WES-EX-0217	10:54	สิทธิกร
	Survey	*คุณ อภิเชษฐ์ ทำการสำรวจแนวท่อก๊าซที่ นิคมฯเหมราช WES มีงานตาม Permit.66-WES-		
		EX-0217 นอกจากนี้ปกติ	10:54	สิทธิกร
	Survey	*คุณ เฉลิม ทำการสำรวจแนวท่อก๊าซที่ นิคมฯแพรกษา BHS ปกติ	10:56	สิทธิกร
	Survey	*คุณ ธนาสิทธิ์ ทำการสำรวจแนวท่อก๊าซที่เส้น บางปูใหม่ ปกติ	11:01	สิทธิกร
	Survey	*คุณ ธนาสิทธิ์ เข้าตรวจสอบสถานีก๊าซประจำวันที่ PRS#2	11:01	สิทธิกร
	Survey	*คุณ นพดล ทำการสำรวจแนวท่อก๊าซที่ นิคมฯบางพลี เส้น SWAN OTS-BPL ปกติ	11:37	สิทธิกร
	Survey	*คุณ ศิวกร ทำการสำรวจแนวท่อก๊าซที่เส้น รังสิต มีงานเตรียมพื้นที่ทำบ่อตัดแยกส่วนที่ 2 NGV		
		Susco ทำการ Water Jet หาระบบสาธารณูปโภครอบๆบริเวณจุดตัดแยก Permit 66-rst-		

รายงานการรับแจ้งเหตุของห้องควบคุม

ว/ด/ป	ประเภทงาน	รายงานการปฏิบัติงาน	เวลา	ผู้ปฏิบัติงาน
28-Jun-23		ex1019 นอกนั้นปกติ	11:48	สิทธิกร
	Survey	*คุณ ธนาสิทธิ์ เข้าตรวจสอบสถานีก๊าซประจำวันที่ PRS#1	11:56	สิทธิกร
	Survey	*คุณ นพดล ทำการสำรวจแนวท่อก๊าซที่ OTS BPL- นิคมอุตฯ MTH ปกติ	11:58	สิทธิกร
	Survey	*คุณ ธนาสิทธิ์ ทำการสำรวจแนวท่อก๊าซที่ นิคมฯบางปู มีงานรางยู ถนนพัฒนา 1 ช่วง 9B - 10B		
		ใส่ Bracing และเริ่มขุดดินออกปรับระดับ แต่ไม่มีผลกระทบกับแนวท่อก๊าซฯ นอกจากนี้ปกติ	12:06	สิทธิกร
	PM	*คุณ พิทักษ์พล แจ้งเปลี่ยนถังดับเพลิงใหม่2ถังที่โรงงานpepsiโรจนะ	12:12	สิทธิกร
	Survey	*คุณ เฉลิม ทำการสำรวจแนวท่อก๊าซที่เส้น แพรกษา คลองขุด ซ.TDC เส้น BV#10 ปกติ	12:19	สิทธิกร
	Survey	*คุณ ภาณุรักษ์ ทำการสำรวจแนวท่อก๊าซที่โรจนะ งานต่อเนื่องคืนพื้นที่ขุดวางท่อโครงการวาง		
		ท่อไปโรงงาน spey route 26 Permit.66.roj.ex.1077 นอกจากนี้ปกติ	12:48	สิทธิกร
	Survey	*คุณ เอกพัน แจ้งสำรวจแนวท่อก๊าซ 16" ด้วย pipe locator บริเวณที่ถนนมีการทรุดตัว พบว่าท่อ		
		ยังอยู่ในแนวสภาพปกติ ยังไม่มีการเคลื่อนตัว	12:49	สิทธิกร
	อื่นๆ	*คุณ นพดล แจ้งพา บ.CEG เข้าสำรวจตัวบ่อวาล์ว HDPE ในพื้นที่ MTH เตรียมงานปรับปรุงตัว		
		บ่อวาล์ว	13:45	สิทธิกร
	Survey	*คุณ ศิวกร ทำการสำรวจแนวท่อก๊าซที่ นิคมฯนวนคร ปกติ	14:12	สิทธิกร
	Survey	*คุณ ภาณุรักษ์ ทำการสำรวจแนวท่อก๊าซที่เส้น บางจาก ปกติ		
		เชียงราก งานต่อเนื่องแขวงทางหลวงชนบทเตรียมพื้นที่ขยายถนนไหล่ทางเส้นเชียงราก		
		ปรับผิวดินเดิมให้เรียบ+บดอัดเพิ่มชั้นดินไม่มีผลกระทบ ถนน อย.5042 ถนนเชียงราก		
		บางปะอิน งานwash boring หาท่อmpl 10"หลังนิคมบางปะอิน โครงการสำรวจท่อก๊าซพื้น		
		ที่ก่อสร้างตอม่อรถไฟความเร็วสูง Permit.66.bpi.ex.1079 จุดอื่นในพื้นที่ปกติ	15:39	สิทธิกร
29-Jun-23	Activities in area	*คุณ โชตินรินทร์ แจ้งวันนี้มีแผนล้างสถานี prs4+otsroj1ของepe	8:08	สิทธิกร
	Survey	*คุณ เฉลิม ทำการสำรวจแนวท่อก๊าซที่ นิคมฯบางปูเหนือ ปกติ	9:30	สิทธิกร
	Survey	*คุณ นพดล เข้าตรวจสอบสถานีก๊าซประจำวันที่ PRS#3	10:00	สิทธิกร
	PM	*คุณ สุริยะ แจ้งเข้า PM ระบบ SCADA OTS-ROJ#2,PRS#5	10:00	สิทธิกร
	อื่นๆ	*คุณ มังกร ITS แจ้งขอ รีโมทเข้าตรวจสอบ Gateway PLC SCADA	10:07	สิทธิกร
	Survey	*คุณ นพดล ทำการสำรวจแนวท่อก๊าซที่ นิคมฯลาดกระบัง เส้น OTS-LKB ปกติ	10:12	สิทธิกร
	Survey	*คุณ ศิวกร ทำการสำรวจแนวท่อก๊าซที่ นิคมฯบางกะดี ปกติ	10:20	สิทธิกร
	Survey	*คุณ เฉลิม เข้าตรวจสอบสถานีก๊าซประจำวันที่ BV#10	10:21	สิทธิกร
	Survey	*คุณ เฉลิม ทำการสำรวจแนวท่อก๊าซที่เส้น แพรกษา คลองขุด ซ.TDC เส้น BV#10 ปกติ	10:21	สิทธิกร
	Survey	*คุณ เฉลิม เข้าตรวจสอบสถานีก๊าซประจำวันที่ PRS#1	10:44	สิทธิกร
	PM	*คุณ สุพรรณ แจ้งเข้าทำ PM ที่สถานี PRS#2	10:44	สิทธิกร
	Survey	*คุณ อภิเชษฐ์ ทำการสำรวจแนวท่อก๊าซที่ นิคมฯเหมราช WES ปกติ	10:46	สิทธิกร
	Survey	*คุณ นพดล เข้าตรวจสอบสถานีก๊าซประจำวันที่ OTS-BPL	11:13	สิทธิกร

รายงานการรับแจ้งเหตุของห้องควบคุม

ว/ด/ป	ประเภทงาน	รายงานการปฏิบัติงาน	เวลา	ผู้ปฏิบัติงาน
29-Jun-23	Survey	*คุณ เฉลิม ทำการสำรวจแนวท่อก๊าซที่ นิคมฯแพรกษา BHS ปกติ	11:13	สิทธิกร
	Survey	*คุณ นพดล ทำการสำรวจแนวท่อก๊าซที่ นิคมฯบางพลี เส้น SWAN OTS-BPL ปกติ	11:38	สิทธิกร
	Survey	*คุณ ศิวกร ทำการสำรวจแนวท่อก๊าซที่ นิคมฯนวนคร ปกติ	11:52	สิทธิกร
	Survey	*คุณ นพดล ทำการสำรวจแนวท่อก๊าซที่ OTS BPL- นิคมอุตฯ MTH ปกติ	12:00	สิทธิกร
	Survey	*คุณ เฉลิม ทำการสำรวจแนวท่อก๊าซที่ นิคมฯบางปู ปกติ	12:01	สิทธิกร
	Activities in area	*คุณ โชตินรินทร์ แจ้งล้างสถานี prs4 เสร็จเรียบร้อย	12:08	สิทธิกร
	Survey	*คุณ ภาณุรักษ์ ทำการสำรวจแนวท่อก๊าซที่โรจนะ งานต่อเนื่องคืนพื้นที่ขุดวางท่อโครงการวาง		
		ท่อไปโรงงาน spey route 26 Permit.66.roj.ex.1077 นอกจากนี้ปกติ	12:10	สิทธิกร
	Survey	*คุณ เฉลิม ทำการสำรวจแนวท่อก๊าซที่เส้น บางปูใหม่ ปกติ	12:40	สิทธิกร
	Activities in area	*คุณ โชตินรินทร์ แจ้งพา บ.epe เข้าล้างสถานี otsroj1	13:16	สิทธิกร
	Survey	*คุณ ศิวกร ทำการสำรวจแนวท่อก๊าซที่เส้น รังสิต ปกติ	13:58	สิทธิกร
	PM	*คุณ สุพรรณ แจ้งเสร็จงานเข้าทำ PM ที่สถานี PRS#2	14:15	สิทธิกร
	อื่นๆ	*คุณ มังกร ITS แจ้งเสร็จงาน Gateway PLC SCADA ทั้งสองลิ้ง	15:03	สิทธิกร
	PM	*คุณ สุริยะ แจ้งเสร็จงาน PM ระบบ SCADA OTS-ROJ#2,PRS#5	15:19	สิทธิกร
	Survey	*คุณ ภาณุรักษ์ ทำการสำรวจแนวท่อก๊าซที่เส้น บางจาก ปกติ		
		เชียงราก งานต่อเนื่องแขวงทางหลวงชนบทเตรียมพื้นที่ขยายถนนไหล่ทางเส้นเชียงราก		
		ปรับผิวดินเดิมให้เรียบ+บดอัดเพิ่มชั้นดินไม่มีผลกระทบ ถนน อย.5042 ถนนเชียงราก		
		บางปะอิน งานwash boring หาท่อmpl 10"หลังนิคมบางปะอิน โครงการสำรวจท่อก๊าซพื้น		
		ที่ก่อสร้างตอม่อรถไฟความเร็วสูง Permit.66.bpi.ex.1079 จุดอื่นในพื้นที่ปกติ	15:19	สิทธิกร
	Activities in area	*คุณ โชตินรินทร์ แจ้งล้างสถานี OTS-ROJ#1 เสร็จเรียบร้อย	15:20	สิทธิกร
	อื่นๆ	*คุณ วุฒิชัย แจ้งแผนงาน reroute ท่อ ปตท. ตามแผนจะมีการ pluging ท่อเดิมและจ่ายก๊าซ		
		เข้าท่อใหม่ 3 เส้น 3 สี คือ 1. สีแดง อาทิตย์นี้ 2/07,2. สีฟ้า อาทิตย์ ที่ 9/07		
		3. และสีเขียว อาทิตย์ที่ 16/07 (สีชมพูดำเนินการเรียบร้อยแล้ว)	15:49	สิทธิกร
30-Jun-23	PM	*คุณ ธีรศักดิ์ แจ้งวันนี้มีงาน PM สถานี OTS-NVK	8:59	สิทธิกร
	อื่นๆ	*คุณพลวัตร แจ้งเมื่อวันที่ 26/06/23 เวลาประมาณ 6โมง เกือบ 7 โมงเช้าที่ บ.Thai ambica		
		BPO แจ้งมี relief blow ขณะ Shutdown เครื่องจักรช่วงเวลาเปลี่ยนกะ คุณ พลวัตรเข้าแก้ไข		
		โดยการ Clean Sulfer	9:50	สิทธิกร
	PM	*คุณ พิทักษ์พล แจ้งเข้าร่วมงานต่ออายุสถานีก๊าซโรงงานsoonthorn โรจนะ ผลปกติ	10:07	สิทธิกร
	Survey	*คุณ พลวัตร เข้าตรวจสอบสถานีก๊าซประจำวันที่ PRS#1	10:21	สิทธิกร
	PM	*คุณ สุริยะ แจ้งเข้า PM ระบบ SCADA OTS-ROJ#1	10:22	สิทธิกร
	Survey	*คุณ นพดล ทำการสำรวจแนวท่อก๊าซที่ นิคมฯลาดกระบัง เส้น OTS-LKB ปกติ	10:22	สิทธิกร
	Survey	*คุณ พลวัตร ทำการสำรวจแนวท่อก๊าซที่ นิคมฯบางปู ตั้งแต่ซอย. 8-14 รวมถึงเขตส่งออกปกติ	10:25	สิทธิกร

รายงานการรับแจ้งเหตุของห้องควบคุม

ว/ด/ป	ประเภทงาน	รายงานการปฏิบัติงาน	เวลา	ผู้ปฏิบัติงาน
30-Jun-23	Survey	*คุณ สมชาย ทำการสำรวจแนวท่อก๊าซที่เส้น บางปูใหม่ ปกติ	10:30	สิทธิกร
	Survey	*คุณ สมชาย เข้าตรวจสอบสถานีก๊าซประจำวันที่ PRS#2	10:31	สิทธิกร
	Survey	*คุณ ศิวกร ทำการสำรวจแนวท่อก๊าซที่ นิคมฯบางกะดี ปกติ	10:31	สิทธิกร
	อื่นๆ	*คุณ เฉลิม แจ้งประชุมงานทำความเข้าใจและการประสานงานทำกันน้ำรอบนิคมฯบางปู	10:43	สิทธิกร
	Survey	*คุณ พลวัตร เข้าตรวจสอบสถานีก๊าซประจำวันที่ BV#10	10:49	สิทธิกร
	Survey	*คุณ พลวัตร ทำการสำรวจแนวท่อก๊าซที่เส้น แพรกษา คลองขุด ซ.TDC เส้น BV#10 ปกติ	10:54	สิทธิกร
	Survey	*คุณ สมชายทำการสำรวจแนวท่อก๊าซที่ นิคมฯบางปู ตั้งแต่ซอย. 1- 8 ปกติ	11:08	สิทธิกร
	Survey	*คุณ สมชาย ทำการสำรวจแนวท่อก๊าซที่ นิคมฯแพรกษา BHS ปกติ	11:08	สิทธิกร
	Survey	*คุณ อภิเชษฐ์ ทำการสำรวจแนวท่อก๊าซที่ นิคมฯเหมราช WES ปกติ	11:14	สิทธิกร
	Survey	*คุณ พลวัตร ทำการสำรวจแนวท่อก๊าซที่ นิคมฯบางปูเหนือ ปกติ	11:32	สิทธิกร
	Survey	*คุณ นพดล ทำการสำรวจแนวท่อก๊าซที่ นิคมฯบางพลี เส้น SWAN OTS-BPL ปกติ	11:37	สิทธิกร
	PM	*คุณ โชตินรินทร์ แจ้งงานถอดล้างpcvA+ssvAอุดตันจากเศษsulphur otsnvk	11:46	สิทธิกร
	Survey	*คุณ ศิวกร ทำการสำรวจแนวท่อก๊าซที่ นิคมฯนวนคร ปกติ	11:58	สิทธิกร
	Survey	*คุณ นพดล ทำการสำรวจแนวท่อก๊าซที่ OTS BPL- นิคมอุตฯ MTH ปกติ	12:04	สิทธิกร
	Survey	*คุณ ภาณุรักษ์ ทำการสำรวจแนวท่อก๊าซที่เส้น บางจาก ปกติ		
		เชียงราก งานต่อเนื่องแขวงทางหลวงชนบทเตรียมพื้นที่ขยายถนนไหล่ทางเส้นเชียงราก		
		ปรับผิวดินเดิมให้เรียบ+บดอัดเพิ่มชั้นดินไม่มีผลกระทบ ถนน อย.5042 ถนนเชียงราก		
		บางปะอิน งานwash boring หาท่อmpl 10"หลังนิคมบางปะอิน โครงการสำรวจท่อก๊าซพื้น		
		ที่ก่อสร้างตอม่อรถไฟความเร็วสูง Permit.66.bpi.ex.1079 จุดอื่นในพื้นที่ปกติ	12:16	สิทธิกร
	PM	*คุณ สุริยะ แจ้งเสร็จงาน PM ระบบ SCADA OTS-ROJ#1	13:34	สิทธิกร
	Survey	*คุณ ศิวกร ทำการสำรวจแนวท่อก๊าซที่เส้น รังสิต ปกติ	13:57	สิทธิกร
	Survey	*คุณ ธนาสิทธิ์ แจ้งประสานงาน Verify Service Gas Pipeline GS BATTERY เพื่องานกดเข็ม		
		จุดวางเครื่องจักร ข้าง MRS	14:02	สิทธิกร
	PM	*คุณ โชตินรินทร์ แจ้งงานถอดล้างssvA bm5/100ติดขัดจากคราบสกปรกที่otsnvk	14:33	สิทธิกร
	Survey	*คุณ ภาณุรักษ์ ทำการสำรวจแนวท่อก๊าซที่โรจนะ งานต่อเนื่องคืนพื้นที่ขุดวางท่อโครงการวาง		
		ท่อไปโรงงาน spey route 26 Permit.66.roj.ex.1077 และเตรียมพื้นที่ขุดโครงการY&Mในวัน		
		พรุ่งนี้ นอกจากนี้ปกติ	14:48	สิทธิกร
	อื่นๆ	*คุณ วุฒิชัย แจ้ง Revise แผน reroute ท่อ ปตท จะมีการ pluging ท่อเดิมและจ่ายก๊าซเข้า		
		ท่อใหม่ 3 เส้น 3 สี คือ 1. สีแดง อาทิตย์นี้ 2/07 2. สีฟ้า อาทิตย์ ที่ 9/07		
		3. และสีเขียว เป็นอาทิตย์ที่ 23/07 (เลื่อนจากเดิม วันที่ 16/07 ครับ)		
		(สีชมพูดำเนินการเรียบร้อยแล้ว)	17:10	สิทธิกร
	PM	*คุณ โชตินรินทร์ แจ้งงานถอดล้างpcvA+ssvAอุดตันจากเศษsulphur otsnvk เสร็จเรียบร้อย	19:30	สิทธิกร