ภาคผนวก

ภาคผนวก ข

เอกสารประกอบผลการปฏิบัติตามมาตรการฯ

ภาคผนวก ข-1

หนังสือรับรองการก่อสร้าง (อ.6)

ดัดแปลงอาคาร แบบ อ. ๖
อาคารชุด
000512

คำเตือน
ให้จัดส่งรายงานผลการตรวจสอบใหญ่ของอาคาร ตามกฎกระทรวง
ว่าด้วยหลักเกณฑ์การตรวจสอบอาคาร พ.ศ. 2548 ภายใน 30 วัน
ก่อนใบรับรองการก่อสร้างอาคารจะมีระยะเวลาครบ 1 ปี

ใบรับรองการก่อสร้างอาคาร ดัดแปลงอาคาร หรือเคลื่อนย้ายอาคาร

เลขที่ ๔๐/๒๕๕๙

ใบรับรองฉบับนี้แสดงว่า บริษัท นารายณ์พร็อพเพอตี้ จำกัด โดย นายเจนต์ชัย ลิ้มวัฒนะกูร เจ้าของอาคาร/ผู้ครอบครองอาคาร

อยู่บ้านเลขที่ ๙/๒๘๐ ตรอก/ซอย - ถนน พิบูลสงคราม หมู่ที่ ๗

ตำบล/แขวง สวนใหญ่ อำเภอ/เขต เมืองนนทบุรี จังหวัด นนทบุรี

ได้ทำการ ก่อสร้างและดัดแปลง อาคาร เป็นไปโดยถูกต้องตาม แบบ กทม.๖ ที่ได้รับอนุญาตในใบอนุญาต

เลขที่ ๘๖ /๒๕๕๘ ลงวันที่ ๒๑ เดือน สิงหาคม พ.ศ. ๒๕๕๘

แบบ กทม.๖ (เดิม) เลขที่ ๑๘๑/๒๕๕๗ ลงวันที่ ๙ ธันวาคม ๒๕๕๗

ซึ่งอาคารดังกล่าวเป็นอาคารประเภทควบคุมการใช้ เจ้าพนักงานท้องถิ่นจึงออกใบรับรองให้ดังต่อไปนี้

ข้อ ๑ เป็นอาคาร

(๑) ชนิด ค.ส.ล. ๒๑ ชั้น จำนวน ๑ หลัง เพื่อใช้เป็น อาคารชุด (อยู่อาศัย ๘๑๙ ห้อง, สำนักงาน ๑ ห้อง, พาณิชย์ ๑ ห้อง) โดยมีที่จอดรถ ที่กลับรถ และทางเข้าออกของรถ จำนวน ๔๒๗ คัน จอดรถยนต์

(๒) ชนิด - จำนวน - เพื่อใช้เป็น - โดยมีที่จอดรถ ที่กลับรถ และทางเข้าออกของรถ จำนวน - คัน

(๓) ชนิด - จำนวน - เพื่อใช้เป็น - โดยมีที่จอดรถ ที่กลับรถ และทางเข้าออกของรถ จำนวน - คัน

ที่บ้านเลขที่ - ตรอก/ซอย - ถนน เพชรเกษม

หมู่ที่ - ตำบล/แขวง วัดท่าพระ อำเภอ/เขต บางกอกใหญ่ จังหวัด กรุงเทพมหานคร

โดย บริษัท นารายณ์พร็อพเพอตี้ จำกัด เป็นเจ้าของอาคาร และ บริษัท นารายณ์พร็อพเพอตี้ จำกัด

เป็นผู้ครอบครองอาคาร อยู่ในที่ดิน โฉนดที่ดิน เลขที่ ๑๑๑๘๗, ๖๕๘๖-๗, ๑๒๑๕๗, ๒๓๕๔๖, ๔๖๗, ๔๖๔, ๑๓๕๕๙

เป็นที่ดินของ บริษัท นารายณ์พร็อพเพอตี้ จำกัด

ข้อ ๒ ผู้ได้รับใบรับรองต้องปฏิบัติตามเงื่อนไข ดังต่อไปนี้

ค่าธรรมเนียมใบรับรองการก่อสร้างอาคาร/ดัดแปลงอาคาร ฉบับละ 10.- บาท

(๑) ผู้ได้รับใบรับรองต้องปฏิบัติตามหลักเกณฑ์ วิธีการ และเงื่อนไขตามที่กำหนดในกฎกระทรวง และหรือข้อบัญญัติท้องถิ่น ซึ่งออกตามความในมาตรา ๘ (๑๑) มาตรา ๙ หรือมาตรา ๑๐ แห่งพระราชบัญญัติควบคุมอาคาร พ.ศ. ๒๕๒๒ แก้ไขเพิ่มเติมโดยพระราชบัญญัติควบคุมอาคาร (ฉบับที่ ๒) พ.ศ.๒๕๓๕ และ (ฉบับที่ ๓) พ.ศ.๒๕๕๓

(๒) ต้องปฏิบัติตามเงื่อนไขแนบท้ายใบรับรองฯ นี้

ออกให้ ณ วันที่ ๑๐ เดือน ส.ค. ๒๕๕๙ พ.ศ.

(ลายมือชื่อ)

(

ตำแหน่ง ปฏิบัติราชการแทนผู้ว่าราชการกรุงเทพมหานคร

เจ้าพนักงานท้องถิ่นผู้อนุญาต

ภาคผนวก ข-2

หนังสือจดทะเบียนอาคารชุด (อ.ช. 10)

(อ.ช.๑๐)

หนังสือสำคัญการจดทะเบียนอาคารชุด

สำนักงานที่ดินกรุงเทพมหานคร สาขาธนบุรี

วันที่ ๑๙ เดือน ตุลาคม พ.ศ. ๒๕๕๙

หนังสือนี้ออกให้เพื่อแสดงว่าพนักงานเจ้าหน้าที่ได้รับจดทะเบียนอาคารชุดตามพระราชบัญญัติอาคารชุด พ.ศ. ๒๕๒๒ ตามคำขอของผู้มีกรรมสิทธิ์ในที่ดินและอาคารชื่อ เดอะ พาร์คแลนด์ เพชรเกษม - ท่าพระ ทะเบียนเลขที่ ๘/๒๕๕๙ วันที่ ๑๙ เดือน ตุลาคม พ.ศ. ๒๕๕๙ โดยมีรายการ ดังนี้

๑. ชื่ออาคารชุด เดอะ พาร์คแลนด์ เพชรเกษม - ท่าพระ

๒. โฉนดที่ดินเลขที่ ๔๖๔ , ๔๖๗ , ๖๕๘๖ , ๖๕๘๗ , ๑๓๓๘๗ , ๑๓๕๕๙ , ๒๓๕๔๖ , ๓๒๑๕๗ ตำบลวัดท่าพระ อำเภอบางกอกใหญ่ กรุงเทพมหานคร

๓. จำนวนอาคาร ๑ หลัง

๔. จำนวนห้องชุด ๘๑๕ ห้องชุด

๕. บันทึกรายละเอียด (รายการทรัพย์ส่วนกลาง เฉพาะทรัพย์ส่วนกลางตามมาตรา ๑๕(๕), (๖), (๗) รายละเอียดปรากฏตามแนบท้าย (อ.ช.๑๐)

๖. ทรัพย์ส่วนบุคคล

ห้องชุดเพื่ออยู่อาศัย	จำนวน	๘๑๔	ห้องชุด
ห้องชุดเพื่อการสำนักงาน	จำนวน	๑	ห้องชุด
ที่จอดรถส่วนบุคคล	จำนวน	๘๕	คัน

อื่น ๆ ...

[redacted]

[redacted]

เจ้าพนักงานที่ดินกรุงเทพมหานคร สาขาธนบุรี

- ๙ พ.ย. ๒๕๕

ภาคผนวก ข-3

หนังสือจดทะเบียนผู้จัดการนิติบุคคลอาคารชุด (อ.ช. 12)

รายการจดทะเบียนแต่งตั้ง / เปลี่ยนแปลงกรรมการนิติบุคคลอาคารชุด และเปลี่ยนแปลงผู้จัดการนิติบุคคลอาคารชุด

ลำดับ	ประเภท	อาคารชุด		นิติบุคคลอาคารชุด		ชื่อผู้พ้นจากตำแหน่ง	ชื่อผู้ได้รับแต่งตั้งใหม่	พนักงานเจ้าหน้าที่จดทะเบียน วันที่ดำเนินการ
		ชื่อ	ทะเบียนเลขที่	ชื่อ	ทะเบียนเลขที่			
๒๑	จดทะเบียนจดแจ้งการทำหน้าที่ผู้จัดการของกรรมการนิติบุคคลอาคารชุดตามข้อบังคับ มาตรา 38(2)	ซีวาท้อย ฮอลล์มาร์ค จรัญ 13	1/2563	นิติบุคคลอาคารชุด ซีวาท้อย ฮอลล์มาร์ค จรัญ 13	1/2563	บริษัท ซีวาท้อย จำกัด (มหาชน)	[redacted]	[redacted] (นายภัทรพัน แหละหมัน) ๒๑ ต.ค. ๒๕๖๕
				การประชุมใหญ่สามัญประจำปี ครั้งที่ 29 กรกฎาคม 2565		[redacted]		
๒๒	จดแจ้งกรรมการทำหน้าที่แทนผู้จัดการนิติบุคคลอาคารชุด	เดอะ พาร์คแลนด์ เพชรเกษม-ท่าพระ	8/2554	เดอะ พาร์คแลนด์ เพชรเกษม-ท่าพระ	8/2554	บริษัท สมาร์ท เพลสวิส แลนด์ แมนเนจเมนท์ จำกัด โดย	[redacted]	[redacted] (นายปฐมพงษ์ หนูยิ้มศรี) ๑๙ ต.ค. ๒๕๖๕
				[redacted] (นางสาวอิศราภรณ์ วงสลา) เจ้าหน้าที่ตรวจสอบปฏิบัติงาน ๒๐ ต.ค. ๒๕๖๕		[redacted]		

ภาคผนวก ข-4

หนังสือจดทะเบียนนิติบุคคลอาคารชุด (อ.ช. 13)

(อ.ช.๑๓)

หนังสือสำคัญการจดทะเบียนนิติบุคคลอาคารชุด

สำนักงานที่ดินกรุงเทพมหานคร สาขาธนบุรี

วันที่ ๒๘ เดือน พฤศจิกายน พ.ศ. ๒๕๕๙

หนังสือสำคัญฉบับนี้ออกให้เพื่อแสดงว่า พนักงานเจ้าหน้าที่ได้จดทะเบียนนิติบุคคลอาคารชุด ตามพระราชบัญญัติอาคารชุด พ.ศ. ๒๕๒๒ ทะเบียนเลขที่ ๑๑/๒๕๕๙ เมื่อวันที่ ๒๘ เดือน พฤศจิกายน พ.ศ. ๒๕๕๙ โดยมีรายการ ดังนี้

๑. ชื่อนิติบุคคลอาคารชุด "เดอะ พาร์คแลนด์ เพชรเกษม - ท่าพระ"

๒. มีวัตถุประสงค์นิติบุคคลอาคารชุดเป็นไปตามมาตรา ๓๓ แห่งพระราชบัญญัติอาคารชุด พ.ศ. ๒๕๒๒ ซึ่งบัญญัติว่า เพื่อจัดการและดูแลรักษาทรัพย์ส่วนกลางและให้มีอำนาจกระทำการใด ๆ เพื่อประโยชน์ตามวัตถุประสงค์ดังกล่าว ทั้งนี้ตามมติของเจ้าของร่วมภายใต้บังคับแห่งพระราชบัญญัตินี้

๓. ที่ตั้งสำนักงานเลขที่ ๙๙ ถนนเพชรเกษม แขวงวัดท่าพระ เขตบางกอกใหญ่ กรุงเทพมหานคร รหัสไปรษณีย์ ๑๐๖๐๐

[redacted]

[redacted]

เจ้าพนักงานที่ดินกรุงเทพมหานคร สาขาธนบุรี

รายการจดทะเบียนแต่งตั้ง / เปลี่ยนแปลงกรรมการนิติบุคคลอาคารชุด และเปลี่ยนแปลงผู้จัดการนิติบุคคลอาคารชุด

ลำดับ	ประเภท	อาคารชุด		นิติบุคคลอาคารชุด		ชื่อผู้พ้นจากตำแหน่ง	ชื่อผู้ได้รับแต่งตั้งใหม่	พนักงานเจ้าหน้าที่จดทะเบียน
		ชื่อ	ทะเบียนเลขที่	ชื่อ	ทะเบียนเลขที่			
๒๑	จดทะเบียนจดแจ้ง	ซีวาทัย ฮอลล์มาร์ค	1/2563	นิติบุคคลอาคารชุด	1/2563	บริษัท ซีวาทัย จำกัด	[redacted]	[redacted]
	การทำหน้าที่ผู้จัดการของ	อรัญ 13		ซีวาทัย ฮอลล์มาร์ค		(มหาชน)		(นายภัทรชัย แหลมทอง)
	กรรมการนิติบุคคล			อรัญ 13		[redacted]		๒๐ ต.ค. ๒๕๖๕
	อาคารชุดตามข้อ							
	มาตรา 38(2)			การแก้ไขระเบียบข้อบังคับ				
				เมื่อวันที่ 29 กรกฎาคม 2545				
๒๒	จดแจ้งกรรมการ	เดอะ พาร์คแลนด์	8/2552	เดอะ พาร์คแลนด์	8/2552	บริษัท สมาร์ท เซอร์วิส	[redacted]	[redacted]
	ทำหน้าที่แทนผู้จัดการ	เพชรเกษม-ท่าพระ		เพชรเกษม-ท่าพระ		แอนด์ แมเนจเมนท์		
	นิติบุคคลอาคารชุด					จำกัด โดย		๑ ๙ ก.ค. ๒๕๖๕
				[redacted]		[redacted]		
				(เจ้าหน้าที่ผู้ปฏิบัติงาน)				
				๒๐ ต.ค. ๒๕๖๕				

ภาคผนวก ค

เอกสารนำส่ง ทส.1-ทส.2

แบบ กส. ๑

แบบบันทึกรายละเอียดของสถิติและข้อมูลซึ่งแสดงผลการทำงานของระบบบำบัดน้ำเสีย
ของแหล่งกำเนิดมลพิษ

แหล่งกำเนิดมลพิษ ตั้งอยู่เลขที่ 99 หมู่ที่ - ซอย -
ถนน เพชรเกษม แขวง/ตำบล ท่าทราย เขต/อำเภอ บางกอกใหญ่
จังหวัด กรุงเทพมหานคร โทรศัพท์ 02 051 7878 โทรสาร ..... มี
..... เป็นเจ้าของหรือผู้ครอบครองแหล่งกำเนิดมลพิษ ประกอบ
กิจการประเภท ..... ใบอนุญาตเลขที่ (ถ้ามี)
..... ออกให้โดย ..... หมดอายุ .....

ซึ่งมีแผนผังแสดงการทำงานของระบบบำบัดน้ำเสีย ดังนี้

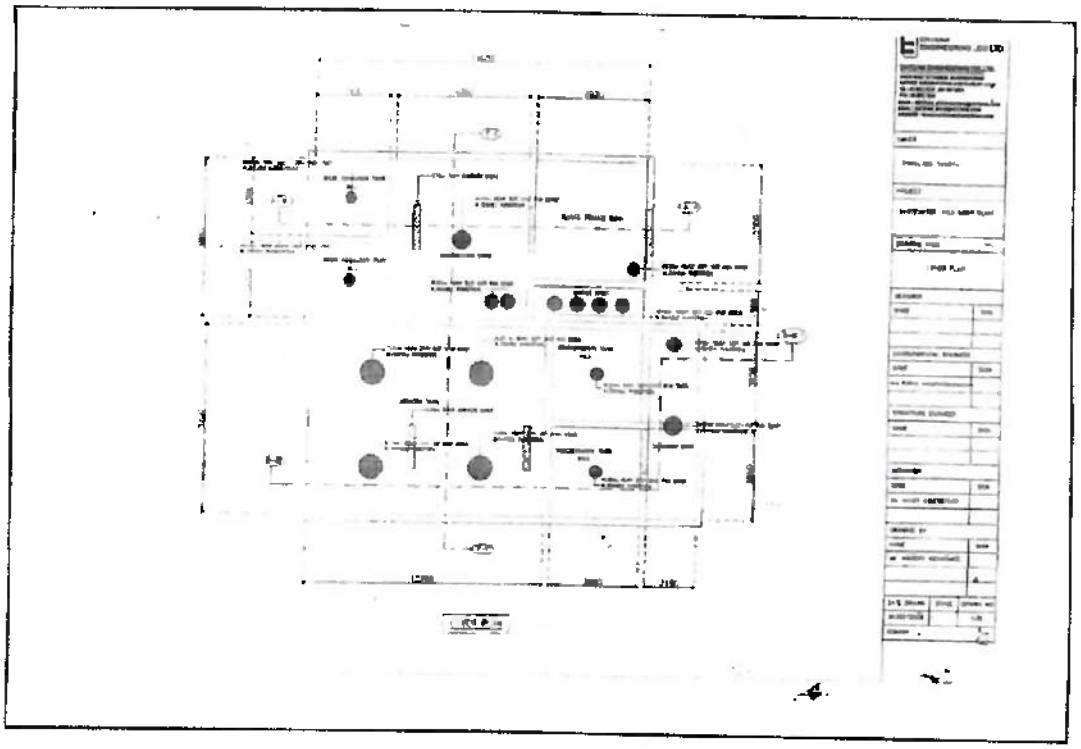

ได้จัดเก็บสถิติและข้อมูลแสดงผลการทำงานของระบบบำบัดน้ำเสียปรากฏตามตาราง ดังนี้

หมายเหตุ ๑. ให้กรอกสถิติและข้อมูลเฉพาะในกรณีที่มีสถิติและข้อมูลนั้นๆ ในแต่ละวัน
๒. ในกรณีระบบบำบัดน้ำเสียที่มีการติดตั้งเครื่องตรวจวัดคุณภาพน้ำทิ้งแบบอัตโนมัติ ให้แนบผลการตรวจวัดคุณภาพน้ำทิ้งทุกวันแยกตามพารามิเตอร์ที่ตรวจวัด และทำการสรุปผลเป็นสถิติและข้อมูลรายเดือน

ขอรับรองว่าการบันทึกสถิติและข้อมูลตามตารางข้างต้นถูกต้องทุกประการ

..... เจ้าของหรือผู้ครอบครองแหล่งกำเนิด

(.....)

.....ผู้ควบคุมระบบบำบัดน้ำเสีย

(.....)

ใบอนุญาตเลขที่ ..... หมดอายุ

.....

ออกให้โดย

.....

.....

..... ผู้รับจ้างให้บริการบำบัดน้ำเสีย

(.....)

ใบอนุญาตเลขที่ ..... หมดอายุ

.....

ออกให้โดย

.....

...

SMART

สถิติและข้อมูลที่เก็บจากแหล่งกำเนิดมลพิษ

วัน เดือน ปี	ปริมาณการใช้ไฟฟ้าของระบบบำบัดน้ำเสีย (หน่วย)	ปริมาณน้ำใช้ในทุกกิจกรรมของแหล่งกำเนิดมลพิษ (ลบ.ม.)	ปริมาณน้ำเสียที่เข้าระบบบำบัดน้ำเสีย (ลบ.ม.)	การระบายน้ำทิ้งจากระบบบำบัดน้ำเสีย (ระบาย/ไม่ระบาย)	ปริมาณสารเคมีหรือสารชีวภาพที่ใช้ (ชื่อ/ปริมาณ) (ลิตรหรือกิโลกรัม)	การทำงานของระบบบำบัดน้ำเสีย							ปริมาณตะกอนส่วนเกินที่เกิดขึ้นจากระบบบำบัดน้ำเสียที่บำไม่กำจัด (ลบ.ม.)	ปัญหาอุปสรรคและแนวทางแก้ไข	ลายมือชื่อผู้บันทึก
						ระบบบำบัดน้ำเสีย (ปกติ/ผิดปกติ)	เครื่องสูบน้ำ (ปกติ/ผิดปกติ)	เครื่องเติมอากาศ (ปกติ/ผิดปกติ)	เครื่องกวน/ผสมน้ำเสีย (ปกติ/ผิดปกติ)	เครื่องกรอง/ผสมสารเคมี (ปกติ/ผิดปกติ)	เครื่องสูบตะกอน (ปกติ/ผิดปกติ)	อื่นๆ (ระบุ) (ปกติ/ผิดปกติ)			
1/7/65	-	138	110.4	ระบาย	-	ปกติ	ปกติ	ปกติ	-	-	ปกติ	ปกติ	-	-	
2/7/65	-	112	89.6	ระบาย	-	ปกติ	ปกติ	ปกติ	-	-	ปกติ	ปกติ	-	-	
3/7/65	-	164	131.2	ระบาย	-	ปกติ	ปกติ	ปกติ	-	-	ปกติ	ปกติ	-	-	
4/7/65	-	120	96	ระบาย	-	ปกติ	ปกติ	ปกติ	-	-	ปกติ	ปกติ	-	-	
5/7/65	-	167	133.6	ระบาย	-	ปกติ	ปกติ	ปกติ	-	-	ปกติ	ปกติ	-	-	
6/7/65	-	127	91.8	ระบาย	-	ปกติ	ปกติ	ปกติ	-	-	ปกติ	ปกติ	-	-	
7/7/65	-	174	139.2	ระบาย	-	ปกติ	ปกติ	ปกติ	-	-	ปกติ	ปกติ	-	-	
8/7/65	-	123	98.4	ระบาย	-	ปกติ	ปกติ	ปกติ	-	-	ปกติ	ปกติ	-	-	
9/7/65	-	122	97.6	ระบาย	-	ปกติ	ปกติ	ปกติ	-	-	ปกติ	ปกติ	-	-	
10/7/65	-	178	142.4	ระบาย	-	ปกติ	ปกติ	ปกติ	-	-	ปกติ	ปกติ	-	-	
11/7/65	-	125	100	ระบาย	-	ปกติ	ปกติ	ปกติ	-	-	ปกติ	ปกติ	-	-	
12/7/65	-	141	112.8	ระบาย	-	ปกติ	ปกติ	ปกติ	-	-	ปกติ	ปกติ	-	-	
13/7/65	-	162	129.6	ระบาย	-	ปกติ	ปกติ	ปกติ	-	-	ปกติ	ปกติ	-	-	
14/7/65	-	135	108	ระบาย	-	ปกติ	ปกติ	ปกติ	-	-	ปกติ	ปกติ	-	-	
15/7/65	-	114	91.2	ระบาย	-	ปกติ	ปกติ	ปกติ	-	-	ปกติ	ปกติ	-	-	
16/7/65	-	100	80	ระบาย	-	ปกติ	ปกติ	ปกติ	-	-	ปกติ	ปกติ	-	-	
17/7/65	-	118	94.4	ระบาย	-	ปกติ	ปกติ	ปกติ	-	-	ปกติ	ปกติ	-	-	
18/7/65	-	162	129.6	ระบาย	-	ปกติ	ปกติ	ปกติ	-	-	ปกติ	ปกติ	-	-	
19/7/65	-	122	97.6	ระบาย	-	ปกติ	ปกติ	ปกติ	-	-	ปกติ	ปกติ	-	-	
20/7/65	-	113	90.4	ระบาย	-	ปกติ	ปกติ	ปกติ	-	-	ปกติ	ปกติ	-	-	
21/7/65	-	173	138.6	ระบาย	-	ปกติ	ปกติ	ปกติ	-	-	ปกติ	ปกติ	-	-	
22/7/65	-	122	97.6	ระบาย	-	ปกติ	ปกติ	ปกติ	-	-	ปกติ	ปกติ	-	-	
23/7/65	-	117	93.6	ระบาย	-	ปกติ	ปกติ	ปกติ	-	-	ปกติ	ปกติ	-	-	
24/7/65	-	182	146.4	ระบาย	-	ปกติ	ปกติ	ปกติ	-	-	ปกติ	ปกติ	-	-	
25/7/65	-	125	100	ระบาย	-	ปกติ	ปกติ	ปกติ	-	-	ปกติ	ปกติ	-	-	
26/7/65	-	166	132.8	ระบาย	-	ปกติ	ปกติ	ปกติ	-	-	ปกติ	ปกติ	-	-	
27/7/65	-	124	99.2	ระบาย	-	ปกติ	ปกติ	ปกติ	-	-	ปกติ	ปกติ	-	-	
28/7/65	-	118	94.4	ระบาย	-	ปกติ	ปกติ	ปกติ	-	-	ปกติ	ปกติ	-	-	
29/7/65	-	116	92.8	ระบาย	-	ปกติ	ปกติ	ปกติ	-	-	ปกติ	ปกติ	-	-	
30/7/65	-	104	83.2	ระบาย	-	ปกติ	ปกติ	ปกติ	-	-	ปกติ	ปกติ	-	-	
31/7/65	-	167	133.6	ระบาย	-	ปกติ	ปกติ	ปกติ	-	-	ปกติ	ปกติ	-	-	

แบบ กส. ๑

แบบบันทึกรายละเอียดของสถิติและข้อมูลซึ่งแสดงผลการทำงานของระบบบำบัดน้ำเสีย
ของแหล่งกำเนิดมลพิษ

แหล่งกำเนิดมลพิษ ตั้งอยู่เลขที่ ๑๑ หมู่ที่ ..... ซอย .....
ถนน เพชรเกษม แขวง/ตำบล ท่าพระ เขต/อำเภอ บางกอกใหญ่
จังหวัด กรุงเทพมหานคร โทรศัพท์ 02 051 7899 โทรสาร ..... มี
..... เป็นเจ้าของหรือผู้ครอบครองแหล่งกำเนิดมลพิษ ประกอบ
กิจการประเภท ..... ใบอนุญาตเลขที่ (ถ้ามี)
..... ออกให้โดย ..... หมดอายุ .....

ซึ่งมีแผนผังแสดงการทำงานของระบบบำบัดน้ำเสีย ดังนี้

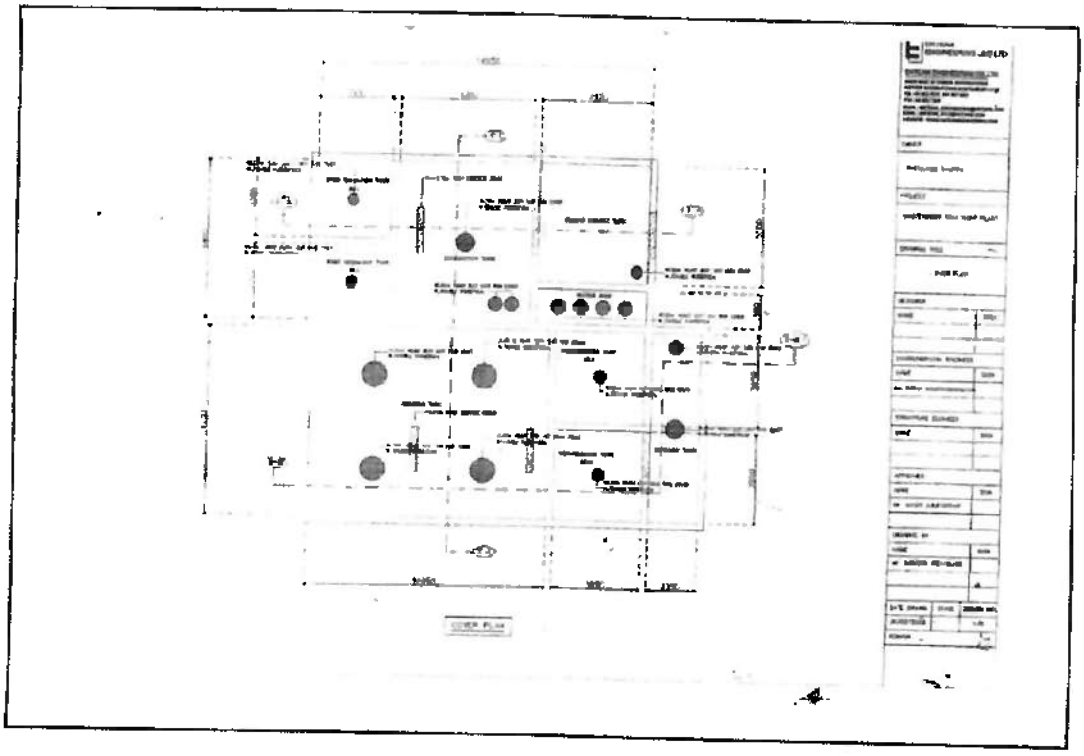

ได้จัดเก็บสถิติและข้อมูลแสดงผลการทำงานของระบบบำบัดน้ำเสียปรากฏตามตาราง ดังนี้

หมายเหตุ ๑. ให้กรอกสถิติและข้อมูลเฉพาะในกรณีที่มีสถิติและข้อมูลนั้นๆ ในแต่ละวัน
๒. ในกรณีระบบบำบัดน้ำเสียที่มีการติดตั้งเครื่องตรวจวัดคุณภาพน้ำทิ้งแบบอัตโนมัติ ให้แนบผลการตรวจวัดคุณภาพน้ำทิ้งทุกวันแยกตามพารามิเตอร์ที่ตรวจวัด และทำการสรุปผลเป็นสถิติและข้อมูลรายเดือน

ขอรับรองว่าการบันทึกสถิติและข้อมูลตามตารางข้างต้นถูกต้องทุกประการ

..... เจ้าของหรือผู้ครอบครองแหล่งกำเนิด

(.....)

.....ผู้ควบคุมระบบบำบัดน้ำเสีย

(.....)

ใบอนุญาตเลขที่ ..... หมดอายุ

.....

ออกให้โดย

.....

..... ผู้รับจ้างให้บริการบำบัดน้ำเสีย

(.....)

ใบอนุญาตเลขที่ ..... หมดอายุ

.....

ออกให้โดย

.....

SMART

สถิติและข้อมูลที่เกิดจากแหล่งกำเนิดมลพิษ

วัน เดือน ปี	ปริมาณการใช้ไฟฟ้าของระบบบำบัดน้ำเสีย (หน่วย)	ปริมาณน้ำใช้ในทุกกิจกรรมของแหล่งกำเนิดมลพิษ (ลบ.ม.)	ปริมาณน้ำเสียที่เข้าระบบบำบัดน้ำเสีย (ลบ.ม.)	การระบายน้ำทิ้งจากระบบบำบัดน้ำเสีย (ระบาย/ไม่ระบาย)	ปริมาณผงสีหรือตรวจสีกัดมีวิภาพที่ใช้ (สี/ปริมาณ (สีดำหรือกัดโดกริบ)	การทำงานของระบบบำบัดน้ำเสีย							ปริมาณตะกอนส่วนเกินที่เกิดขึ้นจากระบบบำบัดน้ำเสียที่ผ่านไม่ทำจัด (ลบ.ม.)	ปัญหาอุปสรรคและแนวทางแก้ไข	ลายมือชื่อผู้บันทึก
						ระบบบำบัดน้ำเสีย (ปกติ/ผิดปกติ)	เครื่องสูบน้ำ (ปกติ/ผิดปกติ)	เครื่องเติมอากาศ (ปกติ/ผิดปกติ)	เครื่องกวน/ผสมน้ำเสีย (ปกติ/ผิดปกติ)	เครื่องกรอง/ผสมอาหารเลี้ยง (ปกติ/ผิดปกติ)	เครื่องสูบตะกอน (ปกติ/ผิดปกติ)	อื่นๆ (ระบุ) (ปกติ/ผิดปกติ)			
1/ 8 /65	-	123	98.4	ระบาย	-	ปกติ	ปกติ	ปกติ	-	-	ปกติ	ปกติ	-	-	
2/ 8 /65	-	139	139.2	ระบาย	-	ปกติ	ปกติ	ปกติ	-	-	ปกติ	ปกติ	-	-	
3/ 8 /65	-	126	100.8	ระบาย	-	ปกติ	ปกติ	ปกติ	-	-	ปกติ	ปกติ	-	-	
4/ 8 /65	-	124	99.2	ระบาย	-	ปกติ	ปกติ	ปกติ	-	-	ปกติ	ปกติ	-	-	
5/ 8 /65	-	119	95.2	ระบาย	-	ปกติ	ปกติ	ปกติ	-	-	ปกติ	ปกติ	-	-	
6/ 8 /65	-	146	116.8	ระบาย	-	ปกติ	ปกติ	ปกติ	-	-	ปกติ	ปกติ	-	-	
7/ 8 /65	-	120	96	ระบาย	-	ปกติ	ปกติ	ปกติ	-	-	ปกติ	ปกติ	-	-	
8/ 8 /65	-	147	117.6	ระบาย	-	ปกติ	ปกติ	ปกติ	-	-	ปกติ	ปกติ	-	-	
9/ 8 /65	-	146	92.8	ระบาย	-	ปกติ	ปกติ	ปกติ	-	-	ปกติ	ปกติ	-	-	
10/8 /65	-	159	127.2	ระบาย	-	ปกติ	ปกติ	ปกติ	-	-	ปกติ	ปกติ	-	-	
11/8 /65	-	121	96.8	ระบาย	-	ปกติ	ปกติ	ปกติ	-	-	ปกติ	ปกติ	-	-	
12/8 /65	-	118	94.4	ระบาย	-	ปกติ	ปกติ	ปกติ	-	-	ปกติ	ปกติ	-	-	
13/8 /65	-	125	100	ระบาย	-	ปกติ	ปกติ	ปกติ	-	-	ปกติ	ปกติ	-	-	
14/8 /65	-	179	138.4	ระบาย	-	ปกติ	ปกติ	ปกติ	-	-	ปกติ	ปกติ	-	-	
15/8 /65	-	122	97.6	ระบาย	-	ปกติ	ปกติ	ปกติ	-	-	ปกติ	ปกติ	-	-	
16/8 /65	-	132	94	ระบาย	-	ปกติ	ปกติ	ปกติ	-	-	ปกติ	ปกติ	-	-	
17/8 /65	-	137	109.6	ระบาย	-	ปกติ	ปกติ	ปกติ	-	-	ปกติ	ปกติ	-	-	
18/8 /65	-	141	112.8	ระบาย	-	ปกติ	ปกติ	ปกติ	-	-	ปกติ	ปกติ	-	-	
19/8 /65	-	149	119.2	ระบาย	-	ปกติ	ปกติ	ปกติ	-	-	ปกติ	ปกติ	-	-	
20/8 /65	-	99	79.2	ระบาย	-	ปกติ	ปกติ	ปกติ	-	-	ปกติ	ปกติ	-	-	
21/8 /65	-	163	130.4	ระบาย	-	ปกติ	ปกติ	ปกติ	-	-	ปกติ	ปกติ	-	-	
22/8 /65	-	125	100	ระบาย	-	ปกติ	ปกติ	ปกติ	-	-	ปกติ	ปกติ	-	-	
23/8 /65	-	179	143.2	ระบาย	-	ปกติ	ปกติ	ปกติ	-	-	ปกติ	ปกติ	-	-	
24/8 /65	-	122	97.6	ระบาย	-	ปกติ	ปกติ	ปกติ	-	-	ปกติ	ปกติ	-	-	
25/8 /65	-	129	103.2	ระบาย	-	ปกติ	ปกติ	ปกติ	-	-	ปกติ	ปกติ	-	-	
26/8 /65	-	171	136.8	ระบาย	-	ปกติ	ปกติ	ปกติ	-	-	ปกติ	ปกติ	-	-	
27/8 /65	-	99	79.2	ระบาย	-	ปกติ	ปกติ	ปกติ	-	-	ปกติ	ปกติ	-	-	
28/8 /65	-	120	96	ระบาย	-	ปกติ	ปกติ	ปกติ	-	-	ปกติ	ปกติ	-	-	
29/8 /65	-	164	131.1	ระบาย	-	ปกติ	ปกติ	ปกติ	-	-	ปกติ	ปกติ	-	-	
30/8 /65	-	120	96	ระบาย	-	ปกติ	ปกติ	ปกติ	-	-	ปกติ	ปกติ	-	-	
31/8 /65	-	119	96.2	ระบาย	-	ปกติ	ปกติ	ปกติ	-	-	ปกติ	ปกติ	-	-	

แบบ กส. ๑

แบบบันทึกรายละเอียดของสถิติและข้อมูลซึ่งแสดงผลการทำงานของระบบบำบัดน้ำเสีย
ของแหล่งกำเนิดมลพิษ

แหล่งกำเนิดมลพิษ ตั้งอยู่เลขที่ ๑๑ หมู่ที่ ..... ซอย .....
ถนน เพชรเกษม แขวง/ตำบล ท่าพระ เขต/อำเภอ บางกอกใหญ่
จังหวัด กรุงเทพมหานคร โทรศัพท์ 02 051 7848 โทรสาร ..... มี
..... เป็นเจ้าของหรือผู้ครอบครองแหล่งกำเนิดมลพิษ ประกอบ
กิจการประเภท ..... ใบอนุญาตเลขที่ (ถ้ามี)
..... ออกให้โดย ..... หมดอายุ .....

ซึ่งมีแผนผังแสดงการทำงานของระบบบำบัดน้ำเสีย ดังนี้

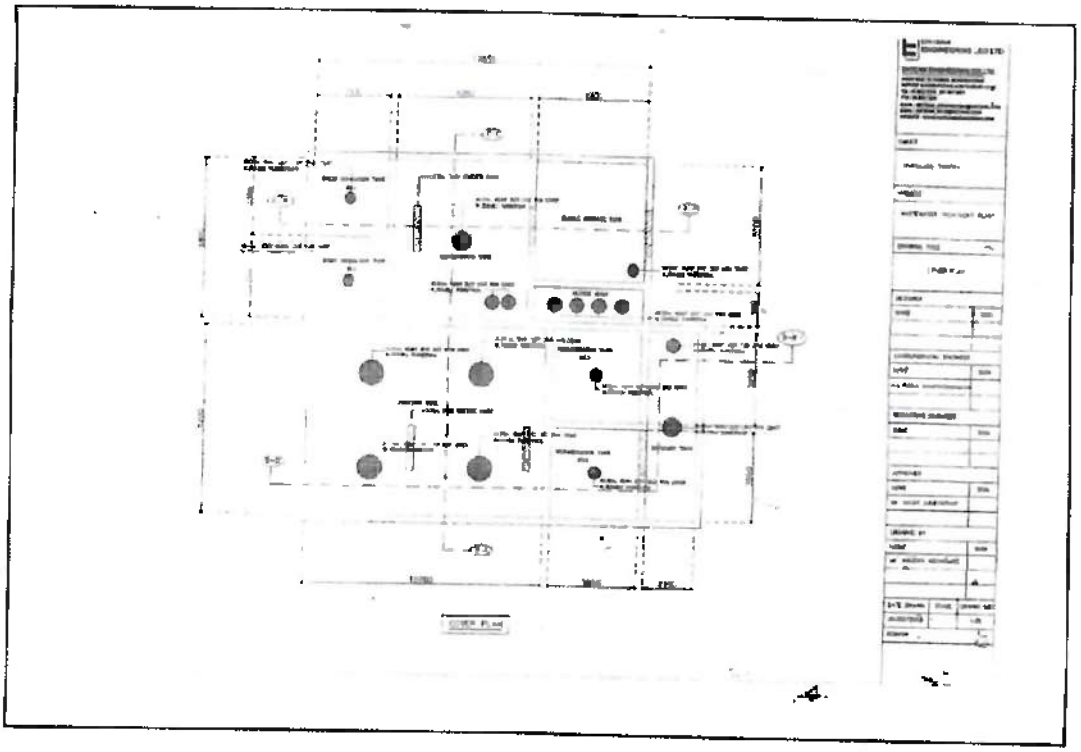

ได้จัดเก็บสถิติและข้อมูลแสดงผลการทำงานของระบบบำบัดน้ำเสียปรากฏตามตาราง ดังนี้

หมายเหตุ ๑. ให้กรอกสถิติและข้อมูลเฉพาะในกรณีที่มีสถิติและข้อมูลนั้นๆ ในแต่ละวัน
๒. ในกรณีระบบบำบัดน้ำเสียที่มีการติดตั้งเครื่องตรวจวัดคุณภาพน้ำทิ้งแบบอัตโนมัติ ให้แนบผลการตรวจวัดคุณภาพน้ำทิ้งทุกวันแยกตามพารามิเตอร์ที่ตรวจวัด และทำการสรุปผลเป็นสถิติและข้อมูลรายเดือน

ขอรับรองว่าการบันทึกสถิติและข้อมูลตามตารางข้างต้นถูกต้องทุกประการ

..... เจ้าของหรือผู้ครอบครองแหล่งกำเนิดมล

(.....)

.....ผู้ควบคุมระบบบำบัดน้ำเสีย

(.....)

ใบอนุญาตเลขที่ ..... หมดอายุ

.....

ออกให้โดย

.....

..... ผู้รับจ้างให้บริการบำบัดน้ำเสีย

(.....)

ใบอนุญาตเลขที่ ..... หมดอายุ

.....

ออกให้โดย

.....

SMART

สถิติและข้อมูลที่เก็บจากแหล่งกำเนิดมลพิษ

วัน เดือน ปี	ปริมาณการใช้ไฟฟ้าของระบบบำบัดน้ำเสีย (หน่วย)	ปริมาณน้ำใช้ในกิจกรรมของแหล่งกำเนิดมลพิษ (ลบ.ม.)	ปริมาณน้ำเสียที่เข้าระบบบำบัดน้ำเสีย (ลบ.ม.)	การระบายน้ำทิ้งจากระบบบำบัดน้ำเสีย (ระบาย/ไม่ระบาย)	ปริมาณสารเคมีหรือสารสกัดชีวภาพที่ใช้ (ชื่อ/ปริมาณ (ลิตรหรือกิโลกรัม)	การทำงานของระบบบำบัดน้ำเสีย							ปริมาณตะกอนส่วนเกินที่เกิดขึ้นจากระบบบำบัดน้ำเสียที่นำไปกำจัด (ลบ.ม.)	ปัญหาอุปสรรคและแนวทางแก้ไข	ลายมือชื่อผู้บันทึก
						ระบบบำบัดน้ำเสีย (ปกติ/ผิดปกติ)	เครื่องสูบน้ำ (ปกติ/ผิดปกติ)	เครื่องเติมอากาศ (ปกติ/ผิดปกติ)	เครื่องกวน/ผสมน้ำเสีย (ปกติ/ผิดปกติ)	เครื่องกวน/ผสมสารเคมี (ปกติ/ผิดปกติ)	เครื่องสูบตะกอน (ปกติ/ผิดปกติ)	อื่นๆ (ระบุ) (ปกติ/ผิดปกติ)			
1/9/65	-	175	100	ระบาย	-	ปกติ	ปกติ	ปกติ	-	-	ปกติ	ปกติ	-	-	[redacted]
2/9/65	-	108	86.4	ระบาย	-	ปกติ	ปกติ	ปกติ	-	-	ปกติ	ปกติ	-	-	
3/9/65	-	105	100	ระบาย	-	ปกติ	ปกติ	ปกติ	-	-	ปกติ	ปกติ	-	-	
4/9/65	-	130	104	ระบาย	-	ปกติ	ปกติ	ปกติ	-	-	ปกติ	ปกติ	-	-	
5/9/65	-	129	103.2	ระบาย	-	ปกติ	ปกติ	ปกติ	-	-	ปกติ	ปกติ	-	-	
6/9/65	-	189	151.2	ระบาย	-	ปกติ	ปกติ	ปกติ	-	-	ปกติ	ปกติ	-	-	
7/9/65	-	109	87.2	ระบาย	-	ปกติ	ปกติ	ปกติ	-	-	ปกติ	ปกติ	-	-	
8/9/65	-	126	100.8	ระบาย	-	ปกติ	ปกติ	ปกติ	-	-	ปกติ	ปกติ	-	-	
9/9/65	-	115	92.0	ระบาย	-	ปกติ	ปกติ	ปกติ	-	-	ปกติ	ปกติ	-	-	
10/9/65	-	139	111.2	ระบาย	-	ปกติ	ปกติ	ปกติ	-	-	ปกติ	ปกติ	-	-	
11/9/65	-	127	101.6	ระบาย	-	ปกติ	ปกติ	ปกติ	-	-	ปกติ	ปกติ	-	-	
12/9/65	-	167	133.6	ระบาย	-	ปกติ	ปกติ	ปกติ	-	-	ปกติ	ปกติ	-	-	
13/9/65	-	121	96.8	ระบาย	-	ปกติ	ปกติ	ปกติ	-	-	ปกติ	ปกติ	-	-	
14/9/65	-	135	108	ระบาย	-	ปกติ	ปกติ	ปกติ	-	-	ปกติ	ปกติ	-	-	
15/9/65	-	164	131.2	ระบาย	-	ปกติ	ปกติ	ปกติ	-	-	ปกติ	ปกติ	-	-	
16/9/65	-	121	96.8	ระบาย	-	ปกติ	ปกติ	ปกติ	-	-	ปกติ	ปกติ	-	-	
17/9/65	-	96	76.8	ระบาย	-	ปกติ	ปกติ	ปกติ	-	-	ปกติ	ปกติ	-	-	
18/9/65	-	170	136	ระบาย	-	ปกติ	ปกติ	ปกติ	-	-	ปกติ	ปกติ	-	-	
19/9/65	-	121	96.8	ระบาย	-	ปกติ	ปกติ	ปกติ	-	-	ปกติ	ปกติ	-	-	
20/9/65	-	170	136	ระบาย	-	ปกติ	ปกติ	ปกติ	-	-	ปกติ	ปกติ	-	-	
21/9/65	-	117	93.6	ระบาย	-	ปกติ	ปกติ	ปกติ	-	-	ปกติ	ปกติ	-	-	
22/9/65	-	154	123.2	ระบาย	-	ปกติ	ปกติ	ปกติ	-	-	ปกติ	ปกติ	-	-	
23/9/65	-	123	98.4	ระบาย	-	ปกติ	ปกติ	ปกติ	-	-	ปกติ	ปกติ	-	-	
24/9/65	-	157	125.6	ระบาย	-	ปกติ	ปกติ	ปกติ	-	-	ปกติ	ปกติ	-	-	
25/9/65	-	148	118.4	ระบาย	-	ปกติ	ปกติ	ปกติ	-	-	ปกติ	ปกติ	-	-	
26/9/65	-	121	96.8	ระบาย	-	ปกติ	ปกติ	ปกติ	-	-	ปกติ	ปกติ	-	-	
27/9/65	-	119	95.2	ระบาย	-	ปกติ	ปกติ	ปกติ	-	-	ปกติ	ปกติ	-	-	
28/9/65	-	174	139.2	ระบาย	-	ปกติ	ปกติ	ปกติ	-	-	ปกติ	ปกติ	-	-	
29/9/65	-	119	95.2	ระบาย	-	ปกติ	ปกติ	ปกติ	-	-	ปกติ	ปกติ	-	-	
30/9/65	-	116	92.8	ระบาย	-	ปกติ	ปกติ	ปกติ	-	-	ปกติ	ปกติ	-	-	
31/ /65	-				-				-	-			-	-	

แบบ กส. ๑

แบบบันทึกรายละเอียดของสถิติและข้อมูลซึ่งแสดงผลการทำงานของระบบบำบัดน้ำเสีย
ของแหล่งกำเนิดมลพิษ

แหล่งกำเนิดมลพิษ ตั้งอยู่เลขที่ 99 หมู่ที่ - ซอย -
ถนน เพชรเกษม แขวง/ตำบล ท่าพระ เขต/อำเภอ บางกอกใหญ่
จังหวัด กรุงเทพมหานคร โทรศัพท์ 02 051 7379 โทรสาร ..... มี
..... เป็นเจ้าของหรือผู้ครอบครองแหล่งกำเนิดมลพิษ ประกอบ
กิจการประเภท ..... ใบอนุญาตเลขที่ (ถ้ามี)
..... ออกให้โดย ..... หมดอายุ .....

ซึ่งมีแผนผังแสดงการทำงานของระบบบำบัดน้ำเสีย ดังนี้

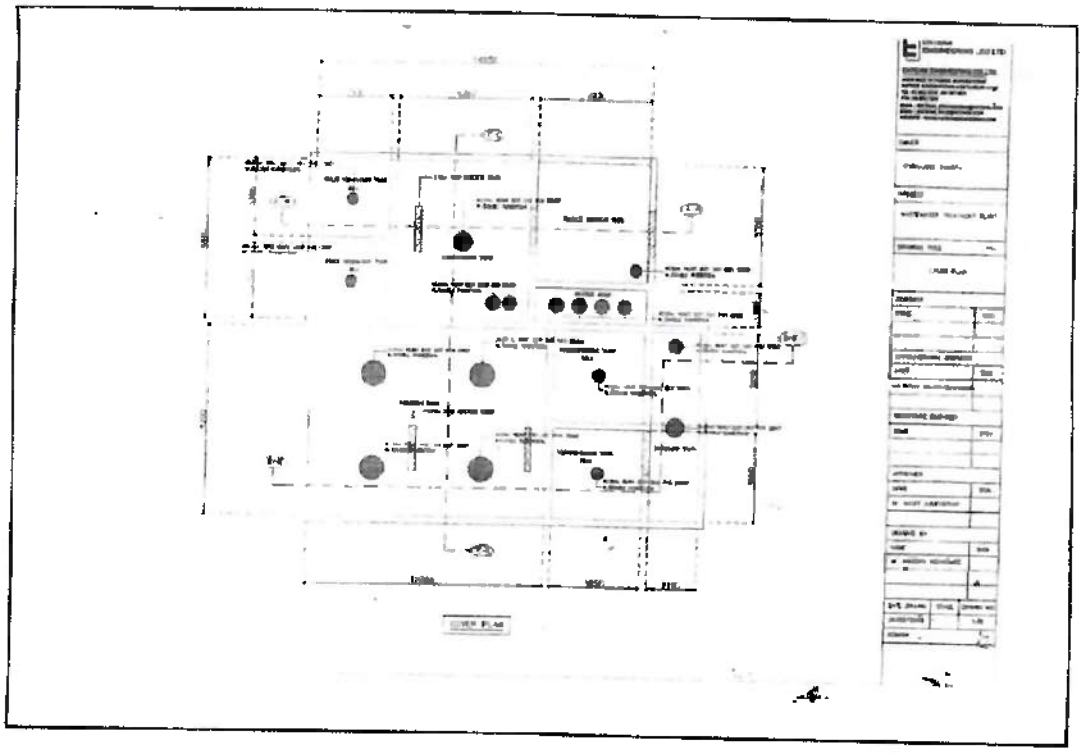

ได้จัดเก็บสถิติและข้อมูลแสดงผลการทำงานของระบบบำบัดน้ำเสียปรากฏตามตาราง ดังนี้

หมายเหตุ ๑. ให้กรอกสถิติและข้อมูลเฉพาะในกรณีที่มีสถิติและข้อมูลนั้นๆ ในแต่ละวัน
๒. ในกรณีระบบบำบัดน้ำเสียที่มีการติดตั้งเครื่องตรวจวัดคุณภาพน้ำทิ้งแบบอัตโนมัติ ให้แนบผลการตรวจวัดคุณภาพน้ำทิ้งทุกวันแยกตามพารามิเตอร์ที่ตรวจวัด และทำการสรุปผลเป็นสถิติและข้อมูลรายเดือน

ขอรับรองว่าการบันทึกสถิติและข้อมูลตามตารางข้างต้นถูกต้องทุกประการ

..... เจ้าของหรือผู้ครอบครองแหล่งกำเนิด

(.....)

.....ผู้ควบคุมระบบบำบัดน้ำเสีย

(.....)

ใบอนุญาตเลขที่ ..... หมดอายุ

.....

ออกให้โดย

.....

..... ผู้รับจ้างให้บริการบำบัดน้ำเสีย

(.....)

ใบอนุญาตเลขที่ ..... หมดอายุ

.....

ออกให้โดย

.....

SMART

สถิติและข้อมูลที่เก็บจากแหล่งกำเนิดมลพิษ

วัน เดือน ปี	ปริมาณการใช้ไฟฟ้าของระบบบำบัดน้ำเสีย (หน่วย)	ปริมาณน้ำใช้ในกุศลกรรมของแหล่งกำเนิดมลพิษ (ลบ.ม.)	ปริมาณน้ำเสียที่เข้าระบบบำบัดน้ำเสีย (ลบ.ม.)	การระบายน้ำทิ้งจากระบบบำบัดน้ำเสีย (ระบาย/ไม่ระบาย)	ปริมาณสารเคมีหรือสารสกัดชีวภาพที่ใช้ (ชื่อ/ปริมาณ) (ติดตรงช่องที่ใดตรง)	การทำงานของระบบบำบัดน้ำเสีย							ปริมาณตะกอนส่วนเกินที่เกิดขึ้นจากระบบบำบัดน้ำเสียเข้าไปกำจัด (ลบ.ม.)	ปัญหาอุปสรรคและแนวทางแก้ไข	ลายมือชื่อผู้บันทึก
						ระบบบำบัดน้ำเสีย (ปกติ/ผิดปกติ)	เครื่องสูบน้ำ (ปกติ/ผิดปกติ)	เครื่องเติมอากาศ (ปกติ/ผิดปกติ)	เครื่องกวน/ผสมน้ำเสีย (ปกติ/ผิดปกติ)	เครื่องตรวจ/ผสมสารเคมี (ปกติ/ผิดปกติ)	เครื่องสูบตะกอน (ปกติ/ผิดปกติ)	อื่นๆ (ระบุ) (ปกติ/ผิดปกติ)			
1/10/65	-	102	81.6	ระบาย	-	ปกติ	ปกติ	ปกติ	-	-	ปกติ	ปกติ	-	-	
2/10/65	-	169	135.2	ระบาย	-	ปกติ	ปกติ	ปกติ	-	-	ปกติ	ปกติ	-	-	
3/10/65	-	122	97.6	ระบาย	-	ปกติ	ปกติ	ปกติ	-	-	ปกติ	ปกติ	-	-	
4/10/65	-	179	137.6	ระบาย	-	ปกติ	ปกติ	ปกติ	-	-	ปกติ	ปกติ	-	-	
5/10/65	-	88	70.4	ระบาย	-	ปกติ	ปกติ	ปกติ	-	-	ปกติ	ปกติ	-	-	
6/10/65	-	168	129.6	ระบาย	-	ปกติ	ปกติ	ปกติ	-	-	ปกติ	ปกติ	-	-	
7/10/65	-	136	110.4	ระบาย	-	ปกติ	ปกติ	ปกติ	-	-	ปกติ	ปกติ	-	-	
8/10/65	-	96	76.8	ระบาย	-	ปกติ	ปกติ	ปกติ	-	-	ปกติ	ปกติ	-	-	
9/10/65	-	166	133.2	ระบาย	-	ปกติ	ปกติ	ปกติ	-	-	ปกติ	ปกติ	-	-	
10/10/65	-	121	96.8	ระบาย	-	ปกติ	ปกติ	ปกติ	-	-	ปกติ	ปกติ	-	-	
11/10/65	-	132	106.4	ระบาย	-	ปกติ	ปกติ	ปกติ	-	-	ปกติ	ปกติ	-	-	
12/10/65	-	155	124	ระบาย	-	ปกติ	ปกติ	ปกติ	-	-	ปกติ	ปกติ	-	-	
13/10/65	-	88	70.4	ระบาย	-	ปกติ	ปกติ	ปกติ	-	-	ปกติ	ปกติ	-	-	
14/10/65	-	140	112	ระบาย	-	ปกติ	ปกติ	ปกติ	-	-	ปกติ	ปกติ	-	-	
15/10/65	-	125	100	ระบาย	-	ปกติ	ปกติ	ปกติ	-	-	ปกติ	ปกติ	-	-	
16/10/65	-	124	99.2	ระบาย	-	ปกติ	ปกติ	ปกติ	-	-	ปกติ	ปกติ	-	-	
17/10/65	-	120	96	ระบาย	-	ปกติ	ปกติ	ปกติ	-	-	ปกติ	ปกติ	-	-	
18/10/65	-	143	114.4	ระบาย	-	ปกติ	ปกติ	ปกติ	-	-	ปกติ	ปกติ	-	-	
19/10/65	-	140	112	ระบาย	-	ปกติ	ปกติ	ปกติ	-	-	ปกติ	ปกติ	-	-	
20/10/65	-	117	93.6	ระบาย	-	ปกติ	ปกติ	ปกติ	-	-	ปกติ	ปกติ	-	-	
21/10/65	-	121	96.8	ระบาย	-	ปกติ	ปกติ	ปกติ	-	-	ปกติ	ปกติ	-	-	
22/10/65	-	96	76.8	ระบาย	-	ปกติ	ปกติ	ปกติ	-	-	ปกติ	ปกติ	-	-	
23/10/65	-	164	131.2	ระบาย	-	ปกติ	ปกติ	ปกติ	-	-	ปกติ	ปกติ	-	-	
24/10/65	-	116	92.8	ระบาย	-	ปกติ	ปกติ	ปกติ	-	-	ปกติ	ปกติ	-	-	
25/10/65	-	119	95.2	ระบาย	-	ปกติ	ปกติ	ปกติ	-	-	ปกติ	ปกติ	-	-	
26/10/65	-	167	133.6	ระบาย	-	ปกติ	ปกติ	ปกติ	-	-	ปกติ	ปกติ	-	-	
27/10/65	-	122	97.6	ระบาย	-	ปกติ	ปกติ	ปกติ	-	-	ปกติ	ปกติ	-	-	
28/10/65	-	163	130.4	ระบาย	-	ปกติ	ปกติ	ปกติ	-	-	ปกติ	ปกติ	-	-	
29/10/65	-	119	95.2	ระบาย	-	ปกติ	ปกติ	ปกติ	-	-	ปกติ	ปกติ	-	-	
30/10/65	-	119	95.2	ระบาย	-	ปกติ	ปกติ	ปกติ	-	-	ปกติ	ปกติ	-	-	
31/10/65	-	145	116	ระบาย	-	ปกติ	ปกติ	ปกติ	-	-	ปกติ	ปกติ	-	-	

แบบ กส. ๑

แบบบันทึกรายละเอียดของสถิติและข้อมูลซึ่งแสดงผลการทำงานของระบบบำบัดน้ำเสีย
ของแหล่งกำเนิดมลพิษ

แหล่งกำเนิดมลพิษ ตั้งอยู่เลขที่ 99 หมู่ที่ - ซอย -
ถนน เพชรเกษม แขวง/ตำบล ท่าพระ เขต/อำเภอ ธนบุรี
จังหวัด กทม โทรศัพท์ 02-051-7878 โทรสาร ..... มี
..... เป็นเจ้าของหรือผู้ครอบครองแหล่งกำเนิดมลพิษ ประกอบ
กิจการประเภท ..... ใบอนุญาตเลขที่ (ถ้ามี)
..... ออกให้โดย ..... หมดอายุ .....

ซึ่งมีแผนผังแสดงการทำงานของระบบบำบัดน้ำเสีย ดังนี้

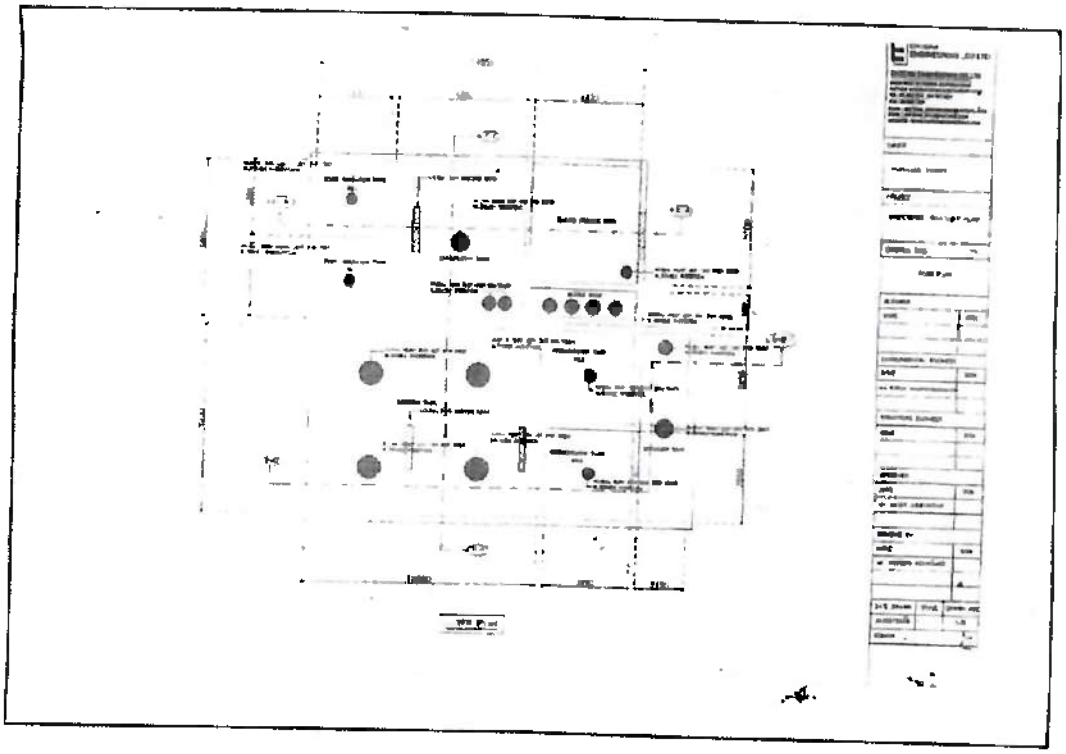

ได้จัดเก็บสถิติและข้อมูลแสดงผลการทำงานของระบบบำบัดน้ำเสียปรากฏตามตาราง ดังนี้

หมายเหตุ ๑. ให้กรอกสถิติและข้อมูลเฉพาะในกรณีที่มีสถิติและข้อมูลนั้นๆ ในแต่ละวัน
๒. ในกรณีระบบบำบัดน้ำเสียที่มีการติดตั้งเครื่องตรวจวัดคุณภาพน้ำทิ้งแบบอัตโนมัติ ให้แนบผลการตรวจวัดคุณภาพน้ำทิ้งทุกวันแยกตามพารามิเตอร์ที่ตรวจวัด และทำการสรุปผลเป็นสถิติและข้อมูลรายเดือน

ขอรับรองว่าการบันทึกสถิติและข้อมูลตามตารางข้างต้นถูกต้องทุกประการ

..... เจ้าของหรือผู้ครอบครองแหล่งกำเนิดมลพิษ

(.....)

.....ผู้ควบคุมระบบบำบัดน้ำเสีย

(.....)

ใบอนุญาตเลขที่ ..... หมดอายุ

.....

ออกให้โดย

.....

..... ผู้รับจ้างให้บริการบำบัดน้ำเสีย

(.....)

ใบอนุญาตเลขที่ ..... หมดอายุ

.....

ออกให้โดย

.....

SMART

สถิติและข้อมูลที่เก็บจากแหล่งกำเนิดมลพิษ

วัน เดือน ปี	ปริมาณการใช้ไฟฟ้าของระบบบำบัดน้ำเสีย (หน่วย)	ปริมาณน้ำใช้ในทุกกิจกรรมของแหล่งกำเนิดมลพิษ (ลบ.ม.)	ปริมาณน้ำเสียที่เข้าระบบบำบัดน้ำเสีย (ลบ.ม.)	การระบายน้ำทิ้งจากระบบบำบัดน้ำเสีย (ระบาย/ไม่ระบาย)	ปริมาณสารเคมีหรือสารเร่งจุลินทรีย์ (ชื่อ/ปริมาณ (ลิตร/กิโลกรัม)	การทำงานของระบบบำบัดน้ำเสีย							ปริมาณตะกอนส่วนเกินที่เกิดขึ้นจากระบบบำบัดน้ำเสียที่นำไปกำจัด (ลบ.ม.)	ปัญหาอุปสรรคและแนวทางแก้ไข	ลายมือชื่อผู้บันทึก
						ระบบบำบัดน้ำเสีย (ปกติ/ผิดปกติ)	เครื่องสูบน้ำ (ปกติ/ผิดปกติ)	เครื่องเติมอากาศ (ปกติ/ผิดปกติ)	เครื่องกวน/ผสมน้ำเสีย (ปกติ/ผิดปกติ)	เครื่องกวน/ผสมสารเคมี (ปกติ/ผิดปกติ)	เครื่องสูบตะกอน (ปกติ/ผิดปกติ)	อื่นๆ (ระบุ) (ปกติ/ผิดปกติ)			
1/11/65	-	144	115.2	ระบาย	-	ปกติ	ปกติ	ปกติ	-	-	ปกติ	ปกติ	-	-	
2/11/65	-	138	110.4	ระบาย	-	ปกติ	ปกติ	ปกติ	-	-	ปกติ	ปกติ	-	-	
3/11/65	-	172	137.6	ระบาย	-	ปกติ	ปกติ	ปกติ	-	-	ปกติ	ปกติ	-	-	
4/11/65	-	117	93.6	ระบาย	-	ปกติ	ปกติ	ปกติ	-	-	ปกติ	ปกติ	-	-	
5/11/65	-	98	78.4	ระบาย	-	ปกติ	ปกติ	ปกติ	-	-	ปกติ	ปกติ	-	-	
6/11/65	-	167	133.6	ระบาย	-	ปกติ	ปกติ	ปกติ	-	-	ปกติ	ปกติ	-	-	
7/11/65	-	122	97.6	ไม่ระบาย	-	ปกติ	ปกติ	ปกติ	-	-	ปกติ	ปกติ	-	-	
8/11/65	-	133	106.4	ไม่ระบาย	-	ปกติ	ปกติ	ปกติ	-	-	ปกติ	ปกติ	-	-	
9/11/65	-	136	108.8	ไม่ระบาย	-	ปกติ	ปกติ	ปกติ	-	-	ปกติ	ปกติ	-	-	
10/11/65	-	119	95.2	ระบาย	-	ปกติ	ปกติ	ปกติ	-	-	ปกติ	ปกติ	-	-	
11/11/65	-	170	136	ระบาย	-	ปกติ	ปกติ	ปกติ	-	-	ปกติ	ปกติ	-	-	
12/11/65	-	103	82.4	ไม่ระบาย	-	ปกติ	ปกติ	ปกติ	-	-	ปกติ	ปกติ	-	-	
13/11/65	-	129	103.2	ระบาย	-	ปกติ	ปกติ	ปกติ	-	-	ปกติ	ปกติ	-	-	
14/11/65	-	180	144	ไม่ระบาย	-	ปกติ	ปกติ	ปกติ	-	-	ปกติ	ปกติ	-	-	
15/11/65	-	118	94.4	ระบาย	-	ปกติ	ปกติ	ปกติ	-	-	ปกติ	ปกติ	-	-	
16/11/65	-	146	116.8	ระบาย	-	ปกติ	ปกติ	ปกติ	-	-	ปกติ	ปกติ	-	-	
17/11/65	-	135	108	ระบาย	-	ปกติ	ปกติ	ปกติ	-	-	ปกติ	ปกติ	-	-	
18/11/65	-	120	96	ไม่ระบาย	-	ปกติ	ปกติ	ปกติ	-	-	ปกติ	ปกติ	-	-	
19/11/65	-	95	76	ระบาย	-	ปกติ	ปกติ	ปกติ	-	-	ปกติ	ปกติ	-	-	
20/11/65	-	116	92.8	ระบาย	-	ปกติ	ปกติ	ปกติ	-	-	ปกติ	ปกติ	-	-	
21/11/65	-	169	135.2	ระบาย	-	ปกติ	ปกติ	ปกติ	-	-	ปกติ	ปกติ	-	-	
22/11/65	-	119	95.2	ระบาย	-	ปกติ	ปกติ	ปกติ	-	-	ปกติ	ปกติ	-	-	
23/11/65	-	119	95.2	ไม่ระบาย	-	ปกติ	ปกติ	ปกติ	-	-	ปกติ	ปกติ	-	-	
24/11/65	-	151	120.8	ระบาย	-	ปกติ	ปกติ	ปกติ	-	-	ปกติ	ปกติ	-	-	
25/11/65	-	136	108.8	ไม่ระบาย	-	ปกติ	ปกติ	ปกติ	-	-	ปกติ	ปกติ	-	-	
26/11/65	-	119	95.2	ไม่ระบาย	-	ปกติ	ปกติ	ปกติ	-	-	ปกติ	ปกติ	-	-	
27/11/65	-	138	110.4	ระบาย	-	ปกติ	ปกติ	ปกติ	-	-	ปกติ	ปกติ	-	-	
28/11/65	-	164	131.2	ไม่ระบาย	-	ปกติ	ปกติ	ปกติ	-	-	ปกติ	ปกติ	-	-	
29/11/65	-	124	99.2	ระบาย	-	ปกติ	ปกติ	ปกติ	-	-	ปกติ	ปกติ	-	-	
30/11/65	-	133	106.4	ระบาย	-	ปกติ	ปกติ	ปกติ	-	-	ปกติ	ปกติ	-	-	
31/ /65	-				-				-	-			-	-	

แบบ กส. ๑

แบบบันทึกรายละเอียดของสถิติและข้อมูลซึ่งแสดงผลการทำงานของระบบบำบัดน้ำเสีย
ของแหล่งกำเนิดมลพิษ

แหล่งกำเนิดมลพิษ ตั้งอยู่เลขที่ ๑๑ หมู่ที่ ..... ซอย -
ถนน เจริญเกษม แขวง/ตำบล ท่าทราย เขต/อำเภอ บางกอกใหญ่
จังหวัด กรุงเทพมหานคร โทรศัพท์ 02 051 9899 โทรสาร - มี
..... เป็นเจ้าของหรือผู้ครอบครองแหล่งกำเนิดมลพิษ ประกอบ
กิจการประเภท ..... ใบอนุญาตเลขที่ (ถ้ามี)
..... ออกให้โดย ..... หมดอายุ .....

ซึ่งมีแผนผังแสดงการทำงานของระบบบำบัดน้ำเสีย ดังนี้

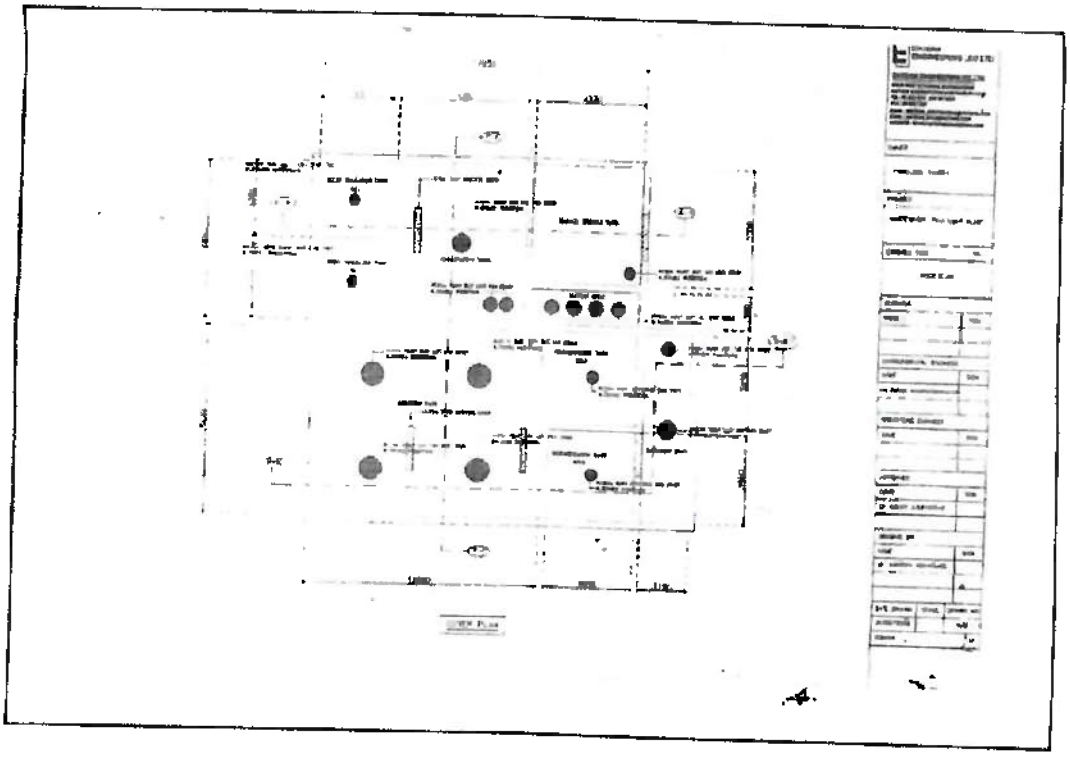

ได้จัดเก็บสถิติและข้อมูลแสดงผลการทำงานของระบบบำบัดน้ำเสียปรากฏตามตาราง ดังนี้

หมายเหตุ ๑. ให้กรอกสถิติและข้อมูลเฉพาะในกรณีที่มีสถิติและข้อมูลนั้นๆ ในแต่ละวัน
๒. ในกรณีระบบบำบัดน้ำเสียที่มีการติดตั้งเครื่องตรวจวัดคุณภาพน้ำทิ้งแบบอัตโนมัติ ให้แนบผลการตรวจวัดคุณภาพน้ำทิ้งทุกวันแยกตามพารามิเตอร์ที่ตรวจวัด และทำการสรุปผลเป็นสถิติและข้อมูลรายเดือน

ขอรับรองว่าการบันทึกสถิติและข้อมูลตามตารางข้างต้นถูกต้องทุกประการ

..... เจ้าของหรือผู้ครอบครองแหล่งกำเนิดมลพิษ

(.....)

.....ผู้ควบคุมระบบบำบัดน้ำเสีย

(.....)

ใบอนุญาตเลขที่ ..... หมดอายุ

.....

ออกให้โดย

.....

..... ผู้รับจ้างให้บริการบำบัดน้ำเสีย

(.....)

ใบอนุญาตเลขที่ ..... หมดอายุ

.....

ออกให้โดย

.....

SMART

สถิติและข้อมูลที่เก็บจากแหล่งกำเนิดมลพิษ

วัน เดือน ปี	ปริมาณการใช้ไฟฟ้าของระบบบำบัดน้ำเสีย (หน่วย)	ปริมาณน้ำใช้ในทุกกิจกรรมของแหล่งกำเนิดมลพิษ (ลบ.ม.)	ปริมาณน้ำเสียที่เข้าระบบบำบัดน้ำเสีย (ลบ.ม.)	การระบายน้ำทิ้งจากระบบบำบัดน้ำเสีย (ระบาย/ไม่ระบาย)	ปริมาณสารเคมีเติม สารชีวภาพที่ใช้ (ชื่อ/ปริมาณ (ติดตรวจวัดกับ)	การทำงานของระบบบำบัดน้ำเสีย							ปริมาณตะกอนส่วนเกินที่ถูกดึงจากระบบบำบัดน้ำเสียที่นำไปกำจัด (ลบ.ม.)	ปัญหาอุปสรรคและแนวทางแก้ไข	ลายมือชื่อผู้บันทึก
						ระบบบำบัดน้ำเสีย (ปกติ/ผิดปกติ)	เครื่องสูบน้ำ (ปกติ/ผิดปกติ)	เครื่องเติมอากาศ (ปกติ/ผิดปกติ)	เครื่องกวน/ผสมน้ำเสีย (ปกติ/ผิดปกติ)	เครื่องกวน/ผสมสารเคมี (ปกติ/ผิดปกติ)	เครื่องสูบตะกอน (ปกติ/ผิดปกติ)	อื่นๆ (ระบุ) (ปกติ/ผิดปกติ)			
1/12/65	-	106	88.8	ระบาย	-	ปกติ	ปกติ	ปกติ	-	-	ปกติ	ปกติ	-	-	[redacted]
2/12/65	-	173	135.4	ระบาย	-	ปกติ	ปกติ	ปกติ	-	-	ปกติ	ปกติ	-	-	
3/12/65	-	96	76.8	ระบาย	-	ปกติ	ปกติ	ปกติ	-	-	ปกติ	ปกติ	-	-	
4/12/65	-	120	96	ระบาย	-	ปกติ	ปกติ	ปกติ	-	-	ปกติ	ปกติ	-	-	
5/12/65	-	116	92.8	ระบาย	-	ปกติ	ปกติ	ปกติ	-	-	ปกติ	ปกติ	-	-	
6/12/65	-	168	134.4	ระบาย	-	ปกติ	ปกติ	ปกติ	-	-	ปกติ	ปกติ	-	-	
7/12/65	-	120	96	ระบาย	-	ปกติ	ปกติ	ปกติ	-	-	ปกติ	ปกติ	-	-	
8/12/65	-	172	137.6	ระบาย	-	ปกติ	ปกติ	ปกติ	-	-	ปกติ	ปกติ	-	-	
9/12/65	-	132	105.6	ระบาย	-	ปกติ	ปกติ	ปกติ	-	-	ปกติ	ปกติ	-	-	
10/12/65	-	103	82.4	ระบาย	-	ปกติ	ปกติ	ปกติ	-	-	ปกติ	ปกติ	-	-	
11/12/65	-	120	96	ระบาย	-	ปกติ	ปกติ	ปกติ	-	-	ปกติ	ปกติ	-	-	
12/12/65	-	154	126.4	ระบาย	-	ปกติ	ปกติ	ปกติ	-	-	ปกติ	ปกติ	-	-	
13/12/65	-	134	111.2	ระบาย	-	ปกติ	ปกติ	ปกติ	-	-	ปกติ	ปกติ	-	-	
14/12/65	-	122	97.6	ระบาย	-	ปกติ	ปกติ	ปกติ	-	-	ปกติ	ปกติ	-	-	
15/12/65	-	122	137.6	ระบาย	-	ปกติ	ปกติ	ปกติ	-	-	ปกติ	ปกติ	-	-	
16/12/65	-	121	96.8	ระบาย	-	ปกติ	ปกติ	ปกติ	-	-	ปกติ	ปกติ	-	-	
17/12/65	-	105	84	ระบาย	-	ปกติ	ปกติ	ปกติ	-	-	ปกติ	ปกติ	-	-	
18/12/65	-	164	131.2	ระบาย	-	ปกติ	ปกติ	ปกติ	-	-	ปกติ	ปกติ	-	-	
19/12/65	-	124	99.2	ระบาย	-	ปกติ	ปกติ	ปกติ	-	-	ปกติ	ปกติ	-	-	
20/12/65	-	137	109.6	ระบาย	-	ปกติ	ปกติ	ปกติ	-	-	ปกติ	ปกติ	-	-	
21/12/65	-	45	36	ระบาย	-	ปกติ	ปกติ	ปกติ	-	-	ปกติ	ปกติ	-	-	
22/12/65	-	0	0	ระบาย	-	ปกติ	ปกติ	ปกติ	-	-	ปกติ	ปกติ	-	-	
23/12/65	-	283	226.4	ระบาย	-	ปกติ	ปกติ	ปกติ	-	-	ปกติ	ปกติ	-	-	
24/12/65	-	315	252	ระบาย	-	ปกติ	ปกติ	ปกติ	-	-	ปกติ	ปกติ	-	-	
25/12/65	-	120	96	ระบาย	-	ปกติ	ปกติ	ปกติ	-	-	ปกติ	ปกติ	-	-	
26/12/65	-	138	110.4	ระบาย	-	ปกติ	ปกติ	ปกติ	-	-	ปกติ	ปกติ	-	-	
27/12/65	-	384	307.2	ระบาย	-	ปกติ	ปกติ	ปกติ	-	-	ปกติ	ปกติ	-	-	
28/12/65	-	165	132	ระบาย	-	ปกติ	ปกติ	ปกติ	-	-	ปกติ	ปกติ	-	-	
29/12/65	-	117	93.2	ระบาย	-	ปกติ	ปกติ	ปกติ	-	-	ปกติ	ปกติ	-	-	
30/12/65	-	119	95.2	ระบาย	-	ปกติ	ปกติ	ปกติ	-	-	ปกติ	ปกติ	-	-	
31/12/65	-	117	93.6	ระบาย	-	ปกติ	ปกติ	ปกติ	-	-	ปกติ	ปกติ	-	-	

แบบ ทส. 2

รายงานสรุปผลการทำงานของระบบบำบัดน้ำเสีย

ชื่อแหล่งกำเนิดมลพิษ : นิติบุคคลอาคารชุด เดอะ พาร์คแลนด์ เพชรเกษม - ท่าพระ

แหล่งกำเนิดมลพิษ ตั้งอยู่เลขที่ : 99 หมู่ที่ : ซอย :

ถนน : เพชรเกษม แขวง/ตำบล : วัดท่าพระ เขต/ตำบล : เขตบางกอกใหญ่

จังหวัด : กรุงเทพมหานคร โทรศัพท์ : 02-051-7878 โทรสาร : 02-051-7879

มี : นิติบุคคลอาคารชุด เดอะ พาร์คแลนด์ เพชรเกษม - ท่าพระ เป็นเจ้าของหรือผู้ครอบครองแหล่งกำเนิดมลพิษ

ประกอบกิจการประเภท : อาคารชุด

ประเภทย่อย : ประเภท ก ตั้งแต่ 500 ห้องขึ้นไป จำนวนห้อง : 815

สังกัด : เอกชน

ใบอนุญาตเลขที่ (ถ้ามี) : ออกให้โดย : หมดอายุ : วว/ดด/ปปปป

ในการนี้ ขอรายงานสรุปผลการทำงานของระบบบำบัดน้ำเสีย ของแหล่งกำเนิดมลพิษสำหรับ เดือน ธันวาคม พ.ศ. 2565 ตามที่ได้กำหนดในมาตรา 80 แห่งพระราชบัญญัติส่งเสริมและรักษาคุณภาพสิ่งแวดล้อมแห่งชาติ พ.ศ. 2535 ในฐานะ

ลงชื่อ วันชัย เทพสิทธาวิวัฒน์ เจ้าของหรือผู้ครอบครองแหล่งกำเนิดมลพิษ

ลงชื่อ _____ ผู้ควบคุมระบบบำบัดน้ำเสีย

ใบอนุญาตเลขที่ _____ หมดอายุ _____

ออกให้โดย _____

ลงชื่อ _____ ผู้รับจ้างให้บริการบำบัดน้ำเสีย

ใบอนุญาตเลขที่ _____ หมดอายุ _____

ออกให้โดย _____

ข้อมูลเกี่ยวกับระบบน้ำเสีย และแหล่งรองรับน้ำทิ้ง

(1) ประเภท / ชนิดของระบบบำบัดน้ำเสีย ความสามารถในการบำบัดน้ำเสีย

(2) การทำงานของระบบบำบัดน้ำเสีย [X] แบบต่อเนื่อง 24 ชั่วโมง/วัน

[ ] แบบไม่ต่อเนื่อง (ระบุ)

(3) อุปกรณ์และเครื่องมือที่ใช้ในระบบบำบัดน้ำเสีย [ ] เครื่องสูบน้ำ [X] ระบบเติมอากาศ

[X] เครื่องกวน/ผสมน้ำเสีย [ ] เครื่องกวน/ผสมสารเคมี

[ ] เครื่องสูบตะกอน [ ] อื่นๆ

[ ] อื่นๆ

[ ] อื่นๆ

(4) แหล่งรองรับน้ำทิ้ง (ระบุ)

(5) วิธีจัดการตะกอนที่เกิดขึ้นจากระบบบำบัดน้ำเสียและวิธีการกำจัด

3. สรุปผลการทำงานของระบบบำบัดน้ำเสียเป็นรายเดือน

(1) ปริมาณการใช้ไฟฟ้าของระบบบำบัดน้ำเสีย (หน่วย) 0.000 หน่วย

(2) ปริมาณน้ำใช้ในทุกกิจกรรมของแหล่งกำเนิดมลพิษ (ลบ.ม.) 4,367.000 ลบ.ม.

(3) ปริมาณน้ำเสียที่เข้าระบบบำบัดน้ำเสีย (ลบ.ม.) 3,493.600 ลบ.ม.

(4) การระบายน้ำทิ้งจากระบบบำบัดน้ำเสีย [X] ระบายทุกวัน

[ ] ระบายบางวัน (ระบุจำนวนวันที่ระบาย) วัน

[ ] ไม่ระบายเลย

(5) ปริมาณสารเคมี หรือสารสกัดชีวภาพที่ใช้ ปริมาณ หน่วย

1. 0.000 กิโลกรัม

(6) การทำงานของระบบบำบัดน้ำเสีย

ระบบบำบัดน้ำเสีย [X] ปกติ [ ] ผิดปกติ

ระบบเติมอากาศ [X] ปกติ [ ] ผิดปกติ

เครื่องกวน/ผสมน้ำเสีย [X] ปกติ [ ] ผิดปกติ

(7) ปริมาณตะกอนส่วนเกินที่เกิดขึ้นจากระบบบำบัดน้ำเสียที่นำไปกำจัด 0.00 กิโลกรัม

(8) ปัญหา อุปสรรค และแนวทางแก้ไข

คำเตือน ๑. เจ้าของหรือผู้ครอบครองแหล่งกำเนิดมลพิษ ผู้ควบคุมระบบบำบัดน้ำเสีย หรือผู้รับจ้างให้บริการบำบัดน้ำเสียผู้ใดไม่จัดเก็บสถิติ ข้อมูล หรือไม่ทำบันทึกหรือรายงานตามมาตรา ๘๐ ต้องระวางโทษจำคุกไม่เกินหนึ่งเดือน หรือปรับไม่เกินหนึ่งหมื่นบาท หรือทั้งจำทั้งปรับตามมาตรา ๑๐๖

๒. ผู้ควบคุมระบบบำบัดน้ำเสียหรือผู้รับจ้างให้บริการบำบัดน้ำเสียผู้ใดทำบันทึกหรือรายงานโดยแสดงข้อความอันเป็นเท็จ ต้องระวางโทษจำคุกไม่เกินหนึ่งปี หรือปรับไม่เกินหนึ่งแสนบาท หรือทั้งจำทั้งปรับตามมาตรา ๑๐๗

รายงานสรุปผลการทำงานของระบบบำบัดน้ำเสีย

ชื่อแหล่งกำเนิดมลพิษ : นิติบุคคลอาคารชุด เดอะ พาร์คแลนด์ เพชรเกษม - ท่าพระ

แหล่งกำเนิดมลพิษ ตั้งอยู่เลขที่ : 99 หมู่ที่ : ซอย :

ถนน : เพชรเกษม แขวง/ตำบล : วัดท่าพระ เขต/ตำบล : เขตบางกอกใหญ่

จังหวัด : กรุงเทพมหานคร โทรศัพท์ : 02-051-7878 โทรสาร : 02-051-7879

มี : นิติบุคคลอาคารชุด เดอะ พาร์คแลนด์ เพชรเกษม - ท่าพระ เป็นเจ้าของหรือผู้ครอบครองแหล่งกำเนิดมลพิษ

ประกอบกิจการประเภท : อาคารชุด

ประเภทย่อย : ประเภท ก ตั้งแต่ 500 ห้องขึ้นไป จำนวนห้อง : 815

สังกัด : เอกชน

ใบอนุญาตเลขที่ (ถ้ามี) : ออกให้โดย : หมดอายุ : วว/ดด/ปปปป

ในการนี้ ขอรายงานสรุปผลการทำงานของระบบบำบัดน้ำเสีย ของแหล่งกำเนิดมลพิษสำหรับ เดือน พฤศจิกายน พ.ศ. 2565 ตามที่ได้กำหนดในมาตรา 80 แห่งพระราชบัญญัติส่งเสริมและรักษาคุณภาพสิ่งแวดล้อมแห่งชาติ พ.ศ. 2535 ในฐานะ

ลงชื่อ วันชัย เทพสิทธาวิวัฒน์ เจ้าของหรือผู้ครอบครองแหล่งกำเนิดมลพิษ

ลงชื่อ _____ ผู้ควบคุมระบบบำบัดน้ำเสีย

ใบอนุญาตเลขที่ _____ หมดอายุ _____

ออกให้โดย _____

ลงชื่อ _____ ผู้รับจ้างให้บริการบำบัดน้ำเสีย

ใบอนุญาตเลขที่ _____ หมดอายุ _____

ออกให้โดย _____

2. ข้อมูลเกี่ยวกับระบบน้ำเสีย และแหล่งรองรับน้ำทิ้ง

(1) ประเภท / ชนิดของระบบบำบัดน้ำเสีย ความสามารถในการบำบัดน้ำเสีย

(2) การทำงานของระบบบำบัดน้ำเสีย [X] แบบต่อเนื่อง ชั่วโมง/วัน

[ ] แบบไม่ต่อเนื่อง (ระบุ)

(3) อุปกรณ์และเครื่องมือที่ใช้ในระบบบำบัดน้ำเสีย [ ] เครื่องสูบน้ำ [X] ระบบเติมอากาศ

[X] เครื่องกวน/ผสมน้ำเสีย [ ] เครื่องกวน/ผสมสารเคมี

[ ] เครื่องสูบตะกอน [ ] อื่นๆ

[ ] อื่นๆ

[ ] อื่นๆ

(4) แหล่งรองรับน้ำทิ้ง (ระบุ)

(5) วิธีจัดการตะกอนที่เกิดขึ้นจากระบบบำบัดน้ำเสียและวิธีการกำจัด

3. สรุปผลการทำงานของระบบบำบัดน้ำเสียเป็นรายเดือน

(1) ปริมาณการใช้ไฟฟ้าของระบบบำบัดน้ำเสีย (หน่วย) 0.000 หน่วย

(2) ปริมาณน้ำใช้ในทุกกิจกรรมของแหล่งกำเนิดมลพิษ (ลบ.ม.) 3,909.000 ลบ.ม.

(3) ปริมาณน้ำเสียที่เข้าระบบบำบัดน้ำเสีย (ลบ.ม.) 3,127.200 ลบ.ม.

(4) การระบายน้ำทิ้งจากระบบบำบัดน้ำเสีย [X] ระบายทุกวัน

[ ] ระบายบางวัน (ระบุจำนวนวันที่ระบาย) วัน

[ ] ไม่ระบายเลย

(5) ปริมาณสารเคมี หรือสารสกัดชีวภาพที่ใช้ ปริมาณ หน่วย

1. 0.000 กิโลกรัม

(6) การทำงานของระบบบำบัดน้ำเสีย

ระบบบำบัดน้ำเสีย [X] ปกติ [ ] ผิดปกติ

ระบบเติมอากาศ [X] ปกติ [ ] ผิดปกติ

เครื่องกวน/ผสมน้ำเสีย [X] ปกติ [ ] ผิดปกติ

(7) ปริมาณตะกอนส่วนเกินที่เกิดขึ้นจากระบบบำบัดน้ำเสียที่นำไปกำจัด 0.00 กิโลกรัม

(8) ปัญหา อุปสรรค และแนวทางแก้ไข

คำเตือน ๑. เจ้าของหรือผู้ครอบครองแหล่งกำเนิดมลพิษ ผู้ควบคุมระบบบำบัดน้ำเสีย หรือผู้รับจ้างให้บริการบำบัดน้ำเสียผู้ใดไม่จัดเก็บสถิติ ข้อมูล หรือไม่ทำบันทึกหรือรายงานตามมาตรา ๘๐ ต้องระวางโทษจำคุกไม่เกินหนึ่งเดือน หรือปรับไม่เกินหนึ่งหมื่นบาท หรือทั้งจำทั้งปรับตามมาตรา ๑๐๖

๒. ผู้ควบคุมระบบบำบัดน้ำเสียหรือผู้รับจ้างให้บริการบำบัดน้ำเสียผู้ใดทำบันทึกหรือรายงานโดยแสดงข้อความอันเป็นเท็จ ต้องระวางโทษจำคุกไม่เกินหนึ่งปี หรือปรับไม่เกินหนึ่งแสนบาท หรือทั้งจำทั้งปรับตามมาตรา ๑๐๗

แบบ พส. 2

รายงานสรุปผลการทำงานของระบบบำบัดน้ำเสีย

ชื่อแหล่งกำเนิดมลพิษ : นิติบุคคลอาคารชุด เดอะ พาร์คแลนด์ เพชรเกษม - ท่าพระ

แหล่งกำเนิดมลพิษ ตั้งอยู่เลขที่ : 99 หมู่ที่ : ซอย :

ถนน : เพชรเกษม แขวง/ตำบล : วัดท่าพระ เขต/ตำบล : เขตบางกอกใหญ่

จังหวัด : กรุงเทพมหานคร โทรศัพท์ : 02-051-7878 โทรสาร : 02-051-7879

มี : นิติบุคคลอาคารชุด เดอะ พาร์คแลนด์ เพชรเกษม - ท่าพระ เป็นเจ้าของหรือผู้ครอบครองแหล่งกำเนิดมลพิษ

ประกอบกิจการประเภท : อาคารชุด

ประเภทย่อย : ประเภท ก ตั้งแต่ 500 ห้องขึ้นไป จำนวนห้อง : 815

สังกัด : เอกชน

ใบอนุญาตเลขที่ (ถ้ามี) : ออกให้โดย : หมดอายุ : วว/ดด/ปปปป

ในการนี้ ขอรายงานสรุปผลการทำงานของระบบบำบัดน้ำเสีย ของแหล่งกำเนิดมลพิษสำหรับ เดือน ตุลาคม พ.ศ. 2565 ตามที่ได้กำหนดในมาตรา 80 แห่งพระราชบัญญัติส่งเสริมและรักษาคุณภาพสิ่งแวดล้อมแห่งชาติ พ.ศ. 2535 ในฐานะ

ลงชื่อ วันชัย เทพสิทธาวิวัฒน์ เจ้าของหรือผู้ครอบครองแหล่งกำเนิดมลพิษ

ลงชื่อ _____ ผู้ควบคุมระบบบำบัดน้ำเสีย

ใบอนุญาตเลขที่ _____ หมดอายุ _____

ออกให้โดย _____

ลงชื่อ _____ ผู้รับจ้างให้บริการบำบัดน้ำเสีย

ใบอนุญาตเลขที่ _____ หมดอายุ _____

ออกให้โดย _____

2. ข้อมูลเกี่ยวกับระบบน้ำเสีย และแหล่งรองรับน้ำทิ้ง

(1) ประเภท / ชนิดของระบบบำบัดน้ำเสีย ความสามารถในการบำบัดน้ำเสีย

(2) การทำงานของระบบบำบัดน้ำเสีย [X] แบบต่อเนื่อง 24 ชั่วโมง/วัน

[ ] แบบไม่ต่อเนื่อง (ระบุ)

(3) อุปกรณ์และเครื่องมือที่ใช้ในระบบบำบัดน้ำเสีย [X] เครื่องสูบน้ำ [X] ระบบเติมอากาศ

[X] เครื่องกวน/ผสมน้ำเสีย [ ] เครื่องกวน/ผสมสารเคมี

[ ] เครื่องสูบตะกอน [ ] อื่นๆ

[ ] อื่นๆ

[ ] อื่นๆ

(4) แหล่งรองรับน้ำทิ้ง (ระบุ)

(5) วิธีจัดการตะกอนที่เกิดขึ้นจากระบบบำบัดน้ำเสียและวิธีการกำจัด

3. สรุปผลการทำงานของระบบบำบัดน้ำเสียเป็นรายเดือน

(1) ปริมาณการใช้ไฟฟ้าของระบบบำบัดน้ำเสีย (หน่วย) 0.000 หน่วย

(2) ปริมาณน้ำใช้ในทุกกิจกรรมของแหล่งกำเนิดมลพิษ (ลบ.ม.) 3,947.000 ลบ.ม.

(3) ปริมาณน้ำเสียที่เข้าระบบบำบัดน้ำเสีย (ลบ.ม.) 3,157.600 ลบ.ม.

(4) การระบายน้ำทิ้งจากระบบบำบัดน้ำเสีย [X] ระบายทุกวัน

[ ] ระบายบางวัน (ระบุจำนวนวันที่ระบาย) วัน

[ ] ไม่ระบายเลย

(5) ปริมาณสารเคมี หรือสารสกัดชีวภาพที่ใช้ ปริมาณ หน่วย

1. 0.000 กิโลกรัม

(6) การทำงานของระบบบำบัดน้ำเสีย

ระบบบำบัดน้ำเสีย	[X] ปกติ	[ ] ผิดปกติ
เครื่องสูบน้ำ	[X] ปกติ	[ ] ผิดปกติ
ระบบเติมอากาศ	[X] ปกติ	[ ] ผิดปกติ
เครื่องกวน/ผสมน้ำเสีย	[X] ปกติ	[ ] ผิดปกติ

(7) ปริมาณตะกอนส่วนเกินที่เกิดขึ้นจากระบบบำบัดน้ำเสียที่นำไปกำจัด 0.00 กิโลกรัม

(8) ปัญหา อุปสรรค และแนวทางแก้ไข

คำเตือน ๑. เจ้าของหรือผู้ครอบครองแหล่งกำเนิดมลพิษ ผู้ควบคุมระบบบำบัดน้ำเสีย หรือผู้รับจ้างให้บริการบำบัดน้ำเสียผู้ใดไม่จัดเก็บสถิติ ข้อมูล หรือไม่ทำบันทึกหรือรายงานตามมาตรา ๘๐ ต้องระวางโทษจำคุกไม่เกินหนึ่งเดือน หรือปรับไม่เกินหนึ่งหมื่นบาท หรือทั้งจำทั้งปรับตามมาตรา ๑๐๖

๒. ผู้ควบคุมระบบบำบัดน้ำเสียหรือผู้รับจ้างให้บริการบำบัดน้ำเสียผู้ใดทำบันทึกหรือรายงานโดยแสดงข้อความอันเป็นเท็จ ต้องระวางโทษจำคุกไม่เกินหนึ่งปี หรือปรับไม่เกินหนึ่งแสนบาท หรือทั้งจำทั้งปรับตามมาตรา ๑๐๗

แบบ ทส. 2

รายงานสรุปผลการทำงานของระบบบำบัดน้ำเสีย

ชื่อแหล่งกำเนิดมลพิษ : นิติบุคคลอาคารชุด เดอะ พาร์คแลนด์ เพชรเกษม - ท่าพระ

แหล่งกำเนิดมลพิษ ตั้งอยู่เลขที่ : 99 หมู่ที่ : ซอย :

ถนน : เพชรเกษม แขวง/ตำบล : วัดท่าพระ เขต/ตำบล : เขตบางกอกใหญ่

จังหวัด : กรุงเทพมหานคร โทรศัพท์ : 02-051-7878 โทรสาร : 02-051-7879

มี : นิติบุคคลอาคารชุด เดอะ พาร์คแลนด์ เพชรเกษม - ท่าพระ เป็นเจ้าของหรือผู้ครอบครองแหล่งกำเนิดมลพิษ

ประกอบกิจการประเภท : อาคารชุด

ประเภทย่อย : ประเภท ก ตั้งแต่ 500 ห้องขึ้นไป จำนวนห้อง : 815

สังกัด : เอกชน

ใบอนุญาตเลขที่ (ถ้ามี) : ออกให้โดย : หมดอายุ : วว/ดด/ปปปป

ในการนี้ ขอรายงานสรุปผลการทำงานของระบบบำบัดน้ำเสีย ของแหล่งกำเนิดมลพิษสำหรับ เดือน กันยายน พ.ศ. 2565 ตามที่ได้กำหนดในมาตรา 80 แห่งพระราชบัญญัติส่งเสริมและรักษาคุณภาพสิ่งแวดล้อมแห่งชาติ พ.ศ. 2535 ในฐานะ

ลงชื่อ วันชัย เทพสิทธาวิวัฒน์ เจ้าของหรือผู้ครอบครองแหล่งกำเนิดมลพิษ

ลงชื่อ _____ ผู้ควบคุมระบบบำบัดน้ำเสีย

ใบอนุญาตเลขที่ _____ หมดอายุ _____

ออกให้โดย _____

ลงชื่อ _____ ผู้รับจ้างให้บริการบำบัดน้ำเสีย

ใบอนุญาตเลขที่ _____ หมดอายุ _____

ออกให้โดย _____

2. ข้อมูลเกี่ยวกับระบบน้ำเสีย และแหล่งรองรับน้ำทิ้ง

(1) ประเภท / ชนิดของระบบบำบัดน้ำเสีย ความสามารถในการบำบัดน้ำเสีย

(2) การทำงานของระบบบำบัดน้ำเสีย [X] แบบต่อเนื่อง 24 ชั่วโมง/วัน

[ ] แบบไม่ต่อเนื่อง (ระบุ)

(3) อุปกรณ์และเครื่องมือที่ใช้ในระบบบำบัดน้ำเสีย

[X] เครื่องสูบน้ำ [X] ระบบเติมอากาศ

[X] เครื่องกวน/ผสมน้ำเสีย [ ] เครื่องกวน/ผสมสารเคมี

[ ] เครื่องสูบตะกอน [ ] อื่นๆ

[ ] อื่นๆ

[ ] อื่นๆ

(4) แหล่งรองรับน้ำทิ้ง (ระบุ)

(5) วิธีจัดการตะกอนที่เกิดขึ้นจากระบบบำบัดน้ำเสียและวิธีการกำจัด

3. สรุปผลการทำงานของระบบบำบัดน้ำเสียเป็นรายเดือน

(1) ปริมาณการใช้ไฟฟ้าของระบบบำบัดน้ำเสีย (หน่วย) 0.000 หน่วย

(2) ปริมาณน้ำใช้ในทุกกิจกรรมของแหล่งกำเนิดมลพิษ (ลบ.ม.) 3,936.000 ลบ.ม.

(3) ปริมาณน้ำเสียที่เข้าระบบบำบัดน้ำเสีย (ลบ.ม.) 3,148.800 ลบ.ม.

(4) การระบายน้ำทิ้งจากระบบบำบัดน้ำเสีย [X] ระบายทุกวัน

[ ] ระบายบางวัน (ระบุจำนวนวันที่ระบาย) วัน

[ ] ไม่ระบายเลย

(5) ปริมาณสารเคมี หรือสารสกัดชีวภาพที่ใช้ ปริมาณ หน่วย

1. 0.000 กิโลกรัม

(6) การทำงานของระบบบำบัดน้ำเสีย

ระบบบำบัดน้ำเสีย	[X] ปกติ	[ ] ผิดปกติ
เครื่องสูบน้ำ	[X] ปกติ	[ ] ผิดปกติ
ระบบเติมอากาศ	[X] ปกติ	[ ] ผิดปกติ
เครื่องกวน/ผสมน้ำเสีย	[X] ปกติ	[ ] ผิดปกติ

(7) ปริมาณตะกอนส่วนเกินที่เกิดขึ้นจากระบบบำบัดน้ำเสียที่นำไปกำจัด 0.00 กิโลกรัม

(8) ปัญหา อุปสรรค และแนวทางแก้ไข

คำเตือน ๑. เจ้าของหรือผู้ครอบครองแหล่งกำเนิดมลพิษ ผู้ควบคุมระบบบำบัดน้ำเสีย หรือผู้รับจ้างให้บริการบำบัดน้ำเสียผู้ใดไม่จัดเก็บสถิติ ข้อมูล หรือไม่ทำบันทึกหรือรายงานตามมาตรา ๘๐ ต้องระวางโทษจำคุกไม่เกินหนึ่งเดือน หรือปรับไม่เกินหนึ่งหมื่นบาท หรือทั้งจำทั้งปรับตามมาตรา ๑๐๖

๒. ผู้ควบคุมระบบบำบัดน้ำเสียหรือผู้รับจ้างให้บริการบำบัดน้ำเสียผู้ใดทำบันทึกหรือรายงานโดยแสดงข้อความอันเป็นเท็จ ต้องระวางโทษจำคุกไม่เกินหนึ่งปี หรือปรับไม่เกินหนึ่งแสนบาท หรือทั้งจำทั้งปรับตามมาตรา ๑๐๗

แบบ ทส. 2

รายงานสรุปผลการทำงานของระบบบำบัดน้ำเสีย

ชื่อแหล่งกำเนิดมลพิษ : นิติบุคคลอาคารชุด เดอะ พาร์คแลนด์ เพชรเกษม - ท่าพระ

แหล่งกำเนิดมลพิษ ตั้งอยู่เลขที่ : 99 หมู่ที่ : ซอย :

ถนน : เพชรเกษม แขวง/ตำบล : วัดท่าพระ เขต/ตำบล : เขตบางกอกใหญ่

จังหวัด : กรุงเทพมหานคร โทรศัพท์ : 02-051-7878 โทรสาร : 02-051-7879

มี : นิติบุคคลอาคารชุด เดอะ พาร์คแลนด์ เพชรเกษม - ท่าพระ เป็นเจ้าของหรือผู้ครอบครองแหล่งกำเนิดมลพิษ

ประกอบกิจการประเภท : อาคารชุด

ประเภทย่อย : ประเภท ก ตั้งแต่ 500 ห้องขึ้นไป จำนวนห้อง : 815

สังกัด : เอกชน

ใบอนุญาตเลขที่ (ถ้ามี) : ออกให้โดย : หมดอายุ : วว/ดด/ปปปป

ในการนี้ ขอรายงานสรุปผลการทำงานของระบบบำบัดน้ำเสีย ของแหล่งกำเนิดมลพิษสำหรับ เดือน สิงหาคม พ.ศ. 2565 ตามที่ได้กำหนดในมาตรา 80 แห่งพระราชบัญญัติส่งเสริมและรักษาคุณภาพสิ่งแวดล้อมแห่งชาติ พ.ศ. 2535 ในฐานะ

ลงชื่อ วันชัย เทพสิทธาวิวัฒน์ เจ้าของหรือผู้ครอบครองแหล่งกำเนิดมลพิษ

ลงชื่อ _____ ผู้ควบคุมระบบบำบัดน้ำเสีย

ใบอนุญาตเลขที่ _____ หมดอายุ _____

ออกให้โดย _____

ลงชื่อ _____ ผู้รับจ้างให้บริการบำบัดน้ำเสีย

ใบอนุญาตเลขที่ _____ หมดอายุ _____

ออกให้โดย _____

2. ข้อมูลเกี่ยวกับระบบน้ำเสีย และแหล่งรองรับน้ำทิ้ง

(1) ประเภท / ชนิดของระบบบำบัดน้ำเสีย ความสามารถในการบำบัดน้ำเสีย

(2) การทำงานของระบบบำบัดน้ำเสีย [X] แบบต่อเนื่อง 24 ชั่วโมง/วัน

[ ] แบบไม่ต่อเนื่อง (ระบุ)

(3) อุปกรณ์และเครื่องมือที่ใช้ในระบบบำบัดน้ำเสีย [X] เครื่องสูบน้ำ [X] ระบบเติมอากาศ

[X] เครื่องกวน/ผสมน้ำเสีย [ ] เครื่องกวน/ผสมสารเคมี

[ ] เครื่องสูบตะกอน [ ] อื่นๆ

[ ] อื่นๆ

[ ] อื่นๆ

(4) แหล่งรองรับน้ำทิ้ง (ระบุ)

(5) วิธีจัดการตะกอนที่เกิดขึ้นจากระบบบำบัดน้ำเสียและวิธีการกำจัด

3. สรุปผลการทำงานของระบบบำบัดน้ำเสียเป็นรายเดือน

(1) ปริมาณการใช้ไฟฟ้าของระบบบำบัดน้ำเสีย (หน่วย) 0.000 หน่วย

(2) ปริมาณน้ำใช้ในทุกกิจกรรมของแหล่งกำเนิดมลพิษ (ลบ.ม.) 4,097.000 ลบ.ม.

(3) ปริมาณน้ำเสียที่เข้าระบบบำบัดน้ำเสีย (ลบ.ม.) 3,277.600 ลบ.ม.

(4) การระบายน้ำทิ้งจากระบบบำบัดน้ำเสีย [X] ระบายทุกวัน

[ ] ระบายบางวัน (ระบุจำนวนวันที่ระบาย) วัน

[ ] ไม่ระบายเลย

(5) ปริมาณสารเคมี หรือสารสกัดชีวภาพที่ใช้ ปริมาณ หน่วย

1. 0.000 กิโลกรัม

(6) การทำงานของระบบบำบัดน้ำเสีย

ระบบบำบัดน้ำเสีย	[X] ปกติ	[ ] ผิดปกติ
เครื่องสูบน้ำ	[X] ปกติ	[ ] ผิดปกติ
ระบบเติมอากาศ	[X] ปกติ	[ ] ผิดปกติ
เครื่องกวน/ผสมน้ำเสีย	[X] ปกติ	[ ] ผิดปกติ

(7) ปริมาณตะกอนส่วนเกินที่เกิดขึ้นจากระบบบำบัดน้ำเสียที่นำไปกำจัด 0.00 กิโลกรัม

(8) ปัญหา อุปสรรค และแนวทางแก้ไข

คำเตือน ๑. เจ้าของหรือผู้ครอบครองแหล่งกำเนิดมลพิษ ผู้ควบคุมระบบบำบัดน้ำเสีย หรือผู้รับจ้างให้บริการบำบัดน้ำเสียผู้ใดไม่จัดเก็บสถิติ ข้อมูล หรือไม่ทำบันทึกหรือรายงานตามมาตรา ๘๐ ต้องระวางโทษจำคุกไม่เกินหนึ่งเดือน หรือปรับไม่เกินหนึ่งหมื่นบาท หรือทั้งจำทั้งปรับตามมาตรา ๑๐๖

๒. ผู้ควบคุมระบบบำบัดน้ำเสียหรือผู้รับจ้างให้บริการบำบัดน้ำเสียผู้ใดทำบันทึกหรือรายงานโดยแสดงข้อความอันเป็นเท็จ ต้องระวางโทษจำคุกไม่เกินหนึ่งปี หรือปรับไม่เกินหนึ่งแสนบาท หรือทั้งจำทั้งปรับตามมาตรา ๑๐๗

แบบ ทส. 2

รายงานสรุปผลการทำงานของระบบบำบัดน้ำเสีย

ชื่อแหล่งกำเนิดมลพิษ : นิติบุคคลอาคารชุด เดอะ พาร์คแลนด์ เพชรเกษม - ท่าพระ

แหล่งกำเนิดมลพิษ ตั้งอยู่เลขที่ : 99 หมู่ที่ : ซอย :

ถนน : เพชรเกษม แขวง/ตำบล : วัดท่าพระ เขต/ตำบล : เขตบางกอกใหญ่

จังหวัด : กรุงเทพมหานคร โทรศัพท์ : 02-051-7878 โทรสาร : 02-051-7879

มี : นิติบุคคลอาคารชุด เดอะ พาร์คแลนด์ เพชรเกษม - ท่าพระ เป็นเจ้าของหรือผู้ครอบครองแหล่งกำเนิดมลพิษ

ประกอบกิจการประเภท : อาคารชุด

ประเภทย่อย : ประเภท ก ตั้งแต่ 500 ห้องขึ้นไป จำนวนห้อง : 815

สังกัด : เอกชน

ใบอนุญาตเลขที่ (ถ้ามี) : ออกให้โดย : หมดอายุ : วว/ดด/ปปปป

ในการนี้ ขอรายงานสรุปผลการทำงานของระบบบำบัดน้ำเสีย ของแหล่งกำเนิดมลพิษสำหรับ เดือน กรกฎาคม พ.ศ. 2565 ตามที่ได้กำหนดในมาตรา 80 แห่งพระราชบัญญัติส่งเสริมและรักษาคุณภาพสิ่งแวดล้อมแห่งชาติ พ.ศ. 2535 ในฐานะ

ลงชื่อ วันชัย เทพสิทธาวิวัฒน์ เจ้าของหรือผู้ครอบครองแหล่งกำเนิดมลพิษ

ลงชื่อ _____ ผู้ควบคุมระบบบำบัดน้ำเสีย

ใบอนุญาตเลขที่ _____ หมดอายุ _____

ออกให้โดย _____

ลงชื่อ _____ ผู้รับจ้างให้บริการบำบัดน้ำเสีย

ใบอนุญาตเลขที่ _____ หมดอายุ _____

ออกให้โดย _____

2. ข้อมูลเกี่ยวกับระบบน้ำเสีย และแหล่งรองรับน้ำทิ้ง

(1) ประเภท / ชนิดของระบบบำบัดน้ำเสีย ความสามารถในการบำบัดน้ำเสีย

(2) การทำงานของระบบบำบัดน้ำเสีย [X] แบบต่อเนื่อง 24 ชั่วโมง/วัน

[ ] แบบไม่ต่อเนื่อง (ระบุ)

(3) อุปกรณ์และเครื่องมือที่ใช้ในระบบบำบัดน้ำเสีย [X] เครื่องสูบน้ำ [X] ระบบเติมอากาศ

[ ] เครื่องกวน/ผสมน้ำเสีย [ ] เครื่องกวน/ผสมสารเคมี

[X] เครื่องสูบตะกอน [ ] อื่นๆ

[ ] อื่นๆ

[ ] อื่นๆ

(4) แหล่งรองรับน้ำทิ้ง (ระบุ)

(5) วิธีจัดการตะกอนที่เกิดขึ้นจากระบบบำบัดน้ำเสียและวิธีการกำจัด

3. สรุปผลการทำงานของระบบบำบัดน้ำเสียเป็นรายเดือน

(1) ปริมาณการใช้ไฟฟ้าของระบบบำบัดน้ำเสีย (หน่วย) 0.000 หน่วย

(2) ปริมาณน้ำใช้ในทุกกิจกรรมของแหล่งกำเนิดมลพิษ (ลบ.ม.) 4,031.000 ลบ.ม.

(3) ปริมาณน้ำเสียที่เข้าระบบบำบัดน้ำเสีย (ลบ.ม.) 3,224.800 ลบ.ม.

(4) การระบายน้ำทิ้งจากระบบบำบัดน้ำเสีย [X] ระบายทุกวัน

[ ] ระบายบางวัน (ระบุจำนวนวันที่ระบาย) วัน

[ ] ไม่ระบายเลย

(5) ปริมาณสารเคมี หรือสารสกัดชีวภาพที่ใช้ ปริมาณ หน่วย

1. 0.000 กิโลกรัม

(6) การทำงานของระบบบำบัดน้ำเสีย

ระบบบำบัดน้ำเสีย	[X] ปกติ	[ ] ผิดปกติ
เครื่องสูบน้ำ	[X] ปกติ	[ ] ผิดปกติ
ระบบเติมอากาศ	[X] ปกติ	[ ] ผิดปกติ
เครื่องสูบตะกอน	[X] ปกติ	[ ] ผิดปกติ

(7) ปริมาณตะกอนส่วนเกินที่เกิดขึ้นจากระบบบำบัดน้ำเสียที่นำไปกำจัด 0.00 กิโลกรัม

(8) ปัญหา อุปสรรค และแนวทางแก้ไข

คำเตือน ๑. เจ้าของหรือผู้ครอบครองแหล่งกำเนิดมลพิษ ผู้ควบคุมระบบบำบัดน้ำเสีย หรือผู้รับจ้างให้บริการบำบัดน้ำเสียผู้ใดไม่จัดเก็บสถิติ ข้อมูล หรือไม่ทำบันทึกหรือรายงาน ตามมาตรา ๘๐ ต้องระวางโทษจำคุกไม่เกินหนึ่งเดือน หรือปรับไม่เกินหนึ่งหมื่นบาท หรือทั้งจำทั้งปรับตามมาตรา ๑๐๖

๒. ผู้ควบคุมระบบบำบัดน้ำเสียหรือผู้รับจ้างให้บริการบำบัดน้ำเสียผู้ใดทำบันทึกหรือรายงาน โดยแสดงข้อความอันเป็นเท็จ ต้องระวางโทษจำคุกไม่เกินหนึ่งปี หรือปรับไม่เกินหนึ่งแสนบาท หรือทั้งจำทั้งปรับตามมาตรา ๑๐๗

ภาคผนวก ง

ผลการตรวจวัดคุณภาพสิ่งแวดล้อม

SLECCO บริษัท สเปเชี่ยล แล็บ เอ็นไว แอนด์ คอนซัลแตนท์ จำกัด
SPECIAL LAB ENVI AND CONSULTANT CO.,LTD.
47/91-93 ม.3 ต.ท่าอิฐ อ.ปากเกร็ด จ.นนทบุรี 11120
47/91-93 Moo 3 Tha-it Pakkret Nonthaburi 11120
Tel.02-9246778, 02-5943320, 086-0838025 Fax.02-9246778

รายงานผลวิเคราะห์
ANALYSIS REPORT

ผู้สั่งวิเคราะห์ Client : นิติบุคคลอาคารชุด เดอะพาร์ค แลนด์ เพชรเกษม - ท่าพระ

ที่อยู่ Address : 99 ถนนเพชรเกษม แขวงวัดท่าพระ เขตบางกอกใหญ่ กรุงเทพมหานคร 10600

สถานที่เก็บตัวอย่าง Sampling Site : นิติบุคคลอาคารชุด เดอะพาร์ค แลนด์ เพชรเกษม-ท่าพระ

ประเภทตัวอย่าง Sample Type : Wastewater

วันที่เก็บตัวอย่าง Sampling Date : 7 กรกฎาคม 2565

ผู้เก็บตัวอย่าง Sampling by : นายเสรี จันทวี ว-133-จ-9149

วันที่รับตัวอย่าง Received Date : 7 กรกฎาคม 2565

วันที่วิเคราะห์ Analysis Date : 7 - 13 กรกฎาคม 2565

วันที่รายงานผล Reparted Date : 14 กรกฎาคม 2565

เลขที่วิเคราะห์ Analysis No. : 070722/0073/1 เลขที่ตัวอย่าง Sample No.:S2029/65

รายการ parameters	หน่วย units	วิธีวิเคราะห์ methods	ผล/Result จุดปล่อยออกนอกโครงการ	Std.* อาคารประเภท ก
pH	-	Electrometric	6.2	5.0 - 9.0
TDS**	mg/l	Dried at 103-105°C	304	≤ 500
SS	mg/l	Dried at 103-105°C	86	≤ 30
BOD	mg/l	5-Day BOD Test,Azide Modification	25	≤ 20
Sulfide	mg/l	ZnS Precipitation, Iodometric	<0.2	≤ 1.0
TKN	mg/l	Macro Kjeldahl	19.32	≤ 35
Oil and Grease	mg/l	Liquid-Liquid, partition-Gravimetric	<5	≤ 20

หมายเหตุ

1. " * " หมายถึง ค่ามาตรฐานควบคุมการระบายน้ำทิ้งจากอาคารประเภท ก. ตามประกาศกระทรวงทรัพยากรธรรมชาติและสิ่งแวดล้อม พ.ศ.2548
2. ค่าที่เพิ่มขึ้นจากปริมาณสารละลายในน้ำใช้ตามปกติ , ค่า TDS ในน้ำประปา พบ 132 mg/l

SPECIAL LAB SLEC ENVI AND CONSULTANT C

(Mr. Mapari Awaekuechi)

Laboratory Manager

ว-133-ค-5470

Reported results refer to submitted sample only.
Test report shall not be reproduced except in full , without approve of the laboratory.

SLECCO บริษัท สเปเชี่ยล แล็บ เอ็นไว แอนด์ คอนซัลแตนท์ จำกัด
SPECIAL LAB ENVI AND CONSULTANT CO.,LTD.
47/91-93 ม.3 ต.ท่าอิฐ อ.ปากเกร็ด จ.นนทบุรี 11120
47/91-93 Moo 3 Tha-it Pakkret Nonthaburi 11120
Tel.02-9246778, 02-5943320, 086-0838025 Fax.02-9246778

รายงานผลวิเคราะห์
ANALYSIS REPORT

ผู้สั่งวิเคราะห์ Client : นิติบุคคลอาคารชุด เดอะพาร์ค แลนด์ เพชรเกษม - ท่าพระ

ที่อยู่ Address : 99 ถนนเพชรเกษม แขวงวัดท่าพระ เขตบางกอกใหญ่ กรุงเทพมหานคร 10600

สถานที่เก็บตัวอย่าง Sampling Site : นิติบุคคลอาคารชุด เดอะพาร์ค แลนด์ เพชรเกษม-ท่าพระ

ประเภทตัวอย่าง Sample Type : Wastewater

วันที่เก็บตัวอย่าง Sampling Date : 7 กรกฎาคม 2565

วันที่รับตัวอย่าง Received Date : 7 กรกฎาคม 2565

วันที่วิเคราะห์ Analysis Date : 7 - 13 กรกฎาคม 2565

วันที่รายงานผล Reparted Date : 14 กรกฎาคม 2565

เลขที่วิเคราะห์ Analysis No. : 070722/0073/2 เลขที่ตัวอย่าง Sample No.:S2029/65

รายการ parameters	หน่วย units	วิธีวิเคราะห์ methods	ผล/Result จุดปล่อยออกนอกโครงการ	Std.* อาคารประเภท ก
Settleable Solids	ml/l/hr	Imhoff Cone	0.0	≤ 0.5
Appearance	-	Physical Test	มีตะกอนดำ	-

หมายเหตุ

1. " * " หมายถึง ค่ามาตรฐานควบคุมการระบายน้ำทิ้งจากอาคารประเภท ก. ตามประกาศกระทรวงทรัพยากรธรรมชาติและสิ่งแวดล้อม พ.ศ.2548

SPECIAL LAB SLECCO ENVI AND CONSULTANT CO

(Mr. Mapari Awaekuechi)

Laboratory Manager

Reported results refer to submitted sample only.
Test report shall not be reproduced except in full , without approve of the laboratory.

SLECCO บริษัท สเปเชี่ยล แล็บ เอ็นไว แอนด์ คอนซัลแตนท์ จำกัด
SPECIAL LAB ENVI AND CONSULTANT CO.,LTD.
47/91-93 ม.3 ต.ท่าอิฐ อ.ปากเกร็ด จ.นนทบุรี 11120
47/91-93 Moo 3 Tha-it Pakkret Nonthaburi 11120
Tel.02-9246778, 02-5943320, 086-0838025 Fax.02-9246778

รายงานผลวิเคราะห์
ANALYSIS REPORT

ผู้สั่งวิเคราะห์ : นิติบุคคลอาคารชุด เดอะพาร์ค แลนด์ เพชรเกษม - ท่าพระ
Client

ที่อยู่ : 99 ถนนเพชรเกษม แขวงวัดท่าพระ เขตบางกอกใหญ่ กรุงเทพมหานคร 10600
Address

สถานที่เก็บตัวอย่าง : นิติบุคคลอาคารชุด เดอะพาร์ค แลนด์ เพชรเกษม-ท่าพระ
Sampling Site

ประเภทตัวอย่าง : น้ำสระว่ายน้ำ
Sample Type

วันที่เก็บตัวอย่าง : 7 กรกฎาคม 2565
Sampling Date

วันที่รับตัวอย่าง : 7 กรกฎาคม 2565
Received Date

วันที่วิเคราะห์ : 7 - 13 กรกฎาคม 2565
Analysis Date

วันที่รายงานผล : 14 กรกฎาคม 2565
Reparted Date

เลขที่วิเคราะห์ : 070722/0074 เลขที่ตัวอย่าง:S2030/65
Analysis No. Sample No.

รายการ parameters	หน่วย units	วิธีวิเคราะห์ methods	ผล/Result สระว่ายน้ำ	Std.*
Total Coliform Bacteria	MPN/100ml	MPN Test	<1.8	≤10
Fecal Coliform Bacteria	MPN/100ml	MPN Test	<1.8	ตรวจไม่พบ

หมายเหตุ

"*" หมายถึง มาตรฐานตามคำแนะนำของคณะกรรมการสาธารณสุข ฉบับที่ 1/2550 เรื่อง การควบคุมการประกอบกิจการสระว่ายน้ำ หรือกิจการอื่นๆในทำนองเดียวกัน

SPECIAL LAB SLECCO ENVI AND CONSULTANT CO.

(Mr. Mapari Awaekuechi)

Laboratory Manager

Reported results refer to submitted sample only.
Test report shall not be reproduced except in full , without approve of the laboratory.

SLECCO บริษัท สเปเชี่ยล แล็บ เอ็นไว แอนด์ คอนซัลแตนท์ จำกัด
SPECIAL LAB ENVI AND CONSULTANT CO.,LTD.
47/91-93 ม.3 ต.ท่าอิฐ อ.ปากเกร็ด จ.นนทบุรี 11120
47/91-93 Moo 3 Tha-it Pakkret Nonthaburi 11120
Tel.02-9246778, 02-5943320, 086-0838025 Fax.02-9246778

รายงานผลวิเคราะห์
ANALYSIS REPORT

ผู้สั่งวิเคราะห์ Client : นิติบุคคลอาคารชุด เดอะพาร์ค แลนด์ เพชรเกษม - ท่าพระ

ที่อยู่ Address : 99 ถนนเพชรเกษม แขวงวัดท่าพระ เขตบางกอกใหญ่ กรุงเทพมหานคร 10600

สถานที่เก็บตัวอย่าง Sampling Site : นิติบุคคลอาคารชุด เดอะพาร์ค แลนด์ เพชรเกษม-ท่าพระ

ประเภทตัวอย่าง Sample Type : Wastewater

วันที่เก็บตัวอย่าง Sampling Date : 3 สิงหาคม 2565

ผู้เก็บตัวอย่าง Sampling by : นายเสรี จันทวี ว-133-จ-9149

วันที่รับตัวอย่าง Received Date : 3 สิงหาคม 2565

วันที่วิเคราะห์ Analysis Date : 3 - 9 สิงหาคม 2565

วันที่รายงานผล Reparted Date : 10 สิงหาคม 2565

เลขที่วิเคราะห์ Analysis No. : 030822/0011/1 เลขที่ตัวอย่าง Sample No.:S2313/65

รายการ parameters	หน่วย units	วิธีวิเคราะห์ methods	ผล/Result จุดปล่อยออกนอกโครงการ	Std.* อาคารประเภท ก
pH	-	Electrometric	5.9	5.0 - 9.0
TDS**	mg/l	Dried at 103-105°C	284	≤500
SS	mg/l	Dried at 103-105°C	22	≤30
BOD	mg/l	5-Day BOD Test,Azide Modification	19	≤20
Sulfide	mg/l	ZnS Precipitation, Iodometric	<0.2	≤1.0
TKN	mg/l	Macro Kjeldahl	25.48	≤35
Oil and Grease	mg/l	Liquid-Liquid, partition-Gravimetric	<5	≤20

หมายเหตุ

1. " * " หมายถึง ค่ามาตรฐานควบคุมการระบายน้ำทิ้งจากอาคารประเภท ก. ตามประกาศกระทรวงทรัพยากรธรรมชาติและสิ่งแวดล้อม พ.ศ.2548
2. ค่าที่เพิ่มขึ้นจากปริมาณสารละลายในน้ำใช้ตามปกติ , ค่า TDS ในน้ำประปา พบ 136 mg/l

SPECIAL LAB SLECCO ENVI AND CONSULTANT

(Mr. Mapari Awaekuechi)

Laboratory Manager

ว-133-ค-5470

Reported results refer to submitted sample only.
Test report shall not be reproduced except in full , without approve of the laboratory.

SLECCO บริษัท สเปเชี่ยล แล็บ เอ็นไว แอนด์ คอนซัลแตนท์ จำกัด
SPECIAL LAB ENVI AND CONSULTANT CO.,LTD.
47/91-93 ม.3 ต.ท่าอิฐ อ.ปากเกร็ด จ.นนทบุรี 11120
47/91-93 Moo 3 Tha-it Pakkret Nonthaburi 11120
Tel.02-9246778, 02-5943320, 086-0838025 Fax.02-9246778

รายงานผลวิเคราะห์
ANALYSIS REPORT

ผู้สั่งวิเคราะห์ Client : นิติบุคคลอาคารชุด เดอะพาร์ค แลนด์ เพชรเกษม - ท่าพระ

ที่อยู่ Address : 99 ถนนเพชรเกษม แขวงวัดท่าพระ เขตบางกอกใหญ่ กรุงเทพมหานคร 10600

สถานที่เก็บตัวอย่าง Sampling Site : นิติบุคคลอาคารชุด เดอะพาร์ค แลนด์ เพชรเกษม-ท่าพระ

ประเภทตัวอย่าง Sample Type : Wastewater

วันที่เก็บตัวอย่าง Sampling Date : 3 สิงหาคม 2565

วันที่รับตัวอย่าง Received Date : 3 สิงหาคม 2565

วันที่วิเคราะห์ Analysis Date : 3 - 9 สิงหาคม 2565

วันที่รายงานผล Reparted Date : 10 สิงหาคม 2565

เลขที่วิเคราะห์ Analysis No. : 030822/0011/2 เลขที่ตัวอย่าง Sample No.:S2313/65

รายการ parameters	หน่วย units	วิธีวิเคราะห์ methods	ผล/Result จุดปล่อยออกนอกโครงการ	Std.* อาคารประเภท ก
Settleable Solids	ml/l/hr	Imhoff Cone	0.0	≤ 0.5
Appearance	-	Physical Test	มีตะกอน	-

หมายเหตุ

1. " * " หมายถึง ค่ามาตรฐานควบคุมการระบายน้ำทิ้งจากอาคารประเภท ก. ตามประกาศกระทรวงทรัพยากรธรรมชาติและสิ่งแวดล้อม พ.ศ.2548

SPECIAL LAB SLECCO ENVI AND CONSULTANT

(Mr. Mapari Awaekuechi)

Laboratory Manager

Reported results refer to submitted sample only.
Test report shall not be reproduced except in full , without approve of the laboratory.

SLECCO บริษัท สเปเชี่ยล แล็บ เอ็นไว แอนด์ คอนซัลแตนท์ จำกัด
SPECIAL LAB ENVI AND CONSULTANT CO.,LTD.
47/91-93 ม.3 ต.ท่าอิฐ อ.ปากเกร็ด จ.นนทบุรี 11120
47/91-93 Moo 3 Tha-it Pakkret Nonthaburi 11120
Tel.02-9246778, 02-5943320, 086-0838025 Fax.02-9246778

รายงานผลวิเคราะห์
ANALYSIS REPORT

ผู้สั่งวิเคราะห์ : นิติบุคคลอาคารชุด เดอะพาร์ค แลนด์ เพชรเกษม - ท่าพระ
Client

ที่อยู่ : 99 ถนนเพชรเกษม แขวงวัดท่าพระ เขตบางกอกใหญ่ กรุงเทพมหานคร 10600
Address

วันที่รับตัวอย่าง : 3 สิงหาคม 2565
Received Date

สถานที่เก็บตัวอย่าง : นิติบุคคลอาคารชุด เดอะพาร์ค แลนด์ เพชรเกษม-ท่าพระ
Sampling Site

วันที่วิเคราะห์ : 3 - 9 สิงหาคม 2565
Analysis Date

ประเภทตัวอย่าง : น้ำสระว่ายน้ำ
Sample Type

วันที่รายงานผล : 10 สิงหาคม 2565
Reparted Date

วันที่เก็บตัวอย่าง : 3 สิงหาคม 2565
Sampling Date

เลขที่วิเคราะห์ : 030822/0012 เลขที่ตัวอย่าง:S2314/65
Analysis No. Sample No.

รายการ parameters	หน่วย units	วิธีวิเคราะห์ methods	ผล/Result สระว่ายน้ำ	Std.*
Total Coliform Bacteria	MPN/100ml	MPN Test	<1.8	≤ 10
Fecal Coliform Bacteria	MPN/100ml	MPN Test	<1.8	ตรวจไม่พบ

หมายเหตุ

"*" หมายถึง มาตรฐานตามคำแนะนำของคณะกรรมการสาธารณสุข ฉบับที่ 1/2550 เรื่อง การควบคุมการประกอบกิจการสระว่ายน้ำ หรือกิจการอื่นๆในทำนองเดียวกัน

SPECIAL LAB SLECCO ENVI AND CONSULTANT CO.,LTD.

(Mr. Mapari Awaekuechi)

Laboratory Manager

Reported results refer to submitted sample only.
Test report shall not be reproduced except in full , without approve of the laboratory.

SLECCO บริษัท สเปเชี่ยล แล็บ เอ็นไว แอนด์ คอนซัลแตนท์ จำกัด
SPECIAL LAB ENVI AND CONSULTANT CO.,LTD.
47/91-93 ม.3 ต.ท่าอิฐ อ.ปากเกร็ด จ.นนทบุรี 11120
47/91-93 Moo 3 Tha-it Pakkret Nonthaburi 11120
Tel.02-9246778, 02-5943320, 086-0838025 Fax.02-9246778

รายงานผลวิเคราะห์
ANALYSIS REPORT

ผู้สั่งวิเคราะห์ : นิติบุคคลอาคารชุด เดอะพาร์ค แลนด์ เพชรเกษม - ท่าพระ
Client

ที่อยู่ : 99 ถนนเพชรเกษม แขวงวัดท่าพระ เขตบางกอกใหญ่
Address กรุงเทพมหานคร 10600

สถานที่เก็บตัวอย่าง : นิติบุคคลอาคารชุด เดอะพาร์ค แลนด์ เพชรเกษม-ท่าพระ
Sampling Site

ประเภทตัวอย่าง : น้ำดี
Sample Type

วันที่เก็บตัวอย่าง : 3 สิงหาคม 2565
Sampling Date

วันที่รับตัวอย่าง : 3 สิงหาคม 2565
Received Date

วันที่วิเคราะห์ : 3 - 9 สิงหาคม 2565
Analysis Date

วันที่รายงานผล : 10 สิงหาคม 2565
Reparted Date

เลขที่วิเคราะห์ : 030822/018865 เลขที่ตัวอย่าง:S18865
Analysis No. Sample No.

รายการ parameters	หน่วย units	วิธีวิเคราะห์ methods	ผล/Result น้ำดี	Std.*
E.coli	MPN/100ml	MPN Test	ND.	ไม่พบ

หมายเหตุ : ND = (Non Detectable) หมายถึง ตรวจไม่พบ

SPECIAL LAB SLECCO ENVI AND CONSULTANT CO.,LTD.

(Mr. Mapari Awaekuechi)

Laboratory Manager

Reported results refer to submitted sample only.

Test report shall not be reproduced except in full , without approve of the laboratory.

SLECCO บริษัท สเปเชี่ยล แล็บ เอ็นไว แอนด์ คอนซัลแตนท์ จำกัด
SPECIAL LAB ENVI AND CONSULTANT CO.,LTD.
47/91-93 ม.3 ต.ท่าอิฐ อ.ปากเกร็ด จ.นนทบุรี 11120
47/91-93 Moo 3 Tha-it Pakkret Nonthaburi 11120
Tel.02-9246778, 02-5943320, 086-0838025 Fax.02-9246778

รายงานผลวิเคราะห์
ANALYSIS REPORT

ผู้สั่งวิเคราะห์ Client : นิติบุคคลอาคารชุด เดอะพาร์ค แลนด์ เพชรเกษม - ท่าพระ

ที่อยู่ Address : 99 ถนนเพชรเกษม แขวงวัดท่าพระ เขตบางกอกใหญ่ กรุงเทพมหานคร 10600

สถานที่เก็บตัวอย่าง Sampling Site : นิติบุคคลอาคารชุด เดอะพาร์ค แลนด์ เพชรเกษม-ท่าพระ

ประเภทตัวอย่าง Sample Type : Wastewater

วันที่เก็บตัวอย่าง Sampling Date : 1 กันยายน 2565

ผู้เก็บตัวอย่าง Sampling by : นายเสรี จันทวี ว-133-จ-9149

วันที่รับตัวอย่าง Received Date : 1 กันยายน 2565

วันที่วิเคราะห์ Analysis Date : 1 - 7 กันยายน 2565

วันที่รายงานผล Reparted Date : 7 กันยายน 2565

เลขที่วิเคราะห์ Analysis No. : 010922/0314/1 เลขที่ตัวอย่าง Sample No.:S2616/65

รายการ parameters	หน่วย units	วิธีวิเคราะห์ methods	ผล/Result จุดปล่อยออกนอกโครงการ	Std.* อาคารประเภท ก
pH	-	Electrometric	6.9	5.0 - 9.0
TDS**	mg/l	Dried at 103-105 ^{0}C	296	≤ 500
SS	mg/l	Dried at 103-105 ^{0}C	58	≤ 30
BOD	mg/l	5-Day BOD Test,Azide Modification	19	≤ 20
Sulfide	mg/l	ZnS Precipitation, Iodometric	0.4	≤ 1.0
TKN	mg/l	Macro Kjeldahl	24.08	≤ 35
Oil and Grease	mg/l	Liquid-Liquid, partition-Gravimetric	<5	≤ 20

หมายเหตุ

1. " * " หมายถึง ค่ามาตรฐานควบคุมการระบายน้ำทิ้งจากอาคารประเภท ก. ตามประกาศกระทรวงทรัพยากรธรรมชาติและสิ่งแวดล้อม พ.ศ.2548
2. ค่าที่เพิ่มขึ้นจากปริมาณสารละลายในน้ำใช้ตามปกติ , ค่า TDS ในน้ำประปา พบ 164 mg/l

SPECIAL LAB SLECCO ENVI AND CONSULTANT CO.,LTD.

(Mr. Mapari Awaekuechi)

Laboratory Manager

ว-133-ค-5470

Reported results refer to submitted sample only.
Test report shall not be reproduced except in full , without approve of the laboratory.

SLECCO บริษัท สเปเชี่ยล แล็บ เอ็นไว แอนด์ คอนซัลแตนท์ จำกัด
SPECIAL LAB ENVI AND CONSULTANT CO.,LTD.
47/91-93 ม.3 ต.ท่าอิฐ อ.ปากเกร็ด จ.นนทบุรี 11120
47/91-93 Moo 3 Tha-it Pakkret Nonthaburi 11120
Tel.02-9246778, 02-5943320, 086-0838025 Fax.02-9246778

รายงานผลวิเคราะห์
ANALYSIS REPORT

ผู้สั่งวิเคราะห์ : นิติบุคคลอาคารชุด เดอะพาร์ค แลนด์ เพชรเกษม - ท่าพระ
Client

ที่อยู่ : 99 ถนนเพชรเกษม แขวงวัดท่าพระ เขตบางกอกใหญ่
Address กรุงเทพมหานคร 10600

สถานที่เก็บตัวอย่าง : นิติบุคคลอาคารชุด เดอะพาร์ค แลนด์ เพชรเกษม-ท่าพระ
Sampling Site

ประเภทตัวอย่าง : Wastewater
Sample Type

วันที่เก็บตัวอย่าง : 1 กันยายน 2565
Sampling Date

วันที่รับตัวอย่าง : 1 กันยายน 2565
Received Date

วันที่วิเคราะห์ : 1 - 7 กันยายน 2565
Analysis Date

วันที่รายงานผล : 7 กันยายน 2565
Reported Date

เลขที่วิเคราะห์ : 010922/0314/2 เลขที่ตัวอย่าง:S2616/65
Analysis No. Sample No.

รายการ parameters	หน่วย units	วิธีวิเคราะห์ methods	ผล/Result จุดปล่อยออกนอกโครงการ	Std.* อาคารประเภท ก
Settleable Solids	ml/l/hr	Imhoff Cone	0.2	≤ 0.5
Appearance	-	Physical Test	มีตะกอน	-

หมายเหตุ

1. " * " หมายถึง ค่ามาตรฐานควบคุมการระบายน้ำทิ้งจากอาคารประเภท ก. ตามประกาศกระทรวงทรัพยากรธรรมชาติและสิ่งแวดล้อม พ.ศ.2548

SPECIAL LAB SLEC ENVI AND CONSULTANT C

(Mr. Mapari Awaekuechi)
Laboratory Manager

Reported results refer to submitted sample only.
Test report shall not be reproduced except in full , without approve of the laboratory.

SLECCO บริษัท สเปเชี่ยล แล็บ เอ็นไว แอนด์ คอนซัลแตนท์ จำกัด
SPECIAL LAB ENVI AND CONSULTANT CO.,LTD.
47/91-93 ม.3 ต.ท่าอิฐ อ.ปากเกร็ด จ.นนทบุรี 11120
47/91-93 Moo 3 Tha-it Pakkret Nonthaburi 11120
Tel.02-9246778, 02-5943320, 086-0838025 Fax.02-9246778

รายงานผลวิเคราะห์
ANALYSIS REPORT

ผู้สั่งวิเคราะห์ : นิติบุคคลอาคารชุด เดอะพาร์ค แลนด์ เพชรเกษม - ท่าพระ
Client

ที่อยู่ : 99 ถนนเพชรเกษม แขวงวัดท่าพระ เขตบางกอกใหญ่
Address กรุงเทพมหานคร 10600

สถานที่เก็บตัวอย่าง : นิติบุคคลอาคารชุด เดอะพาร์ค แลนด์ เพชรเกษม-ท่าพระ
Sampling Site

ประเภทตัวอย่าง : น้ำสระว่ายน้ำ
Sample Type

วันที่เก็บตัวอย่าง : 1 กันยายน 2565
Sampling Date

วันที่รับตัวอย่าง : 1 กันยายน 2565
Received Date

วันที่วิเคราะห์ : 1 - 7 กันยายน 2565
Analysis Date

วันที่รายงานผล : 7 กันยายน 2565
Reparted Date

เลขที่วิเคราะห์ : 010922/0315 เลขที่ตัวอย่าง:S2315/65
Analysis No. Sample No.

รายการ parameters	หน่วย units	วิธีวิเคราะห์ methods	ผล/Result สระว่ายน้ำ	Std.*
Total Coliform Bacteria	MPN/100ml	MPN Test	<1.8	≤ 10
Fecal Coliform Bacteria	MPN/100ml	MPN Test	<1.8	ตรวจไม่พบ

หมายเหตุ

"*" หมายถึง มาตรฐานตามคำแนะนำของคณะกรรมการสาธารณสุข ฉบับที่ 1/2550 เรื่อง การควบคุมการประกอบกิจการสระว่ายน้ำ หรือกิจการอื่นๆในทำนองเดียวกัน

SPECIAL LAB SLECCO ENVI AND CONSULTANT CO.,LTD

(Mr. Mapari Awaekuechi)

Laboratory Manager

Reported results refer to submitted sample only.
Test report shall not be reproduced except in full , without approve of the laboratory.

SLECCO บริษัท สเปเชี่ยล แล็บ เอ็นไว แอนด์ คอนซัลแตนท์ จำกัด
SPECIAL LAB ENVI AND CONSULTANT CO.,LTD.
47/91-93 ม.3 ต.ท่าอิฐ อ.ปากเกร็ด จ.นนทบุรี 11120
47/91-93 Moo 3 Tha-it Pakkret Nonthaburi 11120
Tel.02-9246778, 02-5943320, 086-0838025 Fax.02-9246778

รายงานผลวิเคราะห์
ANALYSIS REPORT

ผู้สั่งวิเคราะห์ Client : นิติบุคคลอาคารชุด เดอะพาร์ค แลนด์ เพชรเกษม - ท่าพระ

ที่อยู่ Address : 99 ถนนเพชรเกษม แขวงวัดท่าพระ เขตบางกอกใหญ่ กรุงเทพมหานคร 10600

สถานที่เก็บตัวอย่าง Sampling Site : นิติบุคคลอาคารชุด เดอะพาร์ค แลนด์ เพชรเกษม-ท่าพระ

ประเภทตัวอย่าง Sample Type : Wastewater

วันที่เก็บตัวอย่าง Sampling Date : 3 ตุลาคม 2565

ผู้เก็บตัวอย่าง Sampling by : นายเสรี จันทวี ว-133-จ-9149

วันที่รับตัวอย่าง Received Date : 3 ตุลาคม 2565

วันที่วิเคราะห์ Analysis Date : 3 - 8 ตุลาคม 2565

วันที่รายงานผล Reparted Date : 8 ตุลาคม 2565

เลขที่วิเคราะห์ Analysis No. : 031022/0003/1 เลขที่ตัวอย่าง Sample No.:S2984/65

รายการ parameters	หน่วย units	วิธีวิเคราะห์ methods	ผล/Result จุดปล่อยออกนอกโครงการ	Std.* อาคารประเภท ก
pH	-	Electrometric	7.2	5.0 - 9.0
TDS**	mg/l	Dried at 103-105°C	264	≤ 500
SS	mg/l	Dried at 103-105°C	26	≤ 30
BOD	mg/l	5-Day BOD Test,Azide Modification	16	≤ 20
Sulfide	mg/l	ZnS Precipitation, Iodometric	ND	≤ 1.0
TKN	mg/l	Macro Kjeldahl	19.04	≤ 35
Oil and Grease	mg/l	Liquid-Liquid, partition-Gravimetric	<5	≤ 20

หมายเหตุ

1. " * " หมายถึง ค่ามาตรฐานควบคุมการระบายน้ำทิ้งจากอาคารประเภท ก. ตามประกาศกระทรวงทรัพยากรธรรมชาติและสิ่งแวดล้อม พ.ศ.2548
2. ค่าที่เพิ่มขึ้นจากปริมาณสารละลายในน้ำใช้ตามปกติ , ค่า TDS ในน้ำประปา พบ 164 mg/l

SPECIAL LAB SLEC ENVI AND CONSULTANT C

(Mr. Mapari Awaekuechi)

Laboratory Manager

ว-133-ค-5470

Reported results refer to submitted sample only.
Test report shall not be reproduced except in full , without approve of the laboratory.

SLECCO บริษัท สเปเชี่ยล แล็บ เอ็นไว แอนด์ คอนซัลแตนท์ จำกัด
SPECIAL LAB ENVI AND CONSULTANT CO.,LTD.
47/91-93 ม.3 ต.ท่าอิฐ อ.ปากเกร็ด จ.นนทบุรี 11120
47/91-93 Moo 3 Tha-it Pakkret Nonthaburi 11120
Tel.02-9246778, 02-5943320, 086-0838025 Fax.02-9246778

รายงานผลวิเคราะห์
ANALYSIS REPORT

ผู้สั่งวิเคราะห์ : นิติบุคคลอาคารชุด เดอะพาร์ค แลนด์ เพชรเกษม - ท่าพระ
Client

ที่อยู่ : 99 ถนนเพชรเกษม แขวงวัดท่าพระ เขตบางกอกใหญ่
Address กรุงเทพมหานคร 10600

สถานที่เก็บตัวอย่าง : นิติบุคคลอาคารชุด เดอะพาร์ค แลนด์ เพชรเกษม-ท่าพระ
Sampling Site

ประเภทตัวอย่าง : Wastewater
Sample Type

วันที่เก็บตัวอย่าง : 3 ตุลาคม 2565
Sampling Date

ผู้เก็บตัวอย่าง : นายเสรี จันทวี ว-133-จ-9149
Sampling by

วันที่รับตัวอย่าง : 3 ตุลาคม 2565
Received Date

วันที่วิเคราะห์ : 3 - 8 ตุลาคม 2565
Analysis Date

วันที่รายงานผล : 8 ตุลาคม 2565
Reparted Date

เลขที่วิเคราะห์ : 031022/0003/2 เลขที่ตัวอย่าง:S2984/65
Analysis No. Sample No.

รายการ parameters	หน่วย units	วิธีวิเคราะห์ methods	ผล/Result จุดปล่อยออกนอกโครงการ	Std.* อาคารประเภท ก
Settleable Solids	ml/l/hr	Imhoff Cone	0.5	≤0.5
Appearance	-	Physical Test	ใสมีตะกอน	-

หมายเหตุ

1. " * " หมายถึง ค่ามาตรฐานควบคุมการระบายน้ำทิ้งจากอาคารประเภท ก. ตามประกาศกระทรวงทรัพยากรธรรมชาติและสิ่งแวดล้อม พ.ศ.2548

SPECIAL LAB SLECCO ENVI AND CONSULTANT CO.,LTD.

(Mr. Mapari Awaekuechi)
Laboratory Manager

Reported results refer to submitted sample only.
Test report shall not be reproduced except in full , without approve of the laboratory.

SLECCO บริษัท สเปเชี่ยล แล็บ เอ็นไว แอนด์ คอนซัลแตนท์ จำกัด
SPECIAL LAB ENVI AND CONSULTANT CO.,LTD.
47/91-93 ม.3 ต.ท่าอิฐ อ.ปากเกร็ด จ.นนทบุรี 11120
47/91-93 Moo 3 Tha-it Pakkret Nonthaburi 11120
Tel.02-9246778, 02-5943320, 086-0838025 Fax.02-9246778

รายงานผลวิเคราะห์
ANALYSIS REPORT

ผู้สั่งวิเคราะห์ : นิติบุคคลอาคารชุด เดอะพาร์ค แลนด์ เพชรเกษม - ท่าพระ
Client

ที่อยู่ : 99 ถนนเพชรเกษม แขวงวัดท่าพระ เขตบางกอกใหญ่ กรุงเทพมหานคร 10600
Address

สถานที่เก็บตัวอย่าง : นิติบุคคลอาคารชุด เดอะพาร์ค แลนด์ เพชรเกษม-ท่าพระ
Sampling Site

ประเภทตัวอย่าง : น้ำสระว่ายน้ำ
Sample Type

วันที่เก็บตัวอย่าง : 3 ตุลาคม 2565
Sampling Date

วันที่รับตัวอย่าง : 3 ตุลาคม 2565
Received Date

วันที่วิเคราะห์ : 3 - 8 ตุลาคม 2565
Analysis Date

วันที่รายงานผล : 8 ตุลาคม 2565
Reparted Date

เลขที่วิเคราะห์ : 031022/0004 เลขที่ตัวอย่าง:S2985/65
Analysis No. Sample No.

รายการ parameters	หน่วย units	วิธีวิเคราะห์ methods	ผล/Result สระว่ายน้ำ	Std.*
Total Coliform Bacteria	MPN/100ml	MPN Test	<1.8	≤ 10
Fecal Coliform Bacteria	MPN/100ml	MPN Test	<1.8	ตรวจไม่พบ

หมายเหตุ

"*" หมายถึง มาตรฐานตามคำแนะนำของคณะกรรมการสาธารณสุข ฉบับที่ 1/2550 เรื่อง การควบคุมการประกอบกิจการสระว่ายน้ำ หรือกิจการอื่นๆในทำนองเดียวกัน

SPECIAL LAB SLECCO ENVI AND CONSULTANT CO.,LTD.

(Mr. Mapari Awaekuechi)

Laboratory Manager

Reported results refer to submitted sample only.
Test report shall not be reproduced except in full , without approve of the laboratory.

SLECCO บริษัท สเปเชี่ยล แล็บ เอ็นไว แอนด์ คอนซัลแตนท์ จำกัด
SPECIAL LAB ENVI AND CONSULTANT CO.,LTD.
47/91-93 ม.3 ต.ท่าอิฐ อ.ปากเกร็ด จ.นนทบุรี 11120
47/91-93 Moo 3 Tha-it Pakkret Nonthaburi 11120
Tel.02-9246778, 02-5943320, 086-0838025 Fax.02-9246778

รายงานผลวิเคราะห์
ANALYSIS REPORT

ผู้สั่งวิเคราะห์ Client : นิติบุคคลอาคารชุด เดอะพาร์ค แลนด์ เพชรเกษม - ท่าพระ

ที่อยู่ Address : 99 ถนนเพชรเกษม แขวงวัดท่าพระ เขตบางกอกใหญ่ กรุงเทพมหานคร 10600

สถานที่เก็บตัวอย่าง Sampling Site : นิติบุคคลอาคารชุด เดอะพาร์ค แลนด์ เพชรเกษม-ท่าพระ

ประเภทตัวอย่าง Sample Type : Wastewater

วันที่เก็บตัวอย่าง Sampling Date : 1 พฤศจิกายน 2565

ผู้เก็บตัวอย่าง Sampling by : นายเสรี จันทวี ว-133-จ-9149

วันที่รับตัวอย่าง Received Date : 1 พฤศจิกายน 2565

วันที่วิเคราะห์ Analysis Date : 1 - 7 พฤศจิกายน 2565

วันที่รายงานผล Reparted Date : 8 พฤศจิกายน 2565

เลขที่วิเคราะห์ Analysis No. : 011122/0001/1 เลขที่ตัวอย่าง Sample No.:S3357/65

รายการ parameters	หน่วย units	วิธีวิเคราะห์ methods	ผล/Result จุดปล่อยออกนอกโครงการ	Std.* อาคารประเภท ก
pH	-	Electrometric	5.7	5.0 - 9.0
TDS**	mg/l	Dried at 103-105°C	364	≤ 500
SS	mg/l	Dried at 103-105°C	28	≤ 30
BOD	mg/l	5-Day BOD Test,Azide Modification	19	≤ 20
Sulfide	mg/l	ZnS Precipitation, Iodometric	0.3	≤ 1.0
TKN	mg/l	Macro Kjeldahl	28.32	≤ 35
Oil and Grease	mg/l	Liquid-Liquid, partition-Gravimetric	<5	≤ 20

หมายเหตุ

1. " * " หมายถึง ค่ามาตรฐานควบคุมการระบายน้ำทิ้งจากอาคารประเภท ก. ตามประกาศกระทรวงทรัพยากรธรรมชาติและสิ่งแวดล้อม พ.ศ.2548
2. ค่าที่เพิ่มขึ้นจากปริมาณสารละลายในน้ำใช้ตามปกติ , ค่า TDS ในน้ำประปา พบ 126 mg/l

SPECIAL LAB SLECCO ENVI AND CONSULTANT CO.,LTD.

(Mr. Mapari Awaekuechi)

Laboratory Manager

ว-133-ค-5470

Reported results refer to submitted sample only.
Test report shall not be reproduced except in full , without approve of the laboratory.

SLECCO บริษัท สเปเชี่ยล แล็บ เอ็นไว แอนด์ คอนซัลแตนท์ จำกัด
SPECIAL LAB ENVI AND CONSULTANT CO.,LTD.
47/91-93 ม.3 ต.ท่าอิฐ อ.ปากเกร็ด จ.นนทบุรี 11120
47/91-93 Moo 3 Tha-it Pakkret Nonthaburi 11120
Tel.02-9246778, 02-5943320, 086-0838025 Fax.02-9246778

รายงานผลวิเคราะห์
ANALYSIS REPORT

ผู้สั่งวิเคราะห์ Client : นิติบุคคลอาคารชุด เดอะพาร์ค แลนด์ เพชรเกษม - ท่าพระ

ที่อยู่ Address : 99 ถนนเพชรเกษม แขวงวัดท่าพระ เขตบางกอกใหญ่ กรุงเทพมหานคร 10600

สถานที่เก็บตัวอย่าง Sampling Site : นิติบุคคลอาคารชุด เดอะพาร์ค แลนด์ เพชรเกษม-ท่าพระ

ประเภทตัวอย่าง Sample Type : Wastewater

วันที่เก็บตัวอย่าง Sampling Date : 1 พฤศจิกายน 2565

ผู้เก็บตัวอย่าง Sampling by : นายเสรี จันทวี ว-133-จ-9149

วันที่รับตัวอย่าง Received Date : 1 พฤศจิกายน 2565

วันที่วิเคราะห์ Analysis Date : 1 - 7 พฤศจิกายน 2565

วันที่รายงานผล Reparted Date : 8 พฤศจิกายน 2565

เลขที่วิเคราะห์ Analysis No. : 011122/0001/2 เลขที่ตัวอย่าง Sample No.:S3357/65

รายการ parameters	หน่วย units	วิธีวิเคราะห์ methods	ผล/Result จุดปล่อยออกนอกโครงการ	Std.* อาคารประเภท ก
Settleable Solids	ml/l/hr	Imhoff Cone	0.2	≤0.5
Appearance	-	Physical Test	ใสมีตะกอน	-

หมายเหตุ

1. " * " หมายถึง ค่ามาตรฐานควบคุมการระบายน้ำทิ้งจากอาคารประเภท ก. ตามประกาศกระทรวงทรัพยากรธรรมชาติและสิ่งแวดล้อม พ.ศ.2548

SPECIAL LAB SLECCO ENVI AND CONSULTANT CO.,LTD.

(Mr. Mapari Awaekuechi)

Laboratory Manager

Reported results refer to submitted sample only.
Test report shall not be reproduced except in full , without approve of the laboratory.

SLECCO บริษัท สเปเชี่ยล แล็บ เอ็นไว แอนด์ คอนซัลแตนท์ จำกัด
SPECIAL LAB ENVI AND CONSULTANT CO.,LTD.
47/91-93 ม.3 ต.ท่าอิฐ อ.ปากเกร็ด จ.นนทบุรี 11120
47/91-93 Moo 3 Tha-it Pakkret Nonthaburi 11120
Tel.02-9246778, 02-5943320, 086-0838025 Fax.02-9246778

รายงานผลวิเคราะห์
ANALYSIS REPORT

ผู้สั่งวิเคราะห์ : นิติบุคคลอาคารชุด เดอะพาร์ค แลนด์ เพชรเกษม - ท่าพระ
Client

ที่อยู่ : 99 ถนนเพชรเกษม แขวงวัดท่าพระ เขตบางกอกใหญ่ กรุงเทพมหานคร 10600
Address

สถานที่เก็บตัวอย่าง : นิติบุคคลอาคารชุด เดอะพาร์ค แลนด์ เพชรเกษม-ท่าพระ
Sampling Site

ประเภทตัวอย่าง : น้ำสระว่ายน้ำ
Sample Type

วันที่เก็บตัวอย่าง : 1 พฤศจิกายน 2565
Sampling Date

วันที่รับตัวอย่าง : 1 พฤศจิกายน 2565
Received Date

วันที่วิเคราะห์ : 1 - 7 พฤศจิกายน 2565
Analysis Date

วันที่รายงานผล : 8 พฤศจิกายน 2565
Reparted Date

เลขที่วิเคราะห์ : 011122/0002 เลขที่ตัวอย่าง:S3358/65
Analysis No. Sample No.

รายการ parameters	หน่วย units	วิธีวิเคราะห์ methods	ผล/Result สระว่ายน้ำ	Std.*
Total Coliform Bacteria	MPN/100ml	MPN Test	<1.8	≤ 10
Fecal Coliform Bacteria	MPN/100ml	MPN Test	<1.8	ตรวจไม่พบ

หมายเหตุ

"*" หมายถึง มาตรฐานตามคำแนะนำของคณะกรรมการสาธารณสุข ฉบับที่ 1/2550 เรื่อง การควบคุมการประกอบกิจการสระว่ายน้ำ หรือกิจการอื่นๆในทำนองเดียวกัน

SPECIAL LAB SLECCO ENVI AND CONSULTANT CO.,LTD.

(Mr. Mapari Awaekuechi)
Laboratory Manager

Reported results refer to submitted sample only.
Test report shall not be reproduced except in full , without approve of the laboratory.

SLECCO บริษัท สเปเชี่ยล แล็บ เอ็นไว แอนด์ คอนซัลแตนท์ จำกัด
SPECIAL LAB ENVI AND CONSULTANT CO.,LTD.
47/91-93 ม.3 ต.ท่าอิฐ อ.ปากเกร็ด จ.นนทบุรี 11120
47/91-93 Moo 3 Tha-it Pakkret Nonthaburi 11120
Tel.02-9246778, 02-5943320, 086-0838025 Fax.02-9246778

รายงานผลวิเคราะห์
ANALYSIS REPORT

ผู้สั่งวิเคราะห์ : นิติบุคคลอาคารชุด เดอะพาร์ค แลนด์ เพชรเกษม - ท่าพระ
Client

ที่อยู่ : 99 ถนนเพชรเกษม แขวงวัดท่าพระ เขตบางกอกใหญ่
Address กรุงเทพมหานคร 10600

สถานที่เก็บตัวอย่าง : นิติบุคคลอาคารชุด เดอะพาร์ค แลนด์ เพชรเกษม-ท่าพระ
Sampling Site

ประเภทตัวอย่าง : น้ำดี
Sample Type

วันที่เก็บตัวอย่าง : 1 พฤศจิกายน 2565
Sampling Date

วันที่รับตัวอย่าง : 1 พฤศจิกายน 2565
Received Date

วันที่วิเคราะห์ : 1 - 7 พฤศจิกายน 2565
Analysis Date

วันที่รายงานผล : 8 พฤศจิกายน 2565
Reparted Date

เลขที่วิเคราะห์ : 011122/01423 เลขที่ตัวอย่าง:S25412
Analysis No. Sample No.

รายการ parameters	หน่วย units	วิธีวิเคราะห์ methods	ผล/Result น้ำดี	Std.*
E.coli	MPN/100ml	MPN Test	ND.	ไม่พบ

หมายเหตุ : ND = (Non Detectable) หมายถึง ตรวจไม่พบ

SPECIAL LAB SLECCO ENVI AND CONSULTANT CO.,LTD.

(Mr. Mapari Awaekuechi)
Laboratory Manager

Reported results refer to submitted sample only.

Test report shall not be reproduced except in full , without approve of the laboratory.

SLECCO บริษัท สเปเชี่ยล แล็บ เอ็นไว แอนด์ คอนซัลแตนท์ จำกัด
SPECIAL LAB ENVI AND CONSULTANT CO.,LTD.
47/91-93 ม.3 ต.ท่าอิฐ อ.ปากเกร็ด จ.นนทบุรี 11120
47/91-93 Moo 3 Tha-it Pakkret Nonthaburi 11120
Tel.02-9246778, 02-5943320, 086-0838025 Fax.02-9246778

รายงานผลวิเคราะห์
ANALYSIS REPORT

ผู้สั่งวิเคราะห์ Client : นิติบุคคลอาคารชุด เดอะพาร์ค แลนด์ เพชรเกษม - ท่าพระ

ที่อยู่ Address : 99 ถนนเพชรเกษม แขวงวัดท่าพระ เขตบางกอกใหญ่ กรุงเทพมหานคร 10600

สถานที่เก็บตัวอย่าง Sampling Site : นิติบุคคลอาคารชุด เดอะพาร์ค แลนด์ เพชรเกษม-ท่าพระ

ประเภทตัวอย่าง Sample Type : Wastewater

วันที่เก็บตัวอย่าง Sampling Date : 1 ธันวาคม 2565

ผู้เก็บตัวอย่าง Sampling by : นายเสรี จันทรี ว-133-จ-9149

วันที่รับตัวอย่าง Received Date : 1 ธันวาคม 2565

วันที่วิเคราะห์ Analysis Date : 1 - 7 ธันวาคม 2565

วันที่รายงานผล Reparted Date : 8 ธันวาคม 2565

เลขที่วิเคราะห์ Analysis No. : 011222/0278/1 เลขที่ตัวอย่าง Sample No.:S3860/65

รายการ parameters	หน่วย units	วิธีวิเคราะห์ methods	ผล/Result จุดปล่อยออกนอกโครงการ	Std.* อาคารประเภท ก
pH	-	Electrometric	6.0	5.0 - 9.0
TDS**	mg/l	Dried at 103-105°C	382	≤ 500
SS	mg/l	Dried at 103-105°C	29	≤ 30
BOD	mg/l	5-Day BOD Test,Azide Modification	19	≤ 20
Sulfide	mg/l	ZnS Precipitation, Iodometric	0.3	≤ 1.0
TKN	mg/l	Macro Kjeldahl	25.20	≤ 35
Oil and Grease	mg/l	Liquid-Liquid, partition-Gravimetric	<5	≤ 20

หมายเหตุ

1. " * " หมายถึง ค่ามาตรฐานควบคุมการระบายน้ำทิ้งจากอาคารประเภท ก. ตามประกาศกระทรวงทรัพยากรธรรมชาติและสิ่งแวดล้อม พ.ศ.2548
2. ค่าที่เพิ่มขึ้นจากปริมาณสารละลายในน้ำใช้ตามปกติ , ค่า TDS ในน้ำประปา พบ 190 mg/l

SPECIAL LAB SLECCO ENVI AND CONSULTANT CO.,LTD.

(Mr. Mapari Awaekuechi)
Laboratory Manager
ว-133-ค-5470

Reported results refer to submitted sample only.
Test report shall not be reproduced except in full , without approve of the laboratory.

SLECCO บริษัท สเปเชี่ยล แล็บ เอ็นไว แอนด์ คอนซัลแตนท์ จำกัด
SPECIAL LAB ENVI AND CONSULTANT CO.,LTD.
47/91-93 ม.3 ต.ท่าอิฐ อ.ปากเกร็ด จ.นนทบุรี 11120
47/91-93 Moo 3 Tha-it Pakkret Nonthaburi 11120
Tel.02-9246778, 02-5943320, 086-0838025 Fax.02-9246778

รายงานผลวิเคราะห์
ANALYSIS REPORT

ผู้สั่งวิเคราะห์ Client : นิติบุคคลอาคารชุด เดอะพาร์ค แลนด์ เพชรเกษม - ท่าพระ

ที่อยู่ Address : 99 ถนนเพชรเกษม แขวงวัดท่าพระ เขตบางกอกใหญ่ กรุงเทพมหานคร 10600

สถานที่เก็บตัวอย่าง Sampling Site : นิติบุคคลอาคารชุด เดอะพาร์ค แลนด์ เพชรเกษม-ท่าพระ

ประเภทตัวอย่าง Sample Type : Wastewater

วันที่เก็บตัวอย่าง Sampling Date : 1 ธันวาคม 2565

ผู้เก็บตัวอย่าง Sampling by : นายเสรี จันทวี ว-133-จ-9149

วันที่รับตัวอย่าง Received Date : 1 ธันวาคม 2565

วันที่วิเคราะห์ Analysis Date : 1 - 7 ธันวาคม 2565

วันที่รายงานผล Reparted Date : 8 ธันวาคม 2565

เลขที่วิเคราะห์ Analysis No. : 011222/0278/2 เลขที่ตัวอย่าง Sample No.:S3860/65

รายการ parameters	หน่วย units	วิธีวิเคราะห์ methods	ผล/Result จุดปล่อยออกนอกโครงการ	Std.* อาคารประเภท ก
Settleable Solids	ml/l/hr	Imhoff Cone	0.3	≤ 0.5
Appearance	-	Physical Test	ใสมีตะกอน	-

หมายเหตุ

1. " * " หมายถึง ค่ามาตรฐานควบคุมการระบายน้ำทิ้งจากอาคารประเภท ก. ตามประกาศกระทรวงทรัพยากรธรรมชาติและสิ่งแวดล้อม พ.ศ.2548

SPECIAL LAB SLECCO ENVI AND CONSULTANT CO.,LTD

(Mr. Mapari Awaekuechi)

Laboratory Manager

Reported results refer to submitted sample only.
Test report shall not be reproduced except in full , without approve of the laboratory.

SLECCO บริษัท สเปเชี่ยล แล็บ เอ็นไว แอนด์ คอนซัลแตนท์ จำกัด
SPECIAL LAB ENVI AND CONSULTANT CO.,LTD.
47/91-93 ม.3 ต.ท่าอิฐ อ.ปากเกร็ด จ.นนทบุรี 11120
47/91-93 Moo 3 Tha-it Pakkret Nonthaburi 11120
Tel.02-9246778, 02-5943320, 086-0838025 Fax.02-9246778

รายงานผลวิเคราะห์
ANALYSIS REPORT

ผู้สั่งวิเคราะห์ : นิติบุคคลอาคารชุด เดอะพาร์ค แลนด์ เพชรเกษม - ท่าพระ
Client

ที่อยู่ : 99 ถนนเพชรเกษม แขวงวัดท่าพระ เขตบางกอกใหญ่
Address กรุงเทพมหานคร 10600

สถานที่เก็บตัวอย่าง : นิติบุคคลอาคารชุด เดอะพาร์ค แลนด์ เพชรเกษม-ท่าพระ
Sampling Site

ประเภทตัวอย่าง : น้ำสระว่ายน้ำ
Sample Type

วันที่เก็บตัวอย่าง : 1 ธันวาคม 2565
Sampling Date

วันที่รับตัวอย่าง : 1 ธันวาคม 2565
Received Date

วันที่วิเคราะห์ : 1 - 7 ธันวาคม 2565
Analysis Date

วันที่รายงานผล : 8 ธันวาคม 2565
Reparted Date

เลขที่วิเคราะห์ : 011222/02551 เลขที่ตัวอย่าง:S29030
Analysis No. Sample No.

รายการ parameters	หน่วย units	วิธีวิเคราะห์ methods	ผล/Result สระว่ายน้ำ	Std.*
pH	-	Electrometric	7.4	7.2 - 8.4
Nitrate Nitrogen	mg/l	Cadmium Reduction	0.683	≤ 50
Free Chlorine	mg/l	DPD Colorimetric	0.753	0.6 - 1.0
Combined Chlorine	mg/l	DPD Colorimetric	0.896	0.5 - 1.0
Chloride	mg/l	Argentometric	582	≤ 600
Total Alkalinity	mg/l	Titration	14	80 - 100
Calcium Hardness	mg/l	EDTA Titrimetric	73	250 - 600
Cyanuric acid	mg/l	Turbidimetric	ND	30 - 60
Ammonia Nitrogen	mg/l	Titrimetric	<0.06	≤ 20
Total Coliform Bacteria	MPN/100ml	MPN Test	<1.8	< 10
Fecal Coliform Bacteria	MPN/100ml	MPN Test	<1.8	ตรวจไม่พบ
Pseudomonas aeruginosa	in 100 mL	Membrane Filter Technique	ND	ตรวจไม่พบ
Staphylococcus Aureus	CFU/ml	Technique	ND	ตรวจไม่พบ
E.coli	CFU/ml	Colonies Count	ND	ตรวจไม่พบ

หมายเหตุ

1. " * " หมายถึง คำแนะนำของคณะกรรมการสาธารณสุข ฉบับที่ 1 / 2550 เรื่องการควบคุมการประกอบกิจการสระว่ายน้ำ หรือกิจกรรมอื่นๆ ในทำนองเดียวกัน

SPECIAL LAB SLECCO ENVI AND CONSULTANT CO.,LTD.

(Mr. Mapari Awaekuecni)
Laboratory Manager

Reported results refer to submitted sample only.
Test report shall not be reproduced except in full , without approve of the laboratory.

ภาคผนวก จ

บันทึกการใช้พลังงานไฟฟ้าและการใช้น้ำประจำวัน

SMART
Innovative Solutions for Modern Living

บันทึกการใช้พลังงานไฟฟ้า และ การใช้น้ำประจำวัน
(Electrical and Water Meter Daily Record)

Building : Parkland

ประจำเดือน/ปี / 1 / 65

Date	Electrical and Water Metering (All Value Multiply By 1000)								Water Meter Running		ผู้บันทึก
	Main Meter (TOU) Serial Number. 91622829										
	Time	KWH	kWH (on)	kWH (off)	kW (on)	kW (off)	kVAH	Consumption	No.	Consumption	Operator
01	02	10	11	12	31	32	60	kWH.	Meter Running (M^3)	M^3.	Name
1	7:00	9347	3258	6089	0.0	0.227	614	5	209439	114	[redacted]
2	7.00	9352	3258	6094	0	0.278	614	5	209550	111	
3	6.39	9356	3258	6098	0	0.267	615	4	209662	112	
4	7.00	9362	3261	6101	0.328	0.321	615	6	209828	166	
5	7.00	9368	3263	6105	0.328	0.340	615	6	209942	114	
6	7.04	9373	3266	6107	0.348	0.340	616	5	210061	119	
7	9:00	9380	3269	6111	0.358	0.357	616	7	210230	169	
8	8.01	9386	3272	6114	0.365	0.372	616	6	210346	116	
9	07.30	9392	3278	6120	0.365	0.357	617	6	210517	169	
10	7:00	9399	3272	6127	0.365	0.391	617	7	210652	119	
11	7:00	9405	3275	6130	0.376	0.391	618	6	210755	123	
12	07:00	9411	3279	6132	0.376	0.391	618	6	210921	166	
13	07:00	9418	3282	6136	0.376	0.423	619	7	211038	117	
14	07.00	9424	3286	6138	0.376	0.423	619	6	211158	120	
15	07:00	9430	3289	6141	0.376	0.423	620	6	211324	166	
16	0700	9437	3289	6148	0.376	0.423	620	7	211455	131	
17	700	9443	3289	6150	0.376	0.423	620	6	211610	155	
18	0700	9449	3293	6157	0.385	0.423	621	6	211732	122	
19	07.00	9455	3296	6159	0.385	0.423	621	6	211847	115	
20	0700	9461	3299	6163	0.385	0.423	621	7	212017	170	
21	07.00	9468	3302	6166	0.385	0.423	620	6	212151	134	
22	07.00	9473	3305	6168	0.385	0.423	622	5	212260	111	
23	0700	9479	3305	6174	0.385	0.423	622	6	212421	161	
24	07.00	9485	3305	6180	0.385	0.423	623	6	212535	114	
25	0700	9491	3309	6182	0.385	0.423	623	6	212664	129	
26	2700	9497	3313	6184	0.385	0.423	623	6	212762	98	
27	0700	9504	3317	6187	0.385	0.423	624	7	212921	159	
28	07.00	9509	3320	6189	0.385	0.423	624	5	213021	100	
29	07.00	9515	3324	6191	0.385	0.423	624	6	213132	111	
30	07.00	9522	3324	6198	0.385	0.423	625	7	213249	117	
31	07.00	9528	3324	6204	0.385	0.423	625	6	213407	154	

Approve By : _____
(Tech/Supervisor)

OM-D18(00)

SMART

บันทึกการใช้พลังงานไฟฟ้า และ การใช้น้ำประจำวัน
(Electrical and Water Meter Daily Record)

Building : พาร์คแลนด์เพชรเกษม-ท่าพระ

ประจำเดือน/ปี / ก.พ. / 65

Date	Electrical and Water Metering (All Value Multiply By 1000) Main Meter (TOU) Serial Number.								Water Meter Running		ผู้บันทึก
	Time	KWH	kWH (on)	kWH (off)	kW (on)	kW (off)	kVAH	Consumption	No. Meter Running (M³)	Consumption M³.	Operator Name
01	02	10	11	12	31	32	60	kWH.			
1	07.00	9534	3327	6207	0.000	0.317	625	6	213543	136	
2	0700	9541	3330	6211	0.371	0.356	626	7	213658	115	
3	0700	9547	3333	6214	0.371	0.360	626	6	213816	158	
4	0700	9553	3336	6217	0.371	0.360	626	6	213900	84	
5	07.00	9558	3339	6219	0.371	0.360	627	5	214041	141	
6	0700	9564	3339	6225	0.371	0.360	627	6	214178	137	
7	07.00	9570	3339	6231	0.371	0.360	627	6	214295	117	
8	0700	9577	3342	6235	0.371	0.374	628	7	214448	153	
9	0700	9583	3345	6238	0.371	0.403	628	6	214560	112	
10	07.00	9590	3349	6241	0.406	0.403	629	7	214697	129	
11	0700	9596	3352	6244	0.406	0.403	629	6	214823	126	
12	0700	9602	3355	6247	0.406	0.403	630	6	214960	137	
13	0700	9608	3355	6253	0.406	0.403	630	6	215078	118	
14	07.00	9614	3355	6259	0.406	0.403	630	6	215206	128	
15	0700	9620	3358	6262	0.406	0.403	631	6	215365	159	
16	0700	9625	3361	6264	0.406	0.403	631	5	215484	119	
17	07.00	9631	3361	6270	0.406	0.403	631	6	215620	136	
18	0700	9636	3364	6272	0.406	0.403	632	5	215722	102	
19	0700	9642	3367	6275	0.406	0.403	632	6	215876	154	
20	0700	9648	3367	6281	0.406	0.403	632	6	215988	112	
21	07.00	9654	3367	6287	0.406	0.403	633	6	216090	106	
22	0700	9660	3371	6289	0.406	0.403	633	6	216257	157	
23	0700	9664	3373	6291	0.406	0.403	633	4	216366	115	
24	0700	9670	3376	6294	0.406	0.403	634	6	216487	121	
25	07.00	9676	3379	6297	0.406	0.403	634	6	216583	104	
26	0700	9681	3382	6299	0.406	0.403	634	5	216746	163	
27	07.00	9686	3382	6304	0.406	0.403	634	5	216863	117	
28	07.00	9693	3382	6311	0.406	0.403	635	7	217000	137	
29											
30											
31											

Approve By : _____
(Tech/Supervisor)

OM-D01(00)

SMART

บันทึกการใช้พลังงานไฟฟ้า และ การใช้น้ำประจำวัน
(Electrical and Water Meter Daily Record)

Building : พาร์คแลนด์เพชรเกษม-ท่าพระ

ประจำเดือน/ปี / มี.ค. / 65

Date	Electrical and Water Metering (All Value Multiply By 1000) Main Meter (TOU) Serial Number.								Water Meter Running		ผู้บันทึก
	Time	KWH	kWH (on)	kWH (off)	kW (on)	kW (off)	kVAH	Consumption	No.	Consumption	Operator
01	02	10	11	12	31	32	60	kWH.	Meter Running (M^3)	M^3.	Name
1	0700	9699	3386	6303	0	0,382	635	6	217118	118	
2	0700	9706	3389	6317	0396	0,382	636	7	217240	122	
3	07.00	9713	3393	6320	0.425	0.394	636	8	217386	146	
4	0706	9719	3396	6323	0,425	0,394	396	6	217520	136	
5	07.00	9726	3399	6327	0.425	0.394	637	7	217674	154	
6	0706	9733	3399	6327	0,425	0,396	638	7	217784	110	
7	07.00	9740	3399	6341	0.425	0,397	638	7	217950	166	
8	0700	9747	3404	6344	0,441	0,397	639	7	218064	114	
9	0700	9754	3406	6348	0,441	0,397	639	7	218178	114	
10	0700	9761	3410	6351	0,441	0,397	640	7	218300	122	
11	0700	9768	3414	6354	0,441	0,414	640	7	218459	115	
12	0701	9775	3418	6357	0,441	0,414	641	7	218580	121	
13	0700	9782	3418	6360	0,441	0,414	641	7	218700	120	
14	07.00	9790	3418	6372	0.441	0.445	642	8	218865	165	
15	0700	9798	3422	6376	0,441	0,445	642	8	219031	166	
16	0700	9805	3426	6379	0,448	0,445	643	7	219150	119	
17	07.00	9812	3430	6382	0.459	0.445	644	7	219255	105	
18	0700	9820	3434	6386	0,459	0,445	646	8	219429	174	
19	0700	9826	3438	6389	0,459	0,445	645	6	219538	109	
20	07.00	9833	3438	6395	0.459	0.445	645	7	219666	128	
21	07.00	9839	3434	6401	0.540	0.445	646	6	219820	154	
22	0700	9846	3441	6405	0.459	0.445	646	7	219935	111	
23	0700	9852	3445	6407	0.459	0.445	646	6	220048	113	
24	0700	9859	3445	6407	0.459	0,447	646	7	220168	120	
25	0700	9866	3453	6413	0.459	0,445	647	7	220333	165	
26	07.00	9872	3456	6423	0.459	0.445	644	8	220447	114	
27	07.00	9879	3456	6423	0.459	0.445	648	7	220635	112	
28	07.00	9887	3456	6431	0.459	0.445	649	8	220760	125	
29	07,00	9894	3460	6434	0,459	0,445	650	7	220924	164	
30	0700	9901	3464	6437	0,459	0,448	650	7	221045	121	
31	0700	9909	3468	6441	0,459	0,448	651	8	221196	151	

Approve By : _____

(Tech/Supervisor)

3/21/41/1341324

OM-D01(00)

SMART

บันทึกการใช้พลังงานไฟฟ้า และ การใช้น้ำประจำวัน
(Electrical and Water Meter Daily Record)

Building : พาร์คแลนด์เพชรเกษม-ท่าพระ

ประจำเดือน/ปี / ต.ค. / 65

Date	Electrical and Water Metering (All Value Multiply By 1000)								Water Meter Running		ผู้บันทึก
	Main Meter (TOU) Serial Number.								No.		
01	Time 02	KWH 10	kWH (on) 11	kWH (off) 12	kW (on) 31	kW (off) 32	kVAH 60	Consumption kWH.	Meter Running (M^3)	Consumption M^3.	Operator Name
1	0700	9917	3472	6445	0.0	404	651	8	221325	129	
2	0700	9924	3476	6448	0.401	409	652	7	221420	95	
3	0700	9929	3476	6453	0.401	409	652	5	221547	127	
4	07.00	9934	3476	6458	0.401	0.409	652	5	221714	167	
5	0700	9939	3479	6460	0.401	0.409	653	5	221828	114	
6	0700	9946	3482	6463	0.401	0.409	653	6	221963	135	
7	07.00	9953	3462	6471	0.401	0.411	654	8	222129	166	
8	0700	9959	3486	6473	0.405	0.411	654	6	222254	120	
9	0700	9966	3489	6477	0.405	0.411	655	7	222351	97	
10	0700	9973	3489	6483	0.405	0.411	655	6	222514	163	
11	07.00	9978	3489	6490	0.405	0.411	656	6	222622	108	
12	07.00	9986	3492	6494	0.405	0.411	656	8	222740	118	
13	0700	9992	3496	6496	0.405	0.411	657	6	222869	129	
14	0700	9999	3496	6503	0.405	0.411	657	7	222984	115	
15	0700	10005	3496	6509	0.405	0.411	658	6	223095	111	
16	0700	10012	3496	6516	0.405	0.411	658	7	223189	94	
17	07.00	10019	3496	6523	0.405	0.411	658	7	223304	115	
18	07.00	10027	3496	6531	0.405	0.429	659	6	223469	165	
19	0701	10033	3500	6533	0.405	0.429	660	6	223585	116	
20	07.00	10040	3503	6537	0.405	0.429	660	7	223700	115	
21	07.00	10047	3507	6540	0.427	0.429	661	7	223867	167	
22	0700	10054	3511	6543	0.442	0.431	661	7	223988	121	
23	07.00	10061	3514	6547	0.442	0.431	662	7	224104	116	
24	07.00	10069	3514	6555	0.442	0.431	662	8	224279	175	
25	0700	10077	3514	6563	0.442	0.431	663	8	224401	122	
26	0700	10085	3515	6566	0.465	0.467	664	8	224563	162	
27	0700	10092	3523	6569	0.465	0.467	664	7	224691	128	
28	0700	10101	3527	6574	0.475	0.474	665	9	224828	137	
29	0700	10108	3531	6577	0.475	0.474	665	7	224996	168	
30	07.00	10115	3535	6580	0.475	0.474	666	7	225095	99	
31											

Approve By : _____
(Tech/Supervisor)

OM-D01(00)

SMART

บันทึกการใช้พลังงานไฟฟ้า และ การใช้น้ำประจำวัน
(Electrical and Water Meter Daily Record)

Building : พาร์คแลนด์เพชรเกษม-ท่าพระ

ประจำเดือน/ปี / พ.ค. / 2565

Date	Electrical and Water Metering (All Value Multiply By 1000)								Water Meter Running		ผู้บันทึก
	Main Meter (TOU) Serial Number.										
	Time	KWH	kWH (on)	kWH (off)	kW (on)	kW (off)	kVAH	Consumption	No.	Consumption	Operator
01	02	10	11	12	31	32	60	kWH.	Meter Running (M^3)	M^3.	Name
1	07.00	10122	3535	6587	0.000	0.339	666	7	225265	170	
2	07.00	10130	3535	65	0.000	0.378	667	8	225341	116	
3	07.00	10134	3538	6596	0.361	0.378	667	4	225500	119	
4	07.00	10139	3541	6598	0.361	0.378	667	5	225617	117	
5	0700	10144	3544	6603	0.361	0.378	668	5	225782	165	
6	0700	10150	3544	6606	0.370	0.378	668	6	225902	119	
7	0700	10157	3547	6610	0.370	0.378	669	7	226018	116	
8	0700	10162	3547	6615	0.370	0.378	669	5	226180	162	
9	07.00	10169	3547	6622	0.370	0.381	669	7	226304	124	
10	0700	10175	3551	6624	0.392	0.381	670	6	226422	118	
11	0700	10182	3554	6628	0.392	0.381	670	7	226606	184	
12	0700	10188	3557	6631	0.392	0.381	671	6	226727	121	
13	0700	10195	3561	6636	0.422	0.400	671	7	226846	119	
14	0700	10201	3565	6636	0.422	0.400	672	6	226944	98	
15	0700	10206	3565	6643	0.422	0.400	672	7	227109	165	
16	07.00	10215	3565	6650	0.422	0.403	673	7	227231	122	
17	07.00	10222	3569	6653	0.422	0.403	673	7	227378	139	
18	0700	10229	3572	6657	0.422	0.403	674	7	227548	170	
19	0700	10235	3576	6659	0.422	0.403	674	6	227656	116	
20	0700	10242	3579	6663	0.422	0.422	675	7	227789	127	
21	0700	10249	3582	6667	0.422	0.422	675	7	227878	95	
22	07.00	10256	3582	6674	0.422	0.422	676	7	228047	169	
23	07.00	10262	3582	6680	0.422	0.422	676	6	228173	126	
24	0700	10270	3585	6685	0.422	0.422	677	8	228357	184	
25	0700	10276	3588	6688	0.422	0.422	677	6	228479	122	
26	0700	10283	3592	6691	0.422	0.422	678	7	228595	116	
27	0700	10290	3596	6696	0.427	0.422	678	7	228749	148	
28	0700	10297	3600	6697	0.427	0.422	679	7	228866	123	
29	07.00	10303	3600	6703	0.427	0.422	679	6	228986	120	
30	07.00	10311	3600	6711	0.427	0.426	680	7	001248	123	
31	0700	10318	3604	6714	0.441	0.440	680	7	001375	127	

Approve By : _____
(Tech/Supervisor)

OM-D01(00)

SMART

บันทึกการใช้พลังงานไฟฟ้า และ การใช้น้ำประจำวัน
(Electrical and Water Meter Daily Record)

Building : พาร์คแลนด์เพชรเกษม-ท่าพระ

ประจำเดือน/ปี / ธ.ค. / 65

Electrical and Water Metering (All Value Multiply By 1000)

Main Meter (TOU) Serial Number._____

Date	Time	KWH	kWH (on)	kWH (off)	kW (on)	kW (off)	kVAH	Consumption	Water Meter Running		ผู้บันทึก
01	02	10	11	12	31	32	60	kWH.	No._____ Meter Running (M^3)	Consumption M^3.	Operator Name
1	0700	10326	3608	6718	0	0.366	681	8	1498	123	
2	0700	10333	3612	6721	0.446	0.432	681	7	1671	173	
3	0700	10341	3615	6726	0.446	0.432	682	8	1795	124	
4	07.00	10347	3615	6732	0.446	0.432	691	6	1938	143	
5	0700	10354	3615	6739	0.446	0.432	681	7	2061	123	
6	07.00	10361	3615	6746	0.446	0.432	691	7	2196	135	
7	07.00	10368	3618	6750	0.446	0.432	684	7	2373	177	
8	07.00	10374	3621	6753	0.446	0.432	685	6	2485	112	
9	0700	10381	3624	6757	0.446	0.432	685	7	2664	179	
10	0700	10388	3628	6760	0.446	0.432	685	7	2775	111	
11	0700	10395	3632	6763	0.446	0.432	686	7	2907	132	
12	07.00	10403	3632	6763	0.446	0.433	686	8	3019	112	
13	07.00	10410	3632	6767	0.446	0.433	686	7	3188	169	
14	0700	10418	3636	6782	0.475	0.486	688	8	3310	122	
15	0700	10425	3640	6785	0.475	0.486	688	7	3463	153	
16	0700	10432	3644	6788	0.476	0.486	684	7	3595	132	
17	07.00	10439	3648	6791	0.475	0.486	684	7	3712	117	
18	07.00	10446	3652	6794	0.475	0.486	690	7	3815	103	
19	07.00	10453	3652	6801	0.476	0.486	690	7	3980	165	
20	07.00	10460	3652	6804	0.476	0.486	691	7	4100	120	
21	07.00	10468	3656	6812	0.475	0.486	691	8	4271	171	
22	0700	10475	3660	6815	0.475	0.486	692	7	4386	115	
23	0700	10482	3660	6818	0.475	0.486	692	7	4514	128	
24	0700	10489	3666	6820	0.475	0.486	692	7	4644	130	
25	0700	10495	3672	6823	0.475	0.486	693	6	4788	144	
26	0700	10502	3672	6827	0.457	0.486	693	7	4909	121	
27	07.00	10510	3672	6838	0.475	0.486	694	8	5019	110	
28	0700	10516	3675	6841	0.475	0.486	695	6	5214	195	
29	07.00	10523	3679	6842	0.475	0.486	695	7	5360	146	
30	0700	10530	3683	6847	0.475	0.486	696	7	5480	120	
31											

Approve By : _____

(Tech/Supervisor)

OM-D01(00)

SMART

บันทึกการใช้พลังงานไฟฟ้า และ การใช้น้ำประจำวัน
(Electrical and Water Meter Daily Record)

Building : พาร์คแลนด์เพชรเกษม-ท่าพระ

ประจำเดือน/ปี / ก.ค. / 65

Electrical and Water Metering (All Value Multiply By 1000)

Main Meter (TOU) Serial Number.

Date 01	Time 02	KWH 10	kWH (on) 11	kWH (off) 12	kW (on) 31	kW (off) 32	kVAH 60	Consumption kWH.	Water Meter Running No. Meter Running (M³)	Consumption M³.	ผู้บันทึก Operator Name
1	0700	10537	3687	6850	0	0.378	696	7	5648	158	
2	07.00	10544	3690	6854	0.374	0.376	697	7	5716	112	
3	0700	10551	3690	6861	0.374	0.378	697	7	5880	164	
4	07.00	10559	3690	6869	0.374	0.476	698	8	6000	120	
5	0706	10566	3694	6872	0.449	0.476	699	7	6167	167	
6	0700	10576	3698	6875	0.449	0.476	699	7	6288	121	
7	07.00	10581	3702	6879	0.456	0.476	700	5	6462	174	
8	0700	10588	3706	6882	0.456	0.476	700	7	6565	103	
9	0700	10595	3710	6885	0.456	0.476	701	7	6707	142	
10	0700	10601	3710	6891	0.456	0.476	701	6	6885	178	
11	0700	10607	3710	6469	0.456	0.476	702	7	7011	125	
12	0700	10614	3717	6901	0.456	0.476	702	6	7152	141	
13	07.00	10620	3715	6905	0.456	0.476	702	6	7278	162	
14	07.00	10625	3715	6910	0.456	0.476	703	5	7413	135	
15	07.00	10631	3715	6916	0.456	0.476	703	6	7527	114	
16	07.00	10637	3718	6919	0.456	0.476	704	6	7627	100	
17	07.00	10643	3718	6925	0.456	0.476	704	6	7745	118	
18	07.00	10650	3718	6932	0.456	0.476	704	7	7907	162	
19	06:52	10657	3722	6935	0.470	0.476	705	7	8029	122	
20	06.50	10664	3725	6939	0.470	0.476	705	7	8142	113	
21	07.00	10670	3724	6942	0.472	0.476	706	6	8315	173	
22	07.00	10676	3731	6945	0.470	0.476	706	6	8437	122	
23	07.00	10682	3734	6948	0.470	0.476	707	6	8554	117	
24	0700	10689	3734	6955	0.470	0.476	707	7	8737	183	
25	07.00	10695	3734	6961	0.470	0.476	707	6	8862	125	
26	0700	10702	3738	6964	0.470	0.476	708	7	9028	166	
27	07.00	10709	3741	6968	0.470	0.476	708	7	9152	124	
28	07.00	10715	3740	6971	0.470	0.476	709	6	9270	118	
29	07.00	10721	3744	6977	0.470	0.476	709	6	9386	116	
30	07.00	10728	3747	6981	0.470	0.476	710	7	9462	104	
31	0700	10735	3747	6988	0.470	0.476	710	7	9649	167	

Approve By : _____
(Tech/Supervisor)

OM-D01(00)

SMART

บันทึกการใช้พลังงานไฟฟ้า และ การใช้น้ำประจำวัน
(Electrical and Water Meter Daily Record)

Building : พาร์คแสนต์เพชรเกษม-ท่าพระ

ประจำเดือน/ปี : ส.ค. / 65

Electrical and Water Metering (All Value Multiply By 1000)

Main Meter (TOU) Serial Number. 9158340

Water Meter Running — No. 60186202

Date 01	Time 02	KWH 10	kWH (on) 11	kWH (off) 12	kW (on) 31	kW (off) 32	kVAH 60	Consumption kWH.	Meter Running (M³)	Consumption M³.	ผู้บันทึก Operator Name
1	07.00	10742	3747	6995	0.000	0.324	711	7	9772	123	
2	07.00	10749	3750	6999	0.373	0.351	711	7	9946	174	
3	07.00	10754	3753	7001	0.373	0.351	712	5	10072	126	
4	0700	10761	3756	7005	0.391	0.364	712	7	10196	124	
5	0700	10767	3759	7008	0.391	0.376	712	6	10313	117	
6	0700	10775	3762	7011	0.391	0.376	713	6	10461	146	
7	07.00	10779	3762	7014	0.391	0.378	713	6	10581	120	
8	07.00	10786	3762	7020	0.391	0.386	714	7	10704	147	
9	0700	10792	3765	7027	0.391	0.396	714	6	10864	111	
10	0700	10798	3768	7030	0.391	0.396	714	6	11023	159	
11	07.00	10805	3771	7034	0.447	0.421	715	7	11184	121	
12	0700	10810	3774	7036	0.447	0.421	715	6	11262	118	
13	07.00	10816	3774	7042	0.447	0.421	715	6	11387	125	
14	0700	10823	3774	7049	0.447	0.421	716	7	11560	173	
15	07.00	10830	3774	7056	0.447	0.444	716	7	11682	122	
16	0700	10836	3778	7058	0.447	0.446	717	6	11832	150	
17	0700	10843	3781	7062	0.447	0.446	717	7	11969	137	
18	07.00	10849	3785	7064	0.447	0.444	718	6	12110	141	
19	07.00	10856	3788	7070	0.447	0.444	718	7	12259	149	
20	0700	10862	3791	7077	0.447	0.446	718	6	12358	99	
21	0700	10869	3792	7080	0.447	0.446	719	7	12521	163	
22	07.00	10876	3795	7087	0.447	0.444	719	7	12646	125	
23	0700	10882	3798	7091	0.448	0.446	720	6	12825	179	
24	0700	10889	3802	7095	0.461	0.445	720	7	12947	122	
25	0700	10897	3805	7098	0.461	0.445	721	8	13076	129	
26	07.00	10903	3809	7100	0.461	0.445	721	6	13247	171	
27	07.00	10909	3809	7106	0.461	0.445	722	6	13346	99	
28	07.00	10915	3809	7113	0.461	0.445	722	6	13466	120	
29	07.00	10922	3812	7116	0.461	0.445	723	7	13630	164	
30	07.00	10928	3815	7120	0.461	0.445	723	6	13750	120	
31	07.00	10935						7	13869	119	

Approve By : _____

(Tech/Supervisor)

OM-D01(00)

SMART

บันทึกการใช้พลังงานไฟฟ้า และ การใช้น้ำประจำวัน
(Electrical and Water Meter Daily Record)

Building : พาร์คแลนด์เพชรเกษม-ท่าพระ

ประจำเดือน/ปี / ก.ย. / 65

Date	Electrical and Water Metering (All Value Multiply By 1000)								Water Meter Running		ผู้บันทึก
	Main Meter (TOU) Serial Number. 9158340								No. 60186202		
01	Time 02	KWH 10	kWH (on) 11	kWH (off) 12	kW (on) 31	kW (off) 32	kVAH 60	Consumption kWH.	Meter Running (M³)	Consumption M³.	Operator Name
1	07.00	10941	3818	7123	0.000	0.302	724	6	14044	175	
2	07.00	10947	3821	7126	0.386	0.380	724	6	14152	108	
3	07.00	10954	3824	7130	0.386	0.400	725	7	14277	125	
4	07.00	10961	3824	7137	0.386	0.400	725	5	14407	130	
5	07.00	10968	3824	7144	0.386	0.400	726	7	14566	129	
6	07.00	10975	3827	7148	0.387	0.400	726	7	14755	189	
7	07.00	10981	3830	7151	0.387	0.400	727	6	14864	109	
8	07.00	10987	3833	7154	0.387	0.400	727	6	14990	126	
9	07.00	10992	3836	7156	0.387	0.400	721	5	15105	115	
10	07.00	10998	3839	7159	0.387	0.400	724	6	15204	99	
11	07.00	11004	3831	7165	0.387	0.400	726	6	15371	127	
12	07.00	11011	3839	7172	0.387	0.425	728	7	15538	167	
13	0700	11018	3842	7176	0.387	0.425	729	7	15659	121	
14	0700	11025	3845	7178	0.387	0.425	729	5	15794	135	
15	0700	11030	3848	7182	0.387	0.425	730	7	15958	164	
16	0700	11036	3851	7185	0.403	0.425	730	6	16079	121	
17	0700	11042	3855	7187	0.403	0.425	730	6	16175	96	
18	0700	11049	3855	7191	0.403	0.425	731	7	16345	170	
19	07.00	11055	3455	7200	0.403	0.425	731	6	16466	121	
20	07.00	11062	3858	7204	0.403	0.425	732	7	16636	170	
21	07.00	11068	3862	7206	0.403	0.425	732	6	16753	117	
22	0700	11075	3865	7210	0.403	0.425	733	7	16907	154	
23	0700	11081	3868	7213	0.403	0.425	733	6	17030	123	
24	0700	11087	3871	7216	0.403	0.425	733	6	17187	157	
25	0700	11092	3871	7221	0.403	0.425	734	5	17335	148	
26	07.00	11098	3871	7227	0.403	0.425	734	6	17459	124	
27	0700	11103	3873	7230	0.403	0.425	734	5	17578	119	
28	0700	11109	3876	7233	0.403	0.425	735	6	17752	174	
29	0700	11115	3879	7236	0.403	0.425	735	6	17864	112	
30	0700	11120	3882	7238	0.403	0.425	735	5	17980	116	
31											

Approve By : _____

(Tech/Supervisor)

OM-D01(00)

SMART

บันทึกการใช้พลังงานไฟฟ้า และ การใช้น้ำประจำวัน
(Electrical and Water Meter Daily Record)

Building : พาร์คแลนด์เพชรเกษม-ท่าพระ

ประจำเดือน/ปี / 01 / 65

Electrical and Water Metering (All Value Multiply By 1000)

Main Meter (TOU) Serial Number. 91598340

Date 01	Time 02	KWH 10	kWH (on) 11	kWH (off) 12	kW (on) 31	kW (off) 32	kVAH 60	Consumption kWH.	Water Meter Running No. 60186202 Meter Running (M³)	Consumption M³.	ผู้บันทึก Operator Name
1	07.00	11126	3885	7241	0.000	0.309	736	6	18082	102	
2	07.00	11133	3885	7248	0.000	0.323	736	7	18249	169	
3	07.00	11139	3885	7254	0.000	0.377	737	6	18371	122	
4	0700	11145	3888	7256	0.306	0.377	737	5	18549	178	
5	07.00	11150	3891	7259	0.348	0.377	737	6	18631	88	
6	0700	11155	3894	7261	0.348	0.377	738	5	18793	162	
7	0700	11161	3897	7264	0.348	0.377	738	6	18913	134	
8	0700	11167	3900	7267	0.348	0.377	738	6	19009	96	
9	0700	11173	3900	7273	0.348	0.377	739	6	19173	164	
10	07.00	1179	3900	7279	0.346	0.377	739	6	19294	121	
11	0700	11184	3903	7281	0.356	0.377	740	5	19427	133	
12	0700	11190	3906	7284	0.356	0.377	740	6	19580	153	
13	07.00	11195	3909	7286	0.356	0.377	740	5	19665	85	
14	0700	11201	3909	7292	0.356	0.377	741	6	19809	140	
15	0700	11207	3912	7295	0.356	0.377	741	6	19934	125	
16	07.00	11213	3912	7300	0.356	0.377	741	5	20058	124	
17	07.00	11218	3912	7305	0.356	0.377	741	6	20178	120	
18	0700	11222	3915	7307	0.356	0.377	742	6	20321	143	
19	0700	11228	3918	7310	0.362	0.377	742	6	20461	140	
20	0700	11234	3921	7312	0.362	0.386	743	6	20578	117	
21	0700	11240	3924	7316	0.362	0.386	743	6	20697	121	
22	0700	11245	3921	7319	0.362	0.386	743	5	20793	96	
23	07.00	11251	3926	7325	0.362	0.386	744	6	20959	166	
24	07.00	11257	3926	7331	0.362	0.396	744	6	21075	116	
25	07.00	11264	3929	7335	0.393	0.386	745	7	21194	119	
26	07.00	11270	3933	7337	0.400	0.393	745	6	21361	167	
27	0700	11277	3936	7340	0.433	0.420	746	7	21483	122	
28	0700	11284	3939	7345	0.433	0.420	746	7	21646	163	
29	0700	11290	3942	7348	0.433	0.420	747	6	21761	115	
30	0700	11296	3942	7350	0.433	0.420	747	6	21884	119	
31	07.00	11303	3942	7361	0.433	0.420	748	7	22029	145	

Approve By : _____

(Tech/Supervisor)

1038

OM-D01(00)

SMART

บันทึกการใช้พลังงานไฟฟ้า และ การใช้น้ำประจำวัน
(Electrical and Water Meter Daily Record)

Building : พาร์คแลนด์เพชรเกษม-ท่าพระ

ประจำเดือน/ปี / ม.ค. / 2565

Electrical and Water Metering (All Value Multiply By 1000)

Main Meter (TOU) Serial Number. 9158340

Date	Time	KWH	kWH (on)	kWH (off)	kW (on)	kW (off)	kVAH	Consumption	Water Meter Running		ผู้บันทึก
01	02	10	11	12	31	32	60	kWH.	No. 60186202 Meter Running (M³)	Consumption M³.	Operator Name
1	0700	11310	3946	7364	0	0.342	748	7	22173	144	
2	0700	11316	3949	7367	0.370	0.366	748	6	22311	138	
3	0700	11323	3952	7370	0.391	0.374	748	7	22483	172	
4	0700	11328	3955	7373	0.414	0.381	749	5	22600	117	
5	0700	11334	3958	7376	0.414	0.381	750	6	22698	98	
6	0700	11340	3958	7382	0.414	0.381	750	6	22865	167	
7	0700	11346	3958	7388	0.414	0.381	750	6	22987	122	
8	07.00	11352	3961	7391	0.414	0.396	751	6	23150	163	
9	07.00	11358	3964	7394	0.414	0.397	751	6	23286	136	
10	0700.	11365	3967	7398	0.414	0.397	752	7	23405	119	
11	0700	11371	3970	7401	0.414	0.397	752	6	23575	170	
12	07.00	11377	3973	7404	0.414	0.397	753	6	23678	103	
13	0700	11384	3976	7411	0.414	0.379	753	7	23807	129	
14	07.00	11390	3973	7417	0.414	0.397	754	6	23987	180	
15	0700	11397	3976	7421	0.414	0.397	756	7	24105	118	
16	0700	11403	3979	7424	0.414	0.397	756	6	24251	146	
17	0700	11409	3982	7427	0.414	0.397	755	6	24386	135	
18	07.00	11415	3985	7430	0.414	0.397	755	7	24506	120	
19	0700	11421	3988	7433	0.414	0.397	757	7	24601	95	
20	0700	11427	3981	7439	0.414	0.397	756	6	24717	116	
21	07.00	11434	3948	7405	0.414	0.397	756	7	24880	163	
22	0700	11440	3991	7449	0.414	0.397	757	6	24999	119	
23	07.00	11447	3995	7452	0.416	0.412	757	7	25118	119	
24	0700	11453	3998	7455	0.416	0.412	758	6	25269	151	
25	07.00	11458	4001	7457	0.416	0.412	758	5	25405	136	
26	0700	11464	4004	7460	0.416	0.412	759	6	25523	118	
27	07.00	11470	4004	7466	0.416	0.412	759	6	25661	138	
28	07.00	11476	4004	7472	0.416	0.412	759	6	25625	164	
29	0700	11483	4007	7476	0.416	0.412	759	7	25949	324	
30	0700	11489	4010	7479	0.416	0.412	760	6	26082	130	
31											

Approve By : _____

(Tech/Supervisor)

SMART

บันทึกการใช้พลังงานไฟฟ้า และ การใช้น้ำประจำวัน
(Electrical and Water Meter Daily Record)

Building : พาร์คแลนด์เพชรเกษม-ท่าพระ

ประจำเดือน/ปี / 12 / 2565

Date	Electrical and Water Metering (All Value Multiply By 1000)								Water Meter Running		ผู้บันทึก
	Main Meter (TOU) Serial Number. 9158340										
	Time	KWH	kWH (on)	kWH (off)	kW (on)	kW (off)	kVAH	Consumption	No. 60186202	Consumption	Operator
01	02	10	11	12	31	32	60	kWH.	Meter Running (M^3)	M^3.	Name
1	07.00	11495	4013	7482	0.000	0.305	760	6	26144	106	
2	0700	11502	4017	7485	0.376	0.377	761	7	26361	73	
3	0700	11507	4020	7487	0.376	0.377	761	5	26457	96	
4	070.	11513	4020	7490	0.376	0.377	761	6	26577	120	
5	0700	11519	4020	7497	0.376	0.377	761	6	26693	116	
6	07.00	11526	4020	7506	0.376	0.407	762	7	26861	168	
7	07.00	11533	4023	7510	0.397	0.407	763	8	26951	122	
8	0700	11539	4026	7513	0.397	0.407	763	6	27153	172	
9	0700	11545	4029	7516	0.397	0.407	763	6	27285	132	
10	07.00	11551	4032	7519	0.397	0.407	764	6	27388	103	
11	0700	11557	4032	7525	0.397	0.407	764	6	27508	120	
12	07.00	11563	4032	7531	0.397	0.407	765	6	27666	158	
13	0700	11570	4035	7535	0.397	0.407	765	7	27805	139	
14	0700	11578	4038	7537	0.397	0.407	765	5	27927	122	
15	0700	11583	4041	7539	0.397	0.407	766	5	28099	172	
16	0700	11585	4044	7541	0.397	0.407	766	5	28220	121	
17	0700	11590	4047	7543	0.397	0.407	766	5	28325	105	
18	0700	11595	4047	7548	0.397	0.407	767	5	28489	164	
19	07.00	11599	4047	7557	0.397	0.407	767	4	28613	124	
20	07.00	11604	4049	7555	0.397	0.407	767	5	28750	137	
21	07.00	11608	4051	7557	0.397	0.407	767	4	28795	45	
22	0700	11613	4054	7559	0.397	0.407	767	5	28795	0	
23	0700	11618	4057	7561	0.397	0.407	767	5	29078	283	
24	0700	11623	4060	7563	0.397	0.407	768	5	29393	315	
25	0700	11627	4060	7567	0.397	0.407	768	4	29513	120	
26	07.00	11632	4060	7572	0.397	0.407	768	5	29651	138	
27	07.00	11637	4064	7575	0.397	0.407	769	5	30035	384	
28	0700	11642	4064	7578	0.397	0.407	769	5	30200	165	
29	0700	11647	4067	7580	0.397	0.407	769	5	30317	117	
30	0700	11651	4070	7581	0.397	0.407	769	4	30438	119	
31	0700	11656	4072	7584	0.397	0.407	770	5	30555	117	

Approve By : _____

(Tech/Supervisor)

ภาคผนวก ฉ

แบบตรวจสอบค่าน้ำสระว่ายน้ำประจำเดือน

SMART
Innovative Solutions for Modern Living

โครงการ / นิติบุคคลอาคารชุด เดอะ พาร์คแลนด์ เพชรเกษม-ท่าพระ

Code : D2D-07
Revise :
Month : กรกฎาคม
Page :

ตารางตรวจเช็คสระว่ายน้ำประจำวัน (Dail Swimming Pool Check Sheet)

No.	รายการ	Date / วันที่ 1	2	3	4	5	6	7	8	9	10	11	12	13	14	15	16	17	18	19	20	21	22	23	24	25	26	27	28	29	30	31
1	ตรวจสอบค่าคลอรีน(ค่ามาตรฐาน 1.0-1.5ppm)	1.5	1.5	1.5	1.5	1.5	1.5	1.5	1.5	1.5	1.5	1.5	1.5	1.5	1.5	1.5	1.5	1.5	1.5	1.5	1.5	1.5	1.5	1.5	1.5	1.5	1.5	1.5	1.5	1.5	1.5	1.5
2	ตรวจสอบค่ากรดด่าง (ค่ามาตรฐาน 7.2-7.6 pH)	7.6	7.6	7.6	7.6	7.6	7.6	7.6	7.6	7.6	7.6	7.6	7.6	7.6	7.6	7.6	7.6	7.6	7.6	7.6	7.6	7.6	7.6	7.6	7.6	7.6	7.6	7.6	7.6	7.6	7.6	7.6
3	ตรวจสอบแรงดันเครื่องกรอง (Psi)	/	/	/	/	/	/	/	/	/	/	/	/	/	/	/	/	/	/	/	/	/	/	/	/	/	/	/	/	/	/	/
4	ตรวจสอบการทำงานของ Motor Pump	/	/	/	/	/	/	/	/	/	/	/	/	/	/	/	/	/	/	/	/	/	/	/	/	/	/	/	/	/	/	/
5	ตรวจสอบความสะอาดทั่วไป	/	/	/	/	/	/	/	/	/	/	/	/	/	/	/	/	/	/	/	/	/	/	/	/	/	/	/	/	/	/	/
6	ตรวจสอบความสว่างภายในห้อง	/	/	/	/	/	/	/	/	/	/	/	/	/	/	/	/	/	/	/	/	/	/	/	/	/	/	/	/	/	/	/
7	ตรวจสอบ Switch ควบคุม Auto ; Off ; Manual	/	/	/	/	/	/	/	/	/	/	/	/	/	/	/	/	/	/	/	/	/	/	/	/	/	/	/	/	/	/	/
8	ตรวจสอบตำแหน่งของวาล์ว เปิด-ปิด(อยู่ในตำแหน่ง Auto)	/	/	/	/	/	/	/	/	/	/	/	/	/	/	/	/	/	/	/	/	/	/	/	/	/	/	/	/	/	/	/
9	ตรวจสอบการทำงานของ TIMER	/	/	/	/	/	/	/	/	/	/	/	/	/	/	/	/	/	/	/	/	/	/	/	/	/	/	/	/	/	/	/
10	ตรวจสอบ Pilot Lamp	/	/	/	/	/	/	/	/	/	/	/	/	/	/	/	/	/	/	/	/	/	/	/	/	/	/	/	/	/	/	/

หมายเหตุ

ผู้ตรวจสอบ ช่างประจำอาคาร)

ผู้จัดการอาคาร

ฝ่ายส่วนกลาง

[redacted]

REMARK : / = ปกติ X = ผิดปกติ และบันทึกค่าในตาราง (กะเช้าช่วงเวลา 08.00-09.00 น. บ่ายช่วงเวลา 14.00-15.00 น. กะดึกช่วงเวลา 22.00- 23.00 น.) ผู้จัดการอาคารหรือAM ตรวจสอบ 1 ครั้ง

SMART
Innovative Solutions for Modern Living

โครงการ / นิติบุคคลอาคารชุด เดอะ พาร์คแลนด์ เพชรเกษม-ท่าพระ

Code :	D2D-07
Revise :	
Month :	ตุลาคม
Page :	

ตารางตรวจเช็คสระว่ายน้ำประจำวัน (Dail Swimming Pool Check Sheet)

No.	รายการ	Date / วันที่ 1	2	3	4	5	6	7	8	9	10	11	12	13	14	15	16	17	18	19	20	21	22	23	24	25	26	27	28	29	30	31
1	ตรวจสอบค่าคลอรีน(ค่ามาตรฐาน 1.0-1.5ppm)	1.5	1.5	1.5	1.5	1.5	1.5	1.5	1.5	1.5	1.5	1.5	1.5	1.5	1.5	1.5	1.5	1.5	1.5	1.5	1.5	1.5	1.5	1.5	1.5	1.5	1.5	1.5	1.5	1.5	1.5	1.5
2	ตรวจสอบค่ากรดด่าง (ค่ามาตรฐาน 7.2-7.6 pH)	7.6	7.6	7.6	7.6	7.6	7.6	7.6	7.6	7.6	7.6	7.6	7.6	7.6	7.6	7.6	7.6	7.6	7.6	7.6	7.6	7.6	7.6	7.6	7.6	7.6	7.6	7.6	7.6	7.6	7.6	7.6
3	ตรวจสอบแรงดันเครื่องกรอง (Psi)	✓	✓	✓	✓	✓	✓	✓	✓	✓	✓	✓	✓	✓	✓	✓	✓	✓	✓	✓	✓	✓	✓	✓	✓	✓	✓	✓	✓	✓	✓	✓
4	ตรวจสอบการทำงานของ Motor Pump	✓	✓	✓	✓	✓	✓	✓	✓	✓	✓	✓	✓	✓	✓	✓	✓	✓	✓	✓	✓	✓	✓	✓	✓	✓	✓	✓	✓	✓	✓	✓
5	ตรวจสอบความสะอาดทั่วไป	✓	✓	✓	✓	✓	✓	✓	✓	✓	✓	✓	✓	✓	✓	✓	✓	✓	✓	✓	✓	✓	✓	✓	✓	✓	✓	✓	✓	✓	✓	✓
6	ตรวจสอบความสว่างภายในห้อง	✓	✓	✓	✓	✓	✓	✓	✓	✓	✓	✓	✓	✓	✓	✓	✓	✓	✓	✓	✓	✓	✓	✓	✓	✓	✓	✓	✓	✓	✓	✓
7	ตรวจสอบ Switch ควบคุม Auto ; Off ; Manual	✓	✓	✓	✓	✓	✓	✓	✓	✓	✓	✓	✓	✓	✓	✓	✓	✓	✓	✓	✓	✓	✓	✓	✓	✓	✓	✓	✓	✓	✓	✓
8	ตรวจสอบตำแหน่งของวาล์ว เปิด-ปิด(อยู่ในตำแหน่ง Auto)	✓	✓	✓	✓	✓	✓	✓	✓	✓	✓	✓	✓	✓	✓	✓	✓	✓	✓	✓	✓	✓	✓	✓	✓	✓	✓	✓	✓	✓	✓	✓
9	ตรวจสอบการทำงานของ TIMER	✓	✓	✓	✓	✓	✓	✓	✓	✓	✓	✓	✓	✓	✓	✓	✓	✓	✓	✓	✓	✓	✓	✓	✓	✓	✓	✓	✓	✓	✓	✓
10	ตรวจสอบ Pilot Lamp	✓	✓	✓	✓	✓	✓	✓	✓	✓	✓	✓	✓	✓	✓	✓	✓	✓	✓	✓	✓	✓	✓	✓	✓	✓	✓	✓	✓	✓	✓	✓
	หมายเหตุ																															
	ผู้ตรวจสอบ ช่างประจำอาคาร)																															
	ผู้จัดการอาคาร																															
	เมส่วนกลาง																															

REMARK : / = ปกติ X = ผิดปกติ และ [redacted] (กะเช้าช่วงเวลา 08.00-09.00 น. บ่ายช่วงเวลา 14.00-15.00 น. กะดึกช่วงเวลา 22.00- 23.00 น.) ผู้จัดการอาคารหรือAM สัปดาห์ 1 ครั้ง

SMART
Innovative Solutions for Modern Living

โครงการ / นิติบุคคลอาคารชุด เดอะ พาร์คแลนด์ เพชรเกษม-ท่าพระ

Code : D2D-07
Revise :
Month : กันยายน
Page :

ตารางตรวจเช็คสระว่ายน้ำประจำวัน (Dail Swimming Pool Check Sheet)

No.	รายการ	Date / วันที่ 1	2	3	4	5	6	7	8	9	10	11	12	13	14	15	16	17	18	19	20	21	22	23	24	25	26	27	28	29	30	31
1	ตรวจสอบค่าคลอรีน(ค่ามาตรฐาน 1.0-1.5ppm)	1.5	1.5	1.5	1.5	1.5	1.5	1.5	1.5	1.5	1.5	1.5	1.5	1.5	1.5	1.5	1.5	1.5	1.5	1.5	1.5	1.5	1.5	1.5	1.5	1.5	1.5	1.5	1.5	1.5	1.5	
2	ตรวจสอบค่ากรดด่าง (ค่ามาตรฐาน 7.2-7.6 pH)	7.6	7.6	7.6	7.6	7.6	7.6	7.6	7.6	7.6	7.6	7.6	7.6	7.6	7.6	7.6	7.6	7.6	7.6	7.6	7.6	7.6	7.6	7.6	7.6	7.6	7.6	7.6	7.6	7.6	7.6	
3	ตรวจสอบแรงดันเครื่องกรอง (Psi)	✓	✓	✓	✓	✓	✓	✓	✓	✓	✓	✓	✓	✓	✓	✓	✓	✓	✓	✓	✓	✓	✓	✓	✓	✓	✓	✓	✓	✓	✓	
4	ตรวจสอบการทำงานของ Motor Pump	✓	✓	✓	✓	✓	✓	✓	✓	✓	✓	✓	✓	✓	✓	✓	✓	✓	✓	✓	✓	✓	✓	✓	✓	✓	✓	✓	✓	✓	✓	
5	ตรวจสอบความสะอาดทั่วไป	✓	✓	✓	✓	✓	✓	✓	✓	✓	✓	✓	✓	✓	✓	✓	✓	✓	✓	✓	✓	✓	✓	✓	✓	✓	✓	✓	✓	✓	✓	
6	ตรวจสอบความสว่างภายในห้อง	✓	✓	✓	✓	✓	✓	✓	✓	✓	✓	✓	✓	✓	✓	✓	✓	✓	✓	✓	✓	✓	✓	✓	✓	✓	✓	✓	✓	✓	✓	
7	ตรวจสอบ Switch ควบคุม Auto ; Off ; Manual	✓	✓	✓	✓	✓	✓	✓	✓	✓	✓	✓	✓	✓	✓	✓	✓	✓	✓	✓	✓	✓	✓	✓	✓	✓	✓	✓	✓	✓	✓	
8	ตรวจสอบตำแหน่งของวาล์ว เปิด-ปิด(อยู่ในตำแหน่ง Auto)	✓	✓	✓	✓	✓	✓	✓	✓	✓	✓	✓	✓	✓	✓	✓	✓	✓	✓	✓	✓	✓	✓	✓	✓	✓	✓	✓	✓	✓	✓	
9	ตรวจสอบการทำงานของ TIMER	✓	✓	✓	✓	✓	✓	✓	✓	✓	✓	✓	✓	✓	✓	✓	✓	✓	✓	✓	✓	✓	✓	✓	✓	✓	✓	✓	✓	✓	✓	
10	ตรวจสอบ Pilot Lamp	✓	✓	✓	✓	✓	✓	✓	✓	✓	✓	✓	✓	✓	✓	✓	✓	✓	✓	✓	✓	✓	✓	✓	✓	✓	✓	✓	✓	✓	✓	
	หมายเหตุ																															
	ผู้ตรวจสอบ ช่างประจำอาคาร)																															
	ผู้จัดการอาคาร																															
	นส่วนกลาง																															

[redacted]

REMARK : / = ปกติ X = ผิดปกติ และบันทึกค่าในตาราง (กะเช้าช่วงเวลา 08.00-09.00 น. บ่ายช่วงเวลา 14.00-15.00 น. กะดึกช่วงเวลา 22.00- 23.00 น.) ผู้จัดการอาคารหรือAM สัปดาห์ 1 ครั้ง

SMART Innovative Solutions for Modern Living	โครงการ/นิติบุคคลอาคารชุด เดอะ พาร์คแลนด์ เพชรเกษมท่าพระ	Code : D2D-07
		Revise :
	ตารางตรวจเช็คสระว่ายน้ำประจำวัน (Dail Swimming Pool Check Sheet)	Month : ตุลาคม
		Page :

No.	รายการ	Date/วันที่ 1	2	3	4	5	6	7	8	9	10	11	12	13	14	15	16	17	18	19	20	21	22	23	24	25	26	27	28	29	30	31
1	ตรวจสอบค่าคลอรีน(ค่ามาตรฐาน 1.0-1.5 PPM)	1.5	1.5	1.5	1.5	1.5	1.5	1.5	1.5	1.5	1.5	1.5	1.5	1.5	1.5	1.5	1.5	1.5	1.5	1.5	1.5	1.5	1.5	1.5	1.5	1.5	1.5	1.5	1.5	1.5	1.5	1.5
2	ตรวจสอบค่ากรดด่าง (ค่ามาตรฐาน 7.2-7.6 PPM)	7.6	7.6	7.6	7.6	7.6	7.6	7.6	7.6	7.6	7.6	7.6	7.6	7.6	7.6	7.6	7.6	7.6	7.6	7.6	7.6	7.6	7.6	7.6	7.6	7.6	7.6	7.6	7.6	7.6	7.6	7.6
3	ตรวจสอบแรงดันเครื่องกรอง (PSI)	/	/	/	/	/	/	/	/	/	/	/	/	/	/	/	/	/	/	/	/	/	/	/	/	/	/	/	/	/	/	/
4	ตรวจสอบการทำงานของ Motor Pump	/	/	/	/	/	/	/	/	/	/	/	/	/	/	/	/	/	/	/	/	/	/	/	/	/	/	/	/	/	/	/
5	ตรวจสอบความสะอาดทั่วไป	/	/	/	/	/	/	/	/	/	/	/	/	/	/	/	/	/	/	/	/	/	/	/	/	/	/	/	/	/	/	/
6	ตรวจสอบความสว่างภายในห้อง	/	/	/	/	/	/	/	/	/	/	/	/	/	/	/	/	/	/	/	/	/	/	/	/	/	/	/	/	/	/	/
7	ตรวจสอบ Seitch ควบคุม Auto ; Off; Manual	/	/	/	/	/	/	/	/	/	/	/	/	/	/	/	/	/	/	/	/	/	/	/	/	/	/	/	/	/	/	/
8	ตรวจสอบตำแหน่งวาล์ว เปิด-ปิด(อยู่ในตำแหน่ง Auto)	/	/	/	/	/	/	/	/	/	/	/	/	/	/	/	/	/	/	/	/	/	/	/	/	/	/	/	/	/	/	/
9	ตรวจสอบการทำงานของ Timer	/	/	/	/	/	/	/	/	/	/	/	/	/	/	/	/	/	/	/	/	/	/	/	/	/	/	/	/	/	/	/
10	ตรวจสอบ Pilot Lamp	/	/	/	/	/	/	/	/	/	/	/	/	/	/	/	/	/	/	/	/	/	/	/	/	/	/	/	/	/	/	/
หมายเหตุ																																
ผู้ตรวจสอบ ช่างประจำอาคาร																																
ผู้จัดการอาคาร																																
ส่วนกลาง																																

REMARK : /= ปกติ X = ผิดปกติ และบันทึกค่าในตาราง (กะเช้าช่วงเวลา 08.00-09.00 น. บ่ายช่วงเวลา 14.00-15.00 น. กะดึกช่วงเวลา 22.00- 23.00 น.) ผู้จัดการอาคารหรือAM สัปดาห์ 1 ครั้ง

SMART
Innovative Solutions for Modern Living

โครงการ/นิติบุคคลอาคารชุด เดอะ พาร์คแลนด์ เพชรเกษมท่าพระ	Code : D2D-07
	Revise :
ตารางตรวจเช็คสระว่ายน้ำประจำวัน (Dail Swimming Pool Check Sheet)	Month : พฤศจิกายน
	Page :

No.	รายการ	Date/วันที่ 1	2	3	4	5	6	7	8	9	10	11	12	13	14	15	16	17	18	19	20	21	22	23	24	25	26	27	28	29	30	31
1	ตรวจสอบค่าคลอรีน(ค่ามาตรฐาน 1.0-1.5 PPM)	1.5	1.5	1.5	1.5	1.5	1.5	1.5	1.5	1.5	1.5	1.5	1.5	1.5	1.5	1.5	1.5	1.5	1.5	1.5	1.5	1.5	1.5	1.5	1.5	1.5	1.5	1.5	1.5	1.5	1.5	
2	ตรวจสอบค่ากรดด่าง (ค่ามาตรฐาน 7.2-7.6 PPM)	7.6	7.8	7.8	7.8	7.6	7.8	7.8	7.6	7.6	7.6	7.6	7.7	7.6	7.6	7.6	7.5	7.6	7.6	7.6	7.6	7.6	7.6	7.6	7.6	7.6	7.6	7.6	7.5	7.6		
3	ตรวจสอบแรงดันเครื่องกรอง (PSI)	/	/	/	/	/	/	/	/	/	/	/	/	/	/	/	/	/	/	/	/	/	/	/	/	/	/	/	/	/	/	
4	ตรวจสอบการทำงานของ Motor Pump	/	/	/	/	/	/	/	/	/	/	/	/	/	/	/	/	/	/	/	/	/	/	/	/	/	/	/	/	/	/	
5	ตรวจสอบความสะอาดทั่วไป	/	/	/	/	/	/	/	/	/	/	/	/	/	/	/	/	/	/	/	/	/	/	/	/	/	/	/	/	/	/	
6	ตรวจสอบความสว่างภายในห้อง	/	/	/	/	/	/	/	/	/	/	/	/	/	/	/	/	/	/	/	/	/	/	/	/	/	/	/	/	/	/	
7	ตรวจสอบ Seitch ควบคุม Auto : Off; Manual	/	/	/	/	/	/	/	/	/	/	/	/	/	/	/	/	/	/	/	/	/	/	/	/	/	/	/	/	/	/	
8	ตรวจสอบตำแหน่งวาล์ว เปิด-ปิด(อยู่ในตำแหน่ง Auto)	/	/	/	/	/	/	/	/	/	/	/	/	/	/	/	/	/	/	/	/	/	/	/	/	/	/	/	/	/	/	
9	ตรวจสอบการทำงานของ Timer	/	/	/	/	/	/	/	/	/	/	/	/	/	/	/	/	/	/	/	/	/	/	/	/	/	/	/	/	/	/	
10	ตรวจสอบ Pilot Lamp	/	/	/	/	/	/	/	/	/	/	/	/	/	/	/	/	/	/	/	/	/	/	/	/	/	/	/	/	/	/	
	หมายเหตุ																															
	ผู้ตรวจสอบ ช่างประจำอาคาร																															
	ผู้จัดการอาคาร																															
	ส่วนกลาง																															

REMARK : /= ปกติ X = ผิดปกติ และบันทึกค่าในตาราง (กะเช้าช่วงเวลา 08.00-09.00 น. บ่ายช่วงเวลา 14.00-15.00 น. กะดึกช่วงเวลา 22.00- 23.00 น.) ผู้จัดการอาคารหรือAM สัปดาห์ 1 ครั้ง

SMART Innovative Solutions for Modern Living	โครงการ/นิติบุคคลอาคารชุด เดอะ พาร์คแลนด์ เพชรเกษมท่าพระ	Code : D2D-07
		Revise :
	ตารางตรวจเช็คสระว่ายน้ำประจำวัน (Dail Swimming Pool Check Sheet)	Month : 12
		Page :

No.	รายการ	Date/วันที่																															
		1	2	3	4	5	6	7	8	9	10	11	12	13	14	15	16	17	18	19	20	21	22	23	24	25	26	27	28	29	30	31
1	ตรวจสอบค่าคลอรีน(ค่ามาตรฐาน 1.0-1.5 PPM)	1.5	1.5	1.5	1.5	1.5	1.5	1.5	1.5	1.5	1.5	1.5	1.5	1.5	1.5	1.5	1.5	1.5	1.5	1.5	1.5	1.5	1.5	1.5	1.5	1.5	1.5	1.5	1.5	1.5	1.5	1.5
2	ตรวจสอบค่ากรดด่าง (ค่ามาตรฐาน 7.2-7.6 PPM)	7.6	7.6	7.6	7.6	7.6	7.6	7.6	7.6	7.6	7.6	7.6	7.6	7.6	7.6	7.6	7.6	7.6	7.6	7.6	7.6	7.6	7.6	7.6	7.6	7.6	7.6	7.6	7.6	7.6	7.6	7.6
3	ตรวจสอบแรงดันเครื่องกรอง (PSI)																															
4	ตรวจสอบการทำงานของ Motor Pump																															
5	ตรวจสอบความสะอาดทั่วไป																															
6	ตรวจสอบความสว่างภายในห้อง																															
7	ตรวจสอบ Seitch ควบคุม Auto ; Off, Manual																															
8	ตรวจสอบตำแหน่งวาล์ว เปิด-ปิด(อยู่ในตำแหน่ง Auto)																															
9	ตรวจสอบการทำงานของ Timer																															
10	ตรวจสอบ Pilot Lamp																															
หมายเหตุ																																
ผู้ตรวจสอบ ช่างประจำอาคาร																																
ผู้จัดการอาคาร																																
ส่วนกลาง																																

REMARK : /= ปกติ X = ผิดปกติ และบันทึกค่าในตาราง (กะเช้าช่วงเวลา 08.00-09.00 น. บ่ายช่วงเวลา 14.00-15.00 น. กะดึกช่วงเวลา 22.00- 23.00 น.) ผู้จัดการอาคารหรือAM สัปดาห์ 1 ครั้ง

ภาคผนวก ซ

หนังสือขึ้นทะเบียนห้องปฏิบัติการ

ที่ อก ๐๓๑๐(๑)/ ๒ ๑ ๘

กรมโรงงานอุตสาหกรรม
ถนนพระรามที่ ๖ เขตราชเทวี
กรุงเทพมหานคร ๑๐๔๐๐

๐๕ มกราคม ๒๕๖๔

เรื่อง ต่ออายุหนังสือรับขึ้นทะเบียนห้องปฏิบัติการวิเคราะห์เอกชน

เรียน กรรมการผู้จัดการ บริษัท สเปเชี่ยล แล็บ เอ็นไว แอนด์ คอนซัลแตนท์ จำกัด

อ้างถึง คำขอขึ้นทะเบียน/ต่ออายุ/เปลี่ยนแปลงบุคลากร และชนิดสารมลพิษของห้องปฏิบัติการวิเคราะห์เอกชน ลงวันที่ ๓ พฤศจิกายน ๒๕๖๓

สิ่งที่ส่งมาด้วย เอกสารแนบท้ายหนังสือรับต่ออายุขึ้นทะเบียนห้องปฏิบัติการวิเคราะห์เอกชน บริษัท สเปเชี่ยล แล็บ เอ็นไว แอนด์ คอนซัลแตนท์ จำกัด จำนวน ๒ แผ่น

ตามหนังสือที่อ้างถึง บริษัท สเปเชี่ยล แล็บ เอ็นไว แอนด์ คอนซัลแตนท์ จำกัด ขอต่ออายุหนังสือรับขึ้นทะเบียนห้องปฏิบัติการวิเคราะห์เอกชน เลขทะเบียน ว-๑๓๓ สถานที่ตั้งเลขที่ ๔๗/๙๑-๙๓ หมู่ที่ ๓ ตำบลท่าอิฐ อำเภอปากเกร็ด จังหวัดนนทบุรี ต่อกรมโรงงานอุตสาหกรรม นั้น

กรมโรงงานอุตสาหกรรมพิจารณาแล้ว ให้บริษัท สเปเชี่ยล แล็บ เอ็นไว แอนด์ คอนซัลแตนท์ จำกัด ต่ออายุหนังสือรับขึ้นทะเบียนห้องปฏิบัติการวิเคราะห์เอกชน โดยมีองค์ประกอบดังนี้

ก. ผู้ควบคุมดูแลห้องปฏิบัติการวิเคราะห์

๑) นายนิอัสฮัน นิมะ	ทะเบียนเลขที่ ว-๑๓๓-ค-๕๒๙๗
๒) นายมะปาริ อาแวกือจิ	ทะเบียนเลขที่ ว-๑๓๓-ค-๕๔๗๐
๓) นางสาวสุวิมล หมวดหม๊ะ	ทะเบียนเลขที่ ว-๑๓๓-ค-๙๑๔๒
๔) นางสาวอาสมะ แซเลาะ	ทะเบียนเลขที่ ว-๑๓๓-ค-๙๑๔๓
๕) นางสาวกัญญาภัทร แซ่เติ๋น	ทะเบียนเลขที่ ว-๑๓๓-ค-๙๑๔๔

ข. เจ้าหน้าที่ประจำห้องปฏิบัติการวิเคราะห์

๑) นางสาวฟาตีฮะห์ สุหลง	ทะเบียนเลขที่ ว-๑๓๓-จ-๙๑๔๕
๒) นางสาวอัศวาณี- ยูโซะ	ทะเบียนเลขที่ ว-๑๓๓-จ-๙๑๔๖
๓) นางสาวสุไมยะห์ ดือราแม็ง	ทะเบียนเลขที่ ว-๑๓๓-จ-๙๑๔๗
๔) นางสาวนูรไซมะฮ์ ไสสากา	ทะเบียนเลขที่ ว-๑๓๓-จ-๙๑๔๘
๕) นายเสรี จันทวี	ทะเบียนเลขที่ ว-๑๓๓-จ-๙๑๔๙
๖) นางสาวอรุณรัตน์ เขียวน้ำชุม	ทะเบียนเลขที่ ว-๑๓๓-จ-๙๑๕๐
๗) นางสาวณภัสภรณ์ ธนะอั้วมีสม	ทะเบียนเลขที่ ว-๑๓๓-จ-๙๑๕๑

ค. ขอบข่ายสารมลพิษที่ได้รับขึ้นทะเบียนให้วิเคราะห์ในน้ำเสีย จำนวน ๒๖ รายการ ตามสิ่งที่ส่งมาด้วย

หนังสือฉบับนี้...

หนังสือฉบับนี้จะหมดอายุในวันที่ ๒๕ มกราคม ๒๕๖๗ หากประสงค์จะต่ออายุหนังสือรับขึ้นทะเบียนห้องปฏิบัติการวิเคราะห์เอกชน ให้ยื่นคำขอต่ออายุพร้อมเอกสารประกอบคำขอต่อกรมโรงงานอุตสาหกรรมภายใน ๓๐ วัน ก่อนวันสิ้นอายุของหนังสือรับขึ้นทะเบียนห้องปฏิบัติการวิเคราะห์เอกชน ซึ่งคำขอต่ออายุดังกล่าวขอรับได้ที่กรมโรงงานอุตสาหกรรม

จึงเรียนมาเพื่อทราบ

ขอแสดงความนับถือ

กองวิจัยและเตือนภัยมลพิษโรงงาน
กลุ่มมาตรฐานวิธีการวิเคราะห์ทดสอบมลพิษและทะเบียนห้องปฏิบัติการ
โทร. ๐ ๒๒๐๒ ๔๐๐๒ ๐ ๒๒๐๒ ๔๑๔๖
โทรสาร ๐ ๒๓๕๔ ๓๒๐๘ ๐ ๒๓๕๔ ๓๔๑๕

เอกสารแนบท้ายหนังสือรับต่ออายุขึ้นทะเบียนห้องปฏิบัติการวิเคราะห์เอกชน
บริษัท สเปเชี่ยล แล็บ เอ็นไว แอนด์ คอนซัลแตนท์ จำกัด เลขทะเบียน ว-๑๓๓
ที่ อก ๐๓๑๐(๑)/ ๒ ๑ ๘ ลงวันที่ ๐ ๕ มกราคม ๒๕๖๔

ขอบข่ายสารมลพิษที่ได้รับขึ้นทะเบียนจากกรมโรงงานอุตสาหกรรม จำนวน ๒๖ รายการ

น้ำเสีย จำนวน 26 รายการ

ลำดับที่	สารมลพิษ	วิธีวิเคราะห์
1	Arsenic	Digestion, Hydride Generation/Atomic Absorption Spectrometric Method[2]
2	Barium	Digestion, Direct Nitrous Oxide-Acetylene Flame Method[2]
3	Biochemical Oxygen Demand	1) 5-Day BOD Test, Azide Modification Method[2] 2) 5-Day BOD Test, Membrane Electrode Method[2]
4	Cadmium	Digestion, Direct Air-Acetylene Flame Method[2]
5	Chemical Oxygen Demand	Closed Reflux, Colorimetric Method[2]
6	Color	ADMI Weighted-Ordinate Spectrophotometric Method[2]
7	Copper	Digestion, Direct Air-Acetylene Flame Method[2]
8	Cyanide	Distillation, Colorimetric Method[2]
9	Formaldehyde	Distillation, Colorimetric Method[1]
10	Free Chlorine	DPD Colorimetric Method[2]
11	Hexavalent Chromium	Colorimetric Method[2]
12	Lead	Digestion, Direct Air-Acetylene Flame Method[2]
13	Manganese	Digestion, Direct Air-Acetylene Flame Method[2]
14	Mercury	Digestion, Cold-Vapor Atomic Absorption Spectrometric Method[2]
15	Nickel	Digestion, Direct Air-Acetylene Flame Method[2]
16	Oil & Grease	Liquid-Liquid, Partition-Gravimetric Method[2]
17	pH	Electrometric Method[2]
18	Phenols	1) Distillation, Chloroform Extraction Method[2] 2) Distillation, Direct Photometric Method[2]
19	Selenium	Digestion, Hydride Generation/Atomic Absorption Spectrometric Method[2]
20	Sulfide	ZnS Precipitation, Iodometric Method[2]
21	Temperature	Laboratory and Field Methods[2]
22	Total Dissolved Solids	Dried at 180 °C[2]
23	Total Kjeldahl Nitrogen	Macro Kjeldahl Method[2]
24	Total Suspended Solids	Dried at 103-105 °C[2]
25	Trivalent Chromium	Digestion, Direct Air-Acetylene Flame Method; Colorimetric Method; Calculation[2]
26	Zinc	Digestion, Direct Air-Acetylene Flame Method[2]

เอกสารอ้างอิง...

<u>เอกสารอ้างอิง</u>

1. สมาคมวิศวกรรมสิ่งแวดล้อมแห่งประเทศไทย. **คู่มือวิเคราะห์น้ำเสีย.** พิมพ์ครั้งที่ 4. กรุงเทพฯ: เรือนแก้วการพิมพ์, 2547.

2. APHA, AWWA, WEF. **Standard Methods for the Examination of Water and Wastewater.** 23rd ed. Washington, DC: APHA, 2017.

[redacted]

ผู้อำนวยการกลุ่มมาตรฐานวิธีการวิเคราะห์ทดสอบมลพิษ
และทะเบียนห้องปฏิบัติการ

ภาคผนวก ณ

เอกสารสอบเทียบเครื่องมือ

TECHNOLOGY PROMOTION ASSOCIATION (THAILAND-JAPAN)
CORPORATE SERVICES 3 : EQUIPMENT CALIBRATION AND TESTING SERVICES
534/4 PATTANAKARN ROAD SOI 18, SUANLUANG, SUANLUANG BANGKOK 10250
TEL. 0-2717-3000 FAX. 0-2719-9484

Certificate of Testing

Equipment :	DO Meter
Manufacturer :	Hanna
Model :	HI98193
Serial No. :	03030056991
ID No. :	LB-Eq-014
Received Date :	18 February 2022
Test Date :	21 February 2022
Reference :	2202-0679WN-1
Submitted by :	Special Lab Envi And Consultant Co.,Ltd 47/91 Moo 3 Thambon Tha-it, Pakkret, Nonthaburi 11120
Laboratory Condition :	Temperature (25 ± 5) °C Humidity (50 ± 20) %
Test Procedure :	In - house method : CP-CH9 by Comparison Technique with Azide Modification Method
Tested by :	Walalak Sirithean
Approved by :	

(✓) Malee Butkruea
( ) Saithip Meangmai
( ) Warakorn Lerngagtrakul

Issue Date :	22 February 2022

B 0281320

Result : **Dissolved Oxygen Meter Adjustment With Air 100 %**

Dissolved Oxygen Probe No.: KC1N20CDJ

Titration Method (Azide Modification Method) (mg/L)	**DO Meter Reading** (mg/L)	**Standard Deviation** (mg/L)
8.06	8.06	0.0071

This report was certified only for the instrument we tested.It is allowable to use for study the system efficiency,The environmental impact control and present to organization it may concerned Intend to use for advertising and referral purpose is prohibited.This report may not be reproduced other in full,without written approval of the laboratory

-o0o-

CAL
Calibratech Co.,Ltd.
7/106-7 Moo 2, Sukhaprachasan 3 Rd., Bangpood, Pakkred, Nonthaburi 11120
Tel.(02) 964-6211 Fax.(02) 964-5155, e-mail : calibratech_cal@yahoo.com, calibratech_cal@hotmail.com

NSC-TISI-TIS17025
CALIBRATION 0030

Certificate of Calibration

Certificate No. : **65-200126-1**

Submitted by : Special Lab Envi and Consultant Co., Ltd.
47/91 Moo 3, Tambol Tha-It, Pakkret, Nonthaburi 11120

Equipment : Electronic Balance

Manufacturer :	AND	Model :	GR-200
Serial No. :	14245322	ID No. :	LB-Eg-016
Capacity :	210 g	Resolution :	0.0001 g

Environment : On site calibration was carried out at the Laboratory, Special Lab Envi and Consultant Co., Ltd.

Ambient Temperature :	(26.8 to 27.0)	°C
Relative Humidity :	(53.6 to 55.7)	%
Air Pressure :	1006.0	mbar

Date of Received : 27 April 2022

Date of Calibration : 27 April 2022

Date of Issue : 03 May 2022

Calibrated by : Akaradath Thippichai

Calibration Method : In-house method CAL-M2001 based on UKAS Publication ref : LAB 14 Edition 5, July 2015

Reference Standard Instruments : This certification is traceable to the International System of Units

Standard Weights

ID No.	Cert. No.	Due Date	Traceability
E261-E2624	C02213103	18 Nov 2022	National Institute of Metrology (Thailand), (NIMT)

Approved by

The Uncertainties are for a confidence probability of approximately 95%

This cerificate may not be reproduced other than in full except with the prior written approval of the Calibratech Co.,Ltd.

CAL
Calibratech Co.,Ltd.
7/106-7 Moo 2, Sukhaprachasan 3 Rd., Bangpood, Pakkred, Nonthaburi 11120
Tel.(02) 964-6211 Fax.(02) 964-5155, e-mail : calibratech_cal@yahoo.com, calibratech_cal@hotmail.com

Certificate of Calibration

Certificate No. : 65-200126-1

Result of Calibration : Without Adjustment

UUC Condition As-Received : Good

Departure of indication from nominal value

Nominal Value (g)	Correction (g)	Uncertainty ± (g)
0.001	0.0000	0.00011
0.01	0.0000	0.00011
0.1	0.0000	0.00011
0.5	-0.0001	0.00011
2	0.0000	0.00011
5	-0.0001	0.00012
10	0.0000	0.00012
50	-0.0001	0.00014
100	0.0001	0.00020
200	0.0001	0.00038

This result of calibration was found accurate as shown on date and place of calibration only.

This reported uncertainty of measurement was based on a standard uncertainty mutiplied by a coverage factor k = 2.11 , providing a level of confidence of approximately 95%

Eccentric error

Load test : 50 g

A	B	C	D	E	
-0.0007	0.0000	0.0006	0.0000	0.0000	g

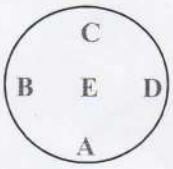

Repeatability

Load test : 200 g

Stdev. : 0.00005 g

- o0o -

CAL
Calibratech Co.,Ltd.
7/106-7 Moo 2, Sukhaprachasan 3 Rd., Bangpood, Pakkred, Nonthaburi 11120
Tel.(02) 964-6211 Fax.(02) 964-5155, e-mail : calibratech_cal@yahoo.com, calibratech_cal@hotmail.com

NSC-TISI-TIS17025
CALIBRATION 0030

Certificate of Calibration

Certificate No. : **65-400213-2** **Page : 1 of 2**

Submitted by : Special Lab Envi and Consultant Co., Ltd.
47/91 Moo 3 Thambol Tha-it, Pakkret, Nonthaburi 11120

Equipment : Air Chamber (Incubator)
Manufacturer : Lovibond Model : FKU 1800
Range : N/A °C Resolution : 0.1 °C
Serial No. : 0914643-01 ID No. : LB-Eq-004

Environment : On site calibration was carried out at the Laboratory,
Special Lab Envi and Consultant Co., Ltd.
Ambient Temperature : (28.0 to 29.0) °C
Relative Humidity : (45 to 50) %
Line Voltage : (226.0 to 226.5) V

Date of Received : 27 April 2022
Date of Calibration : 27 April 2022
Date of Issue : 30 April 2022
Calibrated by : Permpon Chanpu
Calibration Method : CAL-M4004, TLAS G-20
The temperature scale used was based on ITS-90

Reference Standard Instruments : This certification is traceable to the International System of Units
Standard Digital Thermometer with Thermocouple probe

ID No.	Cert. No.	Due Date	Traceability
400029 & 400032	64-400589-1	25 May 2022	National Institute of Metrology Thailand (NIMT)

Approved by :

The Uncertainties are for a confidence probability of approximately 95%

This cerificate may not be reproduced other than in full except with the prior written approval of the Calibratech Co.,Ltd.

CAL
Calibratech Co.,Ltd.
7/106-7 Moo 2, Sukhaprachasan 3 Rd., Bangpood, Pakkred, Nonthaburi 11120
Tel.(02) 964-6211 Fax.(02) 964-5155, e-mail : calibratech_cal@yahoo.com, calibratech_cal@hotmail.com

Certificate of Calibration

Certificate No. : 65-400213-2

Result of Calibration : Without Adjustment

UUC Condition As-Received : Good

Function : Temperature measurement

This instrument was setting air ventilation at position 0 (close)

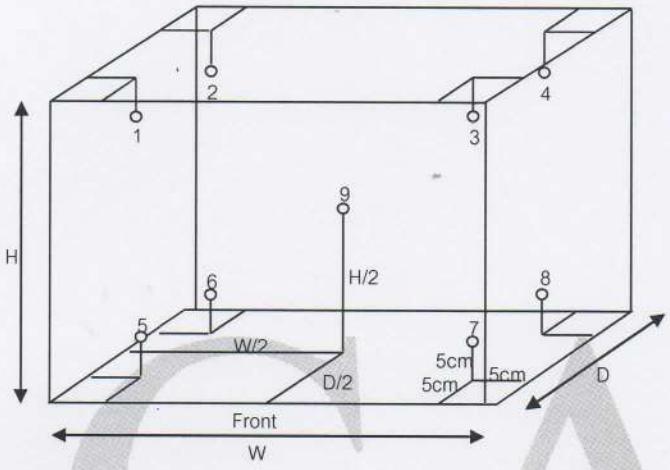

Inside of Chamber

W = 0.55 m

D = 0.73 m

H = 0.50 m

Capacity = 0.20 m^3

Test Point (°C)	Setting Temperature (°C)	Indicating Temperature (°C)	Measured Temperature (°C) @ Sensor No.									Uncertainty (± °C)
			1	2	3	4	5	6	7	8	9	
20.0	19.3	19.3	20.2	20.1	20.1	20.0	20.0	20.0	20.1	20.0	20.0	0.65

Test Point (°C)	Setting Temperature (°C)	Indicating Temperature (°C)	Measured Uniformity (°C)	Measured Stability (°C)	Overall Variation (°C)
20.0	19.3	19.3	0.3	0.3	0.7

Remark The uncertainty is not combine uniformity of the air chamber

This result of calibration was found accurate as shown on date and place of calibration only.

This reported uncertainty of measurement was based on a standard uncertainty multiplied by a coverage factor k = 2 , providing a level of confidence of approximately 95%

- o0o -

CAL
Calibratech Co.,Ltd.
7/106-7 Moo 2, Sukhaprachasan 3 Rd., Bangpood, Pakkred, Nonthaburi 11120
Tel.(02) 964-6211 Fax.(02) 964-5155, e-mail : calibratech_cal@yahoo.com, calibratech_cal@hotmail.com

ilac-MRA
NSC-TISI-TIS17025
CALIBRATION 0030

Certificate of Calibration

Certificate No. : **65-400213-1**

Submitted by : Special Lab Envi and Consultant Co., Ltd.
47/91 Moo 3 Thambol Tha-it, Pakkret, Nonthaburi 11120

Equipment : Air Chamber (Incubator)
Manufacturer : Lovibond — Model : FKU 1800
Range : N/A °C — Resolution : 0.1 °C
Serial No. : 0925481-19 — ID No. : LB-Eq-005

Environment : On site calibration was carried out at the Laboratory,
Special Lab Envi and Consultant Co., Ltd.
Ambient Temperature : (29.0 to 30.0) °C
Relative Humidity : (45 to 50) %
Line Voltage : (226.0 to 226.5) V

Date of Received : 27 April 2022
Date of Calibration : 27 April 2022
Date of Issue : 30 April 2022
Calibrated by : Permpon Chanpu
Calibration Method : CAL-M4004, TLAS G-20
The temperature scale used was based on ITS-90

Reference Standard Instruments : This certification is traceable to the International System of Units
Standard Digital Thermometer with Thermocouple probe

ID No.	Cert. No.	Due Date	Traceability
400029 & 400030	64-400587-1	23 May 2022	National Institute of Metrology Thailand (NIMT)

Approved by :

The Uncertainties are for a confidence probability of approximately 95%

This cerificate may not be reproduced other than in full except with the prior written approval of the Calibratech Co.,Ltd.

CAL
Calibratech Co.,Ltd.
7/106-7 Moo 2, Sukhaprachasan 3 Rd., Bangpood, Pakkred, Nonthaburi 11120
Tel.(02) 964-6211 Fax.(02) 964-5155, e-mail : calibratech_cal@yahoo.com, calibratech_cal@hotmail.com

Certificate of Calibration

Certificate No. : 65-400213-1

Result of Calibration : Without Adjustment

UUC Condition As-Received : Good

Function : Temperature measurement

This instrument was setting air ventilation at position 0 (close)

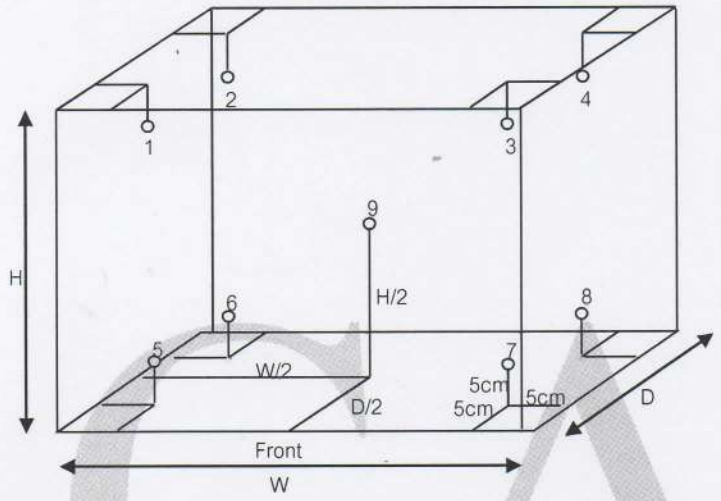

Inside of Chamber

W = 0.55 m

D = 0.73 m

H = 0.50 m

Capacity = 0.20 m^3

Test Point (°C)	Setting Temperature (°C)	Indicating Temperature (°C)	Measured Temperature (°C) @ Sensor No.									Uncertainty (±°C)
			1	2	3	4	5	6	7	8	9	
30.0	30.0	30.0	30.0	29.8	30.1	30.0	29.9	29.9	30.1	30.1	30.0	0.55
35.0	35.0	35.0	34.8	34.8	35.0	35.1	35.0	35.0	35.1	35.1	35.0	0.54
37.0	37.0	37.0	36.7	36.7	36.9	36.9	36.9	36.9	37.0	37.0	37.0	0.55

Test Point (°C)	Setting Temperature (°C)	Indicating Temperature (°C)	Measured Uniformity (°C)	Measured Stability (°C)	Overall Variation (°C)
30.0	30.0	30.0	0.3	0.1	0.5
35.0	35.0	35.0	0.3	0.1	0.5
37.0	37.0	37.0	0.4	0.1	0.5

Remark The uncertainty is not combine uniformity of the air chamber

This result of calibration was found accurate as shown on date and place of calibration only.

This reported uncertainty of measurement was based on a standard uncertainty multiplied by a coverage factor k = 2 , providing a level of confidence of approximately 95%

- o0o -

CAL
Calibratech Co.,Ltd.
7/106-7 Moo 2, Sukhaprachasan 3 Rd., Bangpood, Pakkred, Nonthaburi 11120
Tel.(02) 964-6211 Fax.(02) 964-5155, e-mail : calibratech_cal@yahoo.com, calibratech_cal@hotmail.com

NSC-TISI-TIS17025
CALIBRATION 0030

Certificate of Calibration

Certificate No. : **65-400202-1**

Submitted by : Special Lab Envi and Consultant Co., Ltd.
47/91 Moo 3, Tambol Tha-It, Pakkret, Nonthaburi 11120

Equipment : Liquid in Glass Thermometer

Manufacturer : SK
Model : N/A
Range : 0 °C to 100 °C
Resolution : 1 °C
Serial No. : N/A
Immersion : Total
ID No. : LB-Eq-021

Environment :
Ambient Temperature : (23 ± 2) °C
Relative Humidity : (50 ± 15) %
Line Voltage : (220 ± 22) VAC

Date of Received : 27 April 2022
Date of Calibration : 29 April 2022
Date of Issue : 29 April 2022
Calibrated by : Chortip Samchusri

Calibration Method : This instrument was calibrated by In-house method comparison technique CAL-M4001 based on ASTM E77-07 by compared with PRT in the liquid bath at the constant controlled temperature.

The temperature scale used was based on ITS-90

Reference Standard Instruments : This certification is traceable to the International System of Units

1. Platinum Resistance Thermometer (PRT)

ID No.	Cert. No.	Due Date	Traceability
400001	TT-0016-22	07 Feb 2024	National Institute of Metrology Thailand (NIMT)

2. Standard Digital Thermometer

ID No.	Cert. No.	Due Date	Traceability
400003	21E1850	14 Jun 2023	National Institute of Metrology Thailand (NIMT)
400004	21E1850	14 Jun 2023	National Institute of Metrology Thailand (NIMT)

Approved by :

The Uncertainties are for a confidence probability of approximately 95%

This cerificate may not be reproduced other than in full except with the prior written approval of the Calibratech Co.,Ltd.

CAL
Calibratech Co.,Ltd.
7/106-7 Moo 2, Sukhaprachasan 3 Rd., Bangpood, Pakkred, Nonthaburi 11120
Tel.(02) 964-6211 Fax.(02) 964-5155, e-mail : calibratech_cal@yahoo.com, calibratech_cal@hotmail.com

Certificate of Calibration

Certificate No. : 65-400202-1

Result of Calibration : Without Adjustment

UUC Condition As-Received : Good

Function : Temperature measurement

Ice point check : UUC* reading 0 °C Standard reading -0.4378 °C

Standard Reading (°C)	UUC Reading (°C)	Correction (°C)	Uncertainty (±°C)
24.2179	25	-0.8	0.31
29.0694	30	-0.9	0.31
39.2676	40	-0.7	0.31

Remark

UUC : Unit Under Calibration

This result of calibration was found accurate as shown on date and place of calibration only.

This reported uncertainty of measurement was based on a standard uncertainty multiplied by a coverage factor k = 2 , providing a level of confidence of approximately 95%

- o0o -

CAL
Calibratech Co.,Ltd.
7/106-7 Moo 2, Sukhaprachasan 3 Rd., Bangpood, Pakkred, Nonthaburi 11120
Tel.(02) 964-6211 Fax.(02) 964-5155, e-mail : calibratech_cal@yahoo.com, calibratech_cal@hotmail.com

ilac-MRA
NSC-TISI-TIS17025
CALIBRATION 0030

Certificate of Calibration

Certificate No. : **65-400202-2**

Submitted by : Special Lab Envi and Consultant Co., Ltd.
47/91 Moo 3, Tambol Tha-It, Pakkret, Nonthaburi 11120

Equipment : Liquid in Glass Thermometer

Manufacturer : N/A Model : N/A
Range : 0 °C to 100 °C Resolution : 1 °C
Serial No. : N/A Immersion : Total
ID No. : LB-Eq-020

Environment : Ambient Temperature : (23 ± 2) °C
Relative Humidity : (50 ± 15) %
Line Voltage : (220 ± 22) VAC

Date of Received : 27 April 2022
Date of Calibration : 29 April 2022
Date of Issue : 29 April 2022
Calibrated by : Chortip Samchusri

Calibration Method : This instrument was calibrated by In-house method comparison technique CAL-M4001 based on ASTM E77-07 by compared with PRT in the liquid bath at the constant controlled temperature.
The temperature scale used was based on ITS-90

Reference Standard Instruments : This certification is traceable to the International System of Units

1. Platinum Resistance Thermometer (PRT)

ID No.	Cert. No.	Due Date	Traceability
400001	TT-0016-22	07 Feb 2024	National Institute of Metrology Thailand (NIMT)

2. Standard Digital Thermometer

ID No.	Cert. No.	Due Date	Traceability
400003	21E1850	14 Jun 2023	National Institute of Metrology Thailand (NIMT)
400004	21E1850	14 Jun 2023	National Institute of Metrology Thailand (NIMT)

Approved by

The Uncertainties are for a confidence probability of approximately 95%

This cerificate may not be reproduced other than in full except with the prior written approval of the Calibratech Co.,Ltd.

CAL
Calibratech Co.,Ltd.
7/106-7 Moo 2, Sukhaprachasan 3 Rd., Bangpood, Pakkred, Nonthaburi 11120
Tel.(02) 964-6211 Fax.(02) 964-5155, e-mail : calibratech_cal@yahoo.com, calibratech_cal@hotmail.com

Certificate of Calibration

Certificate No. : 65-400202-2

Result of Calibration : Without Adjustment

UUC Condition As-Received : Good

Function : Temperature measurement

Ice point check : UUC* reading 0 °C Standard reading 0.5983 °C

Standard Reading (°C)	UUC Reading (°C)	Correction (°C)	Uncertainty (±°C)
24.9211	25	-0.1	0.31

CAL

Remark

UUC : Unit Under Calibration

This result of calibration was found accurate as shown on date and place of calibration only.

This reported uncertainty of measurement was based on a standard uncertainty multiplied by a coverage factor k = 2 , providing a level of confidence of approximately 95%

- o0o -

Thermology Co., Ltd.
96/177-96/178 Moo 6, T. La-harn, A. Bangbuathong, Nonthaburi 11110
Tel : 0 2191 6479 Fax : 0 2191 6480 website : www.thermology.co.th

NSC-TISI-TIS17025
CALIBRATION 0109

CALIBRATION CERTIFICATE

Date of Issue	Jun 14, 2022	**Cert No.**	22/2120
Site Calibration		**Order No.**	22060240

Customer SPECIAL LAB ENVI AND CONSULTANT CO., LTD.
47/91 Moo 3, Tha-It, Pakkert, Nonthaburi 11120

Place of Calibration ห้องปฏิบัติการวิเคราะห์คุณภาพน้ำทางเคมี

Description	Oven					
Model	UN30					
Serial No.	B120.0284					
ID.No.	LB-Eq-037					
Date of Receipt	Jun 09, 2022					
Date of Calibration	Jun 09, 2022					
Environment						
Temperature	(Min)	33.4	°C	(Max)	34.6	°C
Relative Humidity	(Min)	46.3	%RH	(Max)	60.7	%RH

Calibration Method

WI-17 : The reference thermometer was placed into the chamber and measurement was performed based on AS-2853.
The temperature scale in use at this laboratory is the International Temperature Scale of 1990.

Standard

1) Data Acquisition with Sensor Model 34972A S/N. MY49007789, Certificate No. QR21-2921, Calibrated by Quality Reborn Co., Ltd., ONAC Calibration No. 0292.

This certificate is traceable to SI unit.

This certificate is issued in accordance with the conditions of Thermology Laboratory.The traceability to recognised national standard and the unit of measurement realised at corresponding national standard laboratory.This certificate may not be reproduced other than in full except with the prior written approval of laboratory.

Thermology Co., Ltd.
96/177-96/178 Moo 6, T. La-harn, A. Bangbuathong, Nonthaburi 11110
Tel : 0 2191 6479 Fax : 0 2191 6480 website : www.thermology.co.th

NSC-TISI-TIS17025
CALIBRATION 0109

CALIBRATION CERTIFICATE

Date of Issue	Jun 14, 2022	**Cert No.**	22/2120
Site Calibration		**Order No.**	22060240

Results (without adjustment)

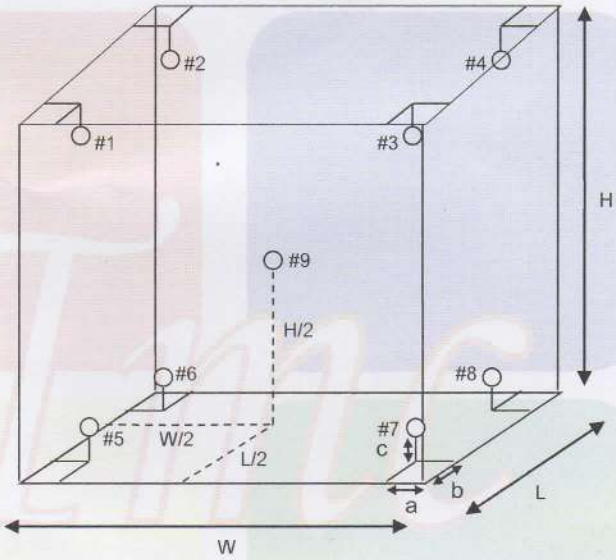

Position of reference thermometers were placed

Note.

1). Dimension (W x L x H) is 40 x 25 x 32 cm.

2). Stability - greatest one half of difference between max peak and min peak of each reference probe measured temperature obtained during the calibration interval.

3). Uniformity - the maximum difference of measured temperatures at any sensors and the measured temperature at the reference location which are observed at the same time or at as close an observation time as possible to determine the temperature pattern or homogeneity within the chamber under steady state conditions. The reference sensor should preferably be located at the geometric center of the chamber.

Thermology Co., Ltd.
96/177-96/178 Moo 6, T. La-harn, A. Bangbuathong, Nonthaburi 11110
Tel : 0 2191 6479 Fax : 0 2191 6480 website : www.thermology.co.th

NSC-TISI-TIS17025
CALIBRATION 0109

CALIBRATION CERTIFICATE

Date of Issue Jun 14, 2022 **Cert No.** 22/2120

Site Calibration **Order No.** 22060240

Results (without adjustment)

UUC Setting (°C)	UUC Reading (°C)	Reference Thermometer (°C)		Stability ± (°C)	Uniformity (°C)	Uncertainty ± (°C)
104.0	104.1	Position 1	103.940	0.142	0.840	0.48
		Position 2	104.019			
		Position 3	103.975			
		Position 4	103.928			
		Position 5	103.797			
		Position 6	104.478			
		Position 7	103.278			
		Position 8	103.713			
		Position 9	104.053			

UUC Setting (°C)	UUC Reading (°C)	Reference Thermometer (°C)		Stability ± (°C)	Uniformity (°C)	Uncertainty ± (°C)
150.0	150.0	Position 1	149.663	0.477	1.044	0.74
		Position 2	149.893			
		Position 3	149.783			
		Position 4	149.808			
		Position 5	149.700			
		Position 6	150.435			
		Position 7	148.805			
		Position 8	149.328			
		Position 9	149.755			

Thermology Co., Ltd.
96/177-96/178 Moo 6, T. La-harn, A. Bangbuathong, Nonthaburi 11110
Tel : 0 2191 6479 Fax : 0 2191 6480 website : www.thermology.co.th

NSC-TISI-TIS17025
CALIBRATION 0109

CALIBRATION CERTIFICATE

Date of Issue Jun 14, 2022 **Cert No.** 22/2120

Site Calibration **Order No.** 22060240

Results (without adjustment)

UUC Setting (°C)	UUC Reading (°C)	Reference Thermometer (°C)		Stability ± (°C)	Uniformity (°C)	Uncertainty ± (°C)
180.0	180.0	Position 1	179.378	0.276	1.206	0.57
		Position 2	179.825			
		Position 3	179.661			
		Position 4	179.768			
		Position 5	179.751			
		Position 6	180.669			
		Position 7	178.686			
		Position 8	179.283			
		Position 9	179.557			

The stability and uniformity was taken into account in the measurement uncertainty stated.

The above results are valid exclusively for calibration samples as mentioned in the report.

The reported expanded uncertainty is based on a standard uncertainty multiplied by a coverage factor k=2, providing a level of confidence of approximately 95%. The uncertainty evaluation has been carried out in accordance with ONAC requirements.

APPROVED SIGNATORY : [redacted]

Hot Air Oven

Model. UN30 S/N. B120.0284 ID.No. LB-Eq-037

Cert.No. 22/2120

TECHNOLOGY PROMOTION ASSOCIATION (THAILAND-JAPAN)
CORPORATE SERVICES 3: EQUIPMENT CALIBRATION AND TESTING SERVICES
534/4 PATTANAKARN ROAD SOI 18, SUANLUANG, SUANLUANG BANGKOK 10250
TEL. 0-2717-3000-27 FAX. 0-2719-9484

NSC-TISI-TIS17025
CALIBRATION 0008

Certificate of Calibration

Equipment :	pH Meter
Manufacturer :	Eutech
Model :	pH 700
Serial No. :	2858459
ID No. :	LB-Eq-027
Condition As-Received:	Used Item
Received Date :	31 August 2022
Calibration Date :	01 September 2022
Reference :	2208-1091WN-1
Submitted by :	Special Lab Envi And Consultant Co.,Ltd 47/91-93 Moo 3 Thambon Tha-it, Pakkret Nonthaburi 11120
Ambient Temperature :	(25 ± 2.5) °C
Relative Humidity :	(50 ± 15) %
Calibration Procedure :	In - house method : - CP-CH5 by direct measurement with standard voltage calibrator and direct measurement with certified reference material (CRM)

Calibrated by : Warakorn Lerngagtrakul

Approved by :

Approved Signatory

(✓) Malee Butkruea
( ) Saithip Meangmai
( ) Warakorn Lerngagtrakul

Issue Date : 6 September 2022

The Uncertainties are for a confidence probability of approximately 95%

This certificate may not be reproduced other than in full, except with the prior written
Approval of the head of Corporate Services 3 : Equipment Calibration and Testing Services.

A 0044873

Condition of this calibration result

1. Reference Standard Instrument : -

Instrument	Serial No.	ID No.	Cert. No.	Due Date
1) Document Process Calibrator	43160066	130RC092	22E1223	13 Apr 2023

This certification is traceable to the International System of Unit maintained at:-

- Traceable to National Institute of Metrology (Thailand), NIMT

2. Certified Reference Materials : The measurement results are traceable to SI through CPA chem Ltd., ANSI-ASQ National Accreditation Board, Accredited No. AR-1835

Buffer Solution	Manufacturer	Lot No.	Exp. date
pH 4.008	CPA chem	794120	14 Feb 2024
pH 6.985	CPA chem	794122	14 Feb 2023
pH 10.008	CPA chem	823323	20 June 2023

3. This certificate is valid only to the item calibrated on date and place of calibration.

Calibration Results

Function : mV Measurement

Performing standard curve by Fluke at pH (4,7,10)

Unit Under Calibration	Nominal Value	Standard Voltage Input	Actual Reading		Uncertainty of Measurement	Coverage factor
	pH	mV	mV	pH	(±mV)	*k*
pH Meter S/N.: 2858459	4.00	177.48	177.4	4.01	0.058	2.00
	6.86	8.28	8.3	6.86	0.058	2.00
	7.00	0.00	0.1	7.00	0.058	2.00
	9.18	-128.97	-128.9	9.19	0.058	2.00
	10.00	-177.48	-177.4	10.01	0.058	2.00

Function : pH Measurement

Performing three buffers standard curve by using buffer nominal pH (4,7,10)

Unit Under Calibration	Standard pH Buffer Solution	Actual pH Reading	Actual mV Reading (mV)	Uncertainty of pH measurement (±)	Coverage factor *k*
pH Electrode S/N.: 3101624	4.008	4.01	177.4	0.0085	2.05
	6.985	6.99	3.0	0.0099	2.00
	10.008	10.01	-169.4	0.0092	2.00

The reported uncertainty of measurement was based on a standard uncertainty multiplied by a coverage factor *k* , providing a level of confidence of approximately 95 %.

-o0o-

TECHNOLOGY PROMOTION ASSOCIATION (THAILAND-JAPAN)
CORPORATE SERVICES 3: EQUIPMENT CALIBRATION AND TESTING SERVICES
534/4 PATTANAKARN ROAD SOI 18, SUANLUANG, SUANLUANG BANGKOK 10250
TEL. 0-2717-3000-27 FAX. 0-2719-9484

ilac-MRA

NSC-TISI-TIS17025
CALIBRATION 0008

Certificate of Calibration

Equipment :	pH Meter with Sensor
Manufacturer :	Eutech
Model :	pH 700
Serial No. :	2858459
ID No. :	LB-Eq-027
Submitted by :	Special Lab Envi And Consultant Co.,Ltd 47/91-93 Moo 3 Thambon Tha-it, Pakkret Nonthaburi 11120
Location :	Chemistry Calibration Lab.2
Received Order :	31 August 2022
Calibrated Date :	1 September 2022
Ambient Temperature :	(26 ± 10) °C
Relative Humidity :	(50 ± 30) %
AC Line Voltage :	(220 ± 22) V
Calibrated by :	Warakorn Lerngagtrakul
Approved by :	

( ) Pornthippa Tameyakul
(✓) Malee Butkruea
( ) Suwit Imjai

Issue Date : 6 September 2022

The Uncertainties are for a confidence probability of approximately 95%

This certificate may not be reproduced other than in full, except with the prior written
Approval of the head of Corporate Services 3 : Equipment Calibration and Testing Services.

A 0044921

Equipment : pH Meter with Sensor

Condition As-Received : Used Item

Reference : 2208-1091WN-2

Cert. No.: 22LM126

Procedure Used :-

Calibration were conducted using in-house calibration procedure CP-OT01 according to comparison with Industrial Platinum Resistance Thermometer (IPRT) into Temperature Bath.

The temperature scale used was based on ITS-90.

Condition of this result of calibration

1. Reference standard instrument:-

Instrument	Model	Serial No.	Cert. No.	Due Date
1) Digital Thermometer	53 II B	20410013	22I555	06 May 2023

2. This certificate is valid only to the item calibrated on date and place of calibration.
3. This certification is traceable to the International System of Unit.

Result of Calibration :- (*) Without Adjustment

Function : Temperature measurement.

This instrument was connected with temperature sensor, S/N.: PH5TEMB01P

Calibration Point (°C)	Immersion Depth (mm)	Standard Temperature (°C)	UUC* Reading (°C)	Error (°C)	Uncertainty (± °C)	Coverage Factor *k*
25.0	80	25.004	25.0	-0.004	0.16	2.00

UUC* : Unit Under Calibration

The reported uncertainty of measurement was based on a standard uncertainty multiplied by a coverage factor ***k***, providing a level of confidence of approximately 95 %.

-o0o-

a 1124911

TECHNOLOGY PROMOTION ASSOCIATION (THAILAND-JAPAN)
CORPORATE SERVICES 3: EQUIPMENT CALIBRATION AND TESTING SERVICES
534/4 PATTANAKARN ROAD SOI 18, SUANLUANG, SUANLUANG BANGKOK 10250
TEL. 0-2717-3000-27 FAX. 0-2719-9484

ilac-MRA

NSC-TISI-TIS17025
CALIBRATION 0008

Certificate of Calibration

Equipment :	pH Meter
Manufacturer :	Horiba
Model :	LAQUAact-PH130
Serial No. :	D08C0004
ID No. :	-
Condition As-Received:	Used Item
Received Date :	30 May 2022
Calibration Date :	31 May 2022
Reference :	2205-0974WN-1
Submitted by :	Special Lab Envi And Consultant Co.,Ltd. 47/91 Moo 3 Thambon Tha-it, Pakkret, Nonthaburi 11120
Ambient Temperature :	(25 ± 2.5) °C
Relative Humidity :	(50 ± 15) %
Calibration Procedure :	In - house method : - CP-CH5 by direct measurement with standard voltage calibrator and direct measurement with certified reference material (CRM) - CP-CH8 by comparison with standard thermometer

Calibrated by : Warakorn Lerngagtrakul

Approved by :

(✓) Malee Butkruea
( ) Saithip Meangmai
( ) Warakorn Lerngagtrakul

Issue Date : 7 June 2022

The Uncertainties are for a confidence probability of approximately 95%

This certificate may not be reproduced other than in full, except with the prior written
Approval of the head of Corporate Services 3 : Equipment Calibration and Testing Services.

A 0041690

Condition of this calibration result

1. Reference Standard Instrument : -

Instrument	Serial No.	ID No.	Cert. No.	Due Date
1) Document Process Calibrator	54030049	130RC116	21E2682	25 Aug 2022
2) Ref. Standard Thermometer	4982054	110RC044	21I1201	26 Oct 2022

This certification is traceable to the International System of Unit maintained at:-

- Traceable to National Institute of Metrology (Thailand), NIMT

2. Certified Reference Materials : The measurement results are traceable to SI through CPA chem Ltd., ANSI-ASQ National Accreditation Board, Accredited No. AR-1835

Buffer Solution	Manufacturer	Lot No.	Exp. date
pH 4.008	CPA chem	788995	01 Jan 2024
pH 6.866	CPA chem	766821	04 Sep 2023
pH 9.181	CPA chem	766823	04 Sep 2022

3. This certificate is valid only to the item calibrated on date and place of calibration.

Calibration Results

Function : mV Measurement

Performing standard curve by Fluke at pH (4,7,9)

Unit Under Calibration	Nominal Value	Standard Voltage Input	Actual Reading		Uncertainty of Measurement (±mV)	Coverage ` factor *k*
	pH	mV	mV	pH		
pH Meter	4.00	177.48	177	4.00	0.58	2.00
S/N.: D08C0004	6.86	8.28	8	6.86	0.58	2.00
	9.18	-128.97	-129	9.18	0.58	2.00

Calibration Results

Function : pH Measurement

Performing three buffers standard curve by using buffer nominal pH (4,7,9)

Unit Under Calibration	Standard pH Buffer Solution	Actual pH Reading	Actual mV Reading (mV)	Uncertainty of pH measurement (±)	Coverage factor *k*
pH Electrode	4.008	4.01	149	0.0085	2.05
S/N.: 988E0098	6.866	6.86	-20	0.0088	2.05
	9.181	9.18	-140	0.011	2.07

Function : Temperature Measurement

(*) Without adjustment

This equipment was connected with Temperature Probe;

- Model : 9651
- Serial No. : 988E0098

Dimension of probe;

- Length : 100 mm.
- Diameter : 16 mm.
- Immersion Depth : 90 mm.

Calibration Point (°C)	Standard Temperature (°C)	UUC* Reading (°C)	Error (°C)	Uncertainty of measurement (± °C)	Coverage factor *k*
25.0	25.003	25.0	-0.003	0.13	2.00
30.0	30.004	30.0	-0.004	0.13	2.00
40.0	40.002	40.0	-0.002	0.13	2.00

Remark : - UUC* = Unit Under Calibration

The reported uncertainty of measurement was based on a standard uncertainty multiplied by a coverage factor *k* , providing a level of confidence of approximately 95 %.

-o0o-

CAL
Calibratech Co.,Ltd.
7/106-7 Moo 2, Sukhaprachasan 3 Rd., Bangpood, Pakkred, Nonthaburi 11120
Tel.(02) 964-6211 Fax.(02) 964-5155, e-mail : calibratech_cal@yahoo.com, calibratech_cal@hotmail.com

ilac-MRA
NSC-TISI-TIS17025
CALIBRATION 0030

Certificate of Calibration

Certificate No. : **65-410141-1**

Submitted by : Special Lab Envi and Consultant Co., Ltd.
47/91 Moo 3, Tambol Tha-It, Pakkret, Nonthaburi 11120

Equipment : Digital Thermo-Hygrometer

Manufacturer :	Testo	Model :	608-H1
Range Temperature :	0 °C to 50 °C	Resolution :	0.1 °C
Range Humidity :	10 %R.H. to 95 %R.H.	Resolution :	0.1 %R.H.
Serial No. :	2083236817	ID No. :	LB-Eq-042

Environment : Ambient Temperature : (23 ± 2) °C
Relative Humidity : (50 ± 15) %

Date of Received : 07 December 2022
Date of Calibration : 09 December 2022
Date of Issue : 09 December 2022
Calibrated by : Chortip Samchusri

Calibration Method : This instrument was calibrated by In-house method comparison technique CAL-M4013 by compared with standard probe sensor humidity/temperature into humidity/temperature chamber.

Reference Standard Instruments : This certification is traceable to the International System of Units

Digital Indicator with Standard Probe Temp&Hum

ID No.	Cert. No.	Due Date	Traceability
400034 & 400035	SG-H-00713/65	07 Jan 2023	Success Gateway Co., Ltd., Accredited by TISI Calibration No.0268

Approved by :

The Uncertainties are for a confidence probability of approximately 95%

This cerificate may not be reproduced other than in full except with the prior written approval of the Calibratech Co.,Ltd.

CAL
Calibratech Co.,Ltd.
7/106-7 Moo 2, Sukhaprachasan 3 Rd., Bangpood, Pakkred, Nonthaburi 11120
Tel.(02) 964-6211 Fax.(02) 964-5155, e-mail : calibratech_cal@yahoo.com, calibratech_cal@hotmail.com

Certificate of Calibration

Certificate No. : **65-410141-1**

UUC Condition As-Received : Good

Result of Calibration : Without Adjustment

Function : Temperature measurement

Reference Humidity @ 50 %R.H.

Standard Temperature (°C)	UUC Reading (°C)	Correction (°C)	Uncertainty (±°C)
24.99	25.0	0.0	0.46

Result of Calibration : Without Adjustment

Function : Humidity measurement

Reference Temperature @ 25 °C

Standard Humidity (%R.H.)	UUC Reading (%R.H.)	Correction (%R.H.)	Uncertainty (± %R.H)
49.98	56.0	-6.0	2.2

Remark

UUC : Unit Under Calibration

This result of calibration was found accurate as shown on date and place of calibration only.

This reported uncertainty of measurement was based on a standard uncertainty multiplied by a coverage factor k = 2 , providing a level of confidence of approximately 95%

- oOo -

CAL
Calibratech Co.,Ltd.
7/106-7 Moo 2, Sukhaprachasan 3 Rd., Bangpood, Pakkred, Nonthaburi 11120
Tel.(02) 964-6211 Fax.(02) 964-5155, e-mail : calibratech_cal@yahoo.com, calibratech_cal@hotmail.com

NSC-TISI-TIS17025
CALIBRATION 0030

Certificate of Calibration

Certificate No. : **65-400451-1** **Page : 1 of 2**

Submitted by : Special Lab Envi and Consultant Co., Ltd.
47/91 Moo 3 Thambol Tha-it, Pakkret, Nonthaburi 11120

Equipment : Water Bath

Manufacturer :	Memmert	Model :	WNB22
Range :	N/A °C	Resolution :	0.1 °C
Serial No. :	L520.0201	ID No. :	LB-Eq-041

Environment : On site calibration was carried out at the Laboratory, Special Lab Envi and Consultant Co., Ltd.

Ambient Temperature : (31.0 to 33.0) °C
Relative Humidity : (45 to 500 %
Line Voltage : (226.0 to 226.5) V

Date of Received : 24 August 2022
Date of Calibration : 24 August 2022
Date of Issue : 31 August 2022
Calibrated by : Permpon Chanpu

Calibration Method : This instrument was calibrated by In-house method CAL-M4006 based on ASTM E715-80
The temperature scale used was based on ITS-90

Reference Standard Instruments : This certification is traceable to the International System of Units

Standard Digital Thermometer with RTD probe

ID No.	Cert. No.	Due Date	Traceability
400029 & 400031	65-400273-1	23 Nov 2022	National Institute of Metrology Thailand (NIMT)

Approved by :

(Surachai Promthong)
Laboratory Manager

The Uncertainties are for a confidence probability of approximately 95%

This cerificate may not be reproduced other than in full except with the prior written approval of the Calibratech Co.,Ltd.

CAL
Calibratech Co.,Ltd.
7/106-7 Moo 2, Sukhaprachasan 3 Rd., Bangpood, Pakkred, Nonthaburi 11120
Tel.(02) 964-6211 Fax.(02) 964-5155, e-mail : calibratech_cal@yahoo.com, calibratech_cal@hotmail.com

Certificate of Calibration

Certificate No. : 65-400451-1

Result of Calibration : Without Adjustment

UUC Condition As-Received : Good

Function : Temperature measurement

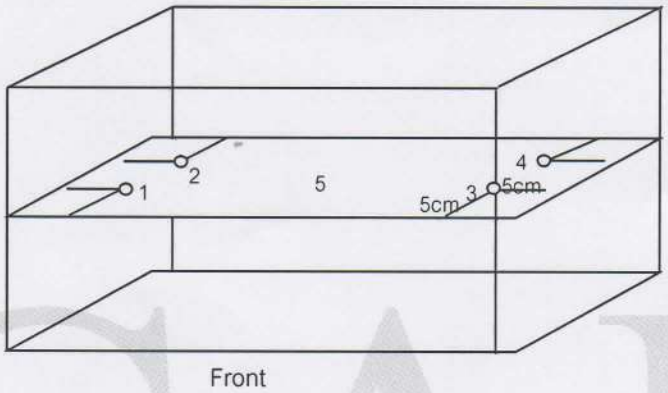

Test Point (°C)	Setting Temperature (°C)	Indicating Temperature (°C)	Measured Temperature (°C) @ Sensor No.					Uncertainty (±°C)	Measured Uniformity (°C)	Measured Stability (°C)
			1	2	3	4	5			
62.0	62.0	62.0	61.93	61.92	61.91	61.91	61.91	0.18	0.06	0.03
85.0	85.0	85.0	84.94	84.91	84.89	84.92	84.92	0.18	0.08	0.03
95.0	95.0	95.0	94.81	94.76	94.76	94.77	94.77	0.19	0.09	0.07
100.0	ccc	100.8	100.64	100.74	100.52	100.62	100.56	0.24	0.34	0.13

Remark The uncertainty is not combine uniformity of the water bath

This result of calibration was found accurate as shown on date and place of calibration only.

This reported uncertainty of measurement was based on a standard uncertainty multiplied by a coverage factor k = 2 , providing a level of confidence of approximately 95%

- o0o -

CAL
Calibratech Co.,Ltd.
7/106-7 Moo 2, Sukhaprachasan 3 Rd., Bangpood, Pakkred, Nonthaburi 11120
Tel.(02) 964-6211 Fax.(02) 964-5155, e-mail : calibratech_cal@yahoo.com, calibratech_cal@hotmail.com

NSC-TISI-TIS17025
CALIBRATION 0030

Certificate of Calibration

Certificate No. : **65-210421-1**

Submitted by : Special Lab Envi And Consultant Co.,Ltd.
47/91 Moo 3, Tambol Tha-IT, Pakkret, Nonthaburi 11120

Equipment : Weight
Manufacturer : LS Material : Stainless Steel
Weight size : 1 g
ID No. : LB-Eq-034
Assumed density of weight : 7950 kg / m^3
Assumed Air density : 1.2 kg / m^3

Environment : Ambient Temperature : (20 ± 2) °C
Relative Humidity : (50 ± 10) %
Air Pressure : 1009.8 mbar

Date of Received : 01 September 2022
Date of Calibration : 05 September 2022
Date of Issue : 05 September 2022
Calibrated by : Wuttichai Swatphong
Calibration Method : In-house method CAL-M2101 based on OIML R 111-1 : 2004(E)
Reference Standard Instruments : This certification is traceable to the International System of Units

Standard Weights

ID No.	Cert. No.	Due Date	Traceability
E221-E2210	MM-0042-22	21 Mar 2025	National Institute of Metrology (Thailand), (NIMT)

Approved by :

The Uncertainties are for a confidence probability of approximately 95%

This cerificate may not be reproduced other than in full except with the prior written approval of the Calibratech Co.,Ltd.

CAL
Calibratech Co.,Ltd.
7/106-7 Moo 2, Sukhaprachasan 3 Rd., Bangpood, Pakkred, Nonthaburi 11120
Tel.(02) 964-6211 Fax.(02) 964-5155, e-mail : calibratech_cal@yahoo.com, calibratech_cal@hotmail.com

Certificate of Calibration

Certificate No. : 65-210421-1

Result of Calibration : Without Adjustment

UUC Condition As-Received : Good

No.	Nominal Value	Id.Mark	Conventional mass Value	Measuring Uncertainty
1	1 g	none	1 g -0.028 mg	± 0.023 mg

This result of calibration was found accurate as shown on date and place of calibration only.

This reported uncertainty of measurement was based on a standard uncertainty mutiplied by a coverage factor k = 2, providing a level of confidence of approximately 95%

- o0o -

CAL

CAL
Calibratech Co.,Ltd.
7/106-7 Moo 2, Sukhaprachasan 3 Rd., Bangpood, Pakkred, Nonthaburi 11120
Tel.(02) 964-6211 Fax.(02) 964-5155, e-mail : calibratech_cal@yahoo.com, calibratech_cal@hotmail.com

NSC-TISI-TIS17025
CALIBRATION 0030

Certificate of Calibration

Certificate No. : **65-210421-2**

Submitted by : Special Lab Envi And Consultant Co.,Ltd.
47/91 Moo 3, Tambol Tha-IT, Pakkret, Nonthaburi 11120

Equipment : Weight
Manufacturer : LS Material : Stainless Steel
Weight size : 100 g
ID No. : LB-Eq-035
Assumed density of weight : 7950 kg / m^3
Assumed Air density : 1.2 kg / m^3

Environment : Ambient Temperature : (20 ± 2) °C
Relative Humidity : (50 ± 10) %
Air Pressure : 1009.8 mbar

Date of Received : 01 September 2022
Date of Calibration : 05 September 2022
Date of Issue : 05 September 2022
Calibrated by : Wuttichai Swatphong
Calibration Method : In-house method CAL-M2101 based on OIML R 111-1 : 2004(E)
Reference Standard Instruments : This certification is traceable to the International System of Units

Standard Weights

ID No.	Cert. No.	Due Date	Traceability
E221-E2210	MM-0042-22	21 Mar 2025	National Institute of Metrology (Thailand), (NIMT)

Approved by

The Uncertainties are for a confidence probability of approximately 95%

This cerificate may not be reproduced other than in full except with the prior written approval of the Calibratech Co.,Ltd.

CAL
Calibratech Co.,Ltd.
7/106-7 Moo 2, Sukhaprachasan 3 Rd., Bangpood, Pakkred, Nonthaburi 11120
Tel.(02) 964-6211 Fax.(02) 964-5155, e-mail : calibratech_cal@yahoo.com, calibratech_cal@hotmail.com

Certificate of Calibration

Certificate No. : 65-210421-2

Result of Calibration : Without Adjustment

UUC Condition As-Received : Good

No.	Nominal Value	Id.Mark	Conventional mass Value	Measuring Uncertainty
1	100 g	none	100 g -0.05 mg	± 0.11 mg

This result of calibration was found accurate as shown on date and place of calibration only.

This reported uncertainty of measurement was based on a standard uncertainty mutiplied by a coverage factor k = 2, providing a level of confidence of approximately 95%

- o0o -

CAL
Calibratech Co.,Ltd.
7/106-7 Moo 2, Sukhaprachasan 3 Rd., Bangpood, Pakkred, Nonthaburi 11120
Tel.(02) 964-6211 Fax.(02) 964-5155, e-mail : calibratech_cal@yahoo.com, calibratech_cal@hotmail.com

NSC-TISI-TIS17025
CALIBRATION 0030

Certificate of Calibration

Certificate No. : **65-210421-3**

Submitted by : Special Lab Envi And Consultant Co.,Ltd.
47/91 Moo 3, Tambol Tha-IT, Pakkret, Nonthaburi 11120

Equipment : Weight
Manufacturer : LS Material : Stainless Steel
Weight size : 200 g
ID No. : LB-Eq-036
Assumed density of weight : 7950 kg / m^3
Assumed Air density : 1.2 kg / m^3

Environment : Ambient Temperature : (20 ± 2) °C
Relative Humidity : (50 ± 10) %
Air Pressure : 1009.8 mbar

Date of Received : 01 September 2022
Date of Calibration : 05 September 2022
Date of Issue : 05 September 2022
Calibrated by : Wuttichai Swatphong
Calibration Method : In-house method CAL-M2101 based on OIML R 111-1 : 2004(E)
Reference Standard Instruments : This certification is traceable to the International System of Units

Standard Weights

ID No.	Cert. No.	Due Date	Traceability
E221-E2210	MM-0042-22	21 Mar 2025	National Institute of Metrology (Thailand), (NIMT)

Approved by :

The Uncertainties are for a confidence probability of approximately 95%

This cerificate may not be reproduced other than in full except with the prior written approval of the Calibratech Co.,Ltd.

CAL
Calibratech Co.,Ltd.
7/106-7 Moo 2, Sukhaprachasan 3 Rd., Bangpood, Pakkred, Nonthaburi 11120
Tel.(02) 964-6211 Fax.(02) 964-5155, e-mail : calibratech_cal@yahoo.com, calibratech_cal@hotmail.com

Certificate of Calibration

Certificate No. : 65-210421-3

Result of Calibration : Without Adjustment

UUC Condition As-Received : Good

No.	Nominal Value	Id.Mark	Conventional mass Value	Measuring Uncertainty
1	200 g	none	200 g +0.09 mg	± 0.17 mg

This result of calibration was found accurate as shown on date and place of calibration only.

This reported uncertainty of measurement was based on a standard uncertainty mutiplied by a coverage factor k = 2, providing a level of confidence of approximately 95%

- o0o -

CAL