ภาคผนวก

ภาคผนวก ค

เอกสารนำส่ง ทส.1-ทส.2

แบบ ทส. ๑

แบบบันทึกรายละเอียดของสถิติและข้อมูลซึ่งแสดงผลการทำงานของระบบบำบัดน้ำเสีย
ของแหล่งกำเนิดมลพิษ

แหล่งกำเนิดมลพิษ ตั้งอยู่เลขที่ 99 **หมู่ที่** - **ซอย** -
ถนน เพชรเกษม **แขวง/ตำบล** ท่าพระ **เขต/อำเภอ** ฝั่งธนบุรี
จังหวัด กรุงเทพมหานคร **โทรศัพท์** 0205178978 **โทรสาร** ..... **มี**
..... **เป็นเจ้าของหรือผู้ครอบครองแหล่งกำเนิดมลพิษ ประกอบ**
กิจการประเภท ..... **ใบอนุญาตเลขที่ (ถ้ามี)**
..... **ออกให้โดย** ..... **หมดอายุ** .....
ซึ่งมีแผนผังแสดงการทำงานของระบบบำบัดน้ำเสีย ดังนี้

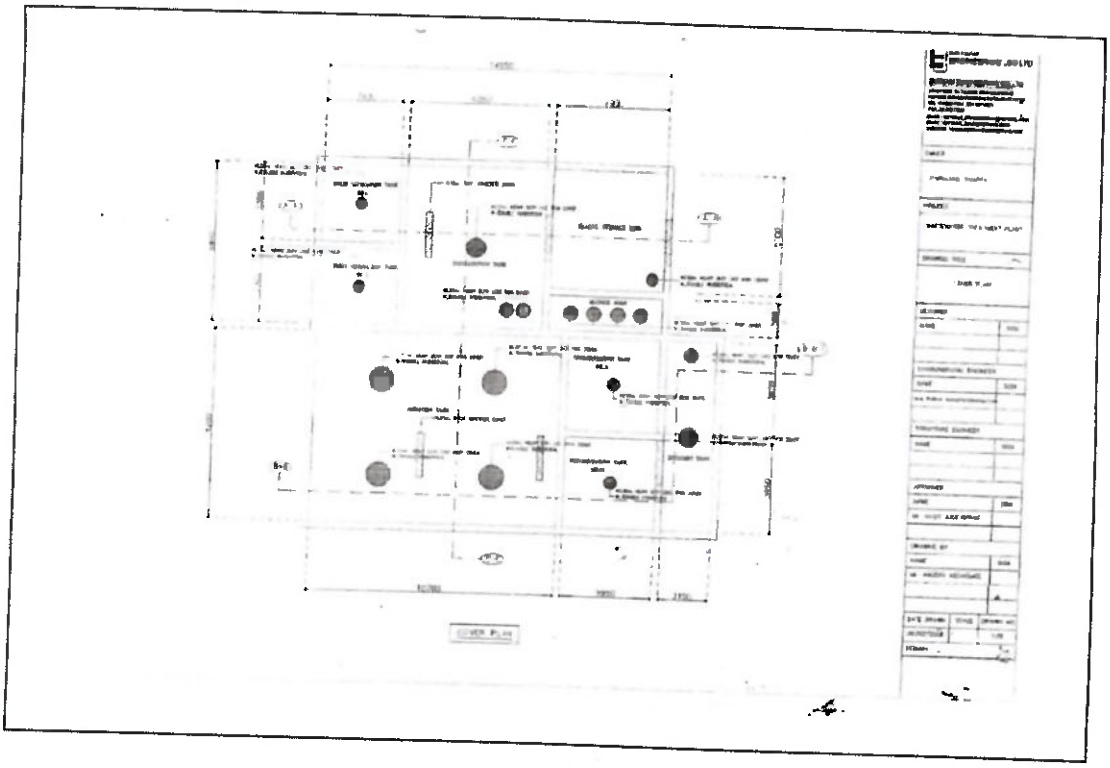

ได้จัดเก็บสถิติและข้อมูลแสดงผลการทำงานของระบบบำบัดน้ำเสียปรากฏตามตาราง ดังนี้

หมายเหตุ ๑. ให้กรอกสถิติและข้อมูลเฉพาะในกรณีที่มีสถิติและข้อมูลนั้นๆ ในแต่ละวัน
๒. ในกรณีระบบบำบัดน้ำเสียที่มีการติดตั้งเครื่องตรวจวัดคุณภาพน้ำทิ้งแบบอัตโนมัติ ให้แนบผลการตรวจวัดคุณภาพน้ำทิ้งทุกวันแยกตามพารามิเตอร์ที่ตรวจวัด และทำการสรุปผลเป็นสถิติและข้อมูลรายเดือน

ขอรับรองว่าการบันทึกสถิติและข้อมูลตามตารางข้างต้นถูกต้องทุกประการ

..... **เจ้าของหรือผู้ครอบครองแหล่งกำเนิด**

(.....)

.....**ผู้ควบคุมระบบบำบัดน้ำเสีย**

(.....)

ใบอนุญาตเลขที่ ..... **หมดอายุ**

.....

ออกให้โดย

.....

.....

..... **ผู้รับจ้างให้บริการบำบัดน้ำเสีย**

(.....)

ใบอนุญาตเลขที่ ..... **หมดอายุ**

.....

ออกให้โดย

.....

...

สถิติและข้อมูลที่เก็บจากแหล่งกำเนิดมลพิษ

วัน เดือน ปี	ปริมาณการใช้ไฟฟ้าของระบบบำบัดน้ำเสีย (หน่วย)	ปริมาณน้ำใช้ในทุกกิจกรรมของแหล่งกำเนิดมลพิษ (ลบ.ม.)	ปริมาณน้ำเสียที่เข้าระบบบำบัดน้ำเสีย(ลบ.ม.)	การระบายน้ำทิ้งจากระบบบำบัดน้ำเสีย (ระบาย/ไม่ระบาย)	ปริมาณสารเคมีหรือสารสกัดชีวภาพที่ใช้ (ชื่อ/ปริมาณ) (ลิตรหรือกิโลกรัม)	การทำงานของระบบบำบัดน้ำเสีย: ระบบบำบัดน้ำเสีย (ปกติ/ผิดปกติ)	เครื่องสูบน้ำ (ปกติ/ผิดปกติ)	เครื่องเติมอากาศ (ปกติ/ผิดปกติ)	เครื่องกวน/ผสมน้ำเสีย (ปกติ/ผิดปกติ)	เครื่องกวน/ผสมสารเคมี (ปกติ/ผิดปกติ)	เครื่องสูบตะกอน (ปกติ/ผิดปกติ)	อื่นๆ (ระบุ) (ปกติ/ผิดปกติ)	ปริมาณตะกอนส่วนเกินที่เกิดขึ้นจากระบบบำบัดน้ำเสียที่นำไปกำจัด (ลบ.ม.)	ปัญหาอุปสรรคและแนวทางแก้ไข	ลายมือชื่อผู้บันทึก
01/1/2565	-	114	91.2	ระบาย	-	ปกติ	ปกติ	ปกติ	-	-	ปกติ		-	-	
02/1/2565	-	111	88.8	ระบาย	-	ปกติ	ปกติ	ปกติ	-	-	ปกติ		-	-	
03/1/2565	-	112	89.6	ระบาย	-	ปกติ	ปกติ	ปกติ	-	-	ปกติ		-	-	
04/1/2565	-	166	132.8	ระบาย	-	ปกติ	ปกติ	ปกติ	-	-	ปกติ		-	-	
05/1/2565	-	114	91.2	ระบาย	-	ปกติ	ปกติ	ปกติ	-	-	ปกติ		-	-	
06/1/2565	-	119	95.2	ระบาย	-	ปกติ	ปกติ	ปกติ	-	-	ปกติ		-	-	
07/1/2565	-	169	135.2	ระบาย	-	ปกติ	ปกติ	ปกติ	-	-	ปกติ		-	-	
08/1/2565	-	116	92.8	ระบาย	-	ปกติ	ปกติ	ปกติ	-	-	ปกติ		-	-	
09/1/2565	-	167	133.6	ระบาย	-	ปกติ	ปกติ	ปกติ	-	-	ปกติ		-	-	
10/1/2565	-	119	95.2	ระบาย	-	ปกติ	ปกติ	ปกติ	-	-	ปกติ		-	-	
11/1/2565	-	123	98.4	ระบาย	-	ปกติ	ปกติ	ปกติ	-	-	ปกติ		-	-	
12/1/2565	-	166	132.8	ระบาย	-	ปกติ	ปกติ	ปกติ	-	-	ปกติ		-	-	
13/1/2565	-	117	93.6	ระบาย	-	ปกติ	ปกติ	ปกติ	-	-	ปกติ		-	-	
14/1/2565	-	120	96	ระบาย	-	ปกติ	ปกติ	ปกติ	-	-	ปกติ		-	-	
15/1/2565	-	166	132.8	ระบาย	-	ปกติ	ปกติ	ปกติ	-	-	ปกติ		-	-	
16/1/2565	-	131	104.9	ระบาย	-	ปกติ	ปกติ	ปกติ	-	-	ปกติ		-	-	
17/1/2565	-	154	124	ระบาย	-	ปกติ	ปกติ	ปกติ	-	-	ปกติ		-	-	
18/1/2565	-	129	97.6	ระบาย	-	ปกติ	ปกติ	ปกติ	-	-	ปกติ		-	-	
19/1/2565	-	155	92	ระบาย	-	ปกติ	ปกติ	ปกติ	-	-	ปกติ		-	-	
20/1/2565	-	120	136	ระบาย	-	ปกติ	ปกติ	ปกติ	-	-	ปกติ		-	-	
21/1/2565	-	134	107.2	ระบาย	-	ปกติ	ปกติ	ปกติ	-	-	ปกติ		-	-	
22/1/2565	-	111	88.8	ระบาย	-	ปกติ	ปกติ	ปกติ	-	-	ปกติ		-	-	
23/1/2565	-	161	128.8	ระบาย	-	ปกติ	ปกติ	ปกติ	-	-	ปกติ		-	-	
24/1/2565	-	110	91.2	ระบาย	-	ปกติ	ปกติ	ปกติ	-	-	ปกติ		-	-	
25/1/2565	-	129	103.2	ระบาย	-	ปกติ	ปกติ	ปกติ	-	-	ปกติ		-	-	
26/1/2565	-	96	74.4	ระบาย	-	ปกติ	ปกติ	ปกติ	-	-	ปกติ		-	-	
27/1/2565	-	159	127.2	ระบาย	-	ปกติ	ปกติ	ปกติ	-	-	ปกติ		-	-	
28/1/2565	-	100	80	ระบาย	-	ปกติ	ปกติ	ปกติ	-	-	ปกติ		-	-	
29/1/2565	-	111	88.8	ระบาย	-	ปกติ	ปกติ	ปกติ	-	-	ปกติ		-	-	
30/1/2565	-	117	93.6	ระบาย	-	ปกติ	ปกติ	ปกติ	-	-	ปกติ		-	-	
31/1/2565	-	154	120.4	ระบาย	-	ปกติ	ปกติ	ปกติ	-	-	ปกติ		-	-	

แบบ กส. ๑

แบบบันทึกรายละเอียดของสถิติและข้อมูลซึ่งแสดงผลการทำงานของระบบบำบัดน้ำเสีย
ของแหล่งกำเนิดมลพิษ

แหล่งกำเนิดมลพิษ ตั้งอยู่เลขที่ 99 **หมู่ที่** ..... **ซอย** .....
ถนน เพชรเกษม **แขวง/ตำบล** ท่าพระ **เขต/อำเภอ** บางกอกใหญ่
จังหวัด กรุงเทพมหานคร **โทรศัพท์** 0205178898 **โทรสาร** ..... **มี**
..... **เป็นเจ้าของหรือผู้ครอบครองแหล่งกำเนิดมลพิษ ประกอบ**
กิจการประเภท ..... **ใบอนุญาตเลขที่ (ถ้ามี)**
..... **ออกให้โดย** ..... **หมดอายุ** .....
ซึ่งมีแผนผังแสดงการทำงานของระบบบำบัดน้ำเสีย ดังนี้

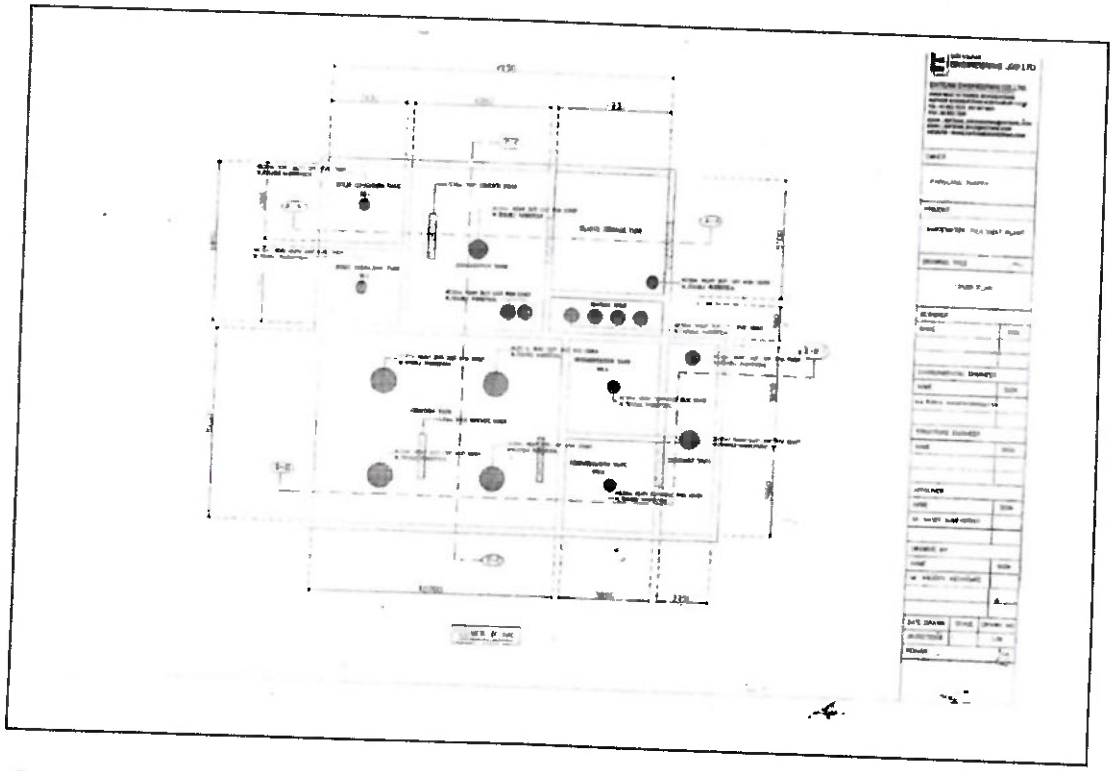

ได้จัดเก็บสถิติและข้อมูลแสดงผลการทำงานของระบบบำบัดน้ำเสียปรากฏตามตาราง ดังนี้

หมายเหตุ ๑. ให้กรอกสถิติและข้อมูลเฉพาะในกรณีที่มีสถิติและข้อมูลนั้นๆ ในแต่ละวัน
๒. ในกรณีระบบบำบัดน้ำเสียที่มีการติดตั้งเครื่องตรวจวัดคุณภาพน้ำทิ้งแบบอัตโนมัติ ให้แนบผลการตรวจวัดคุณภาพน้ำทิ้งทุกวันแยกตามพารามิเตอร์ที่ตรวจวัด และทำการสรุปผลเป็นสถิติและข้อมูลรายเดือน

ขอรับรองว่าการบันทึกสถิติและข้อมูลตามตารางข้างต้นถูกต้องทุกประการ

..... เจ้าของหรือผู้ครอบครองแหล่งกำเนิดมลพิษ

(.....)

.....ผู้ควบคุมระบบบำบัดน้ำเสีย

(.....)

ใบอนุญาตเลขที่ ..... หมดอายุ

.....

ออกให้โดย

.....

.....

..... ผู้รับจ้างให้บริการบำบัดน้ำเสีย

(.....)

ใบอนุญาตเลขที่ ..... หมดอายุ

.....

ออกให้โดย

.....

...

SMART

สถิติและข้อมูลที่เกิดจากแหล่งกำเนิดมลพิษ

วัน เดือน ปี	ปริมาณการใช้ไฟฟ้าของระบบบำบัดน้ำเสีย (หน่วย)	ปริมาณน้ำใช้ในทุกกิจกรรมของแหล่งกำเนิดมลพิษ (ลบ.ม.)	ปริมาณน้ำเสียที่เข้าระบบบำบัดน้ำเสีย (ลบ.ม.)	การระบายน้ำทิ้งจากระบบบำบัดน้ำเสีย (ระบาย/ไม่ระบาย)	ปริมาณสารเคมีหรือสารสกัดชีวภาพที่ใช้ (ชื่อ/ปริมาณ (ลิตรหรือกิโลกรัม)	การทำงานของระบบบำบัดน้ำเสีย							ปริมาณตะกอนส่วนเกินที่เกิดขึ้นจากระบบบำบัดน้ำเสียที่นำไปกำจัด (ลบ.ม.)	ปัญหาอุปสรรคและแนวทางแก้ไข	ลายมือชื่อผู้บันทึก
						ระบบบำบัดน้ำเสีย (ปกติ/ผิดปกติ)	เครื่องสูบน้ำ (ปกติ/ผิดปกติ)	เครื่องเติมอากาศ (ปกติ/ผิดปกติ)	เครื่องกวน/ผสมน้ำเสีย (ปกติ/ผิดปกติ)	เครื่องกวน/ผสมสารเคมี (ปกติ/ผิดปกติ)	เครื่องสูบตะกอน (ปกติ/ผิดปกติ)	อื่นๆ (ระบุ) (ปกติ/ผิดปกติ)			
1/ 2 /65	-	136	108.8	ระบาย	-	ปกติ	ปกติ	ปกติ	-	-	ปกติ	ปกติ	-	-	
2/ 2 /65	-	119	92	ระบาย	-	ปกติ	ปกติ	ปกติ	-	-	ปกติ	ปกติ	-	-	
3/ 2 /65	-	158	126.4	ระบาย	-	ปกติ	ปกติ	ปกติ	-	-	ปกติ	ปกติ	-	-	
4/ 2 /65	-	84	67.2	ระบาย	-	ปกติ	ปกติ	ปกติ	-	-	ปกติ	ปกติ	-	-	
5/ 2 /65	-	149	119.2	ระบาย	-	ปกติ	ปกติ	ปกติ	-	-	ปกติ	ปกติ	-	-	
6/ 2 /65	-	137	109.6	ระบาย	-	ปกติ	ปกติ	ปกติ	-	-	ปกติ	ปกติ	-	-	
7/ 2 /65	-	117	93.6	ระบาย	-	ปกติ	ปกติ	ปกติ	-	-	ปกติ	ปกติ	-	-	
8/ 2 /65	-	153	122.4	ระบาย	-	ปกติ	ปกติ	ปกติ	-	-	ปกติ	ปกติ	-	-	
9/ 2 /65	-	112	89.6	ระบาย	-	ปกติ	ปกติ	ปกติ	-	-	ปกติ	ปกติ	-	-	
10/ 2 /65	-	129	103.2	ระบาย	-	ปกติ	ปกติ	ปกติ	-	-	ปกติ	ปกติ	-	-	
11/ 2 /65	-	126	100.8	ระบาย	-	ปกติ	ปกติ	ปกติ	-	-	ปกติ	ปกติ	-	-	
12/ 2 /65	-	137	109.6	ระบาย	-	ปกติ	ปกติ	ปกติ	-	-	ปกติ	ปกติ	-	-	
13/ 2 /65	-	118	94.4	ระบาย	-	ปกติ	ปกติ	ปกติ	-	-	ปกติ	ปกติ	-	-	
14/ 2 /65	-	128	102.4	ระบาย	-	ปกติ	ปกติ	ปกติ	-	-	ปกติ	ปกติ	-	-	
15/ 2 /65	-	159	127.2	ระบาย	-	ปกติ	ปกติ	ปกติ	-	-	ปกติ	ปกติ	-	-	
16/ 2 /65	-	119	95.2	ระบาย	-	ปกติ	ปกติ	ปกติ	-	-	ปกติ	ปกติ	-	-	
17/ 2 /65	-	136	108.8	ระบาย	-	ปกติ	ปกติ	ปกติ	-	-	ปกติ	ปกติ	-	-	
18/ 2 /65	-	101	81.6	ระบาย	-	ปกติ	ปกติ	ปกติ	-	-	ปกติ	ปกติ	-	-	
19/ 2 /65	-	154	123.2	ระบาย	-	ปกติ	ปกติ	ปกติ	-	-	ปกติ	ปกติ	-	-	
20/ 2 /65	-	112	89.6	ระบาย	-	ปกติ	ปกติ	ปกติ	-	-	ปกติ	ปกติ	-	-	
21/ 2 /65	-	108	86.8	ระบาย	-	ปกติ	ปกติ	ปกติ	-	-	ปกติ	ปกติ	-	-	
22/ 2 /65	-	157	125.6	ระบาย	-	ปกติ	ปกติ	ปกติ	-	-	ปกติ	ปกติ	-	-	
23/ 2 /65	-	115	92	ระบาย	-	ปกติ	ปกติ	ปกติ	-	-	ปกติ	ปกติ	-	-	
24/ 2 /65	-	107	85.8	ไม่ระบาย	-	ปกติ	ปกติ	ปกติ	-	-	ปกติ	ปกติ	-	-	
25/ 2 /65	-	104	83.2	ระบาย	-	ปกติ	ปกติ	ปกติ	-	-	ปกติ	ปกติ	-	-	
26/ 2 /65	-	162	130.4	ระบาย	-	ปกติ	ปกติ	ปกติ	-	-	ปกติ	ปกติ	-	-	
27/ 2 /65	-	117	93.6	ระบาย	-	ปกติ	ปกติ	ปกติ	-	-	ปกติ	ปกติ	-	-	
28/ 2 /65	-	137	109.6	ระบาย	-	ปกติ	ปกติ	ปกติ	-	-	ปกติ	ปกติ	-	-	
29/ /65	-				-				-	-			-	-	
30/ /65	-				-				-	-			-	-	
31/ /65	-				-				-	-			-	-	

แบบ กส. ๑

แบบบันทึกรายละเอียดของสถิติและข้อมูลซึ่งแสดงผลการทำงานของระบบบำบัดน้ำเสีย
ของแหล่งกำเนิดมลพิษ

แหล่งกำเนิดมลพิษ ตั้งอยู่เลขที่ 99 **หมู่ที่** ..... **ซอย** .....
ถนน เพชรเกษม **แขวง/ตำบล** ท่าพระ **เขต/อำเภอ** ธนบุรี
จังหวัด กรุงเทพมหานคร **โทรศัพท์** 0205178878 **โทรสาร** .....**มี**
.....**เป็นเจ้าของหรือผู้ครอบครองแหล่งกำเนิดมลพิษ ประกอบ**
กิจการประเภท.....**ใบอนุญาตเลขที่ (ถ้ามี)**
.....**ออกให้โดย** ..... **หมดอายุ**.....

ซึ่งมีแผนผังแสดงการทำงานของระบบบำบัดน้ำเสีย ดังนี้

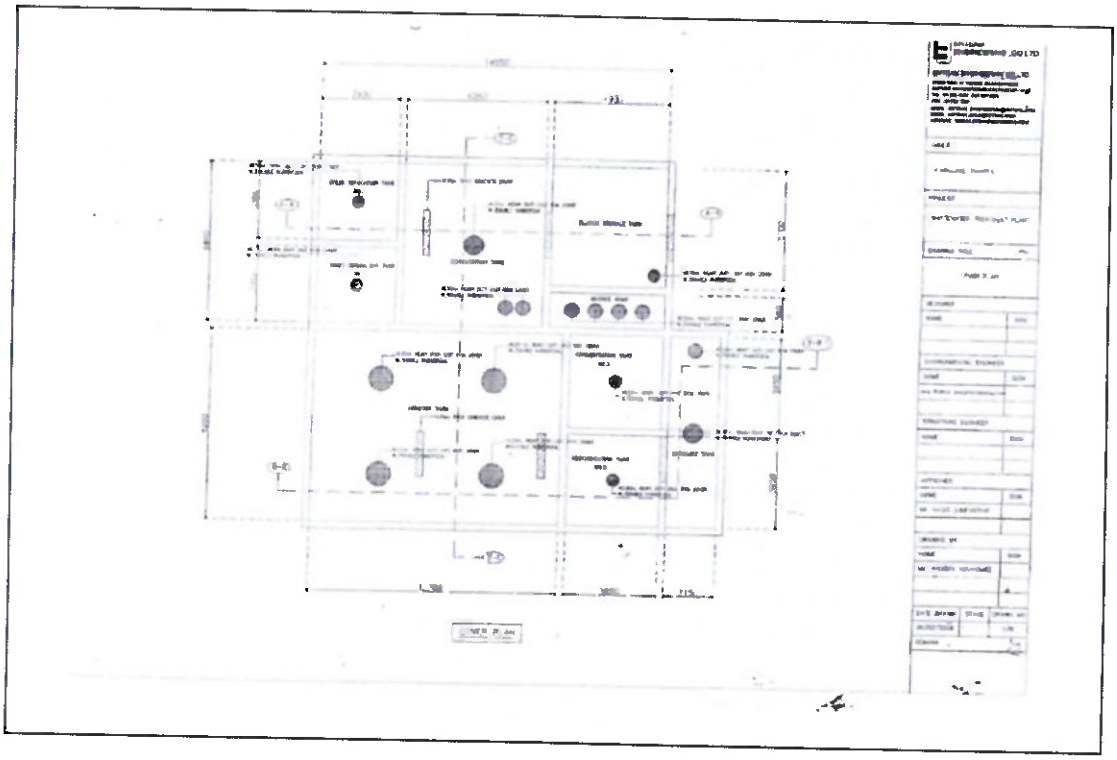

ได้จัดเก็บสถิติและข้อมูลแสดงผลการทำงานของระบบบำบัดน้ำเสียปรากฏตามตาราง ดังนี้

หมายเหตุ ๑. ให้กรอกสถิติและข้อมูลเฉพาะในกรณีที่มีสถิติและข้อมูลนั้นๆ ในแต่ละวัน
๒. ในกรณีระบบบำบัดน้ำเสียที่มีการติดตั้งเครื่องตรวจวัดคุณภาพน้ำทิ้งแบบอัตโนมัติ ให้แนบผลการตรวจวัดคุณภาพน้ำทิ้งทุกวันแยกตามพารามิเตอร์ที่ตรวจวัด และทำการสรุปผลเป็นสถิติและข้อมูลรายเดือน

ขอรับรองว่าการบันทึกสถิติและข้อมูลตามตารางข้างต้นถูกต้องทุกประการ

..... เจ้าของหรือผู้ครอบครองแหล่งกำเนิดมลพิษ

(.....)

.....ผู้ควบคุมระบบบำบัดน้ำเสีย

(.....)

ใบอนุญาตเลขที่ ..... หมดอายุ .....

ออกให้โดย .....

..... ผู้รับจ้างให้บริการบำบัดน้ำเสีย

(.....)

ใบอนุญาตเลขที่ ..... หมดอายุ .....

ออกให้โดย .....

SMART

สถิติและข้อมูลที่เก็บจากแหล่งกำเนิดมลพิษ

วัน เดือน ปี	ปริมาณการใช้ไฟฟ้าของระบบบำบัดน้ำเสีย (หน่วย)	ปริมาณน้ำใช้ในทุกกิจกรรมของแหล่งกำเนิดมลพิษ (ลบ.ม.)	ปริมาณน้ำเสียที่เข้าระบบบำบัดน้ำเสีย (ลบ.ม.)	การระบายน้ำทิ้งจากระบบบำบัดน้ำเสีย (ระบาย/ไม่ระบาย)	ปริมาณสารเคมีหรือสารสกัดชีวภาพที่ใช้ (ชื่อ/ปริมาณ (ลิตรหรือกิโลกรัม)	การทำงานของระบบบำบัดน้ำเสีย							ปริมาณตะกอนส่วนเกินที่เกิดขึ้นจากระบบบำบัดน้ำเสียที่นำไปกำจัด (ลบ.ม.)	ปัญหาอุปสรรคและแนวทางแก้ไข	ลายมือชื่อผู้บันทึก
						ระบบบำบัดน้ำเสีย (ปกติ/ผิดปกติ)	เครื่องสูบน้ำ (ปกติ/ผิดปกติ)	เครื่องเติมอากาศ (ปกติ/ผิดปกติ)	เครื่องกวน/ผสมน้ำเสีย (ปกติ/ผิดปกติ)	เครื่องกวน/ผสมสารเคมี (ปกติ/ผิดปกติ)	เครื่องสูบตะกอน (ปกติ/ผิดปกติ)	อื่นๆ (ระบุ) (ปกติ/ผิดปกติ)			
1/3/65	-	118	99.4	ระบาย	-	ปกติ	ปกติ	ปกติ	-	-	ปกติ	ปกติ	-	-	
2/3/65	-	109	97.6	ระบาย	-	ปกติ	ปกติ	ปกติ	-	-	ปกติ	ปกติ	-	-	
3/3/65	-	146	116.8	ระบาย	-	ปกติ	ปกติ	ปกติ	-	-	ปกติ	ปกติ	-	-	
4/3/65	-	136	107.7	ระบาย	-	ปกติ	ปกติ	ปกติ	-	-	ปกติ	ปกติ	-	-	
5/3/65	-	150	123.2	ระบาย	-	ปกติ	ปกติ	ปกติ	-	-	ปกติ	ปกติ	-	-	
6/3/65	-	110	88	ระบาย	-	ปกติ	ปกติ	ปกติ	-	-	ปกติ	ปกติ	-	-	
7/3/65	-	161	132.8	ระบาย	-	ปกติ	ปกติ	ปกติ	-	-	ปกติ	ปกติ	-	-	
8/3/65	-	114	93.2	ระบาย	-	ปกติ	ปกติ	ปกติ	-	-	ปกติ	ปกติ	-	-	
9/3/65	-	114	91.2	ระบาย	-	ปกติ	ปกติ	ปกติ	-	-	ปกติ	ปกติ	-	-	
10/3/65	-	166	132.8	ระบาย	-	ปกติ	ปกติ	ปกติ	-	-	ปกติ	ปกติ	-	-	
11/3/65	-	115	92	ระบาย	-	ปกติ	ปกติ	ปกติ	-	-	ปกติ	ปกติ	-	-	
12/3/65	-	121	96.8	ระบาย	-	ปกติ	ปกติ	ปกติ	-	-	ปกติ	ปกติ	-	-	
13/3/65	-	170	136	ระบาย	-	ปกติ	ปกติ	ปกติ	-	-	ปกติ	ปกติ	-	-	
14/3/65	-	115	92	ระบาย	-	ปกติ	ปกติ	ปกติ	-	-	ปกติ	ปกติ	-	-	
15/3/65	-	166	132.8	ระบาย	-	ปกติ	ปกติ	ปกติ	-	-	ปกติ	ปกติ	-	-	
16/3/65	-	119	95.2	ระบาย	-	ปกติ	ปกติ	ปกติ	-	-	ปกติ	ปกติ	-	-	
17/3/65	-	105	84	ระบาย	-	ปกติ	ปกติ	ปกติ	-	-	ปกติ	ปกติ	-	-	
18/3/65	-	176	139.2	ระบาย	-	ปกติ	ปกติ	ปกติ	-	-	ปกติ	ปกติ	-	-	
19/3/65	-	109	87.2	ระบาย	-	ปกติ	ปกติ	ปกติ	-	-	ปกติ	ปกติ	-	-	
20/3/65	-	128	102.4	ระบาย	-	ปกติ	ปกติ	ปกติ	-	-	ปกติ	ปกติ	-	-	
21/3/65	-	158	126.4	ระบาย	-	ปกติ	ปกติ	ปกติ	-	-	ปกติ	ปกติ	-	-	
22/3/65	-	111	88.8	ระบาย	-	ปกติ	ปกติ	ปกติ	-	-	ปกติ	ปกติ	-	-	
23/3/65	-	113	90.4	ระบาย	-	ปกติ	ปกติ	ปกติ	-	-	ปกติ	ปกติ	-	-	
24/3/65	-	120	96.0	ระบาย	-	ปกติ	ปกติ	ปกติ	-	-	ปกติ	ปกติ	-	-	
25/3/65	-	165	132	ระบาย	-	ปกติ	ปกติ	ปกติ	-	-	ปกติ	ปกติ	-	-	
26/3/65	-	114	91.2	ระบาย	-	ปกติ	ปกติ	ปกติ	-	-	ปกติ	ปกติ	-	-	
27/3/65	-	112	89	ระบาย	-	ปกติ	ปกติ	ปกติ	-	-	ปกติ	ปกติ	-	-	
28/3/65	-	125	100	ระบาย	-	ปกติ	ปกติ	ปกติ	-	-	ปกติ	ปกติ	-	-	
29/3/65	-	164	131.2	ระบาย	-	ปกติ	ปกติ	ปกติ	-	-	ปกติ	ปกติ	-	-	
30/3/65	-	121	96.8	ระบาย	-	ปกติ	ปกติ	ปกติ	-	-	ปกติ	ปกติ	-	-	
31/3/65	-	151	120.8	ระบาย	-	ปกติ	ปกติ	ปกติ	-	-	ปกติ	ปกติ	-	-	

แบบ กส. ๑

แบบบันทึกรายละเอียดของสถิติและข้อมูลซึ่งแสดงผลการทำงานของระบบบำบัดน้ำเสีย
ของแหล่งกำเนิดมลพิษ

แหล่งกำเนิดมลพิษ ตั้งอยู่เลขที่ ๑๑ หมู่ที่ ..... ซอย .....
ถนน เพชรเกษม แขวง/ตำบล ท่าพระ เขต/อำเภอ ธนบุรี
จังหวัด กรุงเทพมหานคร โทรศัพท์ 02 051 7848 โทรสาร ..... มี
..... เป็นเจ้าของหรือผู้ครอบครองแหล่งกำเนิดมลพิษ ประกอบ
กิจการประเภท ..... ใบอนุญาตเลขที่ (ถ้ามี)
..... ออกให้โดย ..... หมดอายุ .....
ซึ่งมีแผนผังแสดงการทำงานของระบบบำบัดน้ำเสีย ดังนี้

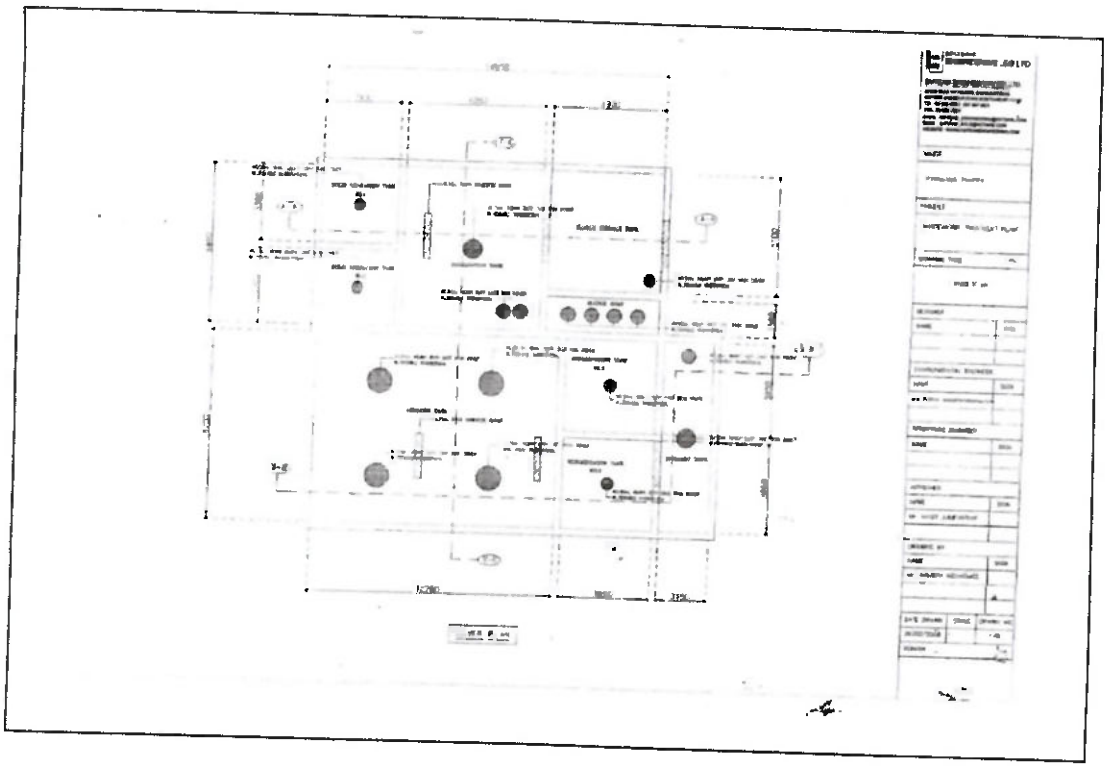

ได้จัดเก็บสถิติและข้อมูลแสดงผลการทำงานของระบบบำบัดน้ำเสียปรากฏตามตาราง ดังนี้

หมายเหตุ ๑. ให้กรอกสถิติและข้อมูลเฉพาะในกรณีที่มีสถิติและข้อมูลนั้นๆ ในแต่ละวัน
๒. ในกรณีระบบบำบัดน้ำเสียที่มีการติดตั้งเครื่องตรวจวัดคุณภาพน้ำทิ้งแบบอัตโนมัติ ให้แนบผลการตรวจวัดคุณภาพน้ำทิ้งทุกวันแยกตามพารามิเตอร์ที่ตรวจวัด และทำการสรุปผลเป็นสถิติและข้อมูลรายเดือน

ขอรับรองว่าการบันทึกสถิติและข้อมูลตามตารางข้างต้นถูกต้องทุกประการ

..... เจ้าของหรือผู้ครอบครองแหล่งกำเนิด

มลพิษ

(.....)

.....ผู้ควบคุมระบบบำบัดน้ำเสีย

(.....)

ใบอนุญาตเลขที่ ..... หมดอายุ

.....

ออกให้โดย

.....

.....

..... ผู้รับจ้างให้บริการบำบัดน้ำเสีย

(.....)

ใบอนุญาตเลขที่ ..... หมดอายุ

.....

ออกให้โดย

.....

...

SMART

สถิติและข้อมูลที่เก็บจากแหล่งกำเนิดมลพิษ

วัน เดือน ปี	ปริมาณการใช้ไฟฟ้าของระบบบำบัดน้ำเสีย (หน่วย)	ปริมาณน้ำใช้ในทุกกิจกรรมของแหล่งกำเนิดมลพิษ (ลบ.ม.)	ปริมาณน้ำเสียที่เข้าระบบบำบัดน้ำเสีย (ลบ.ม.)	การระบายน้ำทิ้งจากระบบบำบัดน้ำเสีย (ระบาย/ไม่ระบาย)	ปริมาณสารเคมีหรือสารสกัดชีวภาพที่ใช้ (ชื่อ/ปริมาณ (ลิตรหรือกิโลกรัม)	การทำงานของระบบบำบัดน้ำเสีย							ปริมาณตะกอนส่วนเกินที่เกิดขึ้นจากระบบบำบัดน้ำเสียที่นำไปกำจัด (ลบ.ม.)	ปัญหาอุปสรรคและแนวทางแก้ไข	ลายมือชื่อผู้บันทึก
						ระบบบำบัดน้ำเสีย (ปกติ/ผิดปกติ)	เครื่องสูบน้ำ (ปกติ/ผิดปกติ)	เครื่องเติมอากาศ (ปกติ/ผิดปกติ)	เครื่องกวน/ผสมน้ำเสีย (ปกติ/ผิดปกติ)	เครื่องกวน/ผสมสารเคมี (ปกติ/ผิดปกติ)	เครื่องสูบตะกอน (ปกติ/ผิดปกติ)	อื่นๆ (ระบุ) (ปกติ/ผิดปกติ)			
1/ 4 /65	-	129	103.2	ระบาย	-	ปกติ	ปกติ	ปกติ	-	-	ปกติ	ปกติ	-	-	
2/ 4 /65	-	95	76	ไม่ระบาย	-	ปกติ	ปกติ	ปกติ	-	-	ปกติ	ปกติ	-	-	
3/ 4/65	-	127	101.6	ระบาย	-	ปกติ	ปกติ	ปกติ	-	-	ปกติ	ปกติ	-	-	
4/ 4 /65	-	167	133.6	ระบาย	-	ปกติ	ปกติ	ปกติ	-	-	ปกติ	ปกติ	-	-	
5/ 4 /65	-	114	91.2	ระบาย	-	ปกติ	ปกติ	ปกติ	-	-	ปกติ	ปกติ	-	-	
6/ 4 /65	-	135	108.	ระบาย	-	ปกติ	ปกติ	ปกติ	-	-	ปกติ	ปกติ	-	-	
7/ 4/65	-	166	132.8	ระบาย	-	ปกติ	ปกติ	ปกติ	-	-	ปกติ	ปกติ	-	-	
8/ 4 /65	-	125	100	ระบาย	-	ปกติ	ปกติ	ปกติ	-	-	ปกติ	ปกติ	-	-	
9/ 4/65	-	97	77.6	ไม่ระบาย	-	ปกติ	ปกติ	ปกติ	-	-	ปกติ	ปกติ	-	-	
10/ 4/65	-	173	138.4	ไม่ระบาย	-	ปกติ	ปกติ	ปกติ	-	-	ปกติ	ปกติ	-	-	
11/ 4/65	-	108	86.4	ระบาย	-	ปกติ	ปกติ	ปกติ	-	-	ปกติ	ปกติ	-	-	
12/ 4/65	-	118	94.4	ไม่ระบาย	-	ปกติ	ปกติ	ปกติ	-	-	ปกติ	ปกติ	-	-	
13/ 4/65	-	129	103.2	ไม่ระบาย	-	ปกติ	ปกติ	ปกติ	-	-	ปกติ	ปกติ	-	-	
14/ 4/65	-	115	92	ไม่ระบาย	-	ปกติ	ปกติ	ปกติ	-	-	ปกติ	ปกติ	-	-	
15/ 4/65	-	111	88.8	ไม่ระบาย	-	ปกติ	ปกติ	ปกติ	-	-	ปกติ	ปกติ	-	-	
16/ 4/65	-	94	75.2	ไม่ระบาย	-	ปกติ	ปกติ	ปกติ	-	-	ปกติ	ปกติ	-	-	
17/ 4/65	-	115	92	ระบาย	-	ปกติ	ปกติ	ปกติ	-	-	ปกติ	ปกติ	-	-	
18/ 4/65	-	105	139	ระบาย	-	ปกติ	ปกติ	ปกติ	-	-	ปกติ	ปกติ	-	-	
19/ 4/65	-	116	92.8	ไม่ระบาย	-	ปกติ	ปกติ	ปกติ	-	-	ปกติ	ปกติ	-	-	
20/ 4/65	-	115	92	ระบาย	-	ปกติ	ปกติ	ปกติ	-	-	ปกติ	ปกติ	-	-	
21/ 4/65	-	167	133.6	ระบาย	-	ปกติ	ปกติ	ปกติ	-	-	ปกติ	ปกติ	-	-	
22/ 4/65	-	121	96.8	ไม่ระบาย	-	ปกติ	ปกติ	ปกติ	-	-	ปกติ	ปกติ	-	-	
23/ 4/65	-	116	92.4	ระบาย	-	ปกติ	ปกติ	ปกติ	-	-	ปกติ	ปกติ	-	-	
24/ 4/65	-	175	140	ระบาย	-	ปกติ	ปกติ	ปกติ	-	-	ปกติ	ปกติ	-	-	
25/ 4/65	-	122	97.6	ระบาย	-	ปกติ	ปกติ	ปกติ	-	-	ปกติ	ปกติ	-	-	
26/ 4/65	-	162	129.6	ไม่ระบาย	-	ปกติ	ปกติ	ปกติ	-	-	ปกติ	ปกติ	-	-	
27/ 4/65	-	128	102.4	ไม่ระบาย	-	ปกติ	ปกติ	ปกติ	-	-	ปกติ	ปกติ	-	-	
28/ 4/65	-	127	101.6	ไม่ระบาย	-	ปกติ	ปกติ	ปกติ	-	-	ปกติ	ปกติ	-	-	
29/ 4/65	-	168	134.4	ไม่ระบาย	-	ปกติ	ปกติ	ปกติ	-	-	ปกติ	ปกติ	-	-	
30/ 4/65	-	99	79.2	ไม่ระบาย	-	ปกติ	ปกติ	ปกติ	-	-	ปกติ	ปกติ	-	-	
31/ /65	-				-				-	-			-	-	

แบบ กส. ๑

แบบบันทึกรายละเอียดของสถิติและข้อมูลซึ่งแสดงผลการทำงานของระบบบำบัดน้ำเสีย
ของแหล่งกำเนิดมลพิษ

แหล่งกำเนิดมลพิษ ตั้งอยู่เลขที่ 99 **หมู่ที่** ..... **ซอย** .....
ถนน เพชรเกษม **แขวง/ตำบล** ท่าพระ **เขต/อำเภอ** ฝั่งธนบุรี
จังหวัด กรุงเทพมหานคร **โทรศัพท์** 0205178948 **โทรสาร** .....**มี**
.....**เป็นเจ้าของหรือผู้ครอบครองแหล่งกำเนิดมลพิษ ประกอบ**
กิจการประเภท..... **ใบอนุญาตเลขที่ (ถ้ามี)**
.....**ออกให้โดย** ..... **หมดอายุ**.....

ซึ่งมีแผนผังแสดงการทำงานของระบบบำบัดน้ำเสีย ดังนี้

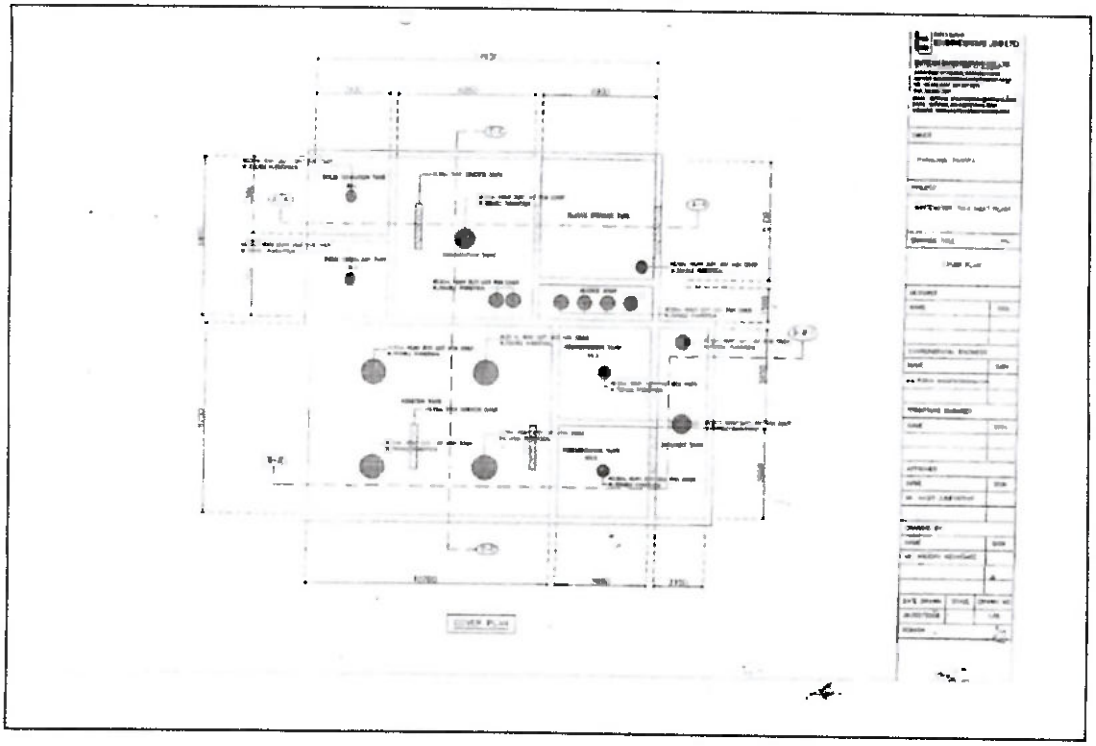

ได้จัดเก็บสถิติและข้อมูลแสดงผลการทำงานของระบบบำบัดน้ำเสียปรากฏตามตาราง ดังนี้

หมายเหตุ ๑. ให้กรอกสถิติและข้อมูลเฉพาะในกรณีที่มีสถิติและข้อมูลนั้นๆ ในแต่ละวัน
๒. ในกรณีระบบบำบัดน้ำเสียที่มีการติดตั้งเครื่องตรวจวัดคุณภาพน้ำทิ้งแบบอัตโนมัติ ให้แนบผลการตรวจวัดคุณภาพน้ำทิ้งทุกวันแยกตามพารามิเตอร์ที่ตรวจวัด และทำการสรุปผลเป็นสถิติและข้อมูลรายเดือน

ขอรับรองว่าการบันทึกสถิติและข้อมูลตามตารางข้างต้นถูกต้องทุกประการ

..... เจ้าของหรือผู้ครอบครองแหล่งกำเนิดมลพิษ

(.....)

.....ผู้ควบคุมระบบบำบัดน้ำเสีย

(.....)

ใบอนุญาตเลขที่ ..... หมดอายุ

.....

ออกให้โดย

.....

..... ผู้รับจ้างให้บริการบำบัดน้ำเสีย

(.....)

ใบอนุญาตเลขที่ ..... หมดอายุ

.....

ออกให้โดย

.....

SMART

สถิติและข้อมูลที่เกิดจากแหล่งกำเนิดมลพิษ

วัน เดือน ปี	ปริมาณการใช้ไฟฟ้าของระบบบำบัดน้ำเสีย (หน่วย)	ปริมาณน้ำใช้ในทุกกิจกรรมของแหล่งกำเนิดมลพิษ (ลบ.ม.)	ปริมาณน้ำเสียที่เข้าระบบบำบัดน้ำเสีย (ลบ.ม.)	การระบายน้ำทิ้งจากระบบบำบัดน้ำเสีย (ระบาย/ไม่ระบาย)	ปริมาณสารเคมีหรือสารสกัดชีวภาพที่ใช้ (ชื่อ/ปริมาณ (มิลลิกรัม/กิโลกรัม)	การทำงานของระบบบำบัดน้ำเสีย							ปริมาณตะกอนส่วนเกินที่เกิดขึ้นจากระบบบำบัดน้ำเสียที่นำไปกำจัด (ลบ.ม.)	ปัญหาอุปสรรคและแนวทางแก้ไข	ลายมือชื่อผู้บันทึก
						ระบบบำบัดน้ำเสีย (ปกติ/ผิดปกติ)	เครื่องสูบน้ำ (ปกติ/ผิดปกติ)	เครื่องเติมอากาศ (ปกติ/ผิดปกติ)	เครื่องกวน/ผสมน้ำเสีย (ปกติ/ผิดปกติ)	เครื่องกวน/ผสมสารเคมี (ปกติ/ผิดปกติ)	เครื่องสูบตะกอน (ปกติ/ผิดปกติ)	อื่นๆ (ระบุ) (ปกติ/ผิดปกติ)			
1/ 5 /65	-	170	136	ระบาย	-	ปกติ	ปกติ	ปกติ	-	-	ปกติ	ปกติ	-	-	
2/ 5 /65	-	116	92	ระบาย	-	ปกติ	ปกติ	ปกติ	-	-	ปกติ	ปกติ	-	-	
3/ 5 /65	-	119	95.2	ระบาย	-	ปกติ	ปกติ	ปกติ	-	-	ปกติ	ปกติ	-	-	
4/ 5 /65	-	117	93.6	ระบาย	-	ปกติ	ปกติ	ปกติ	-	-	ปกติ	ปกติ	-	-	
5/ 5 /65	-	166	132.8	ระบาย	-	ปกติ	ปกติ	ปกติ	-	-	ปกติ	ปกติ	-	-	
6/ 5 /65	-	119	95.2	ระบาย	-	ปกติ	ปกติ	ปกติ	-	-	ปกติ	ปกติ	-	-	
7/ 5 /65	-	116	92	ระบาย	-	ปกติ	ปกติ	ปกติ	-	-	ปกติ	ปกติ	-	-	
8/ 5 /65	-	162	129.6	ระบาย	-	ปกติ	ปกติ	ปกติ	-	-	ปกติ	ปกติ	-	-	
9/ 5 /65	-	124	99.2	ระบาย	-	ปกติ	ปกติ	ปกติ	-	-	ปกติ	ปกติ	-	-	
10/ 5 /65	-	118	94.4	ระบาย	-	ปกติ	ปกติ	ปกติ	-	-	ปกติ	ปกติ	-	-	
11/ 5 /65	-	184	147.2	ระบาย	-	ปกติ	ปกติ	ปกติ	-	-	ปกติ	ปกติ	-	-	
12/ 5 /65	-	121	96.8	ระบาย	-	ปกติ	ปกติ	ปกติ	-	-	ปกติ	ปกติ	-	-	
13/ 5 /65	-	119	95.2	ระบาย	-	ปกติ	ปกติ	ปกติ	-	-	ปกติ	ปกติ	-	-	
14/ 5 /65	-	98	78.4	ระบาย	-	ปกติ	ปกติ	ปกติ	-	-	ปกติ	ปกติ	-	-	
15/ 5 /65	-	165	132	ระบาย	-	ปกติ	ปกติ	ปกติ	-	-	ปกติ	ปกติ	-	-	
16/ 5 /65	-	122	97.6	ระบาย	-	ปกติ	ปกติ	ปกติ	-	-	ปกติ	ปกติ	-	-	
17/ 5 /65	-	170	136	ระบาย	-	ปกติ	ปกติ	ปกติ	-	-	ปกติ	ปกติ	-	-	
18/ 5 /65	-	116	92.8	ระบาย	-	ปกติ	ปกติ	ปกติ	-	-	ปกติ	ปกติ	-	-	
19/ 5 /65	-	127	101.6	ระบาย	-	ปกติ	ปกติ	ปกติ	-	-	ปกติ	ปกติ	-	-	
20/ 5 /65	-	95	76	ระบาย	-	ปกติ	ปกติ	ปกติ	-	-	ปกติ	ปกติ	-	-	
21/ 5 /65	-	169	135.2	ระบาย	-	ปกติ	ปกติ	ปกติ	-	-	ปกติ	ปกติ	-	-	
22/ 5 /65	-	169	135.2	ระบาย	-	ปกติ	ปกติ	ปกติ	-	-	ปกติ	ปกติ	-	-	
23/ 5 /65	-	125	100.4	ระบาย	-	ปกติ	ปกติ	ปกติ	-	-	ปกติ	ปกติ	-	-	
24/ 5 /65	-	184	147.2	ระบาย	-	ปกติ	ปกติ	ปกติ	-	-	ปกติ	ปกติ	-	-	
25/ 5 /65	-	116	92.8	ระบาย	-	ปกติ	ปกติ	ปกติ	-	-	ปกติ	ปกติ	-	-	
26/ 5 /65	-	148	118.4	ระบาย	-	ปกติ	ปกติ	ปกติ	-	-	ปกติ	ปกติ	-	-	
27/ 5 /65	-	123	98.4	ระบาย	-	ปกติ	ปกติ	ปกติ	-	-	ปกติ	ปกติ	-	-	
28/ 5 /65	-	123	98.4	ระบาย	-	ปกติ	ปกติ	ปกติ	-	-	ปกติ	ปกติ	-	-	
29/ 5 /65	-	120	96	ระบาย	-	ปกติ	ปกติ	ปกติ	-	-	ปกติ	ปกติ	-	-	
30/ 5 /65	-	163	130.4	ระบาย	-	ปกติ	ปกติ	ปกติ	-	-	ปกติ	ปกติ	-	-	
31/ 5 /65	-	127	101.6	ระบาย	-	ปกติ	ปกติ	ปกติ	-	-	ปกติ	ปกติ	-	-	

แบบ กส. ๑

แบบบันทึกรายละเอียดของสถิติและข้อมูลซึ่งแสดงผลการทำงานของระบบบำบัดน้ำเสีย
ของแหล่งกำเนิดมลพิษ

แหล่งกำเนิดมลพิษ ตั้งอยู่เลขที่ 99 **หมู่ที่** ..... **ซอย** .....
ถนน เทพรัตน **แขวง/ตำบล** ท่าพระ **เขต/อำเภอ** บางกอกใหญ่
จังหวัด กรุงเทพมหานคร **โทรศัพท์** 02 051 7878 **โทรสาร** .....**มี**
.....**เป็นเจ้าของหรือผู้ครอบครองแหล่งกำเนิดมลพิษ ประกอบ**
กิจการประเภท..... **ใบอนุญาตเลขที่ (ถ้ามี)**
.....**ออกให้โดย** ..... **หมดอายุ**.....

ซึ่งมีแผนผังแสดงการทำงานของระบบบำบัดน้ำเสีย ดังนี้

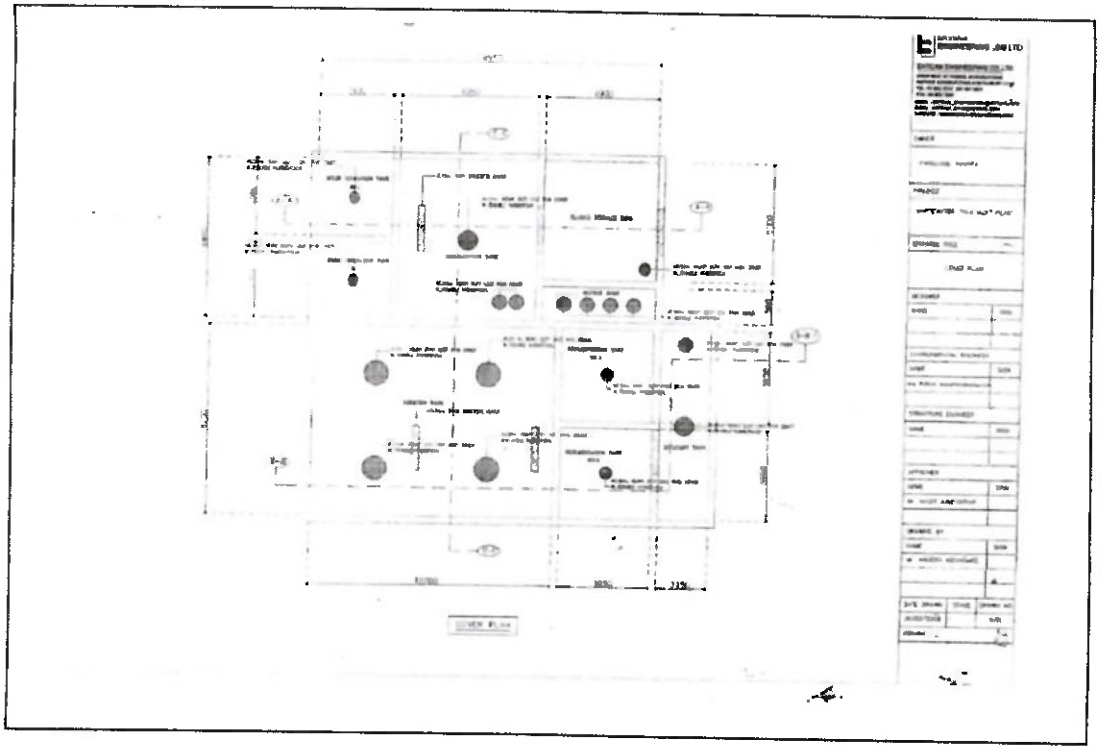

ได้จัดเก็บสถิติและข้อมูลแสดงผลการทำงานของระบบบำบัดน้ำเสียปรากฏตามตาราง ดังนี้

หมายเหตุ ๑. ให้กรอกสถิติและข้อมูลเฉพาะในกรณีที่มีสถิติและข้อมูลนั้นๆ ในแต่ละวัน
๒. ในกรณีระบบบำบัดน้ำเสียที่มีการติดตั้งเครื่องตรวจวัดคุณภาพน้ำทิ้งแบบอัตโนมัติ ให้แนบผลการตรวจวัดคุณภาพน้ำทิ้งทุกวันแยกตามพารามิเตอร์ที่ตรวจวัด และทำการสรุปผลเป็นสถิติและข้อมูลรายเดือน

ขอรับรองว่าการบันทึกสถิติและข้อมูลตามตารางข้างต้นถูกต้องทุกประการ

..... เจ้าของหรือผู้ครอบครองแหล่งกำเนิดมลพิษ

(.....)

.....ผู้ควบคุมระบบบำบัดน้ำเสีย

(.....)

ใบอนุญาตเลขที่ ..... หมดอายุ

.....

ออกให้โดย

.....

.....

..... ผู้รับจ้างให้บริการบำบัดน้ำเสีย

(.....)

ใบอนุญาตเลขที่ ..... หมดอายุ

.....

ออกให้โดย

.....

...

SMART

สถิติและข้อมูลที่เก็บจากแหล่งกำเนิดมลพิษ

วัน เดือน ปี	ปริมาณการใช้ไฟฟ้าของระบบบำบัดน้ำเสีย (หน่วย)	ปริมาณน้ำใช้ในทุกกิจกรรมของแหล่งกำเนิดมลพิษ (ลบ.ม.)	ปริมาณน้ำเสียที่เข้าระบบบำบัดน้ำเสีย (ลบ.ม.)	การระบายน้ำทิ้งจากระบบบำบัดน้ำเสีย (ระบาย/ไม่ระบาย)	ปริมาณสารเคมีหรือสารสกัดชีวภาพที่ใช้ (ชื่อ/ปริมาณ (ลิตรหรือกิโลกรัม)	การทำงานของระบบบำบัดน้ำเสีย							ปริมาณตะกอนส่วนเกินที่เกิดขึ้นจากระบบบำบัดน้ำเสียที่นำไปกำจัด (ลบ.ม.)	ปัญหาอุปสรรคและแนวทางแก้ไข	ลายมือชื่อผู้บันทึก
						ระบบบำบัดน้ำเสีย (ปกติ/ผิดปกติ)	เครื่องสูบน้ำ (ปกติ/ผิดปกติ)	เครื่องเติมอากาศ (ปกติ/ผิดปกติ)	เครื่องกวน/ผสมน้ำเสีย (ปกติ/ผิดปกติ)	เครื่องกวน/ผสมสารเคมี (ปกติ/ผิดปกติ)	เครื่องสูบตะกอน (ปกติ/ผิดปกติ)	อื่นๆ (ระบุ) (ปกติ/ผิดปกติ)			
1/ 6/ 65	-	123	98.4	ระบาย	-	ปกติ	ปกติ	ปกติ	-	-	ปกติ	ปกติ	-	-	
2/ 6/ 65	-	170	138.4	ระบาย	-	ปกติ	ปกติ	ปกติ	-	-	ปกติ	ปกติ	-	-	
3/ 6/65	-	124	99.2	ระบาย	-	ปกติ	ปกติ	ปกติ	-	-	ปกติ	ปกติ	-	-	
4/ 6/65	-	143	114.4	ระบาย	-	ปกติ	ปกติ	ปกติ	-	-	ปกติ	ปกติ	-	-	
5/ 6/65	-	123	98.4	ระบาย	-	ปกติ	ปกติ	ปกติ	-	-	ปกติ	ปกติ	-	-	
6/ 6/65	-	135	108.	ระบาย	-	ปกติ	ปกติ	ปกติ	-	-	ปกติ	ปกติ	-	-	
7/ 6/65	-	177	141.6	ระบาย	-	ปกติ	ปกติ	ปกติ	-	-	ปกติ	ปกติ	-	-	
8/ 6/65	-	179	143.2	ระบาย	-	ปกติ	ปกติ	ปกติ	-	-	ปกติ	ปกติ	-	-	
9/ 6/65	-	111	88.8	ระบาย	-	ปกติ	ปกติ	ปกติ	-	-	ปกติ	ปกติ	-	-	
10/ 6/65	-	112	89.6	ระบาย	-	ปกติ	ปกติ	ปกติ	-	-	ปกติ	ปกติ	-	-	
11/6/65	-	132	105.6	ระบาย	-	ปกติ	ปกติ	ปกติ	-	-	ปกติ	ปกติ	-	-	
12/6/65	-	112	89.6	ระบาย	-	ปกติ	ปกติ	ปกติ	-	-	ปกติ	ปกติ	-	-	
13/6/65	-	169	135.2	ระบาย	-	ปกติ	ปกติ	ปกติ	-	-	ปกติ	ปกติ	-	-	
14/6/65	-	122	97.6	ระบาย	-	ปกติ	ปกติ	ปกติ	-	-	ปกติ	ปกติ	-	-	
15/6/65	-	153	122.4	ระบาย	-	ปกติ	ปกติ	ปกติ	-	-	ปกติ	ปกติ	-	-	
16/6/65	-	132	105.6	ระบาย	-	ปกติ	ปกติ	ปกติ	-	-	ปกติ	ปกติ	-	-	
17/6/65	-	117	93.6	ระบาย	-	ปกติ	ปกติ	ปกติ	-	-	ปกติ	ปกติ	-	-	
18/6/65	-	103	82.4	ระบาย	-	ปกติ	ปกติ	ปกติ	-	-	ปกติ	ปกติ	-	-	
19/6/65	-	165	132	ระบาย	-	ปกติ	ปกติ	ปกติ	-	-	ปกติ	ปกติ	-	-	
20/6/65	-	120	96	ระบาย	-	ปกติ	ปกติ	ปกติ	-	-	ปกติ	ปกติ	-	-	
21/6/65	-	171	136.8	ระบาย	-	ปกติ	ปกติ	ปกติ	-	-	ปกติ	ปกติ	-	-	
22/6/65	-	115	92	ระบาย	-	ปกติ	ปกติ	ปกติ	-	-	ปกติ	ปกติ	-	-	
23/6/65	-	128	102.4	ระบาย	-	ปกติ	ปกติ	ปกติ	-	-	ปกติ	ปกติ	-	-	
24/6/65	-	130	104	ระบาย	-	ปกติ	ปกติ	ปกติ	-	-	ปกติ	ปกติ	-	-	
25/6/65	-	144	115.2	ระบาย	-	ปกติ	ปกติ	ปกติ	-	-	ปกติ	ปกติ	-	-	
26/6/65	-	121	96.8	ระบาย	-	ปกติ	ปกติ	ปกติ	-	-	ปกติ	ปกติ	-	-	
27/6/65	-	110	88	ระบาย	-	ปกติ	ปกติ	ปกติ	-	-	ปกติ	ปกติ	-	-	
28/6/65	-	195	156	ระบาย	-	ปกติ	ปกติ	ปกติ	-	-	ปกติ	ปกติ	-	-	
29/6/65	-	144	115.2	ระบาย	-	ปกติ	ปกติ	ปกติ	-	-	ปกติ	ปกติ	-	-	
30/6/65	-				-				-	-			-	-	
31/6/65	-				-				-	-			-	-	

ภาคผนวก ง

ผลการตรวจวัดคุณภาพสิ่งแวดล้อม

SLECCO บริษัท สเปเชี่ยล แล็บ เอ็นไว แอนด์ คอนซัลแตนท์ จำกัด
SPECIAL LAB ENVI AND CONSULTANT CO.,LTD.
47/91-93 ม.3 ต.ท่าอิฐ อ.ปากเกร็ด จ.นนทบุรี 11120
47/91-93 Moo 3 Tha-it Pakkret Nonthaburi 11120
Tel.02-9246778, 02-5943320, 086-0838025 Fax.02-9246778

รายงานผลวิเคราะห์
ANALYSIS REPORT

ผู้สั่งวิเคราะห์ Client : นิติบุคคลอาคารชุด เดอะพาร์ค แลนด์ เพชรเกษม - ท่าพระ

ที่อยู่ Address : 99 ถนนเพชรเกษม แขวงวัดท่าพระ เขตบางกอกใหญ่ กรุงเทพมหานคร 10600

สถานที่เก็บตัวอย่าง Sampling Site : นิติบุคคลอาคารชุด เดอะพาร์ค แลนด์ เพชรเกษม-ท่าพระ

ประเภทตัวอย่าง Sample Type : Wastewater

วันที่เก็บตัวอย่าง Sampling Date : 11 มกราคม 2565

ผู้เก็บตัวอย่าง Sampling by : นายเสรี จันทวี ว-133-จ-9149

วันที่รับตัวอย่าง Received Date : 11 มกราคม 2565

วันที่วิเคราะห์ Analysis Date : 11 - 17 มกราคม 2565

วันที่รายงานผล Reparted Date : 18 มกราคม 2565

เลขที่วิเคราะห์ Analysis No. : 110122/0104/1 เลขที่ตัวอย่าง Sample No.:S0104/65

รายการ parameters	หน่วย units	วิธีวิเคราะห์ methods	ผล/Result จุดปล่อยออกนอกโครงการ	Std.* อาคารประเภท ก
pH	-	Electrometric	5.9	5.0 - 9.0
TDS**	mg/l	Dried at 103-105°C	468	≤ 500
SS	mg/l	Dried at 103-105°C	28	≤ 30
BOD	mg/l	5-Day BOD Test,Azide Modification	16	≤ 20
Sulfide	mg/l	ZnS Precipitation, Iodometric	<0.2	≤ 1.0
TKN	mg/l	Macro Kjeldahl	14.00	≤ 35
Oil and Grease	mg/l	Liquid-Liquid, partition-Gravimetric	<5	≤ 20

หมายเหตุ

1. " * " หมายถึง ค่ามาตรฐานควบคุมการระบายน้ำทิ้งจากอาคารประเภท ก. ตามประกาศกระทรวงทรัพยากรธรรมชาติและสิ่งแวดล้อม พ.ศ.2548
2. ค่าที่เพิ่มขึ้นจากปริมาณสารละลายในน้ำใช้ตามปกติ , ค่า TDS ในน้ำประปา พบ 288 mg/l

SPECIAL LAB SLECCO ENVI AND CONSULTANT CO.,LTD.

(Mr. Mapari Awaekuechi)

Laboratory Manager

ว-133-ค-5470

Reported results refer to submitted sample only.

Test report shall not be reproduced except in full , without approve of the laboratory.

SLECCO บริษัท สเปเชี่ยล แล็บ เอ็นไว แอนด์ คอนซัลแตนท์ จำกัด
SPECIAL LAB ENVI AND CONSULTANT CO.,LTD.
47/91-93 ม.3 ต.ท่าอิฐ อ.ปากเกร็ด จ.นนทบุรี 11120
47/91-93 Moo 3 Tha-it Pakkret Nonthaburi 11120
Tel.02-9246778, 02-5943320, 086-0838025 Fax.02-9246778

รายงานผลวิเคราะห์
ANALYSIS REPORT

ผู้สั่งวิเคราะห์ Client : นิติบุคคลอาคารชุด เดอะพาร์ค แลนด์ เพชรเกษม - ท่าพระ

ที่อยู่ Address : 99 ถนนเพชรเกษม แขวงวัดท่าพระ เขตบางกอกใหญ่ กรุงเทพมหานคร 10600

สถานที่เก็บตัวอย่าง Sampling Site : นิติบุคคลอาคารชุด เดอะพาร์ค แลนด์ เพชรเกษม-ท่าพระ

ประเภทตัวอย่าง Sample Type : Wastewater

วันที่เก็บตัวอย่าง Sampling Date : 11 มกราคม 2565

วันที่รับตัวอย่าง Received Date : 11 มกราคม 2565

วันที่วิเคราะห์ Analysis Date : 11 - 17 มกราคม 2565

วันที่รายงานผล Reparted Date : 18 มกราคม 2565

เลขที่วิเคราะห์ Analysis No. : 110122/0104/2 เลขที่ตัวอย่าง Sample No.:S0104/65

รายการ parameters	หน่วย units	วิธีวิเคราะห์ methods	ผล/Result จุดปล่อยออกนอกโครงการ	Std.* อาคารประเภท ก
Settleable Solids	ml/l/hr	Imhoff Cone	0.0	$\leq$ 0.5
Appearance	-	Physical Test	ขุ่นเข้มมีตะกอน	-

หมายเหตุ

1. " * " หมายถึง ค่ามาตรฐานควบคุมการระบายน้ำทิ้งจากอาคารประเภท ก. ตามประกาศกระทรวงทรัพยากรธรรมชาติและสิ่งแวดล้อม พ.ศ.2548

SPECIAL LAB SLECCO ENVI AND CONSULTANT CO.,LTD.

(Mr. Mapari Awaekuechi)

Laboratory Manager

Reported results refer to submitted sample only.

Test report shall not be reproduced except in full , without approve of the laboratory.

SLECCO บริษัท สเปเชี่ยล แล็บ เอ็นไว แอนด์ คอนซัลแตนท์ จำกัด
SPECIAL LAB ENVI AND CONSULTANT CO.,LTD.
47/91-93 ม.3 ต.ท่าอิฐ อ.ปากเกร็ด จ.นนทบุรี 11120
47/91-93 Moo 3 Tha-it Pakkret Nonthaburi 11120
Tel.02-9246778, 02-5943320, 086-0838025 Fax.02-9246778

รายงานผลวิเคราะห์
ANALYSIS REPORT

ผู้สั่งวิเคราะห์ : นิติบุคคลอาคารชุด เดอะพาร์ค แลนด์ เพชรเกษม - ท่าพระ
Client

ที่อยู่ : 99 ถนนเพชรเกษม แขวงวัดท่าพระ เขตบางกอกใหญ่
Address กรุงเทพมหานคร 10600

สถานที่เก็บตัวอย่าง : นิติบุคคลอาคารชุด เดอะพาร์ค แลนด์ เพชรเกษม-ท่าพระ
Sampling Site

ประเภทตัวอย่าง : น้ำสระว่ายน้ำ
Sample Type

วันที่เก็บตัวอย่าง : 11 มกราคม 2565
Sampling Date

วันที่รับตัวอย่าง : 11 มกราคม 2565
Received Date

วันที่วิเคราะห์ : 11 - 17 มกราคม 2565
Analysis Date

วันที่รายงานผล : 18 มกราคม 2565
Reparted Date

เลขที่วิเคราะห์ : 110122/0105 เลขที่ตัวอย่าง : S0105/65
Analysis No. Sample No.

รายการ parameters	หน่วย units	วิธีวิเคราะห์ methods	ผล/Result สระว่ายน้ำ	Std.*
Total Coliform Bacteria	MPN/100ml	MPN Test	<1.8	≤ 10
Fecal Coliform Bacteria	MPN/100ml	MPN Test	<1.8	ตรวจไม่พบ

หมายเหตุ

"*" หมายถึง มาตรฐานตามคำแนะนำของคณะกรรมการสาธารณสุข ฉบับที่ 1/2550 เรื่อง การควบคุมการประกอบกิจการสระว่ายน้ำ หรือกิจการอื่นๆในทำนองเดียวกัน

SPECIAL LAB SLEC ENVI AND CONSU [redacted]

(Mr. Mapari Awaekuechi)

Laboratory Manager

Reported results refer to submitted sample only.

Test report shall not be reproduced except in full , without approve of the laboratory.

SLECCO บริษัท สเปเชี่ยล แล็บ เอ็นไว แอนด์ คอนซัลแตนท์ จำกัด
SPECIAL LAB ENVI AND CONSULTANT CO.,LTD.
47/91-93 ม.3 ต.ท่าอิฐ อ.ปากเกร็ด จ.นนทบุรี 11120
47/91-93 Moo 3 Tha-it Pakkret Nonthaburi 11120
Tel.02-9246778, 02-5943320, 086-0838025 Fax.02-9246778

รายงานผลวิเคราะห์
ANALYSIS REPORT

ผู้สั่งวิเคราะห์ Client : นิติบุคคลอาคารชุด เดอะพาร์ค แลนด์ เพชรเกษม - ท่าพระ

ที่อยู่ Address : 99 ถนนเพชรเกษม แขวงวัดท่าพระ เขตบางกอกใหญ่ กรุงเทพมหานคร 10600

สถานที่เก็บตัวอย่าง Sampling Site : นิติบุคคลอาคารชุด เดอะพาร์ค แลนด์ เพชรเกษม-ท่าพระ

ประเภทตัวอย่าง Sample Type : Wastewater

วันที่เก็บตัวอย่าง Sampling Date : 9 กุมภาพันธ์ 2565

ผู้เก็บตัวอย่าง Sampling by : นายเสรี จันทวี ว-133-จ-9149

วันที่รับตัวอย่าง Received Date : 9 กุมภาพันธ์ 2565

วันที่วิเคราะห์ Analysis Date : 9 - 15 กุมภาพันธ์ 2565

วันที่รายงานผล Reparted Date : 17 กุมภาพันธ์ 2565

เลขที่วิเคราะห์ Analysis No. : 090222/0089/1 เลขที่ตัวอย่าง Sample No.:S0416/65

รายการ parameters	หน่วย units	วิธีวิเคราะห์ methods	ผล/Result จุดปล่อยออกนอกโครงการ	Std.* อาคารประเภท ก
pH	-	Electrometric	6.5	5.0 - 9.0
TDS**	mg/l	Dried at 103-105°C	388	≤ 500
SS	mg/l	Dried at 103-105°C	8	≤ 30
BOD	mg/l	5-Day BOD Test,Azide Modification	7	≤ 20
Sulfide	mg/l	ZnS Precipitation, Iodometric	<0.2	≤ 1.0
TKN	mg/l	Macro Kjeldahl	3.08	≤ 35
Oil and Grease	mg/l	Liquid-Liquid, partition-Gravimetric	<5	≤ 20

หมายเหตุ

1. " * " หมายถึง ค่ามาตรฐานควบคุมการระบายน้ำทิ้งจากอาคารประเภท ก. ตามประกาศกระทรวงทรัพยากรธรรมชาติและสิ่งแวดล้อม พ.ศ.2548
2. ค่าที่เพิ่มขึ้นจากปริมาณสารละลายในน้ำใช้ตามปกติ , ค่า TDS ในน้ำประปา พบ 214 mg/l

SPECIAL LAB SLECCO ENVI AND CONSULTANT

(Mr. Mapari Awaekuechi)

Laboratory Manager

ว-133-ค-5470

Reported results refer to submitted sample only.

Test report shall not be reproduced except in full , without approve of the laboratory.

SLECCO บริษัท สเปเชี่ยล แล็บ เอ็นไว แอนด์ คอนซัลแตนท์ จำกัด
SPECIAL LAB ENVI AND CONSULTANT CO.,LTD.
47/91-93 ม.3 ต.ท่าอิฐ อ.ปากเกร็ด จ.นนทบุรี 11120
47/91-93 Moo 3 Tha-it Pakkret Nonthaburi 11120
Tel.02-9246778, 02-5943320, 086-0838025 Fax.02-9246778

รายงานผลวิเคราะห์
ANALYSIS REPORT

ผู้สั่งวิเคราะห์ : นิติบุคคลอาคารชุด เดอะพาร์ค แลนด์ เพชรเกษม - ท่าพระ
Client

ที่อยู่ : 99 ถนนเพชรเกษม แขวงวัดท่าพระ เขตบางกอกใหญ่
Address กรุงเทพมหานคร 10600

สถานที่เก็บตัวอย่าง : นิติบุคคลอาคารชุด เดอะพาร์ค แลนด์ เพชรเกษม-ท่าพระ
Sampling Site

ประเภทตัวอย่าง : Wastewater
Sample Type

วันที่เก็บตัวอย่าง : 9 กุมภาพันธ์ 2565
Sampling Date

วันที่รับตัวอย่าง : 9 กุมภาพันธ์ 2565
Received Date

วันที่วิเคราะห์ : 9 - 15 กุมภาพันธ์ 2565
Analysis Date

วันที่รายงานผล : 17 กุมภาพันธ์ 2565
Reparted Date

เลขที่วิเคราะห์ : 090222/0089/2 เลขที่ตัวอย่าง:S0416/65
Analysis No. Sample No.

รายการ parameters	หน่วย units	วิธีวิเคราะห์ methods	ผล/Result จุดปล่อยออกนอกโครงการ	Std.* อาคารประเภท ก
Settleable Solids	ml/l/hr	Imhoff Cone	0.0	≤ 0.5
Appearance	-	Physical Test	มีตะกอนเล็กน้อย	-

หมายเหตุ

1. " * " หมายถึง ค่ามาตรฐานควบคุมการระบายน้ำทิ้งจากอาคารประเภท ก. ตามประกาศกระทรวงทรัพยากรธรรมชาติและสิ่งแวดล้อม พ.ศ.2548

SPECIAL LAB SLECCO ENVI AND CONSULTANT CO.

(Mr. Mapari Awaekuechi)

Laboratory Manager

Reported results refer to submitted sample only.

Test report shall not be reproduced except in full , without approve of the laboratory.

SLECCO บริษัท สเปเชี่ยล แล็บ เอ็นไว แอนด์ คอนซัลแตนท์ จำกัด
SPECIAL LAB ENVI AND CONSULTANT CO.,LTD.
47/91-93 ม.3 ต.ท่าอิฐ อ.ปากเกร็ด จ.นนทบุรี 11120
47/91-93 Moo 3 Tha-it Pakkret Nonthaburi 11120
Tel.02-9246778, 02-5943320, 086-0838025 Fax.02-9246778

รายงานผลวิเคราะห์
ANALYSIS REPORT

ผู้สั่งวิเคราะห์ : นิติบุคคลอาคารชุด เดอะพาร์ค แลนด์ เพชรเกษม - ท่าพระ
Client

ที่อยู่ : 99 ถนนเพชรเกษม แขวงวัดท่าพระ เขตบางกอกใหญ่
Address กรุงเทพมหานคร 10600

สถานที่เก็บตัวอย่าง : นิติบุคคลอาคารชุด เดอะพาร์ค แลนด์ เพชรเกษม-ท่าพระ
Sampling Site

ประเภทตัวอย่าง : น้ำสระว่ายน้ำ
Sample Type

วันที่เก็บตัวอย่าง : 9 กุมภาพันธ์ 2565
Sampling Date

วันที่รับตัวอย่าง : 9 กุมภาพันธ์ 2565
Received Date

วันที่วิเคราะห์ : 9 - 15 กุมภาพันธ์ 2565
Analysis Date

วันที่รายงานผล : 17 กุมภาพันธ์ 2565
Reparted Date

เลขที่วิเคราะห์ : 090222/0090 เลขที่ตัวอย่าง:S0417/65
Analysis No. Sample No.

รายการ parameters	หน่วย units	วิธีวิเคราะห์ methods	ผล/Result สระว่ายน้ำ	Std.*
Total Coliform Bacteria	MPN/100ml	MPN Test	<1.8	≤ 10
Fecal Coliform Bacteria	MPN/100ml	MPN Test	<1.8	ตรวจไม่พบ

หมายเหตุ

"*" หมายถึง มาตรฐานตามคำแนะนำของคณะกรรมการสาธารณสุข ฉบับที่ 1/2550 เรื่อง การควบคุมการประกอบกิจการสระว่ายน้ำ หรือกิจการอื่นๆในทำนองเดียวกัน

SPECIAL LAB SLECC ENVI AND CONSULTANT

(Mr. Mapari Awaekuechi)

Laboratory Manager

Reported results refer to submitted sample only.

Test report shall not be reproduced except in full , without approve of the laboratory.

SLECCO บริษัท สเปเชี่ยล แล็บ เอ็นไว แอนด์ คอนซัลแตนท์ จำกัด
SPECIAL LAB ENVI AND CONSULTANT CO.,LTD.
47/91-93 ม.3 ต.ท่าอิฐ อ.ปากเกร็ด จ.นนทบุรี 11120
47/91-93 Moo 3 Tha-it Pakkret Nonthaburi 11120
Tel.02-9246778, 02-5943320, 086-0838025 Fax.02-9246778

รายงานผลวิเคราะห์
ANALYSIS REPORT

ผู้สั่งวิเคราะห์ : นิติบุคคลอาคารชุด เดอะพาร์ค แลนด์ เพชรเกษม - ท่าพระ
Client

ที่อยู่ : 99 ถนนเพชรเกษม แขวงวัดท่าพระ เขตบางกอกใหญ่
Address กรุงเทพมหานคร 10600

สถานที่เก็บตัวอย่าง : นิติบุคคลอาคารชุด เดอะพาร์ค แลนด์ เพชรเกษม-ท่าพระ
Sampling Site

ประเภทตัวอย่าง : Water
Sample Type

วันที่เก็บตัวอย่าง : 9 กุมภาพันธ์ 2565
Sampling Date

วันที่รับตัวอย่าง : 9 กุมภาพันธ์ 2565
Received Date

วันที่วิเคราะห์ : 9 - 15 กุมภาพันธ์ 2565
Analysis Date

วันที่รายงานผล : 17 กุมภาพันธ์ 2565
Reparted Date

เลขที่วิเคราะห์ : 090222/0091 เลขที่ตัวอย่าง:S0418/65
Analysis No. Sample No.

รายการ parameters	หน่วย units	วิธีวิเคราะห์ methods	ผล/Result น้ำดี
E.coli	MPN/100ml	MPN Test	ND

หมายเหตุ : ND = (Non Detectable) หมายถึง ตรวจไม่พบ

SPECIAL LAB SLECCO ENVI AND CONSULTANT

(Mr. Mapari Awaekuechi)

Laboratory Manager

Reported results refer to submitted sample only.

Test report shall not be reproduced except in full , without approve of the laboratory.

SLECCO บริษัท สเปเชี่ยล แล็บ เอ็นไว แอนด์ คอนซัลแตนท์ จำกัด
SPECIAL LAB ENVI AND CONSULTANT CO.,LTD.
47/91-93 ม.3 ต.ท่าอิฐ อ.ปากเกร็ด จ.นนทบุรี 11120
47/91-93 Moo 3 Tha-it Pakkret Nonthaburi 11120
Tel.02-9246778, 02-5943320, 086-0838025 Fax.02-9246778

รายงานผลวิเคราะห์
ANALYSIS REPORT

ผู้สั่งวิเคราะห์ Client : นิติบุคคลอาคารชุด เดอะพาร์ค แลนด์ เพชรเกษม - ท่าพระ

ที่อยู่ Address : 99 ถนนเพชรเกษม แขวงวัดท่าพระ เขตบางกอกใหญ่ กรุงเทพมหานคร 10600

สถานที่เก็บตัวอย่าง Sampling Site : นิติบุคคลอาคารชุด เดอะพาร์ค แลนด์ เพชรเกษม-ท่าพระ

ประเภทตัวอย่าง Sample Type : Wastewater

วันที่เก็บตัวอย่าง Sampling Date : 10 มีนาคม 2565

ผู้เก็บตัวอย่าง Sampling by : นายเสรี จันทวี ว-133-จ-9149

วันที่รับตัวอย่าง Received Date : 10 มีนาคม 2565

วันที่วิเคราะห์ Analysis Date : 10 - 16 มีนาคม 2565

วันที่รายงานผล Reparted Date : 17 มีนาคม 2565

เลขที่วิเคราะห์ Analysis No. : 100322/0085/1 เลขที่ตัวอย่าง Sample No.:S0717/65

รายการ parameters	หน่วย units	วิธีวิเคราะห์ methods	ผล/Result จุดปล่อยออกนอกโครงการ	Std.* อาคารประเภท ก
pH	-	Electrometric	6.7	5.0 - 9.0
TDS**	mg/l	Dried at 103-105°C	492	≤500
SS	mg/l	Dried at 103-105°C	28	≤30
BOD	mg/l	5-Day BOD Test,Azide Modification	19	≤20
Sulfide	mg/l	ZnS Precipitation, Iodometric	<0.2	≤1.0
TKN	mg/l	Macro Kjeldahl	18.29	≤35
Oil and Grease	mg/l	Liquid-Liquid, partition-Gravimetric	<5	≤20

หมายเหตุ

1. " * " หมายถึง ค่ามาตรฐานควบคุมการระบายน้ำทิ้งจากอาคารประเภท ก. ตามประกาศกระทรวงทรัพยากรธรรมชาติและสิ่งแวดล้อม พ.ศ.2548
2. ค่าที่เพิ่มขึ้นจากปริมาณสารละลายในน้ำใช้ตามปกติ , ค่า TDS ในน้ำประปา พบ 196 mg/l

SPECIAL LAB SLECCO ENVI AND CONSULTANT CO.

(Mr. Mapari Awaekuechi)

Laboratory Manager

ว-133-ค-5470

Reported results refer to submitted sample only.

Test report shall not be reproduced except in full , without approve of the laboratory.

SLECCO บริษัท สเปเชี่ยล แล็บ เอ็นไว แอนด์ คอนซัลแตนท์ จำกัด
SPECIAL LAB ENVI AND CONSULTANT CO.,LTD.
47/91-93 ม.3 ต.ท่าอิฐ อ.ปากเกร็ด จ.นนทบุรี 11120
47/91-93 Moo 3 Tha-it Pakkret Nonthaburi 11120
Tel.02-9246778, 02-5943320, 086-0838025 Fax.02-9246778

รายงานผลวิเคราะห์
ANALYSIS REPORT

ผู้สั่งวิเคราะห์ Client : นิติบุคคลอาคารชุด เดอะพาร์ค แลนด์ เพชรเกษม - ท่าพระ

ที่อยู่ Address : 99 ถนนเพชรเกษม แขวงวัดท่าพระ เขตบางกอกใหญ่ กรุงเทพมหานคร 10600

สถานที่เก็บตัวอย่าง Sampling Site : นิติบุคคลอาคารชุด เดอะพาร์ค แลนด์ เพชรเกษม-ท่าพระ

ประเภทตัวอย่าง Sample Type : Wastewater

วันที่เก็บตัวอย่าง Sampling Date : 10 มีนาคม 2565

วันที่รับตัวอย่าง Received Date : 10 มีนาคม 2565

วันที่วิเคราะห์ Analysis Date : 10 - 16 มีนาคม 2565

วันที่รายงานผล Reparted Date : 17 มีนาคม 2565

เลขที่วิเคราะห์ Analysis No. : 100322/0085/2 เลขที่ตัวอย่าง Sample No.:S0717/65

รายการ parameters	หน่วย units	วิธีวิเคราะห์ methods	ผล/Result จุดปล่อยออกนอกโครงการ	Std.* อาคารประเภท ก
Settleable Solids	ml/l/hr	Imhoff Cone	0.0	≤ 0.5
Appearance	-	Physical Test	มีตะกอนเล็กน้อย	-

หมายเหตุ

1. " * " หมายถึง ค่ามาตรฐานควบคุมการระบายน้ำทิ้งจากอาคารประเภท ก. ตามประกาศกระทรวงทรัพยากรธรรมชาติและสิ่งแวดล้อม พ.ศ.2548

SPECIAL LAB SLECCO ENVI AND CONSULTANT CO.,LTD.

(Mr. Mapari Awaekuechi)

Laboratory Manager

Reported results refer to submitted sample only.

Test report shall not be reproduced except in full , without approve of the laboratory.

SLECCO บริษัท สเปเชี่ยล แล็บ เอ็นไว แอนด์ คอนซัลแตนท์ จำกัด
SPECIAL LAB ENVI AND CONSULTANT CO.,LTD.
47/91-93 ม.3 ต.ท่าอิฐ อ.ปากเกร็ด จ.นนทบุรี 11120
47/91-93 Moo 3 Tha-it Pakkret Nonthaburi 11120
Tel.02-9246778, 02-5943320, 086-0838025 Fax.02-9246778

รายงานผลวิเคราะห์
ANALYSIS REPORT

ผู้สั่งวิเคราะห์ Client : นิติบุคคลอาคารชุด เดอะพาร์ค แลนด์ เพชรเกษม - ท่าพระ

ที่อยู่ Address : 99 ถนนเพชรเกษม แขวงวัดท่าพระ เขตบางกอกใหญ่ กรุงเทพมหานคร 10600

สถานที่เก็บตัวอย่าง Sampling Site : นิติบุคคลอาคารชุด เดอะพาร์ค แลนด์ เพชรเกษม-ท่าพระ

ประเภทตัวอย่าง Sample Type : น้ำสระว่ายน้ำ

วันที่เก็บตัวอย่าง Sampling Date : 10 มีนาคม 2565

วันที่รับตัวอย่าง Received Date : 10 มีนาคม 2565

วันที่วิเคราะห์ Analysis Date : 10 - 16 มีนาคม 2565

วันที่รายงานผล Reparted Date : 17 มีนาคม 2565

เลขที่วิเคราะห์ Analysis No. : 100322/0086 เลขที่ตัวอย่าง Sample No.:S0718/65

รายการ parameters	หน่วย units	วิธีวิเคราะห์ methods	ผล/Result สระว่ายน้ำ	Std.*
Total Coliform Bacteria	MPN/100ml	MPN Test	<1.8	≤ 10
Fecal Coliform Bacteria	MPN/100ml	MPN Test	<1.8	ตรวจไม่พบ

หมายเหตุ

"*" หมายถึง มาตรฐานตามคำแนะนำของคณะกรรมการสาธารณสุข ฉบับที่ 1/2550 เรื่อง การควบคุมการประกอบกิจการสระว่ายน้ำ หรือกิจการอื่นๆในทำนองเดียวกัน

SPECIAL LAB SLECCO ENVI AND CONSULTANT CO., LTD.

(Mr. Mapari Awaekuechi)

Laboratory Manager

Reported results refer to submitted sample only.

Test report shall not be reproduced except in full , without approve of the laboratory.

SLECCO บริษัท สเปเชี่ยล แล็บ เอ็นไว แอนด์ คอนซัลแตนท์ จำกัด
SPECIAL LAB ENVI AND CONSULTANT CO.,LTD.
47/91-93 ม.3 ต.ท่าอิฐ อ.ปากเกร็ด จ.นนทบุรี 11120
47/91-93 Moo 3 Tha-it Pakkret Nonthaburi 11120
Tel.02-9246778, 02-5943320, 086-0838025 Fax.02-9246778

รายงานผลวิเคราะห์
ANALYSIS REPORT

ผู้สั่งวิเคราะห์ : นิติบุคคลอาคารชุด เดอะพาร์ค แลนด์ เพชรเกษม - ท่าพระ
Client

ที่อยู่ : 99 ถนนเพชรเกษม แขวงวัดท่าพระ เขตบางกอกใหญ่
Address กรุงเทพมหานคร 10600

สถานที่เก็บตัวอย่าง : นิติบุคคลอาคารชุด เดอะพาร์ค แลนด์ เพชรเกษม-ท่าพระ
Sampling Site

ประเภทตัวอย่าง : Wastewater
Sample Type

วันที่เก็บตัวอย่าง : 7 เมษายน 2565
Sampling Date

ผู้เก็บตัวอย่าง : นายเสรี จันทวี ว-133-จ-9149
Sampling by

วันที่รับตัวอย่าง : 7 เมษายน 2565
Received Date

วันที่วิเคราะห์ : 7 - 16 เมษายน 2565
Analysis Date

วันที่รายงานผล : 16 เมษายน 2565
Reparted Date

เลขที่วิเคราะห์ : 070422/0061/1 เลขที่ตัวอย่าง:S1048/65
Analysis No. Sample No.

รายการ parameters	หน่วย units	วิธีวิเคราะห์ methods	ผล/Result จุดปล่อยออกนอกโครงการ	Std.* อาคารประเภท ก
pH	-	Electrometric	6.6	5.0 - 9.0
TDS**	mg/l	Dried at 103-105°C	428	≤500
SS	mg/l	Dried at 103-105°C	20	≤30
BOD	mg/l	5-Day BOD Test,Azide Modification	19	≤20
Sulfide	mg/l	ZnS Precipitation, Iodometric	<0.2	≤1.0
TKN	mg/l	Macro Kjeldahl	17.08	≤35
Oil and Grease	mg/l	Liquid-Liquid, partition-Gravimetric	<5	≤20

หมายเหตุ

1. " * " หมายถึง ค่ามาตรฐานควบคุมการระบายน้ำทิ้งจากอาคารประเภท ก. ตามประกาศกระทรวงทรัพยากรธรรมชาติและสิ่งแวดล้อม พ.ศ.2548
2. ค่าที่เพิ่มขึ้นจากปริมาณสารละลายในน้ำใช้ตามปกติ , ค่า TDS ในน้ำประปา พบ 226 mg/l

SPECIAL LAB SLECCO ENVI AND CONSULTANT CO.,LTD.

(Mr. Mapari Awaekuechi)
Laboratory Manager
ว-133-ค-5470

Reported results refer to submitted sample only.

Test report shall not be reproduced except in full , without approve of the laboratory.

SLECCO บริษัท สเปเชี่ยล แล็บ เอ็นไว แอนด์ คอนซัลแตนท์ จำกัด
SPECIAL LAB ENVI AND CONSULTANT CO.,LTD.
47/91-93 ม.3 ต.ท่าอิฐ อ.ปากเกร็ด จ.นนทบุรี 11120
47/91-93 Moo 3 Tha-it Pakkret Nonthaburi 11120
Tel.02-9246778, 02-5943320, 086-0838025 Fax.02-9246778

รายงานผลวิเคราะห์
ANALYSIS REPORT

ผู้สั่งวิเคราะห์ Client : นิติบุคคลอาคารชุด เดอะพาร์ค แลนด์ เพชรเกษม - ท่าพระ

ที่อยู่ Address : 99 ถนนเพชรเกษม แขวงวัดท่าพระ เขตบางกอกใหญ่ กรุงเทพมหานคร 10600

สถานที่เก็บตัวอย่าง Sampling Site : นิติบุคคลอาคารชุด เดอะพาร์ค แลนด์ เพชรเกษม-ท่าพระ

ประเภทตัวอย่าง Sample Type : Wastewater

วันที่เก็บตัวอย่าง Sampling Date : 7 เมษายน 2565

วันที่รับตัวอย่าง Received Date : 7 เมษายน 2565

วันที่วิเคราะห์ Analysis Date : 7 - 16 เมษายน 2565

วันที่รายงานผล Reparted Date : 16 เมษายน 2565

เลขที่วิเคราะห์ Analysis No. : 070422/0061/2 เลขที่ตัวอย่าง Sample No.:S1048/65

รายการ parameters	หน่วย units	วิธีวิเคราะห์ methods	ผล/Result จุดปล่อยออกนอกโครงการ	Std.* อาคารประเภท ก
Settleable Solids	ml/l/hr	Imhoff Cone	0.4	≤ 0.5
Appearance	-	Physical Test	มีตะกอนเล็กน้อย	-

หมายเหตุ

1. " * " หมายถึง ค่ามาตรฐานควบคุมการระบายน้ำทิ้งจากอาคารประเภท ก. ตามประกาศกระทรวงทรัพยากรธรรมชาติและสิ่งแวดล้อม พ.ศ.2548

SPECIAL LAB SLECCO ENVI AND CONSULTANT CO.,LTD.

(Mr. Mapari Awaekuechi)

Laboratory Manager

Reported results refer to submitted sample only.

Test report shall not be reproduced except in full , without approve of the laboratory.

SLECCO บริษัท สเปเชี่ยล แล็บ เอ็นไว แอนด์ คอนซัลแตนท์ จำกัด
SPECIAL LAB ENVI AND CONSULTANT CO.,LTD.
47/91-93 ม.3 ต.ท่าอิฐ อ.ปากเกร็ด จ.นนทบุรี 11120
47/91-93 Moo 3 Tha-it Pakkret Nonthaburi 11120
Tel.02-9246778, 02-5943320, 086-0838025 Fax.02-9246778

รายงานผลวิเคราะห์
ANALYSIS REPORT

ผู้สั่งวิเคราะห์ : นิติบุคคลอาคารชุด เดอะพาร์ค แลนด์ เพชรเกษม - ท่าพระ
Client

ที่อยู่ : 99 ถนนเพชรเกษม แขวงวัดท่าพระ เขตบางกอกใหญ่
Address กรุงเทพมหานคร 10600

สถานที่เก็บตัวอย่าง : นิติบุคคลอาคารชุด เดอะพาร์ค แลนด์ เพชรเกษม-ท่าพระ
Sampling Site

ประเภทตัวอย่าง : น้ำสระว่ายน้ำ
Sample Type

วันที่เก็บตัวอย่าง : 7 เมษายน 2565
Sampling Date

วันที่รับตัวอย่าง : 7 เมษายน 2565
Received Date

วันที่วิเคราะห์ : 7 - 16 เมษายน 2565
Analysis Date

วันที่รายงานผล : 16 เมษายน 2565
Reparted Date

เลขที่วิเคราะห์ : 070422/0062 เลขที่ตัวอย่าง:S1049/65
Analysis No. Sample No.

รายการ parameters	หน่วย units	วิธีวิเคราะห์ methods	ผล/Result สระว่ายน้ำ	Std.*
Total Coliform Bacteria	MPN/100ml	MPN Test	<1.8	≤ 10
Fecal Coliform Bacteria	MPN/100ml	MPN Test	<1.8	ตรวจไม่พบ

หมายเหตุ

"*" หมายถึง มาตรฐานตามคำแนะนำของคณะกรรมการสาธารณสุข ฉบับที่ 1/2550 เรื่อง การควบคุมการประกอบกิจการสระว่ายน้ำ หรือกิจการอื่นๆในทำนองเดียวกัน

SPECIAL LAB SLECCO ENVI AND CONSULTANT CO.,LTD.

(Mr. Mapari Awaekuechi)

Laboratory Manager

Reported results refer to submitted sample only.

Test report shall not be reproduced except in full , without approve of the laboratory.

SLECCO บริษัท สเปเชี่ยล แล็บ เอ็นไว แอนด์ คอนซัลแตนท์ จำกัด
SPECIAL LAB ENVI AND CONSULTANT CO.,LTD.
47/91-93 ม.3 ต.ท่าอิฐ อ.ปากเกร็ด จ.นนทบุรี 11120
47/91-93 Moo 3 Tha-it Pakkret Nonthaburi 11120
Tel.02-9246778, 02-5943320, 086-0838025 Fax.02-9246778

รายงานผลวิเคราะห์
ANALYSIS REPORT

ผู้สั่งวิเคราะห์ : นิติบุคคลอาคารชุด เดอะพาร์ค แลนด์ เพชรเกษม - ท่าพระ
Client

ที่อยู่ : 99 ถนนเพชรเกษม แขวงวัดท่าพระ เขตบางกอกใหญ่
Address กรุงเทพมหานคร 10600

สถานที่เก็บตัวอย่าง : นิติบุคคลอาคารชุด เดอะพาร์ค แลนด์ เพชรเกษม-ท่าพระ
Sampling Site

ประเภทตัวอย่าง : Wastewater
Sample Type

วันที่เก็บตัวอย่าง : 10 พฤษภาคม 2565
Sampling Date

ผู้เก็บตัวอย่าง : นายเสรี จันทวี ว-133-จ-9149
Sampling by

วันที่รับตัวอย่าง : 10 พฤษภาคม 2565
Received Date

วันที่วิเคราะห์ : 10 - 18 พฤษภาคม 2565
Analysis Date

วันที่รายงานผล : 19 พฤษภาคม 2565
Reparted Date

เลขที่วิเคราะห์ : 100522/0037/1 เลขที่ตัวอย่าง:S1344/65
Analysis No. Sample No.

รายการ parameters	หน่วย units	วิธีวิเคราะห์ methods	ผล/Result จุดปล่อยออกนอกโครงการ	Std.* อาคารประเภท ก
pH	-	Electrometric	5.8	5.0 - 9.0
TDS**	mg/l	Dried at 103-105°C	410	≤500
SS	mg/l	Dried at 103-105°C	50	≤30
BOD	mg/l	5-Day BOD Test,Azide Modification	19	≤20
Sulfide	mg/l	ZnS Precipitation, Iodometric	<0.2	≤1.0
TKN	mg/l	Macro Kjeldahl	17.08	≤35
Oil and Grease	mg/l	Liquid-Liquid, partition-Gravimetric	<5	≤20

หมายเหตุ

1. " * " หมายถึง ค่ามาตรฐานควบคุมการระบายน้ำทิ้งจากอาคารประเภท ก. ตามประกาศกระทรวงทรัพยากรธรรมชาติและสิ่งแวดล้อม พ.ศ.2548
2. ค่าที่เพิ่มขึ้นจากปริมาณสารละลายในน้ำใช้ตามปกติ , ค่า TDS ในน้ำประปา พบ 240 mg/l

SPECIAL LAB SLECCO ENVI AND CONSULTANT CO.,LTD.

(Mr. Mapari Awaekuechi)
Laboratory Manager
ว-133-ค-5470

Reported results refer to submitted sample only.

Test report shall not be reproduced except in full , without approve of the laboratory.

SLECCO บริษัท สเปเชี่ยล แล็บ เอ็นไว แอนด์ คอนซัลแตนท์ จำกัด
SPECIAL LAB ENVI AND CONSULTANT CO.,LTD.
47/91-93 ม.3 ต.ท่าอิฐ อ.ปากเกร็ด จ.นนทบุรี 11120
47/91-93 Moo 3 Tha-it Pakkret Nonthaburi 11120
Tel.02-9246778, 02-5943320, 086-0838025 Fax.02-9246778

รายงานผลวิเคราะห์
ANALYSIS REPORT

ผู้สั่งวิเคราะห์ : นิติบุคคลอาคารชุด เดอะพาร์ค แลนด์ เพชรเกษม - ท่าพระ
Client

ที่อยู่ : 99 ถนนเพชรเกษม แขวงวัดท่าพระ เขตบางกอกใหญ่
Address กรุงเทพมหานคร 10600

วันที่รับตัวอย่าง : 10 พฤษภาคม 2565
Received Date

สถานที่เก็บตัวอย่าง : นิติบุคคลอาคารชุด เดอะพาร์ค แลนด์ เพชรเกษม-ท่าพระ
Sampling Site

วันที่วิเคราะห์ : 10 - 18 พฤษภาคม 2565
Analysis Date

ประเภทตัวอย่าง : Wastewater
Sample Type

วันที่รายงานผล : 19 พฤษภาคม 2565
Reparted Date

วันที่เก็บตัวอย่าง : 10 พฤษภาคม 2565
Sampling Date

เลขที่วิเคราะห์ : 100522/0037/2 เลขที่ตัวอย่าง:S1344/65
Analysis No. Sample No.

รายการ parameters	หน่วย units	วิธีวิเคราะห์ methods	ผล/Result จุดปล่อยออกนอกโครงการ	Std.* อาคารประเภท ก
Settleable Solids	ml/l/hr	Imhoff Cone	0.2	$\leq$ 0.5
Appearance	-	Physical Test	ขุ่นมีตะกอน	-

หมายเหตุ

1. " * " หมายถึง ค่ามาตรฐานควบคุมการระบายน้ำทิ้งจากอาคารประเภท ก. ตามประกาศกระทรวงทรัพยากรธรรมชาติและสิ่งแวดล้อม พ.ศ.2548

SPECIAL LAB SLECCO ENVI AND CONSULTANT CO.,LTD.

(Mr. Mapari Awaekuechi)
Laboratory Manager

Reported results refer to submitted sample only.

Test report shall not be reproduced except in full , without approve of the laboratory.

SLECCO บริษัท สเปเชี่ยล แล็บ เอ็นไว แอนด์ คอนซัลแตนท์ จำกัด
SPECIAL LAB ENVI AND CONSULTANT CO.,LTD.
47/91-93 ม.3 ต.ท่าอิฐ อ.ปากเกร็ด จ.นนทบุรี 11120
47/91-93 Moo 3 Tha-it Pakkret Nonthaburi 11120
Tel.02-9246778, 02-5943320, 086-0838025 Fax.02-9246778

รายงานผลวิเคราะห์
ANALYSIS REPORT

ผู้สั่งวิเคราะห์ : นิติบุคคลอาคารชุด เดอะพาร์ค แลนด์ เพชรเกษม - ท่าพระ
Client

ที่อยู่ : 99 ถนนเพชรเกษม แขวงวัดท่าพระ เขตบางกอกใหญ่
Address กรุงเทพมหานคร 10600

สถานที่เก็บตัวอย่าง : นิติบุคคลอาคารชุด เดอะพาร์ค แลนด์ เพชรเกษม-ท่าพระ
Sampling Site

ประเภทตัวอย่าง : น้ำสระว่ายน้ำ
Sample Type

วันที่เก็บตัวอย่าง : 10 พฤษภาคม 2565
Sampling Date

วันที่รับตัวอย่าง : 10 พฤษภาคม 2565
Received Date

วันที่วิเคราะห์ : 10 - 18 พฤษภาคม 2565
Analysis Date

วันที่รายงานผล : 19 พฤษภาคม 2565
Reparted Date

เลขที่วิเคราะห์ : 100522/0038 เลขที่ตัวอย่าง:S1345/65
Analysis No. Sample No.

รายการ parameters	หน่วย units	วิธีวิเคราะห์ methods	ผล/Result สระว่ายน้ำ	Std.*
Total Coliform Bacteria	MPN/100ml	MPN Test	<1.8	≤ 10
Fecal Coliform Bacteria	MPN/100ml	MPN Test	<1.8	ตรวจไม่พบ

หมายเหตุ

"*" หมายถึง มาตรฐานตามคำแนะนำของคณะกรรมการสาธารณสุข ฉบับที่ 1/2550 เรื่อง การควบคุมการประกอบกิจการสระว่ายน้ำ หรือกิจการอื่นๆในทำนองเดียวกัน

SPECIAL LAB SLECCO ENVI AND CONSULTANT CO.,LTD.

(Mr. Mapari Awaekuechi)

Laboratory Manager

Reported results refer to submitted sample only.

Test report shall not be reproduced except in full , without approve of the laboratory.

SLECCO บริษัท สเปเชี่ยล แล็บ เอ็นไว แอนด์ คอนซัลแตนท์ จำกัด
SPECIAL LAB ENVI AND CONSULTANT CO.,LTD.
47/91-93 ม.3 ต.ท่าอิฐ อ.ปากเกร็ด จ.นนทบุรี 11120
47/91-93 Moo 3 Tha-it Pakkret Nonthaburi 11120
Tel.02-9246778, 02-5943320, 086-0838025 Fax.02-9246778

รายงานผลวิเคราะห์
ANALYSIS REPORT

ผู้สั่งวิเคราะห์ : นิติบุคคลอาคารชุด เดอะพาร์ค แลนด์ เพชรเกษม - ท่าพระ
Client

ที่อยู่ : 99 ถนนเพชรเกษม แขวงวัดท่าพระ เขตบางกอกใหญ่
Address กรุงเทพมหานคร 10600

สถานที่เก็บตัวอย่าง : นิติบุคคลอาคารชุด เดอะพาร์ค แลนด์ เพชรเกษม-ท่าพระ
Sampling Site

ประเภทตัวอย่าง : Wastewater
Sample Type

วันที่เก็บตัวอย่าง : 1 มิถุนายน 2565
Sampling Date

ผู้เก็บตัวอย่าง : นายเสรี จันทวี ว-133-จ-9149
Sampling by

วันที่รับตัวอย่าง : 1 มิถุนายน 2565
Received Date

วันที่วิเคราะห์ : 1 - 8 มิถุนายน 2565
Analysis Date

วันที่รายงานผล : 9 มิถุนายน 2565
Reparted Date

เลขที่วิเคราะห์ : 010622/0026/1 เลขที่ตัวอย่าง:S1669/65
Analysis No. Sample No.

รายการ parameters	หน่วย units	วิธีวิเคราะห์ methods	ผล/Result จุดปล่อยออกนอกโครงการ	Std.* อาคารประเภท ก
pH	-	Electrometric	5.6	5.0 - 9.0
TDS**	mg/l	Dried at 103-105°C	402	≤500
SS	mg/l	Dried at 103-105°C	29	≤30
BOD	mg/l	5-Day BOD Test,Azide Modification	18	≤20
Sulfide	mg/l	ZnS Precipitation, Iodometric	<0.2	≤1.0
TKN	mg/l	Macro Kjeldahl	17.08	≤35
Oil and Grease	mg/l	Liquid-Liquid, partition-Gravimetric	<5	≤20

หมายเหตุ

1. " * " หมายถึง ค่ามาตรฐานควบคุมการระบายน้ำทิ้งจากอาคารประเภท ก. ตามประกาศกระทรวงทรัพยากรธรรมชาติและสิ่งแวดล้อม พ.ศ.2548
2. ค่าที่เพิ่มขึ้นจากปริมาณสารละลายในน้ำใช้ตามปกติ , ค่า TDS ในน้ำประปา พบ 188 mg/l

SPECIAL L SLEC ENVI AND CONSUL

(Mr. Mapari Awaekuechi)
Laboratory Manager
ว-133-ค-5470

Reported results refer to submitted sample only.
Test report shall not be reproduced except in full , without approve of the laboratory.

SLECCO บริษัท สเปเชี่ยล แล็บ เอ็นไว แอนด์ คอนซัลแตนท์ จำกัด
SPECIAL LAB ENVI AND CONSULTANT CO.,LTD.
47/91-93 ม.3 ต.ท่าอิฐ อ.ปากเกร็ด จ.นนทบุรี 11120
47/91-93 Moo 3 Tha-it Pakkret Nonthaburi 11120
Tel.02-9246778, 02-5943320, 086-0838025 Fax.02-9246778

รายงานผลวิเคราะห์
ANALYSIS REPORT

ผู้สั่งวิเคราะห์ : นิติบุคคลอาคารชุด เดอะพาร์ค แลนด์ เพชรเกษม - ท่าพระ
Client

ที่อยู่ : 99 ถนนเพชรเกษม แขวงวัดท่าพระ เขตบางกอกใหญ่ กรุงเทพมหานคร 10600
Address

สถานที่เก็บตัวอย่าง : นิติบุคคลอาคารชุด เดอะพาร์ค แลนด์ เพชรเกษม-ท่าพระ
Sampling Site

ประเภทตัวอย่าง : Wastewater
Sample Type

วันที่เก็บตัวอย่าง : 1 มิถุนายน 2565
Sampling Date

วันที่รับตัวอย่าง : 1 มิถุนายน 2565
Received Date

วันที่วิเคราะห์ : 1 - 8 มิถุนายน 2565
Analysis Date

วันที่รายงานผล : 9 มิถุนายน 2565
Reparted Date

เลขที่วิเคราะห์ : 010622/0026/2 เลขที่ตัวอย่าง:S1669/65
Analysis No. Sample No.

รายการ parameters	หน่วย units	วิธีวิเคราะห์ methods	ผล/Result จุดปล่อยออกนอกโครงการ	Std.* อาคารประเภท ก
Settleable Solids	ml/l/hr	Imhoff Cone	0.0	≤ 0.5
Appearance	-	Physical Test	มีตะกอนเล็กน้อย	-

หมายเหตุ

1. " * " หมายถึง ค่ามาตรฐานควบคุมการระบายน้ำทิ้งจากอาคารประเภท ก. ตามประกาศกระทรวงทรัพยากรธรรมชาติและสิ่งแวดล้อม พ.ศ.2548

SPECIAL LAB SLECCO ENVI AND CONSULTANT CO.,LTD.

(Mr. Mapari Awaekuechi)

Laboratory Manager

Reported results refer to submitted sample only.
Test report shall not be reproduced except in full , without approve of the laboratory.

SLECCO บริษัท สเปเชี่ยล แล็บ เอ็นไว แอนด์ คอนซัลแตนท์ จำกัด
SPECIAL LAB ENVI AND CONSULTANT CO.,LTD.
47/91-93 ม.3 ต.ท่าอิฐ อ.ปากเกร็ด จ.นนทบุรี 11120
47/91-93 Moo 3 Tha-it Pakkret Nonthaburi 11120
Tel.02-9246778, 02-5943320, 086-0838025 Fax.02-9246778

รายงานผลวิเคราะห์
ANALYSIS REPORT

ผู้สั่งวิเคราะห์ : นิติบุคคลอาคารชุด เดอะพาร์ค แลนด์ เพชรเกษม - ท่าพระ
Client

ที่อยู่ : 99 ถนนเพชรเกษม แขวงวัดท่าพระ เขตบางกอกใหญ่
Address กรุงเทพมหานคร 10600

สถานที่เก็บตัวอย่าง : นิติบุคคลอาคารชุด เดอะพาร์ค แลนด์ เพชรเกษม-ท่าพระ
Sampling Site

ประเภทตัวอย่าง : น้ำสระว่ายน้ำ
Sample Type

วันที่เก็บตัวอย่าง : 1 มิถุนายน 2565
Sampling Date

วันที่รับตัวอย่าง : 1 มิถุนายน 2565
Received Date

วันที่วิเคราะห์ : 1 - 8 มิถุนายน 2565
Analysis Date

วันที่รายงานผล : 9 มิถุนายน 2565
Reparted Date

เลขที่วิเคราะห์ : 010622/0027 เลขที่ตัวอย่าง:S1670/65
Analysis No. Sample No.

รายการ parameters	หน่วย units	วิธีวิเคราะห์ methods	ผล/Result สระว่ายน้ำ	Std.*
Total Coliform Bacteria	MPN/100ml	MPN Test	<1.8	≤ 10
Fecal Coliform Bacteria	MPN/100ml	MPN Test	<1.8	ตรวจไม่พบ

หมายเหตุ

"*" หมายถึง มาตรฐานตามคำแนะนำของคณะกรรมการสาธารณสุข ฉบับที่ 1/2550 เรื่อง การควบคุมการประกอบกิจการสระว่ายน้ำ หรือกิจการอื่นๆในทำนองเดียวกัน

SPECIAL LAB SLECCO ENVI AND CONSULTANT CO.,LTD.

(Mr. Mapari Awaekuechi)

Laboratory Manager

Reported results refer to submitted sample only.
Test report shall not be reproduced except in full , without approve of the laboratory.

ภาคผนวก จ

บันทึกการใช้พลังงานไฟฟ้าและการใช้น้ำประจำวัน

SMART
Innovative Solutions for Modern Living

บันทึกการใช้พลังงานไฟฟ้า และ การใช้น้ำประจำวัน
(Electrical and Water Meter Daily Record)

Building : Parkland

ประจำเดือน/ปี / 1 / 65

Date	Electrical and Water Metering (All Value Multiply By 1000) Main Meter (TOU) Serial Number. 96228219								Water Meter Running		ผู้บันทึก
	Time	KWH	kWH (on)	kWH (off)	kW (on)	kW (off)	kVAH	Consumption	No.	Consumption	Operator
01	02	10	11	12	31	32	60	kWH.	Meter Running (M³)	M³.	Name
1	7:00	9317	3258	6089	0.0	0.227	614	5	209489	114	
2	7.00	9352	3258	6094	0	0.238	614	5	209550	111	
3	6.39	9356	3258	6098	0	0.267	615	4	209662	112	
4	7.00	9362	3261	6101	0.328	0.321	615	6	209828	166	
5	7.00	9368	3262	6105	0.328	0.340	615	6	209912	114	
6	7.04	9373	3262	6107	0.348	0.340	616	5	210061	119	
7	9:00	9380	3269	6111	0.358	0.357	616	7	210230	169	
8	8.01	9386	3272	6114	0.365	0.357	616	6	210346	116	
9	07.30	9392	3278	6120	0.365	0.357	617	6	210513	167	
10	7:00	9399	3272	6124	0.365	0.391	617	4	210652	119	
11	7:00	9405	3275	6130	0.376	0.391	618	6	210755	115	
12	07.0	9411	3279	6132	0.376	0.391	618	6	210921	166	
13	07.00	9418	3282	6136	0.376	0.423	619	7	211038	117	
14	07.00	9424	3286	6138	0.376	0.423	619	6	211158	120	
15	07.00	9430	3289	6141	0.376	0.423	620	6	211324	166	
16	07.00	9437	3289	6148	0.376	0.423	620	7	211455	131	
17	07.00	9443	3287	6150	0.376	0.423	620	7	211610	155	
18	07.00	9449	3292	6157	0.385	0.423	621	6	211732	122	
19	07.00	9455	3296	6159	0.385	0.423	621	6	211847	115	
20	07.00	9461	3299	6163	0.385	0.423	621	7	212017	170	
21	07.00	9468	3302	6166	0.385	0.423	620	6	212151	134	
22	07.00	9473	3305	6166	0.385	0.423	622	5	212260	111	
23	07.00	9479	3305	6174	0.385	0.423	622	6	212421	161	
24	07.00	9485	3305	6180	0.385	0.423	623	6	212535	114	
25	07.00	9491	3304	6182	0.385	0.423	623	6	212664	129	
26	07.00	9497	3313	6184	0.385	0.423	623	6	212762	98	
27	07.00	9504	3317	6187	0.385	0.423	624	7	212921	159	
28	07.00	9509	3320	6189	0.385	0.423	624	5	213021	100	
29	07.00	9515	3324	6191	0.385	0.423	624	6	213132	111	
30	07.00	9522	3324	6198	0.385	0.423	625	7	213249	117	
31	07.00	9528	3324	6204	0.385	0.423	625	6	213407	154	

Approve By : _____
(Tech/Supervisor)

OM-D18(00)

SMART
Innovative Solutions for Modern Living

บันทึกการใช้พลังงานไฟฟ้า และ การใช้น้ำประจำวัน
(Electrical and Water Meter Daily Record)

Building : พาร์คแลนด์เพชรเกษม-ท่าพระ

ประจำเดือน/ปี / ก.พ. / 65

Date	Electrical and Water Metering (All Value Multiply By 1000)								Water Meter Running		ผู้บันทึก
	Main Meter (TOU) Serial Number.										
	Time	KWH	kWH (on)	kWH (off)	kW (on)	kW (off)	kVAH	Consumption	No.	Consumption	Operator
01	02	10	11	12	31	32	60	kWH.	Meter Running (M^3)	M^3.	Name
1	07.00	9534	3327	6207	0.000	0.317	625	6	213543	136	
2	0700	9541	3330	6211	0.371	0.356	626	7	213659	115	
3	0700	9547	3333	6214	0.371	0.360	626	6	213816	158	
4	0700	9553	3336	6217	0.371	0.360	626	6	213900	84	
5	07.00	9558	3339	6219	0.371	0.360	627	5	214041	141	
6	0700	9564	3339	6225	0.371	0.360	627	6	214178	137	
7	07.00	9570	3339	6231	0.371	0.360	627	6	214295	117	
8	0700	9577	3342	6235	0.371	0.374	628	7	214448	153	
9	0700	9583	3345	6238	0.371	0.403	628	6	214560	112	
10	07.00	9590	3349	6241	0.406	0.403	629	7	214697	129	
11	0700	9596	3352	6244	0.406	0.403	629	6	214823	126	
12	07.00	9602	3355	6247	0.406	0.403	630	6	214960	137	
13	0700	9608	3355	6253	0.406	0.403	630	6	215078	118	
14	07.00	9614	3355	6259	0.406	0.403	630	6	215206	128	
15	0700	9620	3358	6262	0.406	0.403	631	6	215365	159	
16	0700	9625	3361	6264	0.406	0.403	631	5	215484	119	
17	07.00	9631	3361	6270	0.406	0.403	631	6	215620	136	
18	0700	9637	3364	6272	0.406	0.403	632	6	215727	108	
19	0700	9642	3367	6275	0.406	0.403	632	6	215876	149	
20	0700	9648	3367	6281	0.406	0.403	632	6	215988	112	
21	07.00	9654	3367	6287	0.406	0.403	633	6	216094	106	
22	0700	9660	3371	6289	0.406	0.403	633	6	216257	157	
23	0700	9664	3373	6291	0.406	0.403	633	4	216366	115	
24	0700	9670	3376	6294	0.406	0.403	634	6	216487	121	
25	07.00	9676	3379	6297	0.406	0.403	634	6	216583	104	
26	0700	9681	3382	6299	0.406	0.403	634	5	216746	163	
27	07.00	9686	3382	6304	0.406	0.403	634	5	216863	117	
28	0700	9693	3382	6311	0.406	0.403	635	7	217000	137	
29											
30											
31											

Approve By : _____
(Tech/Supervisor)

OM-D01(00)

SMART
Innovative Solutions for Modern Living

บันทึกการใช้พลังงานไฟฟ้า และ การใช้น้ำประจำวัน
(Electrical and Water Meter Daily Record)

Building : พาร์คแลนด์เพชรเกษม-ท่าพระ

ประจำเดือน/ปี / มี.ค. / 65

Date	Electrical and Water Metering (All Value Multiply By 1000)								Water Meter Running		ผู้บันทึก
	Main Meter (TOU) Serial Number._____										
	Time	KWH	kWH (on)	kWH (off)	kW (on)	kW (off)	kVAH	Consumption	No._____	Consumption	Operator
01	02	10	11	12	31	32	60	kWH.	Meter Running (M^3)	M^3.	Name
1	0700	9699	3386	6303	0	0.388	635	6	217118	118	
2	0700	9706	3389	6317	0.396	0.382	636	7	217240	122	
3	07.00	9713	3393	6320	0.425	0.394	636	8	217386	146	
4	07.00	9719	3396	6323	0.425	0.394	636	6	217520	134	
5	07.00	9726	3399	6327	0.425	0.394	637	7	217674	154	
6	0700	9733	3399	6327	0.425	0.396	638	7	217784	110	
7	07.00	9740	3399	6341	0.425	0.397	638	7	217950	166	
8	0700	9747	3404	6344	0.441	0.397	639	7	218064	114	
9	0700	9754	3408	6348	0.441	0.397	639	7	218178	114	
10	0700	9761	3410	6351	0.441	0.397	640	7	218340	106	
11	0700	9768	3414	6356	0.441	0.414	640	7	218459	115	
12	07.01	9775	3418	6357	0.441	0.414	641	7	218580	121	
13	0700	9782	3418	6360	0.441	0.414	641	7	218750	170	
14	07.00	9790	3418	6372	0.441	0.445	642	8	218865	115	
15	0700	9798	3422	6376	0.441	0.445	642	8	219031	166	
16	0700	9805	3426	6379	0.408	0.445	643	7	219150	119	
17	07.00	9812	3430	6382	0.459	0.445	644	7	219255	105	
18	0700	9820	3434	6386	0.459	0.445	646	8	219429	174	
19	0700	9826	3438	6389	0.459	0.445	645	6	219538	109	
20	07.00	9833	3438	6395	0.459	0.445	645	7	219666	128	
21	07.00	9839	3434	6401	0.549	0.445	646	6	219820	154	
22	0700	9846	3441	6405	0.459	0.445	646	7	219935	115	
23	0700	9852	3445	6407	0.459	0.445	646	6	220048	113	
24	0700	9859	3445	6407	0.459	0.447	646	7	220168	120	
25	0700	9866	3453	6413	0.459	0.445	647	7	220333	165	
26	07.00	9872	3456	6423	0.459	0.445	646	8	220447	114	
27	07.00	9879	3456	6423	0.459	0.445	648	7	220635	112	
28	07.00	9887	3456	6431	0.459	0.445	649	8	220760	125	
29	07.00	9894	3460	6434	0.459	0.445	650	7	220924	164	
30	0700	9901	3464	6437	0.459	0.448	650	7	221045	121	
31	0700	9909	3468	6441	0.459	0.448	651	8	221196	151	

Approve By : _____
(Tech/Supervisor)

3/21 4411341324

OM-D01(00)

SMART

บันทึกการใช้พลังงานไฟฟ้า และ การใช้น้ำประจำวัน
(Electrical and Water Meter Daily Record)

Building : พาร์คแลนด์เพชรเกษม-ท่าพระ

ประจำเดือน/ปี / ธ.ค. / 65

Date	Electrical and Water Metering (All Value Multiply By 1000)								Water Meter Running		ผู้บันทึก
	Main Meter (TOU) Serial Number._____										
	Time	KWH	kWH (on)	kWH (off)	kW (on)	kW (off)	kVAH	Consumption	No._____	Consumption	Operator
01	02	10	11	12	31	32	60	kWH.	Meter Running (M^3)	M^3.	Name
1	0700	9917	3472	6445	0.0	404	651	8	221325	129	
2	0700	9924	3476	6448	0.401	409	652	7	221420	95	
3	0700	9929	3476	6453	0.401	409	652	5	221567	127	
4	07.00	9934	3476	6458	0.401	0.409	652	5	221714	147	
5	0700	9939	3479	6460	0.401	0.409	653	5	221828	114	
6	0700	9946	3482	6463	0.401	0.409	653	6	221963	135	
7	07.00	9953	3482	6471	0.401	0.411	654	8	222129	166	
8	0700	9959	3486	6473	0.405	0.411	654	6	222254	125	
9	0700	9966	3489	6477	0.405	0.411	655	7	222351	97	
10	0700	9972	3489	6483	0.405	0.411	655	6	222514	163	
11	07.00	9978	3489	6490	0.405	0.411	656	6	222622	108	
12	07.00	9986	3492	6496	0.405	0.411	656	8	222740	118	
13	0700	9992	3496	6496	0.405	0.411	657	6	222869	129	
14	0700	9999	3496	6503	0.405	0.411	657	7	222984	115	
15	0700	10005	3496	6509	0.405	0.411	658	6	223095	111	
16	0700	10012	3496	6516	0.405	0.411	658	7	223189	94	
17	07.00	10019	3496	6523	0.405	0.411	658	7	223304	115	
18	07.00	10027	3496	6532	0.405	0.429	659	8	223469	165	
19	0700	10033	3500	6533	0.405	0.429	660	6	223585	116	
20	07.00	10040	3503	6537	0.405	0.429	660	7	223700	115	
21	07.00	10047	3507	6540	0.427	0.429	661	7	223867	167	
22	0700	10054	3511	6540	0.429	0.431	661	7	223988	121	
23	07.00	10061	3514	6547	0.442	0.431	662	7	224104	116	
24	07.00	10069	3514	6555	0.442	0.431	662	8	224279	175	
25	07.00	10077	3514	6563	0.442	0.431	663	8	224401	122	
26	0700	10085	3515	6566	0.467	0.467	664	8	224563	162	
27	0700	10092	3523	6569	0.465	0.467	664	7	224691	128	
28	0700	10101	3527	6574	0.473	0.474	665	9	224828	137	
29	0700	10108	3531	6577	0.475	0.474	665	7	224996	168	
30	07.00	10115	3535	6580	0.475	0.476	666	7	225095	99	
31											

Approve By : _____
(Tech/Supervisor)

OM-D01(00)

SMART

บันทึกการใช้พลังงานไฟฟ้า และ การใช้น้ำประจำวัน
(Electrical and Water Meter Daily Record)

Building : พาร์คแลนด์เพชรเกษม-ท่าพระ

ประจำเดือน/ปี / พ.ค. / 2565

Date	Electrical and Water Metering (All Value Multiply By 1000)								Water Meter Running		ผู้บันทึก
	Main Meter (TOU) Serial Number.								No.		
	Time	KWH	kWH (on)	kWH (off)	kW (on)	kW (off)	kVAH	Consumption	Meter Running (M^3)	Consumption M^3.	Operator Name
01	02	10	11	12	31	32	60	kWH.			
1	07.00	10122	3535	6587	0.000	0.339	666	7	225265	170	
2	07.00	10130	3535	65	0.000	0.378	667	8	225341	116	
3	07.00	10137	3538	6596	0.361	0.378	667	4	225500	119	
4	07.00	10139	3541	6598	0.361	0.378	667	5	225617	117	
5	0700	10144	3544	6603	0.361	0.378	668	5	225783	166	
6	0700	10150	3544	6606	0.370	0.378	668	6	225902	119	
7	0700	10157	3547	6610	0.370	0.378	669	7	226018	116	
8	0700	10162	3547	6615	0.370	0.378	669	5	226180	162	
9	07.00	10169	3547	6622	0.370	0.381	669	7	226304	124	
10	0700	10175	3551	6624	0.392	0.381	670	6	226422	118	
11	0700	10182	3554	6628	0.392	0.381	670	7	226606	184	
12	0700	10188	3557	6631	0.392	0.381	671	6	221727	121	
13	0700	10195	3561	6636	0.422	0.400	671	7	226846	119	
14	0700	10201	3565	6636	0.422	0.400	672	6	226944	98	
15	0700	10208	3565	6643	0.422	0.400	672	7	227109	165	
16	07.00	10215	3565	6650	0.422	0.403	673	7	227231	122	
17	07.00	10222	3569	6653	0.422	0.403	673	7	227378	139	
18	0700	10229	3572	6657	0.422	0.403	674	7	227648	270	
19	0700	10235	3576	6659	0.422	0.403	674	6	227656	116	
20	0700	10242	3579	6663	0.422	0.422	675	7	227783	127	
21	0700	10249	3582	6667	0.422	0.422	675	7	227878	95	
22	0700	10256	3582	6674	0.422	0.422	676	7	228047	169	
23	07.00	10262	3582	6680	0.422	0.422	676	6	228173	126	
24	0700	10270	3585	6685	0.422	0.422	677	8	228357	184	
25	0700	10276	3588	6688	0.422	0.422	677	6	228479	122	
26	0700	10283	3592	6691	0.422	0.422	678	7	228595	116	
27	0700	10290	3596	6696	0.427	0.422	678	7	228743	148	
28	0700	10297	3600	6697	0.427	0.422	679	7	228866	123	
29	07.00	10303	3600	6703	0.427	0.422	679	6	228986	120	
30	07.00	10311	3600	6711	0.427	0.426	680	7	001248	163	
31	0700	10318	3604	6714	0.427	0.426	680	7	001375	127	

Approve By : _____
(Tech/Supervisor)

SMART

บันทึกการใช้พลังงานไฟฟ้า และ การใช้น้ำประจำวัน
(Electrical and Water Meter Daily Record)

Building : พาร์คแลนด์เพชรเกษม-ท่าพระ

ประจำเดือน/ปี / มิ.ย. / 55

Date	Electrical and Water Metering (All Value Multiply By 1000)								Water Meter Running		ผู้บันทึก
	Main Meter (TOU) Serial Number.										
	Time	KWH	kWH (on)	kWH (off)	kW (on)	kW (off)	kVAH	Consumption	No.	Consumption	Operator
01	02	10	11	12	31	32	60	kWH.	Meter Running (M^3)	M^3.	Name
1	0700	10326	3608	6718	0	0.366	681	8	1498	123	
2	0700	10333	3612	6721	0,446	0.432	681	7	1671	173	
3	0700	10341	3615	6726	0,446	0,432	682	8	1795	124	
4	07.00	10347	3615	6732	0.416	0.432	681	6	1938	143	
5	07.00	10354	3615	6739	0.416	0.432	681	7	2061	123	
6	07.00	10361	3615	6746	0.446	0.432	681	7	2196	135	
7	07,00	10368	3618	6750	0,446	0,432	684	7	2372	177	
8	07.00	10374	3624	6753	0.446	0.432	685	6	2485	112	
9	0700	10381	3624	6757	0,446	0,432	685	7	2664	179	
10	0700	10388	3628	6760	0,446	0,432	685	7	2775	111	
11	0700	10395	3632	6763	0.446	0.432	686	7	2907	132	
12	07.00	10403	3632	6763	0.446	0.433	686	8	3019	112	
13	07.00	10410	3632	6763	0.446	0.433	686	7	3188	169	
14	0700	10418	3636	6782	0,475	0.486	688	8	3310	122	
15	0700	10425	3640	6785	0,475	0,486	688	7	3463	152	
16	0700	10432	3644	6788	0.476	0,486	689	7	3595	132	
17	07.00	10439	3648	6791	0.475	0.486	689	7	3712	117	
18	07.00	10446	3652	6794	0.475	0.486	690	7	3815	103	
19	07.00	10453	3652	6801	0.476	0.486	690	7	3980	165	
20	07.00	10460	3652	6804	0.476	0.486	691	7	4100	120	
21	07.00	10468	3656	6812	0.475	0.486	691	8	4271	171	
22	07.00	10475	3660	6815	0,475	0,486	692	7	4386	115	
23	0700	10482	3660	6818	0.475	0,486	692	7	4514	128	
24	0700	10489	3666	6820	0.475	0.486	692	7	4644	130	
25	0700	10495	3672	6823	0,475	0.486	693	6	4788	144	
26	0700	10502	3672	6827	0.657	0.486	693	7	4909	121	
27	07.00	10510	3672	6838	0.475	0.486	694	8	5019	110	
28	0700	10516	3675	6841	0,475	0.486	695	6	5214	195	
29	07.00	10523	3679	6844	0,475	0.486	695	7	5360	146	
30	0700	10530	3683	6847	0,475	0,486	696	7	5480	120	
31											

Approve By : _____
(Tech/Supervisor)

OM-D01(00)

ภาคผนวก ฉ

แบบตรวจสอบค่าน้ำสระว่ายน้ำประจำเดือน

SMART
Innovative Solutions for Modern Living

โครงการ / นิติบุคคลอาคารชุด เดอะ พาร์คแลนด์ เพชรเกษม-ท่าพระ

Code : D2D-07
Revise :
Month : มกราคม
Page :

ตารางตรวจเช็คสระว่ายน้ำประจำวัน (Dail Swimming Pool Check Sheet)

No.	รายการ	Date / วันที่ 1	2	3	4	5	6	7	8	9	10	11	12	13	14	15	16	17	18	19	20	21	22	23	24	25	26	27	28	29	30	31
1	ตรวจสอบค่าคลอรีน(ค่ามาตรฐาน 1.0-1.5ppm)	1.5	1.5	1.5	1.5	1.5	1.5	1.5	1.5	1.5	1.5	1.5	1.5	1.5	1.5	1.5	1.5	1.5	1.5	1.5	1.5	1.5	1.5	1.5	1.5	1.5	1.5	1.5	1.5	1.5	1.5	1.5
2	ตรวจสอบค่ากรดด่าง (ค่ามาตรฐาน 7.2-7.6 pH)	7.6	7.6	7.6	7.6	7.5	7.6	7.6	7.6	7.6	7.5	7.5	7.6	7.6	7.6	7.6	7.6	7.6	7.6	7.6	7.6	7.6	7.6	7.6	7.6	7.6	7.6	7.6	7.6	7.6	7.5	7.5
3	ตรวจสอบแรงดันเครื่องกรอง (Psi)	✓	✓	✓	✓	✓	✓	✓	✓	✓	✓	✓	✓	✓	✓	✓	✓	✓	✓	✓	✓	✓	✓	✓	✓	✓	✓	✓	✓	✓	✓	✓
4	ตรวจสอบการทำงานของ Motor Pump	✓	✓	✓	✓	✓	✓	✓	✓	✓	✓	✓	✓	✓	✓	✓	✓	✓	✓	✓	✓	✓	✓	✓	✓	✓	✓	✓	✓	✓	✓	✓
5	ตรวจสอบความสะอาดทั่วไป	✓	✓	✓	✓	✓	✓	✓	✓	✓	✓	✓	✓	✓	✓	✓	✓	✓	✓	✓	✓	✓	✓	✓	✓	✓	✓	✓	✓	✓	✓	✓
6	ตรวจสอบความสว่างภายในห้อง	✓	✓	✓	✓	✓	✓	✓	✓	✓	✓	✓	✓	✓	✓	✓	✓	✓	✓	✓	✓	✓	✓	✓	✓	✓	✓	✓	✓	✓	✓	✓
7	ตรวจสอบ Switch ควบคุม Auto ; Off ; Manual	✓	✓	✓	✓	✓	✓	✓	✓	✓	✓	✓	✓	✓	✓	✓	✓	✓	✓	✓	✓	✓	✓	✓	✓	✓	✓	✓	✓	✓	✓	✓
8	ตรวจสอบตำแหน่งของวาล์ว เปิด-ปิด(อยู่ในตำแหน่ง Auto)	✓	✓	✓	✓	✓	✓	✓	✓	✓	✓	✓	✓	✓	✓	✓	✓	✓	✓	✓	✓	✓	✓	✓	✓	✓	✓	✓	✓	✓	✓	✓
9	ตรวจสอบการทำงานของ TIMER	✓	✓	✓	✓	✓	✓	✓	✓	✓	✓	✓	✓	✓	✓	✓	✓	✓	✓	✓	✓	✓	✓	✓	✓	✓	✓	✓	✓	✓	✓	✓
10	ตรวจสอบ Pilot Lamp	✓	✓	✓	✓	✓	✓	✓	✓	✓	✓	✓	✓	✓	✓	✓	✓	✓	✓	✓	✓	✓	✓	✓	✓	✓	✓	✓	✓	✓	✓	✓
	หมายเหตุ																															
	ผู้ตรวจสอบ ช่างประจำอาคาร)																															
	ผู้จัดการอาคาร																															
	ฝ่ายส่วนกลาง																															

REMARK : /= ปกติ X = ผิดปกติ และบันทึกค่าในตาราง (กะเช้าช่วงเวลา 08.00-09.00 น. บ่ายช่วงเวลา 14.00-15.00 น. กะดึกช่วงเวลา 22.00- 23.00 น.) ผู้จัดการอาคารหรือAM สัปดาห์ 1 ครั้ง

SMART
Innovative Solutions for Modern Living

โครงการ / นิติบุคคลอาคารชุด เดอะ พาร์คแลนด์ เพชรเกษม-ท่าพระ	Code : D2D-07
	Revise :
ตารางตรวจเช็คสระว่ายน้ำประจำวัน (Dail Swimming Pool Check Sheet)	Month : กุมภาพันธ์
	Page :

No.	รายการ	Date / วันที่ 1	2	3	4	5	6	7	8	9	10	11	12	13	14	15	16	17	18	19	20	21	22	23	24	25	26	27	28	29	30	31
1	ตรวจสอบค่าคลอรีน(ค่ามาตรฐาน 1.0-1.5ppm)	1.5	1.5	1.5	1.0	1.5	1.5	1.5	1.5	1.5	1.5	1.5	1.5	1.5	1.5	1.5	1.5	1.5	1.5	1.5	1.5	1.5	1.5	1.5	1.5	1.5	1.5	1.5	1.5			
2	ตรวจสอบค่ากรดด่าง (ค่ามาตรฐาน 7.2-7.6 pH)	7.6	7.6	7.6	7.6	7.6	7.6	7.6	7.6	7.6	7.6	7.6	7.6	7.6	7.6	7.6	7.6	7.6	7.6	7.6	7.6	7.6	7.6	7.6	7.6	7.6	7.6	7.6	7.6			
3	ตรวจสอบแรงดันเครื่องกรอง (Psi)	✓	✓	✓	✓	✓	✓	✓	✓	✓	✓	✓	✓	✓	✓	✓	✓	✓	✓	✓	✓	✓	✓	✓	✓	✓	✓	✓	✓			
4	ตรวจสอบการทำงานของ Motor Pump	✓	✓	✓	✓	✓	✓	✓	✓	✓	✓	✓	✓	✓	✓	✓	✓	✓	✓	✓	✓	✓	✓	✓	✓	✓	✓	✓	✓			
5	ตรวจสอบความสะอาดทั่วไป	✓	✓	✓	✓	✓	✓	✓	✓	✓	✓	✓	✓	✓	✓	✓	✓	✓	✓	✓	✓	✓	✓	✓	✓	✓	✓	✓	✓			
6	ตรวจสอบความสว่างภายในห้อง	✓	✓	✓	✓	✓	✓	✓	✓	✓	✓	✓	✓	✓	✓	✓	✓	✓	✓	✓	✓	✓	✓	✓	✓	✓	✓	✓	✓			
7	ตรวจสอบ Switch ควบคุม Auto ; Off ; Manual	✓	✓	✓	✓	✓	✓	✓	✓	✓	✓	✓	✓	✓	✓	✓	✓	✓	✓	✓	✓	✓	✓	✓	✓	✓	✓	✓	✓			
8	ตรวจสอบตำแหน่งของวาล์ว เปิด-ปิด(อยู่ในตำแหน่ง Auto)	✓	✓	✓	✓	✓	✓	✓	✓	✓	✓	✓	✓	✓	✓	✓	✓	✓	✓	✓	✓	✓	✓	✓	✓	✓	✓	✓	✓			
9	**ตรวจสอบการทำงานของ TIMER**	✓	✓	✓	✓	✓	✓	✓	✓	✓	✓	✓	✓	✓	✓	✓	✓	✓	✓	✓	✓	✓	✓	✓	✓	✓	✓	✓	✓			
10	**ตรวจสอบ Pilot Lamp**	✓	✓	✓	✓	✓	✓	✓	✓	✓	✓	✓	✓	✓	✓	✓	✓	✓	✓	✓	✓	✓	✓	✓	✓	✓	✓	✓	✓			
	หมายเหตุ																															
	ผู้ตรวจสอบ ช่างประจำอาคาร)	[redacted]																														
	ผู้จัดการอาคาร																															
	ฝ่ายส่วนกลาง																															

REMARK : /= ปกติ X = ผิดปกติ และบันทึกค่าในตาราง (กะเช้าช่วงเวลา 08.00-09.00 น. บ่ายช่วงเวลา 14.00-15.00 น. กะดึกช่วงเวลา 22.00- 23.00 น.) ผู้จัดการอาคารหรือAM สัปดาห์ 1 ครั้ง

SMART
Innovative Solutions for Modern Living

โครงการ / นิติบุคคลอาคารชุด เดอะ พาร์คแลนด์ เพชรเกษม-ท่าพระ

Code : D2D-07
Revise :
Month : มีนาคม 65
Page :

ตารางตรวจเช็คสระว่ายน้ำประจำวัน (Dail Swimming Pool Check Sheet)

No.	รายการ	Date / วันที่ 1	2	3	4	5	6	7	8	9	10	11	12	13	14	15	16	17	18	19	20	21	22	23	24	25	26	27	28	29	30	31
1	ตรวจสอบค่าคลอรีน(ค่ามาตรฐาน 1.0-1.5ppm)	1.5	1.5	1.5	1.5	1.5	1.5	1.5	1.5	1.5	1.5	1.5	1.5	1.5	1.5	1.5	1.5	1.5	1.5	1.5	1.5	1.5	1.5	1.5	1.5	1.5	1.5	1.5	1.5	1.5	1.5	/
2	ตรวจสอบค่ากรดด่าง (ค่ามาตรฐาน 7.2-7.6 pH)	7.6	7.4	7.6	7.6	7.6	7.6	7.6	7.4	7.6	7.6	7.6	7.6	7.6	7.6	7.6	7.6	7.6	7.6	7.4	7.6	7.6	7.6	7.6	7.6	7.4	7.6	7.6	7.6	7.6	7.6	/
3	ตรวจสอบแรงดันเครื่องกรอง (Psi)	/	/	/	/	/	/	/	/	/	/	/	/	/	/	/	/	/	/	/	/	/	/	/	/	/	/	/	/	/	/	/
4	ตรวจสอบการทำงานของ Motor Pump	/	/	/	/	/	/	/	/	/	/	/	/	/	/	/	/	/	/	/	/	/	/	/	/	/	/	/	/	/	/	/
5	ตรวจสอบความสะอาดทั่วไป	/	/	/	/	/	/	/	/	/	/	/	/	/	/	/	/	/	/	/	/	/	/	/	/	/	/	/	/	/	/	/
6	ตรวจสอบความสว่างภายในห้อง	/	/	/	/	/	/	/	/	/	/	/	/	/	/	/	/	/	/	/	/	/	/	/	/	/	/	/	/	/	/	/
7	ตรวจสอบ Switch ควบคุม Auto ; Off ; Manual	/	/	/	/	/	/	/	/	/	/	/	/	/	/	/	/	/	/	/	/	/	/	/	/	/	/	/	/	/	/	/
8	ตรวจสอบตำแหน่งของวาล์ว เปิด-ปิด(อยู่ในตำแหน่ง Auto)	/	/	/	/	/	/	/	/	/	/	/	/	/	/	/	/	/	/	/	/	/	/	/	/	/	/	/	/	/	/	/
9	**ตรวจสอบการทำงานของ** TIMER	/	/	/	/	/	/	/	/	/	/	/	/	/	/	/	/	/	/	/	/	/	/	/	/	/	/	/	/	/	/	/
10	**ตรวจสอบ** Pilot Lamp	/	/	/	/	/	/	/	/	/	/	/	/	/	/	/	/	/	/	/	/	/	/	/	/	/	/	/	/	/	/	/
	หมายเหตุ																															
	ผู้ตรวจสอบ ช่างประจำอาคาร)	[redacted]																														
	ผู้จัดการอาคาร																															
	ฝ่ายส่วนกลาง																															

REMARK : / = ปกติ X = ผิดปกติ และบันทึกค่าในตาราง (กะเช้าช่วงเวลา 08.00-09.00 น. บ่ายช่วงเวลา 14.00-15.00 น. กะดึกช่วงเวลา 22.00- 23.00 น.) ผู้จัดการอาคารหรือAM สัปดาห์ 1 ครั้ง

SMART Innovative Solutions for Modern Living	โครงการ / นิติบุคคลอาคารชุด เดอะ พาร์คแลนด์ เพชรเกษม-ท่าพระ	Code : D2D-07
		Revise :
	ตารางตรวจเช็คสระว่ายน้ำประจำวัน (Dail Swimming Pool Check Sheet)	Month : มกราคม 65
		Page :

No.	รายการ	Date / วันที่																														
		1	2	3	4	5	6	7	8	9	10	11	12	13	14	15	16	17	18	19	20	21	22	23	24	25	26	27	28	29	30	31
1	ตรวจสอบค่าคลอรีน(ค่ามาตรฐาน 1.0-1.5ppm)	1.5	1.5	1.5	1.5	1	1.5	1.5	1.5	1.5	1.5	1.5	1.5	1.5	1.5	1.5	1.5	1.5	1.5	1.5	1.5	1.5	1.5	1.5	1.5	1.5	1.5	1.5	1.5	1.5	1.5	
2	ตรวจสอบค่ากรดด่าง (ค่ามาตรฐาน 7.2-7.6 pH)	7.6	7.6	7.6	7.6	7.6	7.6	7.6	7.6	7.6	7.6	7.6	7.6	7.6	7.6	7.6	7.6	7.6	7.6	7.6	7.6	7.6	7.6	7.6	7.6	7.6	7.6	7.6	7.6	7.6	7.6	
3	ตรวจสอบแรงดันเครื่องกรอง (Psi)	✓	✓	✓	✓	✓	✓	✓	✓	✓	✓	✓	✓	✓	✓	✓	✓	✓	✓	✓	✓	✓	✓	✓	✓	✓	✓	✓	✓	✓	✓	
4	ตรวจสอบการทำงานของ Motor Pump	✓	✓	✓	✓	✓	✓	✓	✓	✓	✓	✓	✓	✓	✓	✓	✓	✓	✓	✓	✓	✓	✓	✓	✓	✓	✓	✓	✓	✓	✓	
5	ตรวจสอบความสะอาดทั่วไป	✓	✓	✓	✓	✓	✓	✓	✓	✓	✓	✓	✓	✓	✓	✓	✓	✓	✓	✓	✓	✓	✓	✓	✓	✓	✓	✓	✓	✓	✓	
6	ตรวจสอบความสว่างภายในห้อง	✓	✓	✓	✓	✓	✓	✓	✓	✓	✓	✓	✓	✓	✓	✓	✓	✓	✓	✓	✓	✓	✓	✓	✓	✓	✓	✓	✓	✓	✓	
7	ตรวจสอบ Switch ควบคุม Auto ; Off ; Manual	✓	✓	✓	✓	✓	✓	✓	✓	✓	✓	✓	✓	✓	✓	✓	✓	✓	✓	✓	✓	✓	✓	✓	✓	✓	✓	✓	✓	✓	✓	
8	ตรวจสอบตำแหน่งของวาล์ว เปิด-ปิด(อยู่ในตำแหน่ง Auto)	✓	✓	✓	✓	✓	✓	✓	✓	✓	✓	✓	✓	✓	✓	✓	✓	✓	✓	✓	✓	✓	✓	✓	✓	✓	✓	✓	✓	✓	✓	
9	**ตรวจสอบการทำงานของ TIMER**	✓	✓	✓	✓	✓	✓	✓	✓	✓	✓	✓	✓	✓	✓	✓	✓	✓	✓	✓	✓	✓	✓	✓	✓	✓	✓	✓	✓	✓	✓	
10	**ตรวจสอบ Pilot Lamp**	✓	✓	✓	✓	✓	✓	✓	✓	✓	✓	✓	✓	✓	✓	✓	✓	✓	✓	✓	✓	✓	✓	✓	✓	✓	✓	✓	✓	✓	✓	
	หมายเหตุ																															
	ผู้ตรวจสอบ ช่างประจำอาคาร)																															
	ผู้จัดการอาคาร																															
	ฝ่ายส่วนกลาง																															

REMARK : /= ปกติ X = ผิดปกติ และบันทึกค่าในตาราง (กะเช้าช่วงเวลา 08.00-09.00 น. บ่ายช่วงเวลา 14.00-15.00 น. กะดึกช่วงเวลา 22.00- 23.00 น.) ผู้จัดการอาคารหรือAM สัปดาห์ 1 ครั้ง

SMART
Innovative Solutions for Modern Living

โครงการ / นิติบุคคลอาคารชุด เดอะ พาร์คแลนด์ เพชรเกษม-ท่าพระ

Code : D2D-07
Revise :
Month : พ.ค. 65
Page :

ตารางตรวจเช็คสระว่ายน้ำประจำวัน (Dail Swimming Pool Check Sheet)

No.	รายการ	Date / วันที่ 1	2	3	4	5	6	7	8	9	10	11	12	13	14	15	16	17	18	19	20	21	22	23	24	25	26	27	28	29	30	31
1	ตรวจสอบค่าคลอรีน(ค่ามาตรฐาน 1.0-1.5ppm)	1.5	1.5	1.5	1.5	1.5	1.5	1.5	1.5	1.5	1.5	1.5	1.5	1.5	1.5	1.5	1.5	1.5	1.5	1.5	1.5	1.5	1.5	1.5	1.5	1.5	1.5	1.5	1.5	1.5	1.5	1.5
2	ตรวจสอบค่ากรดด่าง (ค่ามาตรฐาน 7.2-7.6 pH)	7.6	7.6	7.6	7.6	7.6	7.6	7.6	7.6	7.6	7.6	7.6	7.6	7.6	7.6	7.6	7.6	7.6	7.6	7.6	7.6	7.6	7.6	7.6	7.6	7.6	7.6	7.6	7.6	7.6	7.6	7.6
3	ตรวจสอบแรงดันเครื่องกรอง (Psi)	/	/	/	/	/	/	/	/	/	/	/	/	/	/	/	/	/	/	/	/	/	/	/	/	/	/	/	/	/	/	/
4	ตรวจสอบการทำงานของ Motor Pump	/	/	/	/	/	/	/	/	/	/	/	/	/	/	/	/	/	/	/	/	/	/	/	/	/	/	/	/	/	/	/
5	ตรวจสอบความสะอาดทั่วไป	/	/	/	/	/	/	/	/	/	/	/	/	/	/	/	/	/	/	/	/	/	/	/	/	/	/	/	/	/	/	/
6	ตรวจสอบความสว่างภายในห้อง	/	/	/	/	/	/	/	/	/	/	/	/	/	/	/	/	/	/	/	/	/	/	/	/	/	/	/	/	/	/	/
7	ตรวจสอบ Switch ควบคุม Auto ; Off ; Manual	/	/	/	/	/	/	/	/	/	/	/	/	/	/	/	/	/	/	/	/	/	/	/	/	/	/	/	/	/	/	/
8	ตรวจสอบตำแหน่งของวาล์ว เปิด-ปิด(อยู่ในตำแหน่ง Auto)	/	/	/	/	/	/	/	/	/	/	/	/	/	/	/	/	/	/	/	/	/	/	/	/	/	/	/	/	/	/	/
9	ตรวจสอบการทำงานของ TIMER	/	/	/	/	/	/	/	/	/	/	/	/	/	/	/	/	/	/	/	/	/	/	/	/	/	/	/	/	/	/	/
10	ตรวจสอบ Pilot Lamp	/	/	/	/	/	/	/	/	/	/	/	/	/	/	/	/	/	/	/	/	/	/	/	/	/	/	/	/	/	/	/
	หมายเหตุ																															
	ผู้ตรวจสอบ ช่างประจำอาคาร)																															
	ผู้จัดการอาคาร																															
	ฝ่ายส่วนกลาง																															

REMARK : /= ปกติ X = ผิดปกติ และบันทึกค่าในตาราง (กะเช้าช่วงเวลา 08.00-09.00 น. บ่ายช่วงเวลา 14.00-15.00 น. กะดึกช่วงเวลา 22.00- 23.00 น.) ผู้จัดการอาคารหรือAM สัปดาห์ 1 ครั้ง

SMART
Innovative Solutions for Modern Living

โครงการ / นิติบุคคลอาคารชุด เดอะ พาร์คแลนด์ เพชรเกษม-ท่าพระ

ตารางตรวจเช็คสระว่ายน้ำประจำวัน (Dail Swimming Pool Check Sheet)

Code : D2D-07
Revise :
Month : มิถุนายน 65
Page :

No.	รายการ	Date / วันที่																														
		1	2	3	4	5	6	7	8	9	10	11	12	13	14	15	16	17	18	19	20	21	22	23	24	25	26	27	28	29	30	31
1	ตรวจสอบค่าคลอรีน(ค่ามาตรฐาน 1.0-1.5ppm)	1.5	1.5	1.5	1.5	1.5	1.5	1.5	1.5	1.5	1.5	1.5	1.5	1.5	1.5	1.5	1.5	1.5	1.5	1.5	1.5	1.5	1.5	1.5	1.5	1.5	1.5	1.5	1.5	1.5	1.5	
2	ตรวจสอบค่ากรดด่าง (ค่ามาตรฐาน 7.2-7.6 pH)	7.6	7.6	7.6	7.6	7.6	7.6	7.6	7.6	7.6	7.6	7.6	7.6	7.6	7.6	7.6	7.6	7.6	7.6	7.6	7.6	7.6	7.6	7.6	7.6	7.6	7.6	7.6	7.6	7.6	7.6	
3	ตรวจสอบแรงดันเครื่องกรอง (Psi)	/	/	/	/	/	/	/	/	/	/	/	/	/	/	/	/	/	/	/	/	/	/	/	/	/	/	/	/	/	/	
4	ตรวจสอบการทำงานของ Motor Pump	/	/	/	/	/	/	/	/	/	/	/	/	/	/	/	/	/	/	/	/	/	/	/	/	/	/	/	/	/	/	
5	ตรวจสอบความสะอาดทั่วไป	/	/	/	/	/	/	/	/	/	/	/	/	/	/	/	/	/	/	/	/	/	/	/	/	/	/	/	/	/	/	
6	ตรวจสอบความสว่างภายในห้อง	/	/	/	/	/	/	/	/	/	/	/	/	/	/	/	/	/	/	/	/	/	/	/	/	/	/	/	/	/	/	
7	ตรวจสอบ Switch ควบคุม Auto ; Off ; Manual	/	/	/	/	/	/	/	/	/	/	/	/	/	/	/	/	/	/	/	/	/	/	/	/	/	/	/	/	/	/	
8	ตรวจสอบตำแหน่งของวาล์ว เปิด-ปิด(อยู่ในตำแหน่ง Auto)	/	/	/	/	/	/	/	/	/	/	/	/	/	/	/	/	/	/	/	/	/	/	/	/	/	/	/	/	/	/	
9	**ตรวจสอบการทำงานของ TIMER**	/	/	/	/	/	/	/	/	/	/	/	/	/	/	/	/	/	/	/	/	/	/	/	/	/	/	/	/	/	/	
10	**ตรวจสอบ Pilot Lamp**	/	/	/	/	/	/	/	/	/	/	/	/	/	/	/	/	/	/	/	/	/	/	/	/	/	/	/	/	/	/	
	หมายเหตุ																															
	ผู้ตรวจสอบ ช่างประจำอาคาร)																															
	ผู้จัดการอาคาร																															
	ฝ่ายส่วนกลาง																															

REMARK : /= ปกติ X = ผิดปกติ และบันทึกค่าในตาราง (กะเช้าช่วงเวลา 08.00-09.00 น. บ่ายช่วงเวลา 14.00-15.00 น. กะดึกช่วงเวลา 22.00- 23.00 น.) ผู้จัดการอาคารหรือAM สัปดาห์ 1 ครั้ง

ภาคผนวก ช

การตรวจสอบและป้องกันอัคคีภัย

SMART

ELECTRICAL SYSTEM PM CHECK SHEET

MAINTENANCE FORM

Equipment : Fire Alarm

Building : FCP-01 ห้องควบคุมชั้น 1

ก่อนปฏิบัติงานทุกครั้งต้องสวมใส่อุปกรณ์ป้องกันภัยส่วนบุคคล
และต้องให้แน่ใจว่าปลอดภัยต่อตนเอง เพื่อนร่วมงานแล้วจึงลงมือปฏิบัติ.

รายละเอียดการตรวจเช็ค		ระยะ	มาตรฐาน	Plan: Q S A		
				Record	Result	
					Pass	Not Pass
A	**ตรวจสอบก่อนทำ PM**					
1	Fire Alarm System PM.					
1.1	ตรวจเช็คความสะอาด และสภาพทั่วไปของตู้	Q	สะอาดไม่มีฝุ่นผง.		☑	☐
1.2	ตรวจเช็คสภาพจุดยึดว่าแน่นหนาหรือไม่.	Q	ยึดแน่นไม่หลุดหลวม.		☑	☐
1.3	ตรวจเช็ค Lamp Test	Q	หลอดติดครบ		☑	☐
1.4	ตรวจสอบปรั้นเตอร์	Q	มีเพียงพอสำหรับ 2อาทิตย์		☑	☐
1.5	ตรวจตรวจสอบฟังชั่นทุกอย่างของตู้.	S	ทำงานถูกต้อง		☐	☐
1.6	บันทึกค่าแรงดันไฟฟ้าของแบตเตอรี่	S	บันทึกค่า	__/__/(V).	☐	☐
B	**Electrical System PM.**					
1	Fire Alarm System PM.					
1.1	ตรวจสอบสภาพการทำงานของ Smoke	A	จับสัญญาณ,แจ้งเตือน			
1.2	ตรวจสอบสภาพการทำงานของ Heat ส่ว	A	จับสัญญาณ,แจ้งเตือน		☐	☐
1.3	ตรวจสอบสภาพการทำงานของ Manual	A	จับสัญญาณ,แจ้งเตือน		☐	☐
1.4	ตรวจสอบสภาพการทำงานของ Module	A	จับสัญญาณ,แจ้งเตือน		☐	☐
1.5	ทำการทดสอบการทำงานตาม Function	A	จับสัญญาณ,แจ้งเตือน		☐	☐
1.6	ทำการทดสอบการทำงานของ Bell	A	กระดิ่งดัง		☐	☐
1.7	บันทึกวันและเวลาทำงาน.					

Comment :

ผู้ปฏิบัติ [redacted]

วันที่ 28 / 3 / 65 เวลา 11 : 00

ผู้ตรวจสอบ [redacted]

วันที่ 30/3/65

PM-E05(01)

SMART

ELECTRICAL SYSTEM PM CHECK SHEET

MAINTENANCE FORM

Equipment : Fire Alarm

Building : FCP-02 ห้องควบคุมชั้น 1

ก่อนปฏิบัติงานทุกครั้งต้องสวมใส่อุปกรณ์ป้องกันภัยส่วนบุคคล และต้องให้แน่ใจว่าปลอดภัยต่อคนเอง เพื่อนร่วมงานแล้วจึงลงมือปฏิบัติ.

	รายละเอียดการตรวจเช็ค	ระยะ	มาตรฐาน	Plan: Q S A Record	Result Pass	Result Not Pass
A	**ตรวจสอบก่อนทำ PM**					
1	Fire Alarm System PM.					
1.1	ตรวจเช็คความสะอาดและสภาพทั่วไปของตู้.	Q	สะอาดไม่มีฝุ่นผง.		☑	☐
1.2	ตรวจเช็คสภาพจุดยึดว่าแน่นหนาหรือไม่.	Q	ยึดแน่นไม่หลุดหลวม.		☑	☐
1.3	ตรวจเช็ค Lamp Test	Q	หลอดติดครบ		☑	☐
1.4	ตรวจสอบปริ้นเตอร์	Q	มีเพียงพอสำหรับ 2อาทิตย์		☑	☐
1.5	ตรวจตรวจสอบฟังชั่นทุกอย่างของตู้.	S	ทำงานถูกต้อง		☐	☐
1.6	บันทึกค่าแรงดันไฟฟ้าของแบตเตอรี่	S	บันทึกค่า	__/__/(V).	☐	☐
B	**Electrical System PM.**					
1	Fire Alarm System PM.					
1.1	ตรวจสอบสภาพการทำงานของ Smoke ส่วนกลาง	A	จับสัญญาณ,แจ้งเตือน		☐	☐
1.2	ตรวจสอบสภาพการทำงานของ Heat ส่วนกลาง	A	จับสัญญาณ,แจ้งเตือน		☐	☐
1.3	ตรวจสอบสภาพการทำงานของ Manual ส่วนกลาง	A	จับสัญญาณ,แจ้งเตือน		☐	☐
1.4	ตรวจสอบสภาพการทำงานของ Module ส่วนกลาง	A	จับสัญญาณ,แจ้งเตือน		☐	☐
1.5	ทำการทดสอบการทำงานตาม Function	A	จับสัญญาณ,แจ้งเตือน		☐	☐
1.6	ทำการทดสอบการทำงานของ Bell	A	กระดิ่งดัง		☐	☐
1.7	บันทึกวันและเวลาทำงาน.				☐	☐

Comment :

ผู้ปฏิบัติ [redacted]

วันที่ 28 / 9 / 65 เวลา 11 : 00

ผู้ตรวจสอบ [redacted]

วันที่ 30/9/65

PM-E05(01)

SMART

ELECTRICAL SYSTEM PM CHECK SHEET

MAINTENANCE FORM

Equipment : Fire Alarm

Building : FCP-01 ห้องควบคุมชั้น 1

ก่อนปฏิบัติงานทุกครั้งต้องสวมใส่อุปกรณ์ป้องกันภัยส่วนบุคคล
และต้องให้แน่ใจว่าปลอดภัยต่อตนเอง เพื่อนร่วมงานแล้วจึงลงมือปฏิบัติ.

รายละเอียดการตรวจเช็ค		ระยะ	มาตรฐาน	Plan: Q S A		
				Record	Result	
					Pass	Not Pass
A	ตรวจสอบก่อนทำ PM					
1	Fire Alarm System PM.					
1.1	ตรวจเช็คความสะอาดและสภาพทั่วไปของตู้	Q	สะอาดไม่มีฝุ่นผง.		☑	☐
1.2	ตรวจเช็คสภาพจุดยึดว่าแน่นหนาหรือไม่.	Q	ยึดแน่นไม่หลุดหลวม.		☑	☐
1.3	ตรวจเช็ค Lamp Test	Q	หลอดติดครบ		☑	☐
1.4	ตรวจสอบปริ้นเตอร์	Q	มีเพียงพอสำหรับ 2อาทิตย์		☑	☐
1.5	ตรวจตรวจสอบฟังชั่นทุกอย่างของตู้.	S	ทำงานถูกต้อง		☑	☐
1.6	บันทึกค่าแรงดันไฟฟ้าของแบตเตอร์รี่	S	บันทึกค่า	28/5/ (V).	☑	☐
B	**Electrical System PM.**					
1	~~Fire Alarm System PM.~~					
1.1	~~ตรวจสอบสภาพการทำงานของ Smoke~~	~~A~~	~~จับสัญญาณ,แจ้งเตือน~~			
1.2	~~ตรวจสอบสภาพการทำงานของ Heat ส่ว~~	~~A~~	~~จับสัญญาณ,แจ้งเตือน~~		☐	☐
1.3	~~ตรวจสอบสภาพการทำงานของ Manual~~	~~A~~	~~จับสัญญาณ,แจ้งเตือน~~		☐	☐
1.4	~~ตรวจสอบสภาพการทำงานของ Module~~	~~A~~	~~จับสัญญาณ,แจ้งเตือน~~		☐	☐
1.5	~~ทำการทดสอบการทำงานตาม Function~~	~~A~~	~~จับสัญญาณ,แจ้งเตือน~~		☐	☐
1.6	~~ทำการทดสอบการทำงานของ Bell~~	~~A~~	~~กระดิ่งดัง~~		☐	☐
1.7	~~บันทึกวันและเวลาทำงาน.~~					

Comment :

ผู้ปฏิบัติ [redacted]

วันที่ 27 / 6 / 65 เวลา 10 . 00

ผู้ตรวจสอบ [redacted]

วันที่ 27/6/65

PM-E05(01)

SMART

ELECTRICAL SYSTEM PM CHECK SHEET

MAINTENANCE FORM

Equipment : Fire Alarm

Building : FCP-02 ห้องควบคุมชั้น 1

ก่อนปฏิบัติงานทุกครั้งต้องสวมใส่อุปกรณ์ป้องกันภัยส่วนบุคคล
และต้องให้แน่ใจว่าปลอดภัยต่อตนเอง เพื่อนร่วมงานแล้วจึงลงมือปฏิบัติ.

	รายละเอียดการตรวจเช็ค	ระยะ	มาตรฐาน	Plan: Q S A		
				Record	Result	
					Pass	Not Pass
A	**ตรวจสอบก่อนทำ PM**					
1	Fire Alarm System PM.					
1.1	ตรวจเช็คความสะอาดและสภาพทั่วไปของตู้.	Q	สะอาดไม่มีฝุ่นผง.		☑	☐
1.2	ตรวจเช็คสภาพจุดยึดว่าแน่นหนาหรือไม่.	Q	ยึดแน่นไม่หลุดหลวม.		☑	☐
1.3	ตรวจเช็ค Lamp Test	Q	หลอดติดครบ		☑	☐
1.4	ตรวจสอบปริ้นเตอร์	Q	มีเพียงพอสำหรับ 2อาทิตย์		☑	☐
1.5	ตรวจตรวจสอบฟังชั่นทุกอย่างของตู้.	S	ทำงานถูกต้อง		☑	☐
1.6	บันทึกค่าแรงดันไฟฟ้าของแบตเตอรี่	S	บันทึกค่า	225/225/ (V).	☑	☐
B	**Electrical System PM.**					
1	Fire Alarm System PM.					
1.1	ตรวจสอบสภาพการทำงานของ Smoke ส่วนกลาง	A	จับสัญญาณ,แจ้งเตือน			
1.2	ตรวจสอบสภาพการทำงานของ Heat ส่วนกลาง	A	จับสัญญาณ,แจ้งเตือน		☐	☐
1.3	ตรวจสอบสภาพการทำงานของ Manual ส่วนกลาง	A	จับสัญญาณ,แจ้งเตือน		☐	☐
1.4	ตรวจสอบสภาพการทำงานของ Module ส่วนกลาง	A	จับสัญญาณ,แจ้งเตือน		☐	☐
1.5	ทำการทดสอบการทำงานตาม Function	A	จับสัญญาณ,แจ้งเตือน		☐	☐
1.6	ทำการทดสอบการทำงานของ Bell	A	กระดิ่งดัง		☐	☐
1.7	บันทึกวันและเวลาทำงาน.					

Comment :

ผู้ปฏิบัติ [redacted]

วันที่ 27 / 6 / 65 เวลา 11 : 00

ผู้ตรวจสอบ [redacted]

วันที่ 20 / 1 / 69

PM-E05(01)

ภาคผนวก ซ

หนังสือขึ้นทะเบียนห้องปฏิบัติการ

ที่ อก ๐๓๑๐(๑)/ ๒ ๑ ๘

กรมโรงงานอุตสาหกรรม
ถนนพระรามที่ ๖ เขตราชเทวี
กรุงเทพมหานคร ๑๐๔๐๐

๐๕ มกราคม ๒๕๖๔

เรื่อง ต่ออายุหนังสือรับขึ้นทะเบียนห้องปฏิบัติการวิเคราะห์เอกชน

เรียน กรรมการผู้จัดการ บริษัท สเปเชี่ยล แล็บ เอ็นไว แอนด์ คอนซัลแตนท์ จำกัด

อ้างถึง คำขอขึ้นทะเบียน/ต่ออายุ/เปลี่ยนแปลงบุคลากร และชนิดสารมลพิษของห้องปฏิบัติการวิเคราะห์เอกชน ลงวันที่ ๓ พฤศจิกายน ๒๕๖๓

สิ่งที่ส่งมาด้วย เอกสารแนบท้ายหนังสือรับต่ออายุขึ้นทะเบียนห้องปฏิบัติการวิเคราะห์เอกชน บริษัท สเปเชี่ยล แล็บ เอ็นไว แอนด์ คอนซัลแตนท์ จำกัด จำนวน ๒ แผ่น

ตามหนังสือที่อ้างถึง บริษัท สเปเชี่ยล แล็บ เอ็นไว แอนด์ คอนซัลแตนท์ จำกัด ขอต่ออายุหนังสือรับขึ้นทะเบียนห้องปฏิบัติการวิเคราะห์เอกชน เลขทะเบียน ว-๑๓๓ สถานที่ตั้งเลขที่ ๔๗/๙๑-๙๓ หมู่ที่ ๓ ตำบลท่าอิฐ อำเภอปากเกร็ด จังหวัดนนทบุรี ต่อกรมโรงงานอุตสาหกรรม นั้น

กรมโรงงานอุตสาหกรรมพิจารณาแล้ว ให้บริษัท สเปเชี่ยล แล็บ เอ็นไว แอนด์ คอนซัลแตนท์ จำกัด ต่ออายุหนังสือรับขึ้นทะเบียนห้องปฏิบัติการวิเคราะห์เอกชน โดยมีองค์ประกอบดังนี้

ก. ผู้ควบคุมดูแลห้องปฏิบัติการวิเคราะห์

๑) นายนิอัสฮัน นิมะ	ทะเบียนเลขที่ ว-๑๓๓-ค-๕๒๙๗
๒) นายมะปาริ อาแวกือจิ	ทะเบียนเลขที่ ว-๑๓๓-ค-๕๔๗๐
๓) นางสาวสุวิมล หมวดหมัะ	ทะเบียนเลขที่ ว-๑๓๓-ค-๙๑๔๒
๔) นางสาวอาสมะ แซเลาะ	ทะเบียนเลขที่ ว-๑๓๓-ค-๙๑๔๓
๕) นางสาวกัญญาภัทร แซ่เติ๋น	ทะเบียนเลขที่ ว-๑๓๓-ค-๙๑๔๔

ข. เจ้าหน้าที่ประจำห้องปฏิบัติการวิเคราะห์

๑) นางสาวฟาตีฮะห์ สุหลง	ทะเบียนเลขที่ ว-๑๓๓-จ-๙๑๔๕
๒) นางสาวอัศวาณี-ยูโซะ	ทะเบียนเลขที่ ว-๑๓๓-จ-๙๑๔๖
๓) นางสาวสุไมยะห์ ดือราแม็ง	ทะเบียนเลขที่ ว-๑๓๓-จ-๙๑๔๗
๔) นางสาวนูรไซมะฮ์ ไสสากา	ทะเบียนเลขที่ ว-๑๓๓-จ-๙๑๔๘
๕) นายเสรี จันทวี	ทะเบียนเลขที่ ว-๑๓๓-จ-๙๑๔๙
๖) นางสาวอรุณรัตน์ เขียวน้ำชุม	ทะเบียนเลขที่ ว-๑๓๓-จ-๙๑๕๐
๗) นางสาวณภัสภรณ์ ธนะอั้วมีสม	ทะเบียนเลขที่ ว-๑๓๓-จ-๙๑๕๑

ค. ขอบข่ายสารมลพิษที่ได้รับขึ้นทะเบียนให้วิเคราะห์ในน้ำเสีย จำนวน ๒๖ รายการ ตามสิ่งที่ส่งมาด้วย

หนังสือฉบับนี้...

หนังสือฉบับนี้จะหมดอายุในวันที่ ๒๕ มกราคม ๒๕๖๗ หากประสงค์จะต่ออายุหนังสือรับขึ้นทะเบียนห้องปฏิบัติการวิเคราะห์เอกชน ให้ยื่นคำขอต่ออายุพร้อมเอกสารประกอบคำขอต่อกรมโรงงานอุตสาหกรรมภายใน ๓๐ วัน ก่อนวันสิ้นอายุของหนังสือรับขึ้นทะเบียนห้องปฏิบัติการวิเคราะห์เอกชน ซึ่งคำขอต่ออายุดังกล่าวขอรับได้ที่กรมโรงงานอุตสาหกรรม

จึงเรียนมาเพื่อทราบ

ขอแสดงความนับถือ

[redacted]

ผู้อำนวยการกองวิจัยและเตือนภัยมลพิษโรงงาน
ปฏิบัติราชการแทนอธิบดีกรมโรงงานอุตสาหกรรม

กองวิจัยและเตือนภัยมลพิษโรงงาน
กลุ่มมาตรฐานวิธีการวิเคราะห์ทดสอบมลพิษและทะเบียนห้องปฏิบัติการ
โทร. ๐ ๒๒๐๒ ๔๐๐๒ ๐ ๒๒๐๒ ๔๑๔๖
โทรสาร ๐ ๒๓๕๔ ๓๒๐๘ ๐ ๒๓๕๔ ๓๔๑๕

เอกสารแนบท้ายหนังสือรับต่ออายุขึ้นทะเบียนห้องปฏิบัติการวิเคราะห์เอกชน
บริษัท สเปเชี่ยล แล็บ เอ็นไว แอนด์ คอนซัลแตนท์ จำกัด เลขทะเบียน ว-๑๓๓
ที่ อก ๐๓๑๐(๑)/ ๒ ๑ ๘ ลงวันที่ ๐ ๕ มกราคม ๒๕๖๔

ขอบข่ายสารมลพิษที่ได้รับขึ้นทะเบียนจากกรมโรงงานอุตสาหกรรม จำนวน ๒๖ รายการ

น้ำเสีย จำนวน 26 รายการ

ลำดับที่	สารมลพิษ	วิธีวิเคราะห์
1	Arsenic	Digestion, Hydride Generation/Atomic Absorption Spectrometric Method[2]
2	Barium	Digestion, Direct Nitrous Oxide-Acetylene Flame Method[2]
3	Biochemical Oxygen Demand	1) 5-Day BOD Test, Azide Modification Method[2] 2) 5-Day BOD Test, Membrane Electrode Method[2]
4	Cadmium	Digestion, Direct Air-Acetylene Flame Method[2]
5	Chemical Oxygen Demand	Closed Reflux, Colorimetric Method[2]
6	Color	ADMI Weighted-Ordinate Spectrophotometric Method[2]
7	Copper	Digestion, Direct Air-Acetylene Flame Method[2]
8	Cyanide	Distillation, Colorimetric Method[2]
9	Formaldehyde	Distillation, Colorimetric Method[1]
10	Free Chlorine	DPD Colorimetric Method[2]
11	Hexavalent Chromium	Colorimetric Method[2]
12	Lead	Digestion, Direct Air-Acetylene Flame Method[2]
13	Manganese	Digestion, Direct Air-Acetylene Flame Method[2]
14	Mercury	Digestion, Cold-Vapor Atomic Absorption Spectrometric Method[2]
15	Nickel	Digestion, Direct Air-Acetylene Flame Method[2]
16	Oil & Grease	Liquid-Liquid, Partition-Gravimetric Method[2]
17	pH	Electrometric Method[2]
18	Phenols	1) Distillation, Chloroform Extraction Method[2] 2) Distillation, Direct Photometric Method[2]
19	Selenium	Digestion, Hydride Generation/Atomic Absorption Spectrometric Method[2]
20	Sulfide	ZnS Precipitation, Iodometric Method[2]
21	Temperature	Laboratory and Field Methods[2]
22	Total Dissolved Solids	Dried at 180 ^{o}C[2]
23	Total Kjeldahl Nitrogen	Macro Kjeldahl Method[2]
24	Total Suspended Solids	Dried at 103-105 ^{o}C[2]
25	Trivalent Chromium	Digestion, Direct Air-Acetylene Flame Method; Colorimetric Method; Calculation[2]
26	Zinc	Digestion, Direct Air-Acetylene Flame Method[2]

(นางริกาญจน์ ฉัตรสกุลวิไล)
ผู้อำนวยการกลุ่มมาตรฐานวิธีการวิเคราะห์ทดสอบมลพิษ
และทะเบียนห้องปฏิบัติการ

เอกสารอ้างอิง...

<u>**เอกสารอ้างอิง**</u>

1. สมาคมวิศวกรรมสิ่งแวดล้อมแห่งประเทศไทย. **คู่มือวิเคราะห์น้ำเสีย.** พิมพ์ครั้งที่ 4. กรุงเทพฯ: เรือนแก้วการพิมพ์, 2547.

2. APHA, AWWA, WEF. **Standard Methods for the Examination of Water and Wastewater.** 23rd ed. Washington, DC: APHA, 2017.

(นางริกาญจน์ ฉัตรสกุลวิไล)
ผู้อำนวยการกลุ่มมาตรฐานวิธีการวิเคราะห์ทดสอบมลพิษ
และทะเบียนห้องปฏิบัติการ

ภาคผนวก ณ

เอกสารสอบเทียบเครื่องมือ

CAL
Calibratech Co.,Ltd.
7/106-7 Moo 2, Sukhaprachasan 3 Rd., Bangpood, Pakkred, Nonthaburi 11120
Tel.(02) 964-6211 Fax.(02) 964-5155, e-mail : calibratech_cal@yahoo.com, calibratech_cal@hotmail.com

NSC-TISI-TIS17025
CALIBRATION 0030

Certificate of Calibration

Certificate No. : **65-400224-1**

Submitted by : Special Lab Envi and Consultant Co., Ltd.
47/91 Moo 3, Tambol Tha-it, Pakkret, Nonthaburi 11120

Equipment : Digital Thermometer with TC probe
Temperature Indicator

Manufacturer :	Thermo Scientific	Model :	TEMP 10K
Range :	-250 °C to 1372 °C	Resolution :	0.1 °C
Serial No. :	4008958	ID No. :	LB-Eq-013

Environment :

Ambient Temperature :	(23 ± 2)	°C
Relative Humidity :	(50 ± 15)	%
Line Voltage :	(220 ± 22)	VAC

Date of Received : 27 April 2022
Date of Calibration : 03 May 2022
Date of Issue : 03 May 2022
Calibrated by : Chortip Samchusri

Calibration Method : This instrument was calibrated by In-house method comparison technique CAL-M4003 by compared with PRT in the liquid bath at the constant controlled temperature.
The temperature scale used was based on ITS-90

Reference Standard Instruments : This certification is traceable to the International System of Units

1. Platinum Resistance Thermometer (PRT)

ID No.	Cert. No.	Due Date	Traceability
400001	TT-0016-22	07 Feb 2024	National Institute of Metrology Thailand (NIMT)
400016	TT-0059-21	02 Jun 2023	National Institute of Metrology Thailand (NIMT)

2. Standard Digital Thermometer

ID No.	Cert. No.	Due Date	Traceability
400003	21E1850	14 Jun 2023	National Institute of Metrology Thailand (NIMT)
400004	21E1850	14 Jun 2023	National Institute of Metrology Thailand (NIMT)

Approved by : _____

The Uncertainties are for a confidence probability of approximately 95%

This cerificate may not be reproduced other than in full except with the prior written approval of the Calibratech Co.,Ltd.

CAL
Calibratech Co.,Ltd.
7/106-7 Moo 2, Sukhaprachasan 3 Rd., Bangpood, Pakkred, Nonthaburi 11120
Tel.(02) 964-6211 Fax.(02) 964-5155, e-mail : calibratech_cal@yahoo.com, calibratech_cal@hotmail.com

Certificate of Calibration

Certificate No. : 65-400224-1

Result of Calibration : Without Adjustment

UUC Condition As-Received : Good

Function : Temperature measurement with Thermocouple probe Type K

Model : Type K Sheath Material : Teflon
Diameter : 2 mm. Length : 1500 mm.
Serial No. : N/A ID No. : SL-39

Immersion Depth (mm.)	Standard Reading (°C)	UUC Reading (°C)	Correction (°C)	Uncertainty (±°C)
130	3.0013	3.6	-0.6	0.18
130	20.0007	20.4	-0.4	0.18
130	104.0011	103.9	0.1	0.45
130	150.0025	150.2	-0.2	0.58
130	180.0025	179.8	0.2	0.65

Model : AD-1218-230 Sheath Material : Stainless
Diameter : 3.5 mm. Length : 230 mm.
Serial No. : N/A ID No. : SL-40

Immersion Depth (mm.)	Standard Reading (°C)	UUC Reading (°C)	Correction (°C)	Uncertainty (±°C)
124	380.0036	379.1	0.9	1.5
124	399.9910	399.0	1.0	1.6

Remark

UUC : Unit Under Calibration

This result of calibration was found accurate as shown on date and place of calibration only.

This reported uncertainty of measurement was based on a standard uncertainty multiplied by a coverage factor k = 2 , providing a level of confidence of approximately 95%

-o0o-

CAL
Calibratech Co.,Ltd.
7/106-7 Moo 2, Sukhaprachasan 3 Rd., Bangpood, Pakkred, Nonthaburi 11120
Tel.(02) 964-6211 Fax.(02) 964-5155, e-mail : calibratech_cal@yahoo.com, calibratech_cal@hotmail.com

ilac-MRA
NSC-TISI-TIS17025
CALIBRATION 0030

Certificate of Calibration

Certificate No. : **65-200126-1**

Submitted by : Special Lab Envi and Consultant Co., Ltd.
47/91 Moo 3, Tambol Tha-It, Pakkret, Nonthaburi 11120

Equipment : Electronic Balance

Manufacturer :	AND	Model :	GR-200
Serial No. :	14245322	ID No. :	LB-Eg-016
Capacity :	210 g	Resolution :	0.0001 g

Environment : On site calibration was carried out at the Laboratory, Special Lab Envi and Consultant Co., Ltd.

Ambient Temperature :	(26.8 to 27.0)	°C
Relative Humidity :	(53.6 to 55.7)	%
Air Pressure :	1006.0	mbar

Date of Received : 27 April 2022

Date of Calibration : 27 April 2022

Date of Issue : 03 May 2022

Calibrated by : Akaradath Thippichai

Calibration Method : In-house method CAL-M2001 based on UKAS Publication ref : LAB 14 Edition 5, July 2015

Reference Standard Instruments : This certification is traceable to the International System of Units

Standard Weights

ID No.	Cert. No.	Due Date	Traceability
E261-E2624	C02213103	18 Nov 2022	National Institute of Metrology (Thailand), (NIMT)

Approved by

The Uncertainties are for a confidence probability of approximately 95%

This cerificate may not be reproduced other than in full except with the prior written approval of the Calibratech Co.,Ltd.

CAL
Calibratech Co.,Ltd.
7/106-7 Moo 2, Sukhaprachasan 3 Rd., Bangpood, Pakkred, Nonthaburi 11120
Tel.(02) 964-6211 Fax.(02) 964-5155, e-mail : calibratech_cal@yahoo.com, calibratech_cal@hotmail.com

Certificate of Calibration

Certificate No. : 65-200126-1

Result of Calibration : Without Adjustment

UUC Condition As-Received : Good

Departure of indication from nominal value

Nominal Value (g)	Correction (g)	Uncertainty ± (g)
0.001	0.0000	0.00011
0.01	0.0000	0.00011
0.1	0.0000	0.00011
0.5	-0.0001	0.00011
2	0.0000	0.00011
5	-0.0001	0.00012
10	0.0000	0.00012
50	-0.0001	0.00014
100	0.0001	0.00020
200	0.0001	0.00038

This result of calibration was found accurate as shown on date and place of calibration only.

This reported uncertainty of measurement was based on a standard uncertainty mutiplied by a coverage factor k = 2.11 , providing a level of confidence of approximately 95%

Eccentric error

Load test : 50 g

A	B	C	D	E	
-0.0007	0.0000	0.0006	0.0000	0.0000	g

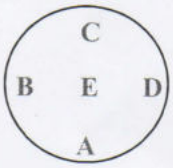

Repeatability

Load test : 200 g

Stdev. : 0.00005 g

- o0o -

CAL
Calibratech Co.,Ltd.
7/106-7 Moo 2, Sukhaprachasan 3 Rd., Bangpood, Pakkred, Nonthaburi 11120
Tel.(02) 964-6211 Fax.(02) 964-5155, e-mail : calibratech_cal@yahoo.com, calibratech_cal@hotmail.com

NSC-TISI-TIS17025
CALIBRATION 0030

Certificate of Calibration

Certificate No. : **65-400213-2** **Page : 1 of 2**

Submitted by : Special Lab Envi and Consultant Co., Ltd.
47/91 Moo 3 Thambol Tha-it, Pakkret, Nonthaburi 11120

Equipment : Air Chamber (Incubator)

Manufacturer : Lovibond Model : FKU 1800

Range : N/A °C Resolution : 0.1 °C

Serial No. : 0914643-01 ID No. : LB-Eq-004

Environment : On site calibration was carried out at the Laboratory,
Special Lab Envi and Consultant Co., Ltd.

Ambient Temperature : (28.0 to 29.0) °C

Relative Humidity : (45 to 50) %

Line Voltage : (226.0 to 226.5) V

Date of Received : 27 April 2022

Date of Calibration : 27 April 2022

Date of Issue : 30 April 2022

Calibrated by : Permpon Chanpu

Calibration Method : CAL-M4004, TLAS G-20
The temperature scale used was based on ITS-90

Reference Standard Instruments : This certification is traceable to the International System of Units

Standard Digital Thermometer with Thermocouple probe

ID No.	Cert. No.	Due Date	Traceability
400029 & 400032	64-400589-1	25 May 2022	National Institute of Metrology Thailand (NIMT)

Approved by

The Uncertainties are for a confidence probability of approximately 95%

This cerificate may not be reproduced other than in full except with the prior written approval of the Calibratech Co.,Ltd.

CAL
Calibratech Co.,Ltd.
7/106-7 Moo 2, Sukhaprachasan 3 Rd., Bangpood, Pakkred, Nonthaburi 11120
Tel.(02) 964-6211 Fax.(02) 964-5155, e-mail : calibratech_cal@yahoo.com, calibratech_cal@hotmail.com

Certificate of Calibration

Certificate No. : 65-400213-2

Result of Calibration : Without Adjustment

UUC Condition As-Received : Good

Function : Temperature measurement

This instrument was setting air ventilation at position 0 (close)

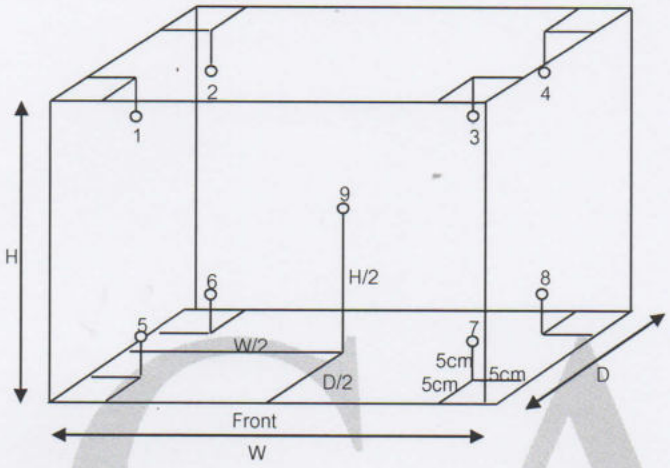

Inside of Chamber

W = 0.55 m

D = 0.73 m

H = 0.50 m

Capacity = 0.20 m^3

Test Point (°C)	Setting Temperature (°C)	Indicating Temperature (°C)	Measured Temperature (°C) @ Sensor No.									Uncertainty (±°C)
			1	2	3	4	5	6	7	8	9	
20.0	19.3	19.3	20.2	20.1	20.1	20.0	20.0	20.0	20.1	20.0	20.0	0.65

Test Point (°C)	Setting Temperature (°C)	Indicating Temperature (°C)	Measured Uniformity (°C)	Measured Stability (°C)	Overall Variation (°C)
20.0	19.3	19.3	0.3	0.3	0.7

Remark The uncertainty is not combine uniformity of the air chamber

This result of calibration was found accurate as shown on date and place of calibration only.

This reported uncertainty of measurement was based on a standard uncertainty multiplied by a coverage factor k = 2 , providing a level of confidence of approximately 95%

- o0o -

CAL
Calibratech Co.,Ltd.
7/106-7 Moo 2, Sukhaprachasan 3 Rd., Bangpood, Pakkred, Nonthaburi 11120
Tel.(02) 964-6211 Fax.(02) 964-5155, e-mail : calibratech_cal@yahoo.com, calibratech_cal@hotmail.com

ilac-MRA
NSC-TISI-TIS17025
CALIBRATION 0030

Certificate of Calibration

Certificate No. : **65-400213-1**

Submitted by : Special Lab Envi and Consultant Co., Ltd.
47/91 Moo 3 Thambol Tha-it, Pakkret, Nonthaburi 11120

Equipment : Air Chamber (Incubator)
Manufacturer : Lovibond — Model : FKU 1800
Range : N/A °C — Resolution : 0.1 °C
Serial No. : 0925481-19 — ID No. : LB-Eq-005

Environment : On site calibration was carried out at the Laboratory,
Special Lab Envi and Consultant Co., Ltd.
Ambient Temperature : (29.0 to 30.0) °C
Relative Humidity : (45 to 50) %
Line Voltage : (226.0 to 226.5) V

Date of Received : 27 April 2022
Date of Calibration : 27 April 2022
Date of Issue : 30 April 2022
Calibrated by : Permpon Chanpu
Calibration Method : CAL-M4004, TLAS G-20
The temperature scale used was based on ITS-90

Reference Standard Instruments : This certification is traceable to the International System of Units
Standard Digital Thermometer with Thermocouple probe

ID No.	Cert. No.	Due Date	Traceability
400029 & 400030	64-400587-1	23 May 2022	National Institute of Metrology Thailand (NIMT)

Approved by :

The Uncertainties are for a confidence probability of approximately 95%

This cerificate may not be reproduced other than in full except with the prior written approval of the Calibratech Co.,Ltd.

CAL
Calibratech Co.,Ltd.
7/106-7 Moo 2, Sukhaprachasan 3 Rd., Bangpood, Pakkred, Nonthaburi 11120
Tel.(02) 964-6211 Fax.(02) 964-5155, e-mail : calibratech_cal@yahoo.com, calibratech_cal@hotmail.com

Certificate of Calibration

Certificate No. : 65-400213-1

Result of Calibration : Without Adjustment

UUC Condition As-Received : Good

Function : Temperature measurement

This instrument was setting air ventilation at position 0 (close)

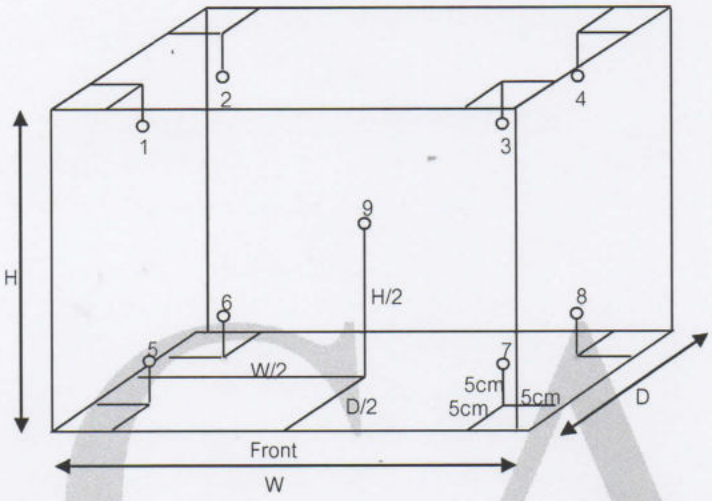

Inside of Chamber

W = 0.55 m

D = 0.73 m

H = 0.50 m

Capacity = 0.20 m^3

Test Point (°C)	Setting Temperature (°C)	Indicating Temperature (°C)	Measured Temperature (°C) @ Sensor No.									Uncertainty (±°C)
			1	2	3	4	5	6	7	8	9	
30.0	30.0	30.0	30.0	29.8	30.1	30.0	29.9	29.9	30.1	30.1	30.0	0.55
35.0	35.0	35.0	34.8	34.8	35.0	35.1	35.0	35.0	35.1	35.1	35.0	0.54
37.0	37.0	37.0	36.7	36.7	36.9	36.9	36.9	36.9	37.0	37.0	37.0	0.55

Test Point (°C)	Setting Temperature (°C)	Indicating Temperature (°C)	Measured Uniformity (°C)	Measured Stability (°C)	Overall Variation (°C)
30.0	30.0	30.0	0.3	0.1	0.5
35.0	35.0	35.0	0.3	0.1	0.5
37.0	37.0	37.0	0.4	0.1	0.5

Remark The uncertainty is not combine uniformity of the air chamber

This result of calibration was found accurate as shown on date and place of calibration only.

This reported uncertainty of measurement was based on a standard uncertainty multiplied by a coverage factor k = 2 , providing a level of confidence of approximately 95%

- o0o -

TECHNOLOGY PROMOTION ASSOCIATION (THAILAND-JAPAN)
CORPORATE SERVICES 3: EQUIPMENT CALIBRATION AND TESTING SERVICES
534/4 PATTANAKARN ROAD SOI 18, SUANLUANG, SUANLUANG BANGKOK 10250
TEL. 0-2717-3000-27 FAX. 0-2719-9484

NSC-TISI-TIS17025
CALIBRATION 0008

Certificate of Calibration

Equipment :	pH Meter
Manufacturer :	Eutech
Model :	pH 700
Serial No. :	2858459
ID No. :	LB-Eq-027
Condition As-Received:	Used Item
Received Date :	23 August 2021
Calibration Date :	3 September 2021
Reference :	2108-0663WN-1
Submitted by :	Special Lab Envi And Consultant Co.,Ltd 47/91-93 Moo 3 Thambon Tha-it, Pakkret Nonthaburi 11120
Ambient Temperature :	(25 ± 2.5) °C
Relative Humidity :	(50 ± 15) %
Calibration Procedure :	In - house method : - CP-CH5 by direct measurement with standard voltage calibrator and direct measurement with certified reference material (CRM)
Calibrated by :	Saithip Meangmai
Approved by :	

(✓) Malee Butkruea
( ) Saithip Meangmai
( ) Warakorn Lerngagtrakul

Issue Date :	9 September 2021

The Uncertainties are for a confidence probability of approximately 95%

This certificate may not be reproduced other than in full, except with the prior written
Approval of the head of Corporate Services 3 : Equipment Calibration and Testing Services.

A 0031764

Condition of this calibration result

1. Reference Standard Instrument : -

Instrument	Serial No.	ID No.	Cert. No.	Due Date
1) Document Process Calibrator	43160066	130RC092	21E1223/1	27 Apr 2022

This certification is traceable to the International System of Unit maintained at:-

- Traceable to National Institute of Metrology (Thailand), NIMT

2. Certified Reference Materials : The measurement results are traceable to SI through CPA chem Ltd., ANSI-ASQ National Accreditation Board, Accredited No. AR-1835

Buffer Solution	Manufacturer	Lot No.	Exp. date
pH 4.008	CPA chem	754028	28 June 2023
pH 6.866	CPA chem	679462	12 Mar 2022
pH 9.181	CPA chem	754031	20 July 2022

3. This certificate is valid only to the item calibrated on date and place of calibration.

Calibration Results

Function : pH Measurement

Performing three buffers standard curve by using buffer nominal pH (4,7,9)

Unit Under Calibration	Standard pH Buffer Solution	Actual pH Reading	Actual mV Reading (mV)	Uncertainty of pH measurement (±)	Coverage factor *k*
pH Electrode	4.008	4.01	169.2	0.0071	2.00
S/N.: 3034419	6.866	6.87	0.5	0.0082	2.00
	9.181	9.18	-134.9	0.013	2.00

Calibration Results

Function : mV Measurement

Performing standard curve by Fluke at pH (4,7,9)

Unit Under Calibration	Nominal Value	Standard Voltage Input	Actual Reading		Uncertainty of Measurement	Coverage factor
	pH	mV	mV	pH	(±mV)	*k*
pH Meter	0.00	414.12	414	0.02	0.58	2.00
S/N.: 2858459	1.00	354.96	355	1.02	0.58	2.00
	2.00	295.80	296	2.02	0.58	2.00
	3.00	236.64	237	3.01	0.58	2.00
	4.00	177.48	177.4	4.01	0.058	2.00
	5.00	118.32	118.3	5.01	0.058	2.00
	6.00	59.16	59.1	6.00	0.058	2.00
	6.86	8.28	8.3	6.86	0.058	2.00
	7.00	0.00	0.0	7.00	0.058	2.00
	8.00	-59.16	-59.1	8.00	0.058	2.00
	9.00	-118.32	-118.3	9.00	0.058	2.00
	9.18	-128.97	-129.0	9.18	0.058	2.00
	10.00	-177.48	-177.5	10.00	0.058	2.00
	11.00	-236.64	-237	11.00	0.58	2.00
	12.00	-295.80	-296	12.00	0.58	2.00
	13.00	-354.96	-355	13.00	0.58	2.00
	14.00	-414.12	-414	14.00	0.58	2.00

The reported uncertainty of measurement was based on a standard uncertainty multiplied by a coverage factor *k*, providing a level of confidence of approximately 95 %.

-o0o-

TECHNOLOGY PROMOTION ASSOCIATION (THAILAND-JAPAN)
CORPORATE SERVICES 3: EQUIPMENT CALIBRATION AND TESTING SERVICES
534/4 PATTANAKARN ROAD SOI 18, SUANLUANG, SUANLUANG BANGKOK 10250
TEL. 0-2717-3000-27 FAX. 0-2719-9484

NSC-TISI-TIS17025
CALIBRATION 0008

Cert. No.: 21TM1547
Page.: 1 of 2

Certificate of Calibration

Equipment :	pH Meter with Sensor
Manufacturer :	Eutech
Model :	pH 700
Serial No. :	2858459
ID No. :	LB-Eq-027
Submitted by :	Special Lab Envi And Consultant Co.,Ltd. 47/91-93 Moo 3 Thambon Tha-it, Pakkret, Nonthaburi 11120
Location :	TPA Chemistry Calibration Laboratory
Received Order :	23 August 2021
Calibrated Date :	27 August 2021
Ambient Temperature :	(26 ± 10) °C
Relative Humidity :	(50 ± 30) %
AC Line Voltage :	(220 ± 22) V

Calibrated by :

Approved by :

( ) Pornthippa Tameyakul
(✓) Malee Butkruea
( ) Suwit Imjai

Issue Date : 31 August 2021

The Uncertainties are for a confidence probability of approximately 95%

This certificate may not be reproduced other than in full, except with the prior written
Approval of the head of Corporate Services 3 : Equipment Calibration and Testing Services.

A 0031535

Equipment : pH Meter with Sensor

Condition As-Received : Used Item

Reference : 2108-0663WN-2

Cert. No.: 21TM1547

Procedure Used :-

Calibration were conducted using in-house calibration procedure CP-OT01 according to comparison with Industrial Platinum Resistance Thermometer (IPRT) into Temperature Bath.

The temperature scale used was based on ITS-90.

Condition of this result of calibration

1. Reference standard instrument:-

Instrument	Model	Serial No.	Cert. No.	Due Date
1) Digital Thermometer	1523	2188080	20I1389	20 Nov 2021

2. This certificate is valid only to the item calibrated on date and place of calibration.
3. This certification is traceable to the International System of Unit.

Result of Calibration :- (*) Without Adjustment

Function : Temperature measurement.

This instrument was connected with temperature sensor, ID No.: SL-33/1

Calibration Point (°C)	Immersion Depth (mm)	Standard Temperature (°C)	UUC* Reading (°C)	Error (°C)	Uncertainty (±°C)	Coverage Factor *k*
25.0	100	25.0	25.000	0.000	0.16	2.00

UUC* : Unit Under Calibration

The reported uncertainty of measurement was based on a standard uncertainty multiplied by a coverage factor ***k***, providing a level of confidence of approximately 95 %.

-o0o-

a 1069519

CAL
Calibratech Co.,Ltd.
7/106-7 Moo 2, Sukhaprachasan 3 Rd., Bangpood, Pakkred, Nonthaburi 11120
Tel.(02) 964-6211 Fax.(02) 964-5155, e-mail : calibratech_cal@yahoo.com, calibratech_cal@hotmail.com

NSC-TISI-TIS17025
CALIBRATION 0030

Certificate of Calibration

Certificate No. : **65-400213-3** **Page : 1 of 2**

Submitted by : Special Lab Envi and Consultant Co., Ltd.
47/91 Moo 3 Thambol Tha-it Pakkret Nonthaburi 11120

Equipment : Air Chamber (Refrigertor)
Manufacturer : Frozen Model : CC-280C
Range : N/A °C Resolution : 0.1 °C
Serial No. : 2081307016 ID No. : LB-Eq-006

Environment : On site calibration was carried out at the Laboratory,
Special Lab Envi and Consultant Co., Ltd.
Ambient Temperature : (29.5 to 30.8) °C
Relative Humidity : (54 to 60) %
Line Voltage : (226.0 to 226.5) V

Date of Received : 27 April 2022
Date of Calibration : 27 April 2022
Date of Issue : 30 April 2022
Calibrated by : Bunjerd Masri
Calibration Method : CAL-M4004, TLAS G-20
The temperature scale used was based on ITS-90

Reference Standard Instruments : This certification is traceable to the International System of Units
Standard Digital Thermometer with RTD Probe

ID No.	Cert. No.	Due Date	Traceability
400046 & 400042	65-400041-1	28 Jul 2022	National Institute of Metrology Thailand (NIMT)

Approved by

The Uncertainties are for a confidence probability of approximately 95%

This cerificate may not be reproduced other than in full except with the prior written approval of the Calibratech Co.,Ltd.

CAL
Calibratech Co.,Ltd.
7/106-7 Moo 2, Sukhaprachasan 3 Rd., Bangpood, Pakkred, Nonthaburi 11120
Tel.(02) 964-6211 Fax.(02) 964-5155, e-mail : calibratech_cal@yahoo.com, calibratech_cal@hotmail.com

Certificate of Calibration

Certificate No. : 65-400213-3

Result of Calibration : Without Adjustment

UUC Condition As-Received : Good

Function : Temperature measurement

This instrument was setting air ventilation at position 0 (close)

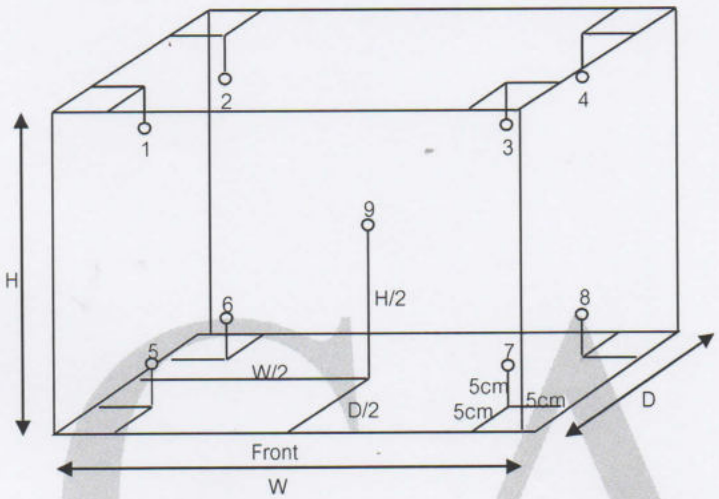

Inside of Chamber

W = 1.02 m

D = 0.47 m

H = 1.48 m

Capacity = 0.71 m^3

Test Point (°C)	Setting Temperature (°C)	Indicating Temperature (°C)	Measured Temperature (°C) @ Sensor No.									Uncertainty (±°C)
			1	2	3	4	5	6	7	8	9	
3.0	3.0	5.5	5.00	5.09	3.86	3.97	4.76	5.35	3.64	3.52	4.57	0.39

Test Point (°C)	Setting Temperature (°C)	Indicating Temperature (°C)	Measured Uniformity (°C)	Measured Stability (°C)	Overall Variation (°C)
3.0	3.0	5.5	1.10	0.04	1.9

Remark The uncertainty is not combine uniformity of the air chamber

This result of calibration was found accurate as shown on date and place of calibration only.

This reported uncertainty of measurement was based on a standard uncertainty multiplied by a coverage factor k = 2 , providing a level of confidence of approximately 95%

- o0o -

PinAAcle 900F
Preventive Maintenance Report

Company Name: SPECIAL LAB ENVI & CONSULTANT

Instrument Location: PAKKRET NONTHABURI 11120

Instrument Serial No.: PFBS17082303

Date: 03-Sep-2021

PinAAcle 900F Preventive Maintenance (PM)

Company Name:	SPECIAL LAB ENVI & CONSULTANT		
Address (Instrument Location):	PAKKRET NONTHABURI 11120		
Serial Number:	PFBS17082303	**PM Number:**	1 of 1
Customer Name (if applicable):	K. Fhatiha	**Telephone Number:**	(092) 283-9054
Customer Support Engineer Name:	K. Weerayoot keadpon	**Service Order Number:**	WO-00925451
Date PM Performed: (DD-MMM-YYYY)	03-Sep-2021	**Next PM Due Date:** (DD-MMM-YYYY)	03-Sep-2022
Standard Labor Hours to Complete PM :		**5 hours**	

Part Number	Release	Publication Date
09370145 Rev.9	A	January 2018

Scope
The purpose of this PM is to ensure the continued functionality of the PinAAcle 900F by inspecting and replacing any worn or damaged parts. This service should only be performed by a trained representative of PerkinElmer.
The customer should save their method before the PM begins.

General Instructions:
The customer must provide the engineer operational data to demonstrate recent instrument performance prior to starting the PM.
Always check with the customer before making any changes that may affect the customer's analysis or calibration, including a current back-up of system software and/or data files.
The completed document should be signed by an authorized PerkinElmer and customer representative and left with the customer.
Update the PM sticker and instrument logbook as required.

Copyright Information
This document contains proprietary information that is protected by copyright. All rights are reserved.
No part of this publication may be reproduced in any form whatsoever or translated into any language without the prior, written permission of PerkinElmer, Inc.
Copyright © 2013 PerkinElmer, Inc.

Trademarks
Registered names, trademarks, etc. used in this document, even when not specifically marked as such, are protected by law. PerkinElmer is a registered trademark of PerkinElmer, Inc. All other trademarks and registered trademarks not owned by PerkinElmer, Inc. or its subsidiaries that are depicted herein are the property of their respective owners.
Except as specifically set forth in its terms and conditions of sale, PerkinElmer makes no Warranty of any kind with regard to this document, including, but not limited to, the implied warranties of merchantability and fitness for a particular purpose.
PerkinElmer shall not be liable for incidental or consequential damages in connection with the furnishing or use of this document.

Component List

Component / Specific Model	Serial #	Configuration Notes

Parts Lists

Parts Included with the PM		
Part Number (if applicable)	**Description**	**Quantity**
B0501696	Fan Filters	1
N3160156	O-Ring Kits for Sampling Introduction (Stainless Steels Nebulizer)	N/A
N3160157	O-Ring Kits for Sampling Introduction (Plastic Nebulizer)	2
N9301714	Replacement Acetylene Filter Cartridge	1
TH001022	Replacement Air Filter Cartridge	2

Additional Reagents and Standards Required for PM				
Part Number (if applicable)	**Description**	**Quality**	**Batch/Lot #**	**Expired Date (MM/YY)**
N9300183	1000 mg/L Copper Standard	AR	25-20CUY1	30-Jan-2022

Additional Reagents and Standards Required for PM (Customer Support Solution)				
Part Number (if applicable)	**Description**	**Quantity**	**Batch/Lot #**	**Expiration Date (MM/YY)**
N/A	DI Water	250 ml.	AR	AR
N/A	0.5% $HN0_3$	250 ml.	AR	AR

Additional Tools Required for PM			
Part Number (if applicable)	**Description**	**Quantity**	**Serial #**
N1013000	0.2A Neutral density filter	1	5503530856
N1013002	1.0A Neutral density filter	1	5503555491
03030997	System 2 EDL Driver	1	03030997
N3050605	As System 2 EDL	1	16148
N3050121	Cu Lumina HCL	1	021913-020070
N3050109	Ba Lumina HCL	1	102416-040160
N3050139	K Lumina HCL	1	110716-010060
N3050152	Ni Lumina HCL	1	100516-030190

Procedure Checklist

Use (✓) to check off those steps in the checklist that have been completed.

1. **General:**

   ☑ Review the instrument performance with the customer and document any recent problems.
   ☑ Inspect the customer log book and make any appropriate PM entries.
   ☑ Perform general inspection of system for cleanliness.

2. **PC Instrument Software:**

   ☑ Instrument Software user files/databases archived, packed, and/or deleted as needed.

3. **Mechanical:**

   ☑ Inspect and clean all fans and filters. Replace filters if necessary
   ☑ Inspect all gas lines for leaks and/or wear. Replace if needed.
   ☑ Clean exterior of the instrument.
   ☑ Inspect the burner head, burner chamber, and nebulizer. Clean if needed as stated in the Hardware Guide.
   ☑ Check burner head dimensions with the feeler gauge as stated in the Hardware Guide in the Maintenance chapter section on cleaning the burner head and checking sloth width. Replace if out of specification
   ☑ Check the condition of the end cap, burner head, and nebulizer O-rings. Replace if necessary.
   ☑ Check the drain system for signs of wear. Replace worn or damaged parts.
   ☑ Visually check for proper flame conditions when igniting the Air-C2H2 and N20-C2H2 flames (if applicable).

4. **Electrical:**

   ☑ Inspect PC boards. Clean if necessary.
   ☑ Carefully check all internal and external cable connections.
   ☑ Check instrument firmware revisions upgrade to current levels (if necessary)
   ☑ Run Diagnostics Test within the Advanced function of the Spectrometer page. Check the results in the service log folder in the Spectrometer BM Log Viewer.

5. **Optics:**

   ☑ Inspect and clean the sample compartment windows, if needed.
   ☑ Inspect optics. Clean or replace if necessary,

6. **Gasses:**

   ☑ Verify that the Gasses supplied to the instrument are within the pressure and purity specifications found in the PinAAcle 900 Series Pre-installation Checklist SDB.
   ☑ Verify that the acetylene filter and air filter element is dry. Replace if necessary.

7. Flame Interlock Check:

Description: Check to ensure that all safety interlocks are closed.

Parameter	Specification	Test Results	Pass/Fail
Flame Sensor	Air/C_2H_2 Flame correctly shuts down	Active	Passed
Drain Sensor	Air/C_2H_2 Flame correctly shuts down	Active	Passed
Nebulizer Sensor	Air/C_2H_2 Flame correctly shuts down	Active	Passed
C_2H_2 Pressure Sensor	Air/C_2H_2 Flame correctly shuts down	Active	Passed
Air Pressure Sensor	Air/C_2H_2 Flame correctly shuts down	Active	Passed
Burner Head Sensor	Choosing Nitrous Oxide as the oxidant should trigger an interlock shuts down	Active	Passed

8. After PM Performance tests:

8.1 Detector Linearity with Barium

Description: Ensures that the detector is linear in the Visible Range.

Parameter	Specification	Certificate Value at 553.6 nm (Abs.)	Test Results	Pass/Fail
1.0 A ND Filter	± 5% from Cert.	0.9798	0.9766	Passed
0.2 A ND Filter	± 5% from Cert.	0.2042	0.1989	Passed

8.2 Baseline Noise at 1.0 Absorbance with Barium

Description: Ensures that a high absorbance will not produce excessive noise.

Parameter	Specification	Results	Pass/Fail
Standard Deviation	≤ 0.010	0.0015	Passed

8.3 AA Baseline Noise with Copper

Description: Check baseline noise.

Parameter	Specification	Results	Pass/Fail
Standard Deviation	≤ 0.001	0.0002	Passed

8.4 D_2 Background Compensation with Copper

Description: Verifies the instruments ability to compensate for Background absorption.

Parameter	Specification	Results	Pass/Fail
Standard Deviation	≤ 0.010	0.0079	Passed

8.5 AA-BG Baseline Noise with Copper

Description: Ensures that background correction does not produce excessive noise.

Parameter	Specification	Results	Pass/Fail
Standard Deviation	≤ 0.005	0.0004	Passed

8.6 AA-BG Baseline Noise with Arsenic

Description: Ensures that background correction does not produce excessive noise at a low wavelength.

Parameter	Specification	Results	Pass/Fail
Standard Deviation	≤ 0.005	0.0011	Passed

8.7 Flame Sensitivity

Description: Instrument Sensitivity checked against Copper standard.

Standard Copper Sensitivity	Specification	Results (Abs.)	Pass/Fail
5 mg/L Sensitivity SS Neb (if applicable)	> 0.250 Abs.	NA	Not Applicable
2 mg/L Sensitivity HS Neb (if applicable)	> 0.250 Abs.	0.3221	Passed

10. Review:

- ☑ Review with the customer PM work performed.
- ☑ Review with the customer routine maintenance procedures.
- ☑ Discuss recommended customer supplied materials to have on hand.
- ☑ Attach PM sticker.

Additional Comments

Additional Comments Regarding the PM

Review

The preventive maintenance checks and if applicable performance tests for PinAAcle 900F have been completed. ***This PinAAcle 900F Passes ☑ Fails ☐ the preventive maintenance.***	
Review of Preventive Maintenance:	
	Date: 03-Sep-2021 (DD-MMM-YYYY)
	Date: (DD-MMM-YYYY)

BECTHAI BANGKOK EQUIPMENT & CHEMICAL CO., LTD.
CALIBRATION LABORATORY
300 Phaholyothin Road, Phayathai, Bangkok 10400, Thailand Tel: +66 2615-2929 Fax: +66 2615-2350-1
E-mail: bkk@becthai.com Website: www.becthai.com

NSC-TISI-TIS 17025
CALIBRATION 0131

Certificate No. : CAL-22-284

CERTIFICATE OF CALIBRATION

Equipment	:	Spectrophotometer
Manufacturer	:	Thermo Scientific
Model	:	Genesys 20
Serial No.	:	3SGT041007
ID No.	:	LB-Eq-029
Customer	:	Special Lab Envi And Consultant Co., Ltd.
	:	47/91-93 Moo 3, Tambol Tait , Amphur Pakrad,
	:	Nonthaburi, 11120.
Location	:	Becthai Laboratory
Date of Receipt	:	5 May 2022
Date of Calibration	:	5 May 2022
Date of Issue	:	5 May 2022
Ambient Temperature	:	(25±10) °C
Relative Humidity	:	(60±20) %
Condition As-Received	:	Used Item

The reported expended uncertainty of measurement was based on a combined standard uncertainty multiplied by a coverage factor k=2.00, providing a level of confidence of appoximately 95%.

This certificate may not be reproduced other than in full, except with the prior written approval of the head of Calibration Laboratory.

Indicated values are valid for the state of the Spectrophotometer at the time of calibration only.

BECTHAI BANGKOK EQUIPMENT & CHEMICAL CO., LTD.
CALIBRATION LABORATORY
300 Phaholyothin Road, Phayathai, Bangkok 10400, Thailand Tel: +66 2615-2929 Fax: +66 2615-2350-1
E-mail: bkk@becthai.com Website: www.becthai.com

NSC-TISI-TIS 17025
CALIBRATION 0131

Certificate No. : CAL-22-284

CALIBRATION REPORT

Conditions of this result of calibration

1. Reference Standard Material :

Material	Model	Serial No.	Cert.No.	Due date
Holmium Glass Filter	RM-HG	24563	90313	2 Mar 23
Didymium Glass Filter	RM-DG	24562	90311	2 Mar 23
Neutral Density Filter	RM-1N2N3N	24568	90324	3 Mar 23

2. Traceability : This certification is traceable to the International System of Unit maintained at;

The Starna Scientific Ltd. Accredited Calibration Laboratory No. 0659.

3. Method of calibration :

The calibration procedure was carried out according to the Guide to CPM-CAL-02 based on ASTM E275-08 (2013) and-
ASTM E925-09 (2014).

4. Result of calibration :

(✓) without adjustment ( ) after adjustment

5. Equipment Specifications:

Spectral Bandwidth :	8	nm
Data Interval :	1	nm
Scan Speed :	N/A	nm/min

BECTHAI BANGKOK EQUIPMENT & CHEMICAL CO., LTD.
CALIBRATION LABORATORY
300 Phaholyothin Road, Phayathai, Bangkok 10400, Thailand Tel: +66 2615-2929 Fax: +66 2615-2350-1
E-mail: bkk@becthai.com Website: www.becthai.com

NSC-TISI-TIS 17025
CALIBRATION 0131

Certificate No. : CAL-22-284

CALIBRATION REPORT

Wavelength Calibration

Certified Values of Reference Material (nm)	Nominal Value (nm)	UUC*Reading (nm)	Error (nm)	Uncertainty of Measurement (± nm)
418.40	418	419	0.60	0.59
537.00	537	537	0.00	0.59
638.00	638	638	0.00	0.59

Photometric Calibration for Visible

Wavelength (nm)	Certified Values of Reference Material (A)	UUC* Reading (A)	Error (A)	Uncertainty of Measurement (± A)
420.0	Zero	0.000	0.0000	0.0028
	0.5824	0.583	0.0006	0.0044
	0.7266	0.726	-0.0006	0.0040
	1.0377	1.036	-0.0017	0.0040
440.0	Zero	0.000	0.0000	0.0028
	0.5659	0.566	0.0001	0.0042
	0.7126	0.710	-0.0026	0.0037
	1.0172	1.014	-0.0032	0.0037
465.0	Zero	0.000	0.0000	0.0028
	0.5256	0.527	0.0014	0.0044
	0.6705	0.670	-0.0005	0.0035
	0.9562	0.956	-0.0002	0.0034
546.1 (546.0)	Zero	0.000	0.0000	0.0028
	0.5236	0.524	0.0004	0.0036
	0.6962	0.696	-0.0002	0.0031
	0.9933	0.994	0.0007	0.0032
590.0	Zero	0.000	0.0000	0.0028
	0.5578	0.559	0.0012	0.0036
	0.7523	0.752	-0.0003	0.0031
	1.0747	1.075	0.0003	0.0032
635.0	Zero	0.000	0.0000	0.0028
	0.5655	0.568	0.0025	0.0035
	0.7321	0.734	0.0019	0.0031
	1.0454	1.047	0.0016	0.0031

Remark : Each individual filter is measured against the empty filter holder (blank) used to zero the Spectrophotometer.

Note:

UUC* : Unit Under Calibration

- End of Report -

CAL
Calibratech Co.,Ltd.
7/106-7 Moo 2, Sukhaprachasan 3 Rd., Bangpood, Pakkred, Nonthaburi 11120
Tel.(02) 964-6211 Fax.(02) 964-5155, e-mail : calibratech_cal@yahoo.com, calibratech_cal@hotmail.com

ilac-MRA
NSC-TISI-TIS17025
CALIBRATION 0030

Certificate of Calibration

Certificate No. : **64-400532-1** **Page : 1 of 2**

Submitted by : Special Lab Envi and Consultant Co., Ltd.
47/91 Moo 3 Thambol Tha-it, Pakkret, Nonthaburi 11120

Equipment : Water Bath

Manufacturer :	Memmert	Model :	WNB22
Range :	N/A °C	Resolution :	0.1 °C
Serial No. :	L520.0201	ID No. :	LB-Eq-041

Environment : On site calibration was carried out at the Laboratory, Special Lab Envi and Consultant Co., Ltd.

Ambient Temperature :	(29.0 to 31.0) °C
Relative Humidity :	(55 to 60) %
Line Voltage :	(226.0 to 226.5) V

Date of Received : 20 October 2021

Date of Calibration : 20 October 2021

Date of Issue : 20 October 2021

Calibrated by : Permpon Chanpu

Calibration Method : This instrument was calibrated by In-house method CAL-M4006 based on ASTM E715-80
The temperature scale used was based on ITS-90

Reference Standard Instruments : This certification is traceable to the International System of Units

Standard Digital Thermometer with RTD probe

ID No.	Cert. No.	Due Date	Traceability
400029 & 400031	64-400433-1	07 Apr 2022	National Institute of Metrology Thailand (NIMT)

Approved by :

The Uncertainties are for a confidence probability of approximately 95%

This cerificate may not be reproduced other than in full except with the prior written approval of the Calibratech Co.,Ltd.

CAL
Calibratech Co.,Ltd.
7/106-7 Moo 2, Sukhaprachasan 3 Rd., Bangpood, Pakkred, Nonthaburi 11120
Tel.(02) 964-6211 Fax.(02) 964-5155, e-mail : calibratech_cal@yahoo.com, calibratech_cal@hotmail.com

Certificate of Calibration

Certificate No. : 64-400532-1

Result of Calibration : Without Adjustment

UUC Condition As-Received : Good

Function : Temperature measurement

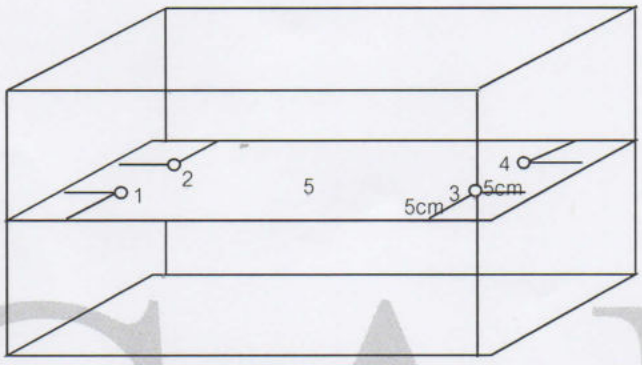

Test Point (°C)	Setting Temperature (°C)	Indicating Temperature (°C)	Measured Temperature (°C) @ Sensor No.					Uncertainty (±°C)	Measured Uniformity (°C)	Measured Stability (°C)
			1	2	3	4	5			
62.0	62.0	62.0	61.83	61.81	61.81	61.82	61.83	0.18	0.08	0.04
85.0	85.0	85.0	84.85	84.81	84.84	84.82	84.87	0.18	0.10	0.05
95.0	95.0	95.0	94.86	94.80	94.82	94.80	94.85	0.18	0.10	0.04
100.0	ccc	100.9	100.69	100.74	100.68	100.83	100.69	0.24	0.27	0.14

Remark The uncertainty is not combine uniformity of the water bath

This result of calibration was found accurate as shown on date and place of calibration only.

This reported uncertainty of measurement was based on a standard uncertainty multiplied by a coverage factor k = 2 , providing a level of confidence of approximately 95%

- o0o -

CAL
Calibratech Co.,Ltd.
7/106-7 Moo 2, Sukhaprachasan 3 Rd., Bangpood, Pakkred, Nonthaburi 11120
Tel.(02) 964-6211 Fax.(02) 964-5155, e-mail : calibratech_cal@yahoo.com, calibratech_cal@hotmail.com

ilac-MRA
NSC-TISI-TIS17025
CALIBRATION 0030

Certificate of Calibration

Certificate No. : **64-210396-1**

Submitted by : Special Lab Envi And Consultant Co.,Ltd.
47/91 Moo 3, Tambol Tha-It, Pakkret, Nonthaburi 11120

Equipment : Weight
Manufacturer : LS Material : Stainless Steel
Weight size : 1 g
ID No. : LB-Eq-034
Assumed density of weight : 7950 kg / m^3
Assumed Air density : 1.2 kg / m^3

Environment : Ambient Temperature : (20 ± 2) °C
Relative Humidity : (50 ± 10) %
Air Pressure : 1007.7 mbar

Date of Received : 24 August 2021
Date of Calibration : 28 August 2021
Date of Issue : 28 August 2021
Calibrated by : Wuttichai Swatphong
Calibration Method : In-house method CAL-M2101 based on OIML R 111-1 : 2004(E)
Reference Standard Instruments : This certification is traceable to the International System of Units

Standard Weights

ID No.	Cert. No.	Due Date	Traceability
E2413-E2425	MM-0060-19	27 Mar 2022	National Institute of Metrology (Thailand), (NIMT)

Approved by :

The Uncertainties are for a confidence probability of approximately 95%

This cerificate may not be reproduced other than in full except with the prior written approval of the Calibratech Co.,Ltd.

CAL
Calibratech Co.,Ltd.
7/106-7 Moo 2, Sukhaprachasan 3 Rd., Bangpood, Pakkred, Nonthaburi 11120
Tel.(02) 964-6211 Fax.(02) 964-5155, e-mail : calibratech_cal@yahoo.com, calibratech_cal@hotmail.com

Certificate of Calibration

Certificate No. : 64-210396-1

Result of Calibration : Without Adjustment

UUC Condition As-Received : Good

No.	Nominal Value	Id.Mark	Conventional mass Value	Measuring Uncertainty
1	1 g	none	1 g -0.041 mg	± 0.023 mg

This result of calibration was found accurate as shown on date and place of calibration only.

This reported uncertainty of measurement was based on a standard uncertainty mutiplied by a coverage factor k = 2, providing a level of confidence of approximately 95%

- o0o -

CAL

CAL
Calibratech Co.,Ltd.
7/106-7 Moo 2, Sukhaprachasan 3 Rd., Bangpood, Pakkred, Nonthaburi 11120
Tel.(02) 964-6211 Fax.(02) 964-5155, e-mail : calibratech_cal@yahoo.com, calibratech_cal@hotmail.com

NSC-TISI-TIS17025
CALIBRATION 0030

Certificate of Calibration

Certificate No. : **64-210396-2**

Submitted by : Special Lab Envi And Consultant Co.,Ltd.
47/91 Moo 3, Tambol Tha-It, Pakkret, Nonthaburi 11120

Equipment : Weight
Manufacturer : LS Material : Stainless Steel
Weight size : 100 g
ID No. : LB-Eq-035
Assumed density of weight : 7950 kg / m^3
Assumed Air density : 1.2 kg / m^3

Environment : Ambient Temperature : (20 ± 2) °C
Relative Humidity : (50 ± 10) %
Air Pressure : 1005.1 mbar

Date of Received : 24 August 2021
Date of Calibration : 28 August 2021
Date of Issue : 28 August 2021
Calibrated by : Wuttichai Swatphong
Calibration Method : In-house method CAL-M2101 based on OIML R 111-1 : 2004(E)
Reference Standard Instruments : This certification is traceable to the International System of Units

Standard Weights

ID No.	Cert. No.	Due Date	Traceability
E2413-E2425	MM-0060-19	27 Mar 2022	National Institute of Metrology (Thailand), (NIMT)

Approved by :

The Uncertainties are for a confidence probability of approximately 95%

This cerificate may not be reproduced other than in full except with the prior written approval of the Calibratech Co.,Ltd.

CAL
Calibratech Co.,Ltd.
7/106-7 Moo 2, Sukhaprachasan 3 Rd., Bangpood, Pakkred, Nonthaburi 11120
Tel.(02) 964-6211 Fax.(02) 964-5155, e-mail : calibratech_cal@yahoo.com, calibratech_cal@hotmail.com

Certificate of Calibration

Certificate No. : 64-210396-2

Result of Calibration : Without Adjustment

UUC Condition As-Received : Good

No.	Nominal Value	Id.Mark	Conventional mass Value	Measuring Uncertainty
1	100 g	none	100 g +0.17 mg	± 0.11 mg

This result of calibration was found accurate as shown on date and place of calibration only.

This reported uncertainty of measurement was based on a standard uncertainty mutiplied by a coverage factor k = 2, providing a level of confidence of approximately 95%

- o0o -

CAL

CAL
Calibratech Co.,Ltd.
7/106-7 Moo 2, Sukhaprachasan 3 Rd., Bangpood, Pakkred, Nonthaburi 11120
Tel.(02) 964-6211 Fax.(02) 964-5155, e-mail : calibratech_cal@yahoo.com, calibratech_cal@hotmail.com

NSC-TISI-TIS17025
CALIBRATION 0030

Certificate of Calibration

Certificate No. : **64-210396-3** **Page : 1 of 2**

Submitted by : Special Lab Envi And Consultant Co.,Ltd.
47/91 Moo 3, Tambol Tha-It, Pakkret, Nonthaburi 11120

Equipment : Weight
Manufacturer : LS Material : Stainless Steel
Weight size : 200 g
ID No. : LB-Eq-036
Assumed density of weight : 7950 kg / m^3
Assumed Air density : 1.2 kg / m^3

Environment : Ambient Temperature : (20 ± 2) °C
Relative Humidity : (50 ± 10) %
Air Pressure : 1005.0 mbar

Date of Received : 24 August 2021
Date of Calibration : 28 August 2021
Date of Issue : 28 August 2021
Calibrated by : Wuttichai Swatphong
Calibration Method : In-house method CAL-M2101 based on OIML R 111-1 : 2004(E)
Reference Standard Instruments : This certification is traceable to the International System of Units

Standard Weights

ID No.	Cert. No.	Due Date	Traceability
E2413-E2425	MM-0060-19	27 Mar 2022	National Institute of Metrology (Thailand), (NIMT)

Approved by :

The Uncertainties are for a confidence probability of approximately 95%

This cerificate may not be reproduced other than in full except with the prior written approval of the Calibratech Co.,Ltd.

CAL
Calibratech Co.,Ltd.
7/106-7 Moo 2, Sukhaprachasan 3 Rd., Bangpood, Pakkred, Nonthaburi 11120
Tel.(02) 964-6211 Fax.(02) 964-5155, e-mail : calibratech_cal@yahoo.com, calibratech_cal@hotmail.com

Certificate of Calibration

Certificate No. : 64-210396-3

Result of Calibration : Without Adjustment

UUC Condition As-Received : Good

No.	Nominal Value	Id.Mark	Conventional mass Value	Measuring Uncertainty
1	200 g	none	200 g -0.20 mg	± 0.17 mg

This result of calibration was found accurate as shown on date and place of calibration only.

This reported uncertainty of measurement was based on a standard uncertainty mutiplied by a coverage factor k = 2, providing a level of confidence of approximately 95%

- o0o -

CAL