ภาคผนวก

ภาคผนวก

วันที่ออกหนังสือเห็นชอบวันที่ 14 ธันวาคม 2560 (เลขที่หนังสือเห็นชอบ ทส. 1009.5/15845)

ภาคผนวกที่ 1 ทส. 1 แบบบันทึกรายละเอียดของสถิติและข้อมูลซึ่งแสดงผลการทำงานของระบบบำบัดน้ำเสียของแหล่งกำเนิดมลพิษ

ภาคผนวกที่ 2 บัญชีรายชื่อผู้พักอาศัยที่มีรถยนต์ส่วนตัว

ภาคผนวกที่ 3 เอกสารตรวจสอบระบบการจ่ายน้ำและเส้นท่อประปา

ภาคผนวกที่ 4 เอกสารตรวจสอบเครื่องจักรและอุปกรณ์ระบบบำบัดน้ำเสีย

ภาคผนวกที่ 5 กรมธรรม์ประกันภัย

ภาคผนวกที่ 6 เอกสารตรวจสอบปริมาณมูลฝอยที่ตกค้าง บริเวณห้องพักมูลฝอย

ภาคผนวกที่ 7 เอกสารตรวจวิเคราะห์คุณภาพน้ำทิ้ง

ภาคผนวกที่ 8 เอกสารตรวจสอบอุปกรณ์ป้องกันอัคคีภัย

ภาคผนวกที่ 9 เอกสารตรวจสอบอุปกรณ์ช่วยชีวิตประจำสระว่ายน้ำ

ภาคผนวกที่ 10 เอกสารตรวจวิเคราะห์คุณภาพน้ำสระว่ายน้ำ

ภาคผนวกที่ 11 หนังสือสำคัญการจดทะเบียนนิติบุคคลอาคารชุด

ภาคผนวกที่ 12 ใบรับแจ้งการก่อสร้าง ดัดแปลงอาคาร หรือรื้อถอนอาคาร ตามมาตรา ๓๙ ตรี

สำเนาหนังสือเห็นชอบ
จากสำนักงานนโยบายและแผน
ทรัพยากรธรรมชาติและสิ่งแวดล้อม

ที่ ทส ๑๐๐๙.๕/ ๑๕๘๔๕

สำนักงานนโยบายและแผน
ทรัพยากรธรรมชาติและสิ่งแวดล้อม
ถนนพระรามที่ ๖ แขวงสามเสนใน
เขตพญาไท กรุงเทพฯ ๑๐๔๐๐

๑๔ ธันวาคม ๒๕๖๐

เรื่อง ผลการพิจารณารายงานการวิเคราะห์ผลกระทบสิ่งแวดล้อมโครงการ ไอดีโอ โมบิ รางน้ำ ของบริษัท เอดีซี-เจวี ๑๓ จำกัด

เรียน กรรมการผู้จัดการบริษัท เอดีซี-เจวี ๑๓ จำกัด

สิ่งที่ส่งมาด้วย ๑. สำเนาหนังสือบริษัท เอ็นไวรอนเมนทอล เทคโนโลยี คอนซัลแตนท์ จำกัด ที่ อท.๑๙๖/๒๕๖๐ ลงวันที่ ๑๕ กันยายน ๒๕๖๐

๒. สำเนาหนังสือคณะกรรมการผู้ชำนาญการพิจารณารายงานการวิเคราะห์ผลกระทบสิ่งแวดล้อมด้านอาคาร การจัดสรรที่ดิน และบริการชุมชน กรุงเทพมหานคร ที่ กท ๑๑๐๔/๓๙๕๗ ลงวันที่ ๘ ธันวาคม ๒๕๖๐

๓. มาตรการป้องกันและแก้ไขผลกระทบสิ่งแวดล้อม และมาตรการติดตามตรวจสอบผลกระทบสิ่งแวดล้อมที่โครงการ ไอดีโอ โมบิ รางน้ำ ของบริษัท เอดีซี-เจวี ๑๓ จำกัด ต้องยึดถือปฏิบัติอย่างเคร่งครัด

๔. แนวทางการเสนอรายงานผลการปฏิบัติตามมาตรการป้องกันและแก้ไขผลกระทบสิ่งแวดล้อมและมาตรการติดตามตรวจสอบผลกระทบสิ่งแวดล้อม โครงการด้านอาคาร การจัดสรรที่ดิน และบริการชุมชน

ตามที่ บริษัท เอดีซี-เจวี ๑๓ จำกัด ได้มอบหมายและมอบอำนาจให้บริษัท เอ็นไวรอนเมนทอล เทคโนโลยี คอนซัลแตนท์ จำกัด จัดทำและเสนอรายงานการวิเคราะห์ผลกระทบสิ่งแวดล้อมโครงการ ไอดีโอ โมบิ รางน้ำ ตั้งอยู่ที่ ถนนรางน้ำ แขวงถนนพญาไท เขตราชเทวี กรุงเทพมหานคร เป็นโครงการประเภทอาคารอยู่อาศัยรวม (อาคารชุด) มีจำนวนห้องชุด ๓๖๖ ห้อง ให้สำนักงานนโยบายและแผนทรัพยากรธรรมชาติและสิ่งแวดล้อมดำเนินการตามขั้นตอนการพิจารณารายงาน รายละเอียดตามสิ่งที่ส่งมาด้วย ๑

สำนักงานนโยบายและแผนทรัพยากรธรรมชาติและสิ่งแวดล้อม ได้ดำเนินการตามขั้นตอนการพิจารณารายงาน และกรุงเทพมหานครได้แจ้งมติคณะกรรมการผู้ชำนาญการพิจารณารายงานการวิเคราะห์ผลกระทบสิ่งแวดล้อมด้านอาคาร การจัดสรรที่ดิน และบริการชุมชน กรุงเทพมหานคร ในการประชุมครั้งที่ ๔๖/๒๕๖๐ เมื่อวันที่ ๓๐ พฤศจิกายน ๒๕๖๐ คณะกรรมการผู้ชำนาญการฯ มีมติให้ความเห็นชอบรายงานการวิเคราะห์ผลกระทบสิ่งแวดล้อมโครงการ ไอดีโอ โมบิ รางน้ำ ของบริษัท เอดีซี-เจวี ๑๓ จำกัด รายละเอียด

ตาม...

ตามสิ่งที่ส่งมาด้วย ๒ โดยให้บริษัท เอดีซี-เจวี ๑๓ จำกัด เจ้าของโครงการปฏิบัติตามมาตรการป้องกันและแก้ไขผลกระทบสิ่งแวดล้อมและมาตรการติดตามตรวจสอบผลกระทบสิ่งแวดล้อมที่เสนอไว้ในรายงานฯ อย่างเคร่งครัด ทั้งนี้ หากท่านได้รับอนุญาตแล้ว สำนักงานนโยบายฯ ขอความร่วมมือท่านส่งสำเนาใบอนุญาตพร้อมเงื่อนไขให้สำนักงานนโยบายฯ ทราบด้วย และเมื่อเริ่มดำเนินโครงการแล้วจะต้องเสนอรายงานผลการปฏิบัติตามมาตรการป้องกันและแก้ไขผลกระทบสิ่งแวดล้อม และมาตรการติดตามตรวจสอบผลกระทบสิ่งแวดล้อมรายละเอียดตามสิ่งที่ส่งมาด้วย ๓ และ ๔ รวมทั้งโครงการจะต้องปฏิบัติตามกฎหมายอื่นใดที่เกี่ยวข้องด้วย และประสานกับผู้จัดทำรายงานฯ ให้ดำเนินการรวบรวมรายละเอียดข้อมูลทั้งหมดเรียงตามลำดับการพิจารณาของคณะกรรมการผู้ชำนาญการฯ จำนวน ๑ เล่ม พร้อมแผ่นบันทึกข้อมูล (CD-ROM) ในรูปของ Digital File (pdf) Adobe Acrobat จำนวน ๒ แผ่น พร้อมทั้ง ให้จัดทำรายงานฉบับสมบูรณ์ที่ปรับปรุงตามข้อคิดเห็นของคณะกรรมการผู้ชำนาญการฯ จำนวน ๓ เล่ม พร้อมแผ่นบันทึกข้อมูล (CD-ROM) ในรูปของ Digital File (pdf) Adobe Acrobat จำนวน ๘ แผ่น เสนอต่อสำนักงานนโยบายฯ ภายในเวลา ๑ เดือน เพื่อใช้เป็นเอกสารอ้างอิงและส่งให้หน่วยงานที่เกี่ยวข้องต่อไป ทั้งนี้ สำนักงานนโยบายฯ ได้มีหนังสือแจ้งบริษัท เอ็นไวรอนเมนทอลเทคโนโลยี คอนซัลแตนท์ จำกัด เพื่อดำเนินการต่อไปด้วยแล้ว

จึงเรียนมาเพื่อโปรดพิจารณาดำเนินการต่อไป

ขอแสดงความนับถือ

สุโข อุบลทิพย์

(นายสุโข อุบลทิพย์)
รองเลขาธิการฯ ปฏิบัติราชการแทน
เลขาธิการสำนักงานนโยบายและแผนทรัพยากรธรรมชาติและสิ่งแวดล้อม

สำนักวิเคราะห์ผลกระทบสิ่งแวดล้อม
โทรศัพท์ ๐ ๒๒๖๕ ๖๕๐๐ กด ๒ กด ๖๘๑๒
โทรสาร ๐ ๒๒๖๕ ๖๖๑๖

สิ่งที่ส่งมาด้วย ๆ

บริษัท เอ็นไวรอนเมนทอล เทคโนโลยี คอนซัลแตนท์ จำกัด 683 ม.11 ถ.สุขาภิบาล 8 ต.หนองขาม อ.ศรีราชา จ.ชลบุรี 20230 โทร. 038 481197
Environmental Technology Consultant Co.,Ltd. 683 Moo11 Sukhapibarn 8 Rd.,Nongkharm,Sriracha,Chonburi 20230 Tel 038,481197

สำนักวิเคราะห์ผลกระทบสิ่งแวดล้อม
เลขที่ 3631 วันที่ 3 ม.ค. 60
เวลา 11.08 ผู้รับ

สำนักงานนโยบายและแผน
ทรัพยากรธรรมชาติและสิ่งแวดล้อม
เลขที่ 19067 วันที่ 21 ธ.ค. 2560
เวลา 16.15 ผู้รับ

ที่ อท. 196 / 2560

15 ธันวาคม 2560

เรื่อง ขอส่งรายงานการวิเคราะห์ผลกระทบสิ่งแวดล้อม โครงการไอดีโอ โมบิ รางน้ำ

เรียน เลขาธิการสำนักงานนโยบายและแผนทรัพยากรธรรมชาติและสิ่งแวดล้อม

สิ่งที่ส่งมาด้วย รายงานการวิเคราะห์ผลกระทบสิ่งแวดล้อม โครงการไอดีโอ โมบิ รางน้ำ
รายงานฉบับหลัก (เนื้อหา และ ภาคผนวก) จำนวน 15 ชุด และรายงานฉบับย่อ จำนวน 15 ชุด
ของ บริษัท เอดีซี - เจวี 13 จำกัด

ตามที่บริษัท เอดีซี - เจวี 13 จำกัด สำนักงานตั้งอยู่เลขที่ 99/1 หมู่ 14 ซอยหมู่บ้านวินด์มิลล์ ถนนบางนา-ตราด (กม. 10.5) ตำบลบางพลีใหญ่ อำเภอบางพลี จังหวัดสมุทรปราการ มีความประสงค์ที่จะพัฒนาโครงการไอดีโอ โมบิ รางน้ำ ตั้งอยู่ที่ถนนรางน้ำ แขวงถนนพญาไท เขตราชเทวี กรุงเทพมหานคร มีลักษณะเป็นอาคารอยู่อาศัยรวม (อาคารชุด) ประกอบด้วยอาคารชุดพักอาศัย ขนาดความสูง 31 ชั้น จำนวน 1 อาคาร มีจำนวนห้องชุดพักอาศัย 336 ห้อง ซึ่งเข้าข่ายที่จะต้องศึกษาและจัดทำรายงานการวิเคราะห์ผลกระทบสิ่งแวดล้อมในขั้นของการขออนุญาตก่อสร้าง ประกาศกระทรวงทรัพยากรธรรมชาติและสิ่งแวดล้อม เรื่อง กำหนดประเภทและขนาดของโครงการหรือกิจการซึ่งต้องจัดทำรายงานการวิเคราะห์ผลกระทบสิ่งแวดล้อม และหลักเกณฑ์ วิธีการ ระเบียบปฏิบัติ และแนวทางการจัดทำรายงานการวิเคราะห์ผลกระทบสิ่งแวดล้อม ลงวันที่ 20 มิถุนายน 2555 ซึ่งกำหนดให้อาคารอยู่อาศัยรวมตามกฎหมายว่าด้วยการควบคุมอาคาร ที่มีจำนวนห้องพักตั้งแต่ 80 ห้องขึ้นไป หรือมีพื้นที่ใช้สอยตั้งแต่ 4,000 ตารางเมตรขึ้นไป นั้น

ในการนี้ บริษัทฯ ได้ดำเนินการจัดเตรียมรายงานการวิเคราะห์ผลกระทบสิ่งแวดล้อม โครงการไอดีโอ โมบิ รางน้ำ รายงานฉบับหลักและรายงานฉบับย่อ เสร็จเรียบร้อยแล้ว จึงใคร่ขอส่งรายงานการวิเคราะห์ผลกระทบสิ่งแวดล้อม โครงการไอดีโอ โมบิ รางน้ำ รายงานฉบับหลัก (เนื้อหา และ ภาคผนวก) จำนวน 15 ชุด และรายงานฉบับย่อ จำนวน 15 ชุด มาพร้อมกับหนังสือฉบับนี้ เพื่อสำนักงานนโยบายและแผนทรัพยากรธรรมชาติและสิ่งแวดล้อมได้ดำเนินการ ตามกระบวนการพิจารณารายงานต่อไป

จึงเรียนมาเพื่อโปรดพิจารณา

ขอแสดงความนับถือ

สำเนาถูกต้อง
(นางสาวมลิวรรณ สอนดา)
เจ้าพนักงานธุรการอาวุโส

(นายเอนก แก้วกระจ่าง และ นางสาวขัญญา แซ่ตั้ง)
กรรมการบริษัท

บริษัท เอ็นไวรอนเมนทอล เทคโนโลยี คอนซัลแตนท์ จำกัด

กลุ่มงานวิเคราะห์ผลกระทบสิ่งแวดล้อม
ด้านโครงการบริการ ชุมชนและที่พักอาศัย
เลขที่ 1695 รับที่ 2ปฐ160
เวลา 15.43 ผู้รับ

สิ่งที่ส่งมาด้วย

สำนักงานนโยบายและแผน
ทรัพยากรธรรมชาติและสิ่งแวดล้อม
เลขที่ 23504 วันที่ 18 ธ.ค. 2560
เวลา 15.23 ผู้รับ

ที่ กท ๑๑๐๔/๓๙๕๗

คณะกรรมการผู้ชำนาญการพิจารณา
รายงานการวิเคราะห์ผลกระทบ
สิ่งแวดล้อม ด้านอาคาร การจัดสรรที่ดิน
และบริการชุมชน กรุงเทพมหานคร
กองจัดการคุณภาพอากาศและเสียง
สำนักสิ่งแวดล้อม อาคารธานีนพรัตน์ ชั้น ๑๑
๑๑๑ ถ. มิตรไมตรี เขตดินแดง กทม. ๑๐๔๐๐

สำนักวิเคราะห์ผลกระทบสิ่งแวดล้อม
เลขที่ 2732 วันที่ 13 ธ.ค. 2560
เวลา 11.28 ผู้รับ

๘ ธันวาคม ๒๕๖๐

เรื่อง แจ้งผลการพิจารณารายงานการวิเคราะห์ผลกระทบสิ่งแวดล้อม โครงการ ไอดีโอ โมบิ รางน้ำ

เรียน เลขาธิการสำนักงานนโยบายและแผนทรัพยากรธรรมชาติและสิ่งแวดล้อม

สิ่งที่ส่งมาด้วย ๑. รายงานการประชุมคณะกรรมการผู้ชำนาญการพิจารณารายงานการวิเคราะห์ผลกระทบสิ่งแวดล้อมฯ ครั้งที่ ๔๖/๒๕๖๐ เมื่อวันที่ ๓๐ พฤศจิกายน ๒๕๖๐

๒. มาตรการป้องกันและแก้ไขผลกระทบสิ่งแวดล้อม และมาตรการติดตามตรวจสอบผลกระทบสิ่งแวดล้อมโครงการ ไอดีโอ โมบิ รางน้ำ จำนวน ๘ ฉบับ

ด้วยบริษัท เอดีซี-เจวี 13 จำกัด ได้มอบหมายและมอบอำนาจให้ บริษัท เอ็นไวรอนเมนทอล เทคโนโลยี คอนซัลแตนท์ จำกัด จัดทำและเสนอรายงานการวิเคราะห์ผลกระทบสิ่งแวดล้อม โครงการ ไอดีโอ โมบิ รางน้ำ ของบริษัท เอดีซี-เจวี 13 จำกัด ตั้งอยู่ที่ถนนรางน้ำ แขวงถนนพญาไท เขตราชเทวี กรุงเทพมหานคร เป็นโครงการประเภทอาคารอยู่อาศัยรวม (อาคารชุด) มีจำนวนห้องชุด ๓๖๖ ห้อง เสนอต่อกรุงเทพมหานครเพื่อดำเนินการตามขั้นตอนการพิจารณารายงาน

กรุงเทพมหานคร ได้เสนอรายงานการวิเคราะห์ผลกระทบสิ่งแวดล้อมฉบับดังกล่าว ให้คณะกรรมการผู้ชำนาญการพิจารณารายงานการวิเคราะห์ผลกระทบสิ่งแวดล้อมด้านอาคาร การจัดสรรที่ดิน และบริการชุมชน กรุงเทพมหานคร พิจารณาตามลำดับขั้นตอนการพิจารณา และในการประชุมครั้งที่ ๔๖/๒๕๖๐ เมื่อวันที่ ๓๐ พฤศจิกายน ๒๕๖๐ คณะกรรมการผู้ชำนาญการฯ มีมติให้ความเห็นชอบรายงานการวิเคราะห์ผลกระทบสิ่งแวดล้อมโครงการ ไอดีโอ โมบิ รางน้ำ ของบริษัท เอดีซี-เจวี 13 จำกัด

จึงเรียนมาเพื่อโปรดทราบและดำเนินการในส่วนที่เกี่ยวข้องต่อไป

สำเนาถูกต้อง
(นางสาวมลิวรรณ สอนดา)
เจ้าพนักงานธุรการอาวุโส

ขอแสดงความนับถือ

(นางเติมศิริ จงพูนผล)
ผู้อำนวยการกองจัดการคุณภาพอากาศและเสียง
สำนักสิ่งแวดล้อม
เลขานุการคณะกรรมการ

กลุ่มงานวิเคราะห์ผลกระทบสิ่งแวดล้อม
ด้านโครงการบริการชุมชนและที่พักอาศัย
เลขที่ 2264 วันที่ 13 ธ.ค. 60
เวลา 14.37 ผู้รับ

กองจัดการคุณภาพอากาศและเสียง
โทร./ โทรสาร ๐ ๒๑๒๖ ๖๙๐๖

BLA ๐ ๆ กวผ. บริการ

สรุปมาตรการป้องกันและแก้ไขผลกระทบสิ่งแวดล้อม และมาตรการติดตามตรวจสอบผลกระทบสิ่งแวดล้อม
ที่โครงการ ไอดีโอ โมบิ รางน้ำ ของบริษัท เอดีซี-เจวี 13 จำกัด
ต้องยึดถือปฏิบัติอย่างเคร่งครัด

โครงการจะต้องปฏิบัติตามมาตรการป้องกันและแก้ไขผลกระทบสิ่งแวดล้อม และมาตรการติดตามตรวจสอบผลกระทบสิ่งแวดล้อม ตามที่เสนอไว้ในรายงานการวิเคราะห์ผลกระทบสิ่งแวดล้อมโครงการ ไอดีโอ โมบิ รางน้ำ ของบริษัท เอดีซี-เจวี 13 จำกัด ตั้งอยู่ที่ถนนรางน้ำ แขวงถนนพญาไท เขตราชเทวี กรุงเทพมหานคร มีขนาดพื้นที่โครงการ 1-2-92 ไร่ หรือ 2,768.0 ตารางเมตร เป็นโครงการประเภทอาคารอยู่อาศัยรวม (อาคารชุด) ประกอบด้วย อาคารชุดพักอาศัย ขนาดความสูง 31 ชั้น จำนวน 1 อาคาร ระดับความสูง 110.65 เมตร (ความสูงวัดถึงระดับสูงสุด) มีจำนวนห้องชุดพักอาศัย จำนวน 366 ห้อง จัดทำรายงานการวิเคราะห์ผลกระทบสิ่งแวดล้อม โดยบริษัท เอ็นไวรอนเมนทอล เทคโนโลยี คอนซัลแตนท์ จำกัด ดังรายละเอียดต่อไปนี้

1. โครงการจะต้องยึดถือปฏิบัติตามมาตรการป้องกันและแก้ไขผลกระทบสิ่งแวดล้อม และมาตรการติดตามตรวจสอบผลกระทบสิ่งแวดล้อม ตามที่เสนอไว้ในรายงานการวิเคราะห์ผลกระทบสิ่งแวดล้อม โครงการ ไอดีโอ โมบิ รางน้ำ ของบริษัท เอดีซี-เจวี 13 จำกัด อย่างเคร่งครัด

2. โครงการจะต้องบันทึกผลการติดตามตรวจสอบการดำเนินการหรือการปฏิบัติตามมาตรการป้องกันและแก้ไขผลกระทบสิ่งแวดล้อม และมาตรการติดตามตรวจสอบผลกระทบสิ่งแวดล้อมตามที่เสนอไว้ในรายงานการวิเคราะห์ผลกระทบสิ่งแวดล้อม และส่งผลการดำเนินการมายังหน่วยงานผู้อนุญาตและสำนักงานนโยบายและแผนทรัพยากรธรรมชาติและสิ่งแวดล้อม ตามแนวทางการเสนอรายงานผลการปฏิบัติตามมาตรการป้องกันและแก้ไขผลกระทบสิ่งแวดล้อม และมาตรการติดตามตรวจสอบผลกระทบสิ่งแวดล้อม

3. ในกรณีที่โครงการมีความจำเป็นต้องเปลี่ยนแปลงรายละเอียดโครงการ หรือมาตรการป้องกันและแก้ไขผลกระทบสิ่งแวดล้อม และมาตรการติดตามตรวจสอบผลกระทบสิ่งแวดล้อม ตามที่เสนอไว้ในรายงานการวิเคราะห์ผลกระทบสิ่งแวดล้อมที่ได้รับความเห็นชอบไว้แล้ว ให้โครงการแจ้งให้หน่วยงานที่มีอำนาจหน้าที่ในการพิจารณาอนุมัติหรืออนุญาตดำเนินการดังนี้

3.1 หากหน่วยงานผู้อนุมัติหรืออนุญาตเห็นว่าการเปลี่ยนแปลงดังกล่าว เกิดผลดีต่อสิ่งแวดล้อมมากกว่า หรือเทียบเท่ามาตรการที่กำหนดไว้ในรายงานการวิเคราะห์ผลกระทบสิ่งแวดล้อมที่ได้รับความเห็นชอบไว้แล้ว ให้หน่วยงานผู้อนุมัติหรืออนุญาตรับจดแจ้งให้เป็นไปตามหลักเกณฑ์ และเงื่อนไขที่กำหนดไว้ในกฎหมายนั้น ๆ ต่อไป พร้อมกับให้จัดทำสำเนาการเปลี่ยนแปลงดังกล่าวข้างต้นที่รับจดแจ้งไว้ แจ้งให้กับสำนักงานนโยบายและแผนทรัพยากรธรรมชาติและสิ่งแวดล้อม เพื่อทราบ

บริษัท เอดีซี - เจวี 13 จำกัด
ADC - JV 13 CO., LTD.

เดือนธันวาคม 2560

ลงชื่อ ..... ผู้รับมอบอำนาจ
(นายประสาน ประภาวุฒิกุล)
บริษัท เอดีซี-เจวี 13 จำกัด

บริษัท เอ็นไวรอนเมนทอล เทคโนโลยี คอนซัลแตนท์ จำกัด

เดือนธันวาคม 2560 1/124 หน้า

ลงชื่อ ..... ผู้ชำนาญการสิ่งแวดล้อม
(นายเอนก แก้วกระจ่าง)
บริษัท เอ็นไวรอนเมนทอล เทคโนโลยี คอนซัลแตนท์ จำกัด

3.2 หากหน่วยงานผู้อนุมัติหรืออนุญาต เห็นว่าการเปลี่ยนแปลงดังกล่าว อาจกระทบต่อสาระสำคัญในรายงานการวิเคราะห์ผลกระทบสิ่งแวดล้อมที่ได้รับความเห็นชอบไว้แล้ว ให้หน่วยงานผู้อนุมัติหรืออนุญาตจัดส่งรายงานการเปลี่ยนแปลงดังกล่าว ให้สำนักงานนโยบายและแผนทรัพยากรธรรมชาติและสิ่งแวดล้อม เพื่อเสนอให้คณะกรรมการผู้ชำนาญการพิจารณารายงานการวิเคราะห์ผลกระทบสิ่งแวดล้อม (คชก.) ชุดที่เกี่ยวข้องให้ความเห็นชอบประกอบก่อนดำเนินการเปลี่ยนแปลง และเมื่อโครงการได้รับอนุมัติหรืออนุญาตให้มีการเปลี่ยนแปลงให้หน่วยงานผู้อนุมัติหรืออนุญาตแจ้งผลการเปลี่ยนแปลงดังกล่าวให้สำนักงานนโยบายและแผนทรัพยากรธรรมชาติและสิ่งแวดล้อม เพื่อทราบ

4. หากได้รับการร้องเรียนจากประชาชนว่าได้รับความเดือดร้อน รำคาญจากกิจกรรมการดำเนินโครงการหรือโครงการก่อให้เกิดความเสียหายแก่สาธารณสมบัติ หรือชีวิตและทรัพย์สินของประชาชน เจ้าของโครงการจะต้องดำเนินการแก้ไขปัญหาดังกล่าวโดยไม่ชักช้า และแจ้งหน่วยงานอนุญาต สำนักงานนโยบายและแผนทรัพยากรธรรมชาติและสิ่งแวดล้อม และหน่วยงานที่เกี่ยวข้องทราบ เพื่อหาแนวทางหรือมาตรการในการแก้ไขปัญหาต่อไป

บริษัท เอดีซี - เจวี 13 จำกัด
ADC - JV 13 CO., LTD.

เดือนธันวาคม 2560

ลงชื่อ ..... ผู้รับมอบอำนาจ

(นายประสาน ประภาวุฒิกุล)

บริษัท เอดีซี-เจวี 13 จำกัด

Etech

เดือนธันวาคม 2560 รวมรองจำนวน 2/124 หน้า

ลงชื่อ ..... ผู้ชำนาญการสิ่งแวดล้อม

(นายเอนก แก้วกระจ่าง)

บริษัท เอ็นไวรอนเมนทอล เทคโนโลยี คอนซัลแตนท์ จำกัด

ตารางที่ 2 มาตรการป้องกันและแก้ไขผลกระทบสิ่งแวดล้อม และมาตรการติดตามตรวจสอบผลกระทบสิ่งแวดล้อมในระยะดำเนินการ โครงการ ไอดีโอ โมบิ รางน้ำ

ทรัพยากรสิ่งแวดล้อม	ผลกระทบสิ่งแวดล้อมที่สำคัญ	มาตรการป้องกันและแก้ไขผลกระทบสิ่งแวดล้อม	มาตรการติดตามตรวจสอบผลกระทบสิ่งแวดล้อม
1. ทรัพยากรทางกายภาพ			
1.1 สภาพภูมิประเทศ	การดำเนินโครงการ ไม่ก่อให้เกิดผลกระทบใดๆ ต่อสภาพภูมิประเทศ	1. ดูแลรักษาความเป็นระเบียบเรียบร้อยภายในโครงการให้อยู่ในสภาพดีอยู่เสมอ 2. จัดให้มีเจ้าหน้าที่ดูแล บำรุง รักษาพื้นที่สีเขียวบริเวณต่างๆ ให้อยู่ในสภาพดีอยู่เสมอ 3. จัดให้มีกำแพงกันดิน เป็นกำแพงคอนกรีตเสริมเหล็กเพื่อเป็นแนวกันดินจากโครงการฯ 3.1 ด้านทิศตะวันออกและทิศตะวันตก เป็นกำแพง คสล.สูง 0.90 เมตร และก่ออิฐรั้วชั่วคราวสูง 2 เมตร ด้านหลังกำแพง 3.2 ด้านทิศเหนือ เป็นกำแพง คสล.สูง 1.20 เมตร และก่ออิฐรั้วชั่วคราวสูง 2 เมตร ด้านหลังกำแพง	- ตรวจสอบ ดูแลพื้นที่สีเขียวภายในโครงการ หากพบว่ามีต้นไม้ตายให้รีบปลูกต้นใหม่ทดแทน
1.2 การเกิดแผ่นดินไหว	โครงการตั้งอยู่ใน แขวงถนนพญาไท เขตราชเทวี กรุงเทพมหานคร ซึ่งอยู่ในบริเวณที่ได้รับผลกระทบหากเกิดแผ่นดินไหวในบริเวณที่มีแนวรอยเลื่อนแผ่นดิน กรุงเทพมหานครอยู่ในแนวเขตที่มีความรุนแรงของการเกิดแผ่นดินไหวที่ระดับ V-VII เมอร์คัลลี่ เขต 2ก ซึ่งมีความรุนแรงในการเกิดแผ่นดินไหวในระดับ V-VII เมอร์คัลลี (เขตสีส้ม) เป็นระดับที่ทุกคนจะเกิดความตกใจ สิ่งก่อสร้างที่ออกแบบไม่ดีจะปรากฏความเสียหาย ระดับน้อยถึงปานกลาง นอกจากนี้	1. ข้อควรปฏิบัติขณะเกิดแผ่นดินไหวสำหรับติดประกาศไว้บริเวณชั้นที่ 1 และจัดแผนอพยพดังนี้ <u>กรณีอยู่ในอาคาร</u> 1) ให้ระวังสิ่งของที่อยู่สูงตกใส่ เช่น โคมไฟ ชิ้นส่วนอาคาร เศษอิฐ และปูนซีเมนต์ที่แตกออกจากผนังหรือเพดาน ให้ระมัดระวังตู้หนังสือ ตู้โชว์ ชั้นวางของ โต๊ะทีวี ตู้เย็น และเฟอร์นิเจอร์ เลื่อนชนหรือล้มทับ 2) อย่าวิ่งออกมานอกอาคาร ควรออกจากอาคารในโอกาสแรกที่หยุดไหวแล้ว	- ตรวจสอบความมั่นคงแข็งแรงของโครงสร้างอาคารเป็นประจำทุกปี

ตารางที่ 2 มาตรการป้องกันและแก้ไขผลกระทบสิ่งแวดล้อม และมาตรการติดตามตรวจสอบผลกระทบสิ่งแวดล้อมในระยะดำเนินการ โครงการ ไอดีโอ โมบิ รางน้ำ (ต่อ)

ทรัพยากรสิ่งแวดล้อม	ผลกระทบสิ่งแวดล้อมที่สำคัญ	มาตรการป้องกันและแก้ไขผลกระทบสิ่งแวดล้อม	มาตรการติดตามตรวจสอบผลกระทบสิ่งแวดล้อม
1.2 การเกิดแผ่นดินไหว (ต่อ)	ตามกฎกระทรวงกำหนดการรับน้ำหนัก ความต้านทาน ความคงทนของอาคารและพื้นดินที่รองรับอาคารในการต้านทานแรงสั่นสะเทือนของแผ่นดินไหว พ.ศ. 2550 กำหนดให้พื้นที่กรุงเทพมหานครอยู่ในบริเวณที่ 1 ซึ่งเป็นพื้นที่หรือบริเวณที่เป็นดินอ่อนมากที่อาจได้รับผลกระทบจากแผ่นดินไหวระยะไกล ซึ่งโครงการได้ออกแบบให้เป็นไปตามกฎกระทรวงดังกล่าว อย่างไรก็ตาม โครงการจำเป็นต้องมีแผนเพื่อเตรียมความพร้อมเมื่อเกิดเหตุแผ่นดินไหวขึ้น โดยโครงการได้ออกแบบให้เป็นไปตามกฎกระทรวงดังกล่าว อย่างไรก็ตาม โครงการจำเป็นต้องมีการเตรียมความพร้อมในกรณีที่เกิดเหตุแผ่นดินไหวขึ้น	3) ห้ามใช้ลิฟต์ โดยเด็ดขาด 4) ในกรณีไฟไหม้ หรืออาคารพัง ให้ทำทางออกที่ปลอดภัยที่สุดและสะดวกที่สุด 5) ออกห่างจากหน้าต่าง ประตูและกระจก ถ้าการสั่นสะเทือนรุนแรงให้หลบอยู่ใต้โต๊ะ ใต้เตียง หรือ มุมห้อง หรือหลบใต้วงกบประตูที่แข็งแรง <u>กรณีอยู่นอกอาคาร</u> 1) ให้ออกห่างจากอาคาร กำแพง เสาไฟฟ้า และสิ่งก่อสร้างอื่นๆ ที่อาจโค่นล้ม 2) อย่าวิ่งไปตามถนน 3) ให้อยู่ในที่โล่งแจ้ง <u>กรณีอยู่ในรถ</u> 1) ให้หยุดรถในที่ปลอดภัย คือ ที่โล่ง และอยู่แต่ภายในรถ 2) เมื่อการสั่นไหวหยุดลง ขับด้วยความระมัดระวัง 2. แผนการอพยพผู้พักอาศัยและพนักงานภายในโครงการหลังจากการหยุดสั่นไหว มีรายละเอียดดังนี้ - ประชาสัมพันธ์ ให้ผู้พักอาศัยและพนักงานของโครงการทราบถึงการปฏิบัติตัวหากเกิดเหตุการณ์แผ่นดินไหว - สำหรับผู้พักอาศัยและพนักงานอยู่ภายในอาคาร ให้ออกจากอาคารเพื่อไปยังจุดรวมพลภายในโครงการ ซึ่งใช้เป็นบริเวณเดียวกันกับจุดรวมพลกรณีเพลิงไหม้	

ตารางที่ 2 มาตรการป้องกันและแก้ไขผลกระทบสิ่งแวดล้อม และมาตรการติดตามตรวจสอบผลกระทบสิ่งแวดล้อมในระยะดำเนินการ โครงการ ไอดีโอ โมบิ รางน้ำ (ต่อ)

ทรัพยากรสิ่งแวดล้อม	ผลกระทบสิ่งแวดล้อมที่สำคัญ	มาตรการป้องกันและแก้ไขผลกระทบสิ่งแวดล้อม	มาตรการติดตามตรวจสอบผลกระทบสิ่งแวดล้อม
1.2 การเกิดแผ่นดินไหว (ต่อ)		- ช่วยเหลือ/ปฐมพยาบาล นำผู้ป่วยหรือผู้บาดเจ็บส่งสถานพยาบาลใกล้เคียง - ตรวจนับพนักงานที่อพยพมายังจุดรวมพล - กรณียอดไม่ครบ แจ้งหน่วยชีวิตค้นหากรณียอดครบพนักงานอยู่ในพื้นที่จนเหตุการณ์สงบ	
1.3 คุณภาพอากาศ	ผลกระทบด้านคุณภาพอากาศ ส่วนใหญ่มาจากยานพาหนะที่เข้า-ออกพื้นที่โครงการ ก่อให้เกิดมลพิษทางอากาศ โดยโครงการจัดให้มีที่จอดรถทั้งหมด 169 คัน สามารถประเมินผลกระทบที่อาจเกิดขึ้นได้ ดังนี้ - ความเข้มข้นของคาร์บอนมอนอกไซด์ (CO) ที่เกิดขึ้นจากท่อไอเสียรถยนต์ของโครงการ มีค่าเท่ากับ 0.132 มก./ลบ.ม. โดยเมื่อนำมารวมกับปริมาณคาร์บอนมอนอกไซด์ (CO) ที่ตรวจวัดได้ในพื้นที่โครงการมีปริมาณ 0.962 มก./ลบ.ม. จะทำให้มีปริมาณคาร์บอนมอนอกไซด์ (CO) ปริมาณ 1.094 มก./ลบ.ม. ซึ่งมีค่าไม่เกินมาตรฐานคุณภาพอากาศ 1 ชั่วโมง (กำหนดไว้เท่ากับ 34.2 มก./ลบ.ม.)	1. จัดให้มีระบบระบายอากาศ เพื่อให้เกิดการถ่ายเทของอากาศ 2. รณรงค์ให้ผู้พักอาศัยใช้งานระบบปรับอากาศอย่างถูกวิธี และแนะนำการดูแลรักษาเครื่องปรับอากาศให้มีประสิทธิภาพดีอยู่เสมอ 3. ผนังอาคารอย่างน้อย 1 ด้าน ต้องมีช่องเปิดออกสู่ภายนอกได้ โดยช่องเปิดนี้จะต้องมีพื้นที่ไม่น้อยกว่าร้อยละ 10 ของพื้นที่ 4. จัดทำป้ายและสัญลักษณ์แสดงทิศทางจราจรภายในโครงการ จราจรบนพื้นทางให้เห็นชัดเจน เพื่อป้องกันการสับสนของผู้ขับขี่ 5. ติดตั้งป้ายห้ามติดเครื่องยนต์ทิ้งไว้ภายในบริเวณที่จอดรถ ให้สามารถสังเกตได้อย่างชัดเจนและทั่วถึง 6. จัดเจ้าหน้าที่คอยดูแลตรวจสอบรักษาต้นไม้ในพื้นที่สีเขียวให้มีสภาพสวยงามอย่างสม่ำเสมอ ตลอดระยะดำเนินโครงการ นอกจากนี้หากมีต้นไม้ได้รับความเสียหาย หรือตายต้องปลูกทดแทนใหม่ทันที เพื่อเป็นการส่งเสริมการพัฒนาที่ยั่งยืน	- ตรวจสอบไม้ยืนต้น ไม้พุ่ม และหญ้าคลุมดินบริเวณพื้นที่สีเขียวให้อยู่ในสภาพสมบูรณ์แข็งแรง เพื่อประสิทธิภาพในการดูดซับก๊าซคาร์บอนมอนอกไซด์ และลดความร้อนเข้าสู่ตัวอาคาร

ตารางที่ 2 มาตรการป้องกันและแก้ไขผลกระทบสิ่งแวดล้อม และมาตรการติดตามตรวจสอบผลกระทบสิ่งแวดล้อมในระยะดำเนินการ โครงการ ไอดีโอ โมบิ รางน้ำ (ต่อ)

ทรัพยากรสิ่งแวดล้อม	ผลกระทบสิ่งแวดล้อมที่สำคัญ	มาตรการป้องกันและแก้ไขผลกระทบสิ่งแวดล้อม	มาตรการติดตามตรวจสอบผลกระทบสิ่งแวดล้อม
1.3 คุณภาพอากาศ (ต่อ)	- ความเข้มข้นของฝุ่นละออง (TSP) ที่เกิดขึ้นจากท่อ ไอเสียรถยนต์ของโครงการ มีค่าเท่ากับ 0.00016 มก./ลบ.ม. โดยเมื่อรวมกับปริมาณฝุ่นละอองรวม (TSP) ที่ตรวจวัดได้ในพื้นที่โครงการมีปริมาณ 0.04 มก./ลบ.ม. จะทำให้มีปริมาณฝุ่นละอองรวมปริมาณ 0.04016 มก./ลบ.ม. ซึ่งมีค่าไม่เกินมาตรฐานคุณภาพอากาศ (กำหนดไว้เท่ากับ 0.33 มก./ลบ.ม.) - ความเข้มข้นของฝุ่นละออง (PM 10) ที่เกิดขึ้นจากท่อไอเสียรถยนต์ของโครงการ มีค่าเท่ากับ 0.000031 มก./ลบ.ม. โดยเมื่อนำมารวมกับปริมาณฝุ่นละอองขนาดไม่เกิน 10 ไมครอน (PM 10) ที่ตรวจวัดได้ในพื้นที่โครงการมีปริมาณ 0.03 มก./ลบ.ม. จะทำให้มีปริมาณฝุ่นละอองขนาดไม่เกิน 10 ไมครอน (PM 10) ปริมาณ 0.030031 มก./ลบ.ม. ซึ่งมีค่าไม่เกินมาตรฐานคุณภาพอากาศ (กำหนดไว้เท่ากับ 0.12 มก./ลบ.ม.) - ปริมาณสารประกอบไฮโดรคาร์บอน (HC) ที่เกิดขึ้นจากท่อไอเสียรถยนต์ของโครงการประมาณ 0.0235 มก/ลบ.ม. โดยเมื่อรวมกับปริมาณสารประกอบไฮโดรคาร์บอน (HC) ในบรรยากาศปัจจุบันภายในพื้นที่โครงการมีปริมาณ 1.4622 มก./ลบ.ม. จะทำให้มีปริมาณสารประกอบไฮโดรคาร์บอนปริมาณ 1.4857 มก./ลบ.ม. ทั้งนี้ สารประกอบไฮโดรคาร์บอน (HC) ไม่มีค่ามาตรฐานกำหนด	และเป็นการช่วยรักษาสภาพแวดล้อม สร้างทัศนียภาพและให้ความสำคัญกับคุณภาพชีวิตของผู้อาศัย และพื้นที่บริเวณโดยรอบโครงการ 7. หมั่นดูแลรักษาความสะอาดพื้นถนนภายในโครงการสม่ำเสมอ เพื่อลดปริมาณฝุ่นละออง 8. จัดให้มีพื้นที่สีเขียวอยู่ที่ชั้นที่ 1 อยู่ในบริเวณพื้นที่เปิดโล่งโดยมีพื้นที่สีเขียวภายในโครงการทั้งสิ้น 1,243.17 ตารางเมตร คิดเป็นอัตราส่วนพื้นที่สีเขียวต่อผู้พักอาศัย 1.02 ตารางเมตร/คน (บริเวณการคิดขนาดพื้นที่สีเขียวในตำแหน่งการปลูกที่แคบที่สุดของโครงการมีความกว้างประมาณ 1 เมตร) โดยเป็นพื้นที่สีเขียวชั้นที่ 1 ขนาดพื้นที่ 627.80 ตารางเมตร และเป็นพื้นที่สีเขียวบนอาคาร ขนาดพื้นที่ 615.37 ตารางเมตร มีพื้นที่ปลูกไม้ยืนต้น 435.95 ตารางเมตร และจัดให้มีเจ้าหน้าที่ดูแล รักษาพื้นที่สีเขียวภายในโครงการให้มีความสวยงามอยู่เสมอ	

บริษัท เอดีซี - เจวี 13 จำกัด
ADC - JV 13 CO., LTD.

ตารางที่ 2 มาตรการป้องกันและแก้ไขผลกระทบสิ่งแวดล้อม และมาตรการติดตามตรวจสอบผลกระทบสิ่งแวดล้อมในระยะดำเนินการ โครงการ ไอดีโอ โมบิ รางน้ำ (ต่อ)

ทรัพยากรสิ่งแวดล้อม	ผลกระทบสิ่งแวดล้อมที่สำคัญ	มาตรการป้องกันและแก้ไขผลกระทบสิ่งแวดล้อม	มาตรการติดตามตรวจสอบผลกระทบสิ่งแวดล้อม
1.3 คุณภาพอากาศ (ต่อ)	- ความเข้มข้นของไนโตรเจนไดออกไซด์ (NOx) ที่เกิดขึ้นจากท่อไอเสียรถยนต์ของโครงการ จะมีค่าเท่ากับ 0.0034 มก./ลบ.ม. โดยเมื่อนำมารวมกับปริมาณไนโตรเจนไดออกไซด์ (NO_2) ที่ตรวจวัดได้บริเวณพื้นที่โครงการ มีปริมาณ 0.0489 มก./ลบ.ม.จะทำให้มีปริมาณไนโตรเจนไดออกไซด์ (NO_2) ปริมาณ 0.0523 มก./ลบ.ม. ซึ่งมีค่าไม่เกินมาตรฐานคุณภาพอากาศ 1 ชั่วโมง (กำหนดไว้เท่ากับ 0.32 มก./ลบ.ม.) - ความเข้มข้นของซัลเฟอร์ไดออกไซด์ (SO_2) ที่เกิดขึ้นจากท่อไอเสียรถยนต์ของโครงการ จะมีค่าเท่ากับ 0.0006 มก./ลบ.ม. โดยเมื่อนำมารวมกับปริมาณซัลเฟอร์ไดออกไซด์ (SO_2) ที่ตรวจวัดได้บริเวณพื้นที่โครงการมีปริมาณ 0.0707 มก./ลบ.ม. จะทำให้มีปริมาณซัลเฟอร์ไดออกไซด์ (SO_2) ปริมาณ 0.0713 มก./ลบ.ม. ซึ่งมีค่าไม่เกินมาตรฐานคุณภาพอากาศ 1 ชั่วโมง (กำหนดไว้เท่ากับ 0.78 มก./ลบ.ม.) จากข้อมูลข้างต้นจะสรุปได้ว่าผลกระทบที่เกิดขึ้นอยู่ในระดับต่ำ นอกจากนี้ไม้ยืนต้นภายในโครงการสามารถดูดซับปริมาณคาร์บอนได ออกไซด์ที่เกิดได้ทั้งหมด และยังช่วยเพิ่มปริมาณก๊าซออกซิเจนให้อีกด้วยและมลพิษที่จะส่งผลกระทบต่อผู้พักอาศัยข้างเคียงได้เป็นอย่างดี ดังนั้น จึงคาดว่าจะไม่ส่งผลกระทบที่มีนัยสำคัญต่อผู้พักอาศัยภายในโครงการ		

ตารางที่ 2 มาตรการป้องกันและแก้ไขผลกระทบสิ่งแวดล้อม และมาตรการติดตามตรวจสอบผลกระทบสิ่งแวดล้อมในระยะดำเนินการ โครงการ ไอดีโอ โมบิ รางน้ำ (ต่อ)

ทรัพยากรสิ่งแวดล้อม	ผลกระทบสิ่งแวดล้อมที่สำคัญ	มาตรการป้องกันและแก้ไขผลกระทบสิ่งแวดล้อม	มาตรการติดตามตรวจสอบผลกระทบสิ่งแวดล้อม
1.4. เสียง	เมื่อโครงการเปิดดำเนินการ จะเกิดมลพิษทางเสียงจากสภาพการดำเนินชีวิตตามปกติจากการพักอาศัยในโครงการ โดยเสียงที่เกิดขึ้นส่วนใหญ่จะเกิดจากยานพาหนะที่เข้า-ออกโครงการ ซึ่งเป็นระดับเสียงที่เกิดขึ้นในชีวิตประจำวัน และเกิดขึ้นในช่วงระยะเวลาสั้น ๆ ดังนั้น เสียงที่เกิดขึ้นในโครงการจึงไม่มีความแตกต่างจากเสียงภายในพื้นที่พักอาศัยทั่วไป การดำเนินโครงการจึงไม่ส่งผลกระทบที่มีนัยสำคัญด้านระดับเสียงมลพิษทางเสียงเกิดจากการจราจรภายในพื้นที่โครงการ ซึ่งอยู่ในระดับปกติที่เกิดขึ้นในชีวิตประจำวัน ดังนั้น ผลกระทบที่เกิดขึ้นจึงอยู่ในระดับต่ำ	1. จัดทำป้ายสัญลักษณ์การจราจรบนพื้นทางให้เห็นชัดเจน เพื่อป้องกันการสับสนของผู้ขับขี่ 2. ตรวจสอบป้ายและสัญลักษณ์ต่าง ๆ เช่น ป้ายจำกัดความเร็ว ให้อยู่ในสภาพดี มองเห็นชัดเจน ไม่ลบเลือน 3. ดูแล บำรุง รักษา พื้นที่สีเขียวภายในโครงการอย่างสม่ำเสมอ เนื่องจากต้นไม้ต่าง ๆ ในโครงการ เช่น พิกุล เสลา ชมพูพันทิพย์ ชงโค มะฮอกกานี และจามจุรี สามารถช่วยดูดซับเสียงระหว่างภายในโครงการและพื้นที่ข้างเคียงได้อีกทางหนึ่ง	- ติดตามปัญหาเรื่องร้องเรียนจากชุมชนใกล้เคียง
1.5 ความสั่นสะเทือน	เนื่องจากโครงการเป็นอาคารชุดพักอาศัย กิจกรรมหลักภายในโครงการจะเป็นการอยู่อาศัย ไม่มีกิจกรรมที่จะทำให้เกิดผลกระทบด้านความสั่นสะเทือน	- กำหนดให้มีการตรวจสอบอาคารตามกฎกระทรวงกำหนดประเภทอาคารที่ต้องจัดให้มีผู้ตรวจสอบ พ.ศ. 2548 เป็นประจำทุกปี ปีละ 1 ครั้ง เพื่อตรวจสอบสภาพอาคาร โครงสร้างของตัวอาคารและอุปกรณ์ประกอบต่าง ๆ ของอาคาร เพื่อประโยชน์แห่งความมั่นคงแข็งแรง และความปลอดภัยในการใช้อาคาร	- ติดตามตรวจสอบอาคารตามกฎกระทรวงกำหนดประเภทอาคารที่ต้องจัดให้มีผู้ตรวจสอบ พ.ศ. 2548 เป็นประจำทุกปี ปีละ 1 ครั้ง

ตารางที่ 2 มาตรการป้องกันและแก้ไขผลกระทบสิ่งแวดล้อม และมาตรการติดตามตรวจสอบผลกระทบสิ่งแวดล้อมในระยะดำเนินการ โครงการ ไอดีโอ โมบิ รางน้ำ (ต่อ)

ทรัพยากรสิ่งแวดล้อม	ผลกระทบสิ่งแวดล้อมที่สำคัญ	มาตรการป้องกันและแก้ไขผลกระทบสิ่งแวดล้อม	มาตรการติดตามตรวจสอบผลกระทบสิ่งแวดล้อม
1.6 คุณภาพน้ำ	ปริมาณน้ำเสียที่เกิดขึ้นผ่านการบำบัดโดยระบบบำบัดน้ำเสียแบบตะกอนเร่ง (Conventional Plug Flow Activated Sludge Process) จำนวน 1 ชุด มีปริมาตร 220.00 ลบ.ม/วัน มีประสิทธิภาพการบำบัดร้อยละ 92 (ค่า BOD ที่ออกจากระบบ 20 มิลลิกรัม/ลิตร) สำหรับน้ำทิ้งส่วนที่เหลือจะระบายออกสู่ท่อระบายน้ำสาธารณะด้านทิศใต้ของโครงการ เนื่องจากโครงการได้มีการบำบัดน้ำเสียตามมาตรฐานที่กำหนดและมิได้ระบายน้ำลงสู่แหล่งน้ำผิวดินโดยตรง การดำเนินโครงการจะไม่ส่งผลกระทบที่มีนัยสำคัญต่อคุณภาพน้ำ	1. จัดให้มีระบบบำบัดน้ำเสียแบบตะกอนเร่ง (Conventional Plug Flow Activated Sludge Process) จำนวน 1 ชุด มีปริมาตร 220.00 ลบ.ม/วัน มีประสิทธิภาพการบำบัดร้อยละ 92 (ค่า BOD ที่ออกจากระบบ 20 มิลลิกรัม/ลิตร) 2. จัดให้มีเจ้าหน้าที่ที่มีความรู้ความชำนาญในการดูแลรักษา และควบคุมระบบบำบัดน้ำเสียให้ทำงานได้อย่างมีประสิทธิภาพ 3. จัดให้มีการติดตามตรวจสอบประสิทธิภาพของระบบบำบัดน้ำเสียของโครงการ โดยปฏิบัติตามมาตรการติดตามตรวจสอบผลกระทบสิ่งแวดล้อมของโครงการอย่างเคร่งครัด 4. ประสานงานให้รถสูบสิ่งปฏิกูลของสำนักงานเขตราชเทวี เข้ามาสูบไขมันออกจากระบบบำบัดน้ำเสียเป็นประจำตามความเหมาะสม 5. ในกรณีที่ระบบบำบัดน้ำเสียเกิดความเสียหายให้รีบดำเนินการแก้ไขโดยด่วน 6. จัดให้มีระบบมิเตอร์ไฟฟ้าสำหรับระบบบำบัดน้ำเสียของโครงการโดยเฉพาะ แยกจากระบบไฟฟ้าอื่นๆ	1. ตรวจสอบคุณภาพน้ำก่อนและหลังออกจากระบบบำบัดน้ำเสีย โดยตรวจสอบเป็นประจำทุกเดือนตลอดระยะดำเนินโครงการ ดัชนีการตรวจวัด ได้แก่ pH, BOD, Suspended Solid, Total Dissolved Solid, Sulfide, TKN, Grease & Oil, Total Coliform Bacteria 2. ตรวจสอบประสิทธิภาพการทำงานของระบบบำบัดน้ำเสียให้สามารถบำบัดได้ตามที่มาตรฐานน้ำทิ้งจากอาคารประเภท ข กำหนดให้ค่า BOD ในน้ำทิ้งไม่เกิน 30 มก./ล.

ตารางที่ 2 มาตรการป้องกันและแก้ไขผลกระทบสิ่งแวดล้อม และมาตรการติดตามตรวจสอบผลกระทบสิ่งแวดล้อมในระยะดำเนินการ โครงการ ไอดีโอ โมบิ รางน้ำ (ต่อ)

ทรัพยากรสิ่งแวดล้อม	ผลกระทบสิ่งแวดล้อมที่สำคัญ	มาตรการป้องกันและแก้ไขผลกระทบสิ่งแวดล้อม	มาตรการติดตามตรวจสอบผลกระทบสิ่งแวดล้อม
1.6 คุณภาพน้ำ (ต่อ)		7. ประสานงานให้หน่วยงาน/บริษัทเอกชนที่ได้รับอนุญาตถูกต้องตามกฎหมาย เช่น บริษัท เบตเตอร์ เวิลด์ กรีน จำกัด (มหาชน) บริษัท สยาม แมททีเรียลส์ เอ็กเซนจ์ จำกัด เป็นต้น มาจัดเก็บตะกอนส่วนเกินออกจากระบบบำบัดน้ำเสียของโครงการไปกำจัดให้ถูกต้องตามหลักสุขาภิบาล โดยสูบตะกอนจากถังเก็บตะกอนส่วนเกินไปกำจัดเป็นประจำทุกเดือน หรือตามความเหมาะสม เพื่อเป็นการรักษาประสิทธิภาพการทำงานของระบบบำบัดน้ำเสียของโครงการ 8. จัดเก็บสถิติและข้อมูลแสดงผลการทำงานของระบบบำบัดน้ำเสียในแต่ละวัน ตามแบบ ทส. 1 และจัดเก็บไว้ใน ณ สถานที่ตั้งแหล่งกำเนิดมลพิษนั้นเป็นเวลา 2 ปี ตามกฎกระทรวง เรื่อง กำหนดหลักเกณฑ์ วิธีการ และแบบการเก็บสถิติและข้อมูล การจัดทำบันทึกรายละเอียด และรายงานสรุปผลการทำงานของระบบบำบัดน้ำเสีย พ.ศ. 2555 9. จัดทำรายงานสรุปผลการทำงานของระบบบำบัดน้ำเสียในแต่ละเดือน ตามแบบ ทส.2 เสนอต่อเจ้าพนักงานท้องถิ่น (สำนักงานเขตราชเทวี) ภายในวันที่ 15 ของเดือนถัดไป ตามกฎกระทรวง เรื่อง การกำหนดหลักเกณฑ์ วิธีการและแบบการเก็บสถิติและข้อมูล การจัดทำบันทึก รายละเอียด และรายงานสรุปผลการทำงานของระบบบำบัดน้ำเสีย พ.ศ. 2555	

ตารางที่ 2 มาตรการป้องกันและแก้ไขผลกระทบสิ่งแวดล้อม และมาตรการติดตามตรวจสอบผลกระทบสิ่งแวดล้อมในระยะดำเนินการ โครงการ ไอดีโอ โมบิ รางน้ำ (ต่อ)

ทรัพยากรสิ่งแวดล้อม	ผลกระทบสิ่งแวดล้อมที่สำคัญ	มาตรการป้องกันและแก้ไขผลกระทบสิ่งแวดล้อม	มาตรการติดตามตรวจสอบผลกระทบสิ่งแวดล้อม
2. ทรัพยากรชีวภาพ 2.1 นิเวศวิทยาบนบก	พื้นที่โครงการ ไอดีโอ โมบิ รางน้ำ เป็นโครงการประเภทอาคารอยู่อาศัยรวม (อาคารชุด)ประกอบด้วยอาคารชุดพักอาศัย ขนาดความสูง 31 ชั้น จำนวน 1 อาคาร มีจำนวนห้องชุดรวมทั้งสิ้น 366 ห้อง ทั้งหมดเป็นห้องชุดพักอาศัย จำนวน 366 ห้อง ตั้งอยู่ที่ถนนรางน้ำ แขวงถนนพญาไท เขตราชเทวี กรุงเทพมหานคร โดยรอบเป็นพื้นที่ว่าง บ้านเดี่ยว อาคารพาณิชย์ ศาสนสถาน สถาบันการศึกษา โรงแรม อาคารชุดพักอาศัย อาคารอยู่อาศัยรวม (สำหรับเช่า) อาคารสำนักงาน ร้านค้า และร้านอาหารเรียงรายตามถนนรางน้ำและถนนอื่น ๆในโครงข่ายจราจรโดยรอบโครงการ ซึ่งเป็นพื้นที่เขตเมืองและย่านพาณิชกรรมโดยรอบที่ตั้งโครงการ จึงไม่พบว่าบริเวณพื้นที่โครงการมีทรัพยากรทางชีวภาพที่สำคัญในพื้นที่โครงการและพื้นที่โดยรอบแต่อย่างใด ดังนั้น การดำเนินโครงการจึงไม่ส่งผลกระทบที่มีนัยสำคัญต่อทรัพยากรสิ่งแวดล้อมทางนิเวศวิทยา	1. ดูแลรักษาความเป็นระเบียบเรียบร้อยภายในโครงการให้อยู่ในสภาพดีอยู่เสมอ 2. จัดให้มีเจ้าหน้าที่ดูแล บำรุง รักษาพื้นที่สีเขียวบริเวณต่างๆ ให้อยู่ในสภาพดีอยู่เสมอ 3. จัดให้มีการติดตามตรวจสอบประสิทธิภาพของระบบบำบัดน้ำเสียของโครงการ โดยปฏิบัติตามมาตรการติดตามตรวจสอบผลกระทบสิ่งแวดล้อมของโครงการอย่างเคร่งครัด	-
2.2 นิเวศวิทยาทางน้ำ	น้ำทิ้งที่เกิดขึ้นจากการดำเนินโครงการผ่านการบำบัดจนได้ค่ามาตรฐานคุณภาพน้ำทิ้งประเภท ข ก่อนระบายน้ำออกสู่ภายนอกโครงการ จึงกล่าวได้ว่าการดำเนินโครงการไม่ก่อให้เกิดผลกระทบต่อระบบนิเวศทางน้ำแต่อย่างใด	โครงการต้องดำเนินการตามมาตรการป้องกัน แก้ไข และลดผลกระทบสิ่งแวดล้อมด้านทรัพยากรกายภาพและคุณค่าการใช้ประโยชน์ของมนุษย์อย่างเคร่งครัด เพื่อที่จะไม่ก่อให้เกิดผลกระทบต่อทรัพยากรด้านชีวภาพ	-

ตารางที่ 2 มาตรการป้องกันและแก้ไขผลกระทบสิ่งแวดล้อม และมาตรการติดตามตรวจสอบผลกระทบสิ่งแวดล้อมในระยะดำเนินการ โครงการ ไอดีโอ โมบิ รางน้ำ (ต่อ)

ทรัพยากรสิ่งแวดล้อม	ผลกระทบสิ่งแวดล้อมที่สำคัญ	มาตรการป้องกันและแก้ไขผลกระทบสิ่งแวดล้อม	มาตรการติดตามตรวจสอบผลกระทบสิ่งแวดล้อม
3. คุณค่าการใช้ประโยชน์ของมนุษย์			
3.1 การใช้ประโยชน์ที่ดิน	จากการตรวจสอบที่ตั้งโครงการ ตามกฎกระทรวงให้ใช้บังคับผังเมืองรวมกรุงเทพมหานคร พ.ศ. 2549 พบว่า โครงการตั้งอยู่ใน ที่ดินประเภท พ 4 (พ.4-2) เป็นที่ดินประเภทพาณิชยกรรมที่มีวัตถุประสงค์ให้ใช้ประโยชน์เป็นศูนย์พาณิชยกรรมรอง เพื่อส่งเสริมความเป็นศูนย์กลางทางธุรกิจ การค้า การบริการ และนันทนาการในบริเวณโดยรอบเขตการให้บริการของระบบขนส่งมวลชน ทั้งนี้ การใช้ประโยชน์ที่ดินประเภทนี้ต้องมีอัตราส่วนพื้นที่อาคารรวมต่อพื้นที่ดินไม่เกิน 8:1 และมีอัตราส่วนที่ว่างต่อพื้นที่อาคารรวมของที่ดินไม่น้อยกว่าร้อยละ 4 และให้มีพื้นที่น้ำซึมผ่านได้เพื่อปลูกต้นไม้ไม่น้อยกว่าร้อยละ 50 ของพื้นที่ว่างต่อที่ดิน	-	-

ตารางที่ 2 มาตรการป้องกันและแก้ไขผลกระทบสิ่งแวดล้อม และมาตรการติดตามตรวจสอบผลกระทบสิ่งแวดล้อมในระยะดำเนินการ โครงการ ไอดีโอ โมบิ รางน้ำ (ต่อ)

ทรัพยากรสิ่งแวดล้อม	ผลกระทบสิ่งแวดล้อมที่สำคัญ	มาตรการป้องกันและแก้ไขผลกระทบสิ่งแวดล้อม	มาตรการติดตามตรวจสอบผลกระทบสิ่งแวดล้อม
3.1 การใช้ประโยชน์ที่ดิน (ต่อ)	จากกฎกระทรวงดังกล่าวข้างต้นโครงการตั้งอยู่ริมถนนรางน้ำ มีขนาดพื้นที่ดิน 2,768.00 ตร.ม. FAR = 9.35:1 (ตามข้อกำหนดของกฎกระทรวงบังคับใช้ผังเมืองรวมกรุงเทพมหานคร พ.ศ.2556 กำหนด FAR ของพื้นที่ พ.4-2 ไม่เกิน 8 : 1 แต่ทั้งนี้ ตามข้อ 55 ของกฎกระทรวงดังกล่าวระบุการใช้ประโยชน์ที่ดินประเภทอาคารกฎหมายว่าด้วยการควบคุมอาคาร หากเจ้าของที่ดินหรือผู้ประกอบการได้จัดให้มีพื้นที่รับน้ำในแปลงที่ดินที่ขออนุญาต ที่กักเก็บน้ำได้ในสัดส่วนไม่น้อยกว่า 1 ลูกบาศก์เมตรต่อพื้นที่ดิน 50 ตารางเมตร ให้มีอัตราส่วนพื้นที่อาคารรวมต่อพื้นที่ดินเพิ่มได้ตามสัดส่วน แต่ทั้งนี้ต้องไม่เกินร้อยละ 20 ดังนั้น สำหรับพื้นที่บริเวณนี้จึงสามารถมี FAR ได้ไม่เกิน 9.6 : 1) ร้อยละของพื้นที่ว่างปราศจากสิ่งปกคลุมของพื้นที่โครงการ อัตราส่วนพื้นที่ว่างต่อพื้นที่อาคารรวม (OSR) เท่ากับ ร้อยละ 6.79 (ไม่น้อยกว่าร้อยละ 4) และร้อยละของพื้นที่ซึมน้ำผ่านเพื่อปลูกต้นไม้คิดเป็นร้อยละ 59.68 ของพื้นที่ว่างตามกฎหมาย		

ตารางที่ 2 มาตรการป้องกันและแก้ไขผลกระทบสิ่งแวดล้อม และมาตรการติดตามตรวจสอบผลกระทบสิ่งแวดล้อมในระยะดำเนินการ โครงการ ไอดีโอ โมบิ รางน้ำ (ต่อ)

ทรัพยากรสิ่งแวดล้อม	ผลกระทบสิ่งแวดล้อมที่สำคัญ	มาตรการป้องกันและแก้ไขผลกระทบสิ่งแวดล้อม	มาตรการติดตามตรวจสอบผลกระทบสิ่งแวดล้อม
3.2 การคมนาคม	จากการประเมินสภาพการจราจรโดยใช้ค่าระดับการให้บริการพบว่า ปริมาณจราจรที่เพิ่มขึ้นจากโครงการส่งผลให้ค่าระดับการให้บริการของถนนสายต่าง ๆ มีการเปลี่ยนแปลงจากปัจจุบันไปจากเดิม โดยปริมาณจราจรจากโครงการจะส่งผลให้สภาพการจราจร มีการเปลี่ยนแปลงจากปัจจุบันไม่มาก	1. จัดให้มีที่จอดรถภายในโครงการ 169 คัน ซึ่งเพียงพอต่อความต้องการที่ออกตามกฎหมาย 2. จัดให้มีเจ้าหน้าที่อำนวยความสะดวกบริเวณทางเข้า-ออกโครงการ 3. ติดป้ายจำกัดความเร็วของรถยนต์ที่วิ่งภายในโครงการ 4. จัดทำป้ายและเครื่องหมายการจราจรบนพื้นทาง โดยไม่ก่อให้เกิดความสับสนของผู้ขับขี่ และทำให้การจราจรมีความปลอดภัย 5. ติดตั้งไฟฟ้าแสงสว่าง ป้ายชื่อโครงการ บริเวณทางเข้า-ออกโครงการ ที่สามารถมองเห็นได้อย่างชัดเจน และอยู่ในระยะทางพอสมควรที่จะชะลอรถได้ทัน เพื่อเข้าสู่โครงการได้อย่างปลอดภัย 6. ห้ามไม่ให้มีการจอดรถบริเวณทางเข้า-ออกของโครงการ เพื่อให้เกิดความคล่องตัวในการเดินรถ และไม่กีดขวางการจราจรของรถที่จะเข้าออกจากพื้นที่โครงการฯ 7. กำหนดให้ผู้พักอาศัยที่มีรถยนต์ส่วนตัวแจ้งให้เจ้าหน้าที่โครงการทราบ และจัดทำเป็นบัญชีรายชื่อเพื่อตรวจสอบความเพียงพอของที่จอดรถยนต์ที่เข้ามาจอดภายในโครงการ และมีการติดสติ๊กเกอร์รถยนต์ที่เข้าพักอาศัยภายในโครงการ	1. ติดตามตรวจสอบสัญญาณจราจร ลูกศรแสดงทิศทางการเดินรถภายในโครงการตลอดระยะเวลาดำเนินการ 2. ตรวจสอบสัญลักษณ์จราจร CCTV และกระจกนูน บริเวณชั้นจอดรถยนต์ชั้นที่ 2-8 ของโครงการ เป็นประจำทุกเดือนตลอดระยะเวลาดำเนินการ หากพบว่าชำรุดต้องดำเนินการซ่อมแซมทันที

บริษัท เอดีซี - เจวี 13 จำกัด
ADC - JV 13 CO., LTD.

เดือนธันวาคม 2560

ลงชื่อ ..... ผู้รับมอบอำนาจ

(นายประสาน ประภาวุฒิกุล)

บริษัท เอดีซี-เจวี 13 จำกัด

บริษัท เอ็นไวรอนเมนทอล เทคโนโลยี คอนซัลแตนท์ จำกัด

เดือนธันวาคม 2560 รับรองจำนวน 51/124 หน้า

ลงชื่อ ..... ผู้ชำนาญการสิ่งแวดล้อม

(นายเอนก แก้วกระจ่าง)

บริษัท เอ็นไวรอนเมนทอล เทคโนโลยี คอนซัลแตนท์ จำกัด

ตารางที่ 2 มาตรการป้องกันและแก้ไขผลกระทบสิ่งแวดล้อม และมาตรการติดตามตรวจสอบผลกระทบสิ่งแวดล้อมในระยะดำเนินการ โครงการ ไอดีโอ โมบิ รางน้ำ (ต่อ)

ทรัพยากรสิ่งแวดล้อม	ผลกระทบสิ่งแวดล้อมที่สำคัญ	มาตรการป้องกันและแก้ไขผลกระทบสิ่งแวดล้อม	มาตรการติดตามตรวจสอบผลกระทบสิ่งแวดล้อม
3.2 การคมนาคม (ต่อ)		8. ไม่กำหนดให้มีที่จอดรถประจำ ซึ่งจะทำให้มีที่จอดรถหมุนเวียนภายในโครงการเพิ่มมากขึ้นกว่าแบบกำหนดที่จอดรถประจำ 9. ผู้ที่มาติดต่อผู้พักอาศัยภายในโครงการ เจ้าหน้าที่รักษาความปลอดภัยจะแจกบัตรจอดรถชั่วคราวให้ โดยให้จอดได้ไม่เกิน 2 ชั่วโมง (ไม่คิดค่าจอดรถ) หลังจากนั้นจะกำหนดให้เสียค่าที่จอดรถ 10. ห้ามไม่ให้มีรถนอกโครงการเข้ามาจอดค้างคืนภายในโครงการ 11. แจ้งผู้พักอาศัยในโครงการไม่ให้จอดรถบนถนนสาธารณะ ได้แก่ ถนนรางน้ำ ตลอดจนถนนบริเวณใกล้เคียง 12. จัดให้มีการเปิดไฟเฉพาะดวงที่จำเป็นไม่เปิดทุกดวง เพื่อลดความจ้าของแสงไฟในอาคารจอดรถ ไม่ให้ส่งผลกระทบไปยังอาคาร/บ้านพักอาศัยข้างเคียง 13. จัดให้มีการติดตั้งสัญลักษณ์จราจร CCTV และกระจกนูนบริเวณชั้นจอดรถยนต์ชั้นที่ 2-8 ของโครงการ	

ตารางที่ 2 มาตรการป้องกันและแก้ไขผลกระทบสิ่งแวดล้อม และมาตรการติดตามตรวจสอบผลกระทบสิ่งแวดล้อมในระยะดำเนินการ โครงการ ไอดีโอ โมบิ รางน้ำ (ต่อ)

ทรัพยากรสิ่งแวดล้อม	ผลกระทบสิ่งแวดล้อมที่สำคัญ	มาตรการป้องกันและแก้ไขผลกระทบสิ่งแวดล้อม	มาตรการติดตามตรวจสอบผลกระทบสิ่งแวดล้อม
3.2 การคมนาคม (ต่อ)		14. หากตำแหน่งทางเข้าออกรถยนต์ของโครงการฯ ทำให้เกิดผลกระทบต่อจราจร สำนักการจราจรและขนส่งสามารถให้บริษัทฯ แก้ไขปรับปรุงหรือให้บริษัทฯ ดำเนินการติดตั้งอุปกรณ์ด้านจราจรต่างๆ ในถนนหน้าโครงการฯ ได้ตลอดเวลา โดยบริษัทฯ ต้องเป็นผู้ออกค่าใช้จ่ายในการดำเนินการเองทั้งหมด 15. ติดตั้งกระจกนูน บริเวณจุดลับสายตาเพื่อเพิ่มทัศนวิสัยและความปลอดภัยในการขับขี่ในโครงการฯ 16. จัดทำเครื่องหมายจราจร เส้นชะลอความเร็วบนพื้นทางตลอดแนวทางเข้าออกของโครงการฯ 17. ประชาสัมพันธ์ให้ผู้พักอาศัยภายในโครงการใช้ระบบขนส่งมวลชนในการเดินทาง เช่น รถไฟฟ้า BTS สายสีเขียว รถโดยสารสาธารณะ เป็นต้น	

ตารางที่ 2 มาตรการป้องกันและแก้ไขผลกระทบสิ่งแวดล้อม และมาตรการติดตามตรวจสอบผลกระทบสิ่งแวดล้อมในระยะดำเนินการ โครงการ ไอดีโอ โมบิ รางน้ำ (ต่อ)

ทรัพยากรสิ่งแวดล้อม	ผลกระทบสิ่งแวดล้อมที่สำคัญ	มาตรการป้องกันและแก้ไขผลกระทบสิ่งแวดล้อม	มาตรการติดตามตรวจสอบผลกระทบสิ่งแวดล้อม
3.3 การจัดการมูลฝอย	ปริมาณมูลฝอยเกิดขึ้นประมาณ 3.66 ลูกบาศก์เมตร/วัน โดยสามารถแบ่งปริมาณมูลฝอยออกเป็น 4 ประเภท ได้แก่ มูลฝอยเปียกประมาณ 1.83 ลูกบาศก์เมตร/วัน มูลฝอยทั่วไปประมาณ 0.62 ลูกบาศก์เมตร/วัน มูลฝอยที่สามารถนำกลับมาใช้ประโยชน์ได้ (มูลฝอยรีไซเคิล) ประมาณ 1.10 ลูกบาศก์เมตร/วัน และมูลฝอยอันตรายประมาณ 0.11 ลูกบาศก์เมตร/วัน จัดให้มีห้องพักมูลฝอยประจำชั้น ภายในแต่ละชั้นของอาคาร ตั้งแต่ชั้นที่ 9-29 จำนวน 1 ห้อง/ชั้น โดยภายใน จะตั้งถังมูลฝอยขนาด 240 ลิตร จำนวน 4 ถัง/ชั้น หากโครงการไม่มีการจัดการที่ดีอาจก่อให้เกิดเป็นแหล่งเพาะพันธุ์ของเชื้อโรคและเกิดปัญหาของกลิ่นรบกวน จึงต้องมีมาตรการป้องกันและแก้ไขผลกระทบดังกล่าว การเข้าเก็บขนมูลฝอยภายในโครงการ ไม่มีผลกระทบในด้านนี้ เนื่องจากโครงการจัดให้มีห้องพักมูลฝอยรวมตั้งอยู่บริเวณชั้นล่างด้านตะวันออกเฉียงเหนือของโครงการ และจัดให้มีที่จอดเก็บขนมูลฝอยตั้งอยู่ใกล้กับห้องพักมูลฝอย ซึ่งรถเก็บขนมูลฝอยของสำนักงานเขตราชเทวี สามารถจอดเก็บขนมูลฝอยได้อย่างสะดวก	1. จัดให้มีห้องพักมูลฝอยประจำชั้น ภายในแต่ละชั้นของอาคาร ตั้งแต่ชั้นที่ 9-29 จำนวน 1 ห้อง/ชั้น โดยภายในห้องพักมูลฝอยประจำชั้นแต่ละห้อง จะตั้งถังมูลฝอยขนาด 240 ลิตร ภายในถังรองด้วยใส่ถุงพลาสติกแยกสีตามประเภทมูลฝอย โดยมูลฝอยย่อยสลายได้ใช้ถุงพลาสติกสีดำ และพิมพ์อยู่ข้างถุงว่า "มูลฝอยย่อยสลายได้" มูลฝอยรีไซเคิลใช้ถุงพลาสติกสีใส มูลฝอยทั่วไปใช้ถุงพลาสติกสีดำและพิมพ์อยู่ข้างถุงว่า "มูลฝอยทั่วไป" และมูลฝอยอันตรายใช้ถุงพลาสติกสีส้ม จำนวน 4 ถัง/ชั้น/ห้อง (ถังมูลฝอยที่ย่อยสลายได้ (ถังสีเขียว) 1 ถัง ถังมูลฝอยทั่วไป (ถังสีน้ำเงิน) 1 ถัง ถังมูลฝอยรีไซเคิล (ถังสีเหลือง) 1 ถัง และถังมูลฝอยอันตราย (ถังสีแดง) 1 ถัง) 2. รวบรวมและขนย้ายมูลฝอยให้ดำเนินการในช่วงเวลา 13.00-14.00 น. ซึ่งเป็นช่วงเวลาที่รบกวนผู้พักอาศัยน้อยที่สุด จัดให้มีห้องพักมูลฝอยรวมของโครงการอยู่บริเวณชั้นที่ 1 ด้านทิศตะวันออกเฉียงเหนือของโครงการ โดยมีรายละเอียดดังนี้ (2.1) ห้องพักมูลฝอยเปียก ขนาดพื้นที่ 5.22 ตารางเมตร มีความจุ 4.58 ลูกบาศก์เมตร (คิดที่ระดับกักเก็บ 1.2 เมตร) จึงสามารถรองรับปริมาณมูลฝอยเปียกที่เกิดขึ้น 5.49 ลูกบาศก์เมตร/วัน ได้นาน 3.42 วัน (ไม่น้อยกว่า 3 วัน)	1. ตรวจสอบถังรองรับมูลฝอยให้มีสภาพดีอยู่เสมอ หากพบว่ามีรอยแตกรั่วให้เปลี่ยนใหม่โดยทันที 2. ตรวจสอบปริมาณมูลฝอยที่ตกค้างบริเวณห้องพักมูลฝอยในแต่ละชั้นของอาคารเป็นประจำทุกวัน

ตารางที่ 2 มาตรการป้องกันและแก้ไขผลกระทบสิ่งแวดล้อม และมาตรการติดตามตรวจสอบผลกระทบสิ่งแวดล้อมในระยะดำเนินการ โครงการ ไอดีโอ โมบิ รางน้ำ (ต่อ)

ทรัพยากรสิ่งแวดล้อม	ผลกระทบสิ่งแวดล้อมที่สำคัญ	มาตรการป้องกันและแก้ไขผลกระทบสิ่งแวดล้อม	มาตรการติดตามตรวจสอบผลกระทบสิ่งแวดล้อม
3.3 การจัดการมูลฝอย (ต่อ)		(2.2) ห้องพักมูลฝอยรีไซเคิล ขนาดพื้นที่ 6.50 ตารางเมตร มีความจุ 6.42 ลูกบาศก์เมตร (คิดที่ระดับกักเก็บ 1.2 เมตร) จึงสามารถรองรับปริมาณมูลฝอยรีไซเคิลที่เกิดขึ้น 7.70 ลูกบาศก์เมตร/วัน ได้นาน 7.09 วัน (ไม่น้อยกว่า 7 วัน) (2.3) ห้องพักมูลฝอยทั่วไป ขนาดพื้นที่ 3.90 ตารางเมตร มีความจุ 1.55 ลูกบาศก์เมตร (คิดที่ระดับกักเก็บ 1.2 เมตร) จึงสามารถรองรับปริมาณมูลฝอยทั่วไปที่เกิดขึ้น 1.86 ลูกบาศก์เมตร/วัน ได้นาน 7.55 วัน (ไม่น้อยกว่า 3 วัน) (2.4) ห้องพักมูลฝอยอันตราย ขนาดพื้นที่ 2.76 ตารางเมตร ความ มีความจุ 0.14 ลูกบาศก์เมตร (คิดที่ระดับกักเก็บ 1.2 เมตร) จึงสามารถรองรับปริมาณมูลฝอยอันตรายที่เกิดขึ้น 1.65 ลูกบาศก์เมตร/วัน ได้นาน 30.11 วัน (ไม่น้อยกว่า 15 วัน) ทั้งนี้ ห้องพักมูลฝอยแต่ละห้องจะมีประตูปิด-เปิดอย่างมิดชิด ตะแกรงกันแมลง พร้อมติดตั้งระบบระบายอากาศและดูดกลิ่น 3. จัดให้มีการทำความสะอาดบริเวณห้องพักมูลฝอยในแต่ละชั้น และห้องพักมูลฝอยรวม สัปดาห์ละ 1 ครั้งเป็นอย่างน้อย 4. ห้องพักมูลฝอยต้องมีประตูปิดมิดชิด เพื่อป้องกันการเกิดกลิ่น รบกวนและป้องกันการเพาะพันธุ์ของสัตว์พาหะนำโรค โดยประตูจะเปิดได้เฉพาะช่วงที่มีการเก็บขนมูลฝอยรวมเท่านั้น และจัดให้มาท่อรวบรวมน้ำจากการล้างห้องพักมูลฝอยเข้าสู่ระบบบำบัดน้ำเสียของโครงการ	

ตารางที่ 2 มาตรการป้องกันและแก้ไขผลกระทบสิ่งแวดล้อม และมาตรการติดตามตรวจสอบผลกระทบสิ่งแวดล้อมในระยะดำเนินการ โครงการ ไอดีโอ โมบิ รางน้ำ (ต่อ)

ทรัพยากรสิ่งแวดล้อม	ผลกระทบสิ่งแวดล้อมที่สำคัญ	มาตรการป้องกันและแก้ไขผลกระทบสิ่งแวดล้อม	มาตรการติดตามตรวจสอบผลกระทบสิ่งแวดล้อม
3.3 การจัดการมูลฝอย (ต่อ)		5. บริเวณจุดจอดรถจัดเก็บมูลฝอยจะต้องไม่มีสิ่งกีดขวางและจัดให้มีเจ้าหน้าที่เก็บกวาดเศษมูลฝอยที่ตกหล่นหลังจากการเก็บขนมูลฝอยทุกครั้ง 6. จัดให้มีการติดป้ายประชาสัมพันธ์โครงการภายในพื้นที่โครงการ เพื่อรณรงค์ให้ผู้พักอาศัยของโครงการคัดแยกมูลฝอยที่สามารถนำกลับมาใช้ได้โดยตรง เช่น ถุงพลาสติกและถุงกระดาษ นำกลับมาใช้ใหม่ เพื่อลดปริมาณมูลฝอยของโครงการ 7. รณรงค์การคัดแยกมูลฝอยโครงการด้วยการจัดให้มีถังรองรับมูลฝอยแยกตามประเภทของมูลฝอยไว้ที่ชั้นล่างของโครงการ โดยจัดตั้งไว้ในบริเวณที่ผู้พักอาศัยสามารถมองเห็นได้อย่างชัดเจน 8. จัดทำแนวท่อระบายอากาศจากห้องพักขยะเปียก เพื่อระบายกลิ่นสู่บ่อดินเพื่อกำจัดมีเทนของโครงการ 9. จัดให้มีการกำจัดก๊าซมีเทนจากห้องพักมูลฝอยรวมของโครงการ โดยเลือกใช้ขนาด Air Blower เพื่อดูดอากาศจากห้องพักมูลฝอย 0.025 ลูกบาศก์เมตร/วินาที คิดเป็น 4.79 เท่าของปริมาตรห้องพักมูลฝอย (มากกว่า 4 เท่า) และจัดให้มีพื้นที่ 4.3 ตารางเมตร ที่ความลึก 0.8 เมตร คิดเปอร์เซ็นต์เผื่อสำหรับช่องว่างอากาศในชั้นดิน 50% ซึ่งมีระยะสัมผัสอากาศของบ่อดิน 68.80 วินาที (มากกว่า 60 วินาที)	

ตารางที่ 2 มาตรการป้องกันและแก้ไขผลกระทบสิ่งแวดล้อม และมาตรการติดตามตรวจสอบผลกระทบสิ่งแวดล้อมในระยะดำเนินการ โครงการ ไอดีโอ โมบิ รางน้ำ (ต่อ)

ทรัพยากรสิ่งแวดล้อม	ผลกระทบสิ่งแวดล้อมที่สำคัญ	มาตรการป้องกันและแก้ไขผลกระทบสิ่งแวดล้อม	มาตรการติดตามตรวจสอบผลกระทบสิ่งแวดล้อม
3.3 การจัดการมูลฝอย (ต่อ)		10. ติดต่อผู้รับซื้อมูลฝอยรีไซเคิลจากภายนอกโครงการให้เข้ามารับซื้อมูลฝอยรีไซเคิลจากโครงการประจำทุกสัปดาห์อย่างน้อยสัปดาห์ละ 1 ครั้ง 11. จัดให้มีพนักงานทำความสะอาดจัดเก็บมูลฝอยไปไว้ที่ห้องพักมูลฝอยรวมของโครงการ โดยกำหนดให้พนักงานทำความสะอาดปฏิบัติงานรวบรวมและขนย้ายมูลฝอยในช่วงเวลา 13.00 - 14.00 น. ซึ่งเป็นช่วงเวลาที่รบกวนผู้พักอาศัยน้อยที่สุด 12. การขนย้ายมูลฝอยจากห้องพักมูลฝอยประจำชั้นไปยังห้องพักมูลฝอยรวมโดยใช้ลิฟต์โดยสาร ให้พนักงานของโครงการจะทำหน้าที่รวบรวมมูลฝอยใส่ถุงดำมัดปากถึงให้แน่น เพื่อป้องกันกลิ่นและการรักษาความสะอาด หากการลำเลียงมูลฝอยส่งกลิ่นรบกวนในลิฟท์โดยสาร กำหนดให้แม่บ้านนำสเปรย์ดับกลิ่นดังกล่าว	
3.4 การใช้ไฟฟ้า	โครงการตั้งอยู่ในเขตให้บริการไฟฟ้าของการไฟฟ้านครหลวงเขตสามเสน ซึ่งมีความสามารถในการให้บริการไฟฟ้าแก่ชุมชนโครงการได้อย่างเพียงพอ โดยตำแหน่งหม้อแปลงไฟฟ้า ตั้งอยู่ภายในห้องเครื่องไฟฟ้าหลัก บริเวณชั้นล่างอาคาร อย่างไรก็ตาม โครงการต้องกำหนดให้มีมาตรการป้องกันและแก้ไขผลกระทบสิ่งแวดล้อม	1. จัดให้มีและติดตั้งระบบไฟฟ้ารวมทั้งหม้อแปลงไฟฟ้าตามที่เสนอในรายงานฯ 2. รณรงค์ให้ผู้พักอาศัยเลือกใช้หลอดไฟและอุปกรณ์ไฟฟ้ารุ่นประหยัดไฟเบอร์ 5 และรณรงค์ให้ผู้พักอาศัยใช้ไฟฟ้าอย่างประหยัด 3. ติดตั้งอุปกรณ์เดินสายไฟฟ้าและอุปกรณ์ไฟฟ้าต่างๆ ให้เป็นไปด้วยความเรียบร้อยและถูกต้องตามมาตรฐาน	1. ตรวจสอบไฟส่องสว่างภายในโครงการและส่วนบริการในจุดต่างๆให้อยู่ในสภาพดีอยู่เสมอ หากพบว่าชำรุดให้ดำเนินการแก้ไขโดยทันที 2. ตรวจสอบ ดูแลพื้นที่สีเขียวภายในโครงการให้เจริญงอกงามอยู่เสมอ เพื่อช่วยลดปริมาณความร้อนที่สะสมภายในโครงการ

ตารางที่ 2 มาตรการป้องกันและแก้ไขผลกระทบสิ่งแวดล้อม และมาตรการติดตามตรวจสอบผลกระทบสิ่งแวดล้อมในระยะดำเนินการ โครงการ ไอดีโอ โมบิ รางน้ำ (ต่อ)

ทรัพยากรสิ่งแวดล้อม	ผลกระทบสิ่งแวดล้อมที่สำคัญ	มาตรการป้องกันและแก้ไขผลกระทบสิ่งแวดล้อม	มาตรการติดตามตรวจสอบผลกระทบสิ่งแวดล้อม
3.4 การใช้ไฟฟ้า (ต่อ)		4. จัดให้มีเครื่องกำเนิดไฟฟ้าสำรอง (Generator) ในอาคาร 5. จัดให้มีพนักงานของโครงการคอยดูแล เฝ้าระวัง กรณีพบสิ่งผิดปกติกับหม้อแปลงไฟฟ้าให้ประสานกับการไฟฟ้านครหลวงเขตสามเสน เพื่อเข้ามาแก้ไขอย่างเร่งด่วน 6. ติดป้ายเตือนแสดงข้อความ "อันตรายไฟฟ้าแรงสูง" และ "เฉพาะเจ้าหน้าที่ที่เกี่ยวข้องเท่านั้น" บริเวณห้อง MDB 7. จัดให้มีการตัดแต่งกิ่งไม้ที่อยู่ใกล้เคียง ไม่ให้มีส่วนล้ำไปยังนั่งร้านหม้อแปลงไฟฟ้า	
3.5 การใช้น้ำ	โครงการมีความต้องการใช้น้ำปริมาณ 258.19 ลบ.ม./วัน หรือ 10.76 ลบ.ม./ชั่วโมง โดยใช้น้ำประปาจากการประปานครหลวง สำนักงานการประปาสาขาแม้นศรี ซึ่งมีความสามารถในการให้บริการน้ำประปาในเขตพื้นที่รับผิดชอบได้อย่างเพียงพอ	1. จัดให้มีน้ำสำรองเก็บไว้ในถังเก็บน้ำใต้ดินและถังเก็บน้ำชั้น 29A มีปริมาณน้ำสำรองเพื่อการอุปโภค-บริโภค 311.00 ลบ.ม. และน้ำสำรองเพื่อการดับเพลิง 170.00 ลบ.ม. 2. รณรงค์ให้ผู้พักอาศัยใช้น้ำอย่างประหยัด 3. โครงสร้างเสาที่อยู่ในถังเก็บน้ำใต้ดินให้ใช้ระบบกันซึมประเภท MODIFIED-POLYMER CEMENT 4. ตรวจสอบระบบจ่ายน้ำประปาและเส้นท่อให้อยู่ในสภาพที่ดีอยู่เสมอ 5. ภายในถังเก็บน้ำใต้ดินให้ใช้สีรองพื้นและทับหน้าด้วยสีอีพ็อกซี่ที่ได้รับการรับรองมาตรฐาน AWWA C 210 และ มอก.1048-2539 6. ถังเก็บใต้ดินออกแบบให้มีฝาถัง จำนวน 2 ฝา/ถัง เพื่อความปลอดภัยในการดูแลรักษาทำความสะอาดถังน้ำ	- ตรวจสอบระบบการจ่ายน้ำและเส้นท่อประปาเป็นประจำ หากพบเหตุขัดข้องให้รีบดำเนินการแก้ไขโดยทันที

ตารางที่ 2 มาตรการป้องกันและแก้ไขผลกระทบสิ่งแวดล้อม และมาตรการติดตามตรวจสอบผลกระทบสิ่งแวดล้อมในระยะดำเนินการ โครงการ ไอดีโอ โมบิ รางน้ำ (ต่อ)

ทรัพยากรสิ่งแวดล้อม	ผลกระทบสิ่งแวดล้อมที่สำคัญ	มาตรการป้องกันและแก้ไขผลกระทบสิ่งแวดล้อม	มาตรการติดตามตรวจสอบผลกระทบสิ่งแวดล้อม
3.6 การจัดการน้ำเสีย	เมื่อโครงการเปิดดำเนินการจะมีน้ำเสียเกิดจากอาคารประมาณ 194.52 ลบ.ม./วัน การบำบัดน้ำเสียของโครงการจะจัดให้มีระบบบำบัดน้ำเสียแบบตะกอนเร่ง (Conventional Plug Flow Activated Sludge Process) จำนวน 1 ชุด ปริมาตรระบบบำบัด 220 ลบ.ม./วัน มีประสิทธิภาพการบำบัดร้อยละ 92.00 (BOD เข้าระบบ 250 มก./ลิตร และค่า BOD ที่ออกจากระบบ 20 มก./ลิตร) สามารถบำบัดน้ำเสียให้ได้คุณภาพตามมาตรฐานน้ำทิ้งจากอาคารประเภท ข สำหรับน้ำทิ้งจะไหลผ่านเข้าสู่บ่อตรวจสอบสภาพน้ำ ซึ่งออกแบบเป็นตะแกรง สามารถสังเกตและตรวจสอบคุณภาพน้ำได้ชัดเจน ก่อนระบายสู่ท่อระบายน้ำสาธารณะด้านทิศใต้ของโครงการต่อไป	1. จัดให้มีระบบบำบัดน้ำเสียจำนวน 1 ชุด ปริมาตรระบบบำบัด 220 ลบ.ม./วัน. 2. จัดให้มีถังบำบัด Aerosol ที่เกิดจากระบบบำบัดน้ำเสีย 3. จัดให้มีบ่อดิน เพื่อกำจัดกำจัดมีเทน โดยปล่อยให้ก๊าซมีเทนระเหยผ่านดินบริเวณพื้นที่สีเขียวของโครงการ 4. ประสานงานให้รถสูบสิ่งปฏิกูลของสำนักงานเขตราชเทวีเข้ามาสูบไขมันออกจากระบบบำบัดน้ำเสียเป็นประจำตามความเหมาะสม 5. จัดให้มีเจ้าหน้าที่ที่มีความรู้ความชำนาญในการดูแล รักษาและควบคุมระบบบำบัดน้ำเสียให้ทำงานได้อย่างมีประสิทธิภาพ เพื่อเป็นการรักษาประสิทธิภาพการทำงานของระบบบำบัดน้ำเสียของโครงการ 6. จัดให้มีการติดตามตรวจสอบประสิทธิภาพของระบบบำบัดน้ำเสียของโครงการ โดยปฏิบัติตามมาตรการติดตามตรวจสอบผลกระทบสิ่งแวดล้อมของโครงการอย่างเคร่งครัด 7. ในกรณีที่ระบบบำบัดน้ำเสียเกิดความเสียหายให้รีบดำเนินการแก้ไขโดยด่วน	1. ตรวจสอบคุณภาพน้ำก่อนและหลังออกจากระบบบำบัดน้ำเสียแต่ละชุดเป็นประจำทุกเดือนตลอดระยะดำเนินโครงการ โดยมีดัชนีการตรวจวัดดังนี้ pH, BOD, Suspended Solid, Total Dissolved Solid, Sulfide, TKN, Grease & Oil, Total Coliform Bacteria 2. ตรวจสอบประสิทธิภาพการทำงานของระบบบำบัดน้ำเสียให้สามารถบำบัดได้ตามที่มาตรฐานน้ำทิ้งจากอาคารประเภท ข กำหนดให้ค่า BOD ในน้ำทิ้งไม่เกิน 30 มก./ล.

ตารางที่ 2 มาตรการป้องกันและแก้ไขผลกระทบสิ่งแวดล้อม และมาตรการติดตามตรวจสอบผลกระทบสิ่งแวดล้อมในระยะดำเนินการ โครงการ ไอดีโอ โมบิ รางน้ำ (ต่อ)

ทรัพยากรสิ่งแวดล้อม	ผลกระทบสิ่งแวดล้อมที่สำคัญ	มาตรการป้องกันและแก้ไขผลกระทบสิ่งแวดล้อม	มาตรการติดตามตรวจสอบผลกระทบสิ่งแวดล้อม
3.6 การจัดการน้ำเสีย (ต่อ)	สำหรับ Aerosol และก๊าซมีเทน ที่เกิดขึ้นจากระบบบำบัดน้ำเสีย ซึ่งมีรายละเอียดดังนี้ - Aerosol ระบบบำบัดน้ำเสียจะมีจุลินทรีย์ ซึ่งได้แก่ แบคทีเรียและเชื้อรา ภายในบ่อเติมอากาศและบ่อตกตะกอน/เก็บตะกอน ที่อาจเกาะมากับละออง (Aerosol) ที่ไหลผ่านท่อระบายอากาศออกจากระบบบำบัดน้ำเสียแพร่กระจายออกสู่ภายนอก โดยแบคทีเรียและเชื้อราดังกล่าวสามารถกระจายอยู่ในอากาศหรือทางฝอยละอองขนาดเล็ก (Aerosol) การสัมผัสหรือหายใจเข้าไป อาจส่งผลกระทบต่อสุขภาพของผู้พักอาศัยภายในโครงการได้ จึงจำเป็นต้องมีการกำจัด Aerosol ที่จะเกิดขึ้นจากระบบบำบัดน้ำเสีย - ก๊าซมีเทนจากระบบบำบัดน้ำเสียที่ระบายออกสู่ภายนอก ส่งผลกระทบโดยตรงต่อภาวะเรือนกระจก และทำให้อุณหภูมิโลกเพิ่มขึ้น จึงนับว่าเป็นสารที่มีผลกระทบต่อภาวะโลกร้อน เพื่อลดผลกระทบต่อภาวะโลกร้อน โครงการต้องจัดให้มีการกำจัดก๊าซมีเทนที่เกิดจากระบบบำบัดน้ำเสีย	8. ประสานงานให้หน่วยงาน/บริษัทเอกชนที่ได้รับอนุญาตถูกต้องตามกฎหมาย เช่น บริษัท เบตเตอร์ เวิลด์ กรีน จำกัด (มหาชน) บริษัท สยาม แมททีเรียลส์ เอ็กเซนจ์ จำกัด เป็นต้น มาจัดเก็บตะกอนส่วนเกินออกจากระบบบำบัดน้ำเสียของโครงการไปกำจัดให้ถูกต้องตามหลักสุขาภิบาล โดยสูบตะกอนจากถังเก็บตะกอนส่วนเกินไปกำจัดเป็นประจำทุกเดือน หรือตามความเหมาะสม เพื่อเป็นการรักษาประสิทธิภาพการทำงานของระบบบำบัดน้ำเสียของโครงการ 9. จัดเก็บสถิติและข้อมูลแสดงผลการทำงานของระบบบำบัดน้ำเสียในแต่ละวัน ตามแบบ ทส. 1 และจัดเก็บไว้ใน ณ สถานที่ตั้งแหล่งกำเนิดมลพิษนั้นเป็นเวลา 2 ปี ตามกฎกระทรวง เรื่อง กำหนดหลักเกณฑ์ วิธีการ และแบบการเก็บสถิติและข้อมูล การจัดทำบันทึกรายละเอียด และรายงานสรุปผลการทำงานของระบบบำบัดน้ำเสีย พ.ศ. 2555 10. จัดทำรายงานสรุปผลการทำงานของระบบบำบัดน้ำเสียในแต่ละเดือน ตามแบบ ทส. 2 เสนอต่อเจ้าพนักงานท้องถิ่น (สำนักงานเขตราชเทวี) ภายในวันที่ 15 ของเดือนถัดไป ตามกฎกระทรวง เรื่อง การกำหนดหลักเกณฑ์ วิธีการและแบบการเก็บสถิติและข้อมูล การจัดทำบันทึก รายละเอียด และรายงานสรุปผลการทำงานของระบบบำบัดน้ำเสีย พ.ศ. 2555	

ตารางที่ 2 มาตรการป้องกันและแก้ไขผลกระทบสิ่งแวดล้อม และมาตรการติดตามตรวจสอบผลกระทบสิ่งแวดล้อมในระยะดำเนินการ โครงการ ไอดีโอ โมบิ รางน้ำ (ต่อ)

ทรัพยากรสิ่งแวดล้อม	ผลกระทบสิ่งแวดล้อมที่สำคัญ	มาตรการป้องกันและแก้ไขผลกระทบสิ่งแวดล้อม	มาตรการติดตามตรวจสอบผลกระทบสิ่งแวดล้อม
3.7 ด้านการระบายน้ำ	เมื่อการพัฒนาโครงการแล้วเสร็จจะทำให้อัตราการระบายน้ำออกจากพื้นที่โครงการเปลี่ยนแปลงไปจากสภาพเดิมก่อนมีการพัฒนาโครงการ ซึ่งการเปลี่ยนแปลงของอัตราการระบายน้ำดังกล่าว อาจส่งผลกระทบด้านการระบายน้ำและปัญหาน้ำท่วมต่อพื้นที่ใกล้เคียงได้ โครงการจึงได้ประเมินอัตราการระบายน้ำก่อนการพัฒนาโครงการ พบว่า โครงการมีปริมาณน้ำฝน เท่ากับ 97.27 ลูกบาศก์เมตรต่อชั่วโมง หรือ 1.62 ลูกบาศก์เมตรต่อนาที (อัตราการระบายน้ำสูงสุดที่สามารถระบายออกนอกโครงการได้) และหลังการพัฒนาโครงการพบว่าที่ระยะเวลา 180 นาที จะมีปริมาณน้ำหลากส่วนเกิน เท่ากับ 172.0 ลูกบาศก์เมตร ทั้งนี้ โครงการออกแบบให้มีระบบหน่วงน้ำของโครงการ ได้แก่ ระบบท่อระบายน้ำ และบ่อหน่วงน้ำ จำนวน 1 บ่อ สามารถเก็บกักน้ำรวม 231.00 ลูกบาศก์เมตร จึงสามารถรองรับปริมาณน้ำหลากที่เพิ่มขึ้นหลังจากการพัฒนาโครงการได้อย่างเพียงพอ	1. จัดให้มีระบบหน่วงน้ำ ได้แก่ บ่อหน่วงน้ำ จำนวน 1 บ่อ ความจุ 231.0 ลบ.ม. (มีปริมาณน้ำหลากส่วนเกินประมาณ 172.0 ลบ.ม.) 2. ในการระบายน้ำออกจากโครงการจะจำกัดอัตราการระบายน้ำออกไม่ให้เกินก่อนการพัฒนาโครงการโดยใช้เครื่องสูบน้ำ จำนวน 2 เครื่อง ขนาด 2.2 ลูกบาศก์เมตร/ นาที ซึ่งมีค่าไม่เกินอัตราการระบายน้ำก่อนพัฒนาโครงการ (1.62 ลูกบาศก์เมตร / นาที) 3. ตรวจสอบดูแลบ่อพักของระบบระบายน้ำ เพื่อป้องกันมิให้มีการสะสมของตะกอนดินในบ่อพักที่เป็นสาเหตุให้เกิดการอุดตัน ซึ่งเป็นอุปสรรคในการระบายน้ำ 4. ติดตั้งตะแกรงดักขยะที่ MH สุดท้ายก่อนระบายออกสู่ทางระบายน้ำสาธารณะ 5 จัดให้มีการขุดลอกตะกอนสะสมภายในท่อระบายน้ำภายในโครงการและท่อระบายน้ำด้านหน้าโครงการบริเวณที่มีการเชื่อมต่อท่อระบายน้ำของโครงการกับท่อระบายน้ำสาธารณะ เพื่อให้ไม่มีตะกอนสะสมภายในท่อระบายน้ำปีละ 2 ครั้งโดยดำเนินการในช่วงก่อนเข้าฤดูฝน (เดือนพฤษภาคม) และหลังหมดฤดูฝน (เดือนพฤศจิกายน)	- หมั่นตรวจสอบสิ่งอุดตัน/กีดขวางการไหลของน้ำ ภายในท่อระบายน้ำและทำความสะอาดเป็นประจำ

ตารางที่ 2 มาตรการป้องกันและแก้ไขผลกระทบสิ่งแวดล้อม และมาตรการติดตามตรวจสอบผลกระทบสิ่งแวดล้อมในระยะดำเนินการ โครงการ ไอดีโอ โมบิ รางน้ำ (ต่อ)

ทรัพยากรสิ่งแวดล้อม	ผลกระทบสิ่งแวดล้อมที่สำคัญ	มาตรการป้องกันและแก้ไขผลกระทบสิ่งแวดล้อม	มาตรการติดตามตรวจสอบผลกระทบสิ่งแวดล้อม
3.8 การป้องกันอัคคีภัย	เมื่อเปิดดำเนินโครงการ จะไม่ก่อให้เกิดผลกระทบด้านอาชีวอนามัยต่อผู้พักอาศัยภายในโครงการ เนื่องจากโครงการได้จัดให้มีระบบสาธารณูปโภคและระบบป้องกันอัคคีภัย ระบบรักษาความปลอดภัยครบครัน ทั้งนี้การเกิดอัคคีภัยอาจจะมาจากกิจกรรมและพฤติกรรมของผู้พักอาศัยภายในโครงการ เช่น การทิ้งก้นบุหรี่ หรือไฟฟ้าลัดวงจร เป็นต้น	1. ติดตั้งตู้เก็บอุปกรณ์ดับเพลิงในที่สังเกตเห็นได้ชัดเจน 2. ติดป้ายแนะนำการใช้อุปกรณ์ไว้ที่อุปกรณ์ติดตั้งอยู่ 3. จัดให้มีแผนฉุกเฉิน แผนอพยพผู้พักอาศัย รวมถึงมาตรการประสานงานหน่วยงานบรรเทาสาธารณภัยเมื่อเกิดเหตุการณ์ฉุกเฉิน และฝึกซ้อมดับเพลิง และอพยพหนีไฟอย่างน้อยปีละ 1 ครั้ง 4. ติดตั้งหัวรับน้ำดับเพลิง จำนวน 4 แห่ง ใกล้กับถนนภายในโครงการ 5. จัดให้มีน้ำสำรองเพื่อการดับเพลิงปริมาณ 170.00 ลูกบาศก์เมตร กรณีเกิดเหตุเพลิงไหม้ 6. ติดตั้งแผนผังอาคารแสดงตำแหน่งทางหนีไฟ อุปกรณ์ป้องกันอัคคีภัย ที่บริเวณโถงลิฟท์ทุกชั้นในอาคาร รวมทั้งติดป้ายแสดงเส้นทางหนีไฟที่เห็นได้ชัดเจน 7. บริเวณเครื่องกำเนิดไฟสำรองให้ติดป้ายชื่อแสดงสถานที่ติดต่อ หรือเบอร์โทรติดต่อในกรณีที่เกิดอุบัติเหตุ หรือกระแสไฟขัดข้อง 8. จัดให้มีพื้นที่จุดรวมพลไว้ภายในพื้นที่โครงการ จำนวน 3 จุด บริเวณพื้นที่สีเขียวของโครงการ	1. ตรวจสอบอุปกรณ์ป้องกันอัคคีภัยภายในพื้นที่โครงการให้อยู่ในสภาพดี พร้อมใช้งานอยู่เสมอ หากพบว่ามีการเสียหายหรือใช้การไม่ได้ให้รีบดำเนินการแก้ไขทันที 2. ตรวจสอบไม่ให้มีสิ่งกีดขวางการหนีไฟ โดยตรวจสอบบริเวณบันไดหนีไฟ และทางเดิน 3. ทำการตรวจสอบถังดับเพลิงให้อยู่ในสภาพที่ใช้งานได้ดีไม่น้อยกว่า 6 เดือนต่อครั้ง พร้อมติดป้ายแสดงผลการตรวจสอบและวันที่ทำการตรวจสอบ 4. จัดให้มีการทดสอบประสิทธิภาพระบบสัญญาณแจ้งเหตุเพลิงไหม้ของแต่ละอาคารอย่างน้อยเดือนละ 1 ครั้ง 5. จัดให้มีการตรวจสอบประสิทธิภาพของระบบป้องกันและเตือนอัคคีภัยทั้งระบบของแต่ละอาคาร ไม่น้อยกว่า 6 เดือนต่อครั้ง

ตารางที่ 2 มาตรการป้องกันและแก้ไขผลกระทบสิ่งแวดล้อม และมาตรการติดตามตรวจสอบผลกระทบสิ่งแวดล้อมในระยะดำเนินการ โครงการ ไอดีโอ โมบิ รางน้ำ (ต่อ)

ทรัพยากรสิ่งแวดล้อม	ผลกระทบสิ่งแวดล้อมที่สำคัญ	มาตรการป้องกันและแก้ไขผลกระทบสิ่งแวดล้อม	มาตรการติดตามตรวจสอบผลกระทบสิ่งแวดล้อม
3.8 การป้องกันอัคคีภัย (ต่อ)		9. กำหนดให้มีเจ้าหน้าที่ดูแลพื้นที่สีเขียวที่ใช้เป็นจุดรวมพลดังกล่าวให้อยู่ในสภาพเรียบร้อย ไม่มีหญ้ารกทึบ และไม่มีสิ่งกีดขวางการเข้าไปยังพื้นที่สีเขียวที่กำหนดเป็นจุดรวมพล 10. ติดป้าย "จุดรวมพล" บนพื้นที่สีเขียวที่กำหนดไว้ เพื่อการใช้ประโยชน์อย่างเป็นสัดส่วนและไม่นำไปใช้ประโยชน์เพื่อกิจการอื่น 11. ติดตั้งไฟฟ้าส่องสว่างเพื่อให้มองเห็นช่องทางเดินได้ และจัดให้มีป้ายทางหนีไฟที่มองเห็นชัดเจนตัวอักษรสูง 15 เซนติเมตร รวมทั้งติดตามตรวจสอบระบบเป็นประจำทุก 3 เดือน 12. จัดให้มีการอบรมวิธีการใช้อุปกรณ์ป้องกันอัคคีภัย และซ้อมการอพยพหนีไฟและการหนีไฟทางอากาศ ปีละ 1 ครั้ง โดยติดต่อประสานงานกับสถานีดับเพลิงพญาไท ให้มาจัดอบรมและซักซ้อมแผนหนีไฟให้โครงการ 13. จัดให้มีประตูหนีไฟ เป็นประตูที่สามารถ Re-entry ได้ทุกชั้นเพื่อความสะดวกในการอพยพหนีไฟ และยกเว้นชั้น 1 ของอาคารเพื่อความปลอดภัยของผู้พักอาศัยในภาวะปกติ	

เดือนธันวาคม 2560 บริษัท เอดีซี - เจวี 13 จำกัด ADC - JV 13 CO., LTD.

ลงชื่อ ..... ผู้รับมอบอำนาจ

(นายประสาน ประภาวุฒิกุล)

บริษัท เอดีซี-เจวี 13 จำกัด

บริษัท เอ็นไวรอนเมนทอล เทคโนโลยี คอนซัลแตนท์ จำกัด

เดือนธันวาคม 2560 รับรองจำนวน 63/124 หน้า

ลงชื่อ ..... ผู้ชำนาญการสิ่งแวดล้อม

(นายเอนก แก้วกระจ่าง)

บริษัท เอ็นไวรอนเมนทอล เทคโนโลยี คอนซัลแตนท์ จำกัด

ตารางที่ 2 มาตรการป้องกันและแก้ไขผลกระทบสิ่งแวดล้อม และมาตรการติดตามตรวจสอบผลกระทบสิ่งแวดล้อมในระยะดำเนินการ โครงการ ไอดีโอ โมบิ รางน้ำ (ต่อ)

ทรัพยากรสิ่งแวดล้อม	ผลกระทบสิ่งแวดล้อมที่สำคัญ	มาตรการป้องกันและแก้ไขผลกระทบสิ่งแวดล้อม	มาตรการติดตามตรวจสอบผลกระทบสิ่งแวดล้อม
4. คุณค่าต่อคุณภาพชีวิต 4.1 สภาพเศรษฐกิจและสังคม และการมีส่วนร่วมของประชาชน	เมื่อโครงการเปิดดำเนินโครงการ จะเป็นการพัฒนาเพื่อการรองรับการขยายตัวของชุมชน สำหรับลักษณะทางสังคมตลอดจนลักษณะการดำเนินชีวิตของชุมชนบริเวณใกล้เคียงโดยรอบพื้นที่โครงการ เป็นลักษณะสังคมเมือง คาดว่าการดำเนินโครงการจะไม่ส่งผลกระทบให้เกิดการเปลี่ยนแปลงวิถีชีวิตของผู้พักอาศัยโดยรอบ โครงการได้ดำเนินการด้านการมีส่วนร่วมของประชาชน โดยการประชาสัมพันธ์ให้ข้อมูลโครงการและสำรวจความคิดเห็นจากประชากรตัวอย่างโดยรอบพื้นที่โครงการจำนวน 2 ครั้ง ดังนี้ การดำเนินการด้านการมีส่วนร่วมของประชาชนครั้งที่ 1 : โดยแบ่งออกเป็น 6 กลุ่ม ได้แก่ กลุ่มที่ 1 พื้นที่อ่อนไหว/หน่วยงานราชการ/สถานที่สำคัญที่อยู่ในระยะ 1,000 เมตร จากขอบเขตพื้นที่โครงการ กลุ่มที่ 2 ผู้นำชุมชนที่อยู่ในระยะ 1,000 เมตร จากขอบเขตพื้นที่โครงการ กลุ่มที่ 3 บ้าน/อาคารติดโครงการ กลุ่มที่ 4 บ้าน/อาคารที่ตั้งอยู่ถัดจากบ้าน/อาคารติดโครงการในระยะ 100 เมตร จากขอบเขตพื้นที่โครงการ กลุ่มที่ 5 บ้าน/อาคารที่อยู่ในระยะมากกว่า 100 ถึง 500 เมตร จากขอบเขตพื้นที่โครงการ	1. กรณีที่มีการเปลี่ยนแปลงโครงการภายหลังเปิดดำเนินการ โครงการจะต้องจัดให้มีการสำรวจสภาพเศรษฐกิจและสังคม รวมทั้งดำเนินงานการมีส่วนร่วมของประชาชน โดยดำเนินงานก่อนที่จะมีการเปลี่ยนแปลงโครงการทุกครั้ง และต้องเป็นไปตามหลักวิชาการและหลักสถิติ พร้อมทั้งการแสดงภาพตำแหน่งการสำรวจให้ชัดเจน 2. หลังจากมีผู้เสียหายแจ้งเรื่องร้องเรียนผ่านช่องทางรับเรื่องร้องเรียนของโครงการ เจ้าหน้าที่รับเรื่องร้องเรียนจะต้องดำเนินการตรวจสอบ บันทึก และรายงานข้อร้องเรียนให้ผู้บังคับบัญชา/เจ้าหน้าที่ที่เกี่ยวข้องรับทราบ หลังจากนั้นจะมีเจ้าหน้าที่ที่เกี่ยวข้องตรวจสอบและแก้ไขปัญหาข้อร้องเรียน โดย**ปัญหาที่แก้ไขได้ทันที**โครงการจะต้องดำเนินการแก้ไขให้ทันที และแจ้งรายงานผลให้ผู้ร้องเรียนทราบภายใน 24 ชั่วโมง หาก**ปัญหาที่แก้ไขไม่ได้ทันที** โครงการจะมีการดำเนินการชดเชยความเสียหาย โดยนิติบุคคลอาคารชุดจะต้องรับผิดชอบในการดำเนินการแก้ไขปัญหาข้อร้องเรียน **(รูปที่ 2)**	1. ติดตามตรวจสอบความคิดเห็นหรือข้อร้องเรียนจากผู้พักอาศัยที่อยู่ข้างเคียงโดยรอบพื้นที่โครงการตลอดระยะเวลาดำเนินโครงการ 2. การรับเรื่องร้องเรียน ช่องทางรับเรื่องร้องเรียนทุกขั้นตอนหรือวิธีการต้องระบุระยะเวลาดำเนินการในผังรับเรื่องร้องเรียนทุกขั้นตอน โดยกำหนดระยะเวลาในแต่ละขั้นตอนให้รวดเร็วและตอบสนองความเดือดร้อนและผลกระทบที่เกิดขึ้น 3. กรณีที่มีการเปลี่ยนแปลงโครงการภายหลังเปิดดำเนินการ โครงการจะต้องจัดให้มีการสำรวจสภาพเศรษฐกิจและสังคม รวมทั้งดำเนินงานการมีส่วนร่วมของประชาชน โดยดำเนินงานก่อนที่จะมีการเปลี่ยนแปลงโครงการทุกครั้ง และต้องเป็นไปตามหลักวิชาการและหลักสถิติ พร้อมทั้งการแสดงภาพตำแหน่งการสำรวจให้ชัดเจน

ตารางที่ 2 มาตรการป้องกันและแก้ไขผลกระทบสิ่งแวดล้อม และมาตรการติดตามตรวจสอบผลกระทบสิ่งแวดล้อมในระยะดำเนินการ โครงการ ไอดีโอ โมบิ รางน้ำ (ต่อ)

ทรัพยากรสิ่งแวดล้อม	ผลกระทบสิ่งแวดล้อมที่สำคัญ	มาตรการป้องกันและแก้ไขผลกระทบสิ่งแวดล้อม	มาตรการติดตามตรวจสอบผลกระทบสิ่งแวดล้อม
4.1 สภาพเศรษฐกิจและสังคม และการมีส่วนร่วมของประชาชน (ต่อ)	และกลุ่มที่ 6 บ้าน/อาคารที่อยู่ในระยะมากกว่า 500 ถึง 1,000 เมตร จากขอบเขตพื้นที่โครงการ ผลการสำรวจพบว่ากลุ่มตัวอย่างผู้ที่ได้รับผลกระทบจากการพัฒนาโครงการ ส่วนใหญ่มีความห่วงกังวลปัญหา การจราจรติดขัด ขยะมูลฝอย น้ำเน่าเสีย การบดบังทิศทางลมและแสงแดด การดำเนินการด้านการมีส่วนร่วมของประชาชนครั้งที่ 2 การดำเนินการสำรวจความคิดเห็นของประชาชนเกี่ยวกับมาตรการป้องกันและแก้ไขผลกระทบสิ่งแวดล้อม โดยใช้ข้อมูลพื้นฐานจากการสำรวจความคิดเห็นและข้อวิตกกังวลของประชาชนโดยรอบที่มีต่อโครงการจากการสำรวจในครั้งที่ 1 โดยสำรวจความคิดเห็นใน 6 กลุ่ม ผู้ตอบแบบสอบถามส่วนใหญ่เห็นว่ามาตรการป้องกันและแก้ไขผลกระทบที่เสนอไว้ครบถ้วน และมีความเพียงพอ แต่ขอให้โครงการเคร่งครัดในการปฏิบัติตามให้ครบถ้วน		

ตารางที่ 2 มาตรการป้องกันและแก้ไขผลกระทบสิ่งแวดล้อม และมาตรการติดตามตรวจสอบผลกระทบสิ่งแวดล้อมในระยะดำเนินการ โครงการ ไอดีโอ โมบิ รางน้ำ (ต่อ)

ทรัพยากรสิ่งแวดล้อม	ผลกระทบสิ่งแวดล้อมที่สำคัญ	มาตรการป้องกันและแก้ไขผลกระทบสิ่งแวดล้อม	มาตรการติดตามตรวจสอบผลกระทบสิ่งแวดล้อม
4.2 สาธารณสุข	เมื่อโครงการเปิดดำเนินโครงการจะมีผู้เข้ามาพักอาศัยมากขึ้น ซึ่งอาจทำให้เกิดผลกระทบต่อสุขภาพจากการระบาดของโรคติดต่อ การแพร่กระจายเชื้อโรคจากระบบสุขาภิบาลที่ไม่ถูกสุขลักษณะ เป็นต้น สำหรับการบริการทางด้านสาธารณสุข เมื่อมีผู้พักอาศัยเพิ่มมากขึ้นจะทำให้สถานพยาบาลต้องรองรับผู้ใช้บริการเพิ่มขึ้นตามไปด้วย คาดว่าการดำเนินโครงการจะไม่ส่งผลกระทบด้านสาธารณะสุขแต่อย่างใด เนื่องจากโครงการตั้งอยู่ในชุมชนเมือง ซึ่งมีสถานบริการทางการแพทย์และจำนวนบุคลากรทางการแพทย์อย่างเพียงพอ	1. จัดระบบสุขาภิบาล และอนามัยสิ่งแวดล้อมภายในพื้นที่โครงการให้ถูกสุขลักษณะ 2. ตรวจสอบระบบสุขาภิบาลและอนามัยสิ่งแวดล้อมให้มีประสิทธิภาพดีอยู่เสมอ 3. ปฏิบัติตามมาตรการป้องกัน และแก้ไขผลกระทบสิ่งแวดล้อมด้านต่างๆ ได้แก่ ทรัพยากรทางกายภาพ ทรัพยากรชีวภาพ และคุณค่าการใช้ประโยชน์ของมนุษย์อย่างเคร่งครัด	-

ตารางที่ 2 มาตรการป้องกันและแก้ไขผลกระทบสิ่งแวดล้อม และมาตรการติดตามตรวจสอบผลกระทบสิ่งแวดล้อมในระยะดำเนินการ โครงการ ไอดีโอ โมบิ รางน้ำ (ต่อ)

ทรัพยากรสิ่งแวดล้อม	ผลกระทบสิ่งแวดล้อมที่สำคัญ	มาตรการป้องกันและแก้ไขผลกระทบสิ่งแวดล้อม	มาตรการติดตามตรวจสอบผลกระทบสิ่งแวดล้อม
4.2 สาธารณสุข (ต่อ)	1. การคมนาคมเข้าออกโครงการ 1.1 สุขภาพกาย - ยานพาหนะของผู้พักอาศัยที่เข้า-ออกโครงการและการจราจรในมุมอับของโครงการ อาจทำให้เกิดอุบัติเหตุต่อผู้พักอาศัยใกล้เคียงและผู้พักอาศัยในโครงการ - มลภาวะจากการเผาไหม้เชื้อเพลิงของรถภายในโครงการ โรคระบบทางเดินหายใจ ภูมิแพ้ และปอด 1.2 สุขภาพจิต - เสียงจากการเร่งเครื่องยนต์ของยานพาหนะที่เข้า-ออกโครงการ สภาวะทางจิตใจไม่ดี ความรำคาญเกิดความเครียดต่อผู้พักอาศัยใกล้เคียงและในโครงการ	1. ติดตั้งเครื่องหมายจราจรที่ถนน และที่ลานจอดรถให้ชัดเจนและในระยะทางพอสมควรที่จะชะลอรถได้ทันก่อนเข้าสู่โครงการได้อย่างปลอดภัย 2. จัดให้มีเส้นแบ่งช่องจราจรอย่างชัดเจน เพื่อความเป็นระเบียบเรียบร้อยบริเวณลานจอดรถ 3. จัดให้มีกระจกนูนกลมติดตั้งไว้บริเวณจุดอับการมอง ที่อาจก่อให้เกิดอุบัติเหตุจากรถยนต์ภายในโครงการ 4. จัดให้มีพื้นที่สีเขียว โดยการปลูกต้นไม้ชนิดต่าง ๆ เพื่อช่วยดูดซับก๊าซคาร์บอนไดออกไซด์โดยไม่ลุกล้ำเข้าอยู่บนถนนและไหล่ทาง 5. จัดให้มีเจ้าหน้าที่ หรือยามที่ผ่านการฝึกอบรมทักษะด้านการจราจรคอยอำนวยความสะดวกและจัดระบบการจราจรบริเวณทางเข้า – ออกพื้นที่โครงการตลอด 24 ชั่วโมง	-

เดือนธันวาคม 2560 บริษัท เอดีซี - เจวี 13 จำกัด ADC - JV 13 CO., LTD.

ลงชื่อ ..... ผู้รับมอบอำนาจ

(นายประสาน ประภาวุฒิกุล)

บริษัท เอดีซี-เจวี 13 จำกัด

Etech

บริษัท เอ็นไวรอนเมนทอล เทคโนโลยี คอนซัลแตนท์ จำกัด

เดือนธันวาคม 2560 รับรองจำนวน 67/124 หน้า

ลงชื่อ ..... ผู้ชำนาญการสิ่งแวดล้อม

(นายเอนก แก้วกระจ่าง)

บริษัท เอ็นไวรอนเมนทอล เทคโนโลยี คอนซัลแตนท์ จำกัด

ตารางที่ 2 มาตรการป้องกันและแก้ไขผลกระทบสิ่งแวดล้อม และมาตรการติดตามตรวจสอบผลกระทบสิ่งแวดล้อมในระยะดำเนินการ โครงการ ไอดีโอ โมบิ รางน้ำ (ต่อ)

ทรัพยากรสิ่งแวดล้อม	ผลกระทบสิ่งแวดล้อมที่สำคัญ	มาตรการป้องกันและแก้ไขผลกระทบสิ่งแวดล้อม	มาตรการติดตามตรวจสอบผลกระทบสิ่งแวดล้อม
4.2 สาธารณสุข (ต่อ)	2. การเข้าพักอาศัยของผู้พักอาศัยในโครงการ 2.1 สุขภาพกาย - การระบายอากาศไม่เพียงพอ เกิดจากการนำอากาศภายนอกเข้าไปในอาคารไม่เพียงพอ การกระจายและการผสมผสานอากาศภายในอาคารไม่เพียงพอหรืออุณหภูมิหรือความชื้นสูงหรือไม่คงที่ และระบบกรองอากาศทำงานไม่มีประสิทธิภาพ - สารเคมีภายในอาคาร ได้แก่ สารเคลือบผิวเฟอร์นิเจอร์พื้นผนังที่ทำด้วยไม้ และน้ำยาทำความสะอาด เป็นต้น - สารจุลชีพ ได้แก่ แบคทีเรีย เชื้อรา และไวรัส แหล่งของจุลชีพมักมาจากบริเวณที่มีน้ำขังหรือมีความชื้นสูง - สาเหตุดังกล่าวข้างต้นอาจก่อให้เกิดโรคระบบทางเดินหายใจ ภูมิแพ้ และปอด ต่อผู้พักอาศัยในอาคาร - อุบัติเหตุจากการพลัดตกจากบริเวณชั้นดาดฟ้าขณะมีการเข้าใช้ประโยชน์พื้นที่	1. สำรวจอาคารและระบุสาเหตุของปัญหา เพื่อกำหนดแนวทางการดำเนินการได้อย่างเหมาะสม โดยการเดินสำรวจหรือสัมภาษณ์เพื่อให้ได้ข้อมูลเกี่ยวกับผู้พักอาศัยในอาคารระบบระบายอากาศ เครื่องปรับอากาศ และการบริหารจัดการที่เกี่ยวข้อง 2. จัดให้มีการตรวจสอบระบบระบายอากาศเป็นประจำในช่วงเปิดดำเนินโครงการ 3. ประชาสัมพันธ์และให้ความรู้แก่ผู้ที่เกี่ยวข้อง และผู้ที่พักอาศัยภายในโครงการ เกี่ยวกับการดูแลห้องพักอาศัยภายในโครงการ เช่น การทำความสะอาดระบบระบายอากาศ 4. จัดให้การติดตั้งรั้วกำแพงกันตก บริเวณชั้นหลังคา เพื่อป้องกันการพลัดตก 5. จัดให้มีการติดตั้งระบบคีย์การ์ด และระบบ CCTV เพื่อป้องกันเรื่องความปลอดภัยของผู้ที่อยู่ภายในโครงการ	-

บริษัท เอดีซี - เจวี 13 จำกัด
ADC - JV 13 CO., LTD.

เดือนธันวาคม 2560

ลงชื่อ ..... ผู้รับมอบอำนาจ

(นายประสาน ประภาวุฒิกุล)

บริษัท เอดีซี-เจวี 13 จำกัด

บริษัท เอ็นไวรอนเมนทอล เทคโนโลยี คอนซัลแตนท์ จำกัด

เดือนธันวาคม 2560 รับรองจำนวน 68/124 หน้า

ลงชื่อ ..... ผู้ชำนาญการสิ่งแวดล้อม

(นายเอนก แก้วกระจ่าง)

บริษัท เอ็นไวรอนเมนทอล เทคโนโลยี คอนซัลแตนท์ จำกัด

ตารางที่ 2 มาตรการป้องกันและแก้ไขผลกระทบสิ่งแวดล้อม และมาตรการติดตามตรวจสอบผลกระทบสิ่งแวดล้อมในระยะดำเนินการ โครงการ ไอดีโอ โมบิ รางน้ำ (ต่อ)

ทรัพยากรสิ่งแวดล้อม	ผลกระทบสิ่งแวดล้อมที่สำคัญ	มาตรการป้องกันและแก้ไขผลกระทบสิ่งแวดล้อม	มาตรการติดตามตรวจสอบผลกระทบสิ่งแวดล้อม
4.2 สาธารณสุข (ต่อ)	3. การกักเก็บน้ำในถังเก็บน้ำสำรอง 3.1 สุขภาพกาย - เชื้อโรค จุลินทรีย์ และสารเคมีที่ปนเปื้อนในน้ำที่อยู่ในถังเก็บน้ำสำรอง อาจก่อให้เกิดโรคระบบทางเดินอาหาร และผิวหนังต่อผู้พักอาศัยในโครงการ)	1. ตรวจสอบโครงสร้างถังเก็บน้ำใต้ดิน และชั้น 29A ให้มีความมั่นคงแข็งแรง ไม่มีรอยรั่ว และรอยร้าว ที่จะทำให้มีการปนเปื้อนของน้ำภายนอกเข้าสู่ถังเก็บน้ำได้ 2. ถังเก็บน้ำใต้ดินใช้สีรองพื้นและทับหน้าด้วยสีอีพ็อกซี่ที่ได้รับการรับรองมาตรฐาน AWWA C 210 และ มอก. 1048-2539 ซึ่งมีความหนาต่อชั้นสูง มีการยึดเกาะดี ทนทาน ทนต่อแรงกระแทกและการขูดขีด เพื่อความปลอดภัย ไม่ให้มีการปนเปื้อนและปลอดภัยสำหรับการบริโภค 3. ฝาบ่อเก็บน้ำใต้ดิน จะต้องมีฝาบ่อปิดมิดชิด และยกสูงจากพื้นดิน เพื่อป้องกันการปนเปื้อนของน้ำภายนอกเข้าสู่ถังเก็บน้ำทางฝาบ่อได้ 4. กรณีที่อาคาร โครงการ มีการใช้สารเคมี เช่น ฉีดกำจัดปลวก มด แมลงสาบ ควรดำเนินการอย่างระมัดระวังโดยเฉพาะบริเวณถังเก็บน้ำ เพื่อป้องกันไม่ให้สารเคมีร่วงหล่นลงไปในถังเก็บน้ำประปา 5. ตรวจสอบลักษณะทางกายภาพของน้ำประปาเป็นประจำในเรื่องของสี กลิ่น และเศษซากต่าง ๆ ที่ตกหล่นลงไปในถังเก็บน้ำ 6. ล้างทำความสะอาดถังเก็บน้ำใช้ ทุก 6 เดือน เพื่อสุขภาพอนามัยที่ดีของผู้พักอาศัย	-

ตารางที่ 2 มาตรการป้องกันและแก้ไขผลกระทบสิ่งแวดล้อม และมาตรการติดตามตรวจสอบผลกระทบสิ่งแวดล้อมในระยะดำเนินการ โครงการ ไอดีโอ โมบิ รางน้ำ (ต่อ)

ทรัพยากรสิ่งแวดล้อม	ผลกระทบสิ่งแวดล้อมที่สำคัญ	มาตรการป้องกันและแก้ไขผลกระทบสิ่งแวดล้อม	มาตรการติดตามตรวจสอบผลกระทบสิ่งแวดล้อม
4.2 สาธารณสุข (ต่อ)	4. การจัดการมูลฝอย 4.1 สุขภาพกาย - การจัดการมูลฝอยภายในโครงการที่ไม่ดี ทำให้เกิดแหล่งเพาะพันธุ์สัตว์และแมลงพาหะนำโรค โรคระบบทางเดินอาหาร เช่น โรคท้องร่วง เป็นต้น (ต่อผู้พักอาศัยใกล้เคียง และผู้พักอาศัยในโครงการ) 4.2 สุขภาพจิต - กลิ่นเหม็นจากขยะมูลฝอย จากการจัดการขยะมูลฝอยที่ไม่ดีสภาวะทางจิตใจไม่ดี ความรำคาญเกิดความเครียด (ต่อผู้พักอาศัยใกล้เคียงและผู้พักอาศัยในโครงการ)	1. รณรงค์ให้มีการทิ้งขยะลงถังตามประเภทของขยะ โดยติดป้ายประชาสัมพันธ์ หรือแผ่นพับ เพื่อลดปริมาณขยะที่ต้องกำจัด 2. จัดให้มีพนักงานทำความสะอาดรวบรวมขยะจากแต่ละส่วนมายังห้องพักขยะรวม โดยใช้รถเข็นรวบรวมขยะใส่ในถุงมัดปากถุง แล้วลำเลียงขยะจากห้องพักขยะมูลฝอยแต่ละชั้นมายังห้องพักขยะรวม อย่างน้อยวันละ 1 ครั้ง 3. ให้พนักงานทำความสะอาดของโครงการ ทำหน้าที่ทำความสะอาดและล้างพื้นห้องพักขยะรวม ภายหลังการเก็บขนขยะของรถเก็บขนขยะทุกครั้ง เพื่อให้ห้องพักขยะรวมมีความสะอาดและถูกสุขลักษณะตลอดเวลา และเพื่อป้องกันแมลงและกลิ่นเหม็นรบกวน 4. ตรวจสอบไม่ให้มีขยะตกค้างภายในโครงการ หากมีขยะตกค้างภายในโครงการเกินกว่า 3 วัน ต้องรีบแจ้งสำนักงานเขตราชเทวี ให้เข้ามาดำเนินการเก็บขนและนำไปกำจัดต่อไป 5. จัดให้มีถังขยะแยกตามประเภทของขยะเพื่อรองรับปริมาณขยะที่เกิดขึ้นจากส่วนต่างๆ ของโครงการ 6. จัดให้มีห้องพักมูลฝอยรวมและห้องพักมูลฝอยประจำชั้น	-

ตารางที่ 2 มาตรการป้องกันและแก้ไขผลกระทบสิ่งแวดล้อม และมาตรการติดตามตรวจสอบผลกระทบสิ่งแวดล้อมในระยะดำเนินการ โครงการ ไอดีโอ โมบิ รางน้ำ (ต่อ)

ทรัพยากรสิ่งแวดล้อม	ผลกระทบสิ่งแวดล้อมที่สำคัญ	มาตรการป้องกันและแก้ไขผลกระทบสิ่งแวดล้อม	มาตรการติดตามตรวจสอบผลกระทบสิ่งแวดล้อม
4.2 สาธารณสุข (ต่อ)	5. การจัดการน้ำเสีย 5.1 สุขภาพกาย - การจัดการน้ำเสียภายในโครงการที่ไม่ดี ทำให้เกิดการสะสมของเชื้อโรคและแมลงพาหะนำโรค เช่น แมลงสาบ หนู เป็นต้น อาจก่อให้เกิดโรคระบบทางเดินอาหาร เช่น โรคท้องร่วง เป็นต้น (ต่อผู้พักอาศัยใกล้เคียง และ ผู้พักอาศัยในโครงการ)	1. จัดให้มีการบำบัดน้ำน้ำเสียแบบตะกอนเร่ง (Activated Sludge) จำนวน 1 ชุด ปริมาตรระบบบำบัด 220 ลบ.ม./วัน มีประสิทธิภาพการบำบัดร้อยละ 92.00 (BOD เข้าระบบ 250 มก./ลิตร และค่า BOD ที่ออกจากระบบ 30 มก./ลิตร) ซึ่งมีคุณภาพตามมาตรฐานน้ำทิ้งจากอาคารประเภท ข (ที่กำหนดให้ค่า BOD ในน้ำทิ้งไม่เกิน 30 มก./ล.) 2. จัดให้มีเจ้าหน้าที่ที่มีความรู้ความชำนาญในควบคุมดูแล ระบบบำบัดน้ำเสียให้ทำงานได้อย่างมีประสิทธิภาพ 3. ประสานงานให้รถสูบสิ่งปฏิกูลของสำนักงานเขตราชเทวี เข้ามาสูบไขมันออกจากระบบบำบัดน้ำเสียเป็นประจำตามความเหมาะสม 4. ในกรณีที่ระบบบำบัดน้ำเสียขัดข้อง/เกิดความเสียหาย ให้รีบดำเนินการแก้ไขโดยด่วน 5. ตรวจวัดคุณภาพน้ำหลังผ่านการบำบัดจากระบบบำบัดน้ำเสีย	-

เดือนธันวาคม 2560

บริษัท เอดีซี - เจวี 13 จำกัด
ADC - JV 13 CO., LTD.

ลงชื่อ ..... ผู้รับมอบอำนาจ

(นายประสาน ประภาวุฒิกุล)

บริษัท เอดีซี-เจวี 13 จำกัด

บริษัท เอ็นไวรอนเมนทอล เทคโนโลยี คอนซัลแตนท์ จำกัด

เดือนธันวาคม 2560 รับรองจำนวน 71/124 หน้า

ลงชื่อ ..... ผู้ชำนาญการสิ่งแวดล้อม

(นายเอนก แก้วกระจ่าง)

บริษัท เอ็นไวรอนเมนทอล เทคโนโลยี คอนซัลแตนท์ จำกัด

ตารางที่ 2 มาตรการป้องกันและแก้ไขผลกระทบสิ่งแวดล้อม และมาตรการติดตามตรวจสอบผลกระทบสิ่งแวดล้อมในระยะดำเนินการ โครงการ ไอดีโอ โมบิ รางน้ำ (ต่อ)

ทรัพยากรสิ่งแวดล้อม	ผลกระทบสิ่งแวดล้อมที่สำคัญ	มาตรการป้องกันและแก้ไขผลกระทบสิ่งแวดล้อม	มาตรการติดตามตรวจสอบผลกระทบสิ่งแวดล้อม
4.2 สาธารณสุข (ต่อ)	6. อุบัติเหตุจากอัคคีภัย มาจากกิจกรรรมและพฤติกรรมของผู้พักอาศัยภายในโครงการ เช่น การทิ้งก้นบุหรี่ หรือไฟฟ้าลัดวงจร เป็นต้น	1. ติดตั้งไฟฟ้าส่องสว่างเพื่อให้มองเห็นช่องทางเดินได้ และจัดให้มีป้ายทางหนีไฟที่มองเห็นชัดเจนตัวอักษรสูง 10 เซนติเมตร รวมทั้งติดตามตรวจสอบระบบเป็นประจำทุก 3 เดือน 2. จัดให้มีการอบรมวิธีการใช้อุปกรณ์ป้องกันอัคคีภัย การซ้อมการอพยพหนีไฟและการหนีไฟทางอากาศ ปีละ 1 ครั้ง โดยติดต่อประสานงานกับสถานีดับเพลิงพญาไท ให้มาจัดอบรมและซักซ้อมแผนหนีไฟให้โครงการ <u>มาตรการป้องกันผลกระทบจากอุบัติเหตุต่าง ๆ</u> (1) จัดให้มีพนักงานคอยดูแลความสะอาดและความเป็นระเบียบเรียบร้อย บริเวณทางเดินภายในอาคารและบันไดแต่ละแห่งไม่ให้พื้นทางเดินเปียกน้ำ หรือมีการวางสิ่งของกีดขวาง อันจะก่อให้เกิดอุบัติเหตุได้ (2) จัดให้มีราวกันตกบริเวณระเบียงสำหรับแต่ละห้องพักในชั้นหลังคาที่มีการจัดพื้นที่สีเขียวซึ่งอาจจะมีผู้พักอาศัยเข้าไปใช้ประโยชน์ได้ ต้องจัดให้มีกำแพงกันตกรอบพื้นที่ชั้นหลังคา (3) จัดให้มีการตรวจสอบสภาพของกำแพงกันตกให้มีสภาพดี หากพบว่าชำรุดจะต้องดำเนินการซ่อมแซมให้สามารถใช้งานได้ดังเดิม	1. ตรวจสอบอุปกรณ์ป้องกันอัคคีภัยภายในพื้นที่โครงการให้อยู่ในสภาพดี พร้อมใช้งานอยู่เสมอ หากพบว่ามีการเสียหายหรือใช้การไม่ได้ให้รีบดำเนินการแก้ไขทันที 2. ตรวจสอบไม่ให้มีสิ่งกีดขวางการหนีไฟ โดยตรวจสอบบริเวณบันไดหนีไฟ และทางเดิน

ตารางที่ 2 มาตรการป้องกันและแก้ไขผลกระทบสิ่งแวดล้อม และมาตรการติดตามตรวจสอบผลกระทบสิ่งแวดล้อมในระยะดำเนินการ โครงการ ไอดีโอ โมบิ รางน้ำ (ต่อ)

ทรัพยากรสิ่งแวดล้อม	ผลกระทบสิ่งแวดล้อมที่สำคัญ	มาตรการป้องกันและแก้ไขผลกระทบสิ่งแวดล้อม	มาตรการติดตามตรวจสอบผลกระทบสิ่งแวดล้อม
4.2 สาธารณสุข (ต่อ)		<u>มาตรการป้องกันผลกระทบจากอุบัติเหตุที่เกิดจากเพลิงไหม้</u> (1) ติดตั้งไฟฟ้าส่องสว่างเพื่อให้มองเห็นช่องทางเดินได้ และจัดให้มีป้ายทางหนีไฟที่มองเห็นชัดเจน ตัวอักษรสูง 15 เซนติเมตร รวมทั้งติดตามตรวจสอบระบบเป็นประจำทุก 3 เดือน (2) จัดให้มีการตรวจสอบระบบป้องกันและเตือนอัคคีภัยให้สามารถใช้งานได้อยู่เสมอ หากพบว่ามีการเสียหายหรือใช้การไม่ได้ให้รีบดำเนินการแก้ไขทันที (3) ติดป้ายแนะนำการใช้อุปกรณ์แต่ละตัวไว้บริเวณที่อุปกรณ์ติดตั้งอยู่ เพื่อให้ผู้ที่อยู่ใกล้ที่เกิดเหตุสามารถใช้ได้ทันที (4) จัดอบรมและซ้อมการอพยพคนกรณีเพลิงไหม้ โดยติดต่อประสานกับสถานีดับเพลิงพญาไทให้มาจัดอบรม และซักซ้อมแผนอพยพหนีไฟให้กับโครงการ (5) จัดให้มีการตรวจสอบสภาพของกำแพงกันตกให้มีสภาพดี หากพบว่าชำรุดจะต้องดำเนินการซ่อมแซมให้สามารถใช้งานได้ดังเดิม	

เดือนธันวาคม 2560 บริษัท เอดีซี - เจวี 13 จำกัด ADC - JV 13 CO., LTD.

ลงชื่อ ..... ผู้รับมอบอำนาจ

(นายประสาน ประภาวุฒิกุล)

บริษัท เอดีซี-เจวี 13 จำกัด

บริษัท เอ็นไวรอนเมนทอล เทคโนโลยี คอนซัลแตนท์ จำกัด

เดือนธันวาคม 2560 รับรองจำนวน 73/124 หน้า

ลงชื่อ ..... ผู้ชำนาญการสิ่งแวดล้อม

(นายเอนก แก้วกระจ่าง)

บริษัท เอ็นไวรอนเมนทอล เทคโนโลยี คอนซัลแตนท์ จำกัด

ตารางที่ 2 มาตรการป้องกันและแก้ไขผลกระทบสิ่งแวดล้อม และมาตรการติดตามตรวจสอบผลกระทบสิ่งแวดล้อมในระยะดำเนินการ โครงการ ไอดีโอ โมบิ รางน้ำ (ต่อ)

ทรัพยากรสิ่งแวดล้อม	ผลกระทบสิ่งแวดล้อมที่สำคัญ	มาตรการป้องกันและแก้ไขผลกระทบสิ่งแวดล้อม	มาตรการติดตามตรวจสอบผลกระทบสิ่งแวดล้อม
4.2 สาธารณสุข (ต่อ)		<u>มาตรการจัดการพื้นที่จุดรวมพล</u> (1) ไม่ทำการปลูกไม้ยืนต้นเพิ่มเติมจากปริมาณไม้ยืนต้นที่มีอยู่เดิม เนื่องจากการปลูกไม้ยืนต้นเพิ่มเติมเป็นการลดขนาดพื้นที่จุดรวมพลให้เล็กลง และอาจทำให้เกิดความไม่เพียงพอของพื้นที่จุดรวมพลตามที่สำนักงานนโยบายและแผนทรัพยากรธรรมชาติและสิ่งแวดล้อมกำหนด ซึ่งต้องมีพื้นที่ 0.25 ตารางเมตร/คน (2) ไม่ทำการปลูกไม้พุ่มกีดขวางทางเข้า-ออกพื้นที่จุดรวมพล รวมทั้งวางสิ่งของต่างๆ เช่น โต๊ะ เก้าอี้ ในบริเวณพื้นที่จุดรวมพล ซึ่งเป็นการกีดขวางการเข้าใช้งานในพื้นที่	

ตารางที่ 2 มาตรการป้องกันและแก้ไขผลกระทบสิ่งแวดล้อม และมาตรการติดตามตรวจสอบผลกระทบสิ่งแวดล้อมในระยะดำเนินการ โครงการ ไอดีโอ โมบิ รางน้ำ (ต่อ)

ทรัพยากรสิ่งแวดล้อม	ผลกระทบสิ่งแวดล้อมที่สำคัญ	มาตรการป้องกันและแก้ไขผลกระทบสิ่งแวดล้อม	มาตรการติดตามตรวจสอบผลกระทบสิ่งแวดล้อม
4.2 สาธารณสุข (ต่อ)	7. การจัดการสระว่ายน้ำ - แสงสว่างโดยรอบสระว่ายน้ำไม่เพียงพอ มองเห็นไม่ชัดเจน - วัสดุปูพื้นสระว่ายน้ำไม่เรียบ/ลื่น - การที่มีผู้ที่เป็นโรคติดต่อเข้ามาใช้บริการสระว่ายน้ำ - มีสัตว์พาหะ หรือสัตว์เลี้ยงเข้ามาในพื้นที่สระว่ายน้ำ - การแพร่กระจายเชื้อโรคในสระว่ายน้ำ เนื่องจากแบคทีเรีย และเชื้อตะไคร่น้ำอาจเกิดการฟักตัวในสระว่ายน้ำได้ อาจส่งผลกระทบต่อสุขภาพอนามัยของผู้พักอาศัย	1) มาตรการในเรื่องความปลอดภัยจากการจมน้ำ ได้แก่ 1.1) จัดให้มีอุปกรณ์ประจำสระว่ายน้ำ ซึ่งอยู่ในตำแหน่งที่เห็นชัดเจนและนำมาใช้ได้ทันที โดยอุปกรณ์ที่จัดให้มี ได้แก่ - ไม้ช่วยชีวิต ยาวไม่น้อยกว่า 3.5 เมตร น้ำหนักเบา อย่างน้อย 2 อัน - ห่วงชูชีพ จำนวน 2 อัน - โฟมช่วยชีวิตอย่างน้อย 2 อัน 1.2) จัดให้มีป้ายบอกระดับความลึกหรือเลขบอกตัวระดับความลึกที่สามารถมองเห็นได้ชัดเจน โดยมีตัวเลขแสดงความลึกเป็นระยะ ๆ อย่างน้อย 3 ระยะ 1.3) ตรวจสอบอุปกรณ์ประจำสระว่ายน้ำ เช่น ไม้ช่วยชีวิต ห่วงชูชีพ โฟมช่วยชีวิต ให้อยู่ในสภาพพร้อมใช้งานตลอดเวลา	1. เก็บตัวอย่างน้ำในสระว่ายน้ำจำนวน 2 จุด (ส่วนลึก 1 จุด และส่วนตื้น 1 จุด) ขณะที่มีผู้ใช้สระว่ายน้ำมากที่สุด และจัดทำเป็นสถิติให้เจ้าหน้าที่ตรวจสอบได้ 2. วิเคราะห์ดัชนีคุณภาพน้ำและมีความถี่ในการเก็บตัวอย่างเพื่อตรวจวัดคุณภาพน้ำในสระว่ายน้ำให้อยู่ในเกณฑ์มาตรฐาน ดังนี้ 1) ตรวจวัดวันละ 2 ครั้ง : ได้แก่ - ค่าความเป็นกรด-ด่าง (pH) - คลอรีนอิสระ (Free chlorine) 2) ตรวจวัดเดือนละ 1 ครั้ง : ได้แก่ - โคลิฟอร์มทั้งหมด (Total Coliform Bacteria) - ฟีคอลโคลิฟอร์ม (Fecal coliform) - จุลินทรีย์หรือตัวบ่งชี้จุลินทรีย์ที่ทำให้เกิดโรค (ได้แก่ Escherichia coli Staphylococcus aureus Pseudomonas aeruginosa)

ตารางที่ 2 มาตรการป้องกันและแก้ไขผลกระทบสิ่งแวดล้อม และมาตรการติดตามตรวจสอบผลกระทบสิ่งแวดล้อมในระยะดำเนินการ โครงการ ไอดีโอ โมบิ รางน้ำ (ต่อ)

ทรัพยากรสิ่งแวดล้อม	ผลกระทบสิ่งแวดล้อมที่สำคัญ	มาตรการป้องกันและแก้ไขผลกระทบสิ่งแวดล้อม	มาตรการติดตามตรวจสอบผลกระทบสิ่งแวดล้อม
4.2 สาธารณสุข (ต่อ)		2) มาตรการในเรื่องความปลอดภัยจากอุบัติเหตุ 2.1) โครงสร้างของสระว่ายน้ำเป็นคอนกรีตเสริมเหล็ก มีความมั่นคง แข็งแรง น้ำซึมไม่ได้ ผนังเรียบ อยู่ในสภาพดีและทำความสะอาดง่าย 2.2) จัดให้มีรางระบายน้ำล้นมีฝาปิดรอบสระว่ายน้ำ ไม่เป็นสนิม แข็งแรง ทำความสะอาดง่าย อยู่ในสภาพดีและไม่มีน้ำล้นออกจากราง 2.3) จัดให้มีอุปกรณ์ เครื่องมือสำหรับใช้ทำความสะอาดสระว่ายน้ำ ได้แก่ เครื่องดูดตะกอน แปรงขัดสระชนิดลวดทองเหลือง และพลาสติก รวมทั้งตะแกรงช้อนวัสดุแขวนลอย 2.4) จัดให้มีที่ว่างสำหรับใช้เป็นทางเดินบริเวณสระว่ายน้ำไม่ลื่นและทำความสะอาดง่าย 2.5) จัดให้มีไฟฟ้าส่องสว่างเพียงพอทั่วบริเวณสระว่ายน้ำในกรณีที่มีการเปิดใช้สระในเวลากลางคืน 2.6) พื้นสระว่ายน้ำ ต้องทำด้วยวัสดุ แข็งแรง เรียบ ไม่ดูดซึมน้ำ ทำความสะอาดง่าย ไม่ลื่น อยู่ในสภาพดีไม่แตกร้าว 2.7) จัดให้มีการรักษาความสะอาดบริเวณโดยรอบสระว่ายน้ำอย่างสม่ำเสมอ 2.8) ตรวจสอบอุปกรณ์ไฟฟ้าทุกชนิดให้ปลอดภัยก่อนเปิดสระว่ายน้ำ	3. ตรวจสภาพป้ายบอกระดับความลึกหรือเลขบอกตัวระดับความลึกที่สามารถมองเห็นได้ชัดเจน ไม่ลบเลือน 4. ตรวจสอบอุปกรณ์ประจำสระว่ายน้ำ เช่น ไม้ช่วยชีวิต ห่วงชูชีพ โฟมช่วยชีวิต ให้อยู่ในสภาพพร้อมใช้งานตลอดเวลา 5. ตรวจสอบอุปกรณ์ไฟฟ้าทุกชนิดให้ปลอดภัยก่อนเปิดสระว่ายน้ำ 6. ตรวจสอบสภาพพื้นสระว่ายน้ำให้อยู่ในสภาพดีไม่แตกร้าว เป็นประจำอย่างสม่ำเสมอ 7. ตรวจสอบสภาพทางเดินรอบสระว่ายน้ำให้พร้อมใช้งานไม่ลื่น ไม่มีน้ำขัง 8. ตรวจสอบระบบไฟฟ้าส่องสว่าง ให้สามารถใช้งานได้ ตลอดระยะเวลาการเปิดดำเนินการ

ตารางที่ 2 มาตรการป้องกันและแก้ไขผลกระทบสิ่งแวดล้อม และมาตรการติดตามตรวจสอบผลกระทบสิ่งแวดล้อมในระยะดำเนินการ โครงการ ไอดีโอ โมบิ รางน้ำ (ต่อ)

ทรัพยากรสิ่งแวดล้อม	ผลกระทบสิ่งแวดล้อมที่สำคัญ	มาตรการป้องกันและแก้ไขผลกระทบสิ่งแวดล้อม	มาตรการติดตามตรวจสอบผลกระทบสิ่งแวดล้อม
4.2 สาธารณสุข (ต่อ)		2.9) จัดให้มีการทำความสะอาดไม่ให้ขอบสระ และทางเดินขอบสระเปียก ลื่น ตลอดระยะเวลาที่เปิดให้บริเวณสระว่ายน้ำ 2.10) ตรวจสอบสภาพพื้นสระว่ายน้ำให้อยู่ในสภาพดี ไม่แตกร้าว เป็นประจำอย่างสม่ำเสมอ 3) ผลกระทบด้านคุณภาพน้ำสระว่ายน้ำ 3.1) เดินระบบกรองวันละ 1 ครั้ง ครั้งละ 2 ชั่วโมง ทั้งนี้ขึ้นอยู่กับความขุ่นของน้ำในสระว่ายน้ำ กรณีที่น้ำขุ่นให้ดำเนินการเดินระบบทันทีจนกว่าน้ำในสระว่ายน้ำจะใส หลังจากนั้นดำเนินการเดินระบบวันละ 1 ครั้ง ครั้งละ 2 ชั่วโมง ในช่วงที่สระว่ายน้ำปิดบริการ 3.2) ดำเนินการดูดตะกอน ล้างตะไคร่ และตักเศษผง สัปดาห์ละ 1 ครั้ง 3.3) จัดให้มีพนักงานทำความสะอาดคอยดูแลทำความสะอาดไม่ให้น้ำจากบริเวณทางเดินไหลลงสู่สระว่ายน้ำ เนื่องจากทำให้น้ำในสระสกปรกเกิดการปนเปื้อน โดยต้องทำความสะอาดบริเวณสระว่ายน้ำทุกวัน หลังจากปิดใช้สระว่ายน้ำแล้ว 3.4) จัดให้มีป้ายแสดงกฎข้อปฏิบัติสำหรับผู้ใช้สระว่ายน้ำ โดยมีข้อความอย่างน้อย ดังนี้จำนวนสูงสุดผู้ใช้สระว่ายน้ำ - ต้องสวมชุดว่ายน้ำที่สะอาดในการลงใช้สระว่ายน้ำ	

ตารางที่ 2 มาตรการป้องกันและแก้ไขผลกระทบสิ่งแวดล้อม และมาตรการติดตามตรวจสอบผลกระทบสิ่งแวดล้อมในระยะดำเนินการ โครงการ ไอดีโอ โมบิ รางน้ำ (ต่อ)

ทรัพยากรสิ่งแวดล้อม	ผลกระทบสิ่งแวดล้อมที่สำคัญ	มาตรการป้องกันและแก้ไขผลกระทบสิ่งแวดล้อม	มาตรการติดตามตรวจสอบผลกระทบสิ่งแวดล้อม
4.2 สาธารณสุข (ต่อ)		- ต้องชำระล้างร่างกายก่อนลงใช้สระว่ายน้ำทุกครั้ง - กรณีที่นำเด็กอายุต่ำกว่า 10 ปี ที่ยังว่ายน้ำไม่เป็นและผู้สูงอายุที่ไม่สามารถดูแลตัวเองได้มาใช้บริการสระว่ายน้ำต้องมีผู้ดูแลมาด้วย - ผู้เป็นโรคตาแดง ผิวหนัง หวัด หูเป็นน้ำหนวก หรือโรคติดต่ออื่น ๆ ห้ามใช้สระว่ายน้ำ - ห้ามทำสระว่ายน้ำสกปรก - ห้ามนำสัตว์ทุกชนิดเข้าไปในบริเวณสระว่ายน้ำ 3.6) จัดให้มีผู้มีความรู้ในการดูแลปรับปรุงคุณภาพน้ำในสระว่ายน้ำให้อยู่ในเกณฑ์มาตรฐาน 3.7) จัดให้มีการตรวจวิเคราะห์คุณภาพน้ำทางชีววิทยาของน้ำในสระว่ายน้ำ เดือนละ 1 ครั้ง โดยเก็บตัวอย่าง จำนวน 2 จุด ส่วนลึกและส่วนตื้น ในขณะที่มีผู้ใช้สระว่ายน้ำมากที่สุด และจัดทำเป็นสถิติให้เจ้าหน้าที่ตรวจสอบได้ โดยดัชนีที่ตรวจวัดได้แก่ Coliform Bacteria และจุลินทรีย์กลุ่มที่ทำให้เกิดโรค (ได้แก่ *Escherichia coli, Staphylococcus aureus* และ*Pseudomonas aeruginosa*) 3.8) จัดให้มีการตรวจวัดค่าความเป็นกรดด่าง และปริมาณคลอรีนตกค้างของน้ำในสระทุกวันวันละ 2 ครั้ง โดยตรวจวัดในขณะที่มีผู้ใช้สระว่ายน้ำและจัดทำเป็นสถิติที่ตรวจสอบได้	

ตารางที่ 2 มาตรการป้องกันและแก้ไขผลกระทบสิ่งแวดล้อม และมาตรการติดตามตรวจสอบผลกระทบสิ่งแวดล้อมในระยะดำเนินการ โครงการ ไอดีโอ โมบิ รางน้ำ (ต่อ)

ทรัพยากรสิ่งแวดล้อม	ผลกระทบสิ่งแวดล้อมที่สำคัญ	มาตรการป้องกันและแก้ไขผลกระทบสิ่งแวดล้อม	มาตรการติดตามตรวจสอบผลกระทบสิ่งแวดล้อม
4.3 ทัศนียภาพและพื้นที่สีเขียว	จากการตรวจสอบแหล่งโบราณสถาน จากทะเบียนแหล่งโบราณสถานแห่งประเทศไทยประกาศในราชกิจจานุเบกษาของฝ่ายทะเบียนกองโบราณคดี กรมศิลปากร พบว่า มีแหล่งโบราณสถานที่ขึ้นทะเบียนอยู่ภายในพื้นที่รัศมี 1 กิโลเมตร โดยรอบพื้นที่โครงการ 1 แห่ง คือ อนุสาวรีย์ชัยสมรภูมิ สำหรับสภาพแวดล้อมโดยรอบโครงการ ประกอบด้วย บ้านพักอาศัย และกลุ่มอาคารพักอาศัย ร้านอาหาร และสถานศึกษา เป็นต้น สำหรับบริเวณริมถนนรางน้ำ บริเวณเชื่อมต่อไปยังถนนโครงข่ายต่าง ๆ ส่วนมากเป็นอาคารพาณิชย์ (ประกอบธุรกิจร้านค้า ร้านอาหาร ร้านสะดวกซื้อ และบริการต่าง ๆ หลากหลาย เป็นต้น) จึงไม่พบว่ามีทรัพยากรทางชีวภาพที่สำคัญในพื้นที่โครงการ และพื้นที่โดยรอบแต่อย่างใด ดังนั้น การเกิดขึ้นของโครงการจึงไม่ส่งผลกระทบที่มีนัยสำคัญต่อทรัพยากรสิ่งแวดล้อมทางด้านชีวภาพ ส่วนผลกระทบด้านภูมิทัศน์เมืองคาดว่าผลกระทบจะอยู่ในระดับต่ำ เนื่องจากที่ตั้งโครงการเป็นเขตชุมชนเมือง และเนื่องจากที่ตั้งโครงการเป็นเขตชุมชนเมือง ความสูงของอาคารที่สร้างขึ้นจึงเป็นไปตามการใช้ที่ดินเพื่อการอยู่อาศัยให้เกิดประโยชน์สูงสุด ทั้งนี้ สถาปนิกได้ออกแบบอาคารให้มีความสวยงาม ซึ่งเป็นสีที่สบายตาแก่ผู้พบเห็น ดังนั้นจึงคาดว่าผลกระทบด้านทัศนียภาพจะอยู่ในระดับต่ำ	1. จัดให้มีพื้นที่สีเขียวอยู่ที่ชั้นที่ 1 อยู่ในบริเวณพื้นที่เปิดโล่งโดยมีพื้นที่สีเขียวภายในโครงการทั้งสิ้น 1,243.17 ตารางเมตร คิดเป็นอัตราส่วนพื้นที่สีเขียวต่อผู้พักอาศัย 1.02 ตารางเมตร/คน (บริเวณการคิดขนาดพื้นที่สีเขียวในตำแหน่งการปลูกที่แคบที่สุดของโครงการมีความกว้างประมาณ 1 เมตร) โดยเป็นพื้นที่สีเขียวชั้นที่ 1 ขนาดพื้นที่ 627.80 ตารางเมตร และเป็นพื้นที่สีเขียวบนอาคาร ขนาดพื้นที่ 615.37 ตารางเมตร มีพื้นที่ปลูกไม้ยืนต้น 435.95 ตารางเมตร 2. จัดให้มีพื้นที่สีเขียวตลอดแนวที่ดินของโครงการทุกด้าน เพื่อเป็นแนวกันชนระหว่างอาคารของโครงการกับพื้นที่ข้างเคียง 3. จัดให้มีเจ้าหน้าที่ดูแลรักษาพื้นที่สีเขียวของโครงการให้มีความสวยงามอยู่เสมอ และหากพบว่า มีต้นไม้ภายในโครงการตายต้องดำเนินการปลูกใหม่ทดแทนทันที 4. ประชาสัมพันธ์ให้ผู้พักอาศัยปลูกต้นไม้บริเวณริมระเบียงห้องพัก 5. ควบคุมดูแลการใช้ประโยชน์อาคารของผู้พักอาศัยและพนักงานมิให้เกิดทัศนียภาพที่ไม่ดีต่อผู้พบเห็น	- ตรวจสอบการเจริญเติบโตของต้นไม้ในแปลงสวนหย่อม และต้นหญ้าหากพบว่ามีต้นไม้เหี่ยวเฉา หรือตาย ให้บำรุงดูแลและปลูกเพิ่มเติมทันที

ตารางที่ 2 มาตรการป้องกันและแก้ไขผลกระทบสิ่งแวดล้อม และมาตรการติดตามตรวจสอบผลกระทบสิ่งแวดล้อมในระยะดำเนินการ โครงการ ไอดีโอ โมบิ รางน้ำ (ต่อ)

ทรัพยากรสิ่งแวดล้อม	ผลกระทบสิ่งแวดล้อมที่สำคัญ	มาตรการป้องกันและแก้ไขผลกระทบสิ่งแวดล้อม	มาตรการติดตามตรวจสอบผลกระทบสิ่งแวดล้อม
4.3 ทัศนียภาพและพื้นที่สีเขียว (ต่อ)	การจัดพื้นที่สีเขียวภายในโครงการประเมินจากจำนวนผู้พักอาศัยภายในโครงการรวมพนักงานจำนวนรวมทั้งสิ้น 1,221 คน จะต้องจัดให้มีพื้นที่สีเขียวอยู่ที่ชั้นที่ 1 อยู่ในบริเวณพื้นที่เปิดโล่ง โดยมีพื้นที่สีเขียวภายในโครงการทั้งสิ้น 1,243.17 ตารางเมตร คิดเป็นอัตราส่วนพื้นที่สีเขียวต่อผู้พักอาศัย 1.02 ตารางเมตร/คน (บริเวณการคิดขนาดพื้นที่สีเขียวในตำแหน่งการปลูกที่แคบที่สุดของโครงการมีความกว้างประมาณ 1 เมตร) โดยเป็นพื้นที่สีเขียวชั้นที่ 1 ขนาดพื้นที่ 627.80 ตารางเมตร และเป็นพื้นที่สีเขียวบนอาคาร ขนาดพื้นที่ 615.37 ตารางเมตร มีพื้นที่ปลูกไม้ยืนต้น 435.95 ตารางเมตร นอกจากนี้ ลักษณะความสูงอาคารยังมี ความสัมพันธ์กับลักษณะการใช้ประโยชน์ที่ดินและไม่ขัดต่อข้อกำหนด. ผังเมือง หรือข้อ บัญญัติ กทม. แต่อย่างใด	6. เลือกใช้วัสดุตกแต่งภายนอกอาคารให้กลมกลืนสอดคล้องกับอาคารอื่นโดยรอบ เพื่อลดความขัดแย้งทางสายตา โดยควรใช้สีอ่อนตกแต่งอาคาร ทาผนังนอกอาคารส่วนที่เป็นคอนกรีตเพื่อลดการสะท้อนแสง และทาภายในอาคารเพื่อให้ห้องดูสว่างยิ่งขึ้น	

เดือนธันวาคม 2560 บริษัท เอดีซี - เจวี 13 จำกัด ADC - JV 13 CO., LTD.

ลงชื่อ ..... ผู้รับมอบอำนาจ

(นายประสาน ประภาวุฒิกุล)

บริษัท เอดีซี-เจวี 13 จำกัด

บริษัท เอ็นไวรอนเมนทอล เทคโนโลยี คอนซัลแตนท์ จำกัด

เดือนธันวาคม 2560 รับรองจำนวน 80/124 หน้า

ลงชื่อ ..... ผู้ชำนาญการสิ่งแวดล้อม

(นายเอนก แก้วกระจ่าง)

บริษัท เอ็นไวรอนเมนทอล เทคโนโลยี คอนซัลแตนท์ จำกัด

ตารางที่ 2 มาตรการป้องกันและแก้ไขผลกระทบสิ่งแวดล้อม และมาตรการติดตามตรวจสอบผลกระทบสิ่งแวดล้อมในระยะดำเนินการ โครงการ ไอดีโอ โมบิ รางน้ำ (ต่อ)

ทรัพยากรสิ่งแวดล้อม	ผลกระทบสิ่งแวดล้อมที่สำคัญ	มาตรการป้องกันและแก้ไขผลกระทบสิ่งแวดล้อม	มาตรการติดตามตรวจสอบผลกระทบสิ่งแวดล้อม
4.4 การบดบัง/สะท้อนแสงแดด	<u>การบดบังแสงแดด</u> การบดบังแสงเงาของอาคารโครงการต่ออาคารข้างเคียงตลอด 12 ชั่วโมง (เวลา 06.00 – 18.00 น.) จะทำให้อาคารข้างเคียงไม่ได้รับแสงแดดในบางช่วงเวลาเท่านั้น โดยจะมีการเปลี่ยนแปลงตำแหน่งและทิศทางการทอดตัวของเงาอาคารตามการเคลื่อนที่ของดวงอาทิตย์ ดังนั้น เงาของอาคารโครงการที่ทอดตัวไปยังบ้านพักอาศัย อาคารพักอาศัย อาคารชุดพักอาศัย และอาคารพาณิชย์ ด้านทิศตะวันตก ทิศตะวันตกเฉียงเหนือ ทิศเหนือ ทิศตะวันออกเฉียงเหนือ ทิศตะวันออก ทิศตะวันตกเฉียงใต้ ทิศใต้ และทิศตะวันออกเฉียงใต้ จะเห็นได้ว่าอาคารของโครงการจะบดบังแสงต่อพื้นที่โดยรอบโครงการเพียงบางส่วนและบางช่วงเวลาเท่านั้น ซึ่งพื้นที่ที่ได้รับผลกระทบการบดบังแสงแดดจะเป็นอุปสรรคต่อกิจกรรมต่างๆ ที่ต้องการแสงแดด เช่น การตากผ้า หรือกิจกรรมที่ต้องการแสงแดดเพื่อให้แห้ง เป็นต้น ทำให้พฤติกรรมการใช้แสงอาทิตย์เปลี่ยนแปลงไป ทั้งนี้ เมื่อพิจารณาจากกิจกรรมพื้นที่ข้างเคียงโครงการ ส่วนใหญ่เป็นบ้านพักอาศัย อาคารพักอาศัย อาคารชุดพักอาศัย และอาคารพาณิชย์ ซึ่งกลุ่มอาคารดังกล่าวอาจจะมีกิจกรรมที่ต้องใช้แสงแดดเพื่อการตากผ้า หรือการทำให้แห้ง ซึ่งการพัฒนาโครงการก่อให้เกิดการบดบังแสงแดด	1. โครงการต้องทำหนังสือแจ้งผู้พักอาศัยที่อาคาร/บ้านพักอาศัยที่อยู่ในระยะ 100.00 เมตร โดยรอบที่อาจได้รับผลกระทบด้านการบดบังทิศทางลมจากอาคารโครงการ (พิจารณาระยะของผู้ได้รับผลกระทบจากการบดบังทิศทางลมในระยะเดียวกับระยะของผู้ได้รับผลกระทบจากการบดบังแสงแดด เนื่องจากหากมีการบดบังทิศทางลมร่วมกับการบดบังแสงแดดในช่วงระยะผลกระทบดังกล่าวพร้อมกัน อาจทำให้เกิดมุมอับของอากาศ และมีความชื้นสะสมในอากาศสูง ดังนั้น คาดว่าผลกระทบที่จะเกิดขึ้นอยู่ในระดับสูง) ณ วันที่เริ่มลงมือก่อสร้าง และสิ้นสุดลงภายในระยะเวลา 1 ปี หลังจากจดทะเบียนอาคารชุดแล้วเสร็จ โดยในหนังสือดังกล่าวระบุชื่อและหมายเลขโทรศัพท์ของบุคคลที่เป็นผู้รับเรื่อง ผู้ที่ได้รับผลกระทบสามารถติดต่อกับโครงการได้โดยตรง 2. โครงการต้องจัดให้มีการชดเชยค่าเสียหายหรือดำเนินการแก้ไขผลกระทบให้กับผู้ที่ได้รับผลกระทบจากการบดบังแสงจากเงาของอาคาร โดยให้เป็นไปตามข้อตกลงระหว่างผู้ที่ได้รับผลกระทบกับบริษัท เอดีซี-เจวี 13 จำกัด โดยมีกำหนดระยะเวลาคุ้มครองภายใน 1 ปี นับจากวันที่จดทะเบียนนิติบุคคลอาคารชุด	- ติดตามตรวจสอบเรื่องร้องเรียนจากผู้ได้รับผลกระทบจากการบดบังแสงแดด จากผู้พักอาศัยข้างเคียงที่อยู่ในระยะ 100.00 เมตร จากโครงการ ทุกวัน ตลอดระยะเวลาเปิดดำเนินการภายในระยะเวลา 1 ปี หลังจากจดทะเบียนอาคารชุดแล้วเสร็จ

ตารางที่ 2 มาตรการป้องกันและแก้ไขผลกระทบสิ่งแวดล้อม และมาตรการติดตามตรวจสอบผลกระทบสิ่งแวดล้อมในระยะดำเนินการ โครงการ ไอดีโอ โมบิ รางน้ำ (ต่อ)

ทรัพยากรสิ่งแวดล้อม	ผลกระทบสิ่งแวดล้อมที่สำคัญ	มาตรการป้องกันและแก้ไขผลกระทบสิ่งแวดล้อม	มาตรการติดตามตรวจสอบผลกระทบสิ่งแวดล้อม
4.4 การบดบัง/สะท้อนแสงแดด (ต่อ)	เพียงช่วงเช้าและช่วงบ่าย มิได้บดบังแสงแดดตลอดทั้งวัน กลุ่มอาคารที่ได้รับผลกระทบจึงได้รับผลกระทบในบางช่วงเวลาเท่านั้น <u>การสะท้อนแสงแดด</u> อาคารโครงการก่อให้เกิดผลกระทบด้านการสะท้อนแสง ทางด้านทิศตะวันออก พื้นที่ที่อาจได้รับผลกระทบ ได้แก่ บ้านพักอาศัย สูง 2 ชั้น จำนวน 2 หลัง ปั๊มน้ำมันเชลล์ อาคารพาณิชย์ สูง 5 ชั้น (ร้านทำกระจก) อาคารธาดาบิ๊วดี้ สูง 5 ชั้น บ้านพักอาศัย สูง 1-2 ชั้น จำนวน 8 หลัง อาคารพาณิชย์ สูง 2 ชั้น (ร้านรางน้ำยานยนต์) และอาคารพาณิชย์ร้านตำหลาย และอาคารโครงการก่อให้เกิดผลกระทบด้านการสะท้อนแสงทางด้านทิศตะวันตก พื้นที่ที่อาจได้รับผลกระทบ ได้แก่ บ้านพักอาศัย สูง 2 ชั้น จำนวน 1 หลัง และอาคารโกดัง (โรงงานทำกระจก บริษัท เจริญกลาส จำกัด) สูง 1 ชั้น จำนวน 1 หลัง อาคารพาณิชย์ สูง 3 ชั้น กลุ่มอาคารพาณิชย์ สูง 4 ชั้น และเทสโก้ โลตัส เอ็กเพลส ซึ่งอยู่ถัดจากถนนรางน้ำ	ทั้งนี้ ในกรณีที่ไม่สามารถหาข้อยุติเพื่อตกลงร่วมกับผู้ที่ได้รับผลกระทบได้ให้โครงการจัดตั้งคณะกรรมการประสานแก้ไขปัญหาจากการพัฒนาโครงการ ประกอบด้วยบุคคล 3 ฝ่าย ได้แก่ (1) บริษัท เอดีซี-เจวี 13 จำกัด (เจ้าของโครงการ) (2) ผู้ที่ได้รับผลกระทบจากการบดบังแสงแดด และ (3) บุคคลที่ 3 (Third Party) ซึ่งเป็นที่ยอมรับของทั้ง 2 ฝ่าย เพื่อเข้าร่วมประชุมหาข้อยุติและให้เกิดความเป็นธรรมต่อทุกฝ่ายที่เกี่ยวข้อง 3. จัดทำหนังสือแจ้งผู้พักอาศัยที่อาจเป็นผู้ที่ได้รับผลกระทบจากอาคารโครงการ ณ วันที่เริ่มก่อสร้าง โดยในหนังสือดังกล่าวระบุชื่อและหมายเลขโทรศัพท์ของบุคคลที่จะเป็นผู้รับเรื่อง ซึ่งผู้ที่ได้รับผลกระทบสามารถติดต่อกับโครงการได้โดยตรง โดยเงื่อนไขในการดำเนินการตามมาตรการดังกล่าว บริษัท เอดีซี-เจวี 13 จำกัด ในฐานะผู้พัฒนาโครงการ จะเป็นผู้รับผิดชอบผลกระทบที่เกิดขึ้นจากกระจกสะท้อนต่อพื้นที่ข้างเคียง โดยกำหนดให้โครงการต้องจัดให้มีการชดเชยค่าเสียหายหรือดำเนินการแก้ไขผลกระทบให้กับผู้ที่ได้รับผลกระทบจากกระจกสะท้อน โดยให้เป็นไปตามข้อตกลงระหว่างผู้ที่ได้รับผลกระทบกับบริษัท เอดีซี-เจวี 13 จำกัด โดยมีกำหนดระยะเวลาคุ้มครองภายใน 1 ปี นับจากวันที่จดทะเบียนนิติบุคคลอาคารชุด	

ตารางที่ 2 มาตรการป้องกันและแก้ไขผลกระทบสิ่งแวดล้อม และมาตรการติดตามตรวจสอบผลกระทบสิ่งแวดล้อมในระยะดำเนินการ โครงการ ไอดีโอ โมบิ รางน้ำ (ต่อ)

ทรัพยากรสิ่งแวดล้อม	ผลกระทบสิ่งแวดล้อมที่สำคัญ	มาตรการป้องกันและแก้ไขผลกระทบสิ่งแวดล้อม	มาตรการติดตามตรวจสอบผลกระทบสิ่งแวดล้อม
4.5 การบดบังทิศทางลม	โครงการมีลักษณะเป็นอาคารชุดพักอาศัย ขนาด 31 ชั้น จำนวน 1 อาคาร มีจำนวนห้องชุดทั้งสิ้น 366 ห้อง ทั้งหมดเป็นห้องชุดสำหรับพักอาศัย 366 ห้อง ซึ่งจัดให้มีที่ว่างประมาณ 6 เมตร โดยรอบอาคาร เพื่อให้กระแสลมสามารถระบายสู่สภาพแวดล้อมทั้งภายในและภายนอกโครงการได้อย่างทั่วถึง ในช่วงเดือนพฤษภาคม ถึงเดือนพฤศจิกายน กระแสลมหลักพัดมาจากทางทิศตะวันตกเฉียงใต้ ด้านใต้ลมของอาคารโครงการ คือ บ้านพักอาศัย 2 ชั้น อาคารพาณิชย์ 5 ชั้น และอาคารธาดาบิ้วตี้ ซึ่งลมสามารถพัดผ่านที่ว่างอาคารไปยังพื้นที่ที่อยู่ด้านท้ายลมได้ (ด้านทิศตะวันออกเฉียงเหนือของโครงการ) ในช่วงเดือนธันวาคม ถึงเดือนกุมภาพันธ์ กระแสลมหลักพัดมาจากทางทิศตะวันออกเฉียงเหนือ ด้านใต้ลมของอาคารโครงการ คือ บ้านพักอาศัย 2 ชั้น อาคารพาณิชย์ สูง 3 ชั้น และถนนรางน้ำ ซึ่งลมสามารถพัดผ่านที่ว่างของอาคารไปยังอาคารที่อยู่ด้านท้ายลมได้ (ด้านทิศตะวันตกเฉียงใต้ของโครงการ) ในช่วงเดือนมีนาคม ถึงเดือนเมษายน กระแสลมหลักพัดมาจากทางทิศตะวันตกเฉียงใต้ ด้านใต้ลมของอาคารโครงการ คือ บ้านพักอาศัย 2 ชั้น อาคารพาณิชย์ 5 ชั้น และอาคารธาดาบิ้วตี้ ซึ่งลมสามารถพัดผ่านที่ว่างอาคารไปยังพื้นที่ที่อยู่ด้านท้ายลมได้ (ด้านทิศตะวันออกเฉียงเหนือของโครงการ	1. ออกแบบอาคารของโครงการ โดยจัดให้มีที่ว่างไม่น้อยกว่า 6 เมตร โดยรอบอาคาร และมีการเปิดพื้นที่ว่าง (Open Space) บริเวณด้านหน้าอาคารเพื่อให้กระแสลมสามารถระบายสู่สภาพแวดล้อมทั้งภายในและภายนอกโครงการได้อย่างทั่วถึง 2. โครงการแจ้งผู้พักอาศัยที่อาคาร/ บ้านพักอาศัยที่อยู่ในระยะ 100 เมตร โดยรอบที่อาจได้รับผลกระทบด้านการบดบังทิศทางลมจากอาคารโครงการ (พิจารณาระยะของผู้ได้รับผลกระทบจากการบดบังทิศทางลมในระยะเดียวกับระยะของผู้ได้รับผลกระทบจากการบดบังแสงแดด เนื่องจากหากมีการบดบังทิศทางลมร่วมกับการบดบังแสงแดดในช่วงระยะผลกระทบดังกล่าวพร้อมกัน อาจทำให้เกิดมุมอับของอากาศ และมีความชื้นสะสมในอากาศสูง ดังนั้น คาดว่าผลกระทบที่จะเกิดขึ้นอยู่ในระดับสูง) ณ วันที่เริ่มลงมือก่อสร้าง และสิ้นสุดลงภายในระยะเวลา 1 ปี หลังจากจดทะเบียนอาคารชุดแล้วเสร็จ โดยในหนังสือดังกล่าวระบุชื่อและหมายเลขโทรศัพท์ของบุคคลที่เป็นผู้รับเรื่อง ผู้ที่ได้รับผลกระทบสามารถติดต่อกับโครงการได้โดยตรง เงื่อนไขในการดำเนินการตามมาตรการดังกล่าว บริษัท เอดีซี-เจวี 13 จำกัด ในฐานะผู้พัฒนาโครงการ เป็นผู้รับผิดชอบผลกระทบที่เกิดขึ้นต่อ	- ติดตามตรวจสอบเรื่องร้องเรียนจากผู้ได้รับผลกระทบจากการบดบังทิศทางลม จากผู้พักอาศัยข้างเคียงที่อยู่ในระยะ 100.00 เมตร จากโครงการ ทุกวัน ตลอดระยะเวลาเปิดดำเนินการภายในระยะเวลา 1 ปี หลังจากจดทะเบียนอาคารชุดแล้วเสร็จ

ตารางที่ 2 มาตรการป้องกันและแก้ไขผลกระทบสิ่งแวดล้อม และมาตรการติดตามตรวจสอบผลกระทบสิ่งแวดล้อมในระยะดำเนินการ โครงการ ไอดีโอ โมบิ รางน้ำ (ต่อ)

ทรัพยากรสิ่งแวดล้อม	ผลกระทบสิ่งแวดล้อมที่สำคัญ	มาตรการป้องกันและแก้ไขผลกระทบสิ่งแวดล้อม	มาตรการติดตามตรวจสอบผลกระทบสิ่งแวดล้อม
4.5 การบดบังทิศทางลม (ต่อ)		บ้านพักอาศัยหรืออาคารที่อยู่ข้างเคียงทั้งนี้ เนื่องจากผู้ที่ได้รับผลกระทบจากการบดบังทิศทางลมอาจจะได้รับผลกระทบไม่เท่ากันและลักษณะของผลกระทบที่ได้รับแตกต่างกัน ดังนั้นหลักเกณฑ์และเงื่อนไขในการจ่ายเงินชดเชยค่าเสียหายหรือการดำเนินการแก้ไขผลกระทบให้กับผู้ที่ได้รับผลกระทบจากการบดบังแสงแดด โดยให้เป็นไปตามข้อตกลงระหว่างผู้ที่ได้รับผลกระทบกับบริษัท เอดีซี-เจวี 13 จำกัด โดยมีกำหนดระยะเวลาคุ้มครองภายใน 1 ปี นับจากวันที่จดทะเบียนนิติบุคคลอาคารชุด	
4.6 การบดบังคลื่นสัญญาณวิทยุ/โทรทัศน์	โครงการตั้งอยู่ในเขตกรุงเทพมหานคร มีระดับความเข้มสัญญาณวิทยุเหมาะสมกับสภาพพื้นที่ให้บริการที่มีแต่อาคารสูงไว้แล้ว ซึ่งเครื่องรับวิทยุโดยทั่วไปจะยังสามารถรับสัญญาณวิทยุได้แม้อยู่ในซอกอาคารชั้นใต้ดินหรือแม้แต่ตัวอาคารบดบัง สำหรับคลื่นสัญญาณโทรทัศน์ เมื่อคลื่นโทรทัศน์กระทบกับอาคารจะทำให้ภาพถูกรบกวน เนื่องจาก คลื่นสะท้อนจากอาคารเกิดการแทรกสอดกับคลื่นที่ส่งมาจากสถานีแล้วเข้าเครื่องรับพร้อมกัน ทำให้ไม่สามารถรับภาพได้ชัดเจน/เกิดเงาซ้อนทับของภาพ จึงจำเป็นต้องมีมาตรการป้องกันและแก้ไขผลกระทบที่อาจจะเกิดขึ้นจากการบดบังคลื่นสัญญาณโทรทัศน์	โครงการแจ้งผู้พักอาศัยที่อยู่ในรัศมี 100 เมตร โดยรอบพื้นที่โครงการซึ่งอาจเป็นผู้ที่ได้รับผลกระทบด้านการบดบังคลื่นสัญญาณโทรทัศน์จากอาคารโครงการ ณ วันที่เริ่มลงมือก่อสร้าง เพื่อให้ผู้พักอาศัยที่อยู่ใกล้เคียงโครงการที่ได้รับผลกระทบดังกล่าวสามารถติดต่อกับโครงการได้ โดยโครงการจะรับผิดชอบค่าเสียหายหรือดำเนินการแก้ไขผลกระทบให้กับผู้ที่ได้รับผลกระทบจากการบดบังคลื่นสัญญาณโทรทัศน์ โดยให้เป็นไปตามข้อตกลงระหว่างผู้ได้รับผลกระทบกับบริษัท เอดีซี-เจวี 13 จำกัด โดยมีระยะเวลาคุ้มครองภายใน 1 ปีนับจากวันที่จดทะเบียนนิติบุคคลอาคารชุด แต่หากทั้ง 2 ฝ่าย (บริษัท เอดีซี-เจวี 13 จำกัด และผู้พักอาศัยที่อยู่ข้างเคียงที่อาจได้รับผลกระทบ)	- ติดตามตรวจสอบเรื่องร้องเรียนจากผู้ได้รับผลกระทบจากการบดบังคลื่นวิทยุ/โทรทัศน์ จากผู้พักอาศัยข้างเคียง รัศมี 100 เมตร โดยรอบพื้นที่โครงการ ทุกวัน ตลอดระยะเวลาเปิดดำเนินการภายในระยะเวลา 1 ปี หลังจากจดทะเบียนอาคารชุดแล้วเสร็จ

ตารางที่ 2 มาตรการป้องกันและแก้ไขผลกระทบสิ่งแวดล้อม และมาตรการติดตามตรวจสอบผลกระทบสิ่งแวดล้อมในระยะดำเนินการ โครงการ ไอดีโอ โมบิ รางน้ำ (ต่อ)

ทรัพยากรสิ่งแวดล้อม	ผลกระทบสิ่งแวดล้อมที่สำคัญ	มาตรการป้องกันและแก้ไขผลกระทบสิ่งแวดล้อม	มาตรการติดตามตรวจสอบผลกระทบสิ่งแวดล้อม
4.7 ด้านความเป็นส่วนตัว	ผลกระทบด้านความเป็นส่วนตัวจะเกิดขึ้นจากการมองเห็นการประกอบกิจกรรมต่าง ๆ ภายในอาคาร/บ้านพักอาศัยข้างเคียง ซึ่งระดับผลกระทบจะมากหรือน้อยขึ้นอยู่กับความสูงของอาคาร/บ้านพักอาศัยข้างเคียง และระยะห่างของอาคาร/บ้านพักอาศัยข้างเคียง ทั้งนี้ อาคารโครงการมีความสูง 31 ชั้น และทุกอาคารมีระยะห่างจากอาคารโครงการถึงอาคารข้างเคียง ไม่น้อยกว่า 6 เมตร โครงการจึงกำหนดให้มีมาตรการป้องกันและลดผลกระทบ	1. จัดทำกฎระเบียบของอาคารชุดเพื่อให้นิติบุคคลอาคารชุดใช้ในการบริหารจัดการโครงการ ไม่ให้ส่งผลกระทบต่อผู้พักอาศัยภายในโครงการและผู้พักอาศัยข้างเคียงโครงการ เช่น ห้ามเทน้ำหรือทิ้งเศษอาหาร ขยะ ผ้าอนามัย หรือสิ่งของต่าง ๆ ออกไปนอกระเบียงห้องชุดโดยเด็ดขาด เป็น 2. ปลูกต้นไม้โดยรอบโครงการเพื่อเป็นแนวกันชน โดยต้นไม้ที่ปลูกจะเลือกปลูกต้นพิกุล เสลา ชมพูพันทิพย์ ชงโค มะฮอกกานี และจามจุรี ความสูงประมาณ 6 เมตร บริเวณแนวเขตที่ดิน เพื่อช่วยลดผลกระทบด้านความเป็นส่วนตัวจากอาคารโครงการต่ออาคารข้างเคียง	1. ดูแลพื้นที่สีเขียวในโครงการให้มีความสมบูรณ์สวยงามทุกวันตลอดระยะเวลาเปิดดำเนินการ 2. ตรวจสอบการปฏิบัติตามกฎระเบียบของอาคารชุด ภายในพื้นที่โครงการทุกวันตลอดระยะเวลาเปิดดำเนินการ

หมายเหตุ : นิติบุคคลอาคารชุด หรือบริษัท เอดีซี-เจวี 13 จำกัด (ในกรณีที่ยังไม่ได้ก่อตั้งนิติบุคคลอาคารชุด) จะต้องจัดทำรายงานผลการปฏิบัติตามมาตรการป้องกันและแก้ไขผลกระทบสิ่งแวดล้อม และมาตรการติดตามตรวจสอบผลกระทบสิ่งแวดล้อมปีละ 2 ครั้ง หรือทุกๆ 6 เดือน และจัดส่งรายงานให้หน่วยงานที่เกี่ยวข้อง ได้แก่ สำนักงานนโยบายและแผนทรัพยากรธรรมชาติและสิ่งแวดล้อม สำนักงานเขตราชเทวี และสำนักการโยธา กรุงเทพมหานคร

ตารางที่ 4 มาตรการติดตามตรวจสอบผลกระทบสิ่งแวดล้อมในระยะดำเนินการของโครงการ ไอดีโอ โมบิ รางน้ำ

ดัชนีผลกระทบสิ่งแวดล้อม	จุดเก็บตัวอย่าง/จุดดำเนินการ	วิธีการตรวจสอบ	ความถี่ของการตรวจสอบ	ผู้รับผิดชอบ
1. สภาพภูมิประเทศ	- บริเวณพื้นที่โครงการ	- ตรวจสอบ ดูแลพื้นที่สีเขียวภายในโครงการ หากพบว่ามีต้นไม้ตายให้รีบปลูกต้นใหม่ทดแทน	ทุกวัน ตลอดระยะเวลาดำเนินการ	นิติบุคคลอาคารชุด หรือ บริษัท เอดีซี - เจวี 13 จำกัด (ในกรณีที่ยังไม่ได้ก่อตั้งนิติบุคคลอาคารชุด)
2. การเกิดแผ่นดินไหว	- อาคารของโครงการ	- ติดตามตรวจสอบอาคารตามกฎกระทรวงกำหนดประเภทอาคารที่ต้องจัดให้มีผู้ตรวจสอบ พ.ศ. 2548	ปีละ 1 ครั้ง ตลอดระยะเวลาดำเนินการ	นิติบุคคลอาคารชุด หรือ บริษัท เอดีซี - เจวี 13 จำกัด (ในกรณีที่ยังไม่ได้ก่อตั้งนิติบุคคลอาคารชุด)
3. สภาพภูมิอากาศและคุณภาพอากาศ	- พื้นที่สีเขียว	- ตรวจสอบไม้ยืนต้น ไม้พุ่ม และหญ้าคลุมดินบริเวณพื้นที่สีเขียวให้อยู่ในสภาพสมบูรณ์แข็งแรง เพื่อประสิทธิภาพในการดูดซับก๊าซคาร์บอนมอนอกไซด์ และลดความร้อนเข้าสู่ตัวอาคาร	ทุกวัน ตลอดระยะเวลาดำเนินการ	นิติบุคคลอาคารชุด หรือ บริษัท เอดีซี - เจวี 13 จำกัด (ในกรณีที่ยังไม่ได้ก่อตั้งนิติบุคคลอาคารชุด)
4. เสียง	- ผู้พักอาศัยภายในโครงการ และผู้พักอาศัยใกล้เคียง	- ติดตามปัญหาเรื่องร้องเรียนจากชุมชนใกล้เคียง	ตลอดระยะเวลาดำเนินการ	นิติบุคคลอาคารชุด หรือ บริษัท เอดีซี - เจวี 13 จำกัด (ในกรณีที่ยังไม่ได้ก่อตั้งนิติบุคคลอาคารชุด)

ตารางที่ 4 มาตรการติดตามตรวจสอบผลกระทบสิ่งแวดล้อมในระยะดำเนินการของโครงการ ไอดีโอ โมบิ รางน้ำ (ต่อ)

ดัชนีผลกระทบสิ่งแวดล้อม	จุดเก็บตัวอย่าง/จุดดำเนินการ	วิธีการตรวจสอบ	ความถี่ของการตรวจสอบ	ผู้รับผิดชอบ
5. คุณภาพน้ำ	- จุดเก็บตัวอย่างคุณภาพน้ำทิ้งมี 2 จุด คือ 1) จุดรวบรวมน้ำเสียเข้าระบบบำบัดน้ำเสีย 2) จุดระบายน้ำออกจากระบบบำบัดน้ำเสีย	1. ตรวจสอบคุณภาพน้ำก่อนและหลังออกจากระบบบำบัดน้ำเสียเป็นประจำทุกเดือน โดยมีดัชนีการตรวจวัดดังนี้ pH, BOD, Suspended Solid, Total Dissolved Solid, Sulfide, TKN, Grease & Oil, Total Coliform Bacteria 2. ตรวจสอบประสิทธิภาพการทำงานของระบบบำบัดน้ำเสียให้สามารถบำบัดได้ตามที่มาตรฐานน้ำทิ้งจากอาคารประเภท ข (ค่า BOD ในน้ำทิ้งไม่เกิน 30 มก./ล.)	เดือนละ 1 ครั้ง ตลอดระยะดำเนินการ	นิติบุคคลอาคารชุด หรือ บริษัท เอดีซี - เจวี 13 จำกัด (ในกรณีที่ยังไม่ได้ก่อตั้งนิติบุคคลอาคารชุด)
6. สระว่ายน้ำ 6.1 โครงสร้างสระว่ายน้ำ	- พื้นสระว่ายน้ำ	- ตรวจสอบสภาพกระเบื้องอยู่ในสภาพดีไม่แตกร้าว	สัปดาห์ละ 1 ครั้ง ตลอดระยะดำเนินการ	นิติบุคคลอาคารชุด หรือ บริษัท เอดีซี - เจวี 13 จำกัด (ในกรณีที่ยังไม่ได้ก่อตั้งนิติบุคคลอาคารชุด)
	- อุปกรณ์ไฟฟ้าบริเวณสระว่ายน้ำ - ระบบไฟฟ้าส่องสว่าง	- ตรวจสอบสภาพพร้อมใช้งานไม่ชำรุด	สัปดาห์ละ 1 ครั้ง ตลอดระยะดำเนินการ	นิติบุคคลอาคารชุด หรือ บริษัท เอดีซี - เจวี 13 จำกัด (ในกรณีที่ยังไม่ได้ก่อตั้งนิติบุคคลอาคารชุด)
6.2 อุบัติเหตุจากการจมน้ำ	- ทางเดินรอบสระว่ายน้ำ	- ตรวจสอบสภาพพร้อมใช้งานไม่ลื่น ไม่มีน้ำขัง	สัปดาห์ละ 1 ครั้ง ตลอดระยะดำเนินการ	นิติบุคคลอาคารชุด หรือ บริษัท เอดีซี - เจวี 13 จำกัด (ในกรณีที่ยังไม่ได้ก่อตั้งนิติบุคคลอาคารชุด)

บริษัท เอดีซี - เจวี 13 จำกัด
ADC - JV 13 CO., LTD.

เดือนธันวาคม 2560

ลงชื่อ ..... ผู้รับมอบอำนาจ

(นายประสาน ประภาวุฒิกุล)

บริษัท เอดีซี-เจวี 13 จำกัด

บริษัท เอ็นไวรอนเมนทอล เทคโนโลยี คอนซัลแตนท์ จำกัด

เดือนธันวาคม 2560 รับรองจำนวน 92/124 หน้า

ลงชื่อ ..... ผู้ชำนาญการสิ่งแวดล้อม

(นายเอนก แก้วกระจ่าง)

บริษัท เอ็นไวรอนเมนทอล เทคโนโลยี คอนซัลแตนท์ จำกัด

ตารางที่ 4 มาตรการติดตามตรวจสอบผลกระทบสิ่งแวดล้อมในระยะดำเนินการของโครงการ ไอดีโอ โมบิ รางน้ำ (ต่อ)

ดัชนีผลกระทบสิ่งแวดล้อม	จุดเก็บตัวอย่าง/บริเวณที่ดำเนินการตรวจสอบ	วิธีการตรวจสอบ	ความถี่ของการตรวจสอบ	ผู้รับผิดชอบ
6.2 อุบัติเหตุจากการจมน้ำ (ต่อ)	- อุปกรณ์ช่วยชีวิตประจำสระว่ายน้ำ ได้แก่ ไม้ช่วยชีวิต ห่วงชูชีพ โฟมช่วยชีวิต เครื่องช่วยหายใจ	- ตรวจสอบสภาพพร้อมใช้งานไม่ชำรุด	สัปดาห์ละ 1 ครั้ง ตลอดระยะดำเนินการ	นิติบุคคลอาคารชุด หรือ บริษัท เอดีซี - เจวี 13 จำกัด (ในกรณีที่ยังไม่ได้ก่อตั้งนิติบุคคลอาคารชุด)
	- ตรวจสภาพป้ายบอกระดับความลึกหรือเลขบอกตัวระดับความลึกที่สามารถมองเห็นได้ชัดเจน ไม่ลบเลือน	- ตรวจสอบสภาพพร้อมใช้งานสามารถมองเห็นได้ชัดเจน ไม่ชำรุด	- สัปดาห์ละ 1 ครั้ง ตลอดระยะดำเนินการ	นิติบุคคลอาคารชุด หรือ บริษัท เอดีซี - เจวี 13 จำกัด (ในกรณีที่ยังไม่ได้ก่อตั้งนิติบุคคลอาคารชุด)
6.3 คุณภาพน้ำสระว่ายน้ำ	- เก็บตัวอย่างน้ำในสระว่ายน้ำบริเวณส่วนลึกและส่วนตื้น บริเวณละ 1 จุด	- ตรวจสอบคุณภาพน้ำในสระว่ายน้ำ ได้แก่ ค่าความเป็นกรดด่าง (pH) และปริมาณคลอรีนตกค้าง (Residual Chlorine) - จัดทำเป็นสถิติให้เจ้าหน้าที่ตรวจสอบได้	- ตรวจวัดทุกวันตลอดระยะดำเนินการ	นิติบุคคลอาคารชุด หรือ บริษัท เอดีซี - เจวี 13 จำกัด (ในกรณีที่ยังไม่ได้ก่อตั้งนิติบุคคลอาคารชุด)
	- เก็บตัวอย่างน้ำในสระว่ายน้ำบริเวณส่วนลึกและส่วนตื้น บริเวณละ 1 จุด	- ตรวจสอบคุณภาพน้ำในสระว่ายน้ำ ได้แก่ Coliform Bacteria และจุลินทรีย์กลุ่มที่ทำให้เกิดโรค (ได้แก่ *Escherichia coli*, *Staphylococcus aureus* และ *Pseudomonas aeruginosa*) - จัดทำเป็นสถิติให้เจ้าหน้าที่ตรวจสอบได้	- สัปดาห์ละ 1 ครั้ง ตลอดระยะดำเนินการ	นิติบุคคลอาคารชุด หรือ บริษัท เอดีซี - เจวี 13 จำกัด (ในกรณีที่ยังไม่ได้ก่อตั้งนิติบุคคลอาคารชุด)

ตารางที่ 4 มาตรการติดตามตรวจสอบผลกระทบสิ่งแวดล้อมในระยะดำเนินการของโครงการ ไอดีโอ โมบิ รางน้ำ (ต่อ)

ดัชนีผลกระทบสิ่งแวดล้อม	จุดเก็บตัวอย่าง/จุดดำเนินการ	วิธีการตรวจสอบ	ความถี่ของการตรวจสอบ	ผู้รับผิดชอบ
7. น้ำใช้	- เส้นท่อประปา ปั๊มน้ำ วาล์ว และมิเตอร์น้ำของโครงการ	- ตรวจสอบระบบการจ่ายน้ำและเส้นท่อประปาเป็นประจำ หากพบเหตุขัดข้องให้รีบดำเนินการแก้ไขโดยทันที	เดือนละ 1 ครั้ง ตลอดระยะดำเนินการ	นิติบุคคลอาคารชุด หรือ บริษัท เอดีซี - เจวี 13 จำกัด (ในกรณีที่ยังไม่ได้ก่อตั้งนิติบุคคลอาคารชุด)
8. ระบบระบายน้ำ	- ท่อระบายน้ำของโครงการ	- ตรวจสอบสิ่งอุดตัน/กีดขวางทางไหลของน้ำ ภายในท่อระบายน้ำ และทำความสะอาดเป็นประจำ	เดือนละ 1 ครั้ง ตลอดระยะดำเนินการ	นิติบุคคลอาคารชุด หรือ บริษัท เอดีซี - เจวี 13 จำกัด (ในกรณีที่ยังไม่ได้ก่อตั้งนิติบุคคลอาคารชุด)
9. การจัดการมูลฝอย	- ห้องพักมูลฝอยประจำชั้น และห้องพักมูลฝอยรวม	1. ตรวจสอบปริมาณมูลฝอยตกค้าง และความสะอาดของห้องพักมูลฝอย	ทุกวัน ตลอดระยะเวลาดำเนินการ	นิติบุคคลอาคารชุด หรือ บริษัท เอดีซี - เจวี 13 จำกัด (ในกรณีที่ยังไม่ได้ก่อตั้งนิติบุคคลอาคารชุด)
	- ถังรองรับมูลฝอยประจำชั้น	2. ตรวจสอบถังรองรับมูลฝอยให้มีสภาพดีอยู่เสมอหากพบว่ามีรอยแตกรั่วให้เปลี่ยนใหม่โดยทันที	เดือนละ 1 ครั้ง ตลอดระยะเวลาดำเนินการ	
10. ไฟฟ้า	- ระบบไฟฟ้าบริเวณพื้นที่โครงการ	1. ตรวจสอบอุปกรณ์ไฟฟ้าและไฟส่องสว่างภายในโครงการและส่วนบริการในจุดต่างๆ ให้อยู่ในสภาพดี พร้อมใช้งาน หากพบว่าชำรุดให้ดำเนินการแก้ไขโดยทันที	เดือนละ 1 ครั้ง ตลอดระยะเวลาดำเนินการ	นิติบุคคลอาคารชุด หรือ บริษัท เอดีซี - เจวี 13 จำกัด (ในกรณีที่ยังไม่ได้ก่อตั้งนิติบุคคลอาคารชุด)
	- พื้นที่สีเขียวภายในโครงการ	2. ตรวจสอบ ดูแลพื้นที่สีเขียวภายในโครงการให้เจริญงอกงามอยู่เสมอ เพื่อลดปริมาณความร้อนที่สะสมภายในโครงการ ช่วยลดการใช้เครื่องปรับอากาศ	ทุกวัน ตลอดระยะเวลาดำเนินการ	

ตารางที่ 4 มาตรการติดตามตรวจสอบผลกระทบสิ่งแวดล้อมในระยะดำเนินการของโครงการ ไอดีโอ โมบิ รางน้ำ (ต่อ)

ดัชนีผลกระทบสิ่งแวดล้อม	จุดเก็บตัวอย่าง/จุดดำเนินการ	วิธีการตรวจสอบ	ความถี่ของการตรวจสอบ	ผู้รับผิดชอบ
11. การป้องกันอัคคีภัย	- ระบบป้องกันอัคคีภัย ได้แก่ ระบบดับเพลิงอัตโนมัติ (Sprinkler System) ระบบท่อยืน ตู้เก็บสายฉีดน้ำดับเพลิงพร้อมอุปกรณ์ (Fire Hose Cabinet : FHC) ปริมาณน้ำดับเพลิง เครื่องสูบน้ำดับเพลิง - ระบบสัญญาณเตือนอัคคีภัย ได้แก่ แผงควบคุม (FCP) เครื่องตรวจจับควัน (Smoke Detector) เครื่องตรวจจับความร้อน (Heat Detector) เครื่องแจ้งเหตุโดยใช้มือดึง (Fire Alarm Manual Station) และกริ่งสัญญาณเตือนภัย (Alarm Bell)	1. ตรวจสอบอุปกรณ์ป้องกันอัคคีภัยและเตือนอัคคีภัยภายในพื้นที่โครงการให้อยู่ในสภาพดี พร้อมใช้งานอยู่เสมอ	ทุก 3 เดือน หรือตามความเหมาะสม ตามที่ระบุในคู่มือการใช้งาน	นิติบุคคลอาคารชุด หรือ บริษัท เอดีซี - เจวี 13 จำกัด (ในกรณีที่ยังไม่ได้ก่อตั้งนิติบุคคลอาคารชุด)
		2. จัดให้มีการตรวจสอบประสิทธิภาพของระบบป้องกันและเตือนอัคคีภัยทั้งระบบของอาคาร	ทุก 6 เดือนต่อครั้ง ตลอดระยะดำเนินการ	นิติบุคคลอาคารชุด หรือ บริษัท เอดีซี - เจวี 13 จำกัด (ในกรณีที่ยังไม่ได้ก่อตั้งนิติบุคคลอาคารชุด)
		3. ทำการตรวจสอบถังดับเพลิงให้อยู่ในสภาพที่ใช้งานได้ดีไม่น้อยกว่า 6 เดือนต่อครั้ง พร้อมติดป้ายแสดงผลการตรวจสอบและวันที่ทำการตรวจสอบ	ทุก 6 เดือนต่อครั้ง ตลอดระยะดำเนินการ	นิติบุคคลอาคารชุด หรือ บริษัท เอดีซี - เจวี 13 จำกัด (ในกรณีที่ยังไม่ได้ก่อตั้งนิติบุคคลอาคารชุด)
		4. จัดให้มีการทดสอบประสิทธิภาพระบบสัญญาณแจ้งเหตุเพลิงไหม้ของแต่ละอาคาร อย่างน้อยเดือนละ 1 ครั้ง	เดือนละ 1 ครั้ง ตลอดระยะดำเนินการ	นิติบุคคลอาคารชุด หรือ บริษัท เอดีซี - เจวี 13 จำกัด (ในกรณีที่ยังไม่ได้ก่อตั้งนิติบุคคลอาคารชุด)
	- ทางหนีไฟ	5. ตรวจสอบไม่ให้มีสิ่งกีดขวางการหนีไฟ โดยตรวจสอบบริเวณบันไดหนีไฟและทางเดิน	เดือนละ 1 ครั้ง ตลอดระยะดำเนินการ	นิติบุคคลอาคารชุด หรือ บริษัท เอดีซี - เจวี 13 จำกัด (ในกรณีที่ยังไม่ได้ก่อตั้งนิติบุคคลอาคารชุด)
	- ภายในพื้นที่โครงการ	6. การซ้อมอพยพหนีไฟ และการซ้อมอพยพหนีไฟทางอากาศ	ปีละ 1 ครั้ง ตลอดระยะดำเนินการ	นิติบุคคลอาคารชุด หรือ บริษัท เอดีซี - เจวี 13 จำกัด (ในกรณีที่ยังไม่ได้ก่อตั้งนิติบุคคลอาคารชุด)

ตารางที่ 4 มาตรการติดตามตรวจสอบผลกระทบสิ่งแวดล้อมในระยะดำเนินการของโครงการ ไอดีโอ โมบิ รางน้ำ (ต่อ)

ดัชนีผลกระทบสิ่งแวดล้อม	จุดเก็บตัวอย่าง/จุดดำเนินการ	วิธีการตรวจสอบ	ความถี่ของการตรวจสอบ	ผู้รับผิดชอบ
12. การคมนาคม	- ป้ายและเครื่องหมายจราจร	- ติดตามตรวจสอบสัญญาณจราจร ลูกศรแสดงทิศทางการเดินรถภายในโครงการอยู่ในสภาพดี มองเห็นชัดเจน ไม่ลบเลือน	เดือนละ 1 ครั้ง ตลอดระยะดำเนินการ	นิติบุคคลอาคารชุด หรือ บริษัท เอดีซี - เจวี 13 จำกัด (ในกรณีที่ยังไม่ได้ก่อตั้งนิติบุคคลอาคารชุด)
	- สัญลักษณ์จราจร CCTV และกระจกนูน บริเวณชั้นจอดรถยนต์ชั้นที่ 2-8 ของโครงการ	- ตรวจสอบสัญลักษณ์จราจร CCTV และกระจกนูน บริเวณชั้นจอดรถยนต์ชั้นที่ 2-8 ของโครงการ หากพบว่าชำรุดต้องดำเนินการซ่อมแซมทันที	เดือนละ 1 ครั้ง ตลอดระยะดำเนินการ	นิติบุคคลอาคารชุด หรือ บริษัท เอดีซี - เจวี 13 จำกัด (ในกรณีที่ยังไม่ได้ก่อตั้งนิติบุคคลอาคารชุด)
13. ทัศนียภาพ	- พื้นที่สีเขียวภายในโครงการ	- ตรวจสอบการเจริญเติบโตของต้นไม้ในแปลงสวนหย่อม และต้นหญ้าหากพบว่ามีต้นไม้เหี่ยวเฉา หรือตาย ให้บำรุงดูแลและปลูกเพิ่มเติมทันที	ทุกวันตลอดระยะเวลาดำเนินการ	นิติบุคคลอาคารชุด หรือ บริษัท เอดีซี - เจวี 13 จำกัด (ในกรณีที่ยังไม่ได้ก่อตั้งนิติบุคคลอาคารชุด)
14. การบดบังทิศทางลมและการบดบัง/สะท้อนแสงแดด	- ผู้พักอาศัยข้างเคียงที่อยู่ในระยะ 100.00 เมตร จากโครงการ	- เรื่องร้องเรียนจากผู้ได้รับผลกระทบ	ทุกวัน ตลอดระยะเวลาเปิดดำเนินการภายในระยะเวลา 1 ปี หลังจากจดทะเบียนอาคารชุดแล้วเสร็จ	บริษัท เอดีซี - เจวี 13 จำกัด
15. การบดบังคลื่นวิทยุ/โทรทัศน์	- ผู้พักอาศัยข้างเคียงที่อยู่ในระยะ 100.00 เมตร จากโครงการ	- เรื่องร้องเรียนจากผู้ได้รับผลกระทบ	ทุกวัน ตลอดระยะเวลาเปิดดำเนินการภายในระยะเวลา 1 ปี หลังจากจดทะเบียนอาคารชุดแล้วเสร็จ	บริษัท เอดีซี - เจวี 13 จำกัด

ตารางที่ 4 มาตรการติดตามตรวจสอบผลกระทบสิ่งแวดล้อมในระยะดำเนินการของโครงการ ไอดีโอ โมบิ รางน้ำ (ต่อ)

ดัชนีผลกระทบสิ่งแวดล้อม	จุดเก็บตัวอย่าง/จุดดำเนินการ	วิธีการตรวจสอบ	ความถี่ของการตรวจสอบ	ผู้รับผิดชอบ
16. สภาพเศรษฐกิจและสังคมและการมีส่วนร่วมของประชาชน	- ผู้พักอาศัยข้างเคียง	- ติดตามตรวจสอบความคิดเห็นหรือข้อร้องเรียนจากผู้พักอาศัยที่อยู่ข้างเคียงโดยรอบพื้นที่โครงการในกล่องรับเรื่องร้องเรียนที่สำนักงานนิติบุคคล	ทุกวันตลอดระยะเวลาดำเนินการ	นิติบุคคลอาคารชุด หรือ บริษัท เอดีซี - เจวี 13 จำกัด (ในกรณีที่ยังไม่ได้ก่อตั้งนิติบุคคลอาคารชุด)
		- กรณีที่มีการเปลี่ยนแปลงโครงการภายหลังเปิดดำเนินการ โครงการจะต้องจัดให้มีการสำรวจสภาพเศรษฐกิจและสังคม รวมทั้งดำเนินงานการมีส่วนร่วมของประชาชน โดยดำเนินงานก่อนที่จะมีการเปลี่ยนแปลงโครงการทุกครั้ง และต้องเป็นไปตามหลักวิชาการและหลักสถิติ พร้อมทั้งการแสดงภาพตำแหน่งการสำรวจให้ชัดเจน	ทุกครั้ง ก่อนที่จะมีการเปลี่ยนแปลงโครงการ	นิติบุคคลอาคารชุด หรือ บริษัท เอดีซี - เจวี 13 จำกัด (ในกรณีที่ยังไม่ได้ก่อตั้งนิติบุคคลอาคารชุด)
17. ความเป็นส่วนตัว	- ผู้พักอาศัยภายในโครงการ	- ตรวจสอบการปฏิบัติตามกฎระเบียบของอาคารชุด	ทุกวันตลอดระยะเวลาดำเนินการ	นิติบุคคลอาคารชุด หรือ บริษัท เอดีซี - เจวี 13 จำกัด (ในกรณีที่ยังไม่ได้ก่อตั้งนิติบุคคลอาคารชุด)
	- พื้นที่สีเขียวภายในโครงการ	- ตรวจสอบการเจริญเติบโตของต้นไม้ในแปลงสวนหย่อม และต้นหญ้าหากพบว่ามีต้นไม้เหี่ยวเฉาหรือตาย ให้บำรุงดูแลและปลูกเพิ่มเติมทันที	ทุกวันตลอดระยะเวลาดำเนินการ	นิติบุคคลอาคารชุด หรือ บริษัท เอดีซี - เจวี 13 จำกัด (ในกรณีที่ยังไม่ได้ก่อตั้งนิติบุคคลอาคารชุด)

หมายเหตุ : นิติบุคคลอาคารชุด หรือบริษัท เอดีซี - เจวี 13 จำกัด (ในกรณีที่ยังไม่ได้ก่อตั้งนิติบุคคลอาคารชุด) จะต้องจัดทำรายงานผลการปฏิบัติตามมาตรการป้องกันและแก้ไขผลกระทบสิ่งแวดล้อม และมาตรการติดตามตรวจสอบผลกระทบสิ่งแวดล้อมปีละ 2 ครั้ง หรือทุกๆ 6 เดือน และจัดส่งรายงานให้หน่วยงานที่เกี่ยวข้อง ได้แก่ สำนักงานนโยบายและแผนทรัพยากรธรรมชาติและสิ่งแวดล้อม สำนักงานเขตราชเทวี และและสำนักการโยธา กรุงเทพมหานคร

บริษัท เอดีซี - เจวี 13 จำกัด
ADC - JV 13 CO., LTD.

เดือนธันวาคม 2560

ลงชื่อ ..... ผู้รับมอบอำนาจ

(นายประสาน ประภาวุฒิกูล)

บริษัท เอดีซี-เจวี 13 จำกัด

Etech

บริษัท เอ็นไวรอนเมนทอล เทคโนโลยี คอนซัลแตนท์ จำกัด

เดือนธันวาคม 2560 รับรองจำนวน 97/124 หน้า

ลงชื่อ ..... ผู้ชำนาญการสิ่งแวดล้อม

(นายเอนก แก้วกระจ่าง)

บริษัท เอ็นไวรอนเมนทอล เทคโนโลยี คอนซัลแตนท์ จำกัด

ภาคผนวกที่ 1

ทส. 1 แบบบันทึกรายละเอียดของสถิติและข้อมูลซึ่งแสดงผลการทำงานของระบบบำบัดน้ำเสียของแหล่งกำเนิดมลพิษ

รายงานสรุปผลการทำงานของระบบบำบัดน้ำเสีย

Updated 1 Jan 2016

1. ข้อมูลทั่วไป

ชื่อผู้ใช้ : ideomobirangnam
แหล่งกำเนิดมลพิษ : **นิติบุคคลอาคารชุด ไอดีโอ โมบิ รางน้ำ**
แหล่งกำเนิดมลพิษ ตั้งอยู่เลขที่ : 119
หมู่ที่ :
ซอย : **รางน้ำ**
ถนน : **รางน้ำ**
แขวง/ตำบล : **ถนนพญาไท**
เขต/อำเภอ : **เขตราชเทวี**
จังหวัด : **กรุงเทพมหานคร**
รหัสไปรษณีย์ : 10400
โทรศัพท์ : 021165569
โทรสาร :
อีเมล : mbrn@theworks.co.th

โดยมี : **นางสาวณัฏฐนิช ปานกลิ่น** เป็นเจ้าของหรือผู้ครอบครองแหล่งกำเนิดมลพิษ
เขตปกครอง : **เขตราชเทวี**
ประกอบกิจการประเภท : **อาคารชุด**
ประเภทย่อย : **ประเภท ข ตั้งแต่ 100 ห้องแต่ไม่ถึง 500 ห้อง**
จำนวนห้อง : 366
สังกัด : **< สังกัดแหล่งกำเนิดมลพิษ>**

2. ข้อมูลเกี่ยวกับระบบน้ำเสีย และแหล่งรองรับน้ำทิ้ง

(1) ประเภท/ ชนิดของระบบบำบัดน้ำเสีย — ความสามารถในการบำบัดน้ำเสีย

1. < **ระบบบำบัด** > 220.00 ลบ.ม./วัน
2. < **ระบบบำบัด** > 0.00 ลบ.ม./วัน
3. < **ระบบบำบัด** > 0.00 ลบ.ม./วัน
4. < **ระบบบำบัด** > 0.00 ลบ.ม./วัน
5. < **ระบบบำบัด** > 0.00 ลบ.ม./วัน

(2) การทำงานของระบบบำบัดน้ำเสีย
- ◉ แบบต่อเนื่อง 24 ชั่วโมง/วัน
- ○ แบบไม่ต่อเนื่อง (ระบุ)

(3) อุปกรณ์และเครื่องมือที่ใช้ในระบบบำบัดน้ำเสีย
- ☑ เครื่องสูบน้ำ
- ☑ ระบบเติมอากาศ
- ☑ เครื่องกวน/ผสมน้ำเสีย
- ☐ เครื่องกวน/ผสมสารเคมี
- ☐ เครื่องสูบตะกอน
- ☐ อื่นๆ
- ☐ อื่นๆ (2)
- ☐ อื่นๆ (3)

(4) แหล่งรองรับน้ำทิ้ง (ระบุ)

(5) วิธีกำจัดตะกอนที่เกิดขึ้นจากระบบบำบัดน้ำเสียและวิธีการกำจัด

3. สรุปผลการทำงานของระบบบำบัดน้ำเสียเป็นรายเดือน

(1) ปริมาณการใช้ไฟฟ้าของระบบบำบัดน้ำเสีย 2,593.000 หน่วย

(2) ปริมาณน้ำใช้ในทุกกิจกรรมของแหล่งกำเนิดมลพิษ 1,249.000 ลบ.ม.

(3) ปริมาณน้ำเสียที่เข้าระบบบำบัดน้ำเสีย 999.200 ลบ.ม.

(4) การระบายน้ำทิ้งจากระบบบำบัดน้ำเสีย
- ◉ ระบายทุกวัน
- ○ ระบายบางวัน (ระบุจำนวนวันที่ระบาย) วัน
- ○ ไม่ระบายเลย

(5) ปริมาณสารเคมี หรือสารสกัดชีวภาพที่ใช้

ชื่อสารเคมี หรือสารสกัดชีวภาพ	ปริมาณที่ใช้	หน่วย
1.	0.000	กิโลกรัม

(6) การทำงานของระบบบำบัดน้ำเสีย

ระบบบำบัดน้ำเสีย	◉ ปกติ	○ ผิดปกติ
เครื่องสูบน้ำ	◉ ปกติ	○ ผิดปกติ
ระบบเติมอากาศ	◉ ปกติ	○ ผิดปกติ
เครื่องกวน/ผสมน้ำเสีย	◉ ปกติ	○ ผิดปกติ

(7) ปริมาณตะกอนส่วนเกินที่เกิดขึ้นจากระบบบำบัดน้ำเสียที่นำไปกำจัด 0.00 กิโลกรัม

(8) ปัญหา อุปสรรค และแนวทางแก้ไข

ในการนี้ขอรายงานสรุปผลการทำงานของระบบบำบัดน้ำเสียของแหล่งกำเนิดมลพิษสำหรับ เดือน: มกราคม พ.ศ. 2565 ตามที่ได้กำหนดในมาตรา 80 แห่งพระราชบัญญัติส่งเสริมและรักษาคุณภาพสิ่งแวดล้อมแห่งชาติ พ.ศ. 2535 ในฐานะ

ลงชื่อ นายสนทิศ ชูเกษ เจ้าของหรือผู้ครอบครองแหล่งกำเนิดมลพิษ

พิมพ์ กลับรายการหลัก

ระบบฐานข้อมูลเพื่อการปฏิบัติตามพระราชบัญญัติส่งเสริมและรักษาคุณภาพสิ่งแวดล้อมแห่งชาติ พ.ศ. 2535
โดยกรมควบคุมมลพิษ กระทรวงทรัพยากรธรรมชาติและสิ่งแวดล้อม
รองรับ เว็บบราวเซอร์ Internet Explore 11 ขึ้นไป

แบบบันทึกรายละเอียดของสถิติและข้อมูลซึ่งแสดงผลการทำงานของระบบบำบัดน้ำเสีย
ของแหล่งกำเนิดมลพิษ

แหล่งกำเนิดมลพิษ ตั้งอยู่เลขที่ .....119..... หมู่ที่ ..... -..... ซอย ....รางน้ำ.....
ถนน .....รางน้ำ..... แขวง/ตำบล .....พญาไท..... เขต/อำเภอ.....ราชเทวี.....จังหวัด .....
กรุงเทพมหานคร..... โทรศัพท์ ....0-2166-5569..... โทรสาร ..... มี .....
นิติบุคคล ไอดีโอ โมบิ รางน้ำ..... เป็นเจ้าของหรือผู้ครอบครองแหล่งกำเนิดมลพิษ ประกอบกิจการ
ประเภท .....อาคารที่พักอาศัย.....
ใบอนุญาตเลขที่ (ถ้ามี) ...ทส 1009.5/15845.. ออกให้โดย ..สำนักงานนโยบายและแผนทรัพยากรธรรมชาติ
และสิ่งแวดล้อม..... หมดอายุ .....
ซึ่งมีแผนผังแสดงการทำงานของระบบบำบัดน้ำเสีย ดังนี้

โครงการ : ไอดีโอ โมบิ รางน้ำ
ขนาด 220 ลบ.ม/วัน

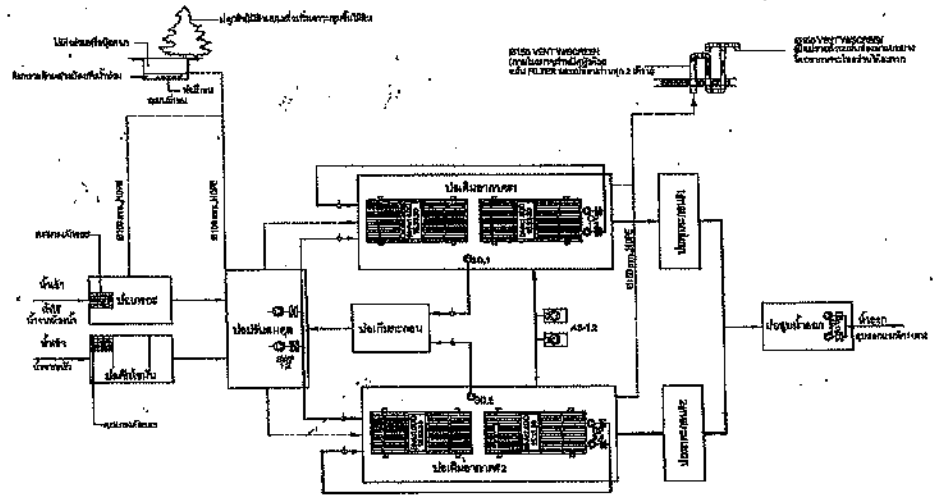

ไดอะแกรมระบบบำบัดน้ำเสีย

ขอรับรองว่าการบันทึกสถิติและข้อมูลตามตารางข้างต้นถูกต้องทุกประการ

..... เจ้าของหรือผู้ครอบครองแหล่งกำเนิดมลพิษ

(.....นายสนทิศ ชูเกษ.....)

..... ผู้ควบคุมระบบบำบัดน้ำเสีย

(.....)

ใบอนุญาตเลขที่ .....ทส 1009.5/15845..... หมดอายุ ..... -.....

ออกให้โดย .....กรุงเทพมหานคร.....

..... ผู้รับจ้างให้บริการบำบัดน้ำเสีย

(.....)

ใบอนุญาตเลขที่ ..... 15/2556..... หมดอายุ .....

ออกให้โดย .....

ได้จัดเก็บสถิติและข้อมูลแสดงผลการทำงานของระบบบำบัดน้ำเสียปรากฏตามตาราง ดังนี้

วัน เดือน ปี	สถิติและข้อมูลที่เก็บจากแหล่งกำเนิดมลพิษ														ลายมือชื่อผู้บันทึก
	ปริมาณการใช้ไฟฟ้าของระบบบำบัดน้ำเสีย (หน่วย)	ปริมาณน้ำใช้ในทุกกิจกรรมของแหล่งกำเนิดมลพิษ (ลบ.ม.)	ปริมาณน้ำเสียที่เข้าระบบบำบัดน้ำเสีย (ลบ.ม.)	การระบายน้ำทิ้งจากระบบบำบัดน้ำเสีย (ระบาย/ไม่ระบาย)	ปริมาณสารเคมีหรือสารสกัดชีวภาพที่ใช้ (ชื่อ/ปริมาณ) (ลิตรหรือกิโลกรัม)	การทำงานของระบบบำบัดน้ำเสีย							ปริมาณตะกอนส่วนเกินที่เกิดขึ้นจากระบบบำบัดน้ำเสียที่นำไปกำจัด (ลบ.ม.)	ปัญหาอุปสรรคและแนวทางแก้ไข	
						ระบบบำบัดน้ำเสีย (ปกติ/ผิดปกติ)	เครื่องสูบน้ำ (ปกติ/ผิดปกติ)	เครื่องเติมอากาศ (ปกติ/ผิดปกติ)	เครื่องกวน/ผสมน้ำเสีย (ปกติ/ผิดปกติ)	เครื่องกวน/ผสมสารเคมี (ปกติ/ผิดปกติ)	เครื่องสูบตะกอน (ปกติ/ผิดปกติ)	อื่น ๆ (ระบุ) (ปกติ/ผิดปกติ)			
1/01/65	51	33	26.4	ระบาย	–	ปกติ	ปกติ	ปกติ	–	–	ปกติ	–	ปกติ	–	ธวินทร์
2/01/65	47	32	25.6	ระบาย	–	ปกติ	ปกติ	ปกติ	–	–	ปกติ	–	ปกติ	–	[illegible]
3/01/65	51	33	26.1	ระบาย	–	ปกติ	ปกติ	ปกติ	–	–	ปกติ	–	ปกติ	–	[illegible]
4/01/65	52	46	36.8	ระบาย	–	ปกติ	ปกติ	ปกติ	–	–	ปกติ	–	ปกติ	–	[illegible]
5/01/65	51	40	32	ระบาย	–	ปกติ	ปกติ	ปกติ	–	–	ปกติ	–	ปกติ	–	[illegible]
6/01/65	71	42	33	ระบาย	–	ปกติ	ปกติ	ปกติ	–	–	ปกติ	–	ปกติ	–	[illegible]
7/01/65	89	38	25.6	ระบาย	–	ปกติ	ปกติ	ปกติ	–	–	ปกติ	–	ปกติ	–	[illegible]
8/01/65	87	47	37.6	ระบาย	–	ปกติ	ปกติ	ปกติ	–	–	ปกติ	–	ปกติ	–	[illegible]
9/01/65	64	42	33.6	ระบาย	–	ปกติ	ปกติ	ปกติ	–	–	ปกติ	–	ปกติ	–	[illegible]
10/01/65	85	45	36	ระบาย	–	ปกติ	ปกติ	ปกติ	–	–	ปกติ	–	ปกติ	–	[illegible]
11/01/65	70	39	31.2	ระบาย	–	ปกติ	ปกติ	ปกติ	–	–	ปกติ	–	ปกติ	–	[illegible]
12/01/65	117	50	40	ระบาย	–	ปกติ	ปกติ	ปกติ	–	–	ปกติ	–	ปกติ	–	ธวินทร์
13/01/65	93	47	37.6	ระบาย	–	ปกติ	ปกติ	ปกติ	–	–	ปกติ	–	ปกติ	–	ธวินทร์

14/01/6	87	59	31.2	ระบาย	–	ปกติ	ปกติ	ปกติ	–	–	ปกติ	–	ปกติ	–	ธวิทย์
15/01/65	86	44	35.2	ระบาย	–	ปกติ	ปกติ	ปกติ	–	–	ปกติ	–	ปกติ	–	ธวิทย์
16/01/65	90	41	32.8	ระบาย	–	ปกติ	ปกติ	ปกติ	–	–	ปกติ	–	ปกติ	–	ธวิทย์
17/01/65	89	38	30.4	ระบาย	–	ปกติ	ปกติ	ปกติ	–	–	ปกติ	–	ปกติ	–	ธวิทย์
18/01/65	89	45	36	ระบาย	–	ปกติ	ปกติ	ปกติ	–	–	ปกติ	–	ปกติ	–	ธวิทย์
19/01/65	88	42	33.6	ระบาย	–	ปกติ	ปกติ	ปกติ	–	–	ปกติ	–	ปกติ	–	ธวิทย์
20/01/65	90	42	33.6	ระบาย	–	ปกติ	ปกติ	ปกติ	–	–	ปกติ	–	ปกติ	–	ธวิทย์
21/01/65	90	42	33.6	ระบาย	–	ปกติ	ปกติ	ปกติ	–	–	ปกติ	–	ปกติ	–	ธวิทย์
22/01/65	92	42	33.6	ระบาย	–	ปกติ	ปกติ	ปกติ	–	–	ปกติ	–	ปกติ	–	[illegible]
23/01/65	84	32	25.6	ระบาย	–	ปกติ	ปกติ	ปกติ	–	–	ปกติ	–	ปกติ	–	[illegible]
24/01/65	97	41	32.8	ระบาย	–	ปกติ	ปกติ	ปกติ	–	–	ปกติ	–	ปกติ	–	[illegible]
25/01/65	91	45	36	ระบาย	–	ปกติ	ปกติ	ปกติ	–	–	ปกติ	–	ปกติ	–	[illegible]
26/01/65	91	32	25.6	ระบาย	–	ปกติ	ปกติ	ปกติ	–	–	ปกติ	–	ปกติ	–	[illegible]
27/01/65	91	41	32.8	ระบาย	–	ปกติ	ปกติ	ปกติ	–	–	ปกติ	–	ปกติ	–	[illegible]
28/01/65	98	35	28	ระบาย	–	ปกติ	ปกติ	ปกติ	–	–	ปกติ	–	ปกติ	–	[illegible]
29/01/65	87	33	26.4	ระบาย	–	ปกติ	ปกติ	ปกติ	–	–	ปกติ	–	ปกติ	–	[illegible]
30/01/65															
31/01/65															
รวม															

หมายเหตุ ๑. ให้กรอกสถิติและข้อมูลเฉพาะในกรณีที่มีสถิติและข้อมูลนั้น ๆ ในแต่ละวัน

๒. ในกรณีระบบบำบัดน้ำเสียที่มีการติดตั้งเครื่องตรวจวัดคุณภาพน้ำทิ้งแบบอัตโนมัติ ให้แนบผลการตรวจวัดคุณภาพน้ำทิ้งทุกวันแยกตามพารามิเตอร์ที่ตรวจวัด และทำการสรุปผลเป็นสถิติและข้อมูลรายเดือน

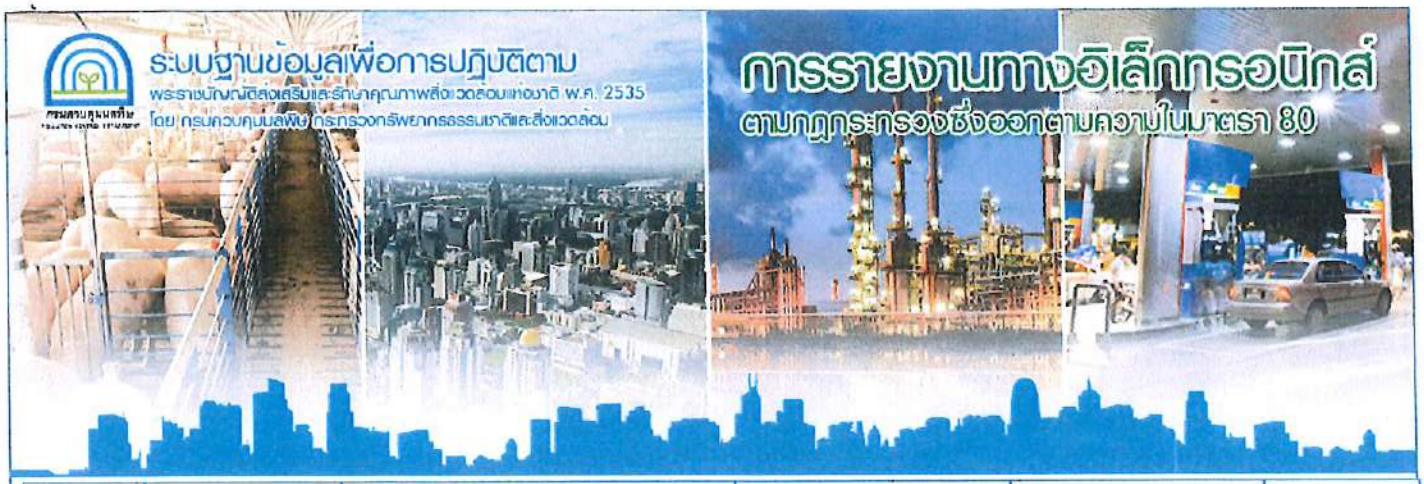

รายงานสรุปผลการทำงานของระบบบำบัดน้ำเสีย

Updated 1 Jan 2016

1. ข้อมูลทั่วไป

ชื่อผู้ใช้ : ideomobirangnam
แหล่งกำเนิดมลพิษ : **นิติบุคคลอาคารชุด ไอดีโอ โมบิ รางน้ำ**
แหล่งกำเนิดมลพิษ ตั้งอยู่เลขที่ : 119
หมู่ที่ :
ซอย : **รางน้ำ**
ถนน : **รางน้ำ**
แขวง/ตำบล : **ถนนพญาไท**
เขต/อำเภอ : **เขตราชเทวี**
จังหวัด : **กรุงเทพมหานคร**
รหัสไปรษณีย์ : 10400
โทรศัพท์ : 021165569
โทรสาร :
อีเมล : mbrn@theworks.co.th

โดยมี : **นางสาวณัฏฐนิช ปานกลิ่น** เป็นเจ้าของหรือผู้ครอบครองแหล่งกำเนิดมลพิษ
เขตปกครอง : **เขตราชเทวี**
ประกอบกิจการประเภท : **อาคารชุด**
ประเภทย่อย : **ประเภท ข ตั้งแต่ 100 ห้องแต่ไม่ถึง 500 ห้อง**
จำนวนห้อง : 366
สังกัด : **< สังกัดแหล่งกำเนิดมลพิษ>**

2. ข้อมูลเกี่ยวกับระบบน้ำเสีย และแหล่งรองรับน้ำทิ้ง

(1) ประเภท/ ชนิดของระบบบำบัดน้ำเสีย — ความสามารถในการบำบัดน้ำเสีย

1. **< ระบบบำบัด >** 220.00 ลบ.ม./วัน
2. **< ระบบบำบัด >** 0.00 ลบ.ม./วัน
3. **< ระบบบำบัด >** 0.00 ลบ.ม./วัน
4. **< ระบบบำบัด >** 0.00 ลบ.ม./วัน
5. **< ระบบบำบัด >** 0.00 ลบ.ม./วัน

(2) การทำงานของระบบบำบัดน้ำเสีย
- (●) แบบต่อเนื่อง ชั่วโมง/วัน
- ( ) แบบไม่ต่อเนื่อง (ระบุ)

(3) อุปกรณ์และเครื่องมือที่ใช้ในระบบบำบัดน้ำเสีย
- [x] เครื่องสูบน้ำ
- [x] ระบบเติมอากาศ
- [x] เครื่องกวน/ผสมน้ำเสีย
- [ ] เครื่องกวน/ผสมสารเคมี
- [ ] เครื่องสูบตะกอน
- [ ] อื่นๆ
- [ ] อื่นๆ (2)
- [ ] อื่นๆ (3)

(4) แหล่งรองรับน้ำทิ้ง (ระบุ)

(5) วิธีกำจัดตะกอนที่เกิดขึ้นจากระบบบำบัดน้ำเสียและวิธีการกำจัด

3. สรุปผลการทำงานของระบบบำบัดน้ำเสียเป็นรายเดือน

(1) ปริมาณการใช้ไฟฟ้าของระบบบำบัดน้ำเสีย 2,314.000 หน่วย

(2) ปริมาณน้ำใช้ในทุกกิจกรรมของแหล่งกำเนิดมลพิษ 972.000 ลบ.ม.

(3) ปริมาณน้ำเสียที่เข้าระบบบำบัดน้ำเสีย 777.600 ลบ.ม.

(4) การระบายน้ำทิ้งจากระบบบำบัดน้ำเสีย
- (●) ระบายทุกวัน
- ( ) ระบายบางวัน (ระบุจำนวนวันที่ระบาย) วัน
- ( ) ไม่ระบายเลย

(5) ปริมาณสารเคมี หรือสารสกัดชีวภาพที่ใช้

ชื่อสารเคมี หรือสารสกัดชีวภาพ	ปริมาณที่ใช้	หน่วย
1.	0.000	กิโลกรัม

(6) การทำงานของระบบบำบัดน้ำเสีย

ระบบบำบัดน้ำเสีย

	◉ ปกติ	○ ผิดปกติ
เครื่องสูบน้ำ	◉ ปกติ	○ ผิดปกติ
ระบบเติมอากาศ	◉ ปกติ	○ ผิดปกติ
เครื่องกวน/ผสมน้ำเสีย	◉ ปกติ	○ ผิดปกติ

(7) ปริมาณเตะกอนส่วนเกินที่เกิดขึ้นจากระบบบำบัดน้ำเสียที่นำไปกำจัด 0.00 กิโลกรัม

(8) ปัญหา อุปสรรค และแนวทางแก้ไข

ในการนี้ขอรายงานสรุปผลการทำงานของระบบบำบัดน้ำเสียของแหล่งกำเนิดมลพิษสำหรับ เดือน: กุมภาพันธ์ พ.ศ. 2565 ตามที่ได้กำหนดในมาตรา 80 แห่งพระราชบัญญัติส่งเสริมและรักษาคุณภาพสิ่งแวดล้อมแห่งชาติ พ.ศ. 2535 ในฐานะ

ลงชื่อ นายสนทิศ ขูเภษ เจ้าของหรือผู้ครอบครองแหล่งกำเนิดมลพิษ

พิมพ์ | กลับรายการหลัก

แบบบันทึกรายละเอียดของสถิติและข้อมูลซึ่งแสดงผลการทำงานของระบบบำบัดน้ำเสีย
ของแหล่งกำเนิดมลพิษ

แหล่งกำเนิดมลพิษ ตั้งอยู่เลขที่ .....119..... หมู่ที่ ..... -..... ซอย ....รางน้ำ.....
ถนน .....รางน้ำ..... แขวง/ตำบล .....พญาไท..... เขต/อำเภอ.....ราชเทวี.....จังหวัด .....
กรุงเทพมหานคร..... โทรศัพท์ ....0-2166-5569..... โทรสาร ..... มี .....
นิติบุคคล ไอดีโอ โมบิ รางน้ำ..... เป็นเจ้าของหรือผู้ครอบครองแหล่งกำเนิดมลพิษ ประกอบกิจการ
ประเภท .....อาคารที่พักอาศัย.....
ใบอนุญาตเลขที่ (ถ้ามี) ....ทส 1009.5/15845.. ออกให้โดย ..สำนักงานนโยบายและแผนทรัพยากรธรรมชาติ
และสิ่งแวดล้อม...., หมดอายุ .....
ซึ่งมีแผนผังแสดงการทำงานของระบบบำบัดน้ำเสีย ดังนี้

โครงการ : ไอดีโอ โมบิ รางน้ำ
ขนาด 220 ลบ.ม/วัน

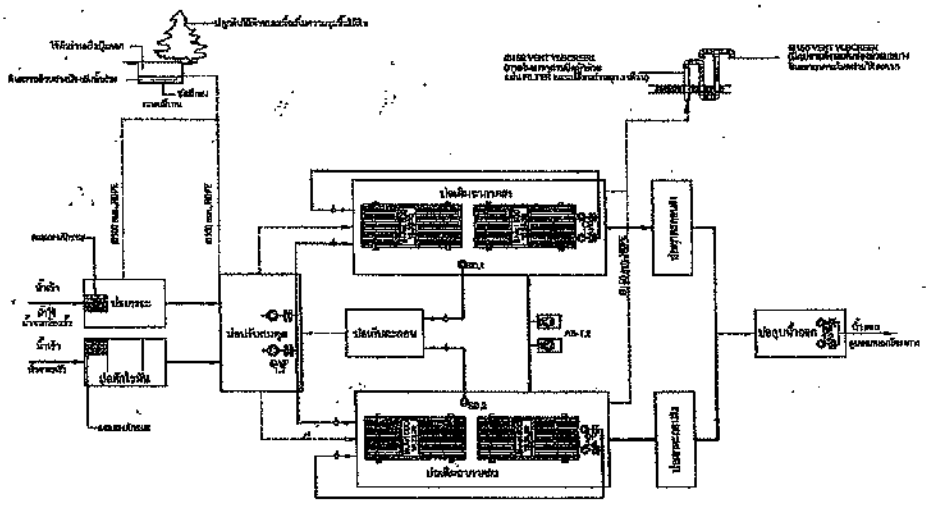

ไดอะแกรมระบบบำบัดน้ำเสีย

ขอรับรองว่าการบันทึกสถิติและข้อมูลตามตารางข้างต้นถูกต้องทุกประการ

..... เจ้าของหรือผู้ครอบครองแหล่งกำเนิดมลพิษ

(.....นายสนทิศ ชูเกษ.....)

..... ผู้ควบคุมระบบบำบัดน้ำเสีย

(.....)

ใบอนุญาตเลขที่ .....ทส 1009.5/15845..... หมดอายุ ..... -.....

ออกให้โดย .....กรุงเทพมหานคร.....

..... ผู้รับจ้างให้บริการบำบัดน้ำเสีย

(.....)

ใบอนุญาตเลขที่ ..... 15/2556..... หมดอายุ .....

ออกให้โดย .....

ได้จัดเก็บสถิติและข้อมูลแสดงผลการทำงานของระบบบำบัดน้ำเสียปรากฏตามตาราง ดังนี้

วัน เดือน ปี	สถิติและข้อมูลที่เก็บจากแหล่งกำเนิดมลพิษ														ลายมือชื่อผู้บันทึก
	ปริมาณการใช้ไฟฟ้าของระบบบำบัดน้ำเสีย (หน่วย)	ปริมาณน้ำใช้ในทุกกิจกรรมของแหล่งกำเนิดมลพิษ (ลบ.ม.)	ปริมาณน้ำเสียที่เข้าระบบบำบัดน้ำเสีย (ลบ.ม.)	การระบายน้ำทิ้งจากระบบบำบัดน้ำเสีย (ระบาย/ไม่ระบาย)	ปริมาณสารเคมีหรือสารสกัดชีวภาพที่ใช้ (ชื่อ/ปริมาณ) (ลิตรหรือกิโลกรัม)	การทำงานของระบบบำบัดน้ำเสีย							ปริมาณตะกอนส่วนเกินที่เกิดขึ้นจากระบบบำบัดน้ำเสียที่นำไปกำจัด (ลบ.ม.)	ปัญหาอุปสรรคและแนวทางแก้ไข	
						ระบบบำบัดน้ำเสีย (ปกติ/ผิดปกติ)	เครื่องสูบน้ำ (ปกติ/ผิดปกติ)	เครื่องเติมอากาศ (ปกติ/ผิดปกติ)	เครื่องกวน/ผสมน้ำเสีย (ปกติ/ผิดปกติ)	เครื่องกวน/ผสมสารเคมี (ปกติ/ผิดปกติ)	เครื่องสูบตะกอน (ปกติ/ผิดปกติ)	อื่น ๆ (ระบุ) (ปกติ/ผิดปกติ)			
1-2-65	113	42	33.4	ระบาย	–	ปกติ	ปกติ	ปกติ	–	–	ปกติ	–	ปกติ	–	[illegible]
2-2-65	111	36	28.8	ระบาย	–	ปกติ	ปกติ	ปกติ	–	–	ปกติ	–	ปกติ	–	[illegible]
3-2-65	70	42	33.6	ระบาย	–	ปกติ	ปกติ	ปกติ	–	–	ปกติ	–	ปกติ	–	[illegible]
4-2-65	88	42	33.6	ระบาย	–	ปกติ	ปกติ	ปกติ	–	–	ปกติ	–	ปกติ	–	[illegible]
5-2-65	88	39	25.6	ระบาย	–	ปกติ	ปกติ	ปกติ	–	–	ปกติ	–	ปกติ	–	[illegible]
6-2-65	90	34	27.2	ระบาย	–	ปกติ	ปกติ	ปกติ	–	–	ปกติ	–	ปกติ	–	[illegible]
7-2-65	92	36	28.8	ระบาย	–	ปกติ	ปกติ	ปกติ	–	–	ปกติ	–	ปกติ	–	[illegible]
8-2-65	75	39	31.2	ระบาย	–	ปกติ	ปกติ	ปกติ	–	–	ปกติ	–	ปกติ	–	[illegible]
9-2-65	103	47	37.6	ระบาย	–	ปกติ	ปกติ	ปกติ	–	–	ปกติ	–	ปกติ	–	[illegible]
10-2-65	110	33	26.4	ระบาย	–	ปกติ	ปกติ	ปกติ	–	–	ปกติ	–	ปกติ	–	[illegible]
11-2-65	289	41	32.8	ระบาย	–	ปกติ	ปกติ	ปกติ	–	–	ปกติ	–	ปกติ	–	[illegible]
12-2-65	91	30	24	ระบาย	–	ปกติ	ปกติ	ปกติ	–	–	ปกติ	–	ปกติ	–	[illegible]
13-2-65	88	38	30.4	ระบาย		ปกติ	ปกติ	ปกติ	–	–	ปกติ	–	ปกติ	–	[illegible]

วัน เดือน ปี	สถิติและข้อมูลที่เก็บจากแหล่งกำเนิดมลพิษ															
	ปริมาณการใช้ไฟฟ้าของระบบบำบัดน้ำเสีย (หน่วย)	ปริมาณน้ำใช้ในทุกกิจกรรมของแหล่งกำเนิดมลพิษ (ลบ.ม.)	ปริมาณน้ำเสียที่เข้าระบบบำบัดน้ำเสีย (ลบ.ม.)	การระบายน้ำทิ้งจากระบบบำบัดน้ำเสีย (ระบาย/ไม่ระบาย)	ปริมาณสารเคมีหรือสารสกัดชีวภาพที่ใช้ (ชื่อ/ปริมาณ) (ลิตรหรือกิโลกรัม)	การทำงานของระบบบำบัดน้ำเสีย							ปริมาณตะกอนส่วนเกินที่เกิดขึ้นจากระบบบำบัดน้ำเสียที่นำไปกำจัด (ลบ.ม.)	ปัญหาอุปสรรคและแนวทางแก้ไข	ลายมือชื่อผู้บันทึก
						ระบบบำบัดน้ำเสีย (ปกติ/ผิดปกติ)	เครื่องสูบน้ำ (ปกติ/ผิดปกติ)	เครื่องเติมอากาศ (ปกติ/ผิดปกติ)	เครื่องกวน/ผสมน้ำเสีย (ปกติ/ผิดปกติ)	เครื่องกวน/ผสมสารเคมี (ปกติ/ผิดปกติ)	เครื่องสูบตะกอน (ปกติ/ผิดปกติ)	อื่น ๆ (ระบุ) (ปกติ/ผิดปกติ)			
14/2/65	90	35	28	ระบาย	-	ปกติ	ปกติ	ปกติ	-	-	ปกติ	-	ปกติ	-	[illegible]
15/2/65	85	38	30.4	ระบาย	-	ปกติ	ปกติ	ปกติ	-	-	ปกติ	-	ปกติ	-	[illegible]
16/2/65	90	36	28.8	ระบาย	-	ปกติ	ปกติ	ปกติ	-	-	ปกติ	-	ปกติ	-	[illegible]
17/2/65	75	23	18.4	ระบาย	-	ปกติ	ปกติ	ปกติ	-	-	ปกติ	-	ปกติ	-	[illegible]
18/2/65	80	30	24	ระบาย	-	ปกติ	ปกติ	ปกติ	-	-	ปกติ	-	ปกติ	-	[illegible]
19/2/65	83	33	26.4	ระบาย	-	ปกติ	ปกติ	ปกติ	-	-	ปกติ	-	ปกติ	-	[illegible]
20/2/65	78	38	30.4	ระบาย	-	ปกติ	ปกติ	ปกติ	-	-	ปกติ	-	ปกติ	-	[illegible]
21/2/65	81	42	33.6	ระบาย	-	ปกติ	ปกติ	ปกติ	-	-	ปกติ	-	ปกติ	-	[illegible]
22/2/65	135	42	33.6	ระบาย	-	ปกติ	ปกติ	ปกติ	-	-	ปกติ	-	ปกติ	-	[illegible]
23/2/65	101	40	32	ระบาย	-	ปกติ	ปกติ	ปกติ	-	-	ปกติ	-	ปกติ	-	[illegible]
24/2/65	89	36	28.8	ระบาย	-	ปกติ	ปกติ	ปกติ	-	-	ปกติ	-	ปกติ	-	[illegible]
25/2/65	90	40	32	ระบาย	-	ปกติ	ปกติ	ปกติ	-	-	ปกติ	-	ปกติ	-	[illegible]
26/2/65	89	39	31.2	ระบาย	-	ปกติ	ปกติ	ปกติ	-	-	ปกติ	-	ปกติ	-	[illegible]
27/2/65	91	45	36	ระบาย	-	ปกติ	ปกติ	ปกติ	-	-	ปกติ	-	ปกติ	-	[illegible]
28/2/65	93	35	28	ระบาย	-	ปกติ	ปกติ	ปกติ	-	-	ปกติ	-	ปกติ	-	[illegible]

วัน เดือน ปี	สถิติและข้อมูลที่เก็บจากแหล่งกำเนิดมลพิษ														ลายมือชื่อ ผู้บันทึก
	ปริมาณการใช้ไฟฟ้าของระบบบำบัดน้ำเสีย (หน่วย)	ปริมาณน้ำใช้ในทุกกิจกรรมของแหล่งกำเนิดมลพิษ (ลบ.ม.)	ปริมาณน้ำเสียที่เข้าระบบบำบัดน้ำเสีย (ลบ.ม.)	การระบายน้ำทิ้งจากระบบบำบัดน้ำเสีย (ระบาย/ไม่ระบาย)	ปริมาณสารเคมีหรือสารสกัดชีวภาพที่ใช้ (ชื่อ/ปริมาณ) (ลิตรหรือกิโลกรัม)	การทำงานของระบบบำบัดน้ำเสีย							ปริมาณตะกอนส่วนเกินที่เกิดขึ้นจากระบบบำบัดน้ำเสียที่นำไปกำจัด (ลบ.ม.)	ปัญหาอุปสรรคและแนวทางแก้ไข	
						ระบบบำบัดน้ำเสีย (ปกติ/ผิดปกติ)	เครื่องสูบน้ำ (ปกติ/ผิดปกติ)	เครื่องเติมอากาศ (ปกติ/ผิดปกติ)	เครื่องกวน/ผสมน้ำเสีย (ปกติ/ผิดปกติ)	เครื่องกวน/ผสมสารเคมี (ปกติ/ผิดปกติ)	เครื่องสูบตะกอน (ปกติ/ผิดปกติ)	อื่น ๆ (ระบุ) (ปกติ/ผิดปกติ)			
ตัว															

หมายเหตุ ๑. ให้กรอกสถิติและข้อมูลเฉพาะในกรณีที่มีสถิติและข้อมูลนั้น ๆ ในแต่ละวัน

๒. ในกรณีระบบบำบัดน้ำเสียที่มีการติดตั้งเครื่องตรวจวัดคุณภาพน้ำทิ้งแบบอัตโนมัติ ให้แนบผลการตรวจวัดคุณภาพน้ำทิ้งทุกวันแยกตามพารามิเตอร์ที่ตรวจวัด และทำการสรุปผลเป็นสถิติและข้อมูลรายเดือน

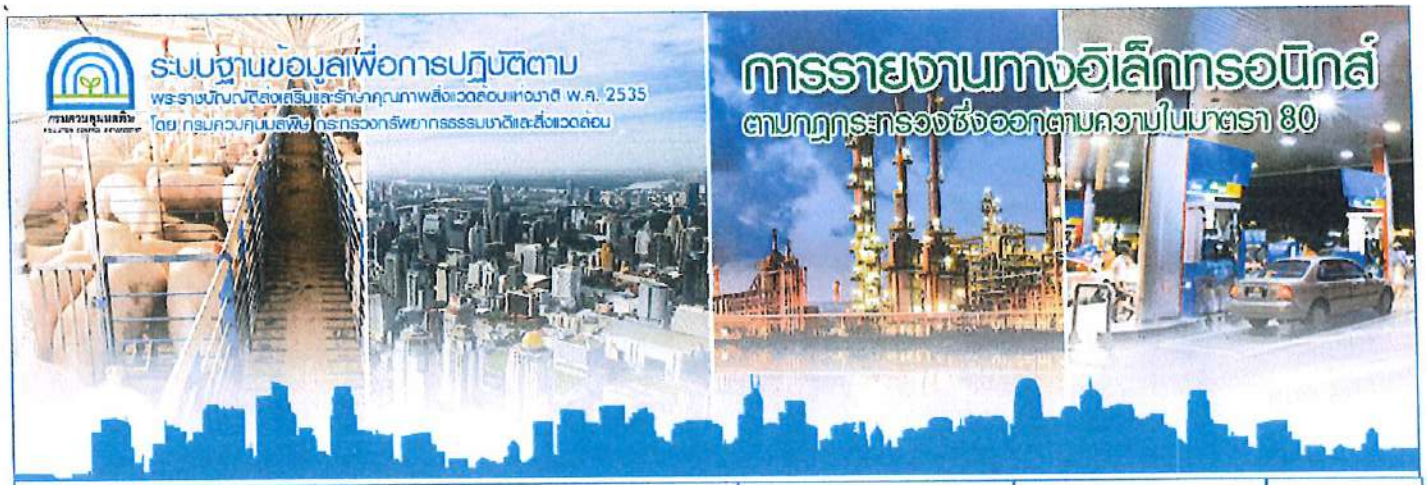

รายงานสรุปผลการทำงานของระบบบำบัดน้ำเสีย

Updated 1 Jan 2016

1. ข้อมูลทั่วไป

ชื่อผู้ใช้ : ideomobirangnam

แหล่งกำเนิดมลพิษ : **นิติบุคคลอาคารชุด ไอดีโอ โมบิ รางน้ำ**

แหล่งกำเนิดมลพิษ ตั้งอยู่เลขที่ : 119

หมู่ที่ :

ซอย : **รางน้ำ**

ถนน : **รางน้ำ**

แขวง/ตำบล : **ถนนพญาไท**

เขต/อำเภอ : **เขตราชเทวี**

จังหวัด : **กรุงเทพมหานคร**

รหัสไปรษณีย์ : 10400

โทรศัพท์ : 021165569

โทรสาร :

อีเมล : mbrn@theworks.co.th

โดยมี : **นางสาวณัฏฐนิช ปานกลิ่น** เป็นเจ้าของหรือผู้ครอบครองแหล่งกำเนิดมลพิษ

เขตปกครอง : **เขตราชเทวี**

ประกอบกิจการประเภท : อาคารชุด

ประเภทย่อย : ประเภท ข ตั้งแต่ 100 ห้องแต่ไม่ถึง 500 ห้อง

จำนวนห้อง : 366

สังกัด : **< สังกัดแหล่งกำเนิดมลพิษ>**

2. ข้อมูลเกี่ยวกับระบบน้ำเสีย และแหล่งรองรับน้ำทิ้ง

(1) ประเภท/ ชนิดของระบบบำบัดน้ำเสีย — ความสามารถในการบำบัดน้ำเสีย

1. **< ระบบบำบัด >** 220.00 ลบ.ม./วัน
2. **< ระบบบำบัด >** 0.00 ลบ.ม./วัน
3. **< ระบบบำบัด >** 0.00 ลบ.ม./วัน
4. **< ระบบบำบัด >** 0.00 ลบ.ม./วัน
5. **< ระบบบำบัด >** 0.00 ลบ.ม./วัน

(2) การทำงานของระบบบำบัดน้ำเสีย

- ◉ แบบต่อเนื่อง 24 ชั่วโมง/วัน
- ○ แบบไม่ต่อเนื่อง (ระบุ)

(3) อุปกรณ์และเครื่องมือที่ใช้ในระบบบำบัดน้ำเสีย

- ☑ เครื่องสูบน้ำ
- ☑ ระบบเติมอากาศ
- ☑ เครื่องกวน/ผสมน้ำเสีย
- ☐ เครื่องกวน/ผสมสารเคมี
- ☐ เครื่องสูบตะกอน
- ☐ อื่นๆ
- ☐ อื่นๆ (2)
- ☐ อื่นๆ (3)

(4) แหล่งรองรับน้ำทิ้ง (ระบุ)

(5) วิธีกำจัดตะกอนที่เกิดขึ้นจากระบบบำบัดน้ำเสียและวิธีการกำจัด

3. สรุปผลการทำงานของระบบบำบัดน้ำเสียเป็นรายเดือน

(1) ปริมาณการใช้ไฟฟ้าของระบบบำบัดน้ำเสีย 2,532.000 หน่วย

(2) ปริมาณน้ำใช้ในทุกกิจกรรมของแหล่งกำเนิดมลพิษ 1,097.000 ลบ.ม.

(3) ปริมาณน้ำเสียที่เข้าระบบบำบัดน้ำเสีย 877.600 ลบ.ม.

(4) การระบายน้ำทิ้งจากระบบบำบัดน้ำเสีย

- ◉ ระบายทุกวัน
- ○ ระบายบางวัน (ระบุจำนวนวันที่ระบาย) วัน
- ○ ไม่ระบายเลย

(5) ปริมาณสารเคมี หรือสารสกัดชีวภาพที่ใช้

ชื่อสารเคมี หรือสารสกัดชีวภาพ	ปริมาณที่ใช้	หน่วย
1.	0.000	กิโลกรัม

(6) การทำงานของระบบบำบัดน้ำเสีย

ระบบบำบัดน้ำเสีย	◉ ปกติ	○ ผิดปกติ
เครื่องสูบน้ำ	◉ ปกติ	○ ผิดปกติ
ระบบเติมอากาศ	◉ ปกติ	○ ผิดปกติ
เครื่องกวน/ผสมน้ำเสีย	◉ ปกติ	○ ผิดปกติ

(7) ปริมาณตะกอนส่วนเกินที่เกิดขึ้นจากระบบบำบัดน้ำเสียที่นำไปกำจัด 0.00 กิโลกรัม

(8) ปัญหา อุปสรรค และแนวทางแก้ไข

ในการนี้ขอรายงานสรุปผลการทำงานของระบบบำบัดน้ำเสียของแหล่งกำเนิดมลพิษสำหรับ เดือน: มีนาคม พ.ศ. 2565 ตามที่ได้กำหนดในมาตรา 80 แห่งพระราชบัญญัติส่งเสริมและรักษาคุณภาพสิ่งแวดล้อมแห่งชาติ พ.ศ. 2535 ในฐานะ

ลงชื่อ นายสนทิศ ชูเกษ เจ้าของหรือผู้ครอบครองแหล่งกำเนิดมลพิษ

พิมพ์ กลับรายการหลัก

ระบบฐานข้อมูลเพื่อการปฏิบัติตามพระราชบัญญัติส่งเสริมและรักษาคุณภาพสิ่งแวดล้อมแห่งชาติ พ.ศ. 2535
โดยกรมควบคุมมลพิษ กระทรวงทรัพยากรธรรมชาติและสิ่งแวดล้อม
รองรับ เว็บบราวเซอร์ Internet Explore 11 ขึ้นไป

แบบบันทึกรายละเอียดของสถิติและข้อมูลซึ่งแสดงผลการทำงานของระบบบำบัดน้ำเสีย ของแหล่งกำเนิดมลพิษ

แหล่งกำเนิดมลพิษ ตั้งอยู่เลขที่ .....119..... หมู่ที่ ..... -..... ซอย ....รางน้ำ.....
ถนน .....รางน้ำ..... แขวง/ตำบล .....พญาไท..... เขต/อำเภอ.....ราชเทวี.....จังหวัด .....
กรุงเทพมหานคร..... โทรศัพท์ ....0-2166-5569..... โทรสาร ..... มี .....
นิติบุคคล ไอดีโอ โมบิ รางน้ำ..... เป็นเจ้าของหรือผู้ครอบครองแหล่งกำเนิดมลพิษ ประกอบกิจการ
ประเภท .....อาคารที่พักอาศัย.....
ใบอนุญาตเลขที่ (ถ้ามี) ...ทส 1009.5/15845.. ออกให้โดย ..สำนักงานนโยบายและแผนทรัพยากรธรรมชาติ และสิ่งแวดล้อม..... หมดอายุ .....
ซึ่งมีแผนผังแสดงการทำงานของระบบบำบัดน้ำเสีย ดังนี้

โครงการ : ไอดีโอ โมบิ รางน้ำ
ขนาด 220 ลบ.ม/วัน

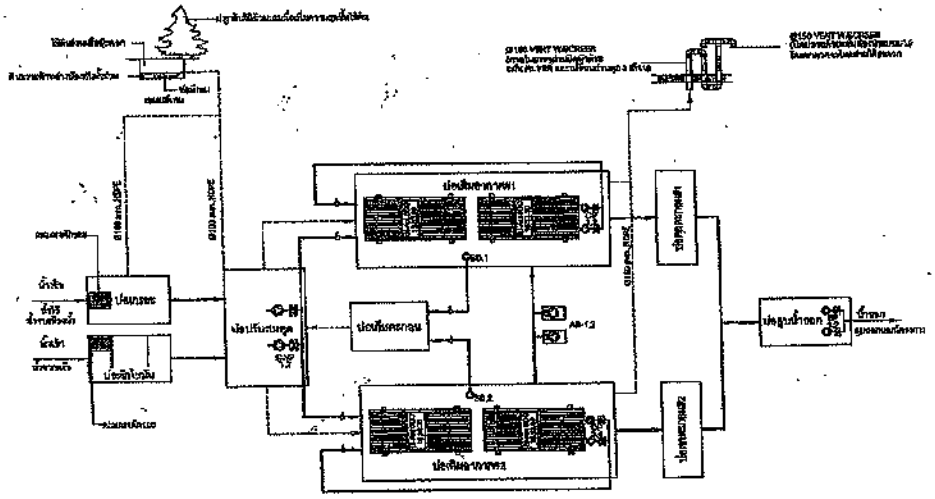

ไดอะแกรมระบบบำบัดน้ำเสีย

ขอรับรองว่าการบันทึกสถิติและข้อมูลตามตารางข้างต้นถูกต้องทุกประการ

..... เจ้าของหรือผู้ครอบครองแหล่งกำเนิดมลพิษ

(.....นายสนทิศ ชูเกษ.....)

..... ผู้ควบคุมระบบบำบัดน้ำเสีย

(.....)

ใบอนุญาตเลขที่ .....ทส 1009.5/15845..... หมดอายุ ..... -.....

ออกให้โดย .....กรุงเทพมหานคร.....

..... ผู้รับจ้างให้บริการบำบัดน้ำเสีย

(.....)

ใบอนุญาตเลขที่ ..... 15/2556..... หมดอายุ .....

ออกให้โดย .....

ได้จัดเก็บสถิติและข้อมูลแสดงผลการทำงานของระบบบำบัดน้ำเสียปรากฏตามตาราง ดังนี้

วัน เดือน ปี	สถิติและข้อมูลที่เก็บจากแหล่งกำเนิดมลพิษ														ลายมือชื่อผู้บันทึก
	ปริมาณการใช้ไฟฟ้าของระบบบำบัดน้ำเสีย (หน่วย)	ปริมาณน้ำใช้ในทุกกิจกรรมของแหล่งกำเนิดมลพิษ (ลบ.ม.)	ปริมาณน้ำเสียที่เข้าระบบบำบัดน้ำเสีย (ลบ.ม.)	การระบายน้ำทิ้งจากระบบบำบัดน้ำเสีย (ระบาย/ไม่ระบาย)	ปริมาณสารเคมีหรือสารสกัดชีวภาพที่ใช้ (ชื่อ/ปริมาณ) (ลิตรหรือกิโลกรัม)	การทำงานของระบบบำบัดน้ำเสีย							ปริมาณตะกอนส่วนเกินที่เกิดขึ้นจากระบบบำบัดน้ำเสียที่นำไปกำจัด (ลบ.ม.)	ปัญหาอุปสรรคและแนวทางแก้ไข	
						ระบบบำบัดน้ำเสีย (ปกติ/ผิดปกติ)	เครื่องสูบน้ำ (ปกติ/ผิดปกติ)	เครื่องเติมอากาศ (ปกติ/ผิดปกติ)	เครื่องกวน/ผสมน้ำเสีย (ปกติ/ผิดปกติ)	เครื่องกวน/ผสมสารเคมี (ปกติ/ผิดปกติ)	เครื่องสูบตะกอน (ปกติ/ผิดปกติ)	อื่น ๆ (ระบุ) (ปกติ/ผิดปกติ)			
1-3-65				ระบาย	-	ปกติ	ปกติ	ปกติ	-	-	ปกติ	-	ปกติ	-	
2-3-65				ระบาย	-	ปกติ	ปกติ	ปกติ	-	-	ปกติ	-	ปกติ	-	
3-3-65	87	32	25.6	ระบาย	-	ปกติ	ปกติ	ปกติ	-	-	ปกติ	-	ปกติ	-	
4-3-65	93	46	36.8	ระบาย	-	ปกติ	ปกติ	ปกติ	-	-	ปกติ	-	ปกติ	-	
5-3-65	91	38	30.4	ระบาย	-	ปกติ	ปกติ	ปกติ	-	-	ปกติ	-	ปกติ	-	
6-3-65	91	33	26.4	ระบาย	-	ปกติ	ปกติ	ปกติ	-	-	ปกติ	-	ปกติ	-	
7-3-65	89	30	24	ระบาย	-	ปกติ	ปกติ	ปกติ	-	-	ปกติ	-	ปกติ	-	
8-3-65	86	45	36	ระบาย	-	ปกติ	ปกติ	ปกติ	-	-	ปกติ	-	ปกติ	-	
9-3-65	91	50	40	ระบาย	-	ปกติ	ปกติ	ปกติ	-	-	ปกติ	-	ปกติ	-	
10-3-65	87	41	32.8	ระบาย	-	ปกติ	ปกติ	ปกติ	-	-	ปกติ	-	ปกติ	-	
11-3-65	91	37	29.6	ระบาย	-	ปกติ	ปกติ	ปกติ	-	-	ปกติ	-	ปกติ	-	
12-3-65	93	40	32	ระบาย	-	ปกติ	ปกติ	ปกติ	-	-	ปกติ	-	ปกติ	-	
13-3-65	89	38	30.4	ระบาย	-	ปกติ	ปกติ	ปกติ	-	-	ปกติ	-	ปกติ	-	

วัน เดือน ปี	สถิติและข้อมูลที่เก็บจากแหล่งกำเนิดมลพิษ														
	ปริมาณการใช้ไฟฟ้าของระบบบำบัดน้ำเสีย (หน่วย)	ปริมาณน้ำใช้ในทุกกิจกรรมของแหล่งกำเนิดมลพิษ (ลบ.ม.)	ปริมาณน้ำเสียที่เข้าระบบบำบัดน้ำเสีย (ลบ.ม.)	การระบายน้ำทิ้งจากระบบบำบัดน้ำเสีย (ระบาย/ไม่ระบาย)	ปริมาณสารเคมีหรือสารสกัดชีวภาพที่ใช้ (ชื่อ/ปริมาณ) (ลิตรหรือกิโลกรัม)	การทำงานของระบบบำบัดน้ำเสีย							ปริมาณตะกอนส่วนเกินที่เกิดขึ้นจากระบบบำบัดน้ำเสียที่นำไปกำจัด (ลบ.ม.)	ปัญหาอุปสรรคและแนวทางแก้ไข	ลายมือชื่อผู้บันทึก
						ระบบบำบัดน้ำเสีย (ปกติ/ผิดปกติ)	เครื่องสูบน้ำ (ปกติ/ผิดปกติ)	เครื่องเติมอากาศ (ปกติ/ผิดปกติ)	เครื่องกวน/ผสมน้ำเสีย (ปกติ/ผิดปกติ)	เครื่องกวน/ผสมสารเคมี (ปกติ/ผิดปกติ)	เครื่องสูบตะกอน (ปกติ/ผิดปกติ)	อื่นๆ (ระบุ) (ปกติ/ผิดปกติ)			
14-3-65	80	39	31.2	ระบาย	–	ปกติ	ปกติ	ปกติ	–	–	ปกติ	–	ปกติ	–	[illegible]
15-3-65	70	40	32	ระบาย	–	ปกติ	ปกติ	ปกติ	–	–	ปกติ	–	ปกติ	–	[illegible]
16-3-65	120	32	25.6	ระบาย	–	ปกติ	ปกติ	ปกติ	–	–	ปกติ	–	ปกติ	–	[illegible]
17-3-65	81	39	31.2	ระบาย	–	ปกติ	ปกติ	ปกติ	–	–	ปกติ	–	ปกติ	–	[illegible]
18-3-65	87	40	32	ระบาย	–	ปกติ	ปกติ	ปกติ	–	–	ปกติ	–	ปกติ	–	[illegible]
19-3-65	92	33	26.4	ระบาย	–	ปกติ	ปกติ	ปกติ	–	–	ปกติ	–	ปกติ	–	[illegible]
20-3-65	92	40	39	ระบาย	–	ปกติ	ปกติ	ปกติ	–	–	ปกติ	–	ปกติ	–	[illegible]
21-3-65	89	35	29	ระบาย	–	ปกติ	ปกติ	ปกติ	–	–	ปกติ	–	ปกติ	–	[illegible]
22-3-65	90	33	26.4	ระบาย	–	ปกติ	ปกติ	ปกติ	–	–	ปกติ	–	ปกติ	–	[illegible]
23-3-65	91	39	31.2	ระบาย	–	ปกติ	ปกติ	ปกติ	–	–	ปกติ	–	ปกติ	–	[illegible]
24-3-65	90	37	29.6	ระบาย	–	ปกติ	ปกติ	ปกติ	–	–	ปกติ	–	ปกติ	–	[illegible]
25-3-65	89	38	30.4	ระบาย	–	ปกติ	ปกติ	ปกติ	–	–	ปกติ	–	ปกติ	–	[illegible]
26-3-65	91	35	28	ระบาย	–	ปกติ	ปกติ	ปกติ	–	–	ปกติ	–	ปกติ	–	[illegible]
27-3-65	89	40	32	ระบาย	–	ปกติ	ปกติ	ปกติ	–	–	ปกติ	–	ปกติ	–	[illegible]
28-3-65	113	45	35.2	ระบาย	–	ปกติ	ปกติ	ปกติ	–	–	ปกติ	–	ปกติ	–	[illegible]

วัน เดือน ปี	สถิติและข้อมูลที่เก็บจากแหล่งกำเนิดมลพิษ														ลายมือชื่อผู้บันทึก
	ปริมาณการใช้ไฟฟ้าของระบบบำบัดน้ำเสีย (หน่วย)	ปริมาณน้ำใช้ในทุกกิจกรรมของแหล่งกำเนิดมลพิษ (ลบ.ม.)	ปริมาณน้ำเสียที่เข้าระบบบำบัดน้ำเสีย (ลบ.ม.)	การระบายน้ำทิ้งจากระบบบำบัดน้ำเสีย (ระบาย/ไม่ระบาย)	ปริมาณสารเคมีหรือสารสกัดชีวภาพที่ใช้ (ชื่อ/ปริมาณ) (ลิตรหรือกิโลกรัม)	การทำงานของระบบบำบัดน้ำเสีย							ปริมาณตะกอนส่วนเกินที่เกิดขึ้นจากระบบบำบัดน้ำเสียที่นำไปกำจัด (ลบ.ม.)	ปัญหาอุปสรรคและแนวทางแก้ไข	
						ระบบบำบัดน้ำเสีย (ปกติ/ผิดปกติ)	เครื่องสูบน้ำ (ปกติ/ผิดปกติ)	เครื่องเติมอากาศ (ปกติ/ผิดปกติ)	เครื่องกวน/ผสมน้ำเสีย (ปกติ/ผิดปกติ)	เครื่องกวน/ผสมสารเคมี (ปกติ/ผิดปกติ)	เครื่องสูบตะกอน (ปกติ/ผิดปกติ)	อื่น ๆ (ระบุ) (ปกติ/ผิดปกติ)			
๑๒-๓-๖๕	91	39	31.2	ระบาย	-	ปกติ	ปกติ	ปกติ	-	-	ปกติ	-	ปกติ	-	
๓๐-๓-๖๕	91	47	32.6	ระบาย	-	ปกติ	ปกติ	ปกติ	-	-	ปกติ	-	ปกติ	-	
๓๑-๓-๖๕	89	45	36	ระบาย	-	ปกติ	ปกติ	ปกติ	-	-	ปกติ	-	ปกติ	-	

หมายเหตุ ๑. ให้กรอกสถิติและข้อมูลเฉพาะในกรณีที่มีสถิติและข้อมูลนั้น ๆ ในแต่ละวัน

๒. ในกรณีระบบบำบัดน้ำเสียที่มีการติดตั้งเครื่องตรวจวัดคุณภาพน้ำทิ้งแบบอัตโนมัติ ให้แนบผลการตรวจวัดคุณภาพน้ำทิ้งทุกวันแยกตามพารามิเตอร์ที่ตรวจวัด และทำการสรุปผลเป็นสถิติและข้อมูลรายเดือน

รายงานสรุปผลการทำงานของระบบบำบัดน้ำเสีย

Updated 1 Jan 2016

1. ข้อมูลทั่วไป

ชื่อผู้ใช้ : ideomobirangnam

แหล่งกำเนิดมลพิษ ตั้งอยู่เลขที่ : 119

ซอย : **รางน้ำ**

แขวง/ตำบล : **ถนนพญาไท**

จังหวัด : **กรุงเทพมหานคร**

โทรศัพท์ : 021165569

แหล่งกำเนิดมลพิษ : **นิติบุคคลอาคารชุด ไอดีโอ โมบิ รางน้ำ**

หมู่ที่ :

ถนน : **รางน้ำ**

เขต/อำเภอ : **เขตราชเทวี**

รหัสไปรษณีย์ : 10400

โทรสาร :

อีเมล : mbrn@theworks.co.th

โดยมี : **นางสาวณัฏฐนิช ปานกลิ่น** เป็นเจ้าของหรือผู้ครอบครองแหล่งกำเนิดมลพิษ

เขตปกครอง : **เขตราชเทวี**

ประกอบกิจการประเภท : **อาคารชุด**

ประเภทย่อย : **ประเภท ข ตั้งแต่ 100 ห้องแต่ไม่ถึง 500 ห้อง**

จำนวนห้อง : 366

สังกัด : **< สังกัดแหล่งกำเนิดมลพิษ>**

2. ข้อมูลเกี่ยวกับระบบน้ำเสีย และแหล่งรองรับน้ำทิ้ง

(1) ประเภท/ ชนิดของระบบบำบัดน้ำเสีย — ความสามารถในการบำบัดน้ำเสีย

1. < **ระบบบำบัด** > 220.00 ลบ.ม./วัน
2. < **ระบบบำบัด** > 0.00 ลบ.ม./วัน
3. < **ระบบบำบัด** > 0.00 ลบ.ม./วัน
4. < **ระบบบำบัด** > 0.00 ลบ.ม./วัน
5. < **ระบบบำบัด** > 0.00 ลบ.ม./วัน

(2) การทำงานของระบบบำบัดน้ำเสีย

- (●) แบบต่อเนื่อง 24 ชั่วโมง/วัน
- ( ) แบบไม่ต่อเนื่อง (ระบุ)

(3) อุปกรณ์และเครื่องมือที่ใช้ในระบบบำบัดน้ำเสีย

- [x] เครื่องสูบน้ำ
- [x] เครื่องกวน/ผสมน้ำเสีย
- [ ] เครื่องสูบตะกอน
- [x] ระบบเติมอากาศ
- [ ] เครื่องกวน/ผสมสารเคมี
- [ ] อื่นๆ
- [ ] อื่นๆ (2)
- [ ] อื่นๆ (3)

(4) แหล่งรองรับน้ำทิ้ง (ระบุ)

(5) วิธีกำจัดตะกอนที่เกิดขึ้นจากระบบบำบัดน้ำเสียและวิธีการกำจัด

3. สรุปผลการทำงานของระบบบำบัดน้ำเสียเป็นรายเดือน

(1) ปริมาณการใช้ไฟฟ้าของระบบบำบัดน้ำเสีย 2,650.000 หน่วย

(2) ปริมาณน้ำใช้ในทุกกิจกรรมของแหล่งกำเนิดมลพิษ 1,397.000 ลบ.ม.

(3) ปริมาณน้ำเสียที่เข้าระบบบำบัดน้ำเสีย 1,117.600 ลบ.ม.

(4) การระบายน้ำทิ้งจากระบบบำบัดน้ำเสีย

- (●) ระบายทุกวัน
- ( ) ระบายบางวัน (ระบุจำนวนวันที่ระบาย) วัน
- ( ) ไม่ระบายเลย

(5) ปริมาณสารเคมี หรือสารสกัดชีวภาพที่ใช้

ชื่อสารเคมี หรือสารสกัดชีวภาพ	ปริมาณที่ใช้	หน่วย
1.	0.000	กิโลกรัม

(6) การทำงานของระบบบำบัดน้ำเสีย

ระบบบำบัดน้ำเสีย	◉ ปกติ	○ ผิดปกติ
เครื่องสูบน้ำ	◉ ปกติ	○ ผิดปกติ
ระบบเติมอากาศ	◉ ปกติ	○ ผิดปกติ
เครื่องกวน/ผสมน้ำเสีย	◉ ปกติ	○ ผิดปกติ

(7) ปริมาณตะกอนส่วนเกินที่เกิดขึ้นจากระบบบำบัดน้ำเสียที่นำไปกำจัด 0.00 กิโลกรัม

(8) ปัญหา อุปสรรค และแนวทางแก้ไข

ในการนี้ขอรายงานสรุปผลการทำงานของระบบบำบัดน้ำเสียของแหล่งกำเนิดมลพิษสำหรับ เดือน: เมษายน พ.ศ. 2565 ตามที่ได้กำหนดในมาตรา 80 แห่งพระราชบัญญัติส่งเสริมและรักษาคุณภาพสิ่งแวดล้อมแห่งชาติ พ.ศ. 2535 ในฐานะ

ลงชื่อ นายสนทิศ ชูเกษ เจ้าของหรือผู้ครอบครองแหล่งกำเนิดมลพิษ

พิมพ์ กลับรายการหลัก

ระบบฐานข้อมูลเพื่อการปฏิบัติตามพระราชบัญญัติส่งเสริมและรักษาคุณภาพสิ่งแวดล้อมแห่งชาติ พ.ศ. 2535
โดยกรมควบคุมมลพิษ กระทรวงทรัพยากรธรรมชาติและสิ่งแวดล้อม
รองรับ เว็บบราวเซอร์ Internet Explore 11 ขึ้นไป

แบบบันทึกรายละเอียดของสถิติและข้อมูลซึ่งแสดงผลการทำงานของระบบบำบัดน้ำเสีย
ของแหล่งกำเนิดมลพิษ

แหล่งกำเนิดมลพิษ ตั้งอยู่เลขที่ .....119..... หมู่ที่ ..... -..... ซอย ....รางน้ำ.....
ถนน .....รางน้ำ..... แขวง/ตำบล .....พญาไท..... เขต/อำเภอ.....ราชเทวี.....จังหวัด .....
กรุงเทพมหานคร..... โทรศัพท์ ....0-2166-5569..... โทรสาร ..... มี .....
นิติบุคคล ไอดีโอ โมบิ รางน้ำ..... เป็นเจ้าของหรือผู้ครอบครองแหล่งกำเนิดมลพิษ ประกอบกิจการ
ประเภท .....อาคารที่พักอาศัย.....
ใบอนุญาตเลขที่ (ถ้ามี) ...ทส 1009.5/15845.. ออกให้โดย ..สำนักงานนโยบายและแผนทรัพยากรธรรมชาติ
และสิ่งแวดล้อม..... หมดอายุ .....
ซึ่งมีแผนผังแสดงการทำงานของระบบบำบัดน้ำเสีย ดังนี้

โครงการ : ไอดีโอ โมบิ รางน้ำ
ขนาด 220 ลบ.ม/วัน

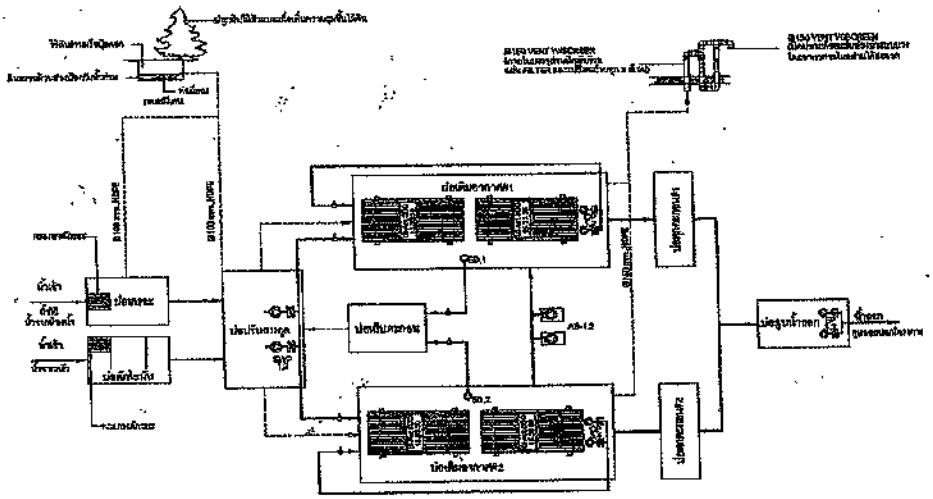

ไดอะแกรมระบบบำบัดน้ำเสีย

ขอรับรองว่าการบันทึกสถิติและข้อมูลตามตารางข้างต้นถูกต้องทุกประการ

..... เจ้าของหรือผู้ครอบครองแหล่งกำเนิดมลพิษ

(.....นายสนทิศ ชูเกษ.....)

..... ผู้ควบคุมระบบบำบัดน้ำเสีย

(.....)

ใบอนุญาตเลขที่ .....ทส 1009.5/15845..... หมดอายุ ..... -.....

ออกให้โดย .....กรุงเทพมหานคร.....

..... ผู้รับจ้างให้บริการบำบัดน้ำเสีย

(.....)

ใบอนุญาตเลขที่ ..... 15/2556..... หมดอายุ .....

ออกให้โดย .....

ได้จัดเก็บสถิติและข้อมูลแสดงผลการทำงานของระบบบำบัดน้ำเสียปรากฏตามตาราง ดังนี้

วัน เดือน ปี	สถิติและข้อมูลที่เก็บจากแหล่งกำเนิดมลพิษ														ลายมือชื่อผู้บันทึก
	ปริมาณการใช้ไฟฟ้าของระบบบำบัดน้ำเสีย (หน่วย)	ปริมาณน้ำใช้ในทุกกิจกรรมของแหล่งกำเนิดมลพิษ (ลบ.ม.)	ปริมาณน้ำเสียที่เข้าระบบบำบัดน้ำเสีย (ลบ.ม.)	การระบายน้ำทิ้งจากระบบบำบัดน้ำเสีย (ระบาย/ไม่ระบาย)	ปริมาณสารเคมีหรือสารสกัดชีวภาพที่ใช้ (ชื่อ/ปริมาณ) (ลิตรหรือกิโลกรัม)	การทำงานของระบบบำบัดน้ำเสีย							ปริมาณตะกอนส่วนเกินที่เกิดขึ้นจากระบบบำบัดน้ำเสียที่นำไปกำจัด (ลบ.ม.)	ปัญหาอุปสรรคและแนวทางแก้ไข	
						ระบบบำบัดน้ำเสีย (ปกติ/ผิดปกติ)	เครื่องสูบน้ำ (ปกติ/ผิดปกติ)	เครื่องเติมอากาศ (ปกติ/ผิดปกติ)	เครื่องกวน/ผสมน้ำเสีย (ปกติ/ผิดปกติ)	เครื่องกวน/ผสมสารเคมี (ปกติ/ผิดปกติ)	เครื่องสูบตะกอน (ปกติ/ผิดปกติ)	อื่น ๆ (ระบุ) (ปกติ/ผิดปกติ)			
1/4/65	90	40	32	ระบาย	–	ปกติ	ปกติ	ปกติ	–	–	ปกติ	–	ปกติ	–	
2/4/65	91	38	30.4	ระบาย	–	ปกติ	ปกติ	ปกติ	–	–	ปกติ	–	ปกติ	–	
3/4/65	91	43	34.4	ระบาย	–	ปกติ	ปกติ	ปกติ	–	–	ปกติ	–	ปกติ	–	
4/4/65	101	39	31.2	ระบาย	–	ปกติ	ปกติ	ปกติ	–	–	ปกติ	–	ปกติ	–	
5/4/65	89	41	32.8	ระบาย	–	ปกติ	ปกติ	ปกติ	–	–	ปกติ	–	ปกติ	–	
6-4-65	94	41	32.8	ระบาย	–	ปกติ	ปกติ	ปกติ	–	–	ปกติ	–	ปกติ	–	ธรรมนูญ
7-4-65	81	41	32.8	ระบาย	–	ปกติ	ปกติ	ปกติ	–	–	ปกติ	–	ปกติ	–	ธรรมนูญ
8-4-65	91	43	34.4	ระบาย	–	ปกติ	ปกติ	ปกติ	–	–	ปกติ	–	ปกติ	–	ธรรมนูญ
9-4-65	91	40	32	ระบาย	–	ปกติ	ปกติ	ปกติ	–	–	ปกติ	–	ปกติ	–	ธรรมนูญ
10-4-65	91	43	34.4	ระบาย	–	ปกติ	ปกติ	ปกติ	–	–	ปกติ	–	ปกติ	–	ธรรมนูญ
11-4-65	92	40	32	ระบาย	–	ปกติ	ปกติ	ปกติ	–	–	ปกติ	–	ปกติ	–	ธรรมนูญ
12-4-65	90	43	34.4	ระบาย	–	ปกติ	ปกติ	ปกติ	–	–	ปกติ	–	ปกติ	–	[illegible]
13-4-65	91	49	39.2	ระบาย	–	ปกติ	ปกติ	ปกติ	–	–	ปกติ	–	ปกติ	–	[illegible]

วัน เดือน ปี	สถิติและข้อมูลที่เก็บจากแหล่งกำเนิดมลพิษ														
	ปริมาณการใช้ไฟฟ้าของระบบบำบัดน้ำเสีย (หน่วย)	ปริมาณน้ำใช้ในทุกกิจกรรมของแหล่งกำเนิดมลพิษ (ลบ.ม.)	ปริมาณน้ำเสียที่เข้าระบบบำบัดน้ำเสีย (ลบ.ม.)	การระบายน้ำทิ้งจากระบบบำบัดน้ำเสีย (ระบาย/ไม่ระบาย)	ปริมาณสารเคมีหรือสารสกัดชีวภาพที่ใช้ (ชื่อ/ปริมาณ) (ลิตรหรือกิโลกรัม)	การทำงานของระบบบำบัดน้ำเสีย							ปริมาณตะกอนส่วนเกินที่เกิดขึ้นจากระบบบำบัดน้ำเสียที่นำไปกำจัด (ลบ.ม.)	ปัญหาอุปสรรคและแนวทางแก้ไข	ลายมือชื่อผู้บันทึก
						ระบบบำบัดน้ำเสีย (ปกติ/ผิดปกติ)	เครื่องสูบน้ำ (ปกติ/ผิดปกติ)	เครื่องเติมอากาศ (ปกติ/ผิดปกติ)	เครื่องกวน/ผสมน้ำเสีย (ปกติ/ผิดปกติ)	เครื่องกวน/ผสมสารเคมี (ปกติ/ผิดปกติ)	เครื่องสูบตะกอน (ปกติ/ผิดปกติ)	อื่นๆ (ระบุ) (ปกติ/ผิดปกติ)			
14-4-65	91	32	25.6	ระบาย	-	ปกติ	ปกติ	ปกติ	-	-	ปกติ	-	ปกติ	-	[illegible]
15-4-65	87	36	28.8	ระบาย	-	ปกติ	ปกติ	ปกติ	-	-	ปกติ	-	ปกติ	-	[illegible]
16-4-65	92	32	25.6	ระบาย	-	ปกติ	ปกติ	ปกติ	-	-	ปกติ	-	ปกติ	-	[illegible]
17-4-65	90	38	30.4	ระบาย	-	ปกติ	ปกติ	ปกติ	-	-	ปกติ	-	ปกติ	-	[illegible]
18-4-65	84	49	39.2	ระบาย	-	ปกติ	ปกติ	ปกติ	-	-	ปกติ	-	ปกติ	-	[illegible]
19-4-65	101	48	38.4	ระบาย	-	ปกติ	ปกติ	ปกติ	-	-	ปกติ	-	ปกติ	-	[illegible]
20-4-65	93	56	44.8	ระบาย	-	ปกติ	ปกติ	ปกติ	-	-	ปกติ	-	ปกติ	-	[illegible]
21-4-65	92	51	40.8	ระบาย	-	ปกติ	ปกติ	ปกติ	-	-	ปกติ	-	ปกติ	-	[illegible]
22-4-65	91	63	50.4	ระบาย	-	ปกติ	ปกติ	ปกติ	-	-	ปกติ	-	ปกติ	-	[illegible]
23-4-65	89	48	38.4	ระบาย	-	ปกติ	ปกติ	ปกติ	-	-	ปกติ	-	ปกติ	-	[illegible]
24-4-65	94	61	48.8	ระบาย	-	ปกติ	ปกติ	ปกติ	-	-	ปกติ	-	ปกติ	-	[illegible]
25-4-65	92	57	45.6	ระบาย	-	ปกติ	ปกติ	ปกติ	-	-	ปกติ	-	ปกติ	-	[illegible]
26-4-65	91	50	40	ระบาย	-	ปกติ	ปกติ	ปกติ	-	-	ปกติ	-	ปกติ	-	[illegible]
27-4-65	92	59	47.2	ระบาย	-	ปกติ	ปกติ	ปกติ	-	-	ปกติ	-	ปกติ	-	[illegible]
28-4-65	93	62	49.6	ระบาย	-	ปกติ	ปกติ	ปกติ	-	-	ปกติ	-	ปกติ	-	[illegible]

วัน เดือน ปี	สถิติและข้อมูลที่เก็บจากแหล่งกำเนิดมลพิษ														ลายมือชื่อผู้บันทึก
	ปริมาณการใช้ไฟฟ้าของระบบบำบัดน้ำเสีย (หน่วย)	ปริมาณน้ำใช้ในทุกกิจกรรมของแหล่งกำเนิดมลพิษ (ลบ.ม.)	ปริมาณน้ำเสียที่เข้าระบบบำบัดน้ำเสีย (ลบ.ม.)	การระบายน้ำทิ้งจากระบบบำบัดน้ำเสีย (ระบาย/ไม่ระบาย)	ปริมาณสารเคมีหรือสารสกัดชีวภาพที่ใช้ (ชื่อ/ปริมาณ) (ลิตรหรือกิโลกรัม)	การทำงานของระบบบำบัดน้ำเสีย							ปริมาณตะกอนส่วนเกินที่เกิดขึ้นจากระบบบำบัดน้ำเสียที่นำไปกำจัด (ลบ.ม.)	ปัญหาอุปสรรคและแนวทางแก้ไข	
						ระบบบำบัดน้ำเสีย (ปกติ/ผิดปกติ)	เครื่องสูบน้ำ (ปกติ/ผิดปกติ)	เครื่องเติมอากาศ (ปกติ/ผิดปกติ)	เครื่องกวน/ผสมน้ำเสีย (ปกติ/ผิดปกติ)	เครื่องกวน/ผสมสารเคมี (ปกติ/ผิดปกติ)	เครื่องสูบตะกอน (ปกติ/ผิดปกติ)	อื่น ๆ (ระบุ) (ปกติ/ผิดปกติ)			
29.4.66	92	53	42.4	ระบาย	-	ปกติ	ปกติ	ปกติ	-	-	ปกติ	-	ปกติ	-	[illegible]
30.4.66	94	60	48	ระบาย	-	ปกติ	ปกติ	ปกติ	-	-	ปกติ	-	ปกติ	-	[illegible]

หมายเหตุ ๑. ให้กรอกสถิติและข้อมูลเฉพาะในกรณีที่มีสถิติและข้อมูลนั้น ๆ ในแต่ละวัน

๒. ในกรณีระบบบำบัดน้ำเสียที่มีการติดตั้งเครื่องตรวจวัดคุณภาพน้ำทิ้งแบบอัตโนมัติ ให้แนบผลการตรวจวัดคุณภาพน้ำทิ้งทุกวันแยกตามพารามิเตอร์ที่ตรวจวัด และทำการสรุปผลเป็นสถิติและข้อมูลรายเดือน

รายงานสรุปผลการทำงานของระบบบำบัดน้ำเสีย

Updated 1 Jan 2016

1. ข้อมูลทั่วไป

ชื่อผู้ใช้ : ideomobirangnam
แหล่งกำเนิดมลพิษ : **นิติบุคคลอาคารชุด ไอดีโอ โมบิ รางน้ำ**
แหล่งกำเนิดมลพิษ ตั้งอยู่เลขที่ : 119
หมู่ที่ :
ซอย : **รางน้ำ**
ถนน : **รางน้ำ**
แขวง/ตำบล : **ถนนพญาไท**
เขต/อำเภอ : **เขตราชเทวี**
จังหวัด : **กรุงเทพมหานคร**
รหัสไปรษณีย์ : 10400
โทรศัพท์ : 021165569
โทรสาร :
อีเมล : mbrn@theworks.co.th

โดยมี : **นางสาวณัฏฐนิช ปานกลิ่น** เป็นเจ้าของหรือผู้ครอบครองแหล่งกำเนิดมลพิษ
เขตปกครอง : **เขตราชเทวี**
ประกอบกิจการประเภท : **อาคารชุด**
ประเภทย่อย : **ประเภท ข ตั้งแต่ 100 ห้องแต่ไม่ถึง 500 ห้อง**
จำนวนห้อง : 366
สังกัด : **< สังกัดแหล่งกำเนิดมลพิษ>**

2. ข้อมูลเกี่ยวกับระบบน้ำเสีย และแหล่งรองรับน้ำทิ้ง

(1) ประเภท/ ชนิดของระบบบำบัดน้ำเสีย — ความสามารถในการบำบัดน้ำเสีย

1. < **ระบบบำบัด** >	220.00	ลบ.ม./วัน
2. < **ระบบบำบัด** >	0.00	ลบ.ม./วัน
3. < **ระบบบำบัด** >	0.00	ลบ.ม./วัน
4. < **ระบบบำบัด** >	0.00	ลบ.ม./วัน
5. < **ระบบบำบัด** >	0.00	ลบ.ม./วัน

(2) การทำงานของระบบบำบัดน้ำเสีย
- ◉ แบบต่อเนื่อง 24 ชั่วโมง/วัน
- ○ แบบไม่ต่อเนื่อง (ระบุ)

(3) อุปกรณ์และเครื่องมือที่ใช้ในระบบบำบัดน้ำเสีย
- ☑ เครื่องสูบน้ำ
- ☑ ระบบเติมอากาศ
- ☑ เครื่องกวน/ผสมน้ำเสีย
- ☐ เครื่องกวน/ผสมสารเคมี
- ☐ เครื่องสูบตะกอน
- ☐ อื่นๆ
- ☐ อื่นๆ (2)
- ☐ อื่นๆ (3)

(4) แหล่งรองรับน้ำทิ้ง (ระบุ)

(5) วิธีกำจัดตะกอนที่เกิดขึ้นจากระบบบำบัดน้ำเสียและวิธีการกำจัด

3. สรุปผลการทำงานของระบบบำบัดน้ำเสียเป็นรายเดือน

(1) ปริมาณการใช้ไฟฟ้าของระบบบำบัดน้ำเสีย	2,744.000	หน่วย
(2) ปริมาณน้ำใช้ในทุกกิจกรรมของแหล่งกำเนิดมลพิษ	1,039.000	ลบ.ม.
(3) ปริมาณน้ำเสียที่เข้าระบบบำบัดน้ำเสีย	831.200	ลบ.ม.

(4) การระบายน้ำทิ้งจากระบบบำบัดน้ำเสีย
- ◉ ระบายทุกวัน
- ○ ระบายบางวัน (ระบุจำนวนวันที่ระบาย) วัน
- ○ ไม่ระบายเลย

(5) ปริมาณสารเคมี หรือสารสกัดชีวภาพที่ใช้

ชื่อสารเคมี หรือสารสกัดชีวภาพ	ปริมาณที่ใช้	หน่วย
1.	0.000	**กิโลกรัม**

(6) การทำงานของระบบบำบัดน้ำเสีย

(5) ปริมาณสารเคมี หรือสารสกัดชีวภาพที่ใช้

	ปริมาณ	หน่วย
1.		กิโลกรัม
2.		กิโลกรัม
3.		กิโลกรัม

เพิ่มรายการ

(6) การทำงานของระบบบำบัดน้ำเสีย

ระบบบำบัดน้ำเสีย	◉ ปกติ	○ ผิดปกติ
เครื่องสูบน้ำ	◉ ปกติ	○ ผิดปกติ
เครื่องเติมอากาศ	◉ ปกติ	○ ผิดปกติ

(7) ปริมาณตะกอนส่วนเกินที่เกิดขึ้นจากระบบบำบัดน้ำเสีย ที่นำไปกำจัด กิโลกรัม

(8) ปัญหา อุปสรรค และแนวทางแก้ไข

ในการนี้ขอรายงานสรุปผลการทำงานของระบบบำบัดน้ำเสียของแหล่งกำเนิดมลพิษสำหรับ **เดือน: พฤษภาคม พ.ศ. 2565**
ตามที่ได้กำหนดในมาตรา 80 แห่งพระราชบัญญัติส่งเสริมและรักษาคุณภาพสิ่งแวดล้อมแห่งชาติ พ.ศ.2535

ลงชื่อ **คุณณัฐฎนิช ปานกยยลิ่น** * เจ้าของหรือผู้ครอบครองแหล่งกำเนิดมลพิษ

บันทึกรายงาน ทส.2

ระบบฐานข้อมูลเพื่อการปฏิบัติตามพระราชบัญญัติส่งเสริมและรักษาคุณภาพสิ่งแวดล้อมแห่งชาติ พ.ศ. 2535
โดยกรมควบคุมมลพิษ กระทรวงทรัพยากรธรรมชาติและสิ่งแวดล้อม
รองรับ เว็บบราวเซอร์ Internet Explore 11 ขึ้นไป

แบบบันทึกรายละเอียดของสถิติและข้อมูลซึ่งแสดงผลการทำงานของระบบบำบัดน้ำเสีย
ของแหล่งกำเนิดมลพิษ

แหล่งกำเนิดมลพิษ ตั้งอยู่เลขที่ .....119..... หมู่ที่ ..... -..... ซอย ....รางน้ำ.....
ถนน .....รางน้ำ..... แขวง/ตำบล .....พญาไท..... เขต/อำเภอ.....ราชเทวี.....จังหวัด .....
กรุงเทพมหานคร..... โทรศัพท์ ....0-2166-5569..... โทรสาร ..... มี .....
นิติบุคคล ไอดีโอ โมบิ รางน้ำ..... เป็นเจ้าของหรือผู้ครอบครองแหล่งกำเนิดมลพิษ ประกอบกิจการ
ประเภท .....อาคารที่พักอาศัย.....
ใบอนุญาตเลขที่ (ถ้ามี) ...ทส 1009.5/15845.. ออกให้โดย ..สำนักงานนโยบายและแผนทรัพยากรธรรมชาติ
และสิ่งแวดล้อม..... หมดอายุ .....
ซึ่งมีแผนผังแสดงการทำงานของระบบบำบัดน้ำเสีย ดังนี้

โครงการ : ไอดีโอ โมบิ รางน้ำ
ขนาด 220 ลบ.ม/วัน

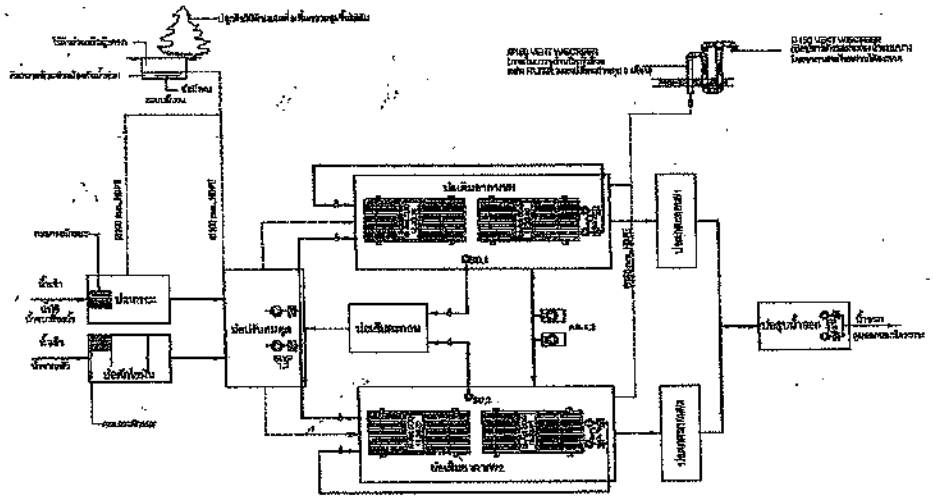

ไดอะแกรมระบบบำบัดน้ำเสีย

ขอรับรองว่าการบันทึกสถิติและข้อมูลตามตารางข้างต้นถูกต้องทุกประการ

..... เจ้าของหรือผู้ครอบครองแหล่งกำเนิดมลพิษ

(.....คุณณัฐฏนิช ปานกลิ่น.....)

..... ผู้ควบคุมระบบบำบัดน้ำเสีย

(.....)

ใบอนุญาตเลขที่ .....ทส 1009.5/15845..... หมดอายุ ..... -.....

ออกให้โดย .....กรุงเทพมหานคร.....

..... ผู้รับจ้างให้บริการบำบัดน้ำเสีย

(.....)

ใบอนุญาตเลขที่ ..... 15/2556..... หมดอายุ .....

ออกให้โดย .....

ได้จัดเก็บสถิติและข้อมูลแสดงผลการทำงานของระบบบำบัดน้ำเสียปรากฏตามตาราง ดังนี้

วัน เดือน ปี	สถิติและข้อมูลที่เก็บจากแหล่งกำเนิดมลพิษ														ลายมือชื่อผู้บันทึก
	ปริมาณการใช้ไฟฟ้าของระบบบำบัดน้ำเสีย (หน่วย)	ปริมาณน้ำใช้ในทุกกิจกรรมของแหล่งกำเนิดมลพิษ (ลบ.ม.)	ปริมาณน้ำเสียที่เข้าระบบบำบัดน้ำเสีย (ลบ.ม.)	การระบายน้ำทิ้งจากระบบบำบัดน้ำเสีย (ระบาย/ไม่ระบาย)	ปริมาณสารเคมีหรือสารสกัดชีวภาพที่ใช้ (ชื่อ/ปริมาณ) (ลิตรหรือกิโลกรัม)	การทำงานของระบบบำบัดน้ำเสีย							ปริมาณตะกอนส่วนเกินที่เกิดขึ้นจากระบบบำบัดน้ำเสียที่นำไปกำจัด (ลบ.ม.)	ปัญหาอุปสรรคและแนวทางแก้ไข	
						ระบบบำบัดน้ำเสีย (ปกติ/ผิดปกติ)	เครื่องสูบน้ำ (ปกติ/ผิดปกติ)	เครื่องเติมอากาศ (ปกติ/ผิดปกติ)	เครื่องกวน/ผสมน้ำเสีย (ปกติ/ผิดปกติ)	เครื่องกวน/ผสมสารเคมี (ปกติ/ผิดปกติ)	เครื่องสูบตะกอน (ปกติ/ผิดปกติ)	อื่น ๆ (ระบุ) (ปกติ/ผิดปกติ)			
1.5.65	91	42	33.6	ระบาย	-	ปกติ	ปกติ	ปกติ	-	-	ปกติ	-	ปกติ	-	อดิศักดิ์
2.5.65	95	52	41.6	ระบาย	-	ปกติ	ปกติ	ปกติ	-	-	ปกติ	-	ปกติ	-	[illegible]
3.5.65	95	52	41.6	ระบาย	-	ปกติ	ปกติ	ปกติ	-	-	ปกติ	-	ปกติ	-	[illegible]
4.5.65	98	34	27.2	ระบาย	-	ปกติ	ปกติ	ปกติ	-	-	ปกติ	-	ปกติ	-	[illegible]
5.5.65	97	40	32	ระบาย	-	ปกติ	ปกติ	ปกติ	-	-	ปกติ	-	ปกติ	-	[illegible]
6.5.65	92	45	36	ระบาย	-	ปกติ	ปกติ	ปกติ	-	-	ปกติ	-	ปกติ	-	[illegible]
7.5.65	80	32	25.6	ระบาย	-	ปกติ	ปกติ	ปกติ	-	-	ปกติ	-	ปกติ	-	[illegible]
8.5.65	91	35	28.8	ระบาย	-	ปกติ	ปกติ	ปกติ	-	-	ปกติ	-	ปกติ	-	[illegible]
9.5.65	86	30	24	ระบาย	-	ปกติ	ปกติ	ปกติ	-	-	ปกติ	-	ปกติ	-	[illegible]
10.5.65	98	32	25.6	ระบาย	-	ปกติ	ปกติ	ปกติ	-	-	ปกติ	-	ปกติ	-	[illegible]
11.5.65	101	39	31.2	ระบาย	-	ปกติ	ปกติ	ปกติ	-	-	ปกติ	-	ปกติ	-	ศรินทร์
12.5.65	92	31	24.8	ระบาย	-	ปกติ	ปกติ	ปกติ	-	-	ปกติ	-	ปกติ	-	ศรินทร์
13.5.65	91	33	26.4	ระบาย	-	ปกติ	ปกติ	ปกติ	-	-	ปกติ	-	ปกติ	-	ศรินทร์

วัน เดือน ปี	สถิติและข้อมูลที่เก็บจากแหล่งกำเนิดมลพิษ														ลายมือชื่อผู้บันทึก
	ปริมาณการใช้ไฟฟ้าของระบบบำบัดน้ำเสีย (หน่วย)	ปริมาณน้ำใช้ในทุกกิจกรรมของแหล่งกำเนิดมลพิษ (ลบ.ม.)	ปริมาณน้ำเสียที่เข้าระบบบำบัดน้ำเสีย (ลบ.ม.)	การระบายน้ำทิ้งจากระบบบำบัดน้ำเสีย (ระบาย/ไม่ระบาย)	ปริมาณสารเคมีหรือสารสกัดชีวภาพที่ใช้ (ชื่อ/ปริมาณ) (ลิตรหรือกิโลกรัม)	การทำงานของระบบบำบัดน้ำเสีย							ปริมาณตะกอนส่วนเกินที่เกิดขึ้นจากระบบบำบัดน้ำเสียที่นำไปกำจัด (ลบ.ม.)	ปัญหาอุปสรรคและแนวทางแก้ไข	
						ระบบบำบัดน้ำเสีย (ปกติ/ผิดปกติ)	เครื่องสูบน้ำ (ปกติ/ผิดปกติ)	เครื่องเติมอากาศ (ปกติ/ผิดปกติ)	เครื่องกวน/ผสมน้ำเสีย (ปกติ/ผิดปกติ)	เครื่องกวน/ผสมสารเคมี (ปกติ/ผิดปกติ)	เครื่องสูบตะกอน (ปกติ/ผิดปกติ)	อื่น ๆ (ระบุ) (ปกติ/ผิดปกติ)			
14.5.65	95	31	24.8	ระบาย	-	ปกติ	ปกติ	ปกติ	-	-	ปกติ	-	ปกติ	-	
15.5.65	93	30	24	ระบาย	-	ปกติ	ปกติ	ปกติ	-	-	ปกติ	-	ปกติ	-	
16.5.65	89	26	20.8	ระบาย	-	ปกติ	ปกติ	ปกติ	-	-	ปกติ	-	ปกติ	-	
17.5.65	97	31	24.8	ระบาย	-	ปกติ	ปกติ	ปกติ	-	-	ปกติ	-	ปกติ	-	
18.5.65	96	31	24.8	ระบาย	-	ปกติ	ปกติ	ปกติ	-	-	ปกติ	-	ปกติ	-	
19/5/65	85	29	23.2	ระบาย	-	ปกติ	ปกติ	ปกติ	-	-	ปกติ	-	ปกติ	-	
20/5/65	92	32	25.6	ระบาย	-	ปกติ	ปกติ	ปกติ	-	-	ปกติ	-	ปกติ	-	
21/5/65	89	35	28	ระบาย	-	ปกติ	ปกติ	ปกติ	-	-	ปกติ	-	ปกติ	-	
22/5/65	98	31	24.8	ระบาย	-	ปกติ	ปกติ	ปกติ	-	-	ปกติ	-	ปกติ	-	
23-5-65	87	33	26.4	ระบาย	-	ปกติ	ปกติ	ปกติ	-	-	ปกติ	-	ปกติ	-	
24-5-65	93	30	24	ระบาย	-	ปกติ	ปกติ	ปกติ	-	-				-	
25-5-65	96	42	33.6	ระบาย	-	ปกติ	ปกติ	ปกติ	-	-	ปกติ	-	ปกติ	-	อรินทร์
26-5-65	93	32	25.6	ระบาย	-	ปกติ	ปกติ	ปกติ	-	-	ปกติ	-	ปกติ	-	อรินทร์
27-5-65	89	34	27.2	ระบาย	-	ปกติ	ปกติ	ปกติ	-	-	ปกติ	-	ปกติ	-	อรินทร์
28-5-65	94	39	31.2	ระบาย	-	ปกติ	ปกติ	ปกติ	-	-	ปกติ	-	ปกติ	-	อรินทร์

วัน เดือน ปี	สถิติและข้อมูลที่เก็บจากแหล่งกำเนิดมลพิษ														ลายมือชื่อผู้บันทึก
	ปริมาณการใช้ไฟฟ้าของระบบบำบัดน้ำเสีย (หน่วย)	ปริมาณน้ำใช้ในทุกกิจกรรมของแหล่งกำเนิดมลพิษ (ลบ.ม.)	ปริมาณน้ำเสียที่เข้าระบบบำบัดน้ำเสีย (ลบ.ม.)	การระบายน้ำทิ้งจากระบบบำบัดน้ำเสีย (ระบาย/ไม่ระบาย)	ปริมาณสารเคมีหรือสารสกัดชีวภาพที่ใช้ (ชื่อ/ปริมาณ) (ลิตรหรือกิโลกรัม)	การทำงานของระบบบำบัดน้ำเสีย							ปริมาณตะกอนส่วนเกินที่เกิดขึ้นจากระบบบำบัดน้ำเสียที่นำไปกำจัด (ลบ.ม.)	ปัญหาอุปสรรคและแนวทางแก้ไข	
						ระบบบำบัดน้ำเสีย (ปกติ/ผิดปกติ)	เครื่องสูบน้ำ (ปกติ/ผิดปกติ)	เครื่องเติมอากาศ (ปกติ/ผิดปกติ)	เครื่องกวน/ผสมน้ำเสีย (ปกติ/ผิดปกติ)	เครื่องกวน/ผสมสารเคมี (ปกติ/ผิดปกติ)	เครื่องสูบตะกอน (ปกติ/ผิดปกติ)	อื่น ๆ (ระบุ) (ปกติ/ผิดปกติ)			
29-5-65	91	25	20	ระบาย	-	ปกติ	ปกติ	ปกติ	-	-	ปกติ	-	ปกติ	-	[illegible]
30-5-65	93	44	35.2	ระบาย	-	ปกติ	ปกติ	ปกติ	-	-	ปกติ	-	ปกติ	-	[illegible]

หมายเหตุ ๑. ให้กรอกสถิติและข้อมูลเฉพาะในกรณีที่มีสถิติและข้อมูลนั้น ๆ ในแต่ละวัน

๒. ในกรณีระบบบำบัดน้ำเสียที่มีการติดตั้งเครื่องตรวจวัดคุณภาพน้ำทิ้งแบบอัตโนมัติ ให้แนบผลการตรวจวัดคุณภาพน้ำทิ้งทุกวันแยกตามพารามิเตอร์ที่ตรวจวัด และทำการสรุปผลเป็นสถิติและข้อมูลรายเดือน

รายงานสรุปผลการทำงานของระบบบำบัดน้ำเสีย

Updated 1 Jan 2016

1. ข้อมูลทั่วไป

ชื่อผู้ใช้ : ideomobirangnam

แหล่งกำเนิดมลพิษ : นิติบุคคลอาคารชุด ไอดีโอ โมบิ รางน้ำ

แหล่งกำเนิดมลพิษ ตั้งอยู่เลขที่ : 119

หมู่ที่ :

ซอย : รางน้ำ

ถนน : รางน้ำ

แขวง/ตำบล : ถนนพญาไท

เขต/อำเภอ : เขตราชเทวี

จังหวัด : กรุงเทพมหานคร

รหัสไปรษณีย์ : 10400

โทรศัพท์ : 021165569

โทรสาร :

อีเมล : mbrn@theworks.co.th

โดยมี : นางสาวณัฏฐนิช ปานกลิ่น เป็นเจ้าของหรือผู้ครอบครองแหล่งกำเนิดมลพิษ

เขตปกครอง : เขตราชเทวี

ประกอบกิจการประเภท : อาคารชุด

ประเภทย่อย : ประเภท ข ตั้งแต่ 100 ห้องแต่ไม่ถึง 500 ห้อง

จำนวนห้อง : 366

สังกัด : < สังกัดแหล่งกำเนิดมลพิษ>

2. ข้อมูลเกี่ยวกับระบบน้ำเสีย และแหล่งรองรับน้ำทิ้ง

(1) ประเภท/ ชนิดของระบบบำบัดน้ำเสีย — ความสามารถในการบำบัดน้ำเสีย

1. < ระบบบำบัด > 220.00 ลบ.ม./วัน
2. < ระบบบำบัด > 0.00 ลบ.ม./วัน
3. < ระบบบำบัด > 0.00 ลบ.ม./วัน
4. < ระบบบำบัด > 0.00 ลบ.ม./วัน
5. < ระบบบำบัด > 0.00 ลบ.ม./วัน

(2) การทำงานของระบบบำบัดน้ำเสีย

- ◉ แบบต่อเนื่อง 24 ชั่วโมง/วัน
- ○ แบบไม่ต่อเนื่อง (ระบุ)

(3) อุปกรณ์และเครื่องมือที่ใช้ในระบบบำบัดน้ำเสีย

- ☑ เครื่องสูบน้ำ
- ☑ ระบบเติมอากาศ
- ☑ เครื่องกวน/ผสมน้ำเสีย
- ☐ เครื่องกวน/ผสมสารเคมี
- ☐ เครื่องสูบตะกอน
- ☐ อื่นๆ
- ☐ อื่นๆ (2)
- ☐ อื่นๆ (3)

(4) แหล่งรองรับน้ำทิ้ง (ระบุ)

(5) วิธีกำจัดตะกอนที่เกิดขึ้นจากระบบบำบัดน้ำเสียและวิธีการกำจัด

3. สรุปผลการทำงานของระบบบำบัดน้ำเสียเป็นรายเดือน

(1) ปริมาณการใช้ไฟฟ้าของระบบบำบัดน้ำเสีย 2,686.000 หน่วย

(2) ปริมาณน้ำใช้ในทุกกิจกรรมของแหล่งกำเนิดมลพิษ 1,095.000 ลบ.ม.

(3) ปริมาณน้ำเสียที่เข้าระบบบำบัดน้ำเสีย 876.000 ลบ.ม.

(4) การระบายน้ำทิ้งจากระบบบำบัดน้ำเสีย

- ◉ ระบายทุกวัน
- ○ ระบายบางวัน (ระบุจำนวนวันที่ระบาย) วัน
- ○ ไม่ระบายเลย

(5) ปริมาณสารเคมี หรือสารสกัดชีวภาพที่ใช้

ชื่อสารเคมี หรือสารสกัดชีวภาพ	ปริมาณที่ใช้	หน่วย
1.	0.000	กิโลกรัม

(6) การทำงานของระบบบำบัดน้ำเสีย

รายงานสรุปผลการทำงานของระบบบำบัดน้ำเสีย

ระบบบำบัดน้ำเสีย	◉ ปกติ	○ ผิดปกติ
เครื่องสูบน้ำ	◉ ปกติ	○ ผิดปกติ
ระบบเติมอากาศ	◉ ปกติ	○ ผิดปกติ
เครื่องกวน/ผสมน้ำเสีย	◉ ปกติ	○ ผิดปกติ

(7) ปริมาณตะกอนส่วนเกินที่เกิดขึ้นจากระบบบำบัดน้ำเสียที่นำไปกำจัด 0.00 กิโลกรัม

(8) ปัญหา อุปสรรค และแนวทางแก้ไข

ในการนี้ขอรายงานสรุปผลการทำงานของระบบบำบัดน้ำเสียของแหล่งกำเนิดมลพิษสำหรับ เดือน: มิถุนายน พ.ศ. 2565 ตามที่ได้กำหนดในมาตรา 80 แห่งพระราชบัญญัติส่งเสริมและรักษาคุณภาพสิ่งแวดล้อมแห่งชาติ พ.ศ. 2535 ในฐานะ

ลงชื่อ **นางสาวณัฏฐนิช ปานกลิ่น** เจ้าของหรือผู้ครอบครองแหล่งกำเนิดมลพิษ

พิมพ์ | กลับรายการหลัก

แบบบันทึกรายละเอียดของสถิติและข้อมูลซึ่งแสดงผลการทำงานของระบบบำบัดน้ำเสีย
ของแหล่งกำเนิดมลพิษ

แหล่งกำเนิดมลพิษ ตั้งอยู่เลขที่ .....119..... หมู่ที่ ..... -..... ซอย ....รางน้ำ.....
ถนน .....รางน้ำ..... แขวง/ตำบล .....พญาไท..... เขต/อำเภอ.....ราชเทวี.....จังหวัด .....
กรุงเทพมหานคร..... โทรศัพท์ ....0-2166-5569..... โทรสาร ..... มี .....
นิติบุคคล ไอดีโอ โมบิ รางน้ำ..... เป็นเจ้าของหรือผู้ครอบครองแหล่งกำเนิดมลพิษ ประกอบกิจการ
ประเภท .....อาคารที่พักอาศัย.....
ใบอนุญาตเลขที่ (ถ้ามี) ....ทส 1009.5/15845.. ออกให้โดย ..สำนักงานนโยบายและแผนทรัพยากรธรรมชาติ
และสิ่งแวดล้อม..... หมดอายุ .....
ซึ่งมีแผนผังแสดงการทำงานของระบบบำบัดน้ำเสีย ดังนี้

โครงการ : ไอดีโอ โมบิ รางน้ำ
ขนาด 220 ลบ.ม/วัน

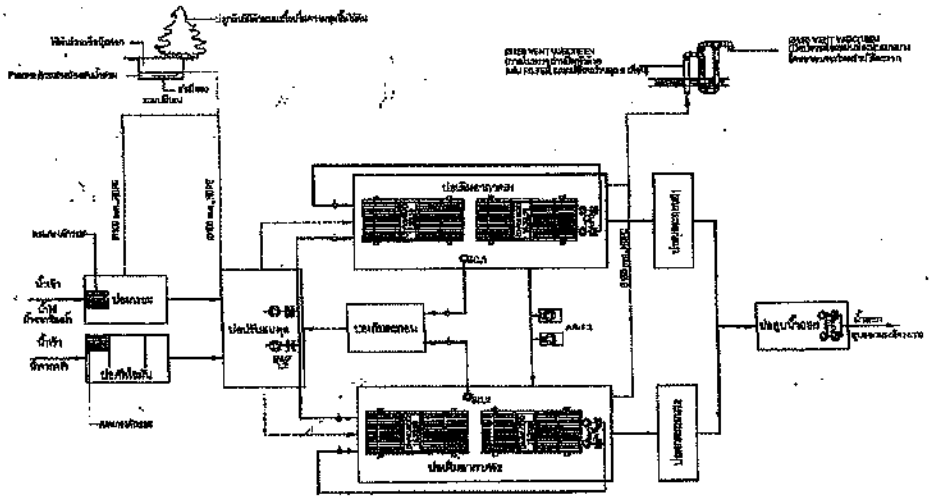

ไดอะแกรมระบบบำบัดน้ำเสีย

ขอรับรองว่าการบันทึกสถิติและข้อมูลตามตารางข้างต้นถูกต้องทุกประการ

..... เจ้าของหรือผู้ครอบครองแหล่งกำเนิดมลพิษ

(.....คุณณัฏฐนิช ปานกลิ่น.....)

..... ผู้ควบคุมระบบบำบัดน้ำเสีย

(.....)

ใบอนุญาตเลขที่ .....ทส 1009.5/15845..... หมดอายุ ..... -.....

ออกให้โดย .....กรุงเทพมหานคร.....

..... ผู้รับจ้างให้บริการบำบัดน้ำเสีย

(.....)

ใบอนุญาตเลขที่ ..... 15/2556..... หมดอายุ .....

ออกให้โดย .....

ได้จัดเก็บสถิติและข้อมูลแสดงผลการทำงานของระบบบำบัดน้ำเสียปรากฏตามตาราง ดังนี้

วัน เดือน ปี	สถิติและข้อมูลที่เก็บจากแหล่งกำเนิดมลพิษ														ลายมือชื่อผู้บันทึก
	ปริมาณการใช้ไฟฟ้าของระบบบำบัดน้ำเสีย (หน่วย)	ปริมาณน้ำใช้ในทุกกิจกรรมของแหล่งกำเนิดมลพิษ (ลบ.ม.)	ปริมาณน้ำเสียที่เข้าระบบบำบัดน้ำเสีย (ลบ.ม.)	การระบายน้ำทิ้งจากระบบบำบัดน้ำเสีย (ระบาย/ไม่ระบาย)	ปริมาณสารเคมีหรือสารสกัดชีวภาพที่ใช้ (ชื่อ/ปริมาณ) (ลิตรหรือกิโลกรัม)	การทำงานของระบบบำบัดน้ำเสีย							ปริมาณตะกอนส่วนเกินที่เกิดขึ้นจากระบบบำบัดน้ำเสียที่นำไปกำจัด (ลบ.ม.)	ปัญหาอุปสรรคและแนวทางแก้ไข	
						ระบบบำบัดน้ำเสีย (ปกติ/ผิดปกติ)	เครื่องสูบน้ำ (ปกติ/ผิดปกติ)	เครื่องเติมอากาศ (ปกติ/ผิดปกติ)	เครื่องกวน/ผสมน้ำเสีย (ปกติ/ผิดปกติ)	เครื่องกวน/ผสมสารเคมี (ปกติ/ผิดปกติ)	เครื่องสูบตะกอน (ปกติ/ผิดปกติ)	อื่น ๆ (ระบุ) (ปกติ/ผิดปกติ)			
1-6-65	91	32	25.6	ระบาย	–	ปกติ	ปกติ	ปกติ	–	–	ปกติ	–	ปกติ	–	[illegible]
2-6-65	96	42	33.6	ระบาย	–	ปกติ	ปกติ	ปกติ	–	–	ปกติ	–	ปกติ	–	[illegible]
3-6-65	90	35	28	ระบาย	–	ปกติ	ปกติ	ปกติ	–	–	ปกติ	–	ปกติ	–	[illegible]
4-6-65	93	39	31.2	ระบาย	–	ปกติ	ปกติ	ปกติ	–	–	ปกติ	–	ปกติ	–	[illegible]
5-6-66	91	34	27.2	ระบาย	–	ปกติ	ปกติ	ปกติ	–	–	ปกติ	–	ปกติ	–	[illegible]
6-6-65	90	30	24	ระบาย	–	ปกติ	ปกติ	ปกติ	–	–	ปกติ	–	ปกติ	–	[illegible]
7-6-65	89	32	25.6	ระบาย	–	ปกติ	ปกติ	ปกติ	–	–	ปกติ	–	ปกติ	–	[illegible]
8-6-65	100	40	32	ระบาย	–	ปกติ	ปกติ	ปกติ	–	–	ปกติ	–	ปกติ	–	อรินทร์
9-6-65	93	44	35.2	ระบาย	–	ปกติ	ปกติ	ปกติ	–	–	ปกติ	–	ปกติ	–	อรินทร์
10-6-65	93	34	27.2	ระบาย	–	ปกติ	ปกติ	ปกติ	–	–	ปกติ	–	ปกติ	–	อรินทร์
11-6-65	91	32	25.6	ระบาย	–	ปกติ	ปกติ	ปกติ	–	–	ปกติ	–	ปกติ	–	อรินทร์
12-6-65	90	29	23.2	ระบาย	–	ปกติ	ปกติ	ปกติ	–	–	ปกติ	–	ปกติ	–	อรินทร์
13-6-65	93	34	27.2	ระบาย	–	ปกติ	ปกติ	ปกติ	–	–	ปกติ	–	ปกติ	–	อรินทร์

วัน เดือน ปี	สถิติและข้อมูลที่เก็บจากแหล่งกำเนิดมลพิษ														
	ปริมาณการใช้ไฟฟ้าของระบบบำบัดน้ำเสีย (หน่วย)	ปริมาณน้ำใช้ในทุกกิจกรรมของแหล่งกำเนิดมลพิษ (ลบ.ม.)	ปริมาณน้ำเสียที่เข้าระบบบำบัดน้ำเสีย (ลบ.ม.)	การระบายน้ำทิ้งจากระบบบำบัดน้ำเสีย (ระบาย/ไม่ระบาย)	ปริมาณสารเคมีหรือสารสกัดชีวภาพที่ใช้ (ชื่อ/ปริมาณ) (ลิตรหรือกิโลกรัม)	การทำงานของระบบบำบัดน้ำเสีย							ปริมาณตะกอนส่วนเกินที่เกิดขึ้นจากระบบบำบัดน้ำเสียที่นำไปกำจัด (ลบ.ม.)	ปัญหาอุปสรรคและแนวทางแก้ไข	ลายมือชื่อผู้บันทึก
						ระบบบำบัดน้ำเสีย (ปกติ/ผิดปกติ)	เครื่องสูบน้ำ (ปกติ/ผิดปกติ)	เครื่องเติมอากาศ (ปกติ/ผิดปกติ)	เครื่องกวน/ผสมน้ำเสีย (ปกติ/ผิดปกติ)	เครื่องกวน/ผสมสารเคมี (ปกติ/ผิดปกติ)	เครื่องสูบตะกอน (ปกติ/ผิดปกติ)	อื่น ๆ (ระบุ) (ปกติ/ผิดปกติ)			
14.6.65	94	33	26.4	ระบาย	–	ปกติ	ปกติ	ปกติ	–	–	ปกติ	–	ปกติ	–	[illegible]
15.6.65	92	32	25.6	ระบาย	–	ปกติ	ปกติ	ปกติ	–	–	ปกติ	–	ปกติ	–	[illegible]
16.6.65	93	33	26.4	ระบาย	–	ปกติ	ปกติ	ปกติ	–	–	ปกติ	–	ปกติ	–	[illegible]
17.6.65	92	40	32	ระบาย	–	ปกติ	ปกติ	ปกติ	–	–	ปกติ	–	ปกติ	–	[illegible]
18.6.65	93	35	28	ระบาย	–	ปกติ	ปกติ	ปกติ	–	–	ปกติ	–	ปกติ	–	[illegible]
19.6.65	91	41	32.8	ระบาย	–	ปกติ	ปกติ	ปกติ	–	–	ปกติ	–	ปกติ	–	[illegible]
20/6/65	95	40	32	ระบาย	–	ปกติ	ปกติ	ปกติ	–	–	ปกติ	–	ปกติ	–	[illegible]
21/6/65	97	38	30.4	ระบาย	–	ปกติ	ปกติ	ปกติ	–	–	ปกติ	–	ปกติ	–	[illegible]
22-6-65	85	35	28	ระบาย	–	ปกติ	ปกติ	ปกติ	–	–	ปกติ	–	ปกติ	–	ศรินทร์
23-6-65	92	52	41.6	ระบาย	–	ปกติ	ปกติ	ปกติ	–	–	ปกติ	–	ปกติ	–	ศรินทร์
24-6-65	95	53	42.4	ระบาย	–	ปกติ	ปกติ	ปกติ	–	–	ปกติ	–	ปกติ	–	ศรินทร์
25-6-65	94	40	32	ระบาย	–	ปกติ	ปกติ	ปกติ	–	–	ปกติ	–	ปกติ	–	ศรินทร์
26-6-65	89	32	25.6	ระบาย	–	ปกติ	ปกติ	ปกติ	–	–	ปกติ	–	ปกติ	–	ศรินทร์
27-6-65	94	42	33.6	ระบาย	–	ปกติ	ปกติ	ปกติ	–	–	ปกติ	–	ปกติ	–	ศรินทร์
28-6-65	92	42	33.6	ระบาย	–	ปกติ	ปกติ	ปกติ	–	–	ปกติ	–	ปกติ	–	[illegible]

วัน เดือน ปี	สถิติและข้อมูลที่เก็บจากแหล่งกำเนิดมลพิษ														ลายมือชื่อ ผู้บันทึก
	ปริมาณการใช้ไฟฟ้าของระบบบำบัดน้ำเสีย (หน่วย)	ปริมาณน้ำใช้ในทุกกิจกรรมของแหล่งกำเนิดมลพิษ (ลบ.ม.)	ปริมาณน้ำเสียที่เข้าระบบบำบัดน้ำเสีย (ลบ.ม.)	การระบายน้ำทิ้งจากระบบบำบัดน้ำเสีย (ระบาย/ไม่ระบาย)	ปริมาณสารเคมีหรือสารสกัดชีวภาพที่ใช้ (ชื่อ/ปริมาณ) (ลิตรหรือกิโลกรัม)	การทำงานของระบบบำบัดน้ำเสีย							ปริมาณตะกอนส่วนเกินที่เกิดขึ้นจากระบบบำบัดน้ำเสียที่นำไปกำจัด (ลบ.ม.)	ปัญหาอุปสรรคและแนวทางแก้ไข	
						ระบบบำบัดน้ำเสีย (ปกติ/ผิดปกติ)	เครื่องสูบน้ำ (ปกติ/ผิดปกติ)	เครื่องเติมอากาศ (ปกติ/ผิดปกติ)	เครื่องกวน/ผสมน้ำเสีย (ปกติ/ผิดปกติ)	เครื่องกวน/ผสมสารเคมี (ปกติ/ผิดปกติ)	เครื่องสูบตะกอน (ปกติ/ผิดปกติ)	อื่น ๆ (ระบุ) (ปกติ/ผิดปกติ)			
29-6-65	96	42	33.6	ระบาย	-	ปกติ	ปกติ	ปกติ	-	-	ปกติ	-	ปกติ	-	[illegible]
30-6-65	93	40	32	ระบาย	-	ปกติ	ปกติ	ปกติ	-	-	ปกติ	-	ปกติ	-	[illegible]

หมายเหตุ ๑. ให้กรอกสถิติและข้อมูลเฉพาะในกรณีที่มีสถิติและข้อมูลนั้น ๆ ในแต่ละวัน

๒. ในกรณีระบบบำบัดน้ำเสียที่มีการติดตั้งเครื่องตรวจวัดคุณภาพน้ำทิ้งแบบอัตโนมัติ ให้แนบผลการตรวจวัดคุณภาพน้ำทิ้งทุกวันแยกตามพารามิเตอร์ที่ตรวจวัด และทำการสรุปผลเป็นสถิติและข้อมูลรายเดือน