ที่ ทส ๑๐๑๐.๕/ ๖๕๒๗

สำนักงานนโยบายและแผน
ทรัพยากรธรรมชาติและสิ่งแวดล้อม
๖๐/๑ ซอยพิบูลวัฒนา ๗ ถนนพระรามที่ ๖
แขวงพญาไท เขตพญาไท กรุงเทพฯ ๑๐๔๐๐

๑๓ พฤษภาคม ๒๕๖๒

เรื่อง แจ้งผลการพิจารณารายงานการประเมินผลกระทบสิ่งแวดล้อม โครงการโรงแรม เกตุม รีสอร์ท ของนายเฉลิมพล พงศ์ฉบับนภา

เรียน นายเฉลิมพล พงศ์ฉบับนภา

สิ่งที่ส่งมาด้วย ๑. สำเนาหนังสือบริษัท เจต คอนซัลแต้นท์ จำกัด ที่ JC_088/080161 ลงวันที่ ๘ มกราคม ๒๕๖๑
๒. สำเนาหนังสือจังหวัดสุราษฎร์ธานี ที่ สฎ ๐๐๑๔.๒/๘๑๒๒ ลงวันที่ ๓ พฤษภาคม ๒๕๖๒
๓. มาตรการป้องกันและแก้ไขผลกระทบสิ่งแวดล้อม และมาตรการติดตามตรวจสอบผลกระทบสิ่งแวดล้อมที่โครงการโรงแรม เกตุม รีสอร์ท ของนายเฉลิมพล พงศ์ฉบับนภา ต้องยึดถือปฏิบัติอย่างเคร่งครัด

ตามที่ นายเฉลิมพล พงศ์ฉบับนภา ได้มอบหมายและมอบอำนาจให้บริษัท เจต คอนซัลแต้นท์ จำกัด จัดทำและเสนอรายงานการประเมินผลกระทบสิ่งแวดล้อมโครงการโรงแรม เกตุม รีสอร์ท ของนายเฉลิมพล พงศ์ฉบับนภา ตั้งอยู่ที่ หมู่ที่ ๔ ตำบลมะเร็ต อำเภอเกาะสมุย จังหวัดสุราษฎร์ธานี เป็นโครงการประเภทโรงแรม มีจำนวนห้อง ๑๐ ห้องพัก มีพื้นที่ใช้สอยอาคาร ๑,๒๕๔.๗๕ ตารางเมตร ต่อสำนักงานนโยบายและแผนทรัพยากรธรรมชาติและสิ่งแวดล้อม เพื่อดำเนินการตามขั้นตอนการพิจารณารายงาน รายละเอียดตามสิ่งที่ส่งมาด้วย ๑

สำนักงานนโยบายและแผนทรัพยากรธรรมชาติและสิ่งแวดล้อม ได้ดำเนินการตามขั้นตอนการพิจารณารายงาน และจังหวัดสุราษฎร์ธานี ได้แจ้งมติคณะกรรมการผู้ชำนาญการพิจารณารายงานผลกระทบสิ่งแวดล้อมเบื้องต้นและรายงานการวิเคราะห์ผลกระทบสิ่งแวดล้อม ในเขตพื้นที่คุ้มครองสิ่งแวดล้อมจังหวัดสุราษฎร์ธานี ในการประชุมครั้งที่ ๘/๒๕๖๑ เมื่อวันที่ ๓ สิงหาคม ๒๕๖๑ คณะกรรมการผู้ชำนาญการฯ มีมติให้ความเห็นชอบรายงานการประเมินผลกระทบสิ่งแวดล้อมโครงการโรงแรม เกตุม รีสอร์ท ของนายเฉลิมพล พงศ์ฉบับนภา มีจำนวนห้อง ๑๐ ห้องพัก มีพื้นที่ใช้สอยอาคาร ๑,๒๕๔.๗๕ ตารางเมตร รายละเอียดตามสิ่งที่ส่งมาด้วย ๒ โดยให้นายเฉลิมพล พงศ์ฉบับนภา เจ้าของโครงการปฏิบัติตามมาตรการป้องกันและแก้ไขผลกระทบสิ่งแวดล้อมและมาตรการติดตามตรวจสอบผลกระทบสิ่งแวดล้อมอย่างเคร่งครัด รายละเอียดตามสิ่งที่ส่งมาด้วย ๓ และให้ประสานบริษัทที่ปรึกษาเพื่อจัดทำรายงานฯ ที่ได้รวบรวมรายละเอียดข้อมูลทั้งหมด

เรียงตาม...

เรียงตามลำดับการพิจารณา จำนวน ๑ ฉบับ และรายงานฉบับสมบูรณ์ที่ได้แก้ไขเพิ่มเติมตามที่คณะกรรมการผู้ชำนาญการกำหนดแล้ว จำนวน ๑ ฉบับ พร้อมทั้งจัดทำแผ่นบันทึกข้อมูลในรูปแบบ Portable Document Format (PDF File) จำนวน ๑ แผ่น และ ๘ แผ่น ตามลำดับ เสนอต่อสำนักงานนโยบายฯ ภายในเวลา ๑ เดือน เพื่อใช้เป็นเอกสารอ้างอิงและส่งให้หน่วยงานที่เกี่ยวข้องต่อไป และหากได้รับอนุญาตจากหน่วยงานอนุญาตแล้ว ขอความร่วมมือส่งสำเนาใบอนุญาตพร้อมเงื่อนไข ให้สำนักงานนโยบายฯ ทราบด้วย ทั้งนี้ สำนักงานนโยบายฯ ได้มีหนังสือแจ้งบริษัท เจต คอนซัลแต้นท์ จำกัด เพื่อดำเนินการในส่วนที่เกี่ยวข้องต่อไปด้วยแล้ว

จึงเรียนมาเพื่อโปรดพิจารณา

ขอแสดงความนับถือ

สุโข อุบลทิพย์

(นายสุโข อุบลทิพย์)
รองเลขาธิการฯ ปฏิบัติราชการแทน
เลขาธิการสำนักงานนโยบายและแผนทรัพยากรธรรมชาติและสิ่งแวดล้อม

กองวิเคราะห์ผลกระทบสิ่งแวดล้อม
โทรศัพท์ ๐ ๒๒๖๕ ๖๕๐๐ กด ๒ กด ๖๘๑๒-๖๘๑๔
โทรสาร ๐ ๒๒๖๕ ๖๖๑๖

สำเนาถูกต้อง

(นางสาวมะลิวรรณ์ เทศจำปา)
เจ้าพนักงานธุรการชำนาญงาน

ที่ ทส ๑๐๑๐.๑/ ๖๗๐๕

ถึง บริษัท เจต คอนซัลแต้นท์ จำกัด

สำนักงานนโยบายและแผนทรัพยากรธรรมชาติและสิ่งแวดล้อม ขอส่งสำเนาหนังสือ ที่ ทส ๑๐๑๐.๕/๖๕๒๗ ลงวันที่ ๑๓ พฤษภาคม ๒๕๖๒ เรื่อง แจ้งผลการพิจารณารายงานการประเมินผลกระทบสิ่งแวดล้อมโครงการ โรงแรม เกตุม รีสอร์ท ของนายเฉลิมพล พงศ์ฉบับนภา ตั้งอยู่ที่ หมู่ที่ ๔ ตำบลมะเร็ต อำเภอเกาะสมุย จังหวัดสุราษฎร์ธานี มาเพื่อโปรดดำเนินการต่อไป

สำนักงานนโยบายและแผน
ทรัพยากรธรรมชาติและสิ่งแวดล้อม

๑๖ พฤษภาคม ๒๕๖๒

กองวิเคราะห์ผลกระทบสิ่งแวดล้อม
โทร. ๐๒ ๒๖๕ ๖๖๑๕
โทรสาร ๐๒ ๒๖๕ ๖๖๑๖

สิ่งที่ส่งมาด้วย 9

ที่ JC_088/080161

บริษัท เจต คอนซัลแต้นท์ จำกัด
สำนักงานตั้งอยู่ที่ 19/323 ม.3 ถ.รัษฎานุสรณ์
ต.รัษฎา อ.เมืองภูเก็ต จ.ภูเก็ต 83000
เบอร์โทร : 096-6358478, 084-0719478

ระบบสิ่งแวดล้อม
ที่ผู้เอาใจ
37 9/1/61
11.09

วันที่ 8 มกราคม 2561

สำนักงานนโยบายและแผน
ทรัพยากรธรรมชาติและสิ่งแวดล้อม
เลขที่ 273 วันที่ 8 ม.ค. 256
เวลา 8.40 ผู้รับ

เรื่อง ขอส่งรายงานการวิเคราะห์ผลกระทบสิ่งแวดล้อม โครงการโรงแรม เกตุม รีสอร์ท

เรียน เลขาธิการสำนักงานนโยบายและแผนทรัพยากรธรรมชาติและสิ่งแวดล้อม

สิ่งที่ส่งมาด้วย
1. รายงานการวิเคราะห์ผลกระทบสิ่งแวดล้อม (รายงานฉบับหลัก) จำนวน 16 ฉบับ
2. คู่ฉบับนำส่งรายงานการวิเคราะห์ผลกระทบสิ่งแวดล้อมต่อจังหวัดสุราษฎร์ธานี จำนวน 1 ฉบับ
3. หนังสือมอบอำนาจ จำนวน 1 ฉบับ
4. หนังสือแจ้งความประสงค์ในการเผยแพร่รายงานการวิเคราะห์ผลกระทบสิ่งแวดล้อม จำนวน 1 ฉบับ

เนื่องด้วยบริษัท เจต คอนซัลแต้นท์ จำกัด ผู้ได้รับใบอนุญาตเป็นผู้มีสิทธิทำรายงานที่เกี่ยวข้องกับการศึกษาและมาตรการป้องกันและแก้ไขผลกระทบกระเทือนต่อคุณภาพสิ่งแวดล้อม ตามใบอนุญาตเลขที่ 26/2560 และเป็นผู้จัดทำรายงานการวิเคราะห์ผลกระทบสิ่งแวดล้อม โครงการโรงแรม เกตุม รีสอร์ท ของนายเฉลิมพล พงศ์ฉบับนภา ตั้งอยู่ที่ หมู่ที่ 4 ตำบลมะเร็ต อำเภอเกาะสมุย จังหวัดสุราษฎร์ธานี ลักษณะโครงการเป็นโรงแรม จำนวน 10 ห้องพัก มีเนื้อที่ 2-2-15 ไร่ หรือ 4,060 ตารางเมตร (บางส่วน) ประกอบด้วยอาคารโรงแรม ชั้นเดียว 11 อาคาร และ อาคาร 2 ชั้น จำนวน 1 อาคาร รายละเอียดตามสิ่งที่ส่งมาด้วย

บัดนี้ บริษัท เจต คอนซัลแต้นท์ จำกัด ที่ปรึกษาทางด้านสิ่งแวดล้อมของโครงการฯ ได้ดำเนินการศึกษาและจัดทำรายงานฯ ฉบับดังกล่าวเรียบร้อยแล้ว จึงขอจัดส่งรายงานฯ และรายละเอียดดังสิ่งที่ส่งมาด้วย มายังสำนักงานนโยบายและแผนทรัพยากรธรรมชาติและสิ่งแวดล้อม เพื่อพิจารณาดำเนินการตามขั้นตอนต่อไป

จึงเรียนมาเพื่อทราบและดำเนินการ

สำเนาถูกต้อง

(นางสาวมะลิวรรณ์ เทศจำปา)
เจ้าพนักงานธุรการชำนาญงาน

สำนักวิเคราะห์ผลกระทบสิ่งแวดล้อม
เลขที่ 30 วันที่ 8 ม.ค. 2561
เวลา 15.10 ผู้รับ

ขอแสดงความนับถือ

JADE CONSULTANT CO.,LTD.

(นายเจนณรงค์ สันสน)
กรรมการผู้จัดการ
บริษัท เจต คอนซัลแต้นท์ จำกัด

BMS.

เอกสารแนบ 2 กล่อง เล่ม
เอกสารแนบ ชุด CD แผ่น

สิ่งที่ส่งมาด้วย ๒

สำนักงานนโยบายและแผน
ทรัพยากรธรรมชาติและสิ่งแวดล้อม
เลขที่ 6984 วันที่ 11 พ.ค. 2562
เวลา 14.07 ผู้รับ

ที่ สฎ ๐๐๑๔.๒/๔๑๒๒

ศาลากลางจังหวัดสุราษฎร์ธานี
ถ.ดอนนก อ.เมืองฯ สฎ. ๘๔๐๐๐

๑๓ พฤษภาคม ๒๕๖๒

เรื่อง ส่งสรุปมาตรการป้องกันและแก้ไขผลกระทบสิ่งแวดล้อม และมาตรการติดตามตรวจสอบผลกระทบสิ่งแวดล้อม โครงการโรงแรม เกตุม รีสอร์ท ของนายเฉลิมพล พงศ์ฉบับนภา

เรียน เลขาธิการสำนักงานนโยบายและแผนทรัพยากรธรรมชาติและสิ่งแวดล้อม

สิ่งที่ส่งมาด้วย ๑. รายงานการประชุมคณะกรรมการผู้ชำนาญการพิจารณารายงานผลกระทบสิ่งแวดล้อมเบื้องต้นฯ ในเขตพื้นที่คุ้มครองสิ่งแวดล้อมจังหวัดสุราษฎร์ธานี ครั้งที่ ๘/๒๕๖๑ จำนวน ๘ ชุด

๒. มาตรการป้องกันและแก้ไขผลกระทบสิ่งแวดล้อมและมาตรการติดตามตรวจสอบผลกระทบสิ่งแวดล้อม โครงการโรงแรม เกตุม รีสอร์ท ของนายเฉลิมพล พงศ์ฉบับนภา จำนวน ๘ ชุด

จังหวัดสุราษฎร์ธานี ขอส่งรายงานการประชุมคณะกรรมการผู้ชำนาญการพิจารณารายงานผลกระทบสิ่งแวดล้อมเบื้องต้นฯ ในเขตพื้นที่คุ้มครองสิ่งแวดล้อมจังหวัดสุราษฎร์ธานี ครั้งที่ ๘/๒๕๖๑ เมื่อวันที่ ๓ สิงหาคม ๒๕๖๑ ซึ่งมติที่ประชุมพิจารณาให้ความเห็นชอบ รายงานการวิเคราะห์ผลกระทบสิ่งแวดล้อม โครงการโรงแรม เกตุม รีสอร์ท ของนายเฉลิมพล พงศ์ฉบับนภา โดยให้โครงการปฏิบัติตามมาตรการป้องกันและแก้ไขผลกระทบสิ่งแวดล้อม และมาตรการติดตามตรวจสอบผลกระทบสิ่งแวดล้อมที่เสนอไว้ในรายงานฯ อย่างเคร่งครัด ซึ่งเป็นโครงการประเภทโรงแรม มีจำนวนห้องพัก ๑๐ ห้อง ตั้งอยู่ที่ หมู่ที่ ๔ ตำบลมะเร็ต อำเภอเกาะสมุย จังหวัดสุราษฎร์ธานี และได้จัดส่งมาตรการป้องกันและแก้ไขผลกระทบสิ่งแวดล้อมและมาตรการติดตามตรวจสอบผลกระทบสิ่งแวดล้อม โครงการโรงแรม เกตุม รีสอร์ท ของนายเฉลิมพล พงศ์ฉบับนภา รายละเอียดตามสิ่งที่ส่งมาด้วย ๑ และ ๒ โดยมีบริษัท เจต คอนซัลแต้นท์ จำกัด เป็นผู้จัดทำรายงานการวิเคราะห์ผลกระทบสิ่งแวดล้อม มาเพื่อพิจารณาดำเนินการตามอำนาจหน้าที่ต่อไป

จึงเรียนมาเพื่อโปรดทราบและพิจารณา

ขอแสดงความนับถือ

กองวิเคราะห์ผลกระทบสิ่งแวดล้อม
เลขที่ 998 วันที่ 10 ต.ค. 62
เวลา 18.33 ผู้รับ

สำเนาถูกต้อง

(นางสาวมะลิวรรณ์ เทศจำปา)
เจ้าพนักงานธุรการชำนาญงาน

(นายสุทธิพงษ์ คล้ายอุดม)
รองผู้ว่าราชการจังหวัดสุราษฎร์ธานี ปฏิบัติราชการแทน
ผู้ว่าราชการจังหวัดสุราษฎร์ธานี

เอกสารแนบ.....กล่อง, เล่ม
เอกสารแนบ.....ชุด CD..... แผ่น

สำนักงานทรัพยากรธรรมชาติและสิ่งแวดล้อมจังหวัดสุราษฎร์ธานี
โทร./โทรสาร. ๐ ๗๗๒๘ ๗๑๕๖ , ๐ ๗๗๒๘ ๗๕๗๓

มาตรการป้องกันและแก้ไขผลกระทบสิ่งแวดล้อม
และมาตรการติดตามตรวจสอบผลกระทบสิ่งแวดล้อม
โครงการโรงแรม เกตุม รีสอร์ท
ของ นายเฉลิมพล พงศ์ฉบับนภา ต้องยึดถือปฏิบัติอย่างเคร่งครัด

โครงการจะต้องปฏิบัติตามมาตรการป้องกันและแก้ไขผลกระทบสิ่งแวดล้อม และมาตรการติดตามตรวจสอบผลกระทบสิ่งแวดล้อม ตามที่เสนอไว้ในรายงานการวิเคราะห์ผลกระทบสิ่งแวดล้อม โครงการ โรงแรม เกตุม รีสอร์ท ของ นายเฉลิมพล พงศ์ฉบับนภา ตั้งอยู่ที่ หมู่ที่ 4 ตำบลมะเร็ต อำเภอเกาะสมุย จังหวัดสุราษฎร์ธานี เป็นโครงการประเภทโรงแรม มีจำนวนห้องพัก 10 ห้องพัก มีขนาดพื้นที่ 2-2-15 ไร่ หรือ 4,060 ตารางเมตร (บางส่วน) ประกอบด้วยอาคารโรงแรมชั้นเดียว จำนวน 11 อาคาร และอาคาร 2 ชั้น จำนวน 1 อาคาร จัดทำรายงานฯ โดย บริษัท เจต คอนซัลแต้นท์ จำกัด ดังรายละเอียดต่อไปนี้

1. โครงการจะยึดถือปฏิบัติตามมาตรการป้องกันและแก้ไขผลกระทบสิ่งแวดล้อม และมาตรการติดตามตรวจสอบผลกระทบสิ่งแวดล้อม ตามที่เสนอไว้ในรายงานการวิเคราะห์ผลกระทบสิ่งแวดล้อม โครงการ โรงแรม เกตุม รีสอร์ท จำนวน 10 ห้องพัก ของนายเฉลิมพล พงศ์ฉบับนภา อย่างเคร่งครัด

2. โครงการจะต้องบันทึกผลการติดตามตรวจสอบการดำเนินการหรือการปฏิบัติตามมาตรการป้องกันและแก้ไขผลกระทบสิ่งแวดล้อม และมาตรการติดตามตรวจสอบผลกระทบสิ่งแวดล้อมตามที่เสนอไว้ในรายงาน และส่งผลการดำเนินการมายังหน่วยงานอนุญาตและสำนักงานนโยบายและแผนทรัพยากรธรรมชาติและสิ่งแวดล้อม ตามแนวทางการเสนอรายงานผลการปฏิบัติตามมาตรการป้องกันและแก้ไขผลกระทบสิ่งแวดล้อม และมาตรการติดตามตรวจสอบผลกระทบสิ่งแวดล้อม

3. ในกรณีที่โครงการมีความจำเป็นต้องเปลี่ยนแปลงรายละเอียดโครงการ หรือมาตรการป้องกันและแก้ไขผลกระทบสิ่งแวดล้อม และมาตรการติดตามตรวจสอบผลกระทบสิ่งแวดล้อม ตามที่เสนอไว้ในรายงานการวิเคราะห์ผลกระทบสิ่งแวดล้อม ที่ได้รับความเห็นชอบไว้แล้ว ให้โครงการแจ้งให้หน่วยงานที่มีอำนาจหน้าที่ในการพิจารณาอนุมัติหรืออนุญาตดำเนินการดังนี้

1) หากหน่วยงานผู้อนุมัติหรืออนุญาตเห็นว่าการเปลี่ยนแปลงดังกล่าว เกิดผลดีต่อสิ่งแวดล้อมมากกว่าหรือเทียบเท่ามาตรการที่กำหนดไว้ในรายงานการวิเคราะห์ผลกระทบสิ่งแวดล้อมที่ได้รับความเห็นชอบไว้แล้ว ให้หน่วยงานผู้อนุมัติหรือผู้อนุญาตรับจัดแจ้งให้เป็นไปตามหลักเกณฑ์ และเงื่อนไขที่กำหนดไว้ในกฎหมายนั้นๆ ต่อไป พร้อมกับให้จัดทำสำเนาการเปลี่ยนแปลงดังกล่าวที่รับจดแจ้งไว้แจ้งให้สำนักงานนโยบายและแผนทรัพยากรธรรมชาติและสิ่งแวดล้อมเพื่อทราบ

ลงชื่อ.....
(นายเฉลิมพล พงศ์ฉบับนภา)
เจ้าของโครงการ
เมษายน 2562

ลงชื่อ.....
(นายเจนณรงค์ สันสุข)
บุคคลธรรมดาผู้มีสิทธิจัดทำรายงานฯ บริษัท เจต คอนซัลแต้นท์ จำกัด
เมษายน 2562
JADE CONSULTANT CO.,LTD.

2) หากหน่วยงานผู้อนุมัติหรืออนุญาต เห็นว่าการเปลี่ยนแปลงดังกล่าว อาจกระทบต่อสาระสำคัญในรายงานการวิเคราะห์ผลกระทบสิ่งแวดล้อม ที่ได้รับความเห็นชอบไว้แล้ว ให้หน่วยงานผู้อนุมัติหรืออนุญาตจัดส่งรายงานการเปลี่ยนแปลงดังกล่าว ให้สำนักงานนโยบายและแผนทรัพยากรธรรมชาติและสิ่งแวดล้อมเพื่อเสนอให้คณะกรรมการผู้ชำนาญการพิจารณารายงานการวิเคราะห์ผลกระทบสิ่งแวดล้อมและรายงานผลกระทบสิ่งแวดล้อมเบื้องต้น (คชก.) ชุดที่มีการเปลี่ยนแปลง ให้หน่วยงานผู้อนุมัติหรือผู้อนุญาตแจ้งผลการเปลี่ยนแปลงดังกล่าวให้สำนักงานนโยบายและแผนทรัพยากรธรรมชาติและสิ่งแวดล้อมเพื่อทราบ

4. หากได้รับการร้องเรียนจากประชาชนว่าได้รับความเดือดร้อนรำคาญจากกิจกรรมการดำเนินโครงการ หรือโครงการก่อให้เกิดความเสียหายแก่สาธารณสมบัติ หรือชีวิตและทรัพย์สินของประชาชน เจ้าของโครงการจะต้องดำเนินการแก้ไขปัญหาดังกล่าว โดยไม่ชักช้า และแจ้งหน่วยงานอนุญาต สำนักงานนโยบายและแผนทรัพยากรธรรมชาติและสิ่งแวดล้อม และหน่วยงานที่เกี่ยวข้อง เพื่อหาแนวทางและมาตรการในการแก้ไขปัญหาต่อไป

ลงชื่อ.....

(นายเฉลิมพล พงศ์ฉบับนภา)

เจ้าของโครงการ

เมษายน 2562

ลงชื่อ.....

(นายเจนณรงค์ สันสน)

บุคคลธรรมดาผู้มีสิทธิจัดทำรายงานฯ บริษัท เจด คอนซัลแต้นท์ จำกัด

เมษายน 2562

JADE CONSULTANT CO.,L

ตารางที่ 1 ผลกระทบต่อสิ่งแวดล้อมที่สำคัญมาตรการป้องกันและแก้ไขผลกระทบสิ่งแวดล้อมและมาตรการติดตามตรวจสอบผลกระทบสิ่งแวดล้อม ในระยะก่อสร้าง

องค์ประกอบทางสิ่งแวดล้อมและคุณค่าต่างๆ	ผลกระทบต่อสิ่งแวดล้อมที่สำคัญ	มาตรการป้องกันและแก้ไขผลกระทบสิ่งแวดล้อม	มาตรการติดตามตรวจสอบผลกระทบสิ่งแวดล้อม
1. ผลกระทบต่อทรัพยากรทางกายภาพ			
1.1 สภาพภูมิประเทศ	**1. สภาพพื้นที่และบริเวณข้างเคียง และระดับดินเดิม** การก่อสร้างโครงการ จะเกลี่ยระดับดินในโครงการให้ราบเรียบเสมอกันเหมาะสำหรับการก่อสร้างอาคาร โดยลักษณะภูมิประเทศเป็นที่ราบ จะมีการขุดดินบริเวณที่ก่อสร้างระบบสาธารณูปโภคใต้ดินแล้วนำดินที่ได้จากงานขุดนำไปถมบริเวณพื้นที่ก่อสร้างอาคารและถนนภายในโครงการ สำหรับรูปแบบอาคารเป็นอาคารเดี่ยว จำนวน 12 อาคาร มีความสูงตั้งแต่ 3.0-7.10 เมตร (วัดจากระดับพื้นดินถึงส่วนที่สูงที่สุด) สภาพภูมิประเทศโดยทั่วไปของพื้นที่โครงการฯ เป็นพื้นที่ราบ และลาดบางส่วน ภายในพื้นที่มีอาคารอยู่อาศัย จำนวน 8 อาคาร ซึ่งปัจจุบันไม่มีการใช้ประโยชน์เพื่อการอยู่อาศัยจำนวน 6 อาคาร มีการใช้ประโยชน์เพื่อการอยู่อาศัย จำนวน 2 อาคาร ทั้ง 6 อาคารจะรื้อถอนเมื่อเริ่มดำเนินการหลังจากได้รับอนุญาตจากหน่วยงานท้องถิ่น และมีอาคารเดิมใช้ประโยชน์เป็นบ้านพักอาศัย 2 ชั้น เมื่อเปิดดำเนินโครงการอาคารหลังนี้จะเป็นพื้นที่นอกโครงการ ไม่มีการรื้อถอนแต่อย่างใด พื้นที่โดยรอบเป็นพื้นที่อยู่อาศัย โรงแรม ร้านอาหาร อาคารพาณิชย์ และ	**มาตรการลดผลกระทบด้านการปรับพื้นที่** 1.จัดทำป้ายประชาสัมพันธ์ถึงรายละเอียดโครงการ ระยะเวลาที่ดำเนินการก่อสร้าง บริษัทรับเหมาก่อสร้าง เบอร์โทรติดต่อเจ้าของโครงการ รวมทั้งติดตั้งกล่องร้องเรียนบริเวณป้อมยามด้านหน้าพื้นที่ก่อสร้างและเป็นบริเวณที่เห็นชัดเจน 2.ผู้ควบคุมงานก่อสร้างจะต้องเข้าไปสำรวจสภาพอาคารบ้านเรือนใกล้เคียง โดยให้เจ้าของบ้านร่วมในการสำรวจถ่ายภาพประกอบและทำบันทึกร่วมกัน เพื่อเป็นหลักฐานป้องกันการขัดแย้งกรณี อาคาร บ้านเรือนเกิดความเสียหาย และเมื่อพบว่าการก่อสร้างสร้างความเสียหายให้กับอาคารข้างเคียงต้องซ่อมแซมแก้ไขทันที โดยไม่ต้องรอประกันภัย ซึ่งสามารถติดต่อไปยังวิศวกรโครงการที่พื้นที่ก่อสร้างได้ทุกวัน 3.จัดทำรั้วชั่วคราว (Metal sheet) รอบบริเวณพื้นที่ก่อสร้างเพื่อป้องกันดินในช่วงเพื่อช่วยลดผลกระทบทางด้านทัศนียภาพจากการเปลี่ยนแปลงสภาพพื้นที่ก่อสร้างในช่วงก่อสร้าง 4.จัดวางผังบริเวณพื้นที่โครงการ รวมทั้งระบบ สาธารณูปโภคและระบบสุขาภิบาลของคนงาน ก่อสร้างให้อยู่ห่างจากบ้านพักอาศัยมากที่สุด และการก่อสร้างจะต้องไม่กีดขวางการจราจรบน	1.จัดให้มีเจ้าหน้าที่รับเรื่องร้องเรียนที่อาจเกิดจากการก่อสร้าง หากพบว่ามีเรื่องร้องเรียนต้องจัดเจ้าหน้าที่เข้าตรวจสอบและแก้ไขปัญหาที่พบโดยทันทีและหากไม่สามารถตกลงกันได้ให้ใช้ไตรภาคีเข้ามาช่วยไกล่เกลี่ยโครงการ <u>สถานที่ตรวจสอบ</u> - อาคารบริเวณข้างเคียง <u>ดัชนีที่ใช้ตรวจสอบ</u> - เรื่องร้องเรียนจากผู้ได้รับผลกระทบ <u>ความถี่ในการตรวจสอบ</u> - เดือนละ 1 ครั้ง ตลอดระยะเวลาก่อสร้าง <u>ผู้รับผิดชอบ</u> - ผู้รับเหมาก่อสร้างและเจ้าของโครงการ

ลงชื่อ.....
(นายเฉลิมพล พงศ์ฉบับนภา)
เจ้าของโครงการ
เมษายน 2562

ลงชื่อ.....
(นายเจนณรงค์ สันสน)
บุคคลธรรมดาผู้มีสิทธิจัดทำรายงานฯ บริษัท เจด คอนซัลแต้นท์ จำกัด
เมษายน 2562
JADE CONSULTANT CO.,LTD

ตารางที่ 1 ผลกระทบต่อสิ่งแวดล้อมที่สำคัญมาตรการป้องกันและแก้ไขผลกระทบสิ่งแวดล้อมและมาตรการติดตามตรวจสอบผลกระทบสิ่งแวดล้อม ในระยะก่อสร้าง

องค์ประกอบทางสิ่งแวดล้อมและคุณค่าต่างๆ	ผลกระทบต่อสิ่งแวดล้อมที่สำคัญ	มาตรการป้องกันและแก้ไขผลกระทบสิ่งแวดล้อม	มาตรการติดตามตรวจสอบผลกระทบสิ่งแวดล้อม
	ที่รกร้าง ซึ่งในระยะก่อสร้างคาดว่ามีการเปลี่ยนแปลงสภาพภูมิประเทศปัจจุบันของโครงการ จากเดิมที่มีลักษณะเป็นพื้นที่ราบมีการเตรียมพื้นที่เพื่อการก่อสร้าง **2. ลักษณะของพื้นที่ที่จะทำการปรับสภาพหรือขุดดินออก** พื้นที่โครงการฯ มีลักษณะภูมิประเทศเป็นพื้นที่ราบและ พื้นที่ลาดบางส่วน ความลาดของพื้นที่ ประมาณ ร้อยละ 2 ปัจจุบันมีการปรับพื้นที่ และบดอัดดินเพื่อเตรียมการก่อสร้างเรียบร้อยแล้ว มีเพียงพื้นที่ทางด้านทิศใต้บางส่วนที่เป็นหลุมลึก ประมาณ 1.50 เมตร ซึ่งจะทำการถมดินปิดหลุมดังกล่าว ทั้งนี้ ปริมาณดินที่จะนำมาถมได้มาจากการขุดดินในส่วนที่เป็นฐานรากอาคารในรูปแบบฐานรากแผ่ และงานระบบเท่านั้น มีความลึก ไม่เกิน 3 ซึ่งจะนำไปใช้ในโครงการฯ ทั้งหมด **3.ความลาดเอียงของพื้นที่ที่จะทำการปรับ** ความลาดเอียงของพื้นที่ ประมาณ ร้อยละ 2 การขุดดินและถมดิน เช่น งานระบายน้ำ เป็นต้น จะดำเนินการตามหลักวิชาการ โดยยึดถือตามการออกแบบของวิศวกรผู้มีวุฒิ **4. ระยะห่างจากขอบพื้นที่ และสิ่งปลูกสร้างใกล้เคียงนั้น** พื้นที่ที่มีการขุดดินมีความลึก ไม่เกิน 3 เมตร จะกำหนด	ถนน 5.ภายในพื้นที่ก่อสร้างกำหนดให้มีรางดักตะกอนชั่วคราวครอบคลุมทั้งพื้นที่โครงการ เพื่อดักตะกอนดินจากการปรับพื้นที่และให้ทำการขุดลอกตะกอนดินในรางดักตะกอน บ่อดักตะกอนและพื้นที่หน่วงน้ำชั่วคราว เพื่อรักษาปริมาตร และศักยภาพของระบบ ตามสมควร 6.การก่อสร้างฐานรากอาคารต้องทำการออกแบบฐานรากอาคารให้มีความแข็งแรงโดยมีการเจาะสำรวจดินเพื่อดูสภาพของพื้นดินที่จะทำการก่อสร้างเพื่อให้เกิดความปลอดภัย รวมทั้งการออกแบบต้องคำนึงถึงเรื่องน้ำใต้ดินที่จะมีผลต่ออาคารและจากโครงสร้างอาคารที่จะมีผลต่อน้ำใต้ดินร่วมด้วย เพื่อที่จะทำให้การก่อสร้างฐานรากอาคารไม่ส่งผลกระทบต่อสภาพภูมิประเทศ และภูมิสัณฐาน 7.ผู้รับเหมาก่อสร้างต้องปฏิบัติตามมาตรการในการควบคุมการก่อสร้าง โดยปฏิบัติตามกฎกระทรวงฉบับที่ 4 (พ.ศ.2526) ออกตามความในพระราชบัญญัติควบคุมอาคาร พ.ศ.2522 และประกาศกระทรวงมหาดไทยอย่างเคร่งครัด 8.ทำการก่อสร้างระบบระบายน้ำเป็นร่องดักตะกอนดินตามแนวที่จะก่อสร้างแนวท่อระบายน้ำจริงของโครงการในอนาคต และ	2.ตรวจสอบให้มีการติดตั้งรั้วรอบพื้นที่โครงการ <u>สถานที่ตรวจสอบ</u> - บริเวณพื้นที่ก่อสร้าง <u>ดัชนีที่ใช้ตรวจสอบ</u> - การติดตั้งรั้วชั่วคราว/การรื้อถอนอาคาร <u>ความถี่ในการตรวจสอบ</u> - เดือนละ 1 ครั้ง ตลอดระยะเวลาก่อสร้าง <u>ผู้รับผิดชอบ</u> - ผู้รับเหมาก่อสร้างและ.จ้าของโครงการ 3.ตรวจสอบให้มีมาตรการป้องกันการชะล้างพังทลายของดินครอบคุลมพื้นที่โครงการ <u>สถานที่ตรวจสอบ</u> - บริเวณพื้นที่ก่อสร้าง <u>ดัชนีที่ใช้ตรวจสอบ</u> - ร่องดักตะกอน

ลงชื่อ.....
(นายเฉลิมพล พงศ์ฉบับนภา)
เจ้าของโครงการ
เมษายน 2562

ลงชื่อ.....
(นายเจนณรงค์ สันสน)
บุคคลธรรมดาผู้มีสิทธิจัดทำรายงานฯ บริษัท เจด คอนซัลแต้นท์ จำกัด
เมษายน 2562 JADE CONSULTANT CO.,LTD.

ตารางที่ 1 ผลกระทบต่อสิ่งแวดล้อมที่สำคัญมาตรการป้องกันและแก้ไขผลกระทบสิ่งแวดล้อมและมาตรการติดตามตรวจสอบผลกระทบสิ่งแวดล้อม ในระยะก่อสร้าง

องค์ประกอบทางสิ่งแวดล้อมและคุณค่าต่างๆ	ผลกระทบต่อสิ่งแวดล้อมที่สำคัญ	มาตรการป้องกันและแก้ไขผลกระทบสิ่งแวดล้อม	มาตรการติดตามตรวจสอบผลกระทบสิ่งแวดล้อม
	ระยะห่างจากขอบพื้นที่และสิ่งปลูกสร้างใกล้เคียงโดยรอบไม่น้อยกว่า 3 เมตร รวมทั้งออกแบบให้มีบ่อดักตะกอน และกำแพงกันดินชั่วคราวบริเวณที่ทำการขุดดิน และถมดิน **5. วิธีการในการขุดดิน** การขุดดินจะดำเนินการแบ่งพื้นที่เป็นระยะๆ ไม่ได้ดำเนินการพร้อมกันทั้งโครงการฯ โดยจะทำการปกคลุมหน้าดินด้วยต้นหญ้า หรือไม้คลุมดินบนผิวหน้าทันทีภายหลังที่ปรับพื้นที่เสร็จ ทั้งนี้ ในการปรับพื้นที่จะมีการก่อสร้างแนวกำแพงรอบบริเวณพื้นที่ที่มีระดับสูงกว่าพื้นที่ข้างเคียง เพื่อป้องกันการพังทลายของดิน ซึ่งแนวกำแพงดังกล่าว สามารถป้องกันการพังทลายของดินได้ในระดับหนึ่ง นอกจากนี้ ในขณะที่มีการปรับพื้นที่นั้น อาจทำให้เกิดฝุ่นฟุ้งกระจายจึงทำให้ส่งผลกระทบในเรื่องคุณภาพอากาศได้จึงมีการฉีดพรมน้ำบริเวณพื้นที่โครงการเพื่อป้องกันฝุ่นฟุ้งกระจาย ซึ่งกิจกรรมดังกล่าวจะใช้ช่วงเวลาสั้นๆ ดังนั้น ในระยะเวลาการก่อสร้างคาดว่ามีการเปลี่ยนแปลงสภาพภูมิประเทศอยู่ในระดับต่ำ **6.การรื้อถอนอาคาร** ในพื้นที่โครงการ มีสิ่งปลูกสร้างเดิมในเป็นอาคารชั้น	บ่อดักตะกอนเพื่อชะลอการไหลของน้ำและเพื่อช่วยลดการชะล้างพังทลายของดินภายในพื้นที่โครงการฯ 9.จัดให้มีการปลูกพืชคุลมดินหากมีพื้นที่ในโครงการที่ไม่มีการใช้งานในกิจกรรมการก่อสร้างเป็นเวลา 3 เดือน 10.จัดให้มีพื้นที่ในการกองดินชั่วคราวไว้ภายในโครงการ พร้อมทั้งปิดคุลมด้วยวัสดุกันน้ำอย่างมิดชิด 11.กำหนดช่วงเวลาในการขุดดินเพื่อก่อสร้างฐานรากระบบสาธารณูปโภคและสุขาภิบาล ดำเนินการเฉพาะช่วงเวลา 9.00-17.00 น. 12.ในระยะเตรียมความพร้อมเพื่อทำการปรับพื้นที่ทางโครงการจะมีการก่อสร้างระบบระบายน้ำเพื่อทำการระบายน้ำที่เกิดขึ้นในกรณีฝนตก โดยรูปแบบการก่อสร้างจะมีลักษณะเป็นร่องดักตะกอนตามแนวระดับความลาดชันของโครงการเป็นระยะๆ เพื่อลดผลกระทบจากการชะล้างพังทลายของของดิน โดยทุกระยะไม่เกิน 10 เมตร จะจัดให้มีบ่อดักตะกอนอีกชั้นหนึ่งเพื่อชะลอการไหลของน้ำ และเป็นบ่อสำหรับพักน้ำเพื่อให้ตะกอนที่ไหลมากับน้ำมีระยะเวลาในการตกตะกอนในเบื้องต้น ก่อนที่จะไหลลงสู่พื้นที่หน่วงน้ำต่อไป ซึ่งเป็นมาตรการที่ทางโครงการจะต้องปฏิบัติตามอย่างเคร่งครัด	- กำแพงกันดินชั่วคราว - จุดล้างล้อรถ - บ่อหน่วงน้ำชั่วคราว <u>ความถี่ในการตรวจสอบ</u> - สัปดาห์ละ 1 ครั้ง ตลอดระยะเวลาก่อสร้าง <u>ผู้รับผิดชอบ</u> - ผู้รับเหมาก่อสร้างและเจ้าของโครงการ

ลงชื่อ.....

(นายเฉลิมพล พงศ์ฉบับนภา)

เจ้าของโครงการ

เมษายน 2562

ลงชื่อ.....

(นายเจนณรงค์ สันสน)

บุคคลธรรมดาผู้มีสิทธิจัดทำรายงานฯ บริษัท เจด คอนซัลแต้นท์ จำกัด

เมษายน 2562 JADE CONSULTANT CO.,LTD

ตารางที่ 1 ผลกระทบต่อสิ่งแวดล้อมที่สำคัญมาตรการป้องกันและแก้ไขผลกระทบสิ่งแวดล้อมและมาตรการติดตามตรวจสอบผลกระทบสิ่งแวดล้อม ในระยะก่อสร้าง

องค์ประกอบทางสิ่งแวดล้อมและคุณค่าต่างๆ	ผลกระทบต่อสิ่งแวดล้อมที่สำคัญ	มาตรการป้องกันและแก้ไขผลกระทบสิ่งแวดล้อม	มาตรการติดตามตรวจสอบผลกระทบสิ่งแวดล้อม
	เดียว จำนวน 6 อาคาร ซึ่งตำแหน่งอาคารที่จะรื้อถอนอยู่ค่อนข้างห่างจากอาคารพักอาศัยข้างเคียง เมื่อประเมินผลกระทบช่วงรื้อถอนคาดว่าผู้ที่จะได้รับผลกระทบ ได้แก่ ผู้ที่อยู่บริเวณทิศตะวันออกของพื้นที่โครงการ จากการตรวจสอบพระราชบัญญัติควบคุมอาคาร พ.ศ.2522 หมวด 3 การก่อสร้างดัดแปลง รื้อถอน เคลื่อนย้าย และใช้หรือเปลี่ยนการใช้อาคาร * มาตรา 22 ผู้ใดจะรื้อถอนอาคารดังต่อไปนี้ ต้องไดรับใบอนุญาตจากเจ้าพนักงานท้องถิ่น หรือแจ้งต่อเจ้าพนักงานท้องถิ่น ดำการตามมาตรา 39 ทวิ (1) อาคารที่มีส่วนสูงเกินสิบห้าเมตรซึ่งอยู่ห่างจากอาคารอื่นหรือที่สาธารณะน้อยกว่าความสูงของอาคาร (2) อาคารที่อยู่ห่างจากอาคารอื่นหรือที่สาธารณะน้อยกว่าสองเมตร ดังนั้น การรื้อถอนอาคารขนาดชั้นเดียวในพื้นที่โครงการซึ่งสูงไม่เกิน 15 เมตร และอยู่ห่างอาคารใกล้เคียง มากกว่า 2 เมตร จึงไม่เข้าข่ายต้องขอรับอนุญาตหรือแจ้งต่อเจ้าพนักงานท้องถิ่น ก่อนการรื้อถอน ทั้งนี้ เพื่อให้การการรื้อถอนอาคารเดิมมีความปลอดภัยมากที่สุดทางโครงการ ได้	13.โครงการต้องเริ่มดำเนินการในช่วงที่เป็นช่วงที่มีฝนตกน้อยหรือคือในช่วงที่ไม่ใช่ฤดูมรสุมเพื่อลดการชะล้างพังทลายของดินจากน้ำฝนที่ตกลงมาโดยวัตถุประสงค์ของการลดการชะล้างพังทลายของดินจะทำการเปิดพื้นที่ให้เป็นที่ว่างโล่ง โดยปราศจากพืชปกคลุมในช่วงระยะเวลาที่สั้นที่สุด และลดความเร็วของน้ำชะบ่าหน้าดินโดยการควบคุมหรือลดความเร็วของน้ำไหลบ่าลงให้ได้มากที่สุด และในการก่อสร้างโครงการนั้นจะทำการก่อสร้างไล่จากด้านล่างของพื้นที่ขึ้นไปยังด้านบนเพื่อง่ายต่อการควบคุมการไหลบ่าของน้ำฝนจากด้านบน 14.ใช้วัสดุคลุมดินชั่วคราว ซึ่งบริเวณที่ใช้วัสดุคลุมนี้สามารถปลูกพืชได้ทีหลังโดยไม่ต้องเอาออก โดยสามารถทิ้งไว้ได้ถาวรซึ่งเหมาะสำหรับพื้นที่ก่อสร้างโครงการ **มาตรการป้องกันและแก้ไขผลกระทบต่อชายหาดสาธารณะ** 1.ก่อสร้างกำแพงชั่วคราวรอบพื้นที่ก่อสร้าง เพื่อควบคุมการก่อสร้างให้มีเฉพาะในพื้นที่เท่านั้น โดยเฉพาะพื้นที่ที่ติดกับชายหาดสาธารณะ 2.การออกแบบอาคาร และส่วนบริการ เช่น สระว่ายน้ำ ต้องเป็นไปตามข้อกำหนดที่เกี่ยวข้อง โดยไม่มีการปิดกั้น รุกล้ำ เข้าไปในเขตชายหาดสาธารณะโดยเด็ดขาด	

ลงชื่อ.....

(นายเฉลิมพล พงศ์ฉบับนภา)

เจ้าของโครงการ

เมษายน 2562

ลงชื่อ.....

(นายเจนณรงค์ สันสุน)

บุคคลธรรมดาผู้มีสิทธิจัดทำรายงานฯ บริษัท เจ๊ต คอนซัลแต้นท์ จำกัด

เมษายน 2562

ตารางที่ 1 ผลกระทบต่อสิ่งแวดล้อมที่สำคัญมาตรการป้องกันและแก้ไขผลกระทบสิ่งแวดล้อมและมาตรการติดตามตรวจสอบผลกระทบสิ่งแวดล้อม ในระยะก่อสร้าง

องค์ประกอบทางสิ่งแวดล้อมและคุณค่าต่างๆ	ผลกระทบต่อสิ่งแวดล้อมที่สำคัญ	มาตรการป้องกันและแก้ไขผลกระทบสิ่งแวดล้อม	มาตรการติดตามตรวจสอบผลกระทบสิ่งแวดล้อม
	ออกแบบให้มีขั้นตอนการรื้อถอนอาคาร ดังนี้ สำหรับในช่วงการรื้อถอนอาคาร โครงการได้มีรายละเอียดแผนงานและช่วงเวลาการรื้อถอนอาคารประมาณ 1 สัปดาห์ โดยในการรื้อถอนอาคารกำหนดให้ผู้รับเหมารื้อถอนอาคารจะต้องปฏิบัติตามขั้นตอนในการรื้อถอนอย่างปลอดภัย ดังนี้ <u>1.ขั้นตอนการเตรียมการ</u> 1.1 ยกเลิกระบบน้ำประปา – ไฟฟ้า และระบบการสื่อสารทั้งหมด 1.2 เตรียมระบบน้ำประปา – ไฟฟ้า โทรศัพท์ เครื่องมือสื่อสารภายในอาคารที่จะรื้อถอน อุปกรณ์ดับเพลิง ผ้าใบกันฝุ่น ตลอดจนอุปกรณ์รื้อถอนต่างๆ หากจำเป็นต้องมีนั่งร้านหรือบริเวณที่ต้องมีแผงกั้นวัสดุหล่นเพื่อป้องกันความปลอดภัย ให้ดำเนินการได้ก่อน 1.3 ถอด แกะ อุปกรณ์ในส่วนที่เป็นกระจก หรือส่วนที่แตกหักง่าย และรื้อถอนผนังและส่วนต่างๆ บริเวณรอบข้างอาคารทั้งหมด ที่ล่อแหลมอันตราย เช่น ผนังก่ออิฐ ริมอาคารที่แตกร้าวมาก หรือเศษวัสดุที่อาจร่วงหล่นได้ เมื่อถูกพายุพัด	3.กำหนดแนวเขตที่ดิน และแนวเขตชายหาดสาธารณะให้ชัดเจน โดยอ้างอิงผลการสำรวจพื้นที่ (SURVEY) ในพื้นที่จริงประกอบกับข้อมูลจากสำนักงานที่ดิน 4.ระบุในสัญญาให้ผู้ควบคุมงานก่อสร้าง ควบคุมให้ผู้เข้ามาทำงานในพื้นที่ห้ามดำเนินการใดๆ ที่ส่งผลให้ลักษณะทางกายภาพของชายหาดสาธารณะเปลี่ยนแปลงไป 5.ห้ามทำการระบายน้ำทิ้ง และน้ำฝนจากพื้นที่โครงการฯ ลงสู่ชายหาดสาธารณะ เนื่องจากจะส่งผลกระทบในด้านกายภาพของชายหาดสาธารณะ **มาตรการลดผลกระทบจากการรื้อถอนอาคาร** 1.ในระหว่างการรื้อถอนอาคารโครงการจะติดตั้งป้ายเตือนอันตรายและแสดงขอบเขตของการรื้อถอนอาคาร พร้อมด้วยไฟสัญญาณสีแดงกระพริบเตือนอันตรายไว้รอบบริเวณที่จะรื้อถอน เพื่อเตือนไม่ให้บุคคลซึ่งไม่มีหน้าที่เกี่ยวข้องเข้าไปในบริเวณนั้น และจัดให้มีพนักงานสำหรับห้ามบุคคล ซึ่งไม่มีหน้าที่เกี่ยวข้องเข้าไปในบริเวณดังกล่าว รวมทั้งดูแลความเรียบร้อยของป้ายเตือนอันตรายและไฟสัญญาณด้วย 2.ในการรื้อถอนจะทำเฉพาะในเวลาระหว่างพระอาทิตย์ขึ้นถึงพระอาทิตย์ตก แต่หากจำเป็นต้องกระทำในเวลาระหว่างพระ	

ลงชื่อ.....

(นายเฉลิมพล พงศ์ฉบับนภา)

เจ้าของโครงการ

เมษายน 2562

ลงชื่อ.....

(นายเจนณรงค์ สันสน

บุคคลธรรมดาผู้มีสิทธิจัดทำรายงานฯ บริษัท เจด คอนซัลแต้นท์ จำกัด

เมษายน 2562

JADE CONSULTANT CO.,LTD.

ตารางที่ 1 ผลกระทบต่อสิ่งแวดล้อมที่สำคัญมาตรการป้องกันและแก้ไขผลกระทบสิ่งแวดล้อมและมาตรการติดตามตรวจสอบผลกระทบสิ่งแวดล้อม ในระยะก่อสร้าง

องค์ประกอบทางสิ่งแวดล้อมและคุณค่าต่างๆ	ผลกระทบต่อสิ่งแวดล้อมที่สำคัญ	มาตรการป้องกันและแก้ไขผลกระทบสิ่งแวดล้อม	มาตรการติดตามตรวจสอบผลกระทบสิ่งแวดล้อม
	1.4 รื้อถอนหรือถอดส่วนที่สามารถให้แสงสว่างเพื่อสะดวกต่อการทำงานมากขึ้น 1.5 รื้อถอนส่วนงานฝ้าเพดาน เช่น หลอดไฟ – โคมไฟ วัสดุตกแต่ง – ฝ้าเพดาน พร้อมทำการขนย้าย รื้อถอนส่วนผนังกั้นห้องต่าง ๆ 1.6 หลังจากรื้อถอนส่วนตกแต่งออกจนหมดเหลือแต่ผนังกั้นห้องแล้ว ให้เตรียมเส้นทางขนย้ายเครื่องจักรขึ้นชั้นบน พร้อมเตรียมเส้นทางขนย้ายเศษซากจากชั้นบนลงชั้นล่าง 1.7 ขนย้ายเครื่องจักรต่าง ๆ เช่น ระบบปรับอากาศ ไฟฟ้า และอื่นๆ ออกจากอาคารที่จะรื้อถอน 1.8 ทุบ-ตัด คานชั้นบนสุด - ย่อย และขนย้ายลงชั้นล่าง และขนออกจากอาคารที่จะรื้อถอน 1.9 ทุบ-ตัด เสาชั้นบนสุด - ย่อย และขนย้ายลงชั้นล่าง 1.10 ทุบพื้นชั้น 2 ของอาคาร 1.11 ทุบ-ตัด คาน เสา ส่วนโครงสร้างที่เหลือจากชั้นบนลงชั้นล่าง 1.12 ขนย้ายเศษซากออกจากอาคารที่จะรื้อถอนตลอดเวลาการรื้อถอน โดยต้องจัดเวลาการขนย้ายจากชั้นบนลงชั้นล่าง และการขนย้ายออกให้เหมาะเพื่อไม่ให้มีเศษซากกองสะสม	อาทิตย์ตกถึงพระอาทิตย์ขึ้น โครงการจะขออนุญาตไปยังเจ้าพนักงานท้องถิ่น โดยจะจัดให้มีแสงสว่างอย่างเพียงพอ 3.ระหว่างการรื้อถอนจะมีการฉีดน้ำดักฝุ่นละอองตลอดเวลา 4.โครงการจัดให้มีรั้วสังกะสีสีเขียว และตาข่ายกันฝุ่นกั้นรอบพื้นที่โครงการ เพื่อป้องกันฝุ่นละออง 5.จำกัดความเร็วของรถบรรทุกให้ไม่เกิน 30 กิโลเมตร/ชั่วโมง โดยพนักงานขับรถจะต้องขับด้วยความระมัดระวัง โดยเฉพาะในเขตชุมชนและทางแยก 6.งดขนส่งวัสดุที่รื้อถอนในช่วงเวลาเร่งด่วนและเวลากลางคืน 7.ในส่วนของการรื้อถอนบ่อเกรอะเดิม และจัดการสิ่งปฏิกูลจากระบบบำบัดน้ำเสียเดิมจะมีการจัดการ ดังนี้ 7.1 ทำการเตรียมพื้นที่ โดยจะหยุดการใช้ห้องน้ำของอาคารเดิมทุกหลังล่วงหน้าอย่างน้อย 30 วัน เพื่อให้สิ่งปฏิกูลภายในบ่อเกรอะเดิมยุบตัวให้มากที่สุด จากนั้นก่อนดำเนินการหากพบว่าภายในบ่อเกรอะยังมีสิ่งปฏิกูลเหลืออยู่ให้ประสานงานรถสูบกากตะกอนของเทศบาลนครเกาะสมุย รวมถึงเอกชนที่ได้รับอนุญาตในพื้นที่เข้ามาสูบไปกำจัดตามขั้นตอนที่เทศบาลนครเกาะสมุยกำหนดไว้ 7.2 จัดให้มีอุปกรณ์ป้องกันอันตรายส่วนบุคคลที่เหมาะสม	

ลงชื่อ.....

(นายเฉลิมพล พงศ์ฉบับนภา)

เจ้าของโครงการ

เมษายน 2562

ลงชื่อ.....

(นายเจนณรงค์ สันสน)

บุคคลธรรมดาผู้มีสิทธิจัดทำรายงานฯ บริษัท เจด คอนซัลแต้นท์ จำกัด

เมษายน 2562

JADE CONSULTANT CO.,LTD.

ตารางที่ 1 ผลกระทบต่อสิ่งแวดล้อมที่สำคัญมาตรการป้องกันและแก้ไขผลกระทบสิ่งแวดล้อมและมาตรการติดตามตรวจสอบผลกระทบสิ่งแวดล้อม ในระยะก่อสร้าง

องค์ประกอบทางสิ่งแวดล้อมและคุณค่าต่างๆ	ผลกระทบต่อสิ่งแวดล้อมที่สำคัญ	มาตรการป้องกันและแก้ไขผลกระทบสิ่งแวดล้อม	มาตรการติดตามตรวจสอบผลกระทบสิ่งแวดล้อม
	อยู่บนพื้นอาคาร 1.13 ระหว่างการรื้อถอนของแต่ละชั้น จะต้องมีแผงกันวัสดุตกหล่นรอบข้างอาคาร มีการฉีดน้ำดักฝุ่นตลอดเวลา ก่อนการลำเลียงวัสดุลงชั้นล่างต้องฉีดน้ำให้ชุ่ม และต้องมีผ้าใบกันฝุ่นด้วย <u>2.ข้อควรปฏิบัติและเทคนิคบางประการในการรื้อถอนอาคาร</u> 2.1 การรื้อถอนอาคารต้องทำการขออนุญาตรื้อถอนต่อหน่วยงานของรัฐที่เกี่ยวข้องเช่นเดียวกับการขออนุญาตก่อสร้างอาคาร 2.2 ก่อนทำการรื้อถอนอาคาร ควรพิจารณาพื้นที่โดยรอบอาคาร ลักษณะโครงสร้างอาคารตลอดจนทำความเข้าใจในขั้นตอนการก่อสร้างของอาคารที่จะทำการรื้อถอน เพื่อที่จะได้วางแผนเตรียมการและกำหนดขั้นตอนวิธีการรื้อถอนได้อย่างถูกต้อง ปลอดภัย 2.3 ขณะทำการรื้อถอน ควรขนย้ายเศษซากจากการรื้อถอนออกจากตัวอาคารให้หมดทันที ไม่ควรให้มีเศษซากกองสะสมอยู่บนตัวอาคาร เพราะอาจทำให้เกิดการพังทลายลงมาได้	และมีสภาพพร้อมใช้งาน สำหรับคนงานผู้ปฏิบัติงานรื้อถอน รวมทั้งจัดให้มีอุปกรณ์หรือเครื่องมือป้องกันอุบัติเหตุที่อาจเกิดขึ้นจาก การปฏิบัติงาน และตรวจตราควบคุมให้มีการใช้อุปกรณ์หรือเครื่องมือดังกล่าว รวมทั้งจัดให้มีอุปกรณ์ สำหรับการปฐมพยาบาลเบื้องต้นไว้ประจำพื้นที่ทำการรื้อถอน 7.3 ผู้ปฏิบัติงานรื้อถอนต้องสวมเสื้อผ้ามิดชิด ถุงมือยางหนา ผ้าปิดปากปิดจมูก และสวมรองเท้าพื้นยางหุ้มแข้ง รวมทั้งต้องทำความสะอาดถุงมือยางหนา และรองเท้าพื้นยางหุ้มแข้งทุกครั้ง หลังการปฏิบัติงาน 7.4 จัดให้มีอ่างล้างมือพร้อมสบู่หรือผลิตภัณฑ์อื่นใดสำหรับทำความสะอาดมือซึ่งพร้อมใช้งานสำหรับคนงานผู้รับผิดชอบดำเนินการรื้อถอน 7.5 มูลฝอยที่ได้จากการรื้อถอนบ่อเกรอะเดิม โดยเฉพาะเศษวัสดุจากการรื้อถอนจะนำไปยังหลุมฝังกลบที่กำหนดไว้ จากนั้นทำการปรับพื้นที่ดินเดิมนั้นให้เรียบร้อย และถูกสุขลักษณะ 8. ในระหว่างการดำเนินการรื้อถอนอาคาร และส่วนที่เกี่ยวข้องมีแผนที่จะใช้คนงานก่อสร้าง ประมาณ 20 คน เป็นคนงานแบบเช้าไปเย็นกลับทั้งหมด ผู้รับเหมาก่อสร้างต้องจัดให้มีห้องส้วมสำหรับคนงานก่อสร้าง โดยให้มีรายละเอียด และห้องส้วม	

ลงชื่อ.....

(นายเฉลิมพล พงศ์ฉบับนภา)

เจ้าของโครงการ

เมษายน 2562

ลงชื่อ.....

(นายเจนณรงค์ สันสน)

บุคคลธรรมดาผู้มีสิทธิจัดทำรายงานฯ บริษัท เจด คอนซัลแต้นท์ จำกัด

เมษายน 2562

JADE CONSULTANT CO., LTD.

ตารางที่ 1 ผลกระทบต่อสิ่งแวดล้อมที่สำคัญมาตรการป้องกันและแก้ไขผลกระทบสิ่งแวดล้อมและมาตรการติดตามตรวจสอบผลกระทบสิ่งแวดล้อม ในระยะก่อสร้าง

องค์ประกอบทางสิ่งแวดล้อมและคุณค่าต่างๆ	ผลกระทบต่อสิ่งแวดล้อมที่สำคัญ	มาตรการป้องกันและแก้ไขผลกระทบสิ่งแวดล้อม	มาตรการติดตามตรวจสอบผลกระทบสิ่งแวดล้อม
		คนงานก่อสร้างเป็นไปตามข้อกำหนดของวิศวกรรมสถานแห่งประเทศไทย และมาตรฐานสุขาภิบาลสำหรับชุมชนก่อสร้างของกระทรวงสาธารณสุข โดยโครงการฯ จะจัดให้มีห้องส้วมอย่างน้อย 4 ห้อง (1 ห้องส้วม/คนงาน 5 คน) แต่ละห้องมีพื้นที่ 1.20x1.20 เมตร ซึ่งเป็นไปตามข้อกำหนดให้มีห้องส้วมที่ถูกสุขลักษณะและเพียงพอกับจำนวนคนงานก่อสร้าง คือ ให้มีห้องส้วมในสัดส่วนไม่น้อยกว่า 1 ห้องต่อ 25 คน โดยมีพื้นที่ภายในไม่น้อยกว่า 0.90 ตารางเมตร และความกว้างภายในไม่น้อยกว่า 0.90 เมตร รวมทั้งจัดให้มีระบบส่องสว่างอย่างเพียงพอ **มาตรการการจัดการเศษวัสดุก่อสร้างจากการรื้อถอน** 1.เศษวัสดุก่อสร้างจากการรื้อถอนจะมีการปกคลุมด้วยผ้าใบทุกด้าน แล้วจะนำไปไว้ในโรงเก็บวัสดุชั่วคราว 2.บริเวณกองวัสดุที่มีฝุ่นละอองจะมีการฉีดพรมด้วยน้ำเพื่อที่จะให้ผิวเปียกอยู่เสมอ ป้องกันไม่ให้เกิดฝุ่นละอองฟุ้งกระจาย 3.รีบดำเนินการเก็บเศษวัสดุที่เหลือจากการรื้อถอนและทำความสะอาดบริเวณสถานที่ก่อสร้างและรอบสถานที่ก่อสร้างโดยเร็ว 4.ต้องทำการล้างท่อระบายน้ำ หรือทำความสะอาดทางระบายน้ำสาธารณะให้ปราศจากเศษวัสดุที่ตกหล่นอันเนื่องมาจากการ	

ลงชื่อ.....

(นายเฉลิมพล พงศ์ฉบับนภา)

เจ้าของโครงการ

เมษายน 2562

ลงชื่อ.....

(นายเจนณรงค์ สันสน)

บุคคลธรรมดาผู้มีสิทธิจัดทำรายงานฯ บริษัท เจด คอนซัลแต้นท์ จำกัด

เมษายน 2562

JADE CONSULTANT CO.,L

ตารางที่ 1 ผลกระทบต่อสิ่งแวดล้อมที่สำคัญมาตรการป้องกันและแก้ไขผลกระทบสิ่งแวดล้อมและมาตรการติดตามตรวจสอบผลกระทบสิ่งแวดล้อม ในระยะก่อสร้าง

องค์ประกอบทางสิ่งแวดล้อมและคุณค่าต่างๆ	ผลกระทบต่อสิ่งแวดล้อมที่สำคัญ	มาตรการป้องกันและแก้ไขผลกระทบสิ่งแวดล้อม	มาตรการติดตามตรวจสอบผลกระทบสิ่งแวดล้อม
		รื้อถอนให้เรียบร้อย 5.ไม่วางกอง หรือเก็บวัสดุก่อสร้าง ชิ้นส่วนโครงสร้างในที่สาธารณะ 6.แยกเศษวัสดุก่อสร้าง โดยเศษหินอิฐเศษปูน นำไปใช้ในการปรับพื้นที่ของโครงการ เศษไม้แบบ และเศษผ้าขนาดใหญ่จะถูกรวบรวมเพื่อนำไปใช้ในโครงการอื่นต่อไป ส่วนเศษเหล็กและเศษท่อจะขายให้กับคนรับซื้อของเก่า **มาตรการในช่วงการรื้อถอนกับผู้ที่อยู่ข้างเคียง** 1.โครงการรับผิดชอบทุกๆ กรณีถ้ามีการก่อสร้างรุกล้ำในที่ดินข้างเคียง และถ้าการรื้อถอนทำให้อาคารข้างเคียงได้รับความเสียหาย และต้องซ่อมแซมให้อยู่ในสภาพดีเหมือนเดิม หรือจะชดใช้ค่าเสียหาย ในเมื่อทำให้ทรัพย์สินของข้างเคียงถูกทำลายหรือเสียหายเนื่องจากการรื้อถอนครั้งนี้ 2.จัดทำรั้วทึบชั่วคราวรอบเขตที่ดินเป็นกำแพงกั้นเสียงโดยรอบพื้นที่ก่อสร้าง 3.ดูแลบริเวณพื้นที่ก่อสร้างให้มีความเป็นระเบียบเรียบร้อย 4.ติดตั้งป้ายประกาศบริเวณพื้นที่ก่อสร้างรวมทั้งระบุชื่อที่อยู่หมายเลขโทรศัพท์ ตรงสถานที่ที่สามารถติดต่อได้ของเจ้าของโครงการ	

ลงชื่อ.....

(นายเฉลิมพล พงศ์ฉบับนภา)

เจ้าของโครงการ

เมษายน 2562

ลงชื่อ.....

(นายเจนณรงค์ สันสน)

บุคคลธรรมดาผู้มีสิทธิจัดทำรายงานฯ บริษัท เจ๊ต คอนซัลแต้นท์ จำกัด

เมษายน 2562

JADE CONSULTANT CO.,LTD.

ตารางที่ 1 ผลกระทบต่อสิ่งแวดล้อมที่สำคัญมาตรการป้องกันและแก้ไขผลกระทบสิ่งแวดล้อมและมาตรการติดตามตรวจสอบผลกระทบสิ่งแวดล้อม ในระยะก่อสร้าง

องค์ประกอบทางสิ่งแวดล้อมและคุณค่าต่างๆ	ผลกระทบต่อสิ่งแวดล้อมที่สำคัญ	มาตรการป้องกันและแก้ไขผลกระทบสิ่งแวดล้อม	มาตรการติดตามตรวจสอบผลกระทบสิ่งแวดล้อม
		5.จัดให้มีการติดตั้งกล่องรับความคิดเห็นที่บริเวณป้อมยาม เพื่อรับเรื่องร้องเรียนที่อาจจะเกิดขึ้น หากพบว่ามีเรื่องร้องเรียนต้องค้นหาสาเหตุและแก้ไขปัญหาที่พบโดยทันที 6.กำหนดช่วงเวลาการรื้อถอนอาคารตามกฎหมายกำหนด (ในเวลาระหว่างพระอาทิตย์ขึ้นถึงพระอาทิตย์ตก) สำหรับในช่วงวันหยุดกิจกรรมที่มีเสียงดังจะเริ่มเวลา 09.00 น. และจะพยายามก่อสร้างกิจกรรมที่มีเสียงรบกวนให้น้อยที่สุด สำหรับกรณีสุดวิสัยที่จำเป็นต้องก่อสร้างหลังเวลา 18.00 น. จะมีการแจ้งเป็นลายลักษณ์อักษรก่อนลงมือทำโดยแจ้งให้ทราบล่วงหน้าอย่างน้อย 1 วัน โดยติดประกาศแจ้งที่ด้านหน้าโครงการ และทำจดหมายแจ้งให้ผู้พักอาศัยข้างเคียงทราบ **มาตรการการจัดการเศษวัสดุก่อสร้างจากการรื้อถอนอาคารเดิม** 1. เศษวัสดุก่อสร้างจากการรื้อถอนจะมีการปกคลุมด้วยผ้าใบทุกด้าน แล้วจะนำไปไว้ในโรงเก็บวัสดุชั่วคราว 2. บริเวณกองวัสดุที่มีฝุ่นละอองจะมีการฉีดพรมด้วยน้ำเพื่อที่จะให้ผิวเปียกอยู่เสมอ ป้องกันไม่ให้เกิดฝุ่นละอองฟุ้งกระจาย 3. รีบดำเนินการเก็บเศษวัสดุที่เหลือจากการรื้อถอน และทำ	

ลงชื่อ.....

(นายเฉลิมพล พงศ์ฉบับนภา)

เจ้าของโครงการ

เมษายน 2562

ลงชื่อ.....

(นายเจนณรงค์ สันสน)

บุคคลธรรมดาผู้มีสิทธิจัดทำรายงานฯ บริษัท เจ.ดี คอนซัลแต้นท์ จำกัด

เมษายน 2562

JADE CONSULTANT CO.,LTD.

ตารางที่ 1 ผลกระทบต่อสิ่งแวดล้อมที่สำคัญมาตรการป้องกันและแก้ไขผลกระทบสิ่งแวดล้อมและมาตรการติดตามตรวจสอบผลกระทบสิ่งแวดล้อม ในระยะก่อสร้าง

องค์ประกอบทางสิ่งแวดล้อมและคุณค่าต่างๆ	ผลกระทบต่อสิ่งแวดล้อมที่สำคัญ	มาตรการป้องกันและแก้ไขผลกระทบสิ่งแวดล้อม	มาตรการติดตามตรวจสอบผลกระทบสิ่งแวดล้อม
		ความสะอาดบริเวณสถานที่ก่อสร้างและรอบสถานที่ก่อสร้างโดยเร็ว 4. ต้องทำการล้างท่อระบายน้ำ หรือทำความสะอาดทางระบายน้ำสาธารณะให้ปราศจากเศษวัสดุที่ตกหล่นอันเนื่องมาจากการรื้อถอนให้เรียบร้อย 5. ไม่วางกอง หรือเก็บวัสดุก่อสร้าง ชิ้นส่วนโครงสร้างในที่สาธารณะ 6. แยกเศษวัสดุก่อสร้าง โดยเศษหินอิฐเศษปูน นำไปใช้ในการปรับพื้นที่ของโครงการ เศษไม้แบบ และเศษผ้าขนาดใหญ่จะถูกรวบรวมเพื่อนำไปใช้ในการก่อสร้างโครงการต่อไป ส่วนเศษเหล็กและเศษท่อพลาสติกจะขายให้กับคนรับซื้อของเก่า 7. วัสดุที่ได้จากการรื้อถอนอาคารและบ่อเกรอะเดิม ให้ทำการนำไปปรับถมในพื้นที่ทั้งหมด	
1.2 ทรัพยากรดินและการชะล้างพังทลายของดิน	**1.ประเมินผลกระทบจากการขุดดินถมดิน** สำหรับปริมาณดินขุดและถมภายในโครงการเกิดจากกิจกรรมงานขุดและถมเพื่อทำงานฐานรากอาคาร รวมทั้งโครงสร้างของสาธารณูปโภคใต้ดิน ได้แก่ ติดตั้งระบบบำบัดน้ำเสีย ถังเก็บน้ำสำรอง ท่อระบายน้ำ บ่อหน่วงน้ำ และถนน จะกำหนดพื้นที่กองดินไว้ด้านหน้าตำแหน่งก่อสร้าง	1.โครงการจะต้องป้องกันการเคลื่อนตัวของดิน เพื่อไม่ให้เกิดผลกระทบด้านการพังทลายของดินต่อบริเวณใกล้เคียง 2.กำหนดให้นำดินที่ได้จากการขุดปรับพื้นที่ในโครงการมาใช้ในพื้นที่โครงการทั้งหมด 3.ทำการก่อสร้างระบบระบายน้ำเป็นร่องดักตะกอนดินตามแนวที่จะก่อสร้างแนวท่อระบายน้ำจริงของโครงการในอนาคต และ	ตรวจสอบเศษดิน เศษวัสดุก่อสร้างบริเวณ ทางเข้า-ออก พื้นที่ก่อสร้างท่อระบายน้ำและถนนทางเข้าโครงการไม่ให้มีดินชะล้างและเลื่อนไหลออกสู่ภายนอกโครงการไปยังพื้นที่ บุคคลอื่นข้างเคียง โดยเฉพาะช่วงหลังฝนตก และ

ลงชื่อ.....
(นายเฉลิมพล พงศ์ฉบับนภา)
เจ้าของโครงการ
เมษายน 2562

ลงชื่อ.....
(นายเจนณรงค์ สันสุข)
บุคคลธรรมดาผู้มีสิทธิจัดทำรายงานฯ บริษัท เจด คอนซัลแต้นท์ จำกัด
เมษายน 2562

JADE CONSULTANT CO.,LTD.

ตารางที่ 1 ผลกระทบต่อสิ่งแวดล้อมที่สำคัญมาตรการป้องกันและแก้ไขผลกระทบสิ่งแวดล้อมและมาตรการติดตามตรวจสอบผลกระทบสิ่งแวดล้อม ในระยะก่อสร้าง

องค์ประกอบทางสิ่งแวดล้อมและคุณค่าต่างๆ	ผลกระทบต่อสิ่งแวดล้อมที่สำคัญ	มาตรการป้องกันและแก้ไขผลกระทบสิ่งแวดล้อม	มาตรการติดตามตรวจสอบผลกระทบสิ่งแวดล้อม
	อาคารโครงการ จึงอยู่ค่อนข้างห่างจากอาคารข้างเคียง (ประมาณ 10 เมตร) เมื่อการก่อสร้างบริเวณดังกล่าวแล้วเสร็จโครงการจะนำดินที่ขุดออกมา มาถมกลับในพื้นที่บางส่วน และนำดินที่เหลือมาจัดทำพื้นที่ Landscape ทั้งหมด โดยไม่มีการขนดินออกนอกพื้นที่ก่อสร้าง จึงไม่มีผลกระทบด้านการจราจรต่อชุมชนข้างเคียง ปริมาณดินคงเหลือมีไม่มากนัก โครงการสามารถใช้ดินได้ทั้งหมดในพื้นที่โครงการ ดังนั้น จึงไม่มีการขนส่งดินออกนอกพื้นที่โครงการในช่วงก่อสร้างฐานรากอาคาร จึงไม่เกิดผลกระทบด้านจราจรบนถนนใกล้เคียงที่เกี่ยวข้องจากการขนส่งดินออกนอกพื้นที่โครงการ แต่หากโครงการขาดการจัดการกองดินไม่เหมาะสม อาจเกิดการขีดขวางพื้นที่การปฏิบัติงานและเกิดการฟุ้งกระจายของฝุ่นละอองจากกองดินออกสู่ชุมชน **2.ผลกระทบต่อการเปลี่ยนแปลงคุณลักษณะของดิน** พื้นที่โครงการตั้งอยู่ในพื้นที่ดิน m30 ชุดดินที่ 43 คือดินทรายหนามากกว่า 100 เซนติเมตร เป็นดินที่เกิดจากการสลายตัวของหินเนื้อหยาบตะกอนน้ำหรือตะกอนทรายชายทะเล พบในสภาพพื้นที่ค่อนข้างราบเรียบถึงเป็นลูก	บ่อดักตะกอนเพื่อชะลอการไหลของน้ำและเพื่อช่วยลดการชะล้างพังทลายของดินภายในพื้นที่โครงการ 4.จัดทำกำแพงกันดินรอบบริเวณพื้นที่ก่อสร้างที่เสี่ยงต่อการเกิดดินถล่มเพื่อป้องกันดินที่เกิดจากการการก่อสร้างไหลเข้าสู่บ้านเรือนประชาชนที่อยู่ใกล้เคียง และเพื่อช่วยลดผลกระทบทางด้านทัศนียภาพจากการเปลี่ยนแปลงสภาพพื้นที่ก่อสร้างในช่วงก่อสร้าง 5.จัดทำรั้วชั่วคราว (Metal sheet) รอบพื้นที่ก่อสร้างตามแนวเขตที่ดินตลอดจนบริเวณที่จะทำการก่อสร้างเพื่อป้องกันการชะล้างพังทลายของดินออกสู่พื้นที่ข้างเคียง 6.จัดให้มีจุดสำหรับล้างล้อรถที่ออกจากโครงการในช่วงก่อสร้างเพื่อเป็นการป้องกันดินที่จะติดไปกับล้อรถแล้วอาจทำให้เกิดการเปรอะเปื้อนบนถนนสาธารณะที่ใช้เป็นเส้นทางในการขนส่งวัสดุของโครงการ 7.จัดให้มีคนงานทำความสะอาดพื้นที่ก่อสร้าง เศษดิน เศษหิน เศษวัสดุก่อสร้างบริเวณถนนภารจำยอม 8. จัดให้มีการปลูกพืชคุลมดินหากมีพื้นที่ในโครงการที่ไม่มีการใช้งานในกิจกรรมการก่อสร้างเป็นเวลา 3 เดือน 9.จัดให้มีพื้นที่ในการกองดินชั่วคราวไว้ภายในโครงการ พร้อมทั้ง	ต้องดำเนินการแก้ไขทันทีที่มีปัญหา <u>สถานที่ตรวจสอบ</u> - ถนนทางเข้า-ออกโครงการ <u>ดัชนีที่ใช้ตรวจสอบ</u> - เศษดิน เศษวัสดุก่อสร้าง <u>ความถี่ในการตรวจสอบ</u> ทุกวัน ตลอดระยะก่อสร้าง <u>ผู้รับผิดชอบ</u> - ผู้รับเหมาก่อสร้างและเจ้าของโครงการ

ลงชื่อ.....
(นายเฉลิมพล พงศ์ฉบับนภา)
เจ้าของโครงการ
เมษายน 2562

ลงชื่อ.....
(นายเจนณรงค์ สันสน)
บุคคลธรรมดาผู้มีสิทธิจัดทำรายงานฯ บริษัท เจด คอนซัลแต้นท์ จำกัด
เมษายน 2562

JADE CONSULTANT CO.,LTD.

ตารางที่ 1 ผลกระทบต่อสิ่งแวดล้อมที่สำคัญมาตรการป้องกันและแก้ไขผลกระทบสิ่งแวดล้อมและมาตรการติดตามตรวจสอบผลกระทบสิ่งแวดล้อม ในระยะก่อสร้าง

องค์ประกอบทางสิ่งแวดล้อมและคุณค่าต่างๆ	ผลกระทบต่อสิ่งแวดล้อมที่สำคัญ	มาตรการป้องกันและแก้ไขผลกระทบสิ่งแวดล้อม	มาตรการติดตามตรวจสอบผลกระทบสิ่งแวดล้อม
	คลื่นลานลาดเล็กน้อย พบในเขตที่มีฝนตกชุก เนื้อดินเป็นดินทรายหรือดินทรายปนดินร่วน ดินบนมีสีน้ำตาล ดินล่างมีสีน้ำตาล สีเหลืองหรือสีแดง การระบายน้ำดีถึงค่อนข้างมาก ความอุดมสมบูรณ์ของดินต่ำ ปฏิกิริยาดินเป็นกรดจัดถึงเป็นกลาง ในช่วงก่อสร้างโครงการจะมีการขุดและปรับถมพื้นที่ ซึ่งอาจจะก่อให้เกิดผลกระทบต่อการเปลี่ยนแปลงลักษณะและคุณสมบัติของดิน แต่ในการปรับถมพื้นที่ของโครงการนั้นจะใช้ดินที่ขุดได้จากการก่อสร้างระบบต่าง ๆ ภายในโครงการ เช่น ถังเก็บน้ำใต้ดิน ระบบระบายน้ำ บ่อหน่วงน้ำเป็นส่วนใหญ่ ซึ่งดินดังกล่าวเป็นดินในพื้นที่โครงการ และพื้นที่ขอบเขตการดำเนินการก่อสร้างเป็นพื้นราบ ไม่อยู่ในพื้นที่เสี่ยงภัยแต่อย่างใด	ปิดคุลมด้วยวัสดุกันน้ำอย่างมิดชิด 10.กำหนดช่วงเวลาในการขุดดินเพื่อก่อสร้างฐานรากระบบสาธารณูปโภคและสุขาภิบาล ดำเนินการเฉพาะช่วงเวลา 8.00-17.00 น. 11.ดินที่ขุดออกเพื่อวางฐานราก ระบบสาธารณูปโภคใต้ดิน ต้องนำไปเก็บกองให้เป็นระเบียบ ห่างจากขอบบ่อและรางระบายน้ำชั่วคราวและการขุดและถมดินในช่วงก่อสร้างต้องปฏิบัติตาม พ.ร.บ.การขุดและถมดิน พ.ศ. 2543 อย่างเคร่งครัด 12.กำหนดให้นำดินที่ได้จากการขุดปรับพื้นที่ในโครงการมาใช้ในพื้นที่โครงการทั้งหมด 13.จัดให้มีพื้นที่บ่อหน่วงน้ำชั่วคราวเชื่อมกับบ่อดักตะกอนดิน เพื่อป้องกันน้ำไหลออกนอกโครงการ 14.จัดให้มีคนงานทำความสะอาดพื้นที่ก่อสร้าง เศษดิน เศษหิน เศษวัสดุก่อสร้างบริเวณถนนสาธารณะ 15.จัดให้มีวัสดุคลุมดิน บริเวณที่มีการขุดปรับระดับดินที่มีความเสี่ยงสูงต่อการชะล้างตะกอนดินออกนอกโครงการ โดยจัดให้มีตาข่ายพรางแสงหรือผ้าใบคลุมดินในส่วนที่ขุดดินดังกล่าวไว้ก่อนมีการปรับถมดินกลับในพื้นที่โครงการ 16.จัดให้มีเจ้าหน้าที่เข้าไปแจ้งแก่ผู้ที่อาศัยอยู่ติดกับพื้นที่	

ลงชื่อ.....

(นายเฉลิมพล พงศ์ฉบับนภา)

เจ้าของโครงการ

เมษายน 2562

ลงชื่อ.....

(นายเจนณรงค์ สันสน)

บุคคลธรรมดาผู้มีสิทธิจัดทำรายงานฯ บริษัท เจด คอนซัลแต้นท์ จำกัด

เมษายน 2562

ตารางที่ 1 ผลกระทบต่อสิ่งแวดล้อมที่สำคัญมาตรการป้องกันและแก้ไขผลกระทบสิ่งแวดล้อมและมาตรการติดตามตรวจสอบผลกระทบสิ่งแวดล้อม ในระยะก่อสร้าง

องค์ประกอบทางสิ่งแวดล้อมและคุณค่าต่างๆ	ผลกระทบต่อสิ่งแวดล้อมที่สำคัญ	มาตรการป้องกันและแก้ไขผลกระทบสิ่งแวดล้อม	มาตรการติดตามตรวจสอบผลกระทบสิ่งแวดล้อม
		โครงการโดยรอบก่อนที่จะทำฐานรากและก่อสร้างฐานรากอาคาร โดยให้หมายเลขโทรศัพท์ของเจ้าหน้าที่ที่ควบคุมการก่อสร้างโครงการ เพื่อให้สามารถติดต่อกับโครงการได้โดยตรงตลอด 24 ชั่วโมง เมื่ออาคารข้างเคียงได้รับความเดือดร้อนจากการดาเนินโครงการและโครงการต้องเร่งแก้ไขปัญหาที่เกิดขึ้นทันที 17.กรณีที่การดำเนินโครงการก่อให้เกิดความเสียหายต่อพื้นที่ข้างเคียง หรือพื้นที่สาธารณะทางโครงการต้องเป็นผู้รับผิดชอบแก้ไข และชดใช้ค่าเสียหายตามความเป็นจริง	
1.3 ธรณีวิทยาและการเกิดแผ่นดินไหว	1.ด้านธรณีวิทยา สำหรับบริเวณพื้นที่ตั้งโครงการ เมื่อเปรียบเทียบกับแผนที่ธรณีวิทยา พบว่า อยู่ในบริเวณหินตะกอนและหินแปร (Sedimentary and metamorphic rocks) แบบ Qc คือ ตะกอนเศษหินเชิงเขาและตะกอนผุพังอยู่กับที่ เศษหินประกอบด้วย หินควอร์ตไซต์ หินทราย หินทรายแป้ง หินแกรนิต ทราย ทรายแป้ง ดินลูกรัง และศิลาแลง เกิดจากการผุพังของหินเดิม ตะกอนถูกพัดพาไม่ไกลจึงมักพบตามเชิงเขาหรือขอบแอ่ง เมื่อพิจารณากิจกรรมของโครงการ พบว่าไม่ได้ทำให้เกิดการเปลี่ยนแปลงทางธรณีวิทยาในระดับ	-	-

ลงชื่อ.....
(นายเฉลิมพล พงศ์ฉบับนภา)
เจ้าของโครงการ
เมษายน 2562

ลงชื่อ.....
(นายเจนณรงค์ สันสน)
บุคคลธรรมดาผู้มีสิทธิจัดทำรายงานฯ บริษัท เจดี คอนซัลแต้นท์ จำกัด
เมษายน 2562

JADE CONSULTANT CO.,LT

ตารางที่ 1 ผลกระทบต่อสิ่งแวดล้อมที่สำคัญมาตรการป้องกันและแก้ไขผลกระทบสิ่งแวดล้อมและมาตรการติดตามตรวจสอบผลกระทบสิ่งแวดล้อม ในระยะก่อสร้าง

องค์ประกอบทางสิ่งแวดล้อมและคุณค่าต่างๆ	ผลกระทบต่อสิ่งแวดล้อมที่สำคัญ	มาตรการป้องกันและแก้ไขผลกระทบสิ่งแวดล้อม	มาตรการติดตามตรวจสอบผลกระทบสิ่งแวดล้อม
	โครงสร้าง **2.การเกิดแผ่นไหว** สำหรับบริเวณพื้นที่โครงการตั้งอยู่ในเขตพื้นที่อำเภอเกาะสมุย พื้นที่จะถูกจัดอยู่ในบริเวณพื้นที่เสี่ยงภัย**เขต** 1 เป็นเขตที่มีความเสี่ยงน้อยแต่อาจมีความเสียหายบ้าง ผู้อยู่บนอาคารสูงรู้สึกว่ามีแผ่นดินไหว ทั้งนี้ ในส่วนของรูปแบบอาคารไม่เข้าข่ายการออกแบบการรองรับแผ่นดินไหว ตามกฎกระทรวงมหาดไทย เรื่อง กำหนดการรับน้ำหนัก ความต้านทาน ความคงทนของอาคาร และพื้นดินที่รองรับ		
1.4 สภาพภูมิอากาศ อุตุนิยมวิทยา และคุณภาพอากาศ	**1.การแพร่กระจายของมลสารจากอุปกรณ์และเครื่องจักรที่ใช้ในการก่อสร้าง** สำหรับชนิดของสารมลพิษจากการก่อสร้างส่วนใหญ่จะเกิดจากการเผาไหม้ของเครื่องยนต์ทั้งรถยนต์ที่ใช้ขนส่งวัสดุอุปกรณ์ก่อสร้างต่าง ๆ เครื่องยนต์ที่เป็นเครื่องจักรที่ใช้ก่อสร้าง ซึ่งทั้งหมดเป็นประเภทเครื่องยนต์ดีเซล มลสารที่เกิดจากการเผาไหม้ของเครื่องยนต์ทั้งหมด 6 ชนิด ได้แก่ ฝุ่นละอองรวม (TSP) ก๊าซคาร์บอนมอนอกไซด์ (CO) สารไฮโดรคาร์บอน (HC) ก๊าซไนโตรเจนไดออกไซด์ (NO_2) ก๊าซซัลเฟอร์ไดออกไซด์ (SO_2) และฝุ่นละอองขนาดเล็กกว่า 10	การป้องกันเพื่อลดผลกระทบจากฝุ่น มีรายละเอียดมาตรการที่สอดคล้องกับผลการประเมินระดับความเสี่ยงโดยสรุประดับความเสี่ยงที่จะนำไปสู่มาตรการป้องกันเกี่ยวกับผลกระทบจากการสะสมของฝุ่น ผลกระทบต่อชุมชน ต่อระบบนิเวศ มีระดับความเสี่ยงอยู่ในระดับปานกลาง 2 ด้าน ซึ่งมีรายละเอียดมาตรการป้องกัน ดังนี้ <u>1.มาตรการด้านการประชาสัมพันธ์</u> 1.จัดการประชุมระหว่างผู้ก่อสร้างกับผู้ที่อาจได้รับผลกระทบเพื่อวางแนวทางการติดต่อสื่อสาร รวมทั้งกำหนดแผนงานและถ่ายรูปติดพื้นที่โครงการ (ในรัศมี 20 เมตร)	1.ตรวจสอบคุณภาพอากาศที่มีการก่อสร้างฐานราก และตรวจวัด 3 วันต่อเนื่องโดยให้ครอบคลุมวันทำการและวันหยุด และรายงานให้สำนักงานนโยบายและแผนทรัพยากรธรรมชาติและสิ่งแวดล้อม และหน่วยงานท้องถิ่นทราบ <u>สถานที่ตรวจวัด</u> - พื้นที่ก่อสร้าง <u>ดัชนีคุณภาพอากาศที่ต้องติดตามตรวจสอบ</u>

ลงชื่อ.....
(นายเฉลิมพล พงศ์ฉบับนภา)
เจ้าของโครงการ
เมษายน 2562

ลงชื่อ.....
(นายเจนณรงค์ สันสน)
บุคคลธรรมดาผู้มีสิทธิจัดทำรายงานฯ บริษัท เจด คอนซัลแต้นท์ จำกัด
เมษายน 2562

ตารางที่ 1 ผลกระทบต่อสิ่งแวดล้อมที่สำคัญมาตรการป้องกันและแก้ไขผลกระทบสิ่งแวดล้อมและมาตรการติดตามตรวจสอบผลกระทบสิ่งแวดล้อม ในระยะก่อสร้าง

องค์ประกอบทางสิ่งแวดล้อมและคุณค่าต่างๆ	ผลกระทบต่อสิ่งแวดล้อมที่สำคัญ	มาตรการป้องกันและแก้ไขผลกระทบสิ่งแวดล้อม	มาตรการติดตามตรวจสอบผลกระทบสิ่งแวดล้อม
	ไมครอน (PM10) **2.ปริมาณฝุ่นละอองจากการก่อสร้าง** ฝุ่นละอองจากกิจกรรมการก่อสร้างต่าง ๆ มีปริมาณเกิดขึ้นที่ไม่คงที่ขึ้นอยู่กับลักษณะของกิจกรรม โดยกิจกรรมที่ทำให้เกิดฝุ่นละอองมากสำหรับการก่อสร้างโครงการได้แก่ การปรับเกลี่ยพื้นที่ การก่อสร้างฐานราก และฝุ่นละอองที่เกิดขึ้นจากกิจกรรมการก่อสร้างโครงการและตัวอาคาร ที่มักเกิดจากเศษอิฐ เศษปูน เศษหิน ขนาดเล็ก ที่เกิดจากการขนส่งวัสดุก่อสร้างขึ้นบนตัวอาคารที่กำลังก่อสร้างหรือการขนถ่ายเศษวัสดุก่อสร้างลงมาจากอาคาร การพิจารณาระดับผลกระทบจะประเมินจากความเข้มข้นและปริมาณฝุ่นละอองและสารมลพิษที่เกิดขึ้นจากกิจกรรมการก่อสร้าง โดยในการประเมินใช้แบบจำลอง BOX MODEL และกำหนดสมมติฐานในการประเมิน จากการประเมินปริมาณฝุ่นละอองและมลพิษจากเครื่องจักรและรถยนต์ที่ใช้ในการก่อสร้างโครงการ เมื่อรวมกับปริมาณมลพิษในอากาศในปัจจุบัน พบว่า ปริมาณของมลพิษที่รวมกันแล้วยังไม่เกินกว่าค่ามาตรฐานคุณภาพอากาศทั่วไป	2.ทำป้ายขนาดไม่น้อยกว่า 0.50x1.0 เมตร แสดงระยะเวลาที่ใช้ในการก่อสร้าง และเวลาเริ่มและหยุดกิจกรรรมก่อสร้างในแต่ละวัน พร้อมระบุชื่อ และเบอร์โทรศัพท์ ของผู้รับผิดชอบในการควบคุมการก่อสร้าง เขตหรือองค์การบริหารส่วนท้องถิ่นที่มีหน้าที่ควบคุมการก่อสร้าง และมาตรการควบคุมและลดผลกระทบสิ่งแวดล้อม โดยติดไว้บริเวณที่มีการก่อสร้างให้เห็นอย่างชัดเจน <u>2.มาตรการด้านการจัดการพื้นที่ก่อสร้าง</u> 1.จัดทำระบบบันทึกข้อร้องเรียนเกี่ยวกับปัญหาฝุ่น เสียง และสั่นสะเทือนจากการก่อสร้าง และระบุผลการแก้ไขที่สามารถตรวจสอบระบบบันทึกดังกล่าว เมื่อมีการร้องขอหรือตรวจสอบ โดยต้องระบุวัน และเวลาที่ร้องเรียน รวมทั้งกิจกรรมที่ได้ดำเนินการตามข้อร้องเรียนดังกล่าว 2.จัดทำระบบบันทึก เมื่อมีเหตุการณ์ผิดปกติ ที่ทำให้เกิดฝุ่นโดยระบุสาเหตุและเวลา <u>3.มาตรการด้านการติดตามตรวจสอบ</u> 1.ติดตั้งระบบตรวจวัดและบันทึกฝุ่น เสียง และสั่นสะเทือน โดยตรวจวัดทุกวันในช่วงก่อสร้างฐานราก พร้อมบันทึกผลการตรวจสอบ และรายงานผลต่อ สผ. และหน่วยงานอนุญาตโดย	- CO 1 ชม. - HC 1 ชม. - NOx 1 ชม. - SOx 24 ชม. - TSP 24 ชม. - PM10 24 ชม. <u>ผู้รับผิดชอบ</u> - ผู้รับเหมาก่อสร้างและเจ้าของโครงการ 2.จัดให้มีเจ้าหน้าที่คอยรับเรื่องร้องเรียนจากผู้อยู่อาศัยที่อยู่ใกล้เคียงพื้นที่โครงการตลอดระยะก่อสร้าง กรณีพบว่ามีเรื่องร้องเรียนต้องจัด เจ้าหน้าที่เข้าตรวจสอบทันที หากพบว่าเป็นการเสียหายที่เกิดจากโครงการ จะต้องแก้ไขโดยทันที และหากไม่สามารถตกลงกันได้ให้ใช้ ไตรภาคีเข้ามาช่วยไกล่เกลี่ย <u>ดัชนีที่ใช้ตรวจสอบ</u> - เรื่องร้องเรียนจากผู้ได้รับผลกระทบ

ลงชื่อ.....
(นายเฉลิมพล พงศ์ฉบับนภา)
เจ้าของโครงการ
เมษายน 2562

ลงชื่อ.....
(นายเจนณรงค์ สันสน)
บุคคลธรรมดาผู้มีสิทธิจัดทำรายงานฯ บริษัท เจด คอนซัลแต้นท์ จำกัด
เมษายน 2562 JADE CONSULTANT CO.,LTD

ตารางที่ 1 ผลกระทบต่อสิ่งแวดล้อมที่สำคัญมาตรการป้องกันและแก้ไขผลกระทบสิ่งแวดล้อมและมาตรการติดตามตรวจสอบผลกระทบสิ่งแวดล้อม ในระยะก่อสร้าง

องค์ประกอบทางสิ่งแวดล้อมและคุณค่าต่างๆ	ผลกระทบต่อสิ่งแวดล้อมที่สำคัญ	มาตรการป้องกันและแก้ไขผลกระทบสิ่งแวดล้อม	มาตรการติดตามตรวจสอบผลกระทบสิ่งแวดล้อม
		รายงานผลทุกสัปดาห์ หลังจากนั้นเดือนละ 1 ครั้ง ตลอดระยะเวลาก่อสร้าง 2.ตรวจสอบการทำงานทั่วไป และหาแนวทางแก้ไข ในกรณีที่มีผู้ร้องเรียน <u>4.มาตรการด้านการเตรียมและดูแลพื้นที่ก่อสร้าง</u> 1.จัดวางตำแหน่งเครื่องจักรและกิจกรรมที่จะก่อให้เกิดฝุ่น ให้อยู่ห่างจากผู้รับฝุ่นมากที่สุด 2.ทำผนังหรือตาข่ายกั้นกิจกรรมและแหล่งกำเนิดฝุ่น เพื่อป้องกันการฟุ้งกระจายของฝุ่น 3.ลดปริมาณน้ำไหลและน้ำโคลนบนพื้นที่ก่อสร้าง 4.ไม่เก็บกองวัสดุที่อาจก่อให้เกิดฝุ่นในบริเวณพื้นที่ก่อสร้าง <u>5.มาตรการด้านการเดินและใช้เครื่องจักร</u> 1.ปิดรถบรรทุกดินหรือวัสดุก่อสร้างที่บรรทุกมา ในขณะขนดินเข้า-ออกพื้นที่ก่อสร้างด้วยผ้าใบให้มิดชิด 2.ไม่เดินเครื่องจักรขณะไม่ใช้งาน 3.หลีกเลี่ยงการใช้เครื่องจักรที่ใช้น้ำมันเป็นเชื้อเพลิง ถ้าเป็นไปได้ควรใช้เครื่องจักรที่เดินเครื่องด้วยไฟฟ้า 4.ควบคุมความเร็วรถที่วิ่งในพื้นที่ก่อสร้าง ไม่ให้เกิน 25 กิโลเมตร/ชั่วโมง	<u>ความถี่ในการตรวจสอบ</u> - 1 เดือน/ครั้ง ตลอดระยะเวลาก่อสร้าง <u>ผู้รับผิดชอบ</u> - ผู้รับเหมาก่อสร้างและเจ้าของโครงการ

ลงชื่อ.....

(นายเฉลิมพล พงศ์ฉบับนภา)

เจ้าของโครงการ

เมษายน 2562

ลงชื่อ.....

(นายเจนณรงค์ สันสน)

บุคคลธรรมดาผู้มีสิทธิจัดทำรายงานฯ บริษัท เจด คอนซัลแต้นท์ จำกัด

เมษายน 2562

JADE CONSULTANT CO.,LTD.

ตารางที่ 1 ผลกระทบต่อสิ่งแวดล้อมที่สำคัญมาตรการป้องกันและแก้ไขผลกระทบสิ่งแวดล้อมและมาตรการติดตามตรวจสอบผลกระทบสิ่งแวดล้อม ในระยะก่อสร้าง

องค์ประกอบทางสิ่งแวดล้อมและคุณค่าต่างๆ	ผลกระทบต่อสิ่งแวดล้อมที่สำคัญ	มาตรการป้องกันและแก้ไขผลกระทบสิ่งแวดล้อม	มาตรการติดตามตรวจสอบผลกระทบสิ่งแวดล้อม
		5.วางแผนใช้เส้นทางและเวลาการขนส่งวัสดุและดิน เพื่อลดปัญหาฝุ่นและจราจรโดยยานพาหนะในการขนส่ง ทั้งประเภทและเวลาตามข้อกำหนดของพนักงานจราจรในพื้นที่ 6.ลดการใช้รถขนส่งพนักงานเข้าพื้นที่ โดยการใช้การขนส่งรวม <u>6.มาตรการด้านการใช้เครื่องมือก่อสร้าง</u> 1.ใช้อุปกรณ์ในการก่อสร้างที่ก่อให้เกิดฝุ่นน้อย 2.จัดหาแหล่งน้ำที่จะใช้พรมพื้นที่ก่อสร้าง เพื่อลดฝุ่นให้มีความเพียงพอ โดยพรมน้ำบริเวณพื้นที่ก่อสร้างและกองวัสดุพวกหินและทราย อย่างน้อยวันละ 2 ครั้ง ในช่วงเช้าและช่วงบ่ายโดยเพิ่มความถี่ได้ตามเหมาะสม เพื่อลดการฟุ้งกระจายของฝุ่นละออง 3.ใช้ระบบการขนส่งที่จะก่อให้เกิดฝุ่นเป็นระบบปิด โดยให้จัดหาวัสดุปิดคลุมท้ายรถบรรทุกวัสดุก่อสร้างให้มิดชิด เพื่อป้องกันการปลิวฟุ้งและร่วงหล่นของวัสดุที่บรรทุกมา 4.จัดระบบที่จะทำความสะอาดให้พร้อมใช้งานในกรณีที่มีการหกของสิ่งที่จะก่อให้เกิดฝุ่น <u>7.มาตรการด้านการจัดการของเสีย</u> ไม่เผาขยะและวัสดุก่อสร้างภายในพื้นที่ก่อสร้าง	

ลงชื่อ.....

(นายเฉลิมพล พงศ์ฉบับนภา)

เจ้าของโครงการ

เมษายน 2562

ลงชื่อ.....

(นายเจนณรงค์ สันสน)

บุคคลธรรมดาผู้มีสิทธิจัดทำรายงานฯ บริษัท เจด คอนซัลแต้นท์ จำกัด

เมษายน 2562 JADE CONSULTANT CO.,LTD

ตารางที่ 1 ผลกระทบต่อสิ่งแวดล้อมที่สำคัญมาตรการป้องกันและแก้ไขผลกระทบสิ่งแวดล้อมและมาตรการติดตามตรวจสอบผลกระทบสิ่งแวดล้อม ในระยะก่อสร้าง

องค์ประกอบทางสิ่งแวดล้อมและคุณค่าต่างๆ	ผลกระทบต่อสิ่งแวดล้อมที่สำคัญ	มาตรการป้องกันและแก้ไขผลกระทบสิ่งแวดล้อม	มาตรการติดตามตรวจสอบผลกระทบสิ่งแวดล้อม
		<u>8.มาตรการเฉพาะด้านการรื้อถอน</u> 1.รื้อถอนภายในอาคารก่อนรื้อผนังอาคารเพื่อใช้ประโยชน์ในการใช้ผนังเป็นวัสดุป้องกันฝุ่น 2.เตรียมน้ำไว้ให้เพียงพอขณะทำการรื้อ เพื่อให้สามารถฉีดพ่นเพื่อลดปริมาณฝุ่นได้ในกรณีที่จำเป็น 3.หลีกเลี่ยงการใช้ระเบิดในการรื้อถอน 4.ติดตั้งผ้าใบก่อสร้าง (Mesh sheet) คลุมโดยรอบตัวอาคารที่รื้อถอนทุกด้าน <u>9.มาตรการเฉพาะด้านการเตรียมพื้นที่โดยการเปิดหน้าดิน</u> 1.เปิดพื้นที่ขุดดินบริเวณเล็กเท่าที่จำเป็น ส่วนอื่นที่เปิดแล้วควรปิดผ้าใบคลุมไว้ หากไม่ได้ปฏิบัติงานบนพื้นที่นั้น <u>10.มาตรการเฉพาะด้านการก่อสร้าง</u> 1.หลีกเลี่ยงการขูดผิวคอนกรีต ถ้าต้องทำต้องทาให้ผิวคอนกรีตเปียกก่อน 2.การเก็บกองทรายในพื้นที่ก่อสร้างต้องเก็บในกระบะหรือบัน (bund) และพรมน้ำให้เปียกชื้นอยู่เสมอ 3.การนำปูนซีเมนต์ผงเข้ามาในพื้นที่ก่อสร้างต้องนำเข้ามาโดยบรรจุภาชนะที่มิดชิด 4.ในกรณีที่ต้องใช้ปูนผงปริมาณน้อยสามารถนำมาใช้ได้	

ลงชื่อ.....

(นายเฉลิมพล พงศ์ฉบับนภา)

เจ้าของโครงการ

เมษายน 2562

ลงชื่อ.....

(นายเจนณรงค์ สันสน)

บุคคลธรรมดาผู้มีสิทธิจัดทำรายงานฯ บริษัท เจด คอนซัลแต้นท์ จำกัด

เมษายน 2562

JADE CONSULTANT CO.,LTD

ตารางที่ 1 ผลกระทบต่อสิ่งแวดล้อมที่สำคัญมาตรการป้องกันและแก้ไขผลกระทบสิ่งแวดล้อมและมาตรการติดตามตรวจสอบผลกระทบสิ่งแวดล้อม ในระยะก่อสร้าง

องค์ประกอบทางสิ่งแวดล้อมและคุณค่าต่างๆ	ผลกระทบต่อสิ่งแวดล้อมที่สำคัญ	มาตรการป้องกันและแก้ไขผลกระทบสิ่งแวดล้อม	มาตรการติดตามตรวจสอบผลกระทบสิ่งแวดล้อม
		หลังจากใช้แล้วต้องเก็บในถุงให้มิดชิด 5.ติดตั้งผ้าใบก่อสร้าง (Mesh sheet) ครอบคลุมโดยรอบอาคารตั้งแต่ชั้นล่างจนถึงส่วนสูงสุดของอาคาร <u>11.มาตรการเฉพาะด้านการขนส่งวัสดุก่อสร้าง/ดิน</u> 1.ขนส่งวัสดุก่อสร้างในช่วงเวลากลางวัน โดยขนส่งนอกช่วงเวลาเร่งด่วน และให้สอดคล้องกับประกาศเจ้าพนักงานจราจร หากมีการขนส่งในเวลากลางคืนต้องไม่เกินเวลา 22.00 น.ทั้งนี้ต้องได้รับอนุญาตจากเจ้าพนักงานจราจรในแต่ละกรณี 2.ล้างล้อรถบรรทุกเป็นประจำทุกครั้งที่จะนำรถออกนอกพื้นที่ก่อสร้าง 3.ปรับปรุงถนนในพื้นที่ก่อสร้างให้อยู่ในสภาพใช้งานได้ดีเสมอ 4. ใช้น้ำฉีดพ่นถนนถ้ามีการขนส่งในหน้าแล้งหรือกรณีที่ถนนแห้ง 5.ทำประตูเข้าออกของรถบรรทุกจากพื้นที่ต้องมีระยะห่างไม่น้อยกว่า 10 เมตร จากบ้านเรือนของผู้รับผลกระทบ บริษัทที่ปรึกษาพิจารณาแล้วเห็นว่ามาตรการทั้งหมดที่กำหนดข้างต้น โครงการจะต้อปฏิบัติตามอย่างเคร่งครัด	

ลงชื่อ.....

(นายเฉลิมพล พงศ์ฉบับนภา)

เจ้าของโครงการ

เมษายน 2562

ลงชื่อ.....

(นายเจนณรงค์ สันสน)

บุคคลธรรมดาผู้มีสิทธิจัดทำรายงานฯ บริษัท เจด คอนซัลแต้นท์ จำกัด

เมษายน 2562

JADE CONSULTANT CO.,LTD.

ตารางที่ 1 ผลกระทบต่อสิ่งแวดล้อมที่สำคัญมาตรการป้องกันและแก้ไขผลกระทบสิ่งแวดล้อมและมาตรการติดตามตรวจสอบผลกระทบสิ่งแวดล้อม ในระยะก่อสร้าง

องค์ประกอบทางสิ่งแวดล้อมและคุณค่าต่างๆ	ผลกระทบต่อสิ่งแวดล้อมที่สำคัญ	มาตรการป้องกันและแก้ไขผลกระทบสิ่งแวดล้อม	มาตรการติดตามตรวจสอบผลกระทบสิ่งแวดล้อม
1.5 เสียงและความสั่นสะเทือน	1. ระดับเสียง โดยปกติเสียงในงานก่อสร้างทุกประเภทจะมีเสียงดังรบกวนอยู่เสมอ แหล่งกำเนิดเสียงส่วนใหญ่เกิดจากการทำงานของเครื่องจักรกล อุปกรณ์และเครื่องมือชนิดต่างๆ ภายในระยะเวลาสั้นๆ เท่านั้น โดยผู้ได้รับผลกระทบ (Receptor) ที่สำคัญจากกิจกรรมการก่อสร้าง ทั้งนี้ โครงการได้ทำการตรวจวัดระดับเสียงภายในพื้นที่ เมื่อวันที่ 24-27 สิงหาคม 2560 โดยตรวจวัด 3 วันต่อเนื่อง (ครอบคลุม 1 วันหยุด คือวันเสาร์ ที่ 26 สิงหาคม 2560 และ 2 วันทำการ คือ วันพฤหัสบดี ที่ 24 ถึงวัน ศุกร์ ที่ 25 สิงหาคม 2560) ค่าระดับเสียงเฉลี่ย 24 ชั่วโมง (Leq เฉลี่ย 24 ชั่วโมง) มีค่าเท่ากับ 55.07 เดซิเบล(เอ) ขณะที่ค่าและระดับเสียงสูงสุด (Lmax) มีค่าเท่ากับ 86.6 เดซิเบล(เอ) จากการคำนวณระดับเสียงจากกิจกรรมก่อสร้างของโครงการที่พื้นที่ข้างเคียงโครงการจะได้รับ (ก่อนมีมาตรการป้องกันเสียง) มีค่าเกินมาตรฐานตามประกาศคณะกรรมการสิ่งแวดล้อมแห่งชาติ ฉบับที่ 15 พ.ศ. 2540 เรื่อง กำหนดมาตรฐานระดับเสียงโดยทั่วไป ค่าระดับเสียง 24 ชั่วโมง จะต้องไม่เกิน 70 เดซิเบล(เอ)	1.จัดให้มีกำแพงกันเสียง เพื่อลดผลกระทบด้านเสียงต่อพื้นที่ข้างเคียงไม่ให้เกินค่ามาตรฐานเสียงเฉลี่ย 24 ชั่วโมง (ไม่เกิน 70 dB(A)) ตามประกาศคณะกรรมการสิ่งแวดล้อมแห่งชาติ ฉบับที่ 15 พ.ศ.2540 เรื่อง กำหนดมาตรฐานระดับเสียงโดยทั่วไป และค่ามาตรฐานเสียงรบกวน (ไม่เกิน 10 dB(A)) ตามประกาศคณะกรรมการสิ่งแวดล้อมแห่งชาติ ฉบับที่ 29 (พ.ศ.2550) เรื่อง ค่าระดับเสียงรบกวน ดังนี้ 1.1) จัดทำรั้วชั่วคราวรอบโครงการซึ่งเป็นรั้วอลูมิเนียมที่มีความหนา 6.35 มิลลิเมตร มีความสามารถในการกั้นเสียงได้ 27 เดซิเบล (เอ) 1.2) งานเตรียมพื้นที่ และงานขึ้นโครงสร้างอาคาร (รวมงานสถาปัตย์ และงานติดตั้งระบบต่างๆ ในอาคาร) ให้ใช้รั้วชั่วคราวจากการเตรียมในข้อ 1 เป็นกำแพงกันเสียง 1.3) งานทำฐานราก ให้ใช้รั้วชั่วคราว จากการเตรียมในข้อ 1 เป็นแนวกำแพงกันเสียง และกำหนดให้ใช้เทคนิคการเจาะเสาเข็มแทนการตอกเข็ม 1.4) งานตกแต่งอาคารและเก็บงาน ให้ติดตั้งกำแพงกันเสียงปิดล้อมพื้นที่ทำงานทุกด้านที่มีช่องเปิด เพื่อป้องกันเสียงอ้อมผ่านที่จะส่งผลกระทบต่อชุมชน โดยให้ติดตั้งกำแพงกันเสียงกับด้าน	1.ตรวจวัดเสียงที่มีการก่อสร้างฐานรากและตรวจวัด 3 วัน ต่อเนื่องโดยให้ครอบคลุมวันทำการและ วันหยุด และรายงานให้สำนักงานนโยบายและแผนทรัพยากรธรรมชาติและสิ่งแวดล้อมและหน่วยงานท้องถิ่นทราบ <u>สถานที่ตรวจวัด</u> - พื้นที่โครงการ <u>ดัชนีคุณภาพเสียงที่ต้องติดตามตรวจสอบ</u> - Lmax ,Leq ,Ldn <u>ความถี่ในการตรวจสอบ</u> - ตรวจวัดเสียงทุกวันที่มีงานฐานรากและรายงาน ผลการตรวจวัดทุกสัปดาห์ในช่วงทำฐานราก หลังจากตรวจวัดเดือนละ 1 ครั้ง ตลอดระยะ ก่อสร้างและตรวจวัด 3 วันต่อเนื่อง โดย ให้ครอบคลุมทั้งวันทำการและวันหยุดและรายงานผลต่อสำนักงานนโยบายและ

ลงชื่อ.....
(นายเฉลิมพล พงศ์ฉบับนภา)
เจ้าของโครงการ
เมษายน 2562

ลงชื่อ.....
(นายเจนณรงค์ สันสน)
บุคคลธรรมดาผู้มีสิทธิจัดทำรายงานฯ บริษัท เจด คอนซัลแต้นท์ จำกัด
เมษายน 2562

JADE CONSULTANT CO.,LTD.

ตารางที่ 1 ผลกระทบต่อสิ่งแวดล้อมที่สำคัญมาตรการป้องกันและแก้ไขผลกระทบสิ่งแวดล้อมและมาตรการติดตามตรวจสอบผลกระทบสิ่งแวดล้อม ในระยะก่อสร้าง

องค์ประกอบทางสิ่งแวดล้อมและคุณค่าต่างๆ	ผลกระทบต่อสิ่งแวดล้อมที่สำคัญ	มาตรการป้องกันและแก้ไขผลกระทบสิ่งแวดล้อม	มาตรการติดตามตรวจสอบผลกระทบสิ่งแวดล้อม
	ดังนั้น เพื่อเป็นการลดผลกระทบที่จะเกิดขึ้นทางโครงการจึงติดตั้งแนวรั้วรอบโครงการ ซึ่งรั้วอลูมิเนียมที่มีความหนา 6.35 มิลลิเมตร มีความสามารถในการกั้นเสียงได้ 27 เดซิเบล (เอ) ดังนั้น รั้วรอบโครงการจะช่วยลดเสียงที่เกิดจากการก่อสร้างฐานรากลงได้ ซึ่งไม่เกินค่ามาตรฐานระดับเสียงเฉลี่ย 24 ชั่วโมง กำหนดที่กำหนดไว้ไม่เกิน 70 dB(A) และไม่เกินค่ามาตรฐานระดับเสียงสูงสุดที่กำหนดไว้ไม่เกิน 115 dB(A) **การประเมินความสามารถในการลดระดับเสียงจากรั้วรอบโครงการ** ความสามารถในการลดระดับเสียงที่ทะลุผ่าน (Transmission Loss) ของวัสดุต่างๆ แสดงให้เห็นว่า Light Concrete ที่มีความหนาอย่างน้อย 150 มิลลิเมตร สามารถลดระดับเสียงได้ 27 dB(A) ส่วนด้านทิศเหนือด้านที่ติดกับบ้านพักอาศัย 1 ชั้น โครงการจะต้องสร้างรั้วคอนกรีต (Light Concrete) ที่มีความหนาอย่างน้อย 15 มิลลิเมตร สามารถลดระดับเสียงลงได้ 39 dB(A) ซึ่งส่งผลให้พื้นที่โดยรอบโครงการได้ยินเสียงจากพื้นที่ก่อสร้างลดลง และใช้รั้วแบบผ้าใบกั้นเพื่อกันฝุ่นละอองให้สูงจากรั้วที่มีอยู่ทำให้	นอกของนั่งร้านเหล็ก ที่ระยะห่างจากแนวก่อสร้างอาคาร 1.00 เมตร โดยใช้ความสูงของแผ่นกันเสียง 3.0 เมตร จากระดับพื้นแต่ละชั้นในขณะก่อสร้าง ติดตั้งเป็นแบบเลื่อนขึ้นไปตามชั้นที่กำลังก่อสร้างทีละชั้น และให้มีส่วนยื่นมาปิดคลุมด้านบนให้มิดชิด และใช้รั้วชั่วคราวจากการเตรียมในข้อ 1.1) เป็นแนวกำแพงกันเสียงที่บริเวณแนวเขตที่ดินโครงการอีกชั้นหนึ่ง 2.ประชาสัมพันธ์และแจ้งให้ชุมชนโดยรอบโครงการ ล่วงหน้าอย่างน้อย 1 เดือน เพื่อให้ทราบถึงแผนการก่อสร้างและบุคคลที่สามารถติดต่อได้ ในกรณีที่ได้รับผลกระทบจากโครงการ 3.จำกัดระยะเวลาการทำงานฐานรากและกิจกรรมก่อสร้างที่ทำให้เกิดเสียงดัง โดยให้ทำการก่อสร้างเฉพาะวันจันทร์ถึงวันเสาร์ ในช่วงเวลา 8.00-17.00 น. และหยุดกิจกรรมก่อสร้างดังกล่าวในวันอาทิตย์และวันหยุดนักขัตฤกษ์ เพื่อไม่ให้รบกวนเวลาพักผ่อนของชุมชน 4.ควบคุมคนงานก่อสร้างไม่ให้ส่งเสียงดังรบกวนพื้นที่ข้างเคียง 5.กิจกรรมที่มีเสียงดังบางประเภท เช่น การตัดเหล็ก ด้วยเครื่องตัดที่มีเสียงให้จัดพื้นที่ดำเนินการ อยู่ห่างจากอาคารบ้านพักอาศัยโดยรอบให้มากที่สุด และอยู่ในบริเวณที่มีแนวกำแพงกันเสียงเพื่อไม่ให้รบกวนอาคารบ้านพักอาศัยรอบข้าง	แผนทรัพยากรธรรมชาติและสิ่งแวดล้อม และหน่วยงานท้องถิ่นผู้อนุญาตเดือนละ 1 ครั้ง 2.จัดให้มีเจ้าหน้าที่จากโครงการเข้าพบผู้พักอาศัย ข้างเคียง เพื่อสอบถามถึงผลกระทบจากการ ก่อสร้างโครงการ พร้อมติดตั้งกล่องรับความ คิดเห็นที่บริเวณสำนักงาน เพื่อเรื่องร้องเรียนที่อาจเกิดขึ้นหากมีปัญหาเกิดขึ้นต้องหาแนว ทางแก้ไขอย่างเร่งด่วน <u>ดัชนีที่ใช้ตรวจสอบ</u> - เรื่องร้องเรียนจากผู้ได้รับผลกระทบ <u>ความถี่ในการตรวจสอบ</u> - 1 เดือน/ครั้ง ตลอดระยะเวลาก่อสร้าง <u>ผู้รับผิดชอบ</u> - ผู้รับเหมาก่อสร้างและเจ้าของโครงการ เจ้าของโครงการ

ลงชื่อ.....

(นายเฉลิมพล พงศ์ฉบับนภา)

เจ้าของโครงการ

เมษายน 2562

ลงชื่อ.....

(นายเจนณรงค์ สันสน)

บุคคลธรรมดาผู้มีสิทธิจัดทำรายงานฯ บริษัท เจด คอนซัลแต้นท์ จำกัด

เมษายน 2562

JADE CONSULTANT CO.,LTD

ตารางที่ 1 ผลกระทบต่อสิ่งแวดล้อมที่สำคัญมาตรการป้องกันและแก้ไขผลกระทบสิ่งแวดล้อมและมาตรการติดตามตรวจสอบผลกระทบสิ่งแวดล้อม ในระยะก่อสร้าง

องค์ประกอบทางสิ่งแวดล้อมและคุณค่าต่างๆ	ผลกระทบต่อสิ่งแวดล้อมที่สำคัญ	มาตรการป้องกันและแก้ไขผลกระทบสิ่งแวดล้อม	มาตรการติดตามตรวจสอบผลกระทบสิ่งแวดล้อม
	ระดับเสียงลดลงเหลือ 58.0 dB(A) (97.90-39) การประเมินข้างต้นเป็นระดับเสียงที่เกิดขึ้นที่พื้นที่ปิด ซึ่งผลกระทบส่วนใหญ่เกิดจากเครื่องมือหนักที่ใช้ในการก่อสร้าง ผลกระทบจะเกิดขึ้นมากที่สุดเฉพาะภายในพื้นที่ก่อสร้าง รวมทั้งโครงการจะต้องเลือกใช้เครื่องมือเครื่องจักร อุปกรณ์และวิธีการก่อสร้าง ที่สามารถลดระดับเสียงที่จะส่งผลกระทบต่อผู้อยู่อาศัย นอกจากนี้ กิจกรรมการก่อสร้างฐานรากจะเกิดขึ้นในระยะเวลาสั้นๆ และไม่ต่อเนื่องกันทั้งวัน ดังนั้น จึงคาดว่าผลกระทบเรื่องเสียงที่เกิดขึ้นของโครงการต่อชุมชนข้างเคียงจะเกิดขึ้นในระดับปานกลาง โครงการจะจำกัดเวลาในการก่อสร้างที่ทำให้เกิดเสียงดังในแต่ละวันให้อยู่ในระยะเวลาที่ไม่ตรงกับการพักผ่อนของประชาชนรอบโครงการ <u>การประเมินเสียงรบกวน</u> เมื่อเทียบระดับเสียงดังกับระดับเสียงรบกวน ตามประกาศคณะกรรมการสิ่งแวดล้อมแห่งชาติ ฉบับที่ 29 (พ.ศ. 2550) เรื่อง ค่าระดับเสียงรบกวน ที่กำหนดค่าระดับเสียงรบกวนไว้ที่ 10 dB(A) โดยวิธีการคำนวณตามคู่มือวัดเสียงรบกวนของสำนักจัดการคุณภาพอากาศและเสียง กรมควบคุม	6.ใช้อุปกรณ์ เครื่องจักรที่ได้รับการบำรุงรักษาอย่างดีเท่านั้น และตรวจสอบและดูแลรักษาสภาพเครื่องจักร เครื่องยนต์ต่างๆ ให้มีสภาพดีอยู่เสมอ เพื่อเป็นการลดการปล่อยสารพิษและเสียงดังจากเครื่องจักร เครื่องยนต์ชำรุด 7.กำหนดภาระบรรทุกของรถบรรทุกวัสดุอุปกรณ์ก่อสร้างไม่ให้บรรทุกน้ำหนักเกินกว่าเกณฑ์ที่กำหนดไว้ 8.ใช้น้ำมันหล่อลื่นช่วยลดการเสียดสีระหว่างชิ้นส่วนของเครื่องจักร และใช้เครื่องจักรหรือเครื่องยนต์ที่มีอัตราเร็วต่ำ 9.จัดให้มีอุปกรณ์ลดการสั่นสะเทือนหรือกันกระแทก เช่น ยางรถยนต์ หรือแผ่นยางรวมทั้งติดตั้งอุปกรณ์เพื่อลดการสั่นสะเทือนตามคำแนะนาของผู้ผลิตเครื่องจักร เพื่อป้องกันการเกิดเสียงดังและสั่นสะเทือนต่อพื้นที่ข้างเคียง 10.จัดหาอุปกรณ์ลดเสียงให้คนงานก่อสร้าง เช่น Ear Plug, Ear muffs 11.ตรวจสอบเครื่องจักรที่ใช้ในการก่อสร้างให้มีสภาพดีอยู่เสมอ เพื่อลดการเกิดเสียงดังอันเนื่องมาจากเครื่องจักรชารุด 12.กำหนดให้คนงานก่อสร้างจับวางวัสดุก่อสร้างแทนการโยนหรือทิ้งลงจากที่สูง 13.ตรวจสอบระยะเวลาการทำงานของคนงานที่ได้รับเสียงดังให้	

ลงชื่อ.....
(นายเฉลิมพล พงศ์ฉบับนภา)
เจ้าของโครงการ
เมษายน 2562

ลงชื่อ.....
(นายเจนณรงค์ สันสน)
บุคคลธรรมดาผู้มีสิทธิจัดทำรายงานฯ บริษัท เจด คอนซัลแต้นท์ จำกัด
เมษายน 2562

ตารางที่ 1 ผลกระทบต่อสิ่งแวดล้อมที่สำคัญมาตรการป้องกันและแก้ไขผลกระทบสิ่งแวดล้อมและมาตรการติดตามตรวจสอบผลกระทบสิ่งแวดล้อม ในระยะก่อสร้าง

องค์ประกอบทางสิ่งแวดล้อมและคุณค่าต่างๆ	ผลกระทบต่อสิ่งแวดล้อมที่สำคัญ	มาตรการป้องกันและแก้ไขผลกระทบสิ่งแวดล้อม	มาตรการติดตามตรวจสอบผลกระทบสิ่งแวดล้อม
	มลพิษ (2550) จากการตรวจวัดและคำนวณระดับเสียงขณะมีการรบกวน การคำนวณค่าระดับการรบกวน และแบบบันทึก การตรวจวัดเสียงรบกวน ซึ่งจากการคำนวณ พบว่า ในช่วงก่อสร้างของโครงการส่งผลกระทบต่อหน่วยรับเสียงบริเวณโดยรอบพื้นที่โครงการ จะได้รับเสียงรบกวน 6.53 dB(A) ซึ่งมีค่าเสียงรบกวนน้อยกว่า 10 เดซิเบล (เอ) ตามประกาศคณะกรรมการสิ่งแวดล้อมแห่งชาติ ฉบับที่ 29 (พ.ศ. 2550)	เป็นไปตามมาตรฐานของกระทรวงมหาดไทย เรื่อง ความปลอดภัยในการทำงานเกี่ยวกับภาวะแวดล้อม ดังนี้ - ทำงานไม่เกินวันละ 7 ชั่วโมง ต้องมีระดับเสียงที่ได้รับติดต่อกันไม่เกิน 91 dB(A) - ทำงานเกินกว่าวันละ 7 ชั่วโมง แต่ไม่เกิน 8 ชั่วโมง จะต้องมีระดับเสียงที่ได้รับติดต่อกันไม่เกิน 90 dB(A) - ทำงานเกินวันละ 8 ชั่วโมง จะต้องมีระดับเสียงที่ได้รับติดต่อกันไม่เกิน 80 dB(A)	
	2. ความสั่นสะเทือน ผลกระทบด้านความสั่นสะเทือนจากกิจกรรมในช่วงก่อสร้างมาจากการทำฐานราก เครื่องจักร และอุปกรณ์ต่างๆ เป็นต้น กระบวนการดังกล่าวจะก่อให้เกิดความสั่นสะเทือนเนื่องจากการเจาะเข็ม และแรงกระแทกของล้อยางรถขนาดใหญ่ที่กระทำต่อพื้นดินในลักษณะคลื่นตามยาว (Longitudinal Wave) และคลื่นตามขวาง (Transverse Wave) โดยที่ขนาดของแอมปลิจูด (Amplitude) ของคลื่นตามยาวต่ำกว่าคลื่นตามขวาง ดังนั้น คลื่นตามขวางจึงทำให้เกิดความสั่นสะเทือนได้มากกว่าคลื่นตามยาว นอกจากนี้คลื่นตามยาวและคลื่นตามขวางที่เคลื่อนที่สู่	1.ขุดคูดินบริเวณด้านทิศเหนือโครงการ เพื่อใช้ลดผลกระทบด้านความสั่นสะเทือนในช่วงก่อสร้าง 2.ให้ทำฐานรากบริเวณที่อยู่ใกล้อาคารข้างเคียงก่อน เพื่อเป็นแนวป้องกันก่อน จากนั้นจึงทำฐานรากถอยตั้งฉากออกจากแนวป้องกันการเคลื่อนตัวของมวลดินจะเคลื่อนตัวตามแนวฐานราก โดยฐานรากที่ทำเสร็จแล้วจะทำหน้าที่เป็นแนวป้องกันใหม่ไม่ให้มวลดินเคลื่อนที่เข้าหาแนวป้องกันเดิม 3.จัดให้มีเจ้าหน้าที่เข้าไปแจ้งแก่ผู้ที่อาศัยอยู่โดยรอบพื้นที่โครงการในรัศมี 100 เมตร ก่อนที่จะเริ่มกิจกรรมก่อสร้างอาคาร โดยแจ้งล่วงหน้าอย่างน้อย 1 เดือน โดยให้หมายเลขโทรศัพท์ของเจ้าหน้าที่ที่ควบคุมการก่อสร้างโครงการ เพื่อให้สามารถ	1.ตรวจสอบความสั่นสะเทือนภายในพื้นที่ โครงการโดยใช้เครื่องมือวัดค่าความสั่นสะเทือน ตรวจวัดค่าความเร็วคลื่นอนุภาคสูงสุด (Peak Particle Velocity, PPV) โดยค่าความสั่นสะเทือนให้เป็นไปตามประกาศคณะกรรมการสิ่งแวดล้อมแห่งชาติ ฉบับที่ 37(พ.ศ. 2553) เรื่อง กำหนดมาตรฐานความสั่นสะเทือนเพื่อป้องกันผลกระทบต่ออาคารข้างเคียง

ลงชื่อ.....
(นายเฉลิมพล พงศ์ฉบับนภา)
เจ้าของโครงการ
เมษายน 2562

ลงชื่อ.....
(นายเจนณรงค์ สันสน)
บุคคลธรรมดาผู้มีสิทธิจัดทำรายงานฯ บริษัท เจด คอนซัลแต้นท์ จำกัด
เมษายน 2562

JADE CONSULTANT CO.,LTD

ตารางที่ 1 ผลกระทบต่อสิ่งแวดล้อมที่สำคัญมาตรการป้องกันและแก้ไขผลกระทบสิ่งแวดล้อมและมาตรการติดตามตรวจสอบผลกระทบสิ่งแวดล้อม ในระยะก่อสร้าง

องค์ประกอบทางสิ่งแวดล้อมและคุณค่าต่างๆ	ผลกระทบต่อสิ่งแวดล้อมที่สำคัญ	มาตรการป้องกันและแก้ไขผลกระทบสิ่งแวดล้อม	มาตรการติดตามตรวจสอบผลกระทบสิ่งแวดล้อม
	ผิวดินสามารถทำให้เกิดคลื่นตามขวางที่เคลื่อนที่ไปตามผิวดินอีก 2 ชนิด ได้แก่ คลื่นโกยกผิวดิน หรือคลื่นเลิฟ (Love Wave) และเคลื่อนกระเพื่อมผิวดิน หรือคลื่นเรย์ลี (Raleigh Wave) ซึ่งคลื่นผิวพื้นทั้ง 2 ชนิดนี้ สามารถสร้างความเสียหายต่อโครงสร้างอาคารที่อยู่ใกล้เคียงพื้นที่โครงการ หากความสั่นสะเทือนที่เกิดขึ้นมีระดับความเร่งของความสั่นสะเทือนเกินกว่าเกณฑ์มาตรฐานที่กำหนด ปัจจัยที่ทำให้ความเร่งของความสั่นสะเทือนมีระดับแตกต่างกันขึ้นอยู่กับองค์ประกอบที่สำคัญหลายประการ เช่น ชนิดของอุปกรณ์ที่เป็นแหล่งกำเนิดความสั่นสะเทือน ระยะทางระหว่างแหล่งกำเนิดถึงจุดรับคลื่น และคุณสมบัติในการดูดกลืนคลื่นสั่นสะเทือนของดินแต่ละชนิด โครงการก่อสร้างทุกประเภทจะมีแรงสั่นสะเทือนที่จะส่งผลกระทบต่ออาคารที่อยู่ใกล้กับแหล่งกำเนิดจากกิจกรรมที่ทำให้เกิดการสั่นสะเทือน ระดับความสั่นสะเทือนของกิจกรรมการก่อสร้างที่อาจเกิดอันตรายต่ออาคารข้างเคียงได้ สามารถเรียงลำดับจากน้อยไปหามาก การประเมินผลกระทบด้านความสั่นสะเทือน จะศึกษาถึงความเร็วอนุภาคสูงสุด (Peak Particle Velocity ; PPV)	ติดต่อกับโครงการได้โดยตรงตลอด 24 ชั่วโมง เมื่ออาคารข้างเคียงได้รับความเดือดร้อนจากการดำเนินโครงการและโครงการต้องเร่งแก้ไขปัญหาที่เกิดขึ้นทันที 4.จัดให้มีตัวแทนของโครงการ และผู้รับเหมาก่อสร้างฐานรากอาคารประสานงานกับเจ้าของอาคารข้างเคียงให้ร่วมกันตรวจสอบสภาพอาคาร พร้อมถ่ายรูปไว้เป็นหลักฐาน และจัดทำสำเนารูปเป็น 2 ชุด เก็บไว้กับโครงการ 1 ชุด และเจ้าของอาคาร 1 ชุด ก่อนทำฐานราก 5.จัดให้มีการตรวจสภาพเครื่องจักร และอุปกรณ์ที่ใช้ในการทำฐานรากทุกวันก่อนเริ่มทำงาน หากพบว่าเครื่องจักร หรืออุปกรณ์ที่ใช้เกิดการชำรุดให้ดำเนินการซ่อมแซมและแก้ไขให้อยู่ในสภาพดีก่อนการใช้งาน 6.จัดให้มีอุปกรณ์ลดการสั่นสะเทือนหรือกันกระแทก เช่น ยางรถยนต์ หรือแผ่นยางรวมทั้งติดตั้งอุปกรณ์ เพื่อลดการสั่นสะเทือนตามคำแนะนำของผู้ผลิตเครื่องจักร เพื่อป้องกันการเกิดเสียงดังและสั่นสะเทือนต่อพื้นที่ข้างเคียง 7.จำกัดระยะเวลาการทำฐานราก โดยให้ทำการก่อสร้างเฉพาะวันจันทร์ถึงศุกร์ ในช่วงเวลา 8.00-16.00 น. และหยุดกิจกรรมก่อสร้างดังกล่าวในวันหยุดและวันหยุดนักขัตฤกษ์ เพื่อไม่ให้	<u>สถานที่ตรวจวัด</u> - พื้นที่ก่อสร้าง <u>ดัชนีคุณภาพเสียงที่ต้องติดตามตรวจสอบ</u> - PPV, Hz เป็นเวลา 1 วันต่อเนื่อง <u>ความถี่ในการตรวจสอบ</u> - ตรวจวัดความสั่นสะเทือนทุกวันที่มีงานฐานรากและรายงานผลการตรวจวัดทุกสัปดาห์ในช่วงทำฐานรากหลังจากนั้นตรวจวัดเดือนละ 1 ครั้ง ตลอด ระยะก่อสร้างและรายงานผลการตรวจวัดดังกล่าวต่อสำนักงานนโยบายและแผนทรัพยากรธรรมชาติและ สิ่งแวดล้อมและหน่วยงานท้องถิ่นผู้อนุญาตเดือนละ 1 ครั้ง 2.จัดให้มีเจ้าหน้าที่จากโครงการเข้าพบผู้พักอาศัยข้างเคียงเป็นประจำ เพื่อสอบถามถึงผลกระทบ จากการก่อสร้างโครงการ หากมีปัญหาเกิดขึ้น ต้องหา

ลงชื่อ.....
(นายเฉลิมพล พงศ์ฉบับนภา)
เจ้าของโครงการ
เมษายน 2562

ลงชื่อ.....
(นายเจนณรงค์ สันสน)
บุคคลธรรมดาผู้มีสิทธิจัดทำรายงานฯ บริษัท เจ๊ด คอนซัลแต้นท์ จำกัด
เมษายน 2562

ตารางที่ 1 ผลกระทบต่อสิ่งแวดล้อมที่สำคัญมาตรการป้องกันและแก้ไขผลกระทบสิ่งแวดล้อมและมาตรการติดตามตรวจสอบผลกระทบสิ่งแวดล้อม ในระยะก่อสร้าง

องค์ประกอบทางสิ่งแวดล้อมและคุณค่าต่างๆ	ผลกระทบต่อสิ่งแวดล้อมที่สำคัญ	มาตรการป้องกันและแก้ไขผลกระทบสิ่งแวดล้อม	มาตรการติดตามตรวจสอบผลกระทบสิ่งแวดล้อม
	ของความสั่นสะเทือนจากเครื่องจักรกลแต่ละประเภทที่ใช้ในกิจกรรมก่อสร้างที่ระยะห่างจากแหล่งกำเนิด (เมตร) จากการคำนวณ พบว่า ความสั่นสะเทือนจากการก่อสร้างมีผลกระทบต่อโรงแรมทางทิศตะวันออก โดยผลกระทบต่ออาคาร คือ ระดับความสั่นสะเทือนที่สูงกว่าการจราจรปกติ ซึ่งจะทำให้เกิดความเสียหายต่อโครงสร้างสถาปัตยกรรม และสร้างความเสียหายต่อโครงสร้างบ้านเรือนเล็กน้อย ผลกระทบต่อมนุษย์ คือ คนจะรู้สึกไม่พอใจถ้าเกิดแรงสั่นสะเทือนอย่างต่อเนื่อง และคนที่เดินบนสะพานจะไม่สามารถยอมรับได้ ซึ่งคาดว่ากิจกรรมดังกล่าวจะก่อให้เกิดผลกระทบอยู่ในระดับต่ำ แต่อย่างไรก็ตามโครงการกำหนดให้มีมาตรการป้องกันและแก้ไข ผลกระทบพร้อมการติดตามตรวจสอบอย่างสม่ำเสมอเพื่อให้เกิดผลกระทบน้อยที่สุด	รบกวนเวลาพักผ่อนของชุมชน 8.หากพบว่าข้างเคียงได้รับความเสียหายจากการทำฐานรากของโครงการให้ผู้รับเหมาก่อสร้างหยุดการก่อสร้างโดยทันที เพื่อปรับเปลี่ยนวิธีการทำงานที่ปลอดภัย และเข้าไปแก้ไขซ่อมแซมอาคารข้างเคียงให้อยู่ในสภาพดีดังเดิมโดยทันที 9.จัดวิศวกรดูแลการก่อสร้างอย่างใกล้ชิด และควบคุมการก่อสร้างให้ถูกต้องตามหลักวิศวกรรม เพื่อให้ส่งผลกระทบต่อพื้นที่ข้างเคียงน้อยที่สุด รวมทั้งเข้าประเมินพื้นที่ที่ได้รับการเดือดร้อนจากการก่อสร้างโครงการ เพื่อซ่อมแซมอาคาร หรือส่วนของอาคารที่แตกร้าว ทรุดตัวโดยให้ดำเนินการแก้ไขทันทีเมื่อมีการเข้าแจ้งเหตุจากเจ้าของอาคารข้างเคียง 10.หากมีเหตุให้เกิดความเสียหายทั้งร่างกายและทรัพย์สินของประชาชนโดยรอบเกิดขึ้นให้ติดตามตรวจสอบและดำเนินการปรับปรุงแก้ไข หรือชดใช้ค่าเสียหายที่เกิดขึ้นโดยทันที โดยผู้รับผิดชอบในกรณีเกิดความเสียหายต่ออาคารโดยรอบโครงการ คือ เจ้าของโครงการ 11.จัดให้มีจุดรับเรื่องร้องเรียน หรือรับแจ้งเหตุเดือดร้อน พร้อมเบอร์โทรศัพท์ติดต่อโดยเฉพาะฝ่ายงานช่างของโครงการต้องเป็นผู้รับแจ้งเหตุ และดำเนินการแก้ไข	แนวทางแก้ไขอย่างเร่งด่วน ในกรณีทั้งสองฝ่ายไม่สามารถตกลงกันให้ใช้ไตรภาคีเข้ามาไกล่เกลี่ย <u>ดัชนีที่ใช้ตรวจสอบ</u> - เรื่องร้องเรียนจากผู้ได้รับผลกระทบ <u>ความถี่ในการตรวจสอบ</u> - 1 เดือน/ครั้ง ตลอดระยะเวลาก่อสร้าง <u>ผู้รับผิดชอบ</u> - ผู้รับเหมาก่อสร้างและเจ้าของโครงการ

ลงชื่อ.....

(นายเฉลิมพล พงศ์ฉบับนภา)

เจ้าของโครงการ

เมษายน 2562

ลงชื่อ.....

(นายเจนณรงค์ สันสุข)

บุคคลธรรมดาผู้มีสิทธิจัดทำรายงานฯ บริษัท เจต คอนซัลแต้นท์ จำกัด

เมษายน 2562

ตารางที่ 1 ผลกระทบต่อสิ่งแวดล้อมที่สำคัญมาตรการป้องกันและแก้ไขผลกระทบสิ่งแวดล้อมและมาตรการติดตามตรวจสอบผลกระทบสิ่งแวดล้อม ในระยะก่อสร้าง

องค์ประกอบทางสิ่งแวดล้อมและคุณค่าต่างๆ	ผลกระทบต่อสิ่งแวดล้อมที่สำคัญ	มาตรการป้องกันและแก้ไขผลกระทบสิ่งแวดล้อม	มาตรการติดตามตรวจสอบผลกระทบสิ่งแวดล้อม
		12.จัดทำประกันอุบัติเหตุจากการก่อสร้างอาคาร โดยจะต้องครอบคลุมถึงค่าเสียหายจากอาคารข้างเคียงที่เกิดจากการก่อสร้างโครงการ 13.จัดให้มีการตรวจวัดแรงสั่นสะเทือนในพื้นที่ก่อสร้างโครงการให้เป็นไปตามประกาศคณะกรรมการสิ่งแวดล้อมแห่งชาติ ฉบับที่ 37 (พ.ศ. 2553) เรื่อง กำหนดมาตรฐานความสั่นสะเทือนเพื่อป้องกันผลกระทบต่ออาคาร โดยตรวจวัดทุกวันที่มีการทำฐานรากและติดตามประเมินผลทุกสัปดาห์ หลังจากนั้นตรวจวัดเดือนละ 1 ครั้ง ตลอดระยะเวลาก่อสร้าง	
2. ผลกระทบต่อทรัพยากรชีวภาพ			
2.1 ทรัพยากรชีวภาพบนบก	พื้นที่โครงการเป็นพื้นที่ชุมชน ภายในพื้นที่เป็นที่ราบใช้ประโยชน์เป็นพื้นที่อยู่อาศัยและชุมชน ไม่ได้อยู่ในพื้นที่ป่าซึ่งกำหนดเป็นป่าสงวนแห่งชาติ ทั้งนี้ จากการสำรวจในพื้นที่โครงการปัจจุบัน พบว่า มีเพียงพืชพรรณที่เจริญเติบโตขึ้นเองตามธรรมชาติ จำพวกหญ้า และในส่วนของสัตว์ป่า จากการสำรวจไม่ปรากฏสัตว์ป่าแต่อย่างใด มีเพียงเพียงสัตว์ที่พบเห็นได้ทั่วไป เช่น กิ้งก่า ผีเสื้อ แมลง เป็นต้น และสัตว์เลี้ยงที่เลี้ยงไว้ตามบ้านเรือน เช่น สุนัข และ แมว เป็นต้น ซึ่งเป็นพื้นที่ย่านชุมชนเมือง มีลักษณะการใช้ประโยชน์บริเวณ	1.ปฏิบัติตามมาตรการลดผลกระทบด้านกายภาพอย่างเคร่งครัดเพื่อลดผลกระทบต่อทรัพยากรชีวภาพทางบก 2.ผู้รับเหมาควบคุมดูแลการเททิ้งสารเคมีที่ใช้ในโครงการ โดยห้ามคนงานนำไปรดน้ำต้นไม้โดยเด็ดขาด และเลือกตำแหน่งที่เหมาะสมในการกองวัสดุก่อสร้างโดยไม่ให้ทำลายพืชพรรณต่างๆ	-

ลงชื่อ.....

(นายเฉลิมพล พงศ์ฉบับนภา)

เจ้าของโครงการ

เมษายน 2562

ลงชื่อ.....

(นายเจนณรงค์ สันสน)

บุคคลธรรมดาผู้มีสิทธิจัดทำรายงานฯ บริษัท เจด คอนซัลแต้นท์ จำกัด

เมษายน 2562

JADE CONSULTANT CO.,LTD.

ตารางที่ 1 ผลกระทบต่อสิ่งแวดล้อมที่สำคัญมาตรการป้องกันและแก้ไขผลกระทบสิ่งแวดล้อมและมาตรการติดตามตรวจสอบผลกระทบสิ่งแวดล้อม ในระยะก่อสร้าง

องค์ประกอบทางสิ่งแวดล้อมและคุณค่าต่างๆ	ผลกระทบต่อสิ่งแวดล้อมที่สำคัญ	มาตรการป้องกันและแก้ไขผลกระทบสิ่งแวดล้อม	มาตรการติดตามตรวจสอบผลกระทบสิ่งแวดล้อม
	พื้นที่โครงการส่วนใหญ่มีลักษณะเป็นย่านธุรกิจ และพาณิชยกรรมกำลังขยายตัว อาคารพาณิชย์ ขนาดความสูง 3-4 ชั้น ประกอบธุรกิจหลากหลายประเภท อาทิเช่น โรงแรม เกสเฮ้าส์ ร้านค้า ร้านอาหาร ร้านสะดวกซื้อ พลาซ่า สำนักงาน ตลาด และพื้นที่กำลังก่อสร้าง เป็นต้น ซึ่งระบบนิเวศวิทยาโดยรอบที่ตั้งโครงการจัดได้ว่าเป็นระบบนิเวศวิทยาสังคมเมือง (Urban Ecology) ดังนั้น ผลกระทบจากโครงการที่มีผลต่อทรัพยากรชีวภาพบนบกอยู่ในระดับต่ำ		
2.2 ทรัพยากรชีวภาพในน้ำ	บริเวณพื้นที่โครงการไม่ปรากฏว่ามีแหล่งน้ำธรรมชาติอยู่ในพื้นที่ ส่วนบริเวณใกล้เคียงโครงการพบทางแหล่งน้ำธรรมชาติอยู่ด้านทิศตะวันตก ห่างจากพื้นที่โครงการประมาณ 650 เมตร คือ คลองละไม ใช้รองรับการระบายน้ำฝนตามธรรมชาติของพื้นที่โดยรอบ จากการสำรวจสิ่งมีชีวิตในน้ำโดยการสอบถามผู้อาศัยใกล้เคียง สัตว์น้ำที่พบเห็นไม่มากนักและสัตว์หน้าดินสามารถพบได้ทั่วไปเช่นกัน พบเห็นเพียงสิ่งมีชีวิต และแมลงที่อาศัยอยู่บริเวณผิวน้ำเท่านั้น ไม่พบว่ามีสัตว์น้ำที่หายากแต่อย่างใด ปัจจุบันคลองละไมมีการใช้ประโยชน์เพื่อการรองรับการระบายน้ำจากพื้นที่ใกล้เคียงก่อนที่จะระบายน้ำลงสู่ทะเลต่อไป และไม่มี	1.ห้ามระบายน้ำเสียที่ยังมิได้ผ่านการบำบัดจนได้มาตรฐานตามข้อกำหนดคุณภาพน้ำทิ้งออกสู่ภายนอกโครงการ โดยเด็ดขาด 2.ปฏิบัติตามมาตรการลดผลกระทบด้านกายภาพให้มากที่สุดเพื่อลดผลกระทบต่อทรัพยากรชีวภาพในน้ำ 3.ติดตั้งระบบบำบัดน้ำเสียแบบเติมอากาศ หรือระบบที่เทียบเท่าเพื่อบำบัดน้ำจากกิจกรรมของคนในโครงการฯ ก่อนระบายออกสู่ระบบระบายน้ำ 4.ตรวจสอบคุณภาพน้ำเสียหลังทำการบำบัดเพื่อตรวจสอบประสิทธิภาพของระบบบำบัดน้ำเสียบริเวณบ่อตรวจคุณภาพน้ำรวมของโครงการ	-

ลงชื่อ.....

(นายเฉลิมพล พงศ์ฉบับนภา)

เจ้าของโครงการ

เมษายน 2562

ลงชื่อ.....

(นายเจนณรงค์ สันสน

บุคคลธรรมดาผู้มีสิทธิจัดทำรายงานฯ บริษัท เจด คอนซัลแต้นท์ จำกัด

เมษายน 2562

ตารางที่ 1 ผลกระทบต่อสิ่งแวดล้อมที่สำคัญมาตรการป้องกันและแก้ไขผลกระทบสิ่งแวดล้อมและมาตรการติดตามตรวจสอบผลกระทบสิ่งแวดล้อม ในระยะก่อสร้าง

องค์ประกอบทางสิ่งแวดล้อมและคุณค่าต่างๆ	ผลกระทบต่อสิ่งแวดล้อมที่สำคัญ	มาตรการป้องกันและแก้ไขผลกระทบสิ่งแวดล้อม	มาตรการติดตามตรวจสอบผลกระทบสิ่งแวดล้อม
	การประกอบอาชีพประมงหรือเพาะเลี้ยงสัตว์น้ำในแหล่งน้ำดังกล่าวเป็นต้น ในช่วงก่อสร้าง น้ำเสียจากกิจกรรมก่อสร้าง จะรวบรวมผ่านรางระบายน้ำชั่วคราวเข้าสู่บ่อดักตะกอนดิน เพื่อให้ตกตะกอนดิน โดยมีระยะเวลากักเก็บน้ำไม่น้อยกว่า 1 วัน ก่อนนำน้ำใสมาพรมดินในพื้นที่ก่อสร้างทั้งหมด เพื่อลดการฟุ้งกระจายของฝุ่นละอองจากบริเวณพื้นที่ก่อสร้าง ซึ่งจะระเหยและซึมลงดินในที่สุด ส่วนน้ำเสียจากกิจกรรมของคนงานทั้งหมดจะถูกบำบัดโดยถังบำบัดน้ำเสียสำเร็จรูประบบเกรอะ-กรองเติมอากาศก่อนระบายออกสู่ท่อระบายน้ำด้านหน้าโครงการ ดังนั้น กิจกรรมในระยะก่อสร้างจะก่อให้เกิดผลกระทบต่อทรัพยากรชีวภาพในน้ำของแหล่งน้ำผิวดินอยู่ในระดับต่ำ		
2.3 ทรัพยากรทางทะเล	พื้นที่โครงการตั้งอยู่ในบริเวณอ่าวละไม พื้นที่โครงการมีอาณาเขตพื้นที่ติดทะเล แนวปะการังที่มีการสำรวจสถานภาพ คือ สถานีหาดแหลมหนัน สภาพโดยทั่วไปเป็นปะการังแข็งก่อตัวหนาแน่น แนวปะการังกว้าง ประมาณ 45 เมตร และขอบแนวปะการังสิ้นสุดที่ระดับลึก ประมาณ 6 เมตร พบปะการังที่มีชีวิตใต้เส้นเทปที่ใช้ในการสำรวจ 22	1.ก่อสร้างกำแพงชั่วคราวรอบพื้นที่ก่อสร้าง เพื่อควบคุมการก่อสร้างให้มีเฉพาะในพื้นที่เท่านั้น โดยเฉพาะพื้นที่ที่ติดกับชายหาดสาธารณะ 2.การออกแบบอาคาร และส่วนบริการ เช่น สระว่ายน้ำ ต้องเป็นไปตามข้อกำหนดที่เกี่ยวข้อง โดยไม่มีการปิดกั้น รุกล้ำ เข้าไปในเขตชายหาดสาธารณะโดยเด็ดขาด	-

ลงชื่อ.....
(นายเฉลิมพล พงศ์ฉบับนภา)
เจ้าของโครงการ
เมษายน 2562

ลงชื่อ.....
(นายเจนณรงค์ สันสน)
บุคคลธรรมดาผู้มีสิทธิจัดทำรายงานฯ บริษัท เจดีคอนซัลแต้นท์ จำกัด
เมษายน 2562 JADE CONSULTANT CO.,LTD

ตารางที่ 1 ผลกระทบต่อสิ่งแวดล้อมที่สำคัญมาตรการป้องกันและแก้ไขผลกระทบสิ่งแวดล้อมและมาตรการติดตามตรวจสอบผลกระทบสิ่งแวดล้อม ในระยะก่อสร้าง

องค์ประกอบทางสิ่งแวดล้อมและคุณค่าต่างๆ	ผลกระทบต่อสิ่งแวดล้อมที่สำคัญ	มาตรการป้องกันและแก้ไขผลกระทบสิ่งแวดล้อม	มาตรการติดตามตรวจสอบผลกระทบสิ่งแวดล้อม
	สกุล ขึ้นปกคลุมเฉลี่ย 68.8+1.4% ปะการังตายเฉลี่ย 23.3+2.0% อัตราส่วนของค่าปริมาณปกคลุมพื้นที่ของปะการังที่มีชีวิตต่อปะการังตายเท่ากับ 3:1 จัดว่าเป็นแนวปะการังมีสถานภาพสมบูรณ์ดีมาก ปะการังที่มีชีวิตที่เด่นทั้งในด้านจำนวนโคโลนี และการปกคลุมพื้นที่ ได้แก่ ปะการังจาน (Turbinaria sp.) ปะการังวงแหวน (Favia sp.) ปะการังรังผึ้ง (Goniastrea sp.) และปะการังสมองใหญ่ (Symphyllia sp.) มีสถานภาพสมบูรณ์ปานกลาง เนื่องจากโครงการดำเนินการเป็นโรงแรม ในช่วงก่อสร้างโครงการจะต้องปฏิบัติตามมาตรการโดยต้องคำนึงถึงผลกระทบในช่วงการก่อสร้างในฤดูฝนเป็นพิเศษ เนื่องจากพื้นที่โครงการอยู่ติดกับชายฝั่งทะเล โดยเฉพาะเรื่องตะกอนดินจากการระบายน้ำที่มีโอกาสจะไหลลงสู่ทะเล ทั้งนี้โครงการจะมีการขุดคูกันดินรอบพื้นที่ก่อสร้าง ขนาดกว้าง 2 เมตร ลึก 1 เมตร เพื่อรองรับการระบายน้ำและดักตะกอนดิน ดังนั้น ผลกระทบจากโครงการที่มีผลต่อทรัพยากรทางทะเลอยู่ในระดับต่ำ	3.กำหนดแนวเขตที่ดิน และแนวเขตชายหาดสาธารณะให้ชัดเจน โดยอ้างอิงผลการสำรวจพื้นที่ (SURVEY) ในพื้นที่จริงประกอบกับข้อมูลจากสำนักงานที่ดิน 4.ระบุในสัญญาให้ผู้ควบคุมงานก่อสร้าง ควบคุมให้ผู้เข้ามาทำงานในพื้นที่ห้ามดำเนินการใดๆ ที่ส่งผลให้ลักษณะทางกายภาพของชายหาดสาธารณะเปลี่ยนแปลงไป 5.ห้ามทำการระบายน้ำทิ้ง และน้ำฝนจากพื้นที่โครงการฯ ลงสู่ชายหาดสาธารณะโดยตรง เนื่องจากจะส่งผลกระทบในด้านกายภาพของชายหาดสาธารณะ 6. ปฏิบัติตามมาตรการลดผลกระทบด้านกายภาพให้มากที่สุดเพื่อลดผลกระทบต่อทรัพยากรชีวภาพในน้ำ 7. ติดตั้งระบบบำบัดน้ำเสียเพื่อบำบัดน้ำจากกิจกรรมในโครงการฯ ก่อนระบายออกสู่ระบบระบายน้ำด้านหน้าโครงการ 8. ตรวจสอบคุณภาพน้ำหลังทำการบำบัด เพื่อตรวจสอบประสิทธิภาพของระบบบำบัดน้ำเสียและตรวจสอบบริเวณบ่อตรวจคุณภาพน้ำของโครงการ 9. สร้างบ่อพักน้ำฝนชั่วคราว เพื่อดักเศษขยะตะกอนดินไม่ให้ลงสู่ที่ดินข้างเคียง	

ลงชื่อ.....

(นายเฉลิมพล พงศ์ฉบับนภา)

เจ้าของโครงการ

เมษายน 2562

ลงชื่อ.....

(นายเจนณรงค์ สันสน)

บุคคลธรรมดาผู้มีสิทธิจัดทำรายงานฯ บริษัท เจด คอนซัลแต้นท์ จำกัด

เมษายน 2562

JADE CONSULTANT CO.,L

ตารางที่ 1 ผลกระทบต่อสิ่งแวดล้อมที่สำคัญมาตรการป้องกันและแก้ไขผลกระทบสิ่งแวดล้อมและมาตรการติดตามตรวจสอบผลกระทบสิ่งแวดล้อม ในระยะก่อสร้าง

องค์ประกอบทางสิ่งแวดล้อมและคุณค่าต่างๆ	ผลกระทบต่อสิ่งแวดล้อมที่สำคัญ	มาตรการป้องกันและแก้ไขผลกระทบสิ่งแวดล้อม	มาตรการติดตามตรวจสอบผลกระทบสิ่งแวดล้อม
3. ผลกระทบต่อคุณค่าการใช้ประโยชน์ของมนุษย์			
3.1 การใช้น้ำ	ในระยะก่อสร้างจะใช้คนงานก่อสร้างสูงสุด 20 คน โดยมีการใช้น้ำ 2 ส่วน ดังนี้ 1.น้ำใช้บริเวณพื้นที่ก่อสร้าง จะใช้น้ำทั้งสิ้น 1 ลบ.ม./วัน โครงการจะใช้น้ำประปาจากการประปาการประปาส่วนภูมิภาคอำเภอเกาะสมุย ซึ่งสามารถในการให้บริการได้อย่างเพียงพอ และน้ำใช้เพื่อกิจกรรมการก่อสร้าง เช่น การผสมปูนซีเมนต์และบ่อคอนกรีต ทำความสะอาดเครื่องมือเครื่องใช้ต่าง ๆ เป็นต้น 2.น้ำใช้สำหรับคนงานก่อสร้าง ที่ทำงานแบบเช้าไปเย็นกลับ คือ ห้องน้ำ ล้างหน้า ทำความสะอาดและอื่นๆ ทำให้มีปริมาณน้ำรวมในแต่ละวันเท่ากับ 0.7 ลบ.ม./วัน ดังนั้น รวมปริมาณความต้องการใช้น้ำทั้งหมดของโครงการในช่วงก่อสร้างจะมีปริมาณ 1.7 ลบ.ม./วัน โครงการได้จัดให้มีถังเก็บน้ำสำรองขนาดความจุ 2 ลูกบาศก์เมตร จำนวน 2 ถัง ทำให้สามารถรองรับความต้องการใช้น้ำในช่วงก่อสร้างได้นาน ประมาณ 2.35 วัน ส่วนน้ำดื่มบริษัทรับเหมาจะจัดให้มีถังน้ำดื่มตามจุดต่าง ๆ ที่กำหนดให้เป็นเขตพักผ่อนของคนงานก่อสร้างไม่น้อยกว่า 2 จุด จึงคาดว่า	1.จัดให้มีถังเก็บน้ำสำรองใช้ได้อย่างน้อย 2 วัน 2.ดูแลระบบน้ำใช้ภายในห้องน้ำที่คนงานก่อสร้างไปใช้ในช่วงก่อสร้างให้อยู่ในสภาพดีและใช้งานได้อยู่เสมอ 3.จัดให้มีน้ำสำหรับบริโภคที่บรรจุขวดหรือภาชนะที่สะอาดได้รับการรับรองจากสำนักงานคณะกรรมการอาหารและยา ให้เพียงพอต่อความต้องการของคนงานก่อสร้าง 4.ควบคุมดูแลคนงานก่อสร้าง ให้มีการใช้น้ำอย่างประหยัดมากที่สุด 5.เลือกใช้วัสดุก่อสร้างบางประเภทที่เป็นวัสดุสำเร็จรูป เพื่อลดการใช้น้ำในกระบวนการก่อสร้าง 6.ตรวจสอบคุณภาพน้ำใช้สำหรับคนงานเบื้องต้น โดยสังเกตจากกลิ่น สี ตะกอน ทุกๆ เดือน หากพบเห็นให้ทำความสะอาดล้างถังเก็บน้ำสำรองทันที 7.ตรวจสอบสภาพของอุปกรณ์ที่ใช้ส่งน้ำและเก็บน้ำ เช่น ก๊อกน้ำ สายยาง ถังเก็บน้ำ ภายในพื้นที่โครงการให้มีสภาพดีอยู่เสมอ และทำการซ่อมแซมทันทีเมื่อเกิดการชำรุด 8.การล้างวัสดุก่อสร้าง ต้องล้างในกระบะที่สามารถรับน้ำไว้ได้ เพื่อให้สามารถใช้ล้างวัสดุก่อสร้างอื่นได้	1.ตรวจเช็คถังเก็บน้ำสำรอง ถ้ามีปัญหาการรั่วซึมหรือชำรุดส่วนใดให้รีบแก้ไขทันที <u>ดัชนีที่ใช้ตรวจสอบ</u> - ความสมบูรณ์ของถังเก็บน้ำใช้ <u>ความถี่ในการตรวจสอบ</u> - 1 เดือน/ครั้ง ตลอดระยะเวลาก่อสร้าง <u>ผู้รับผิดชอบ</u> - ผู้รับเหมาก่อสร้างและเจ้าของโครงการ 2.ตรวจสอบคุณภาพน้ำใช้ในส่วนน้ำใช้เพื่อการบริโภคของคนงาน เบื้องต้นโดยสังเกตจากกลิ่น สีตะกอน หากพบเห็นให้ล้างทำความสะอาดถังเก็บสำรองน้ำทันที <u>ดัชนีที่ใช้ตรวจสอบ</u> - คุณภาพน้ำสำหรับบริโภค <u>ความถี่ในการตรวจสอบ</u> - 1 เดือน/ครั้ง ตลอดระยะเวลาก่อสร้าง

ลงชื่อ.....

(นายเฉลิมพล พงศ์ฉบับนภา)

เจ้าของโครงการ

เมษายน 2562

ลงชื่อ.....

(นายเจนณรงค์ สันสน)

บุคคลธรรมดาผู้มีสิทธิจัดทำรายงานฯ บริษัท เจด คอนซัลแต้นท์ จำกัด

เมษายน 2562

JADE CONSULTANT CO.,LTD

ตารางที่ 1 ผลกระทบต่อสิ่งแวดล้อมที่สำคัญมาตรการป้องกันและแก้ไขผลกระทบสิ่งแวดล้อมและมาตรการติดตามตรวจสอบผลกระทบสิ่งแวดล้อม ในระยะก่อสร้าง

องค์ประกอบทางสิ่งแวดล้อมและคุณค่าต่างๆ	ผลกระทบต่อสิ่งแวดล้อมที่สำคัญ	มาตรการป้องกันและแก้ไขผลกระทบสิ่งแวดล้อม	มาตรการติดตามตรวจสอบผลกระทบสิ่งแวดล้อม
	การใช้น้ำในช่วงก่อสร้างจะส่งผลกระทบต่อการใช้น้ำของชุมชนอยู่ในระดับต่ำ	9.ดูแลระบบจ่ายน้ำ เครื่องสูบน้ำ ท่อส่งน้ำ ให้อยู่ในสภาพดีอยู่เสมอ 10.ดูแลและบำรุงรักษาระบบน้ำใช้ภายในห้องน้ำคนงานให้อยู่ในสภาพดีและพร้อมสำหรับการใช้งานอยู่เสมอ 11.จุดเชื่อมท่อประปาต้องมีวัสดุปิดกั้น เพื่อป้องกันท่อประปาหลักแตกหัก เนื่องจากอุบัติเหตุ	<u>ผู้รับผิดชอบ</u> - ผู้รับเหมาก่อสร้างและเจ้าของโครงการ
3.2 การจัดการน้ำเสีย	**1.น้ำเสียจากการก่อสร้าง** คาดว่าจะมีปริมาณไม่มากนัก เนื่องจากน้ำใช้ในกิจกรรมก่อสร้างส่วนใหญ่จะใช้เป็นส่วนประกอบของผลิตภัณฑ์ เช่น น้ำที่ใช้ในการผสมคอนกรีต เป็นต้น ส่วนที่เหลือเป็นน้ำจากการชำระล้างอุปกรณ์ก่อสร้าง คาดว่ามีปริมาณไม่มากนัก และสามารถปล่อยให้ระเหยหรือซึมลงดิน หรือนำไปฉีดพรมพื้นและถนนชั่วคราวเพื่อลดฝุ่นละออง เป็นต้น **2.น้ำเสียจากคนงานก่อสร้าง** คาดว่าจะมี ประมาณ 700 ลิตร/วัน น้ำเสียจากส้วมที่เกิดขึ้นทำการบำบัดด้วยถังบำบัดน้ำเสียสำเร็จรูปแบบถังเกรอะกรองเติม-อากาศ ปริมาตร 1.0 ลูกบาศก์เมตร จำนวน 2 ถัง ซึ่งจะทำหน้าที่เป็นบ่อแยกกากของเสียออกจากของน้ำเสียก่อนที่จะเก็บไว้ในบ่อเก็บน้ำชั่วคราว โดยบ่อ	1.จัดให้มีห้องน้ำชาย-หญิง สำหรับคนงานก่อสร้างไว้ ในพื้นที่โครงการ และจัดให้มีระบบบำบัดน้ำเสียสำเร็จรูปแบบเกรอะ-เติมอากาศ โดยน้ำทิ้งที่ออกจากระบบฯ มีค่า BOD ไม่เกิน 20 มิลลิกรัม/ลิตร 2.จัดทำป้ายตลอดจนชี้แจงคนงานก่อสร้างและควบคุมให้คนงานก่อสร้างไปใช้ห้องน้ำของพนักงานบริเวณที่จัดเตรียมไว้ให้ในช่วงก่อสร้างเท่านั้น เพื่อให้น้ำเสียเข้าสู่ระบบบำบัดน้ำเสีย 3.จัดให้คนงานดูแลส้วมให้สะอาดและอยู่ในสภาพที่ใช้งานได้ดีอยู่เสมอ เพื่อให้ไม่เกิดภาพที่ไม่น่ามองและกลิ่นรบกวนชุมชนรอบข้าง 4.เมื่อเสร็จสิ้นการก่อสร้างให้สูบตะกอนออกจากบ่อเกรอะทั้งหมด แล้วใช้ปูนขาวโรยบริเวณหลุมบ่อเกรอะ-กรอง ก่อนใช้ดินกลบปิดถาวร	1.ตรวจสอบตะกอนจากบ่อเกรอะเป็นประจำ <u>สถานที่ตรวจสอบ</u> - บ่อเกรอะของระบบบำบัดน้ำเสีย <u>ดัชนีที่ใช้ตรวจสอบ</u> - ความจุของบ่อแยกกากตะกอน <u>ความถี่ในการตรวจสอบ</u> - 6 เดือน/ครั้ง ตลอดระยะเวลาก่อสร้าง <u>ผู้รับผิดชอบ</u> - ผู้รับเหมาก่อสร้างและเจ้าของโครงการ 2.ตรวจสอบคุณภาพน้ำทิ้งจากระบบบำบัดน้ำเสีย

ลงชื่อ.....

(นายเฉลิมพล พงศ์ฉบับนภา)

เจ้าของโครงการ

เมษายน 2562

ลงชื่อ.....

(นายเจนณรงค์ สันสน)

บุคคลธรรมดาผู้มีสิทธิจัดทำรายงานฯ บริษัท เจด คอนซัลแต้นท์ จำกัด

เมษายน 2562

JADE CONSULTANT CO.,LTD

ตารางที่ 1 ผลกระทบต่อสิ่งแวดล้อมที่สำคัญมาตรการป้องกันและแก้ไขผลกระทบสิ่งแวดล้อมและมาตรการติดตามตรวจสอบผลกระทบสิ่งแวดล้อม ในระยะก่อสร้าง

องค์ประกอบทางสิ่งแวดล้อมและคุณค่าต่างๆ	ผลกระทบต่อสิ่งแวดล้อมที่สำคัญ	มาตรการป้องกันและแก้ไขผลกระทบสิ่งแวดล้อม	มาตรการติดตามตรวจสอบผลกระทบสิ่งแวดล้อม
	เก็บน้ำเสียชั่วคราวมี ปริมาตร 3 ลูกบาศก์เมตร สามารถกักเก็บน้ำหลังการบำบัดชั่วคราวได้ ประมาณ 2 วัน เพื่อปล่อยให้ซึมผ่านลงดินต่อไป ในส่วนของการจัดการตะกอนในบ่อเก็บน้ำชั่วคราวจะพิจารณาจากพื้นที่ก่อสร้างจริง ซึ่งปริมาตรของบ่อและความถี่ในการขุดลอกเป็นไปตามความเห็นของวิศวกรผู้ควบคุมการก่อสร้าง นอกจากนี้ ยังกำหนดให้ มีการสูบกากตะกอนจากส่วนเกรอะบริเวณพื้นที่ก่อสร้างไปกำจัดจนกว่าคนงานจะทำงานเสร็จและย้ายออกไปแล้ว ทั้งนี้เพื่อรักษาประสิทธิภาพการทำงานของระบบฯจากรายละเอียดการจัดการน้ำเสียดังกล่าวข้างต้น มีความเพียงพอต่อการรองรับน้ำเสียที่เกิดขึ้นในช่วงการก่อสร้าง ดังนั้น จึงเป็นการจัดการที่เหมาะสม โดยเกิดผลกระทบต่อสภาพแวดล้อมระดับต่ำ	5.จัดให้มีการตรวจสอบคุณภาพน้ำทิ้ง โดยตรวจวัดในรูปของค่าความเป็นกรดและด่าง, บีโอดี, สารแขวนลอย, ซัลไฟด์, สารที่ละลายได้ทั้งหมด, ตะกอนหนัก, ไนโตรเจนทั้งหมด, ไขมันและน้ำมัน เพื่อตรวจสอบประสิทธิภาพของระบบบำบัดน้ำเสียตลอดช่วงก่อสร้างบริเวณบ่อเก็บน้ำทิ้งของโครงการ ทุกๆ 1 เดือน/ครั้ง 6.จัดให้มีการสูบกากตะกอนจากส่วนเกรอะของระบบบำบัดน้ำเสียของคนงานก่อสร้างไปกำจัดทุกๆ 6 เดือน/ครั้ง	<u>สถานที่ตรวจสอบ</u> - บริเวณบ่อพักน้ำทิ้งชั่วคราวสุดท้าย <u>ดัชนีตรวจสอบคุณภาพน้ำทิ้ง</u> - ความเป็นกรดและด่าง (pH) - บีโอดี (BOD) - สารแขวนลอย (Suspended solids) - ซัลไฟด์ (Sulfide) - สารที่ละลายได้ทั้งหมด (Total dissolved solids) - ตะกอนหนัก (Settle able solids) - น้ำมันและไขมัน (Fat oil and grease) - ทีเคเอ็น (TKN) <u>ความถี่ในการตรวจสอบ</u> 1 เดือน/ครั้ง ตลอดระยะก่อสร้าง <u>ผู้รับผิดชอบ</u> - ผู้รับเหมาก่อสร้างและเจ้าของโครงการ

ลงชื่อ.....

(นายเฉลิมพล พงศ์ฉบับนภา)

เจ้าของโครงการ

เมษายน 2562

ลงชื่อ.....

(นายเจนณรงค์ สันสน)

บุคคลธรรมดาผู้มีสิทธิจัดทำรายงานฯ บริษัท เจด คอนซัลแต้นท์ จำกัด

เมษายน 2562

JADE CONSULTANT CO.,LTD.

ตารางที่ 1 ผลกระทบต่อสิ่งแวดล้อมที่สำคัญมาตรการป้องกันและแก้ไขผลกระทบสิ่งแวดล้อมและมาตรการติดตามตรวจสอบผลกระทบสิ่งแวดล้อม ในระยะก่อสร้าง

องค์ประกอบทางสิ่งแวดล้อมและคุณค่าต่างๆ	ผลกระทบต่อสิ่งแวดล้อมที่สำคัญ	มาตรการป้องกันและแก้ไขผลกระทบสิ่งแวดล้อม	มาตรการติดตามตรวจสอบผลกระทบสิ่งแวดล้อม
3.3 การระบายน้ำและการป้องกันน้ำท่วม	**1.การระบายน้ำจากบริเวณพื้นที่ก่อสร้าง** การระบายน้ำจากกิจกรรมก่อสร้าง น้ำเสียที่เกิดจากกิจกรรมก่อสร้าง กำหนดให้มีรางระบายน้ำชั่วคราว รอบพื้นที่ก่อสร้าง เพื่อรวบรวมน้ำจากกิจกรรมก่อสร้างและน้ำหลากที่เกิดจากน้ำฝนลงสู่รางระบายน้ำและบ่อพักฏิ เพื่อตกตะกอนดินก่อนที่จะนำกลับไปใช้พรมดินบริเวณพื้นที่ก่อสร้าง อย่างน้อยวันละ 2 ครั้ง เพื่อลดปริมาณฝุ่นละอองฟุ้งกระจาย โดยใช้น้ำให้หมด ไม่มีการระบายออกสู่ภายนอกพื้นที่โครงการอย่างใด จึงคาดว่าการจัดการระบบระบายน้ำของโครงการจะเกิดผลกระทบต่อพื้นที่ข้างเคียงโดยรอบอยู่ในระดับต่ำ **2) การระบายน้ำจากกิจกรรมของคนงาน** <u>2.1) น้ำเสียจากการก่อสร้าง</u> กิจกรรมก่อสร้างส่วนใหญ่จะใช้เป็นส่วนประกอบของผลิตภัณฑ์ เช่น น้ำที่ใช้ในการผสมคอนกรีต เป็นต้น ส่วนที่เหลือเป็นน้ำจากการชำระล้างอุปกรณ์ก่อสร้าง คาดว่ามีปริมาณไม่มากนัก และสามารถปล่อยให้ระเหยหรือซึมลงดิน หรือนำไปฉีดพรมพื้นและถนนชั่วคราวเพื่อลดฝุ่นละออง เป็นต้น <u>2.2) น้ำเสียจากคนงานก่อสร้าง</u> คาดว่าจะมี ประมาณ 700	1.จัดทำรางระบายน้ำชั่วคราวรางระบายน้ำชั่วคราว กว้าง 0.50 เมตร ลึก 0.50 เมตร โดยรอบพื้นที่ก่อสร้าง เพื่อใช้ระบายน้ำในช่วงก่อสร้าง 2.จัดให้มีบ่อดักตะกอนดินบริเวณรอบพื้นที่ก่อสร้างเพื่อดักตะกอนดิน หิน และเศษมูลฝอย 3.จัดให้มีการขุดลอกตะกอนในรางระบายน้ำชั่วคราว ระบบระบายน้ำของโครงการและบ่อดักตะกอนอย่างสม่ำเสมอเพื่อป้องกันการกีดขวางทางระบายน้ำและเกิดการอุดตันของรางระบายน้ำ 4.ดูแลรางระบายน้ำของโครงการให้สามารถ รวบรวมน้ำฝนให้ไหลมายังท่อระบายน้ำได้ 5.ไม่ทิ้งเศษวัสดุก่อสร้างจากการก่อสร้างอาคารให้ ลงไปยังท่อระบายน้ำสาธารณะ 6.กรณีมีการร้องเรียนถึงการดำเนินการก่อสร้างของโครงการส่งผลกระทบต่อชุมชนโดยรอบทั้งทางตรงและทางอ้อม ทางเจ้าของโครงการจะต้องรีบดำเนินการแก้ไขโดยทันที 7.ระบุในสัญญาว่าจ้างให้ผู้รับเหมาก่อสร้างจะต้องให้ความสำคัญและปฏิบัติตามกับมาตรการป้องกัน แก้ไข และลดผลกระทบจากการดำเนินโครงการ ตามที่ได้เสนอไว้ในรายงานฯ อย่าง	1.ตรวจสอบคุณภาพของทางระบายน้ำให้อยู่ในสภาพดีอยู่เสมอ หากมีปัญหาต้องแก้ไขโดยเร่งด่วน <u>สถานที่ตรวจสอบ</u> - บริเวณบ่อดักตะกอนดินตลอดแนวท่อระบายน้ำชั่วคราว <u>ความถี่ในการตรวจสอบ</u> 1 เดือน/ครั้ง ตลอดระยะก่อสร้าง <u>ผู้รับผิดชอบ</u> - ผู้รับเหมาก่อสร้างและเจ้าของโครงการ 2.ตรวจสอบปริมาณตะกอนดินที่สะสมอยู่ภายใน บ่อดักตะกอนดินและขุดลอกออกเป็นประจำ <u>สถานที่ตรวจสอบ</u> - บริเวณบ่อดักตะกอนดิน <u>ความถี่ในการตรวจสอบ</u> 1 เดือน/ครั้ง ตลอดระยะก่อสร้าง <u>ผู้รับผิดชอบ</u> - ผู้รับเหมาก่อสร้างและเจ้าของโครงการ

ลงชื่อ.....
(นายเฉลิมพล พงศ์ฉบับนภา)
เจ้าของโครงการ
เมษายน 2562

ลงชื่อ.....
(นายเจนณรงค์ สันสน)
บุคคลธรรมดาผู้มีสิทธิจัดทำรายงานฯ บริษัท เจ.ซี.ซี คอนซัลแต้นท์ จำกัด
เมษายน 2562

ตารางที่ 1 ผลกระทบต่อสิ่งแวดล้อมที่สำคัญมาตรการป้องกันและแก้ไขผลกระทบสิ่งแวดล้อมและมาตรการติดตามตรวจสอบผลกระทบสิ่งแวดล้อม ในระยะก่อสร้าง

องค์ประกอบทางสิ่งแวดล้อมและคุณค่าต่างๆ	ผลกระทบต่อสิ่งแวดล้อมที่สำคัญ	มาตรการป้องกันและแก้ไขผลกระทบสิ่งแวดล้อม	มาตรการติดตามตรวจสอบผลกระทบสิ่งแวดล้อม
	ลิตร/วัน น้ำเสียจากส้วมที่เกิดขึ้นทำการบำบัดด้วยถังบำบัดน้ำเสียสำเร็จรูปแบบถังเกรอะกรองเติม-อากาศ ปริมาตร 1.0 ลูกบาศก์เมตร จำนวน 2 ถัง ซึ่งจะทำหน้าที่บำบัดน้ำเสียก่อนที่จะเก็บไว้ในบ่อเก็บน้ำชั่วคราว โดยบ่อเก็บน้ำทิ้งชั่วคราวมีปริมาตร 3 ลูกบาศก์เมตร สามารถกักเก็บน้ำทิ้งได้นาน ประมาณ 2 วัน ก่อนปล่อยให้ซึมผ่านลงดิน ในส่วนของการจัดการตะกอนในบ่อเก็บน้ำชั่วคราวจะพิจารณาจากพื้นที่ก่อสร้างจริง ซึ่งปริมาตรของบ่อและความถี่ในการขุดลอกเป็นไปตามความเห็นของวิศวกรผู้ควบคุมการก่อสร้าง ดังนั้น จึงเป็นการจัดการที่เหมาะสม โดยเกิดผลกระทบต่อสภาพแวดล้อมระดับต่ำ	เคร่งครัด	
3.4 การจัดการมูลฝอย	มูลฝอยที่เกิดขึ้นภายในพื้นที่ก่อสร้างโครงการในช่วงการก่อสร้างมาจาก 3 แหล่ง ดังนี้ <u>1) เศษวัสดุจากการรื้อถอนอาคาร</u> แบ่งเป็น - มูลฝอยที่นำมาใช้ใหม่ได้ เช่น แผ่นไม้ เสาไม้ และเหล็ก จากการคาดการณ์โดยวิศวกรโครงการ คาดว่าจะมีประมาณ 20% ของปริมาตรมูลฝอยทั้งหมด ประมาณ 13.72 ลูกบาศก์เมตร สามารถนำมาทำเป็นไม้แบบสำหรับหล่อเสาปูนของอาคารในอนาคต วัสดุเหล่านี้จะเก็บกองไว้ภายในพื้นที่ก่	1.จัดให้มีพื้นที่กองวัสดุก่อสร้างไม่ปล่อยให้กระจัดกระจายหลายจุด เพื่อความเป็นระเบียบและสะดวกต่อการจัดเก็บ โดยมูลฝอยที่สามารถนำเอากลับมาใช้ประโยชน์ได้ให้นำกลับมาใช้ประโยชน์ใหม่ ส่วนเศษอิฐ หิน ดินปูนให้นำไปปรับถมยังที่ต้องการปรับถม 2.เศษวัสดุที่จะนำไปกำจัดนอกพื้นที่โครงการจะต้องมีผ้าใบหรือเครื่องป้องกันการร่วงหล่นบนผิวจราจร และบริเวณที่จะนำไปทิ้งต้องได้รับอนุญาตจากเจ้าของก่อน 3.จัดให้มีภาชนะรองรับมูลฝอยที่แข็งแรง ทนทาน มีฝาปิดมิดชิด	1.ตรวจสอบภาชนะรองรับมูลฝอยอยู่ในสภาพดีอยู่เสมอ หากชำรุดหรือเสียหายต้องแก้ไขโดย เร่งด่วน ไม่มีมูลฝอยตกค้าง ไม่มีกลิ่นรบกวน ไม่มีพาหะนำโรค เช่น หนู แมลงวัน เป็นต้น มีการล้างทำความสะอาดอยู่เสมอ <u>สถานที่ตรวจสอบ</u> - บริเวณที่พักมูลฝอยรวม

ลงชื่อ.....

(นายเฉลิมพล พงศ์ฉบับนภา)

เจ้าของโครงการ

เมษายน 2562

ลงชื่อ.....

(นายเจนณรงค์ สันสน)

บุคคลธรรมดาผู้มีสิทธิจัดทำรายงานฯ บริษัท เจดี คอนซัลแต้นท์ จำกัด

เมษายน 2562

JADE CONSULTANT CO.,LTD.

ตารางที่ 1 ผลกระทบต่อสิ่งแวดล้อมที่สำคัญมาตรการป้องกันและแก้ไขผลกระทบสิ่งแวดล้อมและมาตรการติดตามตรวจสอบผลกระทบสิ่งแวดล้อม ในระยะก่อสร้าง

องค์ประกอบทางสิ่งแวดล้อมและคุณค่าต่างๆ	ผลกระทบต่อสิ่งแวดล้อมที่สำคัญ	มาตรการป้องกันและแก้ไขผลกระทบสิ่งแวดล้อม	มาตรการติดตามตรวจสอบผลกระทบสิ่งแวดล้อม
	อสร้าง - มูลฝอยที่นำไปใช้ในการปรับถมพื้นที่ เช่น เศษคอนกรีต เศษเหล็ก และเศษไม้ จากการคาดการณ์โดยวิศวกรโครงการ คาดว่าจะมีประมาณ 80% ของปริมาตรมูลฝอยทั้งหมด ประมาณ 54.91 ลูกบาศก์เมตร จะทำการนำมาผสมกับดินถมเพื่อใช้ในการปรับถมพื้นที่ภายในพื้นที่โครงการฯ <u>2) เศษวัสดุก่อสร้างต่างๆ</u> เช่น เศษไม้ ขี้เลื่อย เศษอิฐ คอนกรีต เหล็ก ไม้แบบ จะมีการจัดการโดยให้คนงานเก็บส่วนที่ยังใช้ประโยชน์ได้มาใช้ประโยชน์ใหม่ หรือขายให้แก่ผู้รับซื้อที่ต้องการ สำหรับบางส่วนที่ทำลายยากและใช้ประโยชน์ไม่ได้ให้เก็บรวบรวมกองไว้ในบริเวณที่จัดไว้อย่างเป็นสัดส่วนไม่ปล่อยให้กระจัดกระจาย เพื่อรอนำไปกำจัดต่อไป <u>3) มูลฝอยที่เกิดขึ้นจากการอุปโภคบริโภคของคนงานก่อสร้าง</u> เป็นปริมาณที่เกิดจากคนงานก่อสร้าง จำนวน 20 คน คาดการณ์ปริมาณมูลฝอย 3 ลิตร/คน/วัน รวมปริมาณมูลฝอย เท่ากับ 60 ลิตร/วัน มูลฝอยจากกิจกรรมของคนงาน	และทำความสะอาดได้ง่าย และมีขนาดรองรับมูลฝอยได้อย่างเพียงพอ 4.ควบคุมดูแลให้คนงานทิ้งมูลฝอยลงในภาชนะรองรับที่จัดเตรียมไว้ให้อย่างเคร่งครัดแล้วนำไปทิ้งยังที่รถเก็บขนมูลฝอยสามารถเข้ามาเก็บขนสะดวก เพื่อให้เกิดความสะดวกในการเก็บขนของหน่วยงานที่เข้ามาทำการเก็บขน 5.การติดต่อประสานงาน เพื่อให้หน่วยงานที่ทำหน้าที่จัดการขยะมูลฝอยเข้ามาทำการจัดเก็บและขนย้ายออกจากพื้นที่โครงการทุกวัน เพื่อป้องกันขยะมูลฝอยตกค้าง และเกิดผลกระทบต่อชุมชนที่อาศัยอยู่ในบริเวณใกล้เคียงโดยรอบทั้งในลักษณะทัศนอุจาดและกลิ่นเหม็น 6.กำชับให้ผู้รับเหมาก่อสร้างนำเศษวัสดุที่เหลือจาก การก่อสร้างนำไปกำจัดหรือทิ้งให้ถูกต้องตามกฎหมาย	<u>ความถี่ในการตรวจสอบ</u> - 1 เดือน/ครั้ง ตลอดระยะก่อสร้าง <u>ผู้รับผิดชอบ</u> - ผู้รับเหมาก่อสร้างและเจ้าของโครงการ 2.สภาพของถังมูลฝอยต้องไม่ชำรุด พร้อมใช้งานอยู่เสมอและต้องเพียงพอต่อปริมาณมูลฝอย ตลอดระยะก่อสร้าง <u>สถานที่ตรวจสอบ</u> - บริเวณที่พักมูลฝอยรวม <u>ความถี่ในการตรวจสอบ</u> - 1 เดือน/ครั้ง ตลอดระยะก่อสร้าง <u>ผู้รับผิดชอบ</u> - ผู้รับเหมาก่อสร้างและเจ้าของโครงการ

ลงชื่อ.....

(นายเฉลิมพล พงศ์ฉบับนภา)

เจ้าของโครงการ

เมษายน 2562

ลงชื่อ.....

(นายเจนณรงค์ สันสน)

บุคคลธรรมดาผู้มีสิทธิจัดทำรายงานฯ บริษัท เจด คอนซัลแต้นท์ จำกัด

เมษายน 2562

JADE CONSULTANT CO.,LTD.

ตารางที่ 1 ผลกระทบต่อสิ่งแวดล้อมที่สำคัญมาตรการป้องกันและแก้ไขผลกระทบสิ่งแวดล้อมและมาตรการติดตามตรวจสอบผลกระทบสิ่งแวดล้อม ในระยะก่อสร้าง

องค์ประกอบทางสิ่งแวดล้อมและคุณค่าต่างๆ	ผลกระทบต่อสิ่งแวดล้อมที่สำคัญ	มาตรการป้องกันและแก้ไขผลกระทบสิ่งแวดล้อม	มาตรการติดตามตรวจสอบผลกระทบสิ่งแวดล้อม
	มูลฝอยในส่วนนี้ ผู้รับเหมาจะต้องจัดให้มีถังรองรับมูลฝอย ขนาด 200 ลิตร จำนวน 3 ถัง วางไว้ภายในโครงการบริเวณห้องส้วมคนงาน และพื้นที่อำนายการก่อสร้าง สามารถรองรับมูลฝอยได้นาน ประมาณ 10 วัน โดยในแต่ละวันจะจัดให้มีพนักงานมาเก็บขนมูลฝอยรวบรวมไว้ โดยผู้รับเหมาจะต้องรับผิดชอบเก็บขนและนำไปทิ้งยังที่รองรับมูลฝอยที่จัดเตรียมไว้เพื่ออำนวยความสะดวกแก่การเก็บขนมูลฝอยของหน่วยงานที่เกี่ยวข้องต่อไป ดังนั้น ในช่วงระยะเวลาการก่อสร้างโครงการหากบริษัทรับเหมามีการควบคุมและจัดระบบด้านการจัดการมูลฝอยที่ดี คาดว่าผลกระทบที่จะเกิดขึ้นจะอยู่ในระดับต่ำ		
3.5 การใช้ไฟฟ้า	ช่วงก่อสร้างโครงการผู้รับเหมาก่อสร้างได้ดำเนินการขอใช้ไฟฟ้าผ่านมิเตอร์ไฟฟ้าจากการไฟฟ้าส่วนภูมิภาคอำเภอเกาะสมุย ซึ่งเป็นผู้ให้บริการจ่ายกระแสไฟฟ้า เพื่อใช้ในการประกอบกิจกรรมต่างๆ ของพนักงานและคนงานก่อสร้างซึ่งปริมาณการใช้ไฟฟ้าของโครงการช่วงก่อสร้างจะมีปริมาณน้อยและมีช่วงจำกัดระยะเวลาในการใช้ไฟฟ้า ดังนั้น คาดว่าผลกระทบต่อการใช้ไฟฟ้าของชุมชนจะอยู่ในระดับต่ำ	1.ควบคุมให้คนงานก่อสร้างใช้ไฟฟ้าเฉพาะที่จำเป็นเท่านั้น 2.การจ่ายไฟฟ้า/พลังงานสำหรับขับเคลื่อนอุปกรณ์ก่อสร้างต้องเป็นไปตามกฎวงจรไฟฟ้าถูกต้อง 3.มีแผงควบคุมวงจรไฟฟ้า/สะพานไฟฟ้าที่สามารถตัดวงจรกระแสไฟฟ้าได้ทันที่ที่เกิดกระแสไฟฟ้าขัดข้อง 4.จัดให้มีวัสดุปิดคลุมมิเตอร์ไฟฟ้า/แผงควบคุมวงจรไฟฟ้า อย่างมิดชิด เพื่อป้องกันไฟฟ้ารั่วไหล หรือ ช็อต 5.หากอุปกรณ์ไฟฟ้าเกิดชำรุดเสียหาย ต้องมีการซ่อมแซมอยู่ใน	ตรวจสอบอุปกรณ์ไฟฟ้าให้อยู่ในสภาพดีอยู่เสมอ หากชำรุดต้องแก้ไขโดยเร่งด่วน <u>สถานที่ตรวจสอบ</u> - บริเวณพื้นที่ก่อสร้าง <u>ความถี่ในการตรวจสอบ</u> - 6 เดือน/ครั้ง ตลอดระยะก่อสร้าง <u>ผู้รับผิดชอบ</u> - ผู้รับเหมาก่อสร้างและเจ้าของโครงการ

ลงชื่อ.....

(นายเฉลิมพล พงศ์ฉบับนภา)

เจ้าของโครงการ

เมษายน 2562

ลงชื่อ.....

(นายเจนณรงค์ สันสน

บุคคลธรรมดาผู้มีสิทธิจัดทำรายงานฯ บริษัท เจด คอนซัลแต้นท์ จำกัด

เมษายน 2562 JADE CONSULTANT CO.,LTD

ตารางที่ 1 ผลกระทบต่อสิ่งแวดล้อมที่สำคัญมาตรการป้องกันและแก้ไขผลกระทบสิ่งแวดล้อมและมาตรการติดตามตรวจสอบผลกระทบสิ่งแวดล้อม ในระยะก่อสร้าง

องค์ประกอบทางสิ่งแวดล้อมและคุณค่าต่างๆ	ผลกระทบต่อสิ่งแวดล้อมที่สำคัญ	มาตรการป้องกันและแก้ไขผลกระทบสิ่งแวดล้อม	มาตรการติดตามตรวจสอบผลกระทบสิ่งแวดล้อม
		สภาพดี ก่อนนำมาใช้งานใหม่ 6.ไม่ทำการต่อสายไฟจากบ้านเรือนข้างเคียงโครงการและหากมีเหตุไฟฟ้าขัดข้องให้รีบแจ้งการไฟฟ้าทันที 7.จัดเตรียมเครื่องกำเนิดไฟฟ้าสำรองที่ใช้ในการก่อสร้างไว้สำรองเพื่อไม่ให้เป็นการรบกวนชุมชนหรือในกรณีที่การไฟฟ้าไม่สามารถส่งจ่ายไฟฟ้าได้ 8.แจ้งให้ผู้พักอาศัยโดยรอบทราบล่วงหน้าว่าจะมีการเชื่อมต่อระบบไฟฟ้าภายในโครงการ ซึ่งอาจมีการหยุดจ่ายกระแสไฟฟ้าให้แก่บ้านเรือนโดยรอบชั่วคราว	
3.6 ระบบสื่อสาร	ปัจจุบันการส่งสัญญาณโทรทัศน์ส่วนใหญ่เป็นการส่งสัญญาณด้วยระบบดาวเทียมโดยสัญญาณที่ส่งจากดาวเทียม คือ ระบบ C/KU-Band ประกอบกับการติดตั้งจานดาวเทียมที่ทำหน้าที่รับสัญญาณที่ส่งมาจากดาวเทียมและสะท้อนสัญญาณไปยังจุดโฟกัสจะต้องทำมุมเอียงในระดับ 45 องศากับพื้นดิน และต้องติดตั้งหันไปทางทิศตะวันตกเฉียงใต้ ทั้งนี้เมื่อพิจารณาลักษณะการพัฒนาโครงการเป็นอาคารเดี่ยวชั้นเดียว จำนวน 11 อาคาร และอาคาร 2 ชั้น 1 อาคาร ความสูงจากระดับพื้นดินถึงระดับพื้นชั้นหลังคา 5.3-7.1 เมตร ทั้งนี้ จากการตรวจสอบสภาพบริเวณโครงการและการใช้	1.ประชาสัมพันธ์และจัดทำหนังสือแจ้งต่อบ้านพักอาศัยและสถานที่ที่อยู่รอบโครงการในรัศมี 100 เมตร โดยแจ้งล่วงหน้าอย่างน้อย 1 เดือน ให้ทราบถึงวิธีการติดต่อกับโครงการในกรณีที่โครงการทำให้เกิดการรบกวนสัญญาณคลื่นวิทยุและโทรทัศน์จากการพัฒนาโครงการ ณ วันที่เริ่มการก่อสร้าง เพื่อให้นำไปตรวจสอบและใช้ในการรับปรุง โดยมีกำหนดระยะเวลาที่ให้แจ้งตั้งแต่เริ่มก่อสร้างจนถึงเปิดใช้อาคารแล้วเป็นเวลา 1 ปี 2.จัดให้มีช่องทาง/จุดบริการไว้ที่สำนักงานก่อสร้างชั่วคราวของโครงการเพื่อรับเรื่องร้องเรียนที่บุคคลภายนอกสามารถเข้ามาร้องเรียนปัญหาที่เกิดจากการพัฒนาโครงการได้โดยสะดวก	-

ลงชื่อ.....
(นายเฉลิมพล พงศ์ฉบับนภา)
เจ้าของโครงการ
เมษายน 2562

ลงชื่อ.....
(นายเจนณรงค์ สันสน)
บุคคลธรรมดาผู้มีสิทธิจัดทำรายงานฯ บริษัท เจดี คอนซัลแต้นท์ จำกัด
เมษายน 2562

ตารางที่ 1 ผลกระทบต่อสิ่งแวดล้อมที่สำคัญมาตรการป้องกันและแก้ไขผลกระทบสิ่งแวดล้อมและมาตรการติดตามตรวจสอบผลกระทบสิ่งแวดล้อม ในระยะก่อสร้าง

องค์ประกอบทางสิ่งแวดล้อมและคุณค่าต่างๆ	ผลกระทบต่อสิ่งแวดล้อมที่สำคัญ	มาตรการป้องกันและแก้ไขผลกระทบสิ่งแวดล้อม	มาตรการติดตามตรวจสอบผลกระทบสิ่งแวดล้อม
	ประโยชน์ที่ดินโดยรอบโครงการ พบว่า พื้นที่ข้างเคียงโครงการไม่ได้รับผลกระทบมากนัก ทั้งนี้ อาคารหรือที่พักอาศัยในบริเวณที่คาดว่าน่าจะได้รับผลกระทบ อาจเป็นบริเวณตำแหน่งของอาคารที่อยู่ใกล้เคียงทางด้านทิศตะวันตก ได้แก่ โรงแรมชั้นเดียว ซึ่งอาคารต่างๆ นี้ไม่ได้อยู่ในแนวที่ถูกบดบังโดยตรง ประกอบกับในปัจจุบันมีการให้บริการแพร่สัญญาณโทรทัศน์ในระบบดิจิทัล คือ ซึ่งให้ภาพที่คมชัดกว่าเดิม และใช้ช่วงคลื่นน้อยลงกว่าเดิมมาก และใช้ระบบอินเตอร์เน็ตแทนการรับสัญญาณโทรทัศน์ ดังนั้น จึงคาดว่าผลกระทบจากการบดบังคลื่นสัญญาณอยู่ในระดับต่ำ	3.จัดให้มีการบันทึกรายละเอียดการร้องเรียน เช่น ชื่อผู้ร้องเรียน หมายเลขโทรศัพท์ติดต่อ รายละเอียดเรื่องร้องเรียน และการตอบสนองหรือการดำเนินการแก้ไขตามเรื่องร้องเรียน พร้อมรายงานผลการดำเนินการแก้ไขให้ผู้ร้องเรียนทราบ 4.เมื่อมีการร้องเรียนว่าอาคารของโครงการทำให้เกิดการรบกวนสัญญาณระบบสื่อสาร มีแนวทางการแก้ไขและลดผลกระทบดังนี้ 4.1) ตรวจสอบสัญญาณและปรับแนวทิศทางแผงรับสัญญาณเพื่อให้สามารถรับสัญญาณได้เหมือนเดิม 4.2) กรณีไม่สามารถปรับแนวทิศแผงรับสัญญาณได้ และจุดรับสัญญาณภายในอาคารมีเพียง 1 จุด โครงการจะพิจารณาติดตั้งจานรับสัญญาณดาวเทียมแทนแผงสัญญาณเพื่อให้สามารถรับสัญญาณได้ดีเหมือนเดิม 4.3) กรณีไม่สามารถปรับแนวทิศแผงรับสัญญาณได้ และจุดรับสัญญาณภายในอาคารมีมากกว่า 1 จุด จะพิจารณาติดตั้งจานรับสัญญาณดาวเทียมแทนแผงรับสัญญาณโดยเพิ่มกล่องรับสัญญาณตามจุดต่างๆ 5.หากมีการร้องเรียนจากผู้ที่ได้รับความเสียหายอันเกิดจากการรบกวนสัญญาณการสื่อสาร โครงการจะต้องรีบดำเนินการแก้ไข	

ลงชื่อ.....

(นายเฉลิมพล พงศ์ฉบับนภา)

เจ้าของโครงการ

เมษายน 2562

ลงชื่อ.....

(นายเจนณรงค์ สันสม)

บุคคลธรรมดาผู้มีสิทธิจัดทำรายงานฯ บริษัท เฉด คอนซัลแต้นท์ จำกัด

เมษายน 2562

ตารางที่ 1 ผลกระทบต่อสิ่งแวดล้อมที่สำคัญมาตรการป้องกันและแก้ไขผลกระทบสิ่งแวดล้อมและมาตรการติดตามตรวจสอบผลกระทบสิ่งแวดล้อม ในระยะก่อสร้าง

องค์ประกอบทางสิ่งแวดล้อมและคุณค่าต่างๆ	ผลกระทบต่อสิ่งแวดล้อมที่สำคัญ	มาตรการป้องกันและแก้ไขผลกระทบสิ่งแวดล้อม	มาตรการติดตามตรวจสอบผลกระทบสิ่งแวดล้อม
		โดยทันทีและชดเชยค่าเสียหายให้แก่ผู้ที่ได้รับความเดือดร้อน หากไม่สามารถตกลงกันได้ ต้องกำหนดให้มีระบบไตรภาคีเพื่อไกล่เกลี่ย และหาข้อตกลงร่วมกันอย่างเป็นธรรมแก่ทุกฝ่าย โดยคณะกรรมการประสานการแก้ไขปัญหาจากการก่อสร้างและดำเนินโครงการ	
3.7 การคมนาคม	**1.การประเมินความสามารถในการรองรับปริมาณการจราจรของถนนสาธารณะ** จากการประเมินการจราจรโดยใช้ค่า V/C Ratio ปัจจุบันเปรียบเทียบกับในระยะก่อสร้าง พบว่า ค่าปัจจุบัน V/C Ratio ของถนนทางหลวงแผ่นดินหมายเลข 4169 ในวันหยุดที่มากที่สุด เท่ากับ 0.44 โดยเพิ่มขึ้นในระยะก่อสร้างเป็น 0.45 และค่า V/C Ratio สภาพจราจรและความคล่องตัวของการจราจรบนถนนมีความคล่องตัวอยู่ในระดับดีมาก และมีสภาพที่กระแสจราจรไหลได้แบบอิสระ (Free – Flow Conditions) โดยไม่ถูกรบกวนจากปัจจัยอื่น และผู้ขับขี่มีอิสระในการควบคุมรถสูง โดยสรุปสภาพการจราจรในระยะก่อสร้างอยู่ในระดับไม่แตกต่างไปจากเดิมมากนัก ดังนั้น จึงคาดว่าปริมาณจราจรระยะก่อสร้างจะส่งผลกระทบต่อสภาพการจราจรบนถนนดังกล่าวอยู่ในระดับต่ำ	1.ในการบรรทุกวัสดุที่ใช้ในการก่อสร้างต้องกำชับคนขับรถด้วยความระมัดระวังเป็นพิเศษ โดยเฉพาะช่วงที่ผ่านชุมชนและจุดที่เข้า-ออกพื้นที่โครงการ 2.จำกัดความเร็วรถของรถบรรทุกวัสดุก่อสร้างให้ขับรถด้วยความเร็วไม่เกิน 30 กม./ชม. ด้านหน้าโครงการ และไม่เกิน 20 กม./ชม. ภายในโครงการ 3.ห้ามมิให้จอดรถบรรทุก หรือวางวัสดุก่อสร้างในบริเวณด้านหน้าหรือทางเข้า-ออกโครงการ เพื่อป้องกันการกีดขวางการจราจร 4.หลีกเลี่ยงการขนส่งวัสดุก่อสร้างในชั่วโมงเร่งด่วน 5.จัดระบบการจราจรให้มีความปลอดภัยโดยการติดตั้งป้ายสัญญาณจราจรภายในพื้นที่โครงการ โดยเฉพาะอย่างยิ่งบริเวณทางเข้า-ออกโครงการ 6.จัดหาวัสดุปิดคลุมท้ายรถบรรทุกวัสดุก่อสร้างให้มิดชิดเพื่อ	1.จัดให้มีเจ้าหน้าที่จากโครงการเข้าพบผู้พักอาศัยข้างเคียงเป็นประจำ เพื่อสอบถามถึงผลกระทบจาก การก่อสร้างโครงการ หากมีปัญหาเกิดขึ้นต้องหาแนวทางแก้ไขอย่างเร่งด่วน ในกรณีทั้งสองฝ่ายไม่ สามารถตกลงกันได้ให้ใช้ไตรภาคีเข้ามาไกล่เกลี่ย <u>สถานที่ตรวจสอบ</u> - บริเวณพื้นที่ก่อสร้าง <u>ความถี่ในการตรวจสอบ</u> - 6 เดือน/ครั้ง ตลอดระยะก่อสร้าง <u>ผู้รับผิดชอบ</u> - ผู้รับเหมาก่อสร้างและเจ้าของโครงการ 2.ตรวจสอบป้ายการจราจร เจ้าหน้าที่

ลงชื่อ.....
(นายเฉลิมพล พงศ์ฉบับนภา)
เจ้าของโครงการ
เมษายน 2562

ลงชื่อ.....
(นายเจนณรงค์ สันสน)
บุคคลธรรมดาผู้มีสิทธิจัดทำรายงานฯ บริษัท เจด คอนซัลแต้นท์ จำกัด
เมษายน 2562 JADE CONSULTANT CO.,LTD

ตารางที่ 1 ผลกระทบต่อสิ่งแวดล้อมที่สำคัญมาตรการป้องกันและแก้ไขผลกระทบสิ่งแวดล้อมและมาตรการติดตามตรวจสอบผลกระทบสิ่งแวดล้อม ในระยะก่อสร้าง

องค์ประกอบทางสิ่งแวดล้อมและคุณค่าต่างๆ	ผลกระทบต่อสิ่งแวดล้อมที่สำคัญ	มาตรการป้องกันและแก้ไขผลกระทบสิ่งแวดล้อม	มาตรการติดตามตรวจสอบผลกระทบสิ่งแวดล้อม
	2.การประเมินผลกระทบจากการขนส่งวัสดุก่อสร้างต่อการจราจรในเส้นทางขนส่งหลัก จากรายละเอียดการประเมินค่า V/C Ratio ในข้างต้น สรุปได้ว่า ปริมาณการจราจรที่เพิ่มขึ้นบนทุกสายในช่วงก่อสร้าง จะส่งผลกระทบต่อสภาพการจราจรและปริมาณจราจรของถนนแต่ละสายอยู่ในระดับต่ำ **3.การประเมินการเลี้ยวตัดกระแสจราจรของรถขนส่งวัสดุก่อสร้าง** จากเส้นทางขนส่งหลัก จะพบว่ารถที่ขนส่งวัสดุก่อสร้างของโครงการจะใช้ถนนทางหลวงแผ่นดินหมายเลข 4169 เป็นถนนแบบขับรถสวนเลน ทำให้พฤติกรรมการใช้รถแบ่งได้สองทาง คือ ในกรณีที่มาจากตำบลบ่อผุดสามารถเลี้ยวซ้ายเข้าสู่พื้นที่โครงการ โดยไม่มีการตัดกระแสจราจร ในกรณีที่ต้องออกจากโครงการไปตำบลบ่อผุดจะเกิดการเลี้ยวตัดกระแสจราจรของอีกฝั่ง และในกรณีที่มาจากบ้านละไมเพื่อเลี้ยวเข้าสู่โครงการจะเกิดการเลี้ยวตัดกระแสจราจร และเมื่อออกจากพื้นที่โครงการไปยังบ้านละไมสามารถเลี้ยวซ้ายเข้าสู่ถนนสาธารณะโดยไม่มีการเลี้ยวตัดกระแสจราจร	ป้องกันการปลิวฟุ้ง และร่วงหล่นของวัสดุที่บรรทุกมา 7.ติดตั้งป้ายและเครื่องหมายในระยะ 100-300 เมตร ก่อนถึงในบริเวณก่อสร้าง 8.ติดตั้งสัญญาณไฟกระพริบรอบรั้วพื้นที่ก่อสร้างให้ผู้สัญจรในช่วงกลางคืนเห็นได้ชัดเจน 9.ควบคุมดูแลให้ยานพาหนะที่ใช้ในช่วงก่อสร้าง ต้องบรรทุกน้ำหนักตามความสามารถในการรับน้ำหนักบรรทุกมาตรฐานของถนนที่กำหนดไว้ 10.ควบคุมดูแลให้ยานพาหนะที่ใช้ในช่วงก่อสร้างต้องปรับปรุงซ่อมแซมให้อยู่ในสภาพดีและมีความปลอดภัยอยู่เสมอ 11.หากถนนที่เกี่ยวข้องกับการจราจรเกิดชำรุดหรือเสียหายโดยตรงจากโครงการหรือสกปรกให้ดำเนินการซ่อมแซมและดูแลทำความสะอาดทันที 12.จัดให้มีเจ้าหน้าที่รักษาความปลอดภัยดูแลระบบจราจรเข้า-ออกพื้นที่โครงการเพื่อป้องกันอันตรายจากรถบรรทุกที่เข้าออกพื้นที่โครงการ 13.ฉีดล้างล้อรถบรรทุกที่วิ่งเข้า-ออกโครงการ หรือจัดทำบ่อน้ำขังให้รถบรรทุกวิ่งผ่านเพื่อล้างเศษดินจากล้อรถบรรทุก โดยนำน้ำที่ผ่านการบำบัดในระยะก่อสร้างมาใช้ได้	รักษาความปลอดภัย <u>สถานที่ตรวจสอบ</u> - บริเวณพื้นที่ก่อสร้าง <u>ดัชนีในการตรวจสอบ</u> - สัญญาณจราจร เช่น ไฟกระพริบ - เจ้าหน้าที่รักษาความปลอดภัย - ป้ายแสดงจุดก่อสร้าง <u>ความถี่ในการตรวจสอบ</u> - 6 เดือน/ครั้ง ตลอดระยะก่อสร้าง <u>ผู้รับผิดชอบ</u> - ผู้รับเหมาก่อสร้างและเจ้าของโครงการ 3.ตรวจสอบสภาพผิวจราจรที่ใช้ในการขนส่งวัสดุก่อสร้าง หากมีการชำรุดเนื่องจากการขนส่งวัสดุ ก่อสร้างในโครงการ ให้แก้ไขโดยเร่งด่วนทันที <u>สถานที่ตรวจสอบ</u> - ถนนสาธารณะ

ลงชื่อ.....

(นายเฉลิมพล พงศ์ฉบับนภา)

เจ้าของโครงการ

เมษายน 2562

ลงชื่อ.....

(นายเจนณรงค์ สันสน)

บุคคลธรรมดาผู้มีสิทธิจัดทำรายงานฯ บริษัท เจด คอนซัลแต้นท์ จำกัด

เมษายน 2562

JADE CONSULTANT CO.,LTD.

ตารางที่ 1 ผลกระทบต่อสิ่งแวดล้อมที่สำคัญมาตรการป้องกันและแก้ไขผลกระทบสิ่งแวดล้อมและมาตรการติดตามตรวจสอบผลกระทบสิ่งแวดล้อม ในระยะก่อสร้าง

องค์ประกอบทางสิ่งแวดล้อมและคุณค่าต่างๆ	ผลกระทบต่อสิ่งแวดล้อมที่สำคัญ	มาตรการป้องกันและแก้ไขผลกระทบสิ่งแวดล้อม	มาตรการติดตามตรวจสอบผลกระทบสิ่งแวดล้อม
		14จัดกล่องรับฟังความคิดเห็นติดตั้งที่ป้อมยามบริเวณทางเข้า-ออก เพื่อรับเรื่องร้องเรียนที่อาจเกิดขึ้น หากพบว่ามีเรื่องร้องเรียนต้องดำเนินการแก้ไขปัญหาทันที 15.ควบคุมให้คนขับรถบรรทุก ใช้ความระมัดระวังเพิ่มขึ้นในขณะที่ขับผ่านทางแยกโดยต้องควบคุมคนขับรถให้อยู่ในสภาพที่พร้อมในการขับขี่ ไม่เสพของมึนเมาหรือสารเสพติดก่อนขับรถหรือในขณะขับรถ รวมทั้งไม่ประมาทในการขับขี่ เพื่อช่วยลดอุบัติเหตุบนท้องถนน และลดการสูญเสียทั้งเวลาและทรัพย์สิน 16.ในการขนส่งวัสดุ และอุปกรณ์ก่อสร้าง จะกำชับให้ผู้ขนส่งเลือกใช้พาหนะในการขนส่งวัสดุ และอุปกรณ์ก่อสร้างเป็นรถยนต์ขนาดเล็ก เช่น รถบรรทุก 4 ล้อ หรือ 6 ล้อ ซึ่งสามารถเข้าออกได้โดยสะดวก	<u>ความถี่ในการตรวจสอบ</u> - 6 เดือน/ครั้ง ตลอดระยะก่อสร้าง <u>ผู้รับผิดชอบ</u> - ผู้รับเหมาก่อสร้างและเจ้าของโครงการ
3.8 การใช้ประโยชน์ที่ดิน	<u>1) ความสอดคล้องตามกฎกระทรวงให้ใช้บังคับผังเมืองรวมจังหวัดสุราษฎร์ธานี พ.ศ. 2560</u> จากการตรวจสอบพื้นที่โครงการตั้งอยู่ใน ที่ดินประเภทชุมชน (สีชมพู) ซึ่งมีข้อกำหนดในสาระสำคัญของการใช้ประโยชน์ที่ดินดังนี้ ข้อ 6 ที่ดินประเภทชุมชน (สีชมพู) ให้ใช้ประโยชน์ที่ดินเพื่อการอยู่อาศัย พาณิชยกรรม เกษตรกรรม สถาบันการศึกษา	1.ควบคุมการใช้พื้นที่ก่อสร้างให้เป็นไปตามกฎกระทรวงให้ใช้บังคับผังเมืองฯ และพระราชบัญญัติควบคุมอาคาร ตลอดจนกฎหมายอื่นที่เกี่ยวข้อง 2.ควบคุมการใช้พื้นที่ก่อสร้างให้เป็นไปตามประกาศกระทรวงทรัพยากรธรรมชาติและสิ่งแวดล้อมฯ และพระราชบัญญัติควบคุมอาคาร ตลอดจนกฎหมายอื่นที่เกี่ยวข้อง 3.ดำเนินการตามแบบแปลนและผังภูมิสถาปัตย์ รวมทั้งจัดสรร	-

ลงชื่อ.....

(นายเฉลิมพล พงศ์ฉบับนภา)

เจ้าของโครงการ

เมษายน 2562

ลงชื่อ.....

(นายเจนณรงค์ สันสน)

บุคคลธรรมดาผู้มีสิทธิจัดทำรายงานฯ บริษัท เจด คอนซัลแต้นท์ จำกัด

เมษายน 2562

JADE CONSULTANT CO.,LTD

ตารางที่ 1 ผลกระทบต่อสิ่งแวดล้อมที่สำคัญมาตรการป้องกันและแก้ไขผลกระทบสิ่งแวดล้อมและมาตรการติดตามตรวจสอบผลกระทบสิ่งแวดล้อม ในระยะก่อสร้าง

องค์ประกอบทางสิ่งแวดล้อมและคุณค่าต่างๆ	ผลกระทบต่อสิ่งแวดล้อมที่สำคัญ	มาตรการป้องกันและแก้ไขผลกระทบสิ่งแวดล้อม	มาตรการติดตามตรวจสอบผลกระทบสิ่งแวดล้อม
	สถาบันศาสนา สถาบันราชการ การสาธารณูปโภคและสาธารณูปการ สำหรับการใช้ประโยชน์พื้นที่โครงการฯ เป็นการใช้ประโยชน์ที่ดินเพื่อการพาณิชยกรรม และการท่องเที่ยวจึงไม่ขัดต่อข้อกำหนดดังกล่าว <u>2) ตามประกาศกระทรวงทรัพยากรธรรมชาติและสิ่งแวดล้อม เรื่อง กำหนดเขตพื้นที่และมาตรการคุ้มครองสิ่งแวดล้อม ในบริเวณท้องที่ตำบลตลิ่งงาม ตำบลบ่อผุด ตำบลมะเร็ต ตำบลแม่น้ำ ตำบลหน้าเมือง ตำบลอ่างทอง ตำบลลิปะน้อย อำเภอเกาะสมุย และตำบลเกาะพะงัน ตำบลบ้านใต้ ตำบลเกาะเต่า อำเภอเกาะพะงัน จังหวัดสุราษฎร์ธานี พ.ศ. 2557</u> จากการตรวจสอบที่ตั้งพื้นที่โครงการฯ พบว่า ตั้งอยู่ในบริเวณที่ 2 ข้อ 2 บริเวณที่ 2 ได้แก่ พื้นที่บนแผ่นดินนับจากแนวชายฝั่งทะเลเข้าไปในแผ่นดินของเกาะสมุย เกาะแตน อำเภอเกาะสมุย และเกาะพะงัน อำเภอเกาะพะงัน ยกเว้นบริเวณที่ 3 ประเภทของโครงการเป็นอาคารโรงแรม ออกแบบให้มีพื้นที่สีเขียวไม่น้อยกว่าร้อยละ 50 ของพื้นที่ว่างที่กฎหมายว่าด้วยการควบคุมอาคารหรือกฎหมายว่าด้วยการผังเมืองกำหนดไว้	ขนาดการใช้ประโยชน์ที่ดินแต่ละบริเวณให้เป็นไปตามที่ได้ออกแบบไว้ เพื่อไม่ให้เกิดความขัดแย้งกับกฎหมายที่เกี่ยวข้อง 4.ห้ามก่อสร้างหรือกระทำการใดๆ ที่ทำให้การใช้ประโยชน์ที่ดินเปลี่ยนแปลงไปในทางที่ขัดแย้งกับกฎหมายที่เกี่ยวข้อง 5.ทำการก่อสร้างโครงการแล้วเสร็จให้ทำการเก็บกวาดและจัดการพื้นที่ให้เรียบร้อยรวมทั้งไม่เข้าไปรบกวนพื้นที่รอบข้างเคียงและพื้นที่สาธารณะ	

ลงชื่อ.....

(นายเฉลิมพล พงศ์ฉบับนภา)

เจ้าของโครงการ

เมษายน 2562

ลงชื่อ.....

(นายเจนณรงค์ สันสน)

บุคคลธรรมดาผู้มีสิทธิจัดทำรายงานฯ บริษัท เจ็ด คอนซัลแต้นท์ จำกัด

เมษายน 2562

ตารางที่ 1 ผลกระทบต่อสิ่งแวดล้อมที่สำคัญมาตรการป้องกันและแก้ไขผลกระทบสิ่งแวดล้อมและมาตรการติดตามตรวจสอบผลกระทบสิ่งแวดล้อม ในระยะก่อสร้าง

องค์ประกอบทางสิ่งแวดล้อมและคุณค่าต่างๆ	ผลกระทบต่อสิ่งแวดล้อมที่สำคัญ	มาตรการป้องกันและแก้ไขผลกระทบสิ่งแวดล้อม	มาตรการติดตามตรวจสอบผลกระทบสิ่งแวดล้อม
	โดยมีพันธุ์ไม้ยืนต้นที่เป็นไม้ท้องถิ่นเป็นองค์ประกอบหลัก รวมทั้งต้องติดตั้งบ่อดักไขมันและระบบบำบัดน้ำเสียตามมาตรฐานที่หน่วยงานราชการกำหนด ก่อนเชื่อมต่อลงสู่ทางระบายน้ำนอกพื้นที่โครงการ <u>3) ความสอดคล้องตามกฎกระทรวงฉบับที่ 22 (พ.ศ.2532) ออกตามความในพระราชบัญญัติควบคุมอาคาร พ.ศ. 2522</u> จากการตรวจสอบที่ตั้งพื้นที่โครงการฯ พบว่า ตั้งอยู่ในบริเวณที่ 1 และ บริเวณที่ 2 บริเวณที่ 1 หมายความว่า พื้นที่ในบริเวณที่วัดจากแนวชายฝั่งทะเลของเกาะสมุยเข้าไปในแผ่นดินเป็น ระยะ 50 เมตร ตลอดแนวชายฝั่งทะเล บริเวณที่ 2 หมายความว่า พื้นที่ในบริเวณที่วัดจากแนวชายฝั่งทะเลของเกาะสมุย เข้าไปในแผ่นดินเป็นระยะ 200 เมตร ตลอดแนวชายฝั่งทะเล การออกแบบอาคารของเป็นไปตามข้อกำหนดทั้ง 2 บริเวณ เมื่อประเมินโดยภาพรวมแล้วการใช้ประโยชน์ที่ดินของโครงการสอดคล้องกับรูปแบบการใช้ประโยชน์ที่ดินในปัจจุบันจะเกิดผลกระทบต่อสภาพแวดล้อมในระดับต่ำ		

ลงชื่อ.....
(นายเฉลิมพล พงศ์ฉบับนภา)
เจ้าของโครงการ
เมษายน 2562

ลงชื่อ.....
(นายเจนณรงค์ สันสน)
บุคคลธรรมดาผู้มีสิทธิจัดทำรายงานฯ บริษัท เจ็ต คอนซัลแต้นท์ จำกัด
เมษายน 2562

ตารางที่ 1 ผลกระทบต่อสิ่งแวดล้อมที่สำคัญมาตรการป้องกันและแก้ไขผลกระทบสิ่งแวดล้อมและมาตรการติดตามตรวจสอบผลกระทบสิ่งแวดล้อม ในระยะก่อสร้าง

องค์ประกอบทางสิ่งแวดล้อมและคุณค่าต่างๆ	ผลกระทบต่อสิ่งแวดล้อมที่สำคัญ	มาตรการป้องกันและแก้ไขผลกระทบสิ่งแวดล้อม	มาตรการติดตามตรวจสอบผลกระทบสิ่งแวดล้อม
4. ผลกระทบต่อคุณค่าคุณภาพชีวิต			
4.1 เศรษฐกิจและสังคม	ในช่วงดำเนินการก่อสร้างโครงการจะมีการว่าจ้างแรงงานทั้งในพื้นที่และนอกพื้นที่สูงสุดประมาณ 20 คน โครงการมีกำหนดระยะเวลาในการก่อสร้างประมาณ 8 เดือน การเกิดขึ้นของโครงการจะทำให้คุณภาพชีวิตของประชาชนโดยเฉพาะในเขตพื้นที่ดีขึ้น คือ มีการว่าจ้างแรงงานและ มีแหล่งงานเกิดขึ้นในพื้นที่ และยังเป็นการช่วยให้เกิดการขยายตัวทางด้านเศรษฐกิจบริเวณพื้นที่โครงการ โดยเฉพาะกลุ่มร้านขายสินค้าประเภทเครื่องอุปโภค-บริโภค นอกจากนี้โครงการยังมีส่วน ทำให้เกิดการหมุนเวียนของเงินตราที่เกิดกับกลุ่มธุรกิจการค้าประเภทวัสดุการก่อสร้าง ทำให้ส่งผล โยงไปถึงสภาพเศรษฐกิจโดยรวมของประเทศ ผลการดำเนินโครงการนอกจากจะเป็นการช่วยเหลือภาวะเศรษฐกิจในปัจจุบันของประเทศอีกทางหนึ่งแล้วยังส่งผลทำให้จำนวนประชากรว่างงานน้อยลงอีกทางหนึ่งด้วย ดังนั้น มีผล กระทบต่อวิถีชีวิตประจำวันอยู่ในระดับต่ำ	1.ก่อนดำเนินการก่อสร้างเจ้าหน้าที่จากบริษัทผู้รับเหมาต้องเข้าไปแจ้งต่อผู้พักอาศัยที่อยู่ติดกับโครงการ และให้หมายเลขโทรศัพท์ของเจ้าหน้าที่ควบคุมการก่อสร้างเพื่อให้สามารถติดต่อกับโครงการได้โดยตรง 2.จัดทำรั้วชั่วคราวโดยรอบบริเวณพื้นที่ก่อสร้าง 3.ขณะทำโครงสร้างต้องติดตั้งผ้าใบหรือสแลนรอบอาคาร เพื่อกันเศษวัสดุร่วงหล่น 4.จัดหาน้ำใช้ที่ถูกสุขลักษณะไว้อย่างเพียงพอ เพื่อป้องกันไม่ให้เกิดแหล่งเพาะพันธุ์โรคหรือเกิดโรคระบาดได้ 5.จัดให้มีห้องปฐมพยาบาล อุปกรณ์การรักษาพยาบาลเบื้องต้นอย่างครบถ้วน 6.บริเวณทางเข้า-ออก ต้องมีเจ้าหน้าที่ดูแลการเข้า-ออกของเจ้าหน้าที่คนงานและยานพาหนะต่างๆ ตลอด 24 ชม.เพื่อความปลอดภัยและเป็นระเบียบเรียบร้อย 7.ติดป้ายแนะนำการทำงาน ป้ายเตือน เพื่อให้คนงานก่อสร้างปฏิบัติงานได้อย่างถูกต้อง 8.จัดเตรียมอุปกรณ์ป้องกันอุบัติเหตุในระหว่างการทำงานให้กับคนงาน เช่น หมวกนิรภัย แว่นตานิรภัย หน้ากากกันฝุ่น ปลั๊ก	1.สอบถามความคิดเห็นของผู้อาศัยในระยะ 100 เมตร จากขอบเขตที่ตั้งโครงการว่าได้รับผลกระทบจากการก่อสร้างโครงการหรือไม่ <u>สถานที่ตรวจสอบ</u> - บ้านพักอาศัยบริเวณข้างเคียง <u>ดัชนีที่ใช้ตรวจสอบ</u> - บันทึกสถิติการรับเรื่องร้องเรียนของโครงการ <u>ความถี่ในการตรวจสอบ</u> - เดือนละ 1 ครั้ง ตลอดระยะเวลาก่อสร้าง <u>ผู้รับผิดชอบ</u> - ผู้รับเหมาก่อสร้างและเจ้าของโครงการ 2.จัดให้มีเจ้าหน้าที่คอยรับเรื่องร้องเรียนจากผู้พักอาศัยที่อยู่ใกล้เคียงพื้นที่โครงการกรณีพบว่ามีการร้องเรียนต้องจัดเจ้าหน้าที่เข้าตรวจสอบโดยทันที

ลงชื่อ.....

(นายเฉลิมพล พงศ์ฉบับนภา)

เจ้าของโครงการ

เมษายน 2562

ลงชื่อ.....

(นายเจนณรงค์ สันสน)

บุคคลธรรมดาผู้มีสิทธิจัดทำรายงานฯ บริษัท เจซี คอนซัลแต้นท์ จำกัด

เมษายน 2562

ตารางที่ 1 ผลกระทบต่อสิ่งแวดล้อมที่สำคัญมาตรการป้องกันและแก้ไขผลกระทบสิ่งแวดล้อมและมาตรการติดตามตรวจสอบผลกระทบสิ่งแวดล้อม ในระยะก่อสร้าง

องค์ประกอบทางสิ่งแวดล้อมและคุณค่าต่างๆ	ผลกระทบต่อสิ่งแวดล้อมที่สำคัญ	มาตรการป้องกันและแก้ไขผลกระทบสิ่งแวดล้อม	มาตรการติดตามตรวจสอบผลกระทบสิ่งแวดล้อม
		เสียบหู ถุงมือ เป็นต้น 9.จัดอบรมชี้แจงมาตรการรักษาความปลอดภัยแก่หัวหน้าคนงาน หรือจัดหาคู่มือรักษาความปลอดภัยในการก่อสร้าง พร้อมชี้แจงในเรื่องความปลอดภัยให้ดียิ่งขึ้น 10.ควบคุมดูแลและสอดส่องการใช้ไฟฟ้าและจัดเตรียมอุปกรณ์ดับเพลิงที่จำเป็น 11.ให้ผู้รับเหมาคัดเลือกแรงงานต่างด้าวที่ถูกต้องตามกฎหมายเท่านั้น 12.จัดให้มีการตรวจสุขภาพคนงานก่อนรับเข้าทำงาน เพื่อป้องกันปัญหาด้านสุขภาพที่อาจเป็นพาหะนำโรคได้ 13.เจ้าของโครงการกำชับให้ผู้รับเหมาเข้มงวดต่อคนงานด้านการดูแลสุขภาพอนามัยของคนงาน 14.จัดให้มีการตรวจสุขภาพคนงานอย่างต่อเนื่องอย่างน้อยปีละ 1 ครั้ง หลังรับเข้าทำงาน 15.กำหนดให้มีผู้รับผิดชอบคอยตรวจสอบ และดูแลความสะอาดภายในบริเวณบ้านพักคนงาน ตลอดจนภายในห้องพักคนงานแต่ละห้องให้มีความสะอาดและกำหนดให้ทำความสะอาดห้องพักทุกสัปดาห์ 16.จัดให้มีการประกันภัยความรับผิดชอบตามกฎหมายต่อชีวิต	หากพบว่ามีความเสียหายที่เกิดจากโครงการจะต้องแก้ไขโดยทันที <u>สถานที่ตรวจสอบ</u> - บ้านพักอาศัยบริเวณข้างเคียง <u>ดัชนีที่ใช้ตรวจสอบ</u> - เรื่องร้องเรียนจากผู้ได้รับผลกระทบ <u>ความถี่ในการตรวจสอบ</u> - เดือนละ 1 ครั้ง ตลอดระยะเวลาก่อสร้าง <u>ผู้รับผิดชอบ</u> - ผู้รับเหมาก่อสร้างและเจ้าของโครงการ

ลงชื่อ.....

(นายเฉลิมพล พงศ์ฉบับนภา)

เจ้าของโครงการ

เมษายน 2562

ลงชื่อ.....

(นายเจนณรงค์ สันสน)

บุคคลธรรมดาผู้มีสิทธิจัดทำรายงานฯ บริษัท เจด คอนซัลแต้นท์ จำกัด

เมษายน 2562JADE CONSULTANT CO.,LTD

ตารางที่ 1 ผลกระทบต่อสิ่งแวดล้อมที่สำคัญมาตรการป้องกันและแก้ไขผลกระทบสิ่งแวดล้อมและมาตรการติดตามตรวจสอบผลกระทบสิ่งแวดล้อม ในระยะก่อสร้าง

องค์ประกอบทางสิ่งแวดล้อมและคุณค่าต่างๆ	ผลกระทบต่อสิ่งแวดล้อมที่สำคัญ	มาตรการป้องกันและแก้ไขผลกระทบสิ่งแวดล้อม	มาตรการติดตามตรวจสอบผลกระทบสิ่งแวดล้อม
		ร่างกาย และทรัพย์สินของบุคคลภายนอก และแสดงสำเนาตารางกรมธรรม์ประกันภัยดังกล่าวไว้ในที่เปิดเผยและเห็นได้ง่ายภายในพื้นที่ก่อสร้าง	
4.2 สาธารณสุขและสุขภาพ	**1.กิจกรรมที่ทำให้เกิดโรคเชื่อมโยงกับข้อมูลสถิติของโรคย้อนหลัง 3 ปี** ในบริเวณใกล้เคียงโครงการมีโรงพยาบาลกรุงเทพสมุย, โรงพยาบาลส่งเสริมสุขภาพตำบลมะเร็ต, โรงพยาบาลบ้านดอนอินเตอร์, โรงพยาบาลไทยอินเตอร์เนชั่นแนล, โรงพยาบาลสมุยอินเตอร์ และโรงพยาบาลเกาะสมุยที่สามารถรองรับให้บริการอย่างเพียงพอ อีกทั้งพื้นที่โครงการอยู่ไม่ไกลจากตัวอำเภอเกาะสมุยมากนัก ซึ่งเป็นศูนย์รวมที่ตั้งของโรงพยาบาลจำนวนหลายแห่งที่สามารถให้บริการได้อย่างเพียงพอ รวมทั้งมีการดูแลรักษาระบบสาธารณูปโภคและสาธารณูปการภายในโครงการอย่างเป็นระบบและได้มาตรฐานตลอดช่วงเปิดดำเนินการเพื่อให้เกิดผลกระทบต่อพื้นที่ข้างเคียงให้น้อยที่สุด ส่วนข้อมูลความเจ็บป่วยของชุมชนในท้องถิ่นรอบที่ตั้งโครงการนั้น จากข้อมูลของโรงพยาบาลส่งเสริมสุขภาพตำบลบ่อผุด ปี พ.ศ.2557-พ.ศ. 2559 นั้น พบว่า ในระยะ 3 ปี ย้อนหลัง จำนวน 3 อันดับ	1.จ้างคนงานที่ถูกต้องตามกฎหมายเท่านั้น 2.ตรวจสุขภาพคนงานก่อนรับเข้าทำงานทุกครั้งและหลังรับเข้าทำงานปีละ 1 ครั้ง 3.จัดระบบสาธารณูปโภค สาธารณูปการให้แก่ คนงานอย่างถูกสุขลักษณะ เช่น ห้องพัก ห้องน้ำ น้ำใช้ การระบายน้ำเสียจากห้องส้วม ถังรองรับมูลฝอยฯลฯ ให้มีจำนวนและคุณภาพตามมาตรฐานวิศวกรรมสถานแห่ง ประเทศไทยในพระบรมราชูปถัมภ์ 4.อบรมให้ความรู้แก่คนงานถึงวิธีป้องกันโรคติดต่อทางเพศสัมพันธ์ที่ถูกต้อง 5.ไม่ใช้ของมีคมร่วมกับผู้อื่น 6.ให้ล้างมือบ่อยๆ ด้วยน้ำสบู่ โดยเฉพาะหลังจากการไอ จาม เช็ดน้ำมูก 7.ใช้ผ้าปิดจมูก ปิดปากทุกครั้งเมื่อไอหรือจาม 8.ก่อนที่จะทำการก่อสร้าง โครงการต้องจัดให้มีเจ้าหน้าที่จากบริษัทผู้รับเหมา เข้าไปแจ้งต่อผู้พักอาศัยที่อยู่ติดกับโครงการ	1.ตรวจสอบให้มีระบบสาธารณูปโภคและสาธารณูปการ คนงานก่อสร้างอย่างถูกสุขลักษณะให้เพียงพอ <u>สถานที่ตรวจสอบ</u> - พื้นที่ก่อสร้าง <u>ดัชนีที่ใช้ตรวจสอบ</u> - คุณภาพของระบบสาธารณูปโภคและสาธารณูปการ <u>ความถี่ในการตรวจสอบ</u> - เดือนละ 1 ครั้ง ตลอดระยะเวลาก่อสร้าง <u>ผู้รับผิดชอบ</u> - ผู้รับเหมาก่อสร้างและเจ้าของโครงการ 2.ตรวจสอบสุขภาพคนงานก่อสร้างก่อนและหลังรับเข้าทำงาน

ลงชื่อ.....

(นายเฉลิมพล พงศ์ฉบับนภา)

เจ้าของโครงการ

เมษายน 2562

ลงชื่อ.....

(นายเจนณรงค์ สันสน)

บุคคลธรรมดาผู้มีสิทธิจัดทำรายงานฯ บริษัท เจด คอนซัลแต้นท์ จำกัด

เมษายน 2562

JADE CONSULTANT CO.,LTD.

ตารางที่ 1 ผลกระทบต่อสิ่งแวดล้อมที่สำคัญมาตรการป้องกันและแก้ไขผลกระทบสิ่งแวดล้อมและมาตรการติดตามตรวจสอบผลกระทบสิ่งแวดล้อม ในระยะก่อสร้าง

องค์ประกอบทางสิ่งแวดล้อมและคุณค่าต่างๆ	ผลกระทบต่อสิ่งแวดล้อมที่สำคัญ	มาตรการป้องกันและแก้ไขผลกระทบสิ่งแวดล้อม	มาตรการติดตามตรวจสอบผลกระทบสิ่งแวดล้อม
	โรค ผู้ป่วยส่วนใหญ่ป่วยเป็นโรคระบบหายใจ รองลงมาป่วยเป็นโรคระบบย่อยอาหาร รวมโรคในช่องปาก และป่วยเป็นโรคอาการ, อาการแสดงและสิ่งผิดปกติที่พบได้จากการตรวจทางคลินิกและทาห้องที่ไม่สามารถจำแนกโรคในกลุ่มอื่นได้ **2. การประเมินผลกระทบต่อสุขภาพเชื่อมโยงกับสถิติการเจ็บป่วยย้อนหลัง 3 ปี ต่อการเกิดโรคของประชาชนในบริเวณใกล้เคียง** ส่วนข้อมูลความเจ็บป่วยของชุมชนในท้องถิ่นรอบที่ตั้งโครงการนั้น จากข้อมูลของโรงพยาบาลส่งเสริมสุขภาพตำบลบ่อผุด ปี พ.ศ.2557-พ.ศ.2559 นั้น พบว่า ในระยะ 3 ปี ย้อนหลัง จำนวน 3 อันดับโรค ผู้ป่วยส่วนใหญ่ป่วยเป็นโรคระบบหายใจ รองลงมาป่วยเป็นโรคระบบย่อยอาหาร รวมโรคในช่องปาก และป่วยเป็นโรคอาการ, อาการแสดงและสิ่งผิดปกติที่พบได้จากการตรวจทางคลินิกและทางห้องปฏิบัติการที่ไม่สามารถจำแนกโรคในกลุ่มอื่นได้ เมื่อพิจารณาโรคที่มีสาเหตุจากกิจกรรมก่อสร้างมากที่สุด จะเป็นโรคทางเดินหายใจหนึ่งของการเจ็บป่วยโรคทางเดินหายใจ อาจเกิดจากฝุ่นละอองอันเนื่องมาจากกิจกรรม	และให้หมายเลขโทรศัพท์ของเจ้าหน้าที่ควบคุมการก่อสร้างเพื่อให้สามารถติดต่อกับโครงการได้โดยตรง 9.จัดทำรั้วชั่วคราวโดยรอบบริเวณพื้นที่ก่อสร้างเพื่อกั้นของเขตโครงการอย่างเป็นสัดส่วน 10.ทุก 2-3 ชั้น ต้องแขวนนั่งร้านและขึงตาข่ายรอบ เพื่อใช้ในการทำผนังภายนอก 11.จัดหาน้ำใช้ ระบบรวบรวมและกำจัดมูลฝอย น้ำเสีย สิ่งปฏิกูล ที่ถูกสุขลักษณะไว้อย่างเพียงพอ เพื่อป้องกันไม่ให้เกิดแหล่งเพาะพันธุ์โรคหรือเกิดโรคระบาด 12.จัดให้มีห้องปฐมพยาบาล โดยจัดให้มีเครื่องมืออุปกรณ์การรักษาพยาบาลเบื้องต้น และเจ้าหน้าที่พยาบาล สำหรับคนงานที่ทำงานก่อสร้าง 13.บริเวณทางเข้า-ออกโครงการ ต้องจัดให้มีเจ้าหน้าที่รักษาความปลอดภัยดูแลการเข้า-ออกของเจ้าหน้าที่ คนงาน และยานพาหนะต่างๆ ตลอด 24 ชั่วโมง เพื่อความปลอดภัยและความเป็นระเบียบเรียบร้อย 14.ติดป้ายแนะนำการทำงาน ป้ายเตือน เพื่อให้คนงานก่อสร้างปฏิบัติงานได้อย่างถูกต้อง 15.จัดเตรียมอุปกรณ์ป้องกันอุบัติเหตุในระหว่างการทำงาน	<u>สถานที่ตรวจสอบ</u> - พื้นที่ก่อสร้าง <u>ดัชนีที่ใช้ตรวจสอบ</u> - ภาวะสุขภาพของคนงานและการอุบัติของโรค <u>ความถี่ในการตรวจสอบ</u> - ปีละ 1 ครั้ง ตลอดระยะเวลาก่อสร้าง <u>ผู้รับผิดชอบ</u> - ผู้รับเหมาก่อสร้างและเจ้าของโครงการ 3.ตรวจสอบให้มีการบันทึกสถิติอุบัติเหตุ โดยระบุสาเหตุ ลักษณะการเกิดความเสียหาย การบาดเจ็บ เป็นต้น <u>สถานที่ตรวจสอบ</u> - พื้นที่ก่อสร้าง <u>ดัชนีที่ใช้ตรวจสอบ</u> - สถิติอุบัติเหตุต่างๆ <u>ความถี่ในการตรวจสอบ</u> - เดือนละ 1 ครั้ง ตลอดระยะเวลาก่อสร้าง

ลงชื่อ.....

(นายเฉลิมพล พงศ์ฉบับนภา)

เจ้าของโครงการ

เมษายน 2562

ลงชื่อ.....

(นายเจนณรงค์ สันสน)

บุคคลธรรมดาผู้มีสิทธิจัดทำรายงานฯ บริษัท เจด คอนซัลแต้นท์ จำกัด

เมษายน 2562

JADE CONSULTANT CO.,LTD

ตารางที่ 1 ผลกระทบต่อสิ่งแวดล้อมที่สำคัญมาตรการป้องกันและแก้ไขผลกระทบสิ่งแวดล้อมและมาตรการติดตามตรวจสอบผลกระทบสิ่งแวดล้อม ในระยะก่อสร้าง

องค์ประกอบทางสิ่งแวดล้อมและคุณค่าต่างๆ	ผลกระทบต่อสิ่งแวดล้อมที่สำคัญ	มาตรการป้องกันและแก้ไขผลกระทบสิ่งแวดล้อม	มาตรการติดตามตรวจสอบผลกระทบสิ่งแวดล้อม
	ก่อสร้าง ทั้งนี้ การพัฒนาโครงการโดยเฉพาะช่วงก่อสร้างจะเห็นว่าผลกระทบหลักที่เกิดขึ้นและไม่สามารถหลีกเลี่ยงได้ คือ การเกิดฝุ่นละออง ทั้งฝุ่นดิน ทราย รวมถึงฝุ่นปูน โดยศึกษาจากการสำรวจภาคสนามและการสอบถามประชาชนในพื้นที่รัศมี 1 กิโลเมตร จากขอบเขตพื้นที่โครงการ พบว่าพื้นที่ที่กำลังก่อสร้างตามถนนสายหลักต่างๆ รวมถึงการจราจรบนเส้นทางขนส่งวัสดุก่อสร้างบนถนนจะเป็นสาเหตุหนึ่งของการเกิดฝุ่นละออง และนำไปสู่การเจ็บป่วยด้วยโรคทางเดินหายใจ ทั้งนี้ กิจกรรมขณะก่อสร้างอาคาร อาจก่อให้เกิดผลกระทบด้านสาธารณสุขและสุขภาพของประชาชนที่อยู่บริเวณใกล้เคียงโครงการได้ในช่วงเวลาที่ผ่านมา สำหรับเส้นทางขนส่งวัสดุก่อสร้างเข้าสู่โครงการ ซึ่งการขนส่งเป็นการเพิ่มปริมาณการจราจร ทำให้เกิดฝุ่นละอองรบกวนชุมชนที่อาศัยอยู่ตลอดแนวเส้นทางคมนาคมดังกล่าว ดังนั้นในช่วงขนส่งวัสดุก่อสร้างหากไม่มีมาตรการป้องกันที่ดีอาจจะเกิดผลกระทบด้านฝุ่นละอองและมลพิษทางอากาศต่อชุมชนมากขึ้น ทั้งนี้ การก่อสร้างที่เกิดขึ้นในบริเวณพื้นที่โครงการมีจำนวนน้อย	ให้กับคนงาน เช่น หมวกนิรภัย แว่นตานิรภัย หน้ากากกันฝุ่น ปลั๊กเสียบหู ถุงมือ เป็นต้น 16.จัดอบรม ชี้แจงมาตรการรักษาความปลอดภัยแก่หัวหน้าคนงานหรือจัดหาคู่มือรักษาความปลอดภัยในการก่อสร้างพร้อมชี้แจงเรื่องความปลอดภัยให้ดียิ่งขึ้น 17.ควบคุมดูแลและสอดส่องการใช้ไฟฟ้า และตัดเตรียมอุปกรณ์ดับเพลิงที่จำเป็น 18.เจ้าของโครงการกำชับผู้รับเหมาให้เข้มงวดต่อคนงานด้านสุขาภิบาล เพื่อป้องกันการแพร่กระจายของเชื้อโรคหรือโรคติดต่อ 19.นำรายละเอียดการป้องกันและแก้ไขผลกระทบสิ่งแวดล้อมของโครงการ มาติดไว้บริเวณโครงการในบริเวณที่สามารถมองเห็นได้ง่าย 20.จัดสร้างบ้านพักคนงานให้เป็นไปตามมาตรฐานแบบก่อสร้างอาคารชั่วคราว สำหรับคนงานก่อสร้างของวิศวกรรมสถานแห่งประเทศไทยในพระบรมราชูปถัมภ์ (มาตรฐาน วสท. 1010-34) 21.กำหนดกฎระเบียบการอยู่ร่วมกัน เพื่อป้องกันความขัดแย้ง 22.จัดให้มีกิจกรรมสันทนาการระหว่างคนงานก่อสร้าง เพื่อคลายความเครียดจากการทำงาน และให้เกิดความสามัคคีใน	<u>ผู้รับผิดชอบ</u> - ผู้รับเหมาก่อสร้างและเจ้าของโครงการ

ลงชื่อ.....

(นายเฉลิมพล พงศ์ฉบับนภา)

เจ้าของโครงการ

เมษายน 2562

ลงชื่อ.....

(นายเจนณรงค์ สันสน)

บุคคลธรรมดาผู้มีสิทธิจัดทำรายงานฯ บริษัท เจด คอนซัลแต้นท์ จำกัด

เมษายน 2562

JADE CONSULTANT CO.,LTD.

ตารางที่ 1 ผลกระทบต่อสิ่งแวดล้อมที่สำคัญมาตรการป้องกันและแก้ไขผลกระทบสิ่งแวดล้อมและมาตรการติดตามตรวจสอบผลกระทบสิ่งแวดล้อม ในระยะก่อสร้าง

องค์ประกอบทางสิ่งแวดล้อมและคุณค่าต่างๆ	ผลกระทบต่อสิ่งแวดล้อมที่สำคัญ	มาตรการป้องกันและแก้ไขผลกระทบสิ่งแวดล้อม	มาตรการติดตามตรวจสอบผลกระทบสิ่งแวดล้อม
	สำหรับในปัจจุบันมีโครงการที่กำลังก่อสร้างเป็นสิ่งปลูกสร้างต่างๆ เช่น บ้านพักอาศัย โรงแรม และอาคารพาณิชยกรรม จะเห็นได้ว่าปัจจัยจากกิจกรรมการก่อสร้างอาคารและการคมนาคมขนส่งในข้างต้นบริเวณใกล้เคียงกับพื้นที่โครงการอาจเป็นปัจจัยหนึ่งที่ส่งผลกระทบต่อการเกิดโรคที่เสี่ยงกับสุขภาพประชาชนในชุมชนใกล้เคียงได้ นอกจากนี้โครงการอาจจะกำหนดสถานที่ติดตั้งเครื่องมือตรวจวัดคุณภาพอากาศ ในระยะก่อสร้าง เพิ่มเติม จำนวน 1 จุด ได้แก่ ภายในพื้นที่โครงการเพื่อติดตามตรวจสอบผลกระทบที่จะเกิดขึ้นในระยะก่อสร้าง **3) การประเมินความพร้อมของสถานพยาบาล** เมื่อพิจารณาความพร้อมของสถานบริการและเจ้าหน้าที่ให้บริการด้านสุขภาพอนามัยในพื้นที่ศึกษาและพื้นที่ใกล้เคียง พบว่ามีความพร้อมในการให้บริการแก่ชุมชนและคนงานก่อสร้างเมื่อเกิดการเจ็บป่วย/อุบัติเหตุ ทั้งนี้ จังหวัดสุราษฎร์ธานีได้จัดให้มีสถานบริการด้านสาธารณสุขเพื่อรองรับการขยายตัวของเมืองอย่างเพียงพอ ในขณะเดียวกันคนงานก่อสร้างทุกคนจะได้รับการคุ้มครองด้านสุขภาพอนามัยจากนายจ้างกรณีเกิดอุบัติเหตุ/การเจ็บป่วยจากการ	การอยู่ร่วมกัน 23.จัดให้มีเจ้าหน้าที่คอยควบคุมดูแลคนงานก่อสร้างไม่ให้ก่อความเดือดร้อนต่อผู้ที่อยู่ใกล้เคียง 24.จัดให้มีเจ้าหน้าที่ของโครงการเข้าพบที่อยู่อาศัยข้างเคียงพื้นที่โครงการ รวมทั้งพื้นที่บ้านพักคนงานเป็นระยะๆ ตลอดระยะเวลาการก่อสร้าง เพื่อสร้างความสัมพันธ์ที่ดี และรับทราบปัญหาจากผู้ที่อยู่ข้างเคียงโครงการโดยตรง 25.หลีกเลี่ยงการดำเนินการก่อสร้างที่ก่อให้เกิดเสียงดังรบกวนเวลาพักผ่อนของผู้ที่อยู่โดยรอบ 26.ดูแลรักษาความสะอาดของห้องน้ำ-ห้องส้วมคนงาน รวมทั้งระบบระบายน้ำต่างๆ ไม่ให้น้ำท่วมขังที่อาจเกิดกลิ่นรบกวนผู้ที่อยู่อาศัยโดยรอบ 27.จัดให้มีเจ้าหน้าที่จากโครงการเข้าพบผู้พักอาศัยข้างเคียงเป็นประจำตลอดช่วงเวลาการก่อสร้าง เพื่อสอบถามถึงผลกระทบจากการก่อสร้างโครงการ พร้อมติดตั้งกล่องรับความคิดเห็นบริเวณป้อมยามหน้าโครงการเพื่อรับเรื่องร้องเรียนที่อาจเกิดขึ้น หากพบปัญหาที่เกิดขึ้นต้องหาแนวทางแก้ไขโดยทันที 28.จัดทำรั้วชั่วคราวโดยรอบบริเวณพื้นที่ก่อสร้างโดยติดตั้งป้ายห้ามมิให้ผู้ที่ไม่เกี่ยวข้องเข้าไปภายในบริเวณพื้นที่ก่อสร้าง	

ลงชื่อ.....
(นายเฉลิมพล พงศ์ฉบับนภา)
เจ้าของโครงการ
เมษายน 2562

ลงชื่อ.....
(นายเจนณรงค์ สันสน)
บุคคลธรรมดาผู้มีสิทธิจัดทำรายงานฯ บริษัท เจดีคอนซัลแต้นท์ จำกัด
เมษายน 2562
JADE CONSULTANT CO.,LTD

ตารางที่ 1 ผลกระทบต่อสิ่งแวดล้อมที่สำคัญมาตรการป้องกันและแก้ไขผลกระทบสิ่งแวดล้อมและมาตรการติดตามตรวจสอบผลกระทบสิ่งแวดล้อม ในระยะก่อสร้าง

องค์ประกอบทางสิ่งแวดล้อมและคุณค่าต่างๆ	ผลกระทบต่อสิ่งแวดล้อมที่สำคัญ	มาตรการป้องกันและแก้ไขผลกระทบสิ่งแวดล้อม	มาตรการติดตามตรวจสอบผลกระทบสิ่งแวดล้อม
	ทำงานตามกฎหมายที่กำหนด ในช่วงก่อสร้างโครงการเมื่อคนงานก่อสร้างประสบอุบัติเหตุ/การเจ็บป่วยจากการทำงาน ทางเจ้าหน้าที่ที่รับผิดชอบของบริษัทรับเหมาจะทำหน้าที่ในการปฐมพยาบาลเบื้องต้น และส่งต่อผู้ป่วยไปยังโรงพยาบาลที่อยู่ใกล้เคียงได้ทันที ดังนั้น ผลกระทบด้านการสาธารณสุขในช่วงก่อสร้างโครงการทั้งต่อคนงานก่อสร้างชุมชนและความพร้อมทั้งด้านบุคลากรและสถานบริการอยู่ในระดับต่ำ	29.ทำแผงตาข่ายกั้นรอบอาคาร โดยใช้โครงเหล็กขึงด้วยตาข่ายถี่ทุกชั้นเพื่อใช้ในการทำผนังภายนอก 30.จัดให้มีการประกันภัยรับผิดชอบทางกฎหมายต่อชีวิต ร่างการ และทรัพย์สินของบุคคลภายนอก และแสดงสำเนาตารางกรมธรรม์ประกันภัยดังกล่าว ไว้ในที่เปิดเผยและเห็นได้ง่ายภายในพื้นที่ก่อสร้าง	
4.3 อาชีวอนามัย และความปลอดภัย	ในการดำเนินการก่อสร้างโครงการใช้คนงานก่อสร้างประมาณ 20 คน การเข้ามาปฏิบัติงานในพื้นที่ก่อสร้างโครงการ อาจส่งผลให้มีความเสี่ยงต่อการเกิดอุบัติเหตุ และการบาดเจ็บจากการก่อสร้างสูงขึ้น นอกจากนี้ ปัญหาด้านสุขภาพอนามัยของคนงาน โดยเฉพาะอัตราการเป็นโรคระบบทางเดินอาหารและสุขภาพทั่วไป หากผู้รับเหมาไม่จัดให้มีระบบรวบรวมมูลฝอย สิ่งปฏิกูล น้ำใช้ ห้องน้ำและห้องส้วมให้ถูกสุขลักษณะ ย่อมส่งผลให้คนงานเจ็บป่วยและจำเป็นต้องใช้บริการจากสถานพยาบาลสาธารณสุขบริเวณใกล้เคียงพื้นที่โครงการมากขึ้น อย่างไรก็ตามบริเวณพื้นที่โครงการมีสถานพยาบาลใกล้เคียง คือ โรงพยาบาลส่งเสริมสุขภาพตำบลมะเร็ต และคลินิกต่างๆ ประกอบกับทาง	สำหรับการเข้ามาปฏิบัติงานภายในพื้นที่ก่อสร้างของคนงาน หากไม่มีการกำหนดกิจกรรมด้านความปลอดภัยที่ดี จะก่อให้เกิดอันตรายหรือความเสี่ยงต่อการเกิดอุบัติเหตุจากการทำงานที่มีผลต่อสุขภาพ การบาดเจ็บ การพิการ จนถึงเสียชีวิตแก่คนงานได้ ซึ่งในทางปฏิบัตินั้นอาจจะไม่สามารถควบคุมอันตรายและความเสี่ยงได้ทั้งหมด สรุปผลกระทบด้านอาชีวอนามัย และความปลอดภัยในระยะก่อสร้างโครงการได้ ดังนี้ <u>1.ผลกระทบต่อคนงานก่อสร้าง</u> - ผลกระทบต่อสุขภาพ โดยหากไม่มีกิจกรรมด้านความปลอดภัยที่ดีจะก่อให้เกิดอันตรายหรือความเสี่ยงในการทำงาน ทำให้เกิดการบาดเจ็บพิการ จนถึงเสียชีวิตได้ - ผลกระทบต่อสุขภาพจิต คือ ทำให้เกิดความเครียด เนื่องจาก	1.สภาพการใช้งานอุปกรณ์ป้องกันอันตรายส่วนบุคคล เช่น หมวก แว่นตา รองเท้า ถุงมือ ที่ครอบหู ที่อุดหู เป็นต้น <u>สถานที่ตรวจสอบ</u> - พื้นที่ก่อสร้าง <u>ดัชนีที่ใช้ตรวจสอบ</u> - อุปกรณ์ป้องกันอันตรายส่วนบุคคล <u>ความถี่ในการตรวจสอบ</u> - 6 เดือน/ครั้ง ตลอดระยะเวลาก่อสร้าง <u>ผู้รับผิดชอบ</u> - ผู้รับเหมาก่อสร้างและเจ้าของโครงการ

ลงชื่อ.....

(นายเฉลิมพล พงศ์ฉบับนภา)

เจ้าของโครงการ

เมษายน 2562

ลงชื่อ.....

(นายเจนณรงค์ สันสน)

บุคคลธรรมดาผู้มีสิทธิจัดทำรายงานฯ บริษัท เจ็ด คอนซัลแต้นท์ จำกัด

เมษายน 2562

ตารางที่ 1 ผลกระทบต่อสิ่งแวดล้อมที่สำคัญมาตรการป้องกันและแก้ไขผลกระทบสิ่งแวดล้อมและมาตรการติดตามตรวจสอบผลกระทบสิ่งแวดล้อม ในระยะก่อสร้าง

องค์ประกอบทางสิ่งแวดล้อมและคุณค่าต่างๆ	ผลกระทบต่อสิ่งแวดล้อมที่สำคัญ	มาตรการป้องกันและแก้ไขผลกระทบสิ่งแวดล้อม	มาตรการติดตามตรวจสอบผลกระทบสิ่งแวดล้อม
	โครงการจะพิจารณาเลือกบริษัทผู้รับเหมาโครงการที่มีการจัดการด้านความปลอดภัย และต้องระบุครอบคลุมถึงวิธีการคุ้มครองความปลอดภัยและสุขภาพอนามัยของคนงานที่ปฏิบัติงานในโครงการ นอกจากนี้โครงการจะกำหนดให้ผู้รับเหมาก่อสร้าง จัดให้มีพนักงานรักษาความปลอดภัยประจำบริเวณพื้นที่ก่อสร้าง จึงคาดว่าผลกระทบจะเกิดขึ้นต่อผู้พักอาศัยโดยรอบในระดับต่ำ สำหรับการเข้ามาปฏิบัติงานภายในพื้นที่ก่อสร้างของคนงาน หากไม่มีการกำหนดกิจกรรมด้านความปลอดภัยที่ดีจะก่อให้เกิดอันตรายหรือความเสี่ยงต่อการเกิดอุบัติเหตุจากการทำงานที่มีผลต่อสุขภาพ การบาดเจ็บ การพิการ จนถึงเสียชีวิตแก่คนงานได้ ซึ่งในทางปฏิบัตินั้นอาจจะไม่สามารถควบคุมอันตรายและความเสี่ยงได้	อุบัติเหตุที่ได้รับ และความรู้สึกถึงความไม่ปลอดภัย <u>2.ผลกระทบต่อผู้พักอาศัยโดยรอบ</u> - เกิดอุบัติเหตุจากสิ่งของตกหล่น จนทาให้เกิดบาดเจ็บ การพิการ จนถึงเสียชีวิต - ผลกระทบต่อสุขภาพจิต คือ ทำให้เกิดความเครียดและรู้สึกถึงความไม่ปลอดภัย - ผลกระทบด้านความปลอดภัยในชีวิตและทรัพย์สิน โครงการกำหนดมาตรการป้องกันและแก้ไขผลกระทบสิ่งแวดล้อมด้านอาชีวอนามัยและความปลอดภัยของคนงานและผู้พักอาศัยโดยรอบดังนี้ (1) ในการพิจารณาเลือกผู้รับเหมาจะต้องพิจารณามาตรการรักษาความปลอดภัยประกอบด้วย และในสัญญาว่าจ้างระหว่างบริษัทผู้ดำเนินการโครงการและบริษัทผู้รับเหมาก่อสร้างจะต้องระบุและครอบคลุมถึงวิธีการคุ้มครองคุณภาพชีวิตด้านความปลอดภัยและสุขภาพอนามัยของผู้ปฏิบัติงานในโครงการ ทั้งนี้จะต้องกล่าวถึงรายละเอียดในหัวข้อดังต่อไปนี้ (1.1) กฎเกณฑ์ และข้อปฏิบัติ เพื่อความปลอดภัยในการทำงาน (1.2) การจัดให้มีและดูแลการใช้อุปกรณ์ป้องกันอันตรายส่วนบุคคลต่างๆ เช่น หมวกนิรภัย แว่นตา ถุงมือ รองเท้า เป็นต้น	

ลงชื่อ.....

(นายเฉลิมพล พงศ์ฉบับนภา)

เจ้าของโครงการ

เมษายน 2562

ลงชื่อ.....

(นายเจนณรงค์ สันสน)

บุคคลธรรมดาผู้มีสิทธิจัดทำรายงานฯ บริษัท เจด คอนซัลแต้นท์ จำกัด

เมษายน 2562

JADE CONSULTANT CO.,LTD

ตารางที่ 1 ผลกระทบต่อสิ่งแวดล้อมที่สำคัญมาตรการป้องกันและแก้ไขผลกระทบสิ่งแวดล้อมและมาตรการติดตามตรวจสอบผลกระทบสิ่งแวดล้อม ในระยะก่อสร้าง

องค์ประกอบทางสิ่งแวดล้อมและคุณค่าต่างๆ	ผลกระทบต่อสิ่งแวดล้อมที่สำคัญ	มาตรการป้องกันและแก้ไขผลกระทบสิ่งแวดล้อม	มาตรการติดตามตรวจสอบผลกระทบสิ่งแวดล้อม
		(1.3) การตรวจสอบเพื่อความปลอดภัยในการทำงาน (2) ให้ผู้รับเหมาก่อสร้างจัดหาป้ายประกาศ หรือสัญญาณเตือน และจัดเจ้าหน้าที่รักษาความปลอดภัยไม่ให้ผู้ที่ไม่เกี่ยวข้องเข้ามาในบริเวณพื้นที่ก่อสร้างเพื่อป้องกันอุบัติเหตุต่างๆ ที่จะเกิดขึ้นได้ (3) ให้ผู้รับเหมาปฏิบัติตามในการกำหนดรายละเอียดให้ครอบคลุมตามกฎกระทรวงมหาดไทย เรื่อง ความปลอดภัยในงานก่อสร้าง ซึ่งรวมถึงการใช้อุปกรณ์ป้องกันส่วนบุคคลและให้โครงการสามารถควบคุมตรวจสอบผู้รับเหมาให้ปฏิบัติตามอย่างเคร่งครัด (4) จัดให้มีการอบรมชี้แจง มาตรการความปลอดภัยหรือจัดหาคู่มือความปลอดภัยในการก่อสร้าง พร้อมทั้งชี้แจงให้เกิดความสำนึก และเข้าใจในเรื่องความปลอดภัยได้ดียิ่งขึ้น (5) ให้มีการรักษาความสะอาดอาคารและความเป็นระเบียบเรียบร้อยภายในพื้นที่ก่อสร้างให้ได้มากที่สุด เพื่อลดความเสี่ยงในการเกิดอุบัติเหตุ (6) จัดให้มีเครื่องมือปฐมพยาบาลเบื้องต้น พร้อมทั้งจัดเตรียมรถส่งผู้บาดเจ็บเมื่อเกิดอุบัติเหตุรุนแรง หรือกรณีฉุกเฉิน (7) จัดให้มีผ้าใบหรือวัสดุป้องกันการร่วงหล่นรอบตัวอาคารที่มีการก่อสร้าง	

ลงชื่อ.....

(นายเฉลิมพล พงศ์ฉบับนภา)

เจ้าของโครงการ

เมษายน 2562

ลงชื่อ.....

(นายเจนณรงค์ สันสน)

บุคคลธรรมดาผู้มีสิทธิจัดทำรายงานฯ บริษัท เจด คอนซัลแต้นท์ จำกัด

เมษายน 2562

JADE CONSULTANT CO.,LTD.

ตารางที่ 1 ผลกระทบต่อสิ่งแวดล้อมที่สำคัญมาตรการป้องกันและแก้ไขผลกระทบสิ่งแวดล้อมและมาตรการติดตามตรวจสอบผลกระทบสิ่งแวดล้อม ในระยะก่อสร้าง

องค์ประกอบทางสิ่งแวดล้อมและคุณค่าต่างๆ	ผลกระทบต่อสิ่งแวดล้อมที่สำคัญ	มาตรการป้องกันและแก้ไขผลกระทบสิ่งแวดล้อม	มาตรการติดตามตรวจสอบผลกระทบสิ่งแวดล้อม
		(8) ห้ามติดตั้ง กอง หรือเก็บเครื่องมือ หรือขึ้นโครงสร้างใด ๆ ในที่สาธารณะผู้ดำเนินการนั้นจะต้องจัดให้มีที่สำหรับการดังกล่าวภายในเขตที่ดินที่ดำเนินการก่อสร้าง (9) ปฏิบัติตามกฎหมายที่เกี่ยวข้องอย่างเคร่งครัด ได้แก่ พระราชบัญญัติควบคุมอาคาร พระราชบัญญัติคุ้มครองแรงงาน (พ.ศ.2541) และประกาศกระทรวงมหาดไทย เรื่อง ความปลอดภัยในการก่อสร้าง (10) จัดให้มียามรักษาความปลอดภัยประจำที่ทางเข้า-ออกโครงการ ทุกจุด และอำนวยความสะดวกในการจราจรเพื่อลดการเกิดอุบัติเหตุบริเวณโครงการ (11) บริเวณพื้นที่ก่อสร้างจัดให้มีมาตรการป้องกันและแก้ไขผลกระทบอย่างเข้มงวด ดังนี้ - วางแผนป้องกันอุบัติเหตุ ตั้งแต่การวางผังงานก่อสร้าง หรือตั้งแต่การกำหนดตำแหน่งของสิ่งปลูกสร้างชั่วคราว แบ่งพื้นที่บริเวณก่อสร้างออกเป็นส่วนๆ ทั้งนี้ต้องให้เกิดความสะดวกในการก่อสร้าง ง่ายต่อการควบคุม และให้เกิดความปลอดภัยมากที่สุด - สถานที่ที่อันตรายทุกแห่งในเขตก่อสร้าง ต้องมีป้ายสัญลักษณ์หรือป้ายเตือนภัยต่างๆ หรือข้อควรปฏิบัติสำหรับผู้จะเข้าไปใน	

ลงชื่อ.....
(นายเฉลิมพล พงศ์ฉบับนภา)
เจ้าของโครงการ
เมษายน 2562

ลงชื่อ.....
(นายเจนณรงค์ สันสน)
บุคคลธรรมดาผู้มีสิทธิจัดทำรายงานฯ บริษัท เจด คอนซัลแต้นท์ จำกัด
เมษายน 2562

JADE CONSULTANT CO.,LTD.

ตารางที่ 1 ผลกระทบต่อสิ่งแวดล้อมที่สำคัญมาตรการป้องกันและแก้ไขผลกระทบสิ่งแวดล้อมและมาตรการติดตามตรวจสอบผลกระทบสิ่งแวดล้อม ในระยะก่อสร้าง

องค์ประกอบทางสิ่งแวดล้อมและคุณค่าต่างๆ	ผลกระทบต่อสิ่งแวดล้อมที่สำคัญ	มาตรการป้องกันและแก้ไขผลกระทบสิ่งแวดล้อม	มาตรการติดตามตรวจสอบผลกระทบสิ่งแวดล้อม
		บริเวณดังกล่าวซึ่งป้ายสัญลักษณ์นี้ต้องมีขนาดพอเหมาะและเห็นได้ชัดเจน ภาพแสดงและตัวอักษรต้องเป็นสื่อสากลที่ทุกคนสามารถเข้าใจได้ง่าย - รอบตัวอาคารมีแผ่นกั้นกันวัตถุตกลงมาและมีตาข่ายคลุมอีกชั้น - อาคารขณะก่อสร้างในที่มีช่องเปิดหรือที่ไม่มีแผงกั้น ควรทำราวกั้น และมีตาข่ายเสริมเพื่อป้องกันการตก - การขุดพื้นดิน คู ที่มีความลึกมากกว่า 1.50 เมตร ต้องมีการค้ำยันหรือทำให้ลาดเอียง (12) จัดให้มีการอบรมผู้ปฏิบัติงานให้ตระหนักถึงอันตราย วิธีการปฏิบัติอย่างปลอดภัย กฎระเบียบ ข้อบังคับและข้อปฏิบัติที่ควรทราบ (13) การสร้างจิตสำนึกความปลอดภัยให้เกิดขึ้นในคนงานทุกคน ไม่ว่าจะปฏิบัติงานอะไรก็ตาม ความปลอดภัยในการทำงานต้องมาเป็นอันดับแรกเสมอ (14) จัดวางวัสดุอุปกรณ์ให้เป็นระเบียบเรียบร้อย (15) ผู้ควบคุมงานก่อสร้างต้องแนะนำการทำงานที่ปลอดภัยต่อคนงานก่อสร้างควบคุมการทำงานอย่างใกล้ชิด (16) ผู้ควบคุมงานต้องสอดส่องดูแลให้คนงานสวมใส่เครื่อง	

ลงชื่อ.....

(นายเฉลิมพล พงศ์ฉบับนภา)

เจ้าของโครงการ

เมษายน 2562

ลงชื่อ.....

(นายเจนณรงค์ สันสน)

บุคคลธรรมดาผู้มีสิทธิจัดทำรายงานฯ บริษัท เจ็ต คอนซัลแต้นท์ จำกัด

เมษายน 2562

ตารางที่ 1 ผลกระทบต่อสิ่งแวดล้อมที่สำคัญมาตรการป้องกันและแก้ไขผลกระทบสิ่งแวดล้อมและมาตรการติดตามตรวจสอบผลกระทบสิ่งแวดล้อม ในระยะก่อสร้าง

องค์ประกอบทางสิ่งแวดล้อมและคุณค่าต่างๆ	ผลกระทบต่อสิ่งแวดล้อมที่สำคัญ	มาตรการป้องกันและแก้ไขผลกระทบสิ่งแวดล้อม	มาตรการติดตามตรวจสอบผลกระทบสิ่งแวดล้อม
		ป้องกันอันตรายและกฎระเบียบที่กำหนดไว้อย่างเคร่งครัด (17) มีการกำหนดกฎรักษาความปลอดภัย และข้อปฏิบัติในการทำงานของคนงานก่อสร้าง เช่น สวมหมวกนิรภัย และรองเท้าที่ทนทานตลอดเวลาที่อยู่ในเขตก่อสร้างและไม่อนุญาตให้นำสุราเข้ามาในสถานที่ก่อสร้างโดยเด็ดขาด เป็นต้น (18) จัดเตรียมเครื่องแต่งกาย และอุปกรณ์ป้องกันอันตรายส่วนบุคคล เช่น หมวกนิรภัย ที่ครอบหู รองเท้านิรภัย เป็นต้น โดยจัดเตรียมให้มีจำนวนเพียงพอกับจำนวนของคนงานก่อสร้างและอยู่ในสภาพที่พร้อมใช้งาน (19) ห้ามดื่มสุรา หรือเสพเครื่องดองของมึนเมา สิ่งเสพติด ห้ามเล่นหรือหยอกล้อกันในระหว่างการปฏิบัติงานอย่างเด็ดขาด ผู้ฝ่าฝืนต้องได้รับการลงโทษ (20) จัดเตรียมเครื่องมือที่ใช้ในงานก่อสร้างต้องอยู่ในสภาพที่พร้อมใช้งานได้อย่างมีประสิทธิภาพ (21) อบรมคนงานให้ตระหนักถึงความสำคัญในการเลือกให้เครื่องมือให้เหมาะสมกับลักษณะงาน ถูกต้อง ไม่ใช้เครื่องมือชำรุด (22) ก่อนและหลังการใช้เครื่องมือ เครื่องจักร ทุกครั้ง ต้องมีการตรวจสอบและซ่อมแซมแก้ไขก่อนหรือหลังการใช้ทุกครั้ง	

ลงชื่อ.....
(นายเฉลิมพล พงศ์ฉบับนภา)
เจ้าของโครงการ
เมษายน 2562

ลงชื่อ.....
(นายเจนณรงค์ สันสน)
บุคคลธรรมดาผู้มีสิทธิจัดทำรายงานฯ บริษัท เจดีคอนซัลแต้นท์ จำกัด
เมษายน 2562

JADE CONSULTANT CO.,L

ตารางที่ 1 ผลกระทบต่อสิ่งแวดล้อมที่สำคัญมาตรการป้องกันและแก้ไขผลกระทบสิ่งแวดล้อมและมาตรการติดตามตรวจสอบผลกระทบสิ่งแวดล้อม ในระยะก่อสร้าง

องค์ประกอบทางสิ่งแวดล้อมและคุณค่าต่างๆ	ผลกระทบต่อสิ่งแวดล้อมที่สำคัญ	มาตรการป้องกันและแก้ไขผลกระทบสิ่งแวดล้อม	มาตรการติดตามตรวจสอบผลกระทบสิ่งแวดล้อม
		(23) เครื่องมือ เครื่องจักรที่ใช้ไฟฟ้า หรือน้ำมันเชื้อเพลิง ต้องมีการเดินสายไฟอย่างปลอดภัย มีฉนวนหุ้มโดยตลอด (24) ตรวจสุขภาพคนงาน และตรวจประจำปี เพื่อทดสอบความพร้อมของร่างกายคนงานเพื่อเป็นการสกัดกั้นโรคจากการทำงานซึ่งอาจเกิดขึ้นได้ (25) จัดอบรมคนงานก่อสร้างและกำหนดระเบียบปฏิบัติภายในพื้นที่ก่อสร้าง เพื่อไม่ให้กระทบต่อผู้ที่อยู่อาศัยใกล้เคียง (26) ติดตั้งป้ายแสดงชื่อโครงการ ระยะเวลาการก่อสร้าง ชื่อบริษัทผู้รับเหมา ผู้รับผิดชอบ เบอร์โทรศัพท์ติดต่อ ในตำแหน่งที่บุคคลภายนอกสามารถเห็นได้อย่างชัดเจน (27) จัดให้มีเจ้าหน้าที่คอยรับเรื่องร้องเรียนที่อาจเกิดจากการก่อสร้าง โดยเฉพาะด้านความปลอดภัยในชีวิตและทรัพย์สิน หากพบว่ามีเรื่องร้อง เรียนต้องจัดเจ้าหน้าที่เข้าตรวจสอบและแก้ไขปัญหาที่พบโดยทันที	
4.4 การป้องกันอัคคีภัย	ในระยะก่อสร้าง กิจกรรมการก่อสร้างที่อาจก่อให้เกิดอัคคีภัยอาจเกิดจากอุปกรณ์หรือเครื่องใช้ไฟฟ้าขัดข้อง หรือความประมาทของคนงาน ในพื้นที่ก่อสร้างจึงจัดให้มีถังดับเพลิงเคมีบริเวณต่างๆ โดยเฉพาะจุดที่จะทำให้เกิดเปลวและประกายไฟได้ง่าย มองเห็นชัดเจน และสามารถนำมาใช้	1.จัดให้มีเจ้าหน้าที่รักษาความปลอดภัยออกตรวจดูแลความเรียบร้อยในบริเวณพื้นที่ก่อสร้างอย่างสม่ำเสมอ 2.การเดินระบบสายไฟฟ้าต้องดำเนินการอย่างถูกหลักวิชาการในทุกขั้นตอน 3.ออกกฎให้คนงานดับบุหรี่ให้สนิทหรือกำหนดบริเวณห้ามสูบ	1.ตรวจสอบสภาพของถังดับเพลิงเคมีให้อยู่ในสภาพทำงานได้ดีอยู่เสมอ <u>สถานที่ตรวจสอบ</u> - สถานที่ติดตั้งถังดับเพลิงมือถือ

ลงชื่อ.....

(นายเฉลิมพล พงศ์ฉบับนภา)

เจ้าของโครงการ

เมษายน 2562

ลงชื่อ.....

(นายเจนณรงค์ สันสน)

บุคคลธรรมดาผู้มีสิทธิจัดทำรายงานฯ บริษัท เจด คอนซัลแต้นท์ จำกัด

เมษายน 2562

JADE CONSULTANT CO.,LTD

ตารางที่ 1 ผลกระทบต่อสิ่งแวดล้อมที่สำคัญมาตรการป้องกันและแก้ไขผลกระทบสิ่งแวดล้อมและมาตรการติดตามตรวจสอบผลกระทบสิ่งแวดล้อม ในระยะก่อสร้าง

องค์ประกอบทางสิ่งแวดล้อมและคุณค่าต่างๆ	ผลกระทบต่อสิ่งแวดล้อมที่สำคัญ	มาตรการป้องกันและแก้ไขผลกระทบสิ่งแวดล้อม	มาตรการติดตามตรวจสอบผลกระทบสิ่งแวดล้อม
	ได้สะดวก ประกอบกับมีการอบรมให้คนงานก่อสร้างรู้จักการใช้อุปกรณ์ป้องกันอัคคีภัยอย่างถูกวิธี และติดป้ายแนะนำวิธีการใช้ร่วมด้วยเพื่อใช้ในการระงับเหตุเพลิงที่อาจเกิดจากความประมาทเลินเล่อของคนงานก่อสร้างจากการก่อสร้าง การสูบบุหรี่หรือความรู้เท่าไม่ถึงการณ์ของคนงาน ส่วนระบบไฟฟ้าที่อาจเกิดเพลิงไหม้ได้นั้นจะต้องมีการติดตั้งให้ถูกหลักวิศวกรรมไม่ก่อให้เกิดความขัดข้อง และกระแสไฟฟ้าลัดวงจรได้ง่ายโดยผู้ที่มีความรู้ในด้านดังกล่าวเป็นผู้ดูแลทุกขั้นตอนอันจะทำให้ผลกระทบที่เกิดขึ้นจะเกิดขึ้นในระดับต่ำ นอกจากนี้ หากเกิดเหตุเพลิงไหม้ภายในโครงการขึ้นและยังไม่สามารถดับเพลิงได้ทันท่วงที หน่วยงานป้องกันและบรรเทาสาธารณภัยเทศบาลนครเกาะสมุยสามรถเข้ามาช่วยเหลือได้อย่างทันท่วงที ดังนั้น ผลกระทบที่เกิดขึ้นด้านอัคคีภัยเกิดขึ้นในระดับต่ำ	บุหรี่ให้ชัดเจน 4.จัดให้มีการติดตั้งถังดับเพลิงเคมีในสถานที่ทำที่เก็บวัสดุก่อสร้าง และบริเวณบ้านพักคนงานที่คาดว่าจะเกิดเพลิงไหม้ได้ง่ายในตำแหน่งที่สามารถมองเห็นได้ชัดเจน 5.เศษสิ่งของเหลือใช้ที่ติดไฟได้ดี ให้เก็บให้ห่างจากอาคารที่กำลังก่อสร้าง 6.จัดให้มีเจ้าหน้าที่หรือหัวหน้าควบคุมงานคอยตรวจสอบความเรียบร้อยในการก่อสร้างไม่ให้มีสิ่งใดเป็นสาเหตุก่อให้เพลิงไหม้	<u>ดัชนีที่ใช้ตรวจสอบ</u> - การติดตั้งถังดับเพลิงมือถือ <u>ความถี่ในการตรวจสอบ</u> - 6 เดือน/ครั้ง ตลอดระยะเวลาก่อสร้าง <u>ผู้รับผิดชอบ</u> - ผู้รับเหมาก่อสร้างและเจ้าของโครงการ 2. ตรวจสอบการจัดบริเวณสูบบุหรี่ <u>สถานที่ตรวจสอบ</u> - พื้นที่ก่อสร้าง <u>ดัชนีที่ใช้ตรวจสอบ</u> - พื้นที่ที่อนุญาตให้สูบบุหรี่ <u>ความถี่ในการตรวจสอบ</u> - 6 เดือน/ครั้ง ตลอดระยะเวลาก่อสร้าง <u>ผู้รับผิดชอบ</u> - ผู้รับเหมาก่อสร้างและเจ้าของโครงการ
4.5 สุนทรียภาพ และทัศนียภาพ	ช่วงก่อสร้างทัศนียภาพโดยรอบที่จะเกิดขึ้นอันเนื่องมาจากการเปลี่ยนแปลงการใช้ประโยชน์ที่ดินจากพื้นที่ว่างเปล่ามาเป็นพื้นที่สำหรับก่อสร้างโครงการ โดยช่วงก่อสร้างอาคารโครงการอาจทำให้เกิดทัศนียภาพที่ไม่เหมาะสมเกิดขึ้น	1.จัดทำรั้วชั่วคราวรอบบริเวณพื้นที่ก่อสร้าง และทางเข้า-ออกโครงการมีม่านกั้นไว้ เพื่อช่วยปิดบังไม่ให้เห็นภาพเศษวัสดุก่อสร้างและภาพกิจกรรมก่อสร้าง ซึ่งอาจเป็นทัศนียภาพที่ไม่สวยงาม	1.ตรวจสอบความสูงอาคารไม่ให้ขัดต่อ พ.ร.บ.ควบคุมอาคาร พ.ศ.2522 และกฎหมายอื่นที่เกี่ยวข้อง

ลงชื่อ.....

(นายเฉลิมพล พงศ์ฉบับนภา)

เจ้าของโครงการ

เมษายน 2562

ลงชื่อ.....

(นายเจนณรงค์ สันสน)

บุคคลธรรมดาผู้มีสิทธิจัดทำรายงานฯ บริษัท เจดี คอนซัลแต้นท์ จำกัด

เมษายน 2562

JADE CONSULTANT CO.,LTD

ตารางที่ 1 ผลกระทบต่อสิ่งแวดล้อมที่สำคัญมาตรการป้องกันและแก้ไขผลกระทบสิ่งแวดล้อมและมาตรการติดตามตรวจสอบผลกระทบสิ่งแวดล้อม ในระยะก่อสร้าง

องค์ประกอบทางสิ่งแวดล้อมและคุณค่าต่างๆ	ผลกระทบต่อสิ่งแวดล้อมที่สำคัญ	มาตรการป้องกันและแก้ไขผลกระทบสิ่งแวดล้อม	มาตรการติดตามตรวจสอบผลกระทบสิ่งแวดล้อม
	โครงการจะทำการปรับสภาพพื้นที่ก่อนดำเนินการก่อสร้างอาคาร โครงการจะเริ่มงานก่อสร้างอาคารของโครงการตามขั้นตอนการก่อสร้าง ซึ่งในระหว่างดำเนินกิจกรรมก่อสร้างจะทำให้เกิดทัศนียภาพไม่น่าดู โครงการได้มีมาตรการป้องกันและแก้ไขโดยจัดทำรั้วชั่วคราว สูง 2 เมตร บริเวณโดยรอบแนวเขตที่ดินโครงการทุกด้าน เพื่อเป็นกำแพงกันเสียงและสามารถช่วยลดผลกระทบเรื่องทัศนียภาพที่เกิดจากการก่อสร้างอาคาร นอกจากนี้ยังช่วยลดฝุ่นละอองฟุ้งกระจาย ดังนั้น การก่อสร้างโครงการจะเกิดผลกระทบด้านทัศนียภาพและสุนทรียภาพในระดับต่ำ	2.ใช้ผ้าใบคลุมรถบรรทุกที่ใช้ขนส่งเศษวัสดุก่อสร้างเพื่อป้องกันการร่วงหล่นลงบนถนน ทำให้เกิดภาพไม่น่ามอง 3.จัดให้มีการวางแผนกองวัสดุในบริเวณพื้นที่ก่อสร้างโครงการโดยกองวัสดุเท่าที่จำเป็น 4.จัดให้มีพนักงานกวาดเศษดิน ทราย ที่ตกบริเวณถนนหน้าโครงการและพื้นที่ข้างเคียงโครงการ โดยในกรณีที่มีเศษดินเปียกตกหล่นต้องทำความสะอาดโดยใช้น้ำฉีด และกวาดพื้นให้สะอาดโดยทันที 5.กำหนดให้ทำรั้วล้อมรอบโครงการเป็นสีเขียวหรือสีโทนอ่อนเพื่อให้เกิดความสวยงามและสบายตาแก่ผู้ที่มองจากภายนอกโครงการ	<u>สถานที่ตรวจสอบ</u> - อาคารโครงการ <u>ดัชนีที่ใช้ตรวจสอบ</u> - ความสูงอาคาร <u>ความถี่ในการตรวจสอบ</u> - ทุกวัน ตลอดระยะเวลาก่อสร้าง <u>ผู้รับผิดชอบ</u> - ผู้รับเหมาก่อสร้างและเจ้าของโครงการ

หมายเหตุ : เจ้าของโครงการฯ ต้องจัดทำรายงานผลการดำเนินการตามมาตรการป้องกันและลดผลกระทบสิ่งแวดล้อม มาตรการติดตามตรวจสอบสิ่งแวดล้อม นับตั้งแต่ได้รับอนุญาตก่อสร้างโครงการฯให้สำนักงานนโยบายและแผนทรัพยากรธรรมชาติและสิ่งแวดล้อม และหน่วยงานที่เกี่ยวข้องทราบอย่างน้อยปีละ 2 ครั้ง ตามแนวทางการเสนอรายงานผลการปฏิบัติตามมาตรการฯ ที่สำนักงานนโยบายและแผนทรัพยากรธรรมชาติและสิ่งแวดล้อมกำหนด

ลงชื่อ.....

(นายเฉลิมพล พงศ์ฉบับนภา)

เจ้าของโครงการ

เมษายน 2562

ลงชื่อ.....

(นายเจนณรงค์ สันสน)

บุคคลธรรมดาผู้มีสิทธิจัดทำรายงานฯ บริษัท เจด คอนซัลแต้นท์ จำกัด

เมษายน 2562

JADE CONSULTANT CO.,LTD.

ตารางที่ 2 ผลกระทบต่อสิ่งแวดล้อมที่สำคัญมาตรการป้องกันและแก้ไขผลกระทบสิ่งแวดล้อมและมาตรการติดตามตรวจสอบผลกระทบสิ่งแวดล้อม ในระยะดำเนินการ

องค์ประกอบทางสิ่งแวดล้อมและคุณค่าต่างๆ	ผลกระทบต่อสิ่งแวดล้อมที่สำคัญ	มาตรการป้องกันและแก้ไขผลกระทบสิ่งแวดล้อม	มาตรการติดตามตรวจสอบผลกระทบสิ่งแวดล้อม
1. ผลกระทบต่อทรัพยากรทางกายภาพ			
1.1 สภาพภูมิประเทศ	เมื่อพิจารณาถึงลักษณะกิจกรรมจากการดำเนินการโครงการเป็นโรงแรมที่มีลักษณะเป็นอาคารเดี่ยว โดยมิได้มีการดำเนินกิจกรรมใดที่ส่งผลต่อการเปลี่ยนแปลงรูปลักษณ์แบบมีนัยสำคัญของลักษณะภูมิประเทศ (Topographical Features) แต่อย่างใด อีกทั้งพื้นที่โดยรอบโครงการส่วนใหญ่เป็นโรงแรม บ้านพักอาศัย ร้านค้า อาคารพาณิชย์ และที่รกร้าง มีความสอดคล้องการกิจกรรมใกล้เคียงพื้นที่โครงการ นอกจากนี้ โครงการจะจัดพื้นที่สีเขียวรอบตัวอาคาร ไม้ยืนต้น ไม้พุ่มและไม้คลุมดิน เพื่อให้เกิดร่มเงา ซึ่งไม่ส่งผลกระทบต่อการเปลี่ยนแปลงสภาพภูมิประเทศของพื้นที่ ดังนั้น ผลกระทบที่มีต่อการเปลี่ยนสภาพภูมิประเทศอยู่ในระดับต่ำ	1.ควบคุมและดูแลสภาพภายในโครงการให้เป็นไปตามแบบภูมิสถาปัตย์ได้ออกแบบไว้ 2.การดูแลต้นไม้ หรือพื้นที่สีเขียวภายในโครงการให้อยู่ในสภาพดีอยู่เสมอ 3.ดูแลบริเวณพื้นที่ภายในโครงการให้สะอาดและเป็นระเบียบเรียบร้อยอยู่เสมอ 4.ให้มีระบบระบายน้ำอย่างเป็นระบบเพื่อไม่ให้เกิดผลกระทบต่อการเปลี่ยนแปลงสภาพภูมิประเทศจากการดำเนินโครงการ 5.หลังการก่อสร้างหรือปรับพื้นที่แล้วเสร็จ ต้องปลูกหญ้า ไม้ดอก ไม้ประดับในโครงการ เพื่อให้เกิดความร่มรื่นและช่วยในการยึดเกาะหน้าดิน 6.การระบายน้ำในพื้นที่โครงการให้มีประสิทธิภาพอยู่เสมอ เพื่อป้องกันดินพังทลาย 7.หลีกเลี่ยงกิจกรรมที่จะต้องทำการเปิด ขุดดินออกโดยไม่จำเป็น	-
1.2 ทรัพยากรดินและการชะล้างพังทลายของดิน	เมื่อโครงการเปิดดำเนินการสภาพพื้นที่จะถูกปรับเปลี่ยนไปเป็นพื้นคอนกรีตและพื้นที่สีเขียวที่มีการปลูกพันธุ์	1.ทำการปรับปรุงพื้นที่โครงการและบริเวณข้างเคียง ให้มีความกลมกลืนและใกล้เคียงกับสภาพภูมิประเทศเดิมให้	-

ลงชื่อ.....

(นายเฉลิมพล พงศ์ฉบับนภา)

เจ้าของโครงการ

เมษายน 2562

ลงชื่อ.....

(นายเจนณรงค์ สันสน)

บุคคลธรรมดาผู้มีสิทธิจัดทำรายงานฯ บริษัท เจด คอนซัลแต้นท์ จำกัด

เมษายน 2562 JADE CONSULTANT CO.,LTD

ตารางที่ 2 ผลกระทบต่อสิ่งแวดล้อมที่สำคัญมาตรการป้องกันและแก้ไขผลกระทบสิ่งแวดล้อมและมาตรการติดตามตรวจสอบผลกระทบสิ่งแวดล้อม ในระยะดำเนินการ

องค์ประกอบทางสิ่งแวดล้อมและคุณค่าต่างๆ	ผลกระทบต่อสิ่งแวดล้อมที่สำคัญ	มาตรการป้องกันและแก้ไขผลกระทบสิ่งแวดล้อม	มาตรการติดตามตรวจสอบผลกระทบสิ่งแวดล้อม
	ไม้ต่างๆ ซึ่งลักษณะดังกล่าวจะเป็นการปกคลุมพื้นดินเดิมทั้งหมด ดังนั้นการชะล้างพังทลายของดินที่จะเกิดขึ้นบริเวณพื้นที่โครงการจึงมีความเป็นไปได้ยากมาก นอกจากนี้ระดับพื้นดินในเขตโครงการเมื่อเปิดดำเนินการพื้นที่ยังคงเป็นที่ราบเช่นเดิมและไม่เกิดความแตกต่างจากพื้นที่โดยรอบ สำหรับลักษณะของดินบริเวณพื้นที่โครงการฯ เป็นดินทรายมีการระบายน้ำดี อุ้มน้ำได้น้อยมีความสามารถในการจับหรือแลกเปลี่ยนประจุธาตุอาหารต่ำ ความอุดมสมบูรณ์ต่ำมากมีธาตุอาหารน้อย เกิดการชะล้างพังทลายได้ง่าย เพื่อให้สภาพดินมีความเหมาะสมในการปลูกต้นไม้ทางโครงการฯ ได้อาศัยข้อมูลของกรมพัฒนาที่ดินในการฟื้นฟูสภาพดินที่มีลักษณะเป็นดินทรายให้มีความสามารถในการอุ้มน้ำและสามารถปลูกไม้พื้นถิ่นและสามารถปลูกในดินทรายได้ดี เพื่อลดผลกระทบจากการชะล้างพังทลายของดิน ดังนั้น ผลกระทบที่จะเกิดขึ้นต่อการชะล้างพังทลายของดินในช่วงดำเนินโครงการจึงอยู่ในระดับต่ำ	มากที่สุด 2.ทำการปลูกไม้ดอก ไม้ประดับ ในบริเวณพื้นที่ว่างในโครงการและหมั่นบำรุงดูแลรักษาอยู่เสมอ 3.ดูแลพื้นที่โครงการให้อยู่ในสภาพดีอยู่เสมอ หากพบว่าเป็นหลุมหรือแอ่งน้ำขังต้องมีการซ่อมแซมทันที เนื่องจากอาจเกิดการชะล้างพังทลายเป็นหลุมใหญ่ได้ 4.ในพื้นที่ที่ไม่มีการการก่อสร้างอาคาร ต้องเททับหน้าดินด้วยซีเมนต์หรือปลูกหญ้าคลุมไว้ 5.เจ้าหน้าที่ของโครงการ ต้องดูแลการจอดรถให้จอดเฉพาะในจุดที่จัดให้จอดเท่านั้น 6.จัดให้มีพื้นที่สีเขียวและดูแลรักษาพื้นที่ดังกล่าวให้อยู่ในสภาพที่ดีอยู่เสมอ เพื่อช่วยลดผลกระทบด้านทัศนียภาพ หากพบว่าต้นไม้ที่ปลูกตายหรือเสียหายต้องรีบซ่อมแซมแก้ไขหรือสับเปลี่ยนโดยทันที **มาตรการปรับปรุงดินสำหรับการปลูกต้นไม้ในพื้นที่** 1.ปรับปรุงบำรุงดิน และเพิ่มความอุดมสมบูรณ์ของดินโดยการใช้ปุ๋ยอินทรีย์ เช่น ปุ๋ยหมัก ปุ๋ยคอก เพื่อเพิ่มความสามารถในการอุ้มน้ำของดิน และปริมาณธาตุอาหารให้เพียงพอแก่ความต้องการของพืช	

ลงชื่อ.....

(นายเฉลิมพล พงศ์ฉบับนภา)

เจ้าของโครงการ

เมษายน 2562

ลงชื่อ.....

(นายเจนณรงค์ สันสน)

บุคคลธรรมดาผู้มีสิทธิจัดทำรายงานฯ บริษัท เจด คอนซัลแต้นท์ จำกัด

เมษายน 2562 JADE CONSULTANT CO.,LTD

ตารางที่ 2 ผลกระทบต่อสิ่งแวดล้อมที่สำคัญมาตรการป้องกันและแก้ไขผลกระทบสิ่งแวดล้อมและมาตรการติดตามตรวจสอบผลกระทบสิ่งแวดล้อม ในระยะดำเนินการ

องค์ประกอบทางสิ่งแวดล้อมและคุณค่าต่างๆ	ผลกระทบต่อสิ่งแวดล้อมที่สำคัญ	มาตรการป้องกันและแก้ไขผลกระทบสิ่งแวดล้อม	มาตรการติดตามตรวจสอบผลกระทบสิ่งแวดล้อม
		2.การรักษาความชื้นโดยการใช้วัสดุคลุมดิน เพื่อลดอุณหภูมิในดินได้ 3.เลือกชนิดพันธุ์ไม้ท้องถิ่น ที่เจริญเติบโตได้ดีในสภาพแวดล้อมของโครงการฯ เช่น มะพร้าว, หูกวาง, เตยทะเล, ปาล์ม หรือ ตีนเป็ดทะเล เป็นต้น 4.การปลูกพืชบนดินทรายมักจะประสบปัญหาการขาดน้ำในฤดูแล้ง การจัดการน้ำจึงเป็นปัจจัยสำคัญอีกปัจจัยหนึ่งใน การใช้ประโยชน์เพื่อการปลูกพืชในดินชนิดนี้ ทั้งนี้เนื่องจากความสามารถในการอุ้มน้ำของดินต่ำ และอัตราการซึมผ่านของน้ำในดินสูงมาก ต้องสร้างที่กักเก็บน้ำฝนไว้ใช้ในฤดูแล้ง รวมถึงออกแบบการให้น้ำรดต้นไม้แบบหยดหรือการให้น้ำแบบพ่นฝอยสามารถควบคุมน้ำได้	
1.3 ธรณีวิทยาและการเกิดแผ่นดินไหว	โครงการอยู่ในบริเวณหินตะกอนและหินแปร (Sedimentary and metamorphic rocks) แบบ Qc คือ ตะกอนเศษหินเชิงเขาและตะกอนผุพังอยู่กับที่ เศษหินประกอบด้วย หินควอร์ตไซต์ หินทราย หินทรายแป้ง หินแกรนิต ทราย ทรายแป้ง ดินลูกรัง และศิลาแลง เกิดจากการผุพังของหินเดิม ตะกอนถูกพัดพาไม่ไกลจึงมักพบตามเชิงเขาหรือขอบแอ่ง เมื่อพิจารณากิจกรรมของโครงการ พบว่า	1.ออกแบบและทำการก่อสร้างอาคารให้เป็นไปตามหลักการทางด้านวิศวกรรม 2.กำหนดจุดประชาสัมพันธ์ให้ความรู้เกี่ยวกับแผ่นดินไหวและการป้องกันและการปฏิบัติ ในบริเวณที่ผู้อาศัยสามารถมองเห็นได้อย่างกว้างขวาง 3.ประสานงานกับหน่วยงานท้องถิ่นในพื้นที่ให้ทราบถึงการดำเนินโครงการฯ เพื่อเตรียมความพร้อมกรณีเกิด	-

ลงชื่อ.....

(นายเฉลิมพล พงศ์ฉบับนภา)

เจ้าของโครงการ

เมษายน 2562

ลงชื่อ.....

(นายเจนณรงค์ สันสน)

บุคคลธรรมดาผู้มีสิทธิจัดทำรายงานฯ บริษัท เจด คอนซัลแต้นท์ จำกัด

เมษายน 2562

JADE CONSULTANT CO.,LTD

ตารางที่ 2 ผลกระทบต่อสิ่งแวดล้อมที่สำคัญมาตรการป้องกันและแก้ไขผลกระทบสิ่งแวดล้อมและมาตรการติดตามตรวจสอบผลกระทบสิ่งแวดล้อม ในระยะดำเนินการ

องค์ประกอบทางสิ่งแวดล้อมและคุณค่าต่างๆ	ผลกระทบต่อสิ่งแวดล้อมที่สำคัญ	มาตรการป้องกันและแก้ไขผลกระทบสิ่งแวดล้อม	มาตรการติดตามตรวจสอบผลกระทบสิ่งแวดล้อม
	ไม่ได้ทำให้เกิดการเปลี่ยนแปลงทางธรณีวิทยาในระดับโครงสร้าง ดังนั้น ผลกระทบต่อลักษณะทางธรณีวิทยาทั้งในช่วงก่อสร้างและช่วงเปิดดำเนินการอยู่ในระดับต่ำ	แผ่นดินไหว เพื่อที่ทางหน่วยงานท้องถิ่นสามารถดูแลทางผู้อาศัยภายในโครงการฯ ให้สามารถปฏิบัติตนได้อย่างถูกต้องและปลอดภัย 4.กำหนดให้มีจุดรวมพล เพื่อควบคุมและจัดการทางด้านข่าวสารแก่ผู้อาศัยในโครงการฯ กรณีเกิดแผ่นดินไหว	
1.4 สภาพภูมิอากาศ อุตุนิยมวิทยา และคุณภาพอากาศ	**1.ผลกระทบของคุณภาพอากาศ** ส่วนใหญ่มาจากการจรจรทั้งภายในและภายนอกโครงการ ก่อให้เกิดมลสารที่สำคัญ คือ ฝุ่นละออง และก๊าซคาร์บอนไดออกไซด์ เนื่องจากบริเวณโครงการไม่มีถนนภายในโครงการ และที่จอดรถจะมีการปูลาดพื้นผิวปกคลุมหน้าดินและปลูกต้นไม้ ไม่มีพื้นดินปิดโล่งที่จะเป็นแหล่ง ทำให้เกิดฝุ่นละอองฟุ้งกระจาย ส่วนภายนอกโครงการอาจมีฝุ่นละอองได้บ้าง เนื่องจากอาคารโครงการอยู่ใกล้ถนนสาธารณะ ดังนั้น โครงการจึงได้ปลูกไม้ยืนต้นเป็นกำแพงธรรมชาติเพื่อลดและดูดซับปริมาณมลสารที่เกิดขึ้น จากถนนสาธารณะ **2.ผลกระทบจากอุณหภูมิอากาศ** <u>2.1) การระบายความร้อนจากเครื่องปรับอากาศ</u> ระบบปรับอากาศภายในอาคารจะมีการถ่ายเทความร้อนผ่านคอยล์	1.ควบคุมความเร็วของรถภายในโครงการ เช่น ป้ายจำกัดความเร็ว สันนูน เพื่อลดความเร็ว เพื่อไม่ให้เกิดการฟุ้งกระจายของฝุ่นละอองบนพื้นผิวถนน 2.หมั่นดูแลรักษาความสะอาดบริเวณถนน พื้นที่ส่วนกลาง โดยอาจจะฉีดล้างถนนเป็นครั้งคราว 3.ประชาสัมพันธ์ไม่ให้มีการติดเครื่องยนต์ขณะจอดรถภายในพื้นที่โครงการ 4.กำหนดให้เจ้าหน้าที่รักษาความปลอดภัยคอยแจ้งเตือนให้ผู้ขับขี่ดับเครื่องยนต์ทุกครั้ง 5.โครงการจัดให้มีชนิดพันธุ์ไม้ต่างๆ บริเวณพื้นที่สีเขียวของโครงการที่มีคุณภาพกรองการฟุ้งกระจายของมลสารที่ปล่อยออกจากรถยนต์ ทั้งพันธ์ไม้ประเภทไม้ยืนต้น ทรงสูง ไม้พุ่มใบหนา และกลุ่มไม้ทรงสูงใบหนา เพื่อช่วยในการดูดซับ CO จากยานพาหนะและเป็นม่านกันการฟุ้ง	-

ลงชื่อ.....

(นายเฉลิมพล พงศ์ฉบับนภา)

เจ้าของโครงการ

เมษายน 2562

ลงชื่อ.....

(นายเจนณรงค์ สันสน)

บุคคลธรรมดาผู้มีสิทธิจัดทำรายงานฯ บริษัท เจด คอนซัลแต้นท์ จำกัด

เมษายน 2562

JADE CONSULTANT CO.,LTD

ตารางที่ 2 ผลกระทบต่อสิ่งแวดล้อมที่สำคัญมาตรการป้องกันและแก้ไขผลกระทบสิ่งแวดล้อมและมาตรการติดตามตรวจสอบผลกระทบสิ่งแวดล้อม ในระยะดำเนินการ

องค์ประกอบทางสิ่งแวดล้อมและคุณค่าต่างๆ	ผลกระทบต่อสิ่งแวดล้อมที่สำคัญ	มาตรการป้องกันและแก้ไขผลกระทบสิ่งแวดล้อม	มาตรการติดตามตรวจสอบผลกระทบสิ่งแวดล้อม
	ร้อนของเครื่องปรับอากาศออกสู่บรรยากาศภายนอกอาคารและแลกเปลี่ยนความร้อนด้วยการพัดพาของลมภายนอกอาคาร จึงอาจทำให้อุณหภูมิโดยรอบสูงขึ้นได้ ดังนั้น จึงประเมินการเปลี่ยนแปลงและการรองรับได้ของอากาศที่อยู่นอกห้อง <u>2.2) การระบายความร้อนจากการเผาไหม้เครื่องยนต์</u> การเผาไหม้เครื่องยนต์จะก่อให้เกิดก๊าซคาร์บอนขึ้น โดยโครงการประเมินจำนวนรถยนต์ส่วนบุคคลที่ใช้น้ำมันเบนซินจำนวน 5 คัน จากจำนวนที่จอดรถยนต์ จากการประเมินความร้อนจากการใช้เครื่องปรับอากาศและจากการเผาไหม้เครื่องยนต์จะมีผลกระทบทำให้อุณหภูมิของอากาศภายนอกจะสูงขึ้นจากเดิม 0.37 °C นั่นคืออุณหภูมิของอากาศ ภายนอกจาก 33.60 °C จะเพิ่มเป็น (34.26 +0.37) เท่ากับ 34.63 °C อย่างไรก็ตาม โครงการจัดให้มีพื้นที่สีเขียวโดยปลูกต้นไม้ชนิดต่างๆ รอบพื้นที่โครงการ ซึ่งสามารถช่วยลดความร้อนได้อีกทางหนึ่ง ดังนั้น การเกิดขึ้นของโครงการจึงส่งผลกระทบต่อสภาพภูมิอากาศภายนอกหรือสภาพแวดล้อมที่อยู่รอบโครงการอยู่ในระดับต่ำ	กระจายของฝุ่นละอองและมลสารตลอดจนการให้ร่มเงาที่มีผลด้านการช่วยคายอากาศให้แก่พื้นที่บริเวณโดยรอบ 6.โครงการมีพื้นที่สีเขียวเพื่อเพิ่มปริมาณก๊าซ O_2 ในอากาศด้วยพันธุ์ไม้ยืนต้นในโครงการ 7.ติดตั้งป้ายเตือน “ห้ามติดเครื่องขณะจอดรถ” ในพื้นที่จอดรถของอาคาร และกำชับให้เจ้าหน้าที่ควบคุมดูแลอย่างเคร่งครัด 8.ภายในโครงการให้เหมาะสมกับสภาพการจราจรภายนอกและจัดให้มีเจ้าหน้าที่อำนายความสะดวกบริเวณทางเข้า-ออกโครงการ โดยเฉพาะในชั่วโมงเร่งด่วน เช้า-เย็น เพื่อลดการระบายมลสารในอากาศจากการจราจร	

ลงชื่อ.....

(นายเฉลิมพล พงศ์ฉบับนภา)

เจ้าของโครงการ

เมษายน 2562

ลงชื่อ.....

(นายเจนณรงค์ สันสน)

บุคคลธรรมดาผู้มีสิทธิจัดทำรายงานฯ บริษัท เจด คอนซัลแต้นท์ จำกัด

เมษายน 2562

JADE CONSULTANT CO.,LTD.

ตารางที่ 2 ผลกระทบต่อสิ่งแวดล้อมที่สำคัญมาตรการป้องกันและแก้ไขผลกระทบสิ่งแวดล้อมและมาตรการติดตามตรวจสอบผลกระทบสิ่งแวดล้อม ในระยะดำเนินการ

องค์ประกอบทางสิ่งแวดล้อมและคุณค่าต่างๆ	ผลกระทบต่อสิ่งแวดล้อมที่สำคัญ	มาตรการป้องกันและแก้ไขผลกระทบสิ่งแวดล้อม	มาตรการติดตามตรวจสอบผลกระทบสิ่งแวดล้อม
1.5 เสียงและความสั่นสะเทือน	1.เสียง เนื่องจากโครงการเป็นโรงแรมมีการใช้ประโยชน์เพื่อการท่องเที่ยวและการพักอาศัยชั่วคราว ระดับเสียงที่เกิดขึ้นจึงเป็นระดับเสียงที่เกิดขึ้นโดยทั่วไปในชีวิตประจำวัน จึงไม่มีกิจกรรมที่เป็นแหล่งกำเนิดเสียงที่สำคัญ สำหรับเสียงที่คาดว่าจะก่อให้เกิดการรบกวนผู้พักอาศัยที่อยู่ข้างเคียงจะเป็นเสียงจากการสัญจรของรถภายในโครงการในระยะการเข้า-ออกโครงการ ซึ่งการขับรถเข้า-ออกโครงการจะมีการจำกัดความเร็ว โดยจะจัดให้มียามรักษาการณ์คอยดูแล และป้ายให้ชะลอความเร็วของรถบนถนนภายในโครงการและลดเสียงจากการแล่นของรถยนต์ ซึ่งจะไม่ทำให้เกิดเสียงดัง อีกส่วนหนึ่งจะเกิดขึ้นจากเครื่องปรับอากาศ จึงต้องมีการจัดต้นไม้ในโครงการ เพื่อช่วยในการดูดซับเสียงดังที่เกิดขึ้นให้ได้มากที่สุด ประกอบกับแนวเขตที่ดินรอบพื้นที่มีการก่อรั้วทึบ ซึ่งสามารถลดระดับเสียงลงได้ นอกจากนี้ ผลจากการตรวจวัดระดับเสียงปัจจุบันของพื้นที่ ค่าระดับเสียงเฉลี่ย 24 ชั่วโมง(Leq 24) เฉลี่ย 3 วัน เท่ากับ 55.07 dBA ซึ่งไม่เกินค่ามาตรฐาน (≤70 dBA) ตามประกาศคณะกรรมการสิ่งแวดล้อมแห่งชาติ ฉบับที่ 15	1.ประชาสัมพันธ์ไม่ให้มีการติดเครื่องยนต์ในขณะจอดรถภายในพื้นที่โครงการ 2.กำหนดให้เจ้าหน้าที่รักษาความปลอดภัยคอยแจ้งเตือนให้ผู้ขับขี่รถยนต์ดับเครื่องยนต์ทุกครั้ง 3.ผู้พักอาศัยต้องหลีกเลี่ยงกิจกรรมที่อาจก่อให้เกิดเสียงดังรบกวนห้องข้างเคียง หากมีกิจกรรมที่ทำให้เกิดเสียงดังรบกวนห้องข้างเคียงต้องแจ้งให้ผู้อยู่อาศัยทราบล่วงหน้า 4.ตรวจสอบดูแลสภาพของถนนที่เข้าสู่พื้นที่โครงการมิให้เกิดการชำรุด 5.กำหนดความเร็วของรถที่วิ่งเข้าสู่พื้นที่โครงการ ให้ใช้ความเร็วไม่เกิน 30 กม./ชม. 6.ติดป้ายประชาสัมพันธ์ห้ามใช้แตรในพื้นที่โครงการ เพื่อหลีกเลี่ยงการก่อให้เกิดเสียงดัง	-

ลงชื่อ.....

(นายเฉลิมพล พงศ์ฉบับนภา)

เจ้าของโครงการ

เมษายน 2562

ลงชื่อ.....

(นายเจนณรงค์ สันสน)

บุคคลธรรมดาผู้มีสิทธิจัดทำรายงานฯ บริษัท เจดี คอนซัลแต้นท์ จำกัด

เมษายน 2562

JADE CONSULTANT CO.,LTD

ตารางที่ 2 ผลกระทบต่อสิ่งแวดล้อมที่สำคัญมาตรการป้องกันและแก้ไขผลกระทบสิ่งแวดล้อมและมาตรการติดตามตรวจสอบผลกระทบสิ่งแวดล้อม ในระยะดำเนินการ

องค์ประกอบทางสิ่งแวดล้อมและคุณค่าต่างๆ	ผลกระทบต่อสิ่งแวดล้อมที่สำคัญ	มาตรการป้องกันและแก้ไขผลกระทบสิ่งแวดล้อม	มาตรการติดตามตรวจสอบผลกระทบสิ่งแวดล้อม
	(พ.ศ. 2540) เรื่องกำหนดมาตรฐานระดับเสียงโดยทั่วไป ดังนั้น ค่าที่ตรวจวัดเสียงดังกล่าวจึงถือว่าเป็นค่าระดับเสียงปัจจุบันที่คาดว่าโครงการจะได้รับในระยะเปิดดำเนินการด้วย ดังนั้น เมื่อเปิดดำเนินการแล้วจึงก่อให้เกิดผลกระทบด้านเสียงดังรบกวนต่อชุมชนใกล้เคียงด้านลบในระดับต่ำ		
	2.ความสั่นสะเทือน แรงสั่นสะเทือนที่เกิดขึ้นจากรถยนต์ที่ใช้สัญจรของผู้ที่พักอาศัยในโครงการ ไม่มีแหล่งกำเนิดแรงสั่นสะเทือนที่สำคัญ ประกอบกับโครงการได้ออกแบบโครงสร้างอาคารมีความแข็งแรงและปลอดภัย รอบๆ อาคารมีการปลูกต้นไม้ซึ่งจะช่วยลดการสั่นสะเทือนที่เกิดจากการจราจร บริเวณข้างเคียงไม่มีแหล่งกำเนิดแรงสั่นสะเทือนที่จะส่งผลกระทบต่อโครงการ นอกจากนี้ ผลจากการตรวจวัดระดับเสียงปัจจุบันของพื้นที่โครงการ คือ ค่าความสั่นสะเทือนเฉลี่ย เท่ากับ 1.09 มิลลิเมตร/วินาที ซึ่งไม่เกินค่ามาตรฐาน (ไม่เกิน 5 มม./วินาที) เมื่อเปิดดำเนินโครงการคาดว่าความสั่นสะเทือนมีค่าไม่แตกต่างจากค่าที่ตรวจวัดได้ในปัจจุบันมากนัก ดังนั้นผลกระทบที่เกิดขึ้นจะเกิดขึ้นในระดับต่ำ	1.ประชาสัมพันธ์ไม่ให้มีการติดเครื่องยนต์ในขณะจอดรถภายในพื้นที่โครงการ 2.กำหนดให้เจ้าหน้าที่รักษาความปลอดภัยคอยแจ้งเตือนให้ผู้ขับขี่รถยนต์ดับเครื่องยนต์ทุกครั้ง 3.ผู้พักอาศัยต้องหลีกเลี่ยงกิจกรรมที่อาจก่อให้เกิดเสียงดังรบกวนห้องข้างเคียง หากมีกิจกรรมที่ทำให้เกิดเสียงดังรบกวนห้องข้างเคียงต้องแจ้งให้ผู้อยู่อาศัยทราบล่วงหน้า 4.ตรวจสอบดูแลสภาพของถนนที่เข้าสู่พื้นที่โครงการมิให้เกิดการชำรุด 5.กำหนดความเร็วของรถที่วิ่งเข้าสู่พื้นที่โครงการ ให้ใช้ความเร็วไม่เกิน 30 กม./ชม. 6.ติดป้ายประชาสัมพันธ์ห้ามใช้แตรในพื้นที่โครงการ เพื่อหลีกเลี่ยงการก่อให้เกิดเสียงดัง	-

ลงชื่อ.....
(นายเฉลิมพล พงศ์ฉบับนภา)
เจ้าของโครงการ
เมษายน 2562

ลงชื่อ.....
(นายเจนณรงค์ สันสน)
บุคคลธรรมดาผู้มีสิทธิจัดทำรายงานฯ บริษัท เจ๊ด คอนซัลแต้นท์ จำกัด
เมษายน 2562

JADE CONSULTANT CO.,LTD

ตารางที่ 2 ผลกระทบต่อสิ่งแวดล้อมที่สำคัญมาตรการป้องกันและแก้ไขผลกระทบสิ่งแวดล้อมและมาตรการติดตามตรวจสอบผลกระทบสิ่งแวดล้อม ในระยะดำเนินการ

องค์ประกอบทางสิ่งแวดล้อมและคุณค่าต่างๆ	ผลกระทบต่อสิ่งแวดล้อมที่สำคัญ	มาตรการป้องกันและแก้ไขผลกระทบสิ่งแวดล้อม	มาตรการติดตามตรวจสอบผลกระทบสิ่งแวดล้อม
2. ผลกระทบต่อทรัพยากรชีวภาพ			
2.1 ทรัพยากรชีวภาพบนบก	พื้นที่โครงการเป็นพื้นที่ชุมชน ภายในพื้นที่เป็นที่ราบใช้ประโยชน์เป็นพื้นที่อยู่อาศัยและชุมชน ไม่ได้อยู่ในพื้นที่ป่าซึ่งกำหนดเป็นป่าสงวนแห่งชาติ ทั้งนี้ จากการสำรวจในพื้นที่โครงการปัจจุบัน พบว่า มีเพียงพืชพรรณที่เจริญเติบโตขึ้นเองตามธรรมชาติ จำพวกหญ้า และในส่วนของสัตว์ป่า จากการสำรวจไม่ปรากฏสัตว์ป่าแต่อย่างใด มีเพียงเพียงสัตว์ที่พบเห็นได้ทั่วไป เช่น กิ้งก่า ผีเสื้อ แมลง เป็นต้น และสัตว์เลี้ยงที่เลี้ยงไว้ตามบ้านเรือน เช่น สุนัข และ แมว เป็นต้น ซึ่งเป็นพื้นที่ย่านชุมชนเมือง มีลักษณะการใช้ประโยชน์บริเวณพื้นที่โครงการส่วนใหญ่มีลักษณะเป็นย่านธุรกิจ และพาณิชยกรรมกำลังขยายตัว อาคารพาณิชย์ ขนาดความสูง 3-4 ชั้น ประกอบธุรกิจหลากหลายประเภท อาทิเช่น โรงแรม เกสเฮ้าส์ ร้านค้า ร้านอาหาร ร้านสะดวกซื้อ พลาซ่า สำนักงาน ตลาด และพื้นที่กำลังก่อสร้าง เป็นต้น ซึ่งระบบนิเวศวิทยาโดยรอบที่ตั้งโครงการจัดได้ว่าเป็นระบบนิเวศวิทยาสังคมเมือง (Urban Ecology) ดังนั้น ผลกระทบจากโครงการที่มีผลต่อทรัพยากรชีวภาพบนบกอยู่ในระดับต่ำ	1.หมั่นบำรุง ดูแลรักษาพื้นที่สีเขียวและต้นไม้ในโครงการให้อยู่ในสภาพสมบูรณ์ดีอยู่เสมอ 2.ดูแลระบบสาธารณูปโภคต่างๆ ของโครงการให้อยู่ในสภาพดีอยู่เสมอเพื่อป้องกันการส่งผลกระทบต่อพืชพรรณที่ปลูกไว้ในโครงการ 3.ต้องปลูกหญ้าคลุมดินในพื้นที่ว่างให้ได้มากที่สุด เพื่อช่วยรักษาหน้าดิน และเป็นการเพิ่มพื้นที่สีเขียว 4.ในบริเวณที่เป็นสนามหญ้า ต้องมีการปักป้ายห้ามเดินลัดสนาม หรือห้ามจอดรถ	-

ลงชื่อ.....

(นายเฉลิมพล พงศ์ฉบับนภา)

เจ้าของโครงการ

เมษายน 2562

ลงชื่อ.....

(นายเจนณรงค์ สันสน)

บุคคลธรรมดาผู้มีสิทธิจัดทำรายงานฯ บริษัท เจ๊ด คอนซัลแต้นท์ จำกัด

เมษายน 2562

JADE CONSULTANT CO.,LTD.

ตารางที่ 2 ผลกระทบต่อสิ่งแวดล้อมที่สำคัญมาตรการป้องกันและแก้ไขผลกระทบสิ่งแวดล้อมและมาตรการติดตามตรวจสอบผลกระทบสิ่งแวดล้อม ในระยะดำเนินการ

องค์ประกอบทางสิ่งแวดล้อมและคุณค่าต่างๆ	ผลกระทบต่อสิ่งแวดล้อมที่สำคัญ	มาตรการป้องกันและแก้ไขผลกระทบสิ่งแวดล้อม	มาตรการติดตามตรวจสอบผลกระทบสิ่งแวดล้อม
2.2 ทรัพยากรชีวภาพในน้ำ	บริเวณพื้นที่โครงการไม่ปรากฏว่ามีแหล่งน้ำธรรมชาติอยู่ในพื้นที่ ส่วนบริเวณใกล้เคียงโครงการพบทางแหล่งน้ำธรรมชาติอยู่ด้านทิศตะวันตก ห่างจากพื้นที่โครงการประมาณ 650 เมตร คือ คลองละไม ใช้รองรับการระบายน้ำฝนตามธรรมชาติของพื้นที่โดยรอบ จากการสำรวจสิ่งมีชีวิตในน้ำโดยการสอบถามผู้อาศัยใกล้เคียง สัตว์น้ำที่พบเห็นไม่มากนักและสัตว์หน้าดินสามารถพบได้ทั่วไปเช่นกัน พบเห็นเพียงสิ่งมีชีวิต และแมลงที่อาศัยอยู่บริเวณผิวน้ำเท่านั้น ไม่พบว่ามีสัตว์น้ำที่หายากแต่อย่างใด ปัจจุบันคลองละไมมีการใช้ประโยชน์เพื่อการรองรับการระบายน้ำจากพื้นที่ใกล้เคียงก่อนที่จะระบายน้ำลงสู่ทะเลต่อไป และไม่มีการประกอบอาชีพประมงหรือเพาะเลี้ยงสัตว์น้ำในแหล่งน้ำ ในช่วงเปิดดำเนินการ โครงการมิได้ปล่อยน้ำทิ้งหรือทิ้งของเสียลงแหล่งน้ำผิวดินบริเวณใกล้เคียงแต่อย่างใด โดยน้ำทิ้งจากโครงการที่ผ่านการบำบัดแล้วมีคุณภาพตามมาตรฐานคุณภาพน้ำทิ้งจากอาคารประเภท ค. ก่อนระบายออกสู่ท่อระบายน้ำด้านหน้าโครงการ ดังนั้น กิจกรรมในระยะเปิดดำเนินการจะก่อให้เกิดผลกระทบต่อทรัพยากรชีวภาพในน้ำอยู่ในระดับต่ำ	-	-

ลงชื่อ.....

(นายเฉลิมพล พงศ์ฉบับนภา)

เจ้าของโครงการ

เมษายน 2562

ลงชื่อ.....

(นายเจนณรงค์ สันสน)

บุคคลธรรมดาผู้มีสิทธิจัดทำรายงานฯ บริษัท เจดี คอนซัลแต้นท์ จำกัด

เมษายน 2562

JADE CONSULTANT CO.,

ตารางที่ 2 ผลกระทบต่อสิ่งแวดล้อมที่สำคัญมาตรการป้องกันและแก้ไขผลกระทบสิ่งแวดล้อมและมาตรการติดตามตรวจสอบผลกระทบสิ่งแวดล้อม ในระยะดำเนินการ

องค์ประกอบทางสิ่งแวดล้อมและคุณค่าต่างๆ	ผลกระทบต่อสิ่งแวดล้อมที่สำคัญ	มาตรการป้องกันและแก้ไขผลกระทบสิ่งแวดล้อม	มาตรการติดตามตรวจสอบผลกระทบสิ่งแวดล้อม
2.3 ทรัพยากรทางทะเล	พื้นที่โครงการตั้งอยู่ในบริเวณอ่าวละไม พื้นที่โครงการมีอาณาเขตพื้นที่ติดทะเล แนวปะการังที่มีการสำรวจสถานภาพ คือ สถานีหาดแหลมหนัน สภาพโดยทั่วไปเป็นปะการังแข็งก่อตัวหนาแน่น แนวปะการังกว้าง ประมาณ 45 เมตร และขอบแนวปะการังสิ้นสุดที่ระดับลึก ประมาณ 6 เมตร พบปะการังที่มีชีวิตใต้เส้นเทปที่ใช้ในการสำรวจ 22 สกุล ขึ้นปกคลุมเฉลี่ย 68.8+1.4% ปะการังตายเฉลี่ย 23.3+2.0% อัตราส่วนของค่าปริมาณปกคลุมพื้นที่ของปะการังที่มีชีวิตต่อปะการังตายเท่ากับ 3:1 จัดว่าเป็นแนวปะการังมีสถานภาพสมบูรณ์ดีมาก ปะการังที่มีชีวิตที่เด่นทั้งในด้านจำนวนโคโลนี และการปกคลุมพื้นที่ ได้แก่ ปะการังจาน (Turbinaria sp.) ปะการังวงแหวน (Favia sp.) ปะการังรังผึ้ง (Goniastrea sp.) และปะการังสมองใหญ่ (Symphyllia sp.) มีสถานภาพสมบูรณ์ปานกลาง เนื่องจากโครงการดำเนินการเป็นโรงแรม โครงการจะต้องปฏิบัติตามมาตการโดยต้องคำนึงถึงผลกระทบในช่วงฤดูฝนเป็นพิเศษ เนื่องจากพื้นที่โครงการอยู่ติดกับชายฝั่งทะเล โดยเฉพาะการระบายน้ำทิ้งหลังจากการบำบัดและการระบายน้ำฝนจะไม่มีการระบายน้ำลงสู่ทะเลโดยตรง	1. จัดให้มีระบบบำบัดน้ำเสียภายในพื้นที่โครงการ เพื่อบำบัดน้ำเสียที่เกิดขึ้นจากพื้นที่โครงการ 2. ดูแลรักษาระบบบำบัดน้ำเสียของโครงการให้สามารถทำงานได้อย่างมีประสิทธิภาพตลอด ระยะการดำเนินการของโครงการ 3.ทำการระบายน้ำทิ้งและน้ำฝนลงท่อระบายน้ำสาธารณะด้านหน้าโครงการ 4. ไม่ปล่อยน้ำทิ้งลงสู่ทะเลอย่างเด็ดขาด **มาตรการสำหรับการป้องกันแมงกะพรุนพิษ** 1.จัดตั้งเครือข่ายและหน่วยกู้ภัยไว้ในบริเวณดังกล่าว เพื่อทำการปฐมพยาบาลเบื้องต้น กรณีนักท่องเที่ยวได้รับผลกระทบจากแมงกะพรุนพิษ ก่อนทำการเคลื่อนย้ายผู้ป่วยไปทำการรักษาที่โรงพยาบาลที่ใกล้ที่สุด 2.จัดให้มีการวางตาข่ายกันแมงกะพรุนในช่วงเดือนมิถุนายน-ตุลาคม ของทุกปี 3.จัดประชาสัมพันธ์ให้นักท่องเที่ยวรับทราบถึงอันตรายจากแมงกะพรุนพิษ 4.จัดให้มีการอบรมพนักงานของโรงแรมประจำทุกปี เพื่อให้ปฏิบัติการช่วยเหลือนักท่องเที่ยวของโรงแรมได้	-

ลงชื่อ.....

(นายเฉลิมพล พงศ์ฉบับนภา)

เจ้าของโครงการ

เมษายน 2562

ลงชื่อ.....

(นายเจนณรงค์ สันสน)

บุคคลธรรมดาผู้มีสิทธิจัดทำรายงานฯ บริษัท เจด คอนซัลแต้นท์ จำกัด

เมษายน 2562

JADE CONSULTANT CO.,LTD

ตารางที่ 2 ผลกระทบต่อสิ่งแวดล้อมที่สำคัญมาตรการป้องกันและแก้ไขผลกระทบสิ่งแวดล้อมและมาตรการติดตามตรวจสอบผลกระทบสิ่งแวดล้อม ในระยะดำเนินการ

องค์ประกอบทางสิ่งแวดล้อมและคุณค่าต่างๆ	ผลกระทบต่อสิ่งแวดล้อมที่สำคัญ	มาตรการป้องกันและแก้ไขผลกระทบสิ่งแวดล้อม	มาตรการติดตามตรวจสอบผลกระทบสิ่งแวดล้อม
	น้ำฝนจะระบายลงสู่ท่อระบายน้ำสาธารณะริมถนนทางหลวงหมายเลข 4169 ดังนั้น ผลกระทบจากโครงการที่มีผลต่อทรัพยากรทางทะเลอยู่ในระดับต่ำ	อย่างถูกต้องและทันท่วงที 5.จัดให้มีป้ายประชาสัมพันธ์เกี่ยวกับแมงกะพรุนพิษและขวดน้ำส้มสายชู บริเวณด้านหน้าชายหาดของโครงการเพื่อให้การช่วยเหลือนักท่องเที่ยวในบริเวณโครงการได้	
3. ผลกระทบต่อคุณค่าการใช้ประโยชน์ของมนุษย์			
3.1 การใช้น้ำ	**1.การประเมินความเพียงพอของน้ำประปา** มีความต้องการในการใช้น้ำประปา ประมาณ 12.18 ลูกบาศก์เมตร/วัน โครงการจะได้รับบริการน้ำประปาจากการประปาส่วนภูมิภาคอำเภอเกาะสมุย โดยจะเชื่อมต่อท่อส่งน้ำของการประปาฯ ผ่านทางท่อเมนประปาเข้ามาทางด้านหน้าพื้นที่โครงการเพื่อนำไปเก็บไว้ในถังเก็บน้ำใต้ดิน บริเวณอาคารร้านอาหาร ปริมาตร 112.50 ลูกบาศก์เมตร สามารถสำรองน้ำได้ ประมาณ 9.23 วัน ดังนั้นโครงการจึงจัดให้มีน้ำสำรองใช้อย่างเพียงพอ การใช้น้ำของโครงการจึงส่งผลกระทบต่อการใช้น้ำของชุมชนและความเพียงพอของน้ำใช้ในโครงการอยู่ในระดับต่ำ **2.ประเมินการปนเปื้อนภายในถังเก็บน้ำสำรอง** จากการตรวจสอบแบบโครงสร้างของถังเก็บน้ำสำรองใต้ดิน พบว่า มีโครงสร้างของเสาอาคารอยู่ภายในถังเก็บน้ำ	1.จัดให้มีบ่อเก็บน้ำสำรอง 2.จัดให้มีขั้นตอนวิธีการล้างถังเก็บน้ำสำรอง/ระบบกรองน้ำ ภายในโครงการ เพื่อสุขภาพที่ดีของผู้พักอาศัยในโครงการ ดังนี้ (2.1) ปิดวาล์วทางท่อน้ำเข้าถังเก็บน้ำสำรองรวมทั้งปั๊มน้ำและเปิดรูน้ำตรงข้างล่างถังที่เป็นท่อสำหรับระบายตะกอน (2.2) เปิดน้ำในถังทิ้ง โดยน้ำทิ้งดังกล่าวที่ได้จะนำไปใช้ล้างถนน รดน้ำต้นไม้ เป็นต้น (2.3) เมื่อน้ำหมดถัง อาจจะใช้แปรงขัดก้นถังและฉีดน้ำไล่ตะกอน หรือจะใช้วิธีการฉีดน้ำด้วยแรงดันสูงทำความสะอาด (2.4) ใช้เครื่องไล่น้ำเป่าให้ถังน้ำสำรองแห้งโดยเร็วแล้วจึงปล่อยน้ำเข้าให้เรียบร้อย 3.กำหนดช่วงเวลาที่ล้างถังเก็บน้ำสำรอง/ระบบกรองน้ำให้	1.ตรวจสอบถังเก็บน้ำสำรอง/ระบบกรองน้ำ <u>สถานที่ตรวจสอบ</u> - ระบบน้ำใช้ <u>ดัชนีที่ใช้ตรวจสอบ</u> - ความสะอาดของถังน้ำสำรอง/การเปลี่ยนสารกรองในระบบกรองน้ำ <u>ความถี่ในการตรวจสอบ</u> - 1 เดือน/ครั้ง ตลอดระยะดำเนินการ <u>ผู้รับผิดชอบ</u> - เจ้าของโครงการ 2.ตรวจสอบคุณภาพน้ำใช้เพื่อยืนยันคุณภาพน้ำใช้ให้เป็นไปตามกฎหมายที่เกี่ยวข้อกำหนด โดยเฉพาะกรณีซื้อน้ำเอกชนมาเติมในบ่อเก็บน้ำเป็นน้ำใช้สำรอง

ลงชื่อ.....
(นายเฉลิมพล พงศ์ฉบับนภา)
เจ้าของโครงการ
เมษายน 2562

ลงชื่อ.....
(นายเจนณรงค์ สันธง)
บุคคลธรรมดาผู้มีสิทธิจัดทำรายงานฯ บริษัท เจต คอนซัลแต้นท์ จำกัด
เมษายน 2562

ตารางที่ 2 ผลกระทบต่อสิ่งแวดล้อมที่สำคัญมาตรการป้องกันและแก้ไขผลกระทบสิ่งแวดล้อมและมาตรการติดตามตรวจสอบผลกระทบสิ่งแวดล้อม ในระยะดำเนินการ

องค์ประกอบทางสิ่งแวดล้อมและคุณค่าต่างๆ	ผลกระทบต่อสิ่งแวดล้อมที่สำคัญ	มาตรการป้องกันและแก้ไขผลกระทบสิ่งแวดล้อม	มาตรการติดตามตรวจสอบผลกระทบสิ่งแวดล้อม
	ซึ่งอาจจะมีการปนเปื้อนของน้ำจากภายนอกและจากวัสดุที่ใช้ในการก่อสร้างถัง ดังนั้น โครงการจะต้องตรวจวัดคุณภาพน้ำในถังสำรองน้ำใช้ทุก 6 เดือน โดยพารามิเตอร์ที่ทำการตรวจวัด อย่างน้อยต้องประกอบด้วย โคลิฟอร์มแบคทีเรีย เอสเชอริเชียโคไล สตาฟิโลค็อกคัส ออเรียสคลอสตริเดียมเพอร์ฟริงเจนส์ ตามมาตรฐานผลิตภัณฑ์อุตสาหกรรมน้ำบริโภค ตามประกาศกระทรวงอุตสาหกรรม ฉบับที่ 3470 (พ.ศ.2549) ออกความตามในพระราชบัญญัติมาตรฐานผลิตภัณฑ์อุตสาหกรรม **3.การประเมินศักยภาพของหน่วยงานให้บริการ** โครงการจะทำการเปิดน้ำเข้ามากักเก็บภายในโครงการช่วง Off Peak เพื่อนำน้ำเข้ามากักเก็บภายในบริเวณถังเก็บน้ำใต้ดินของอาคาร อย่างไรก็ตาม การประปาส่วนภูมิภาคได้ติดตั้งเทคโนโลยีวัดแรงดันน้ำอัตโนมัติระยะไกลแบบ real time ในระบบท่อ สามารถทราบถึงปริมาณความต้องการใช้น้ำ ทุกช่วงเวลาจึงสามารถปรับและลดแรงดัน พร้อมทั้งปริมาณน้ำสูบจ่ายได้อย่างเหมาะสมตามความต้องการใช้น้ำจริงของประชาชน ผลกระทบจากการดำเนินการของโครงการต่อแรงดันน้ำประปา จึงอยู่ในระดับต่ำ	อยู่ในช่วงเวลาที่ผู้พักอาศัยส่วนใหญ่ออกไปข้างนอก เพื่อให้กระทบต่อผู้พักอาศัยให้น้อยที่สุด 4.ประกาศแจ้งเจ้าหน้าที่/พนักงานในโครงการ ให้ทราบถึงวัน เวลา และอาคารที่จะล้างถังเก็บน้ำสำรอง/ระบบกรองน้ำทุกครั้ง 5.กำหนดให้มีการล้างถังเก็บน้ำสำรอง/ระบบกรองน้ำอย่างน้อย 6 เดือนต่อครั้ง	<u>สถานที่ตรวจสอบ</u> - บ่อเก็บน้ำใต้ดิน <u>ดัชนีที่ใช้ตรวจสอบ</u> - ค่ามาตรฐานคุณภาพน้ำใช้ <u>ความถี่ในการตรวจสอบ</u> - 1 เดือน/ครั้ง ตลอดระยะดำเนินการ <u>ผู้รับผิดชอบ</u> - เจ้าของโครงการ

ลงชื่อ.....

(นายเฉลิมพล พงศ์ฉบับนภา)

เจ้าของโครงการ

เมษายน 2562

ลงชื่อ.....

(นายเจนณรงค์ สันสม)

บุคคลธรรมดาผู้มีสิทธิจัดทำรายงานฯ บริษัท เจด คอนซัลแต้นท์ จำกัด

เมษายน 2562

JADE CONSULTANT CO.,LTD.

ตารางที่ 2 ผลกระทบต่อสิ่งแวดล้อมที่สำคัญมาตรการป้องกันและแก้ไขผลกระทบสิ่งแวดล้อมและมาตรการติดตามตรวจสอบผลกระทบสิ่งแวดล้อม ในระยะดำเนินการ

องค์ประกอบทางสิ่งแวดล้อมและคุณค่าต่างๆ	ผลกระทบต่อสิ่งแวดล้อมที่สำคัญ	มาตรการป้องกันและแก้ไขผลกระทบสิ่งแวดล้อม	มาตรการติดตามตรวจสอบผลกระทบสิ่งแวดล้อม
3.2 การจัดการน้ำเสีย	**1.การประเมินประสิทธิภาพระบบบำบัดน้ำเสียโครงการ** มีน้ำเสียเกิดขึ้นจากอาคารโครงการ ประมาณ 9.75 ลูกบาศก์เมตร/วัน (คิดที่อัตราร้อยละ 80 ของน้ำใช้ทั้งหมด) ระบบบำบัดน้ำเสียจะติดตั้งแยกแต่ละบริเวณ มีรายละเอียดดังนี้ 1. อาคารห้องพัก จำนวน 10 หลัง มีปริมาณน้ำเสียที่เกิดขึ้น 0.6 ลูกบาศก์เมตร/วัน/อาคาร เลือกใช้ระบบบำบัดน้ำเสียแบบเติมอากาศชนิดมีตัวกลางยึดเกาะ ขนาด 1 ลูกบาศก์เมตร จำนวน 1 ถัง/อาคาร 2. อาคารต้อนรับ มีปริมาณน้ำเสียที่เกิดขึ้น 1.92 ลูกบาศก์เมตร/วัน เลือกใช้ระบบบำบัดน้ำเสียแบบเติมอากาศชนิดมีตัวกลางยึดเกาะ ขนาด 2 ลูกบาศก์เมตร จำนวน 1 ถัง 3. อาคารร้านอาหาร มีปริมาณน้ำเสียที่เกิดขึ้น 1.8 ลูกบาศก์เมตร/วัน น้ำเสียที่เกิดขึ้นจากครัวและส่วนรับประทานอาหาร เลือกใช้ถังดักไขมัน ขนาด 2 ลูกบาศก์เมตร และระบบบำบัดน้ำเสียแบบเติมอากาศชนิดมีตัวกลางยึดเกาะ ขนาด 2 ลูกบาศก์เมตร จำนวน 1 ถัง 4. ห้องพักมูลฝอยรวม มีปริมาณน้ำเสียที่เกิดขึ้น 0.027 ลูกบาศก์เมตร/วัน เลือกใช้ระบบบำบัดน้ำเสียแบบเติม	1.ชนิดของระบบบำบัดน้ำเสียที่ทางโครงการเลือกใช้ต้องมีค่าและเกณฑ์การออกแบบเป็นไปตามข้อกำหนด 2.ควบคุมคุณภาพน้ำทิ้งให้คุณภาพอยู่ในมาตรฐานน้ำทิ้งอาคารตามประกาศกระทรวงทรัพยากรธรรมชาติฯ พ.ศ. 2548 เรื่องกำหนดมาตรฐานควบคุมการระบายน้ำทิ้งจากอาคารบางประเภทและบางขนาด 3.กำหนดให้มีการสูบกากตะกอนทุกปีโดยใช้บริการสูบสิ่งปฏิกูลจากบริษัทเอกชนที่ได้รับอนุญาต 4.จัดให้มีพนักงานตักไขมันทุก 3 วันไปกำจัด เพื่อป้องกันการอุดตัน โดยนำไปตากแห้งก่อนจะนำไปทิ้งในห้องพักมูลฝอยแห้งรวมของโครงการ 5.กำหนดให้ล้างบ่อดักไขมันทุก 6 เดือน 6.จัดให้มีเจ้าหน้าที่เทคนิคดูแลการเดินระบบบำบัดน้ำเสียให้มีประสิทธิภาพดีอยู่เสมอ 7.ติดตั้งมาตรวัดไฟฟ้าในส่วนของระบบบำบัดน้ำเสียแยกออกจากส่วนอื่นๆ 8.จัดให้มีการดำเนินการกันดินในบริเวณพื้นที่บ่อมีเทนให้มีขอบเขตที่ชัดเจน 9.ปลูกต้นไม้ประเภทคลุมดิน พืชที่อายุสั้น เช่น หญ้า พืช	1.ตรวจสอบคุณภาพน้ำทิ้งจากระบบบำบัดน้ำเสียของโครงการ <u>สถานที่ตรวจสอบ</u> - ระบบบำบัดน้ำเสีย <u>ดัชนีตรวจสอบคุณภาพน้ำทิ้ง</u> - ความเป็นกรดและด่าง (pH) - บีโอดี (BOD) - สารแขวนลอย (Suspended solids) - ซัลไฟด์ (Sulfide) - สารที่ละลายได้ทั้งหมด (Total dissolved solids) - ตะกอนหนัก (Settle able solids) - น้ำมันและไขมัน (Fat oil and grease) - ทีเคเอ็น (TKN) <u>ความถี่ในการตรวจสอบ</u> - 1 เดือน/ครั้ง ตลอดระยะดำเนินการ <u>ผู้รับผิดชอบ</u> - เจ้าของโครงการ

ลงชื่อ.....
(นายเฉลิมพล พงศ์ฉบับนภา)
เจ้าของโครงการ
เมษายน 2562

ลงชื่อ.....
(นายเจนณรงค์ สันสน)
บุคคลธรรมดาผู้มีสิทธิจัดทำรายงานฯ บริษัท เจด คอนซัลแต้นท์ จำกัด
เมษายน 2562

JADE CONSULTANT CO.,LTD

ตารางที่ 2 ผลกระทบต่อสิ่งแวดล้อมที่สำคัญมาตรการป้องกันและแก้ไขผลกระทบสิ่งแวดล้อมและมาตรการติดตามตรวจสอบผลกระทบสิ่งแวดล้อม ในระยะดำเนินการ

องค์ประกอบทางสิ่งแวดล้อมและคุณค่าต่างๆ	ผลกระทบต่อสิ่งแวดล้อมที่สำคัญ	มาตรการป้องกันและแก้ไขผลกระทบสิ่งแวดล้อม	มาตรการติดตามตรวจสอบผลกระทบสิ่งแวดล้อม
	อากาศชนิดมีตัวกลางยึดเกาะ ขนาด 1 ลูกบาศก์เมตร จำนวน 1 ถัง น้ำเสียจากกิจกรรมต่างๆ ภายในโครงการ มีค่าความสกปรก (BOD) ณ จุดกำเนิดน้ำเสีย ไม่น้อยกว่า 250 มิลลิกรัม/ลิตร น้ำทิ้งที่ผ่านการบำบัดแล้ว มีค่าความสกปรก (BOD) 20 มิลลิกรัม/ลิตร จากนั้นน้ำทิ้งจะไหลเข้าสู่บ่อตรวจคุณภาพน้ำทิ้ง ก่อนระบายออกสู่ท่อระบายน้ำสาธารณะด้านหน้าโครงการ <u>2.การกำจัดน้ำมันและไขมันจากระบบบำบัดน้ำเสีย</u> - การกำจัดกากตะกอน : กำหนดให้โครงการสูบกากตะกอนจากถังเก็บกากตะกอนไปกำจัดทุกๆ 2 เดือน/ครั้ง โดยสูบออกประมาณ 1/3 ของปริมาตรถัง โดยโครงการสามารถขอความร่วมมือจากเทศบาลนครเกาะสมุย หรือเอกชนที่ให้บริการดูดกากตะกอนเข้ามาเพื่อดำเนินกำจัดกากตะกอน - การกำจัดกากไขมัน : โครงการจะกำจัดกากไขมันออกจากถังดักไขมันทุกวัน โดยกากตัดกากไขมันที่เกิดขึ้นใส่ในกระถางดินเผา ก่อนนำไปผึ่งแดดให้แห้ง โดยกากไขมันที่แห้งแล้วให้นำใส่ถุงดำแล้วมัดปากถุงให้สนิทก่อนนำไปทิ้งในถังมูลฝอยแห้งในห้องพักมูลฝอยรวม เพื่อรอการกำจัดต่อไป	ตระกูลถั่ว เป็นต้น บริเวณบ่อมีเทน 10.กำหนดให้มีการเปลี่ยนหน้าดินบริเวณบ่อมีเทนทุกปี 11.จัดให้มีระบบรดน้ำต้นไม้บนหน้าดินที่ใช้เป็นบ่อมีเทน โดยใช้ระบบตั้งเวลาในการรดน้ำ คือช่วงเช้าและช่วงเย็น 12.จัดให้มีการตรวจสอบระบบท่อที่ใช้ระบายก๊าซมีเทนที่อยู่ใต้ดินทุกๆ 6 เดือน 13.รณรงค์ประชาสัมพันธ์ไม่ให้มีการทิ้งวัสดุที่ย่อยสลายไม่ได้ลงในโถส้วม เช่น ผ้าอนามัย ถุงพลาสติก เป็นต้น อันเป็นสาเหตุทำให้ประสิทธิภาพของระบบบำบัดน้ำเสียลดลง เกิดการอุดตัน 14.กรณีที่ระบบบำบัดน้ำเสียเกิดการเสียหาย ให้โครงการดำเนินการแก้ไขทันที	2.ตรวจสอบปริมาณของกากตะกอนในระบบบำบัดน้ำเสีย <u>สถานที่ตรวจสอบ</u> - บ่อเก็บกากตะกอน <u>ดัชนีที่ใช้ตรวจสอบ</u> - ปริมาณกากตะกอน - การจัดการกากตะกอน <u>ความถี่ในการตรวจสอบ</u> - 1 เดือน/ครั้ง ตลอดระยะดำเนินการ <u>ผู้รับผิดชอบ</u> - เจ้าของโครงการ 3.ตรวจสอบปริมาณกากไขมัน <u>สถานที่ตรวจสอบ</u> - บ่อดักไขมัน ในส่วนครัว <u>ดัชนีที่ใช้ตรวจสอบ</u> - ปริมาณกากไขมัน - การจัดการกากไขมัน <u>ความถี่ในการตรวจสอบ</u> - 1 สัปดาห์/ครั้ง ตลอดระยะดำเนินการ

ลงชื่อ.....

(นายเฉลิมพล พงศ์ฉบับนภา)

เจ้าของโครงการ

เมษายน 2562

ลงชื่อ.....

(นายเจนณรงค์ สันสน)

บุคคลธรรมดาผู้มีสิทธิจัดทำรายงานฯ บริษัท เจต คอนซัลแต้นท์ จำกัด

เมษายน 2562

JADE CONSULTANT CO.,LTD

ตารางที่ 2 ผลกระทบต่อสิ่งแวดล้อมที่สำคัญมาตรการป้องกันและแก้ไขผลกระทบสิ่งแวดล้อมและมาตรการติดตามตรวจสอบผลกระทบสิ่งแวดล้อม ในระยะดำเนินการ

องค์ประกอบทางสิ่งแวดล้อมและคุณค่าต่างๆ	ผลกระทบต่อสิ่งแวดล้อมที่สำคัญ	มาตรการป้องกันและแก้ไขผลกระทบสิ่งแวดล้อม	มาตรการติดตามตรวจสอบผลกระทบสิ่งแวดล้อม
	<u>3.การบำบัดละอองน้ำ (Aerosol) จากระบบบำบัดน้ำเสีย</u> เมื่อพิจารณาขั้นตอนการบำบัดน้ำเสียของโครงการซึ่งมีการเติมอากาศในส่วนเติมอากาศของระบบฯ อาจทำให้เกิดละอองน้ำที่มีการปนเปื้อนของเชื้อโรคผ่านท่อระบายอากาศออกสู่บรรยากาศภายนอก ดังนั้นเพื่อเป็นการป้องกันและลดผลกระทบที่อาจจะเกิดขึ้น โครงการเลือกใช้การกำจัดแอโรซอล โดยติดตั้งถังบำบัด Aerosol ควบคู่กับระบบบำบัดน้ำเสียในแต่ละอาคาร เพื่อบำบัดละอองน้ำเสียต่อไป <u>4.การกำจัดก๊าซมีเทนจากระบบบำบัดน้ำเสีย</u> ก๊าซมีเทนในระบบบำบัดน้ำเสียจะเกิดขึ้นจากส่วนของถังเกรอะ ซึ่งเกิดจากการย่อยสลายของสารอินทรีย์ของแบคทีเรียแบบสภาวะไร้ออกซิเจน จึงทำให้ถังบำบัดดังกล่าวเป็นส่วนที่มีก๊าซมีเทนเกิดขึ้น จากการคำนวณมีปริมาณมีเทนเกิดขึ้น 0.365 ลบ.ม./วัน โครงการเลือกใช้วิธีบำบัดโดยการจัดให้มีบ่อปุ๋ยหมักจำนวน 1 บ่อ ซึ่งมีขนาดกว้าง 1 เมตร x ยาว 1 เมตร คิดเป็นขนาดพื้นที่บ่อเท่ากับ 1 ตารางเมตร โดยโครงการจะต่อท่อจากระบบบำบัดน้ำเสียเข้าสู่บ่อดิน จึงคาดว่าปริมาณก๊าซมีเทนที่เกิดจากระบบบำบัดน้ำเสียจะเกิดผลกระทบต่อสภาพแวดล้อมอยู่ในระดับต่ำ		<u>ผู้รับผิดชอบ</u> - เจ้าของโครงการ

ลงชื่อ.....
(นายเฉลิมพล พงศ์ฉบันนภา)
เจ้าของโครงการ
เมษายน 2562

ลงชื่อ.....
(นายเจนณรงค์ สันสน)
บุคคลธรรมดาผู้มีสิทธิจัดทำรายงานฯ บริษัท เจด คอนซัลแต้นท์ จำกัด
เมษายน 2562

JADE CONSULTANT CO.,LTD

ตารางที่ 2 ผลกระทบต่อสิ่งแวดล้อมที่สำคัญมาตรการป้องกันและแก้ไขผลกระทบสิ่งแวดล้อมและมาตรการติดตามตรวจสอบผลกระทบสิ่งแวดล้อม ในระยะดำเนินการ

องค์ประกอบทางสิ่งแวดล้อมและคุณค่าต่างๆ	ผลกระทบต่อสิ่งแวดล้อมที่สำคัญ	มาตรการป้องกันและแก้ไขผลกระทบสิ่งแวดล้อม	มาตรการติดตามตรวจสอบผลกระทบสิ่งแวดล้อม
3.3 การระบายน้ำและการป้องกันน้ำท่วม	**1.ผลกระทบต่อการกีดขวางการระบายน้ำของชุมชน** บริเวณพื้นที่โครงการและใกล้เคียง มีแนวท่อระบายน้ำสาธารณะวางตามแนวถนนสายหลัก ดังนั้น การระบายน้ำของชุมชนจึงระบายลงท่อสาธารณะบริเวณริมถนนก่อนจะรวบรวมไปยังแหล่งรองรับน้ำตามธรรมชาติเพื่อไหลออกสู่ทะเลต่อไป เมื่อมีโครงการเกิดขึ้นพื้นที่ตั้งโครงการไม่ได้อยู่ในแนวเดียวกับทางน้ำเดิมของชุมชนหรือก่อสร้างทับที่ทางน้ำแต่อย่างใด ดังนั้น การเกิดขึ้นของโครงการไม่กีดขวางทางระบายน้ำของชุมชน **2.ผลกระทบจากการระบายน้ำออกนอกพื้นที่โครงการ** <u>2.1 อัตราการระบายน้ำก่อน-หลังการพัฒนาพื้นที่โครงการ</u> การคาดการณ์ปริมาณน้ำส่วนเกิน สภาพปัจจุบันที่ดินที่ตั้งโครงการฯ สภาพเป็นพื้นที่ราบ การระบายน้ำฝนส่วนใหญ่จะไหลซึมลงดิน อัตราการระบายน้ำจากพื้นที่โครงการฯ จึงต้องมีการหน่วงน้ำฝนเอาไว้ระบายน้ำภายในพื้นที่ ทั้งนี้ การออกแบบระบบระบายน้ำฝนของโครงการฯ คิดที่คาบย้อนกลับ (Return Period) ปี พ.ศ.2543-2559 ความเข้มของปริมาณน้ำฝน (Rainfall Intensity) ของจังหวัดสุราษฎร์ธานี เพื่อป้องกันและลดผลกระทบจาก	1.ต้องตรวจสอบอุปกรณ์ ระบบท่อระบายน้ำให้อยู่ในสภาพดีอยู่เสมอ เมื่อชำรุดต้องมีการซ่อมแซมทันที 2.ประชาสัมพันธ์และจัดให้มีป้ายห้ามทิ้งวัสดุต่างๆ ลงในท่อระบายน้ำ และบ่อพักน้ำอันจะก่อให้เกิดปัญหาท่อระบายน้ำอุดตันได้ 3.ต้องติดป้ายประชาสัมพันธ์ ห้ามผู้พักอาศัยทิ้งเศษวัสดุ เช่น ผ้าอนามัย หรือวัสดุอื่นที่ย่อยสลายยากลงชักโครก เพื่อป้องกันการอุดตันของท่อระบายน้ำของโครงการ 4.มีการขุดลอกตะกอนภายในบ่อพักน้ำเป็นประจำ และต้องดูแลทำความสะอาดภายในพื้นที่โครงการอย่างสม่ำเสมอ เพื่อป้องกันเศษวัสดุ เศษดินทราย ลงไปอุดตันในท่อระบายน้ำ 5.ตรวจสอบระบบระบายน้ำของโครงการอยู่เสมอ 6.จัดเตรียมเครื่องสูบน้ำหรืออุปกรณ์สำรองต่างๆ เพื่อใช้ในการสูบระบายน้ำภายในพื้นที่โครงการในกรณีเกิดเหตุการณ์ฉุกเฉินหรืออุปกรณ์ปรกติชำรุดเสียหาย 7.หากพบว่าท่อระบายน้ำแตกหรือเสียหายต้องดำเนินการซ่อมแซมหรือเปลี่ยนใหม่ทันที 8.ติดตั้งตะแกรงดักมูลฝอยบริเวณจุดระบายน้ำเข้าสู่ท่อ	1.ตรวจสอบปริมาณตะกอนดินที่สะสมอยู่ภายในระบบระบายน้ำ <u>สถานที่ตรวจสอบ</u> - ระบบระบายน้ำ <u>ดัชนีที่ใช้ตรวจสอบ</u> - การอุดตัน หรือ ตื้นเขินจากตะกอนดิน <u>ความถี่ในการตรวจสอบ</u> - 1 เดือน/ครั้ง ตลอดระยะดำเนินการ <u>ผู้รับผิดชอบ</u> - เจ้าของโครงการ 2.ตรวจสอบปริมาตรของบ่อหน่วงน้ำให้มีปริมาตรเพียงพอในการรองรับปริมาณน้ำฝนที่เกิดขึ้นในโครงการ <u>สถานที่ตรวจสอบ</u> - บ่อหน่วงน้ำ <u>ดัชนีที่ใช้ตรวจสอบ</u> - ปริมาตรบ่อหน่วงน้ำ และการทำงานของระบบปั๊ม

ลงชื่อ.....

(นายเฉลิมพล พงศ์ฉบับนภา)

เจ้าของโครงการ

เมษายน 2562

ลงชื่อ.....

(นายเจนณรงค์ สันสุข)

บุคคลธรรมดาผู้มีสิทธิจัดทำรายงานฯ บริษัท เจ.ที. คอนซัลแต้นท์ จำกัด

เมษายน 2562

ตารางที่ 2 ผลกระทบต่อสิ่งแวดล้อมที่สำคัญมาตรการป้องกันและแก้ไขผลกระทบสิ่งแวดล้อมและมาตรการติดตามตรวจสอบผลกระทบสิ่งแวดล้อม ในระยะดำเนินการ

องค์ประกอบทางสิ่งแวดล้อมและคุณค่าต่างๆ	ผลกระทบต่อสิ่งแวดล้อมที่สำคัญ	มาตรการป้องกันและแก้ไขผลกระทบสิ่งแวดล้อม	มาตรการติดตามตรวจสอบผลกระทบสิ่งแวดล้อม
	ปริมาณน้ำที่เกิดขึ้น ทางโครงการฯ จะต้องออกแบบให้มีบ่อหน่วงน้ำ ให้ได้อย่างน้อย 60 ลูกบาศก์เมตร เพื่อควบคุมอัตราการระบายน้ำ และให้ทำการระบายออกโดยระบบสูบ โดยควบคุมปริมาณการระบายให้ไม่เกิน 0.037 ลูกบาศก์เมตร/วินาที <u>2.2) การระบายน้ำฝนลงสู่บ่อหน่วงน้ำ</u> การระบายน้ำฝนเข้าสู่บ่อหน่วงน้ำเพื่อเป็นการชะลออัตราการระบายน้ำจากพื้นที่โครงการไม่ให้เกินก่อนการพัฒนาโครงการ โดยน้ำฝนที่ตกลงในพื้นที่โครงการจะถูกรวบรวมลงสู่บ่อหน่วงน้ำภายในโครงการ จำนวน 1 บ่อ มีความจุเท่ากับ 60 ลูกบาศก์เมตร และมีระดับท้องท่อระบายน้ำฝน ขนาดเส้นผ่านศูนย์กลาง 0.4 เมตร จำนวน 2 แนวท่อ ทำหน้าที่รวบรวมน้ำฝนเข้าสู่บ่อหน่วงน้ำ สำหรับตำแหน่งบ่อหน่วงน้ำของโครงการตั้งอยู่บริเวณอาคารต้อนรับ และจะระบายออกนอกโครงการเมื่อท่อระบายน้ำสาธารณะริมถนนสายหลักสามารถรองรับการระบายน้ำได้ ดังนั้น ผลกระทบจากการระบายน้ำของโครงการเกิดขึ้นในระดับปานกลาง <u>2.3) การควบคุมการระบายน้ำออกนอกพื้นที่โครงการหลังฝนหยุดตก</u> ภายหลังฝนหยุดตกโครงการได้ควบคุมอัตราการ	ระบายน้ำและมีการลอกตะแกรงทุกเดือน 9.การระบายน้ำหลังพัฒนาไม่เกินก่อนพัฒนาโครงการ 10.จัดเตรียมบ่อหน่วงน้ำให้มีขนาดที่เพียงต่อปริมาณน้ำฝนส่วนเกิน 11.นำน้ำฝนจากบ่อหน่วงน้ำมาใช้ประโยชน์ให้มากที่สุด เช่น รดน้ำต้นไม้ ล้างพื้น ล้างท่อ ถนน เป็นต้น 12.โครงการมีระบบบำบัดน้ำเสียที่สามารถบำบัดน้ำเสียได้ตามมาตรฐานน้ำทิ้งของอาคาร	<u>ความถี่ในการตรวจสอบ</u> - 1 เดือน/ครั้ง ตลอดระยะดำเนินการ <u>ผู้รับผิดชอบ</u> - เจ้าของโครงการ

ลงชื่อ.....

(นายเฉลิมพล พงศ์ฉบับนภา)

เจ้าของโครงการ

เมษายน 2562

ลงชื่อ.....

(นายเจนณรงค์ สันสน)

บุคคลธรรมดาผู้มีสิทธิจัดทำรายงานฯ บริษัท เจต คอนซัลแต้นท์ จำกัด

เมษายน 2562

JADE CONSULTANT CO.,LTD.

ตารางที่ 2 ผลกระทบต่อสิ่งแวดล้อมที่สำคัญมาตรการป้องกันและแก้ไขผลกระทบสิ่งแวดล้อมและมาตรการติดตามตรวจสอบผลกระทบสิ่งแวดล้อม ในระยะดำเนินการ

องค์ประกอบทางสิ่งแวดล้อมและคุณค่าต่างๆ	ผลกระทบต่อสิ่งแวดล้อมที่สำคัญ	มาตรการป้องกันและแก้ไขผลกระทบสิ่งแวดล้อม	มาตรการติดตามตรวจสอบผลกระทบสิ่งแวดล้อม
	ระบายน้ำออกจากโครงการมิให้มีค่าเกินก่อนพัฒนาโครงการ โดยการระบายน้ำออกด้วยเครื่องสูบน้ำที่เพื่อให้มีอัตราการระบายน้ำหลังพัฒนาโครงการเท่ากับ 0.035 ลูกบาศก์เมตร/วินาที ซึ่งมีค่าอัตราการระบายน้ำฝนออกจากพื้นที่โครงการไม่เกินก่อนพัฒนาโครงการเท่ากับ 0.037 ลูกบาศก์เมตร/วินาที ดังนั้น ผลกระทบจากการระบายน้ำของโครงการเกิดขึ้นในระดับต่ำ		
3.4 การจัดการมูลฝอย	เมื่อเปิดดำเนินโครงการฯ คาดว่าปริมาณมูลฝอยที่เกิดขึ้น ประมาณ 390 ลิตร/วัน (ประเมินอัตราการเกิดมูลฝอย 3 ลิตร/คน/วัน) โดยแบ่งเป็น - มูลฝอยเปียก (64%) = 249.60 ลิตร/วัน - มูลฝอยรีไซเคิล (30%) = 117 ลิตร/วัน - มูลฝอยแห้งทั่วไป (3%) = 11.70 ลิตร/วัน - มูลฝอยอันตราย (3%) = 11.70 ลิตร/วัน **1) ประเมินความสามารถในการรองรับมูลฝอย** <u>1.1) ที่พักมูลฝอยประจำแต่ละห้องพัก</u> จัดให้มีถังพักมูลฝอยย่อยวางไว้ภายในห้องพัก ขนาด 10 ลิตร จำนวน 1 ถัง บริเวณในอาคารและขนาด 5 ลิตร จำนวน 1 ถัง ภายในห้องน้ำ (มูลฝอยที่เกิดในห้องพัก ประมาณ 6 ลิตร/วัน) ที่พัก	1.โครงการจะจัดเตรียมที่พักมูลฝอยในแต่ละห้อง โดยจะมีพนักงานทำความสะอาดมาเก็บกวาดทำความสะอาดบริเวณส่วนกลางและเก็บรวบรวมมูลฝอยของแต่ละห้องไปยังที่พักมูลฝอยรวม 2.จัดให้มีที่พักมูลฝอยรวมชั้นล่างของโครงการมีลักษณะเป็นห้องโปร่ง ภายในห้องพักมูลฝอยรวม แบ่งเป็นห้องโดยในแต่ละวันจะมีแม่บ้านเข้าไปทำความสะอาดและเก็บรวบรวมมูลฝอย 3.จัดให้มีการแยกมูลฝอยประเภทมูลฝอยรีไซเคิล ซึ่งเป็นมูลฝอยของเสียบรรจุภัณฑ์ หรือวัสดุเหลือใช้ ซึ่งสามารถนำกลับมาใช้ประโยชน์ใหม่โดยการนำมาแปรรูปเป็นวัตถุดิบในขบวนการผลิตหรือใช้สำหรับผลิตเป็นผลิตภัณฑ์	1.ตรวจสอบที่พักมูลฝอยในแต่ละจุดของอาคารโครงการ ให้อยู่ในสภาพดี ไม่มีมูลฝอยตกค้าง <u>สถานที่ตรวจสอบ</u> - ที่พักมูลฝอยในอาคาร <u>ดัชนีที่ใช้ตรวจสอบ</u> - ความสามารถในการรองรับมูลฝอย -ความสะอาด -สภาพถัง (แตก/ชำรุด) <u>ความถี่ในการตรวจสอบ</u> - 1 เดือน/ครั้ง ตลอดระยะดำเนินการ

ลงชื่อ.....

(นายเฉลิมพล พงศ์ฉบับนภา)

เจ้าของโครงการ

เมษายน 2562

ลงชื่อ.....

(นายเจนณรงค์ สันสุข)

บุคคลธรรมดาผู้มีสิทธิจัดทำรายงานฯ บริษัท เจด-คอนซัลแต้นท์ จำกัด

เมษายน 2562

JADE CONSULTANT CO.,LTD

ตารางที่ 2 ผลกระทบต่อสิ่งแวดล้อมที่สำคัญมาตรการป้องกันและแก้ไขผลกระทบสิ่งแวดล้อมและมาตรการติดตามตรวจสอบผลกระทบสิ่งแวดล้อม ในระยะดำเนินการ

องค์ประกอบทางสิ่งแวดล้อมและคุณค่าต่างๆ	ผลกระทบต่อสิ่งแวดล้อมที่สำคัญ	มาตรการป้องกันและแก้ไขผลกระทบสิ่งแวดล้อม	มาตรการติดตามตรวจสอบผลกระทบสิ่งแวดล้อม
	มูลฝอยประจำห้องพักมีความเพียงพอในการรองรับมูลฝอยได้นาน 2.5 วัน <u>1.2) ที่พักมูลฝอยประจำอาคารต้อนรับ</u> จัดให้มีที่พักมูลฝอยขนาด 50 ลิตร จำนวน 2 ถัง (มูลฝอยที่เกิดในอาคารต้อนรับประมาณ 90 ลิตร/วัน) ที่พักมูลฝอยประจำห้องพักมีความเพียงพอในการรองรับมูลฝอยได้นาน 1 วัน <u>1.3) ที่พักมูลฝอยรวมประจำอาคารร้านอาหาร</u> จัดให้มีที่พักมูลฝอยขนาด 100 ลิตร จำนวน 3 ถัง (มูลฝอยที่เกิดในร้านอาหารและห้องครัว ประมาณ 150 ลิตร/วัน) โดยจะแยกมูลฝอยออกเป็น 3 ส่วน คือ มูลฝอยย่อยสลายได้และเศษอาหาร จำนวน 1 ถัง มูลฝอยทั่วไป จำนวน 1 ถัง และมูลฝอยรีไซเคิล จำนวน 1 ถัง ทั้งนี้ ถังรองรับมูลฝอยจะวางไว้ในบริเวณครัวทั้งหมด ที่พักมูลฝอยประจำห้องพักมีความเพียงพอในการรองรับมูลฝอยได้นาน 2 วัน **2) ประเมินความเพียงพอของห้องพักมูลฝอยรวมและทัศนียภาพบริเวณอาคารพักมูลฝอยรวม** ที่พักมูลฝอยรวมของโครงการฯ ตั้งอยู่บริเวณชั้นล่างของอาคารต้อนรับ ภายในที่พักมูลฝอยรวม แบ่งเป็น 3 ส่วน <u>- ห้องเก็บมูลฝอยเปียกหรือย่อยสลาย (ป้ายสีเขียว)</u> มี	ใหม่ เช่น แก้ว กระดาษ กระป๋องเครื่องดื่ม เศษพลาสติก เศษโลหะ อลูมิเนียม ยางรถยนต์ เป็นต้น 4.จัดให้มีแม่บ้านทำหน้าที่คัดแยกมูลฝอยใส่ถุงตามประเภทของมูลฝอย ก่อนนำมาทิ้งในห้องพักมูลฝอยรวม โดยมูลฝอยรีไซเคิลนั้นให้รอจำหน่ายแก่ผู้รับซื้อต่อไป โดยจะประสานงานกับร้านรับซื้อของเก่าให้เข้ามารับซื้อมูลฝอยรีไซเคิล เป็นประจำทุก 3 วัน/ครั้ง 5.จัดให้มีพนักงานทำความสะอาดจัดเก็บมูลฝอยจากทุกจุดภายในโครงการทุกวัน และคัดแยกมูลฝอยก่อนนำไปรวมไว้ที่ห้องพักมูลฝอยรวม เพื่อให้รถเก็บขนมูลฝอยเข้ามาจัดเก็บต่อไป 6.การเก็บมูลฝอยใส่ถุงต้องไม่ให้มีปริมาณหรือน้ำหนักมากเกินไป 7.ก่อนรวบรวมมูลฝอยจากจุดต่างๆ ไปยังห้องพักมูลฝอยรวม ต้องมัดปากถุงให้แน่น เพื่อป้องกันมูลฝอยกระจัดกระจายและสะดวกต่อการขนย้าย 8.จัดให้มีการทำความสะอาดห้องพักมูลฝอยรวมสัปดาห์ละ 1 ครั้ง เพื่อป้องกันการเพาะตัวของเชื้อโรค 9.ห้องพักมูลฝอยต้องมีประตูปิดมิดชิดเพื่อป้องกันกลิ่น	<u>ผู้รับผิดชอบ</u> - เจ้าของโครงการ 2.ตรวจสอบที่พักมูลฝอยรวม <u>สถานที่ตรวจสอบ</u> - ที่พักมูลฝอยรวม <u>ดัชนีที่ใช้ตรวจสอบ</u> - ความสามารถในการรองรับมูลฝอยแต่ละประเภท - ความสะอาด/การทำความสะอาด - การคัดแยกมูลฝอย - การเก็บขนไปกำจัดอย่างสม่ำเสมอ <u>ความถี่ในการตรวจสอบ</u> - 1 เดือน/ครั้ง ตลอดระยะดำเนินการ <u>ผู้รับผิดชอบ</u> - เจ้าของโครงการ

ลงชื่อ.....

(นายเฉลิมพล พงศ์ฉบับนภา)

เจ้าของโครงการ

เมษายน 2562

ลงชื่อ.....

(นายเจนณรงค์ สันสน)

บุคคลธรรมดาผู้มีสิทธิจัดทำรายงานฯ บริษัท เจด คอนซัลแต้นท์ จำกัด

เมษายน 2562

JADE CONSULTANT CO.,LTD.

ตารางที่ 2 ผลกระทบต่อสิ่งแวดล้อมที่สำคัญมาตรการป้องกันและแก้ไขผลกระทบสิ่งแวดล้อมและมาตรการติดตามตรวจสอบผลกระทบสิ่งแวดล้อม ในระยะดำเนินการ

องค์ประกอบทางสิ่งแวดล้อมและคุณค่าต่างๆ	ผลกระทบต่อสิ่งแวดล้อมที่สำคัญ	มาตรการป้องกันและแก้ไขผลกระทบสิ่งแวดล้อม	มาตรการติดตามตรวจสอบผลกระทบสิ่งแวดล้อม
	ปริมาตร 371 ลิตร จำนวน 1 ห้อง สามารถรองรับมูลฝอยย่อยสลาย ปริมาณ 249.6 ลิตร/วัน สามารถเก็บได้นาน (371/249.6) ประมาณ 1.49 วัน <u>- ห้องเก็บมูลฝอยรีไซเคิล (ป้ายสีเหลือง) และมูลฝอยแห้ง (ป้ายสีน้ำเงิน)</u> มีปริมาตร 240 ลิตร จำนวน 1 ห้อง ซึ่งแบ่งออกเป็น 2 ส่วน ส่วนที่หนึ่งใช้เก็บมูลฝอยรีไซเคิลปริมาตร 140 ลิตร สามารถรองรับมูลฝอยรีไซเคิล ปริมาตร 117 ลิตร/วัน สามารถเก็บได้นาน (140/117) ประมาณ 1.20 วัน ส่วนที่สองใช้เก็บมูลฝอยแห้งปริมาตร 140 ลิตร สามารถรองรับมูลฝอยแห้ง ปริมาตร 11.70 ลิตร/วัน สามารถเก็บได้นาน (140/11.70) ประมาณ 11.97 วัน <u>- ห้องเก็บมูลฝอยอันตราย (ป้ายสีส้ม)</u> มีปริมาตร 361 ลิตร จำนวน 1 ห้อง สามารถรองรับมูลฝอยอันตราย ปริมาตร 11.70 ลิตร/วัน ได้นาน (361/11.70) ประมาณ 30.85 วัน ดังนั้น ที่พักมูลฝอยรวมของโครงการฯ สามารถรองรับปริมาณมูลฝอยแต่ละประเภทได้นานกว่า 3 วัน ดังนั้นตำแหน่งของห้องพักมูลฝอยรวมจึงมีความเหมาะสมและเกิดผลกระทบด้านทัศนียภาพอยู่ในระดับต่ำ **3) ประเมินการคัดแยกมูลฝอยของโครงการ**	รบกวนผู้มาใช้บริการ และชุมชนบริเวณใกล้เคียงโดยจะเปิดประตูเฉพาะช่วงที่มีการเก็บขนมูลฝอยเท่านั้น 10.จัดให้มีท่อรวบรวมน้ำจากการล้างห้องพักมูลฝอยไปยังระบบบำบัดน้ำเสียของโครงการ 11.จัดให้มีแม่บ้านคอยดูแลรักษาความสะอาดบริเวณห้องพักมูลฝอยรวมของโครงการ 12.ประสานงานการจัดเก็บมูลฝอยกับหน่วยงานท้องถิ่นให้มาเก็บมูลฝอยจากโครงการอย่างสม่ำเสมอทุกวัน โดยไม่มีการตกค้างภายในโครงการ 13.ประสานกับร้านรับซื้อของเก่าบริเวณใกล้เคียง 14.พิจารณาส่งเสริมมาตรการคัดแยกมูลฝอยอย่างจริงจัง 15. ติดป้ายประชาสัมพันธ์ให้ผู้พักอาศัยคัดแยกมูลฝอยก่อนนำไปทิ้ง โดยติดป้ายไว้บริเวณโถงทางเข้าอาคาร และบอร์ดประชาสัมพันธ์ 16.ประชาสัมพันธ์เกี่ยวกับประเภทของมูลฝอยรีไซเคิล เช่น กระดาษ แก้ว พลาสติก โลหะ และมูลฝอยประเภทอื่น ๆ 17.ประชาสัมพันธ์การทิ้งมูลฝอยให้ตรงกับภาชนะรองรับมูลฝอยแต่ละประเภท 18.เลือกใช้ชนิดของถังรองรับมูลฝอยที่มีความแข็งแรง	

ลงชื่อ.....

(นายเฉลิมพล พงศ์ฉบับนภา)

เจ้าของโครงการ

เมษายน 2562

ลงชื่อ.....

(นายเจนณรงค์ สันสน)

บุคคลธรรมดาผู้มีสิทธิจัดทำรายงานฯ บริษัท เจด คอนซัลแต้นท์ จำกัด

เมษายน 2562

JADE CONSULTANT CO.,LTD.

ตารางที่ 2 ผลกระทบต่อสิ่งแวดล้อมที่สำคัญมาตรการป้องกันและแก้ไขผลกระทบสิ่งแวดล้อมและมาตรการติดตามตรวจสอบผลกระทบสิ่งแวดล้อม ในระยะดำเนินการ

องค์ประกอบทางสิ่งแวดล้อมและคุณค่าต่างๆ	ผลกระทบต่อสิ่งแวดล้อมที่สำคัญ	มาตรการป้องกันและแก้ไขผลกระทบสิ่งแวดล้อม	มาตรการติดตามตรวจสอบผลกระทบสิ่งแวดล้อม
	3.1) การจัดการมูลฝอยรีไซเคิล เมื่อโครงการมีการคัดแยกมูลฝอยรีไซเคิลออกจากมูลฝอยทั้งหมด จะสามารถลดปริมาณมูลฝอยได้ถึง 117 ลิตร/วัน หรือมีปริมาณมูลฝอยลดลงเหลือ (390–117 ลิตร/วัน) เท่ากับ 273 ลิตร/วัน (หรือ 0.27 ลูกบาศก์เมตร/วัน) โดยจะประสานงานกับร้านรับซื้อของเก่าให้เข้ามารับซื้อมูลฝอยรีไซเคิล เป็นประจำทุก 3 วัน/ครั้ง 3.2) การจัดการมูลฝอยอันตราย ในส่วนที่พักมูลฝอยอันตราย ซึ่งเป็นพื้นที่แยกเก็บมูลฝอยอันตรายโดยเฉพาะ ซึ่งมีถังรองรับมูลฝอย ปริมาตร 240 ลิตร จำนวน 1 ถัง สามารถรองรับมูลฝอยอันตราย ปริมาณ 11.70 ลิตร/วัน ได้นาน (240/11.70) ประมาณ 20.5 วัน สำหรับการกำจัดมูลฝอยอันตรายนั้น โครงการจะใช้บริการเก็บขนและนำไปกำจัด โดยบริษัทเอกชนที่ได้รับการขึ้นทะเบียนกับกรมโรงงานอุตสาหกรรม ในการกำจัดมูลฝอยที่เป็นอันตรายและเป็นพิษอย่างถูกต้องและได้มาตรฐาน **4) ประเมินความสามารถในการเก็บขนและกำจัดมูลฝอยของหน่วยงานราชการ** พื้นที่โครงการฯ ตั้งอยู่ในพื้นที่ความรับผิดชอบเก็บขน	ทนทาน มีฝาปิดมิดชิด สามารถป้องกันแมลงหรือสัตว์เข้าไปในถังได้ 19.การเก็บรวบรวมมูลฝอยในแต่ละวัน ต้องให้เสร็จก่อนเวลาที่รถเก็บขนฯ จะเข้ามาทำการเก็บขน โดยกำหนดระยะเวลารวบรวมมูลฝอยจากอาคารให้สอดคล้องกับระยะเวลาเก็บขนของเทศบาลนครเกาะสมุย 20.ต้องส่งของเสียที่เป็นอันตรายให้แก่ผู้รวบรวมและขนส่งหรือผู้บำบัดและกำจัดของเสียที่ได้รับอนุญาตเท่านั้น 21.จัดให้มีอุปกรณ์สำหรับป้องกันอุบัติภัยและเหตุฉุกเฉิน เช่น ถังดับเพลิงเคมี ติดตั้งบริเวณพื้นที่จัดเก็บขยะมูลฝอยให้เพียงพอ 22.การเก็บขนมูลฝอยใช้เส้นทางเฉพาะตามที่ได้กำหนดไว้เท่านั้น เพื่อป้องกันผลกระทบด้านสุขอนามัย 23.กรณีมีการตกหล่นของมูลฝอยทางเจ้าหน้าที่จะต้องรีบดำเนินการเก็บขน และทำความสะอาดจุดตกหล่นเพื่อป้องกันผลกระทบด้านแมลง และกลิ่น	

ลงชื่อ.....

(นายเฉลิมพล พงศ์ฉบับนภา)

เจ้าของโครงการ

เมษายน 2562

ลงชื่อ.....

(นายเจนณรงค์ สันสน)

บุคคลธรรมดาผู้มีสิทธิจัดทำรายงานฯ บริษัท เจ้ด คอนซัลแต้นท์ จำกัด

เมษายน 2562

JADE CONSULTANT CO.,LTD.

ตารางที่ 2 ผลกระทบต่อสิ่งแวดล้อมที่สำคัญมาตรการป้องกันและแก้ไขผลกระทบสิ่งแวดล้อมและมาตรการติดตามตรวจสอบผลกระทบสิ่งแวดล้อม ในระยะดำเนินการ

องค์ประกอบทางสิ่งแวดล้อมและคุณค่าต่างๆ	ผลกระทบต่อสิ่งแวดล้อมที่สำคัญ	มาตรการป้องกันและแก้ไขผลกระทบสิ่งแวดล้อม	มาตรการติดตามตรวจสอบผลกระทบสิ่งแวดล้อม
	มูลฝอยของเทศบาลนครเกาะสมุย ซึ่งเทศบาลนครเกาะสมุยสามารถเข้ามาดำเนินการเก็บขนมูลฝอยของโครงการฯ ได้ **5) ประเมินความเหมาะสมการจัดการน้ำเสียจากบริเวณห้องพักมูลฝอยรวม** สำหรับน้ำเสียที่เกิดจากการล้างทำความสะอาดนั้น จะมีท่อรวบรวมน้ำเสียจากห้องพักมูลฝอยรวมเข้าสู่ระบบบำบัดน้ำเสียรวมของโครงการ เพื่อให้น้ำเสียดังกล่าวผ่านการบำบัดด้วยระบบบำบัดน้ำเสียรวมของโครงการ ก่อนระบายออกสู่ท่อระบายน้ำสาธารณะต่อไป ดังนั้น น้ำเสียจากบริเวณห้องพักมูลฝอยรวมจึงมีการจัดการที่ถูกสุขลักษณะและเกิดผลกระทบต่อสภาพแวดล้อมอยู่ในระดับต่ำ		
3.5 การใช้ไฟฟ้า	**1.ผลกระทบต่อความสามารถให้บริการไฟฟ้าของหน่วยงานราชการ** โครงการรับบริการกระแสไฟฟ้าจากการไฟฟ้าส่วนภูมิภาคอำเภอเกาะสมุย เข้าสู่หม้อแปลงไฟฟ้า จำนวน 1 เครื่อง มีหน้าที่ลดแรงดันไฟฟ้าเป็นระบบแรงดันต่ำจากนั้นจึงส่งไฟฟ้าไปยังห้องควบคุมระบบไฟฟ้า ซึ่งภายในห้องมีตู้ MDB (Main Distribution Board) เป็นตัวควบคุมระบบไฟฟ้าของอาคารก่อนจะจ่ายไฟฟ้าไปยังห้องพัก และห้อง	1.การลดความร้อนจากแสงอาทิตย์ที่เข้ามาใน อาคารโดยติดตั้งฉนวนกันความร้อนที่หลังคา หรือผนังที่กระทบกับแสงอาทิตย์ 2.เครื่องปรับอากาศ (1) เลือกใช้เครื่องปรับอากาศให้มีขนาดที่เหมาะสมกับขนาดพื้นที่ห้องและเลือกเครื่องปรับอากาศที่ประสิทธิภาพในการประหยัดพลังงานสูงที่สุด (High Economic Efficiency Ratio (EER))	1.ตรวจสอบการทำงานของระบบไฟฟ้า <u>สถานที่ตรวจสอบ</u> - หม้อแปลงไฟฟ้า เครื่องกำเนิดไฟฟ้าสำรองและอุปกรณ์ไฟฟ้า <u>ดัชนีที่ใช้ตรวจสอบ</u> - การจ่ายไฟของหม้อแปลงไฟฟ้าหลัก - การจ่ายไฟของเครื่องกำเนิดไฟฟ้าสำรอง - เลือกใช้อุปกรณ์ไฟฟ้าแบบประหยัดพลังงาน

ลงชื่อ.....
(นายเฉลิมพล พงศ์ฉบับนภา)
เจ้าของโครงการ
เมษายน 2562

ลงชื่อ.....
(นายเจนณรงค์ สันสน)
บุคคลธรรมดาผู้มีสิทธิจัดทำรายงานฯ บริษัท เจด คอนซัลแต้นท์ จำกัด
เมษายน 2562 JADE CONSULTANT CO.,LTD.

ตารางที่ 2 ผลกระทบต่อสิ่งแวดล้อมที่สำคัญมาตรการป้องกันและแก้ไขผลกระทบสิ่งแวดล้อมและมาตรการติดตามตรวจสอบผลกระทบสิ่งแวดล้อม ในระยะดำเนินการ

องค์ประกอบทางสิ่งแวดล้อมและคุณค่าต่างๆ	ผลกระทบต่อสิ่งแวดล้อมที่สำคัญ	มาตรการป้องกันและแก้ไขผลกระทบสิ่งแวดล้อม	มาตรการติดตามตรวจสอบผลกระทบสิ่งแวดล้อม
	งานระบบ ทางเดิน ระบบไฟฟ้าสำรอง แต่ละส่วนในสภาวะปกติ ในส่วนของที่ตั้งหม้อแปลงไฟฟ้าจะอยู่ด้านหน้าโครงการอยู่ห่างจากโครงสร้างอื่นประมาณ 1.00 เมตร และอยู่ห่างจากแนวเขตที่ดินของโครงการ ประมาณ 1.20 เมตร สอดคล้องตามมาตรฐานการติดตั้งทางไฟฟ้าสำหรับประเทศไทย พ.ศ.2556 (คณะกรรมการสาขาวิชาวิศวกรรมไฟฟ้า วิศวกรรมสถานแห่งประเทศไทย ในพระบรมราชูปถัมภ์ วสท.) ที่กำหนดว่า หม้อแปลงไฟฟ้าต้องอยู่ห่างจากโครงสร้างอื่นไม่น้อยกว่า 1 เมตร ในกรณีไฟฟ้าดับโครงการได้จัดเตรียมเครื่องกำเนิดไฟฟ้าสำรอง (Generator) ขนาด 80 KVA แบบใช้น้ำมันดีเซล สามารถจำหน่ายไฟฟ้าไปยังตู้ไฟฉุกเฉินเพื่อจ่ายไฟฟ้าไปยังหน่วยที่ต้องการแสงสว่างได้แก่ระบบไฟฉุกเฉินแบบส่วนกลาง (Central Unit Emergency Light) ระบบปั๊มต่างๆ สามารถจ่ายไฟฟ้าสำรองได้นาน 30 นาที ดังนั้น จึงคาดว่าการใช้ไฟฟ้าของโครงการจะมีผลกระทบต่อการใช้ไฟฟ้าของชุมชนอยู่ในระดับต่ำ	(2) บำรุงรักษาอุปกรณ์ระบบปรับอากาศเพื่อรักษาระดับการใช้ไฟฟ้าให้ต่ำ โดยข้อแนะนำทั่วไป มีดังนี้ - ทดสอบและปรับแต่งระบบอย่างสมบูรณ์เป็นครั้งคราวตามกำหนดที่ตั้งไว้ ตลอดอายุการใช้งานของระบบโดยส่วนใหญ่การปรับแต่งระบบในครั้งแรกมักจะเป็นการปรับแต่งครั้งเดียวที่ได้กระทำกับระบบทำให้ประสิทธิภาพของระบบลดลงเรื่อยๆ - ตั้ง Thermostat ให้ควบคุมอุณหภูมิที่พอเหมาะกับความสบายเท่านั้น ไม่ควรตั้ง Thermostat ไว้ให้ต่ำที่สุด และหมั่นตรวจสอบว่าสามารถทำงานได้เป็นปกติหรือไม่ อุณหภูมิที่พอเหมาะคือ 24-26 C^{o} - เครื่องส่งลมเย็น ควรมีการทำความสะอาดแผงกรองอากาศ ถ้าอุปกรณ์ดังกล่าวสกปรก พื้นผิวรับความร้อนจะถ่ายเทความร้อนได้ไม่ดี ทำให้น้ำเย็นที่กลับไปยังเครื่องทำน้ำเย็นยังมีอุณหภูมิต่ำอยู่ ทำให้ประสิทธิภาพที่เครื่องทำน้ำเย็นต่ำลงด้วย - ทำความสะอาดคอนเดนเซอร์ที่ระบายความร้อนด้วยอากาศเป็นประจำ และตรวจสอบอย่าให้มีวัสดุปิดขวางลมที่ใช้ในการระบายความร้อน	เช่น หลอด LED <u>ความถี่ในการตรวจสอบ</u> - 6 เดือน/ครั้ง ตลอดระยะดำเนินการ <u>ผู้รับผิดชอบ</u> - เจ้าของโครงการ

ลงชื่อ.....
(นายเฉลิมพล พงศ์ฉบับนภา)
เจ้าของโครงการ
เมษายน 2562

ลงชื่อ.....
(นายเจนณรงค์ สันสน
บุคคลธรรมดาผู้มีสิทธิจัดทำรายงานฯ บริษัท เจด คอนซัลแต้นท์ จำกัด
เมษายน 2562 JADE CONSULTANT CO.,LTD.

ตารางที่ 2 ผลกระทบต่อสิ่งแวดล้อมที่สำคัญมาตรการป้องกันและแก้ไขผลกระทบสิ่งแวดล้อมและมาตรการติดตามตรวจสอบผลกระทบสิ่งแวดล้อม ในระยะดำเนินการ

องค์ประกอบทางสิ่งแวดล้อมและคุณค่าต่างๆ	ผลกระทบต่อสิ่งแวดล้อมที่สำคัญ	มาตรการป้องกันและแก้ไขผลกระทบสิ่งแวดล้อม	มาตรการติดตามตรวจสอบผลกระทบสิ่งแวดล้อม
	2.การอนุรักษ์พลังงาน ตามกฎกระทรวงกำหนดประเภท หรือขนาดของอาคาร และมาตรฐานหลักเกณฑ์ และวิธีการในการออกแบบอาคารเพื่ออนุรักษ์พลังงาน พ.ศ.2552 โดยกำหนดให้อาคารประเภทสถานพยาบาล สถานศึกษา สำนักงาน อาคารชุด อาคารชุมนุมคน โรงมหรสพ โรงแรม สถานบริการ และศูนย์การค้า ที่มีพื้นที่ตั้งแต่ 2,000 ตารางเมตร ขึ้นไป ต้องมีการออกแบบเพื่อการอนุรักษ์พลังงาน โครงการเป็นอาคารเดี่ยวชั้นเดียว จำนวน 11 อาคาร และอาคาร 2 ชั้น จำนวน 1 อาคาร แต่ละอาคารมีพื้นที่อาคารไม่ถึง 2,000 ตารางเมตร โดยมาตรฐานและหลักเกณฑ์ในการออกแบบอาคารของโครงการมีความสอดคล้องกับการออกแบบอาคารตามกฎกระทรวงกำหนด **3) การจัดให้มีการติดตั้งหลอดไฟฟ้าแบบประหยัด (LED) ทั้งโครงการ เพื่อเป็นการประหยัดพลังงาน** โครงการได้พิจารณาจัดให้มีการติดตั้งหลอดไฟฟ้าแบบประหยัด (LED) บริเวณอาคารโครงการทุกอาคาร **4) ผลกระทบด้านความปลอดภัยต่อผู้พักอาศัยจากตำแหน่งหม้อแปลงไฟฟ้า** ตำแหน่งติดตั้งหม้อแปลงไฟฟ้า	- พัดลมทุกตัวจะต้องทำการหล่อลื่นโดยอัดจารบีหรือหยอดน้ำมันอย่างสม่ำเสมอตามระยะเวลา - ตรวจสอบการรั่วของท่อลมที่อาจเกิดขึ้นได้ รวมถึงการซ่อมแซมฉนวนท่อลมที่ฉีกขาด - ตรวจสอบหน้าต่างและประตูเข้าออกอาคารว่ามีรูรั่วทำให้อากาศร้อนภายนอกเข้าสู่อาคารหรือไม่ 3.บุคลากร (1) อบรมเจ้าหน้าที่ทุกคนให้ตระหนักเรื่องการประหยัดพลังงานเป็นประจำสม่ำเสมอ (2) จัดเจ้าหน้าที่ตรวจสอบการเปิด-ปิดไฟในจุดที่หมดความจำเป็นในการใช้งาน เป็นประจำทุกวัน (3) จัดเจ้าหน้าที่ให้หมั่นทำความสะอาดหลอดไฟและโคมไฟอยู่เสมอ เพราะฝุ่นละอองที่เกาะหลอดไฟจะทำให้แสงสว่างลดน้อยลง 4.มีป้ายเตือนบริเวณพื้นที่จอดรถให้ดับเครื่องยนต์ทุกครั้งเมื่อนำรถยนต์เข้าจอดเรียบร้อยแล้ว เพื่อลดการใช้พลังงานเชื้อเพลิงและลดปริมาณความร้อนที่จะเกิดขึ้น 5.ลดการใช้สภาวะปรับอากาศหรือเครื่องปรับอากาศ โดยกำหนดช่วงเวลาเปิด-ปิด ในบริเวณที่ไม่มีการใช้สภาวะ	

ลงชื่อ.....

(นายเฉลิมพล พงศ์ฉบับนภา)

เจ้าของโครงการ

เมษายน 2562

ลงชื่อ.....

(นายเจนณรงค์ สันสน)

บุคคลธรรมดาผู้มีสิทธิจัดทำรายงานฯ บริษัท เจด คอนซัลแต้นท์ จำกัด

เมษายน 2562JADE CONSULTANT CO.,LTD.

ตารางที่ 2 ผลกระทบต่อสิ่งแวดล้อมที่สำคัญมาตรการป้องกันและแก้ไขผลกระทบสิ่งแวดล้อมและมาตรการติดตามตรวจสอบผลกระทบสิ่งแวดล้อม ในระยะดำเนินการ

องค์ประกอบทางสิ่งแวดล้อมและคุณค่าต่างๆ	ผลกระทบต่อสิ่งแวดล้อมที่สำคัญ	มาตรการป้องกันและแก้ไขผลกระทบสิ่งแวดล้อม	มาตรการติดตามตรวจสอบผลกระทบสิ่งแวดล้อม
	ภายในพื้นที่โครงการ สำหรับที่ตั้งหม้อแปลงไฟฟ้าจะอยู่ภายนอกอาคาร โดยอยู่ห่างจากโครงสร้างอื่นประมาณ 1.50 เมตร และอยู่ห่างจากแนวเขตที่ดินของโครงการประมาณ 1.0 เมตร จากการประเมินการออกแบบตำแหน่งหม้อแปลงไฟฟ้าของโครงการ พบว่าอยู่ในพื้นที่ปิดล้อมและมีระยะห่างจากรั้วเป็นไปตามมาตรฐานของกรมโยธาธิการและผังเมือง นอกจากนี้ตำแหน่งของหม้อแปลงไฟฟ้ายังอยู่ห่างจากบ้านพักอาศัยใกล้เคียงทางด้านเหนือของโครงการมากกว่า 5.00 เมตร จึงคาดว่าจะเกิดผลกระทบอันเนื่องมาจากหม้อแปลงของไฟฟ้าต่อผู้พักอาศัยและพื้นที่ใกล้เคียงอยู่ในระดับต่ำ	ปรับอากาศตลอดทั้งวัน 6.ม่านบริเวณหน้าต่างและประตูซึ่งแสงอาทิตย์สามารถส่องถึงได้หรือติดตั้งฉนวนกันความร้อนป้องกันไม่ให้อากาศ 7.ออกแบบและติดตั้งสวิทซ์เปิด/ปิดเครื่องปรับอากาศแยกออกจากกันในแต่ละพื้นที่ของอาคาร เพื่อความสะดวกในการเปิด/ปิด ทำให้ประหยัดพลังงานไฟฟ้าและลดปริมาณความร้อนที่จะระบายออกสู่บรรยากาศ 8.การติดตั้งหน้าต่าง ช่องระบายอากาศในทิศทางที่เหมาะสมกับทิศทางลมในบริเวณพื้นที่โครงการ 9.กำหนดให้วัสดุบริเวณพื้นที่ผิวสัมผัสของอาคารต่อพื้นที่ที่สามารถเพิ่มการดูดซับและไม่สะท้อนอุณหภูมิของอาคารโครงการออกสู่ภายนอก 10.โครงการได้กำหนดให้มีพื้นที่สีเขียว ไม้พุ่มและไม้คลุมดิน รวมถึงการใช้ต้นไม้ใหญ่ในปริมาณมากสามารถลดความร้อนและกรองแสงแดดได้ รวมถึงการลดพื้นที่ที่เป็นคอนกรีตโดยใช้บล็อกปูพื้นและบล็อกปลูกหญ้า สามารถลดอุณหภูมิที่เกิดขึ้นจากการพัฒนาพื้นที่โครงการได้ 11.การวางตำแหน่งอาคาร มีการกำหนดให้อาคารหัน	

ลงชื่อ.....
(นายเฉลิมพล พงศ์ฉบับนภา)
เจ้าของโครงการ
เมษายน 2562

ลงชื่อ.....
(นายเจนณรงค์ สันสน)
บุคคลธรรมดาผู้มีสิทธิจัดทำรายงานฯ บริษัท เจด คอนซัลแต้นท์ จำกัด
เมษายน 2562
JADE CONSULTANT CO.,LTD

ตารางที่ 2 ผลกระทบต่อสิ่งแวดล้อมที่สำคัญมาตรการป้องกันและแก้ไขผลกระทบสิ่งแวดล้อมและมาตรการติดตามตรวจสอบผลกระทบสิ่งแวดล้อม ในระยะดำเนินการ

องค์ประกอบทางสิ่งแวดล้อมและคุณค่าต่างๆ	ผลกระทบต่อสิ่งแวดล้อมที่สำคัญ	มาตรการป้องกันและแก้ไขผลกระทบสิ่งแวดล้อม	มาตรการติดตามตรวจสอบผลกระทบสิ่งแวดล้อม
		ด้านแคบเข้าสู่ด้านทิศตะวันออก และตะวันตก เพื่อลดพื้นที่ในการรับแดดเข้าสู่ห้องพักอาศัยให้มีน้อยที่สุดทำให้ภาระในการใช้พลังงานสำหรับระบบปรับอากาศทำงานน้อยที่สุด 12.ช่องเปิดของอาคารใช้กระจกตัดแสงเพื่อลดปริมาณความร้อนเข้าสู่ตัวอาคาร 13.ใช้ส่วนยื่นของอาคาร (FIN) ทั้งแนวตั้งและแนวนอนเพื่อบดบังแสงแดดที่จะนำความร้อน รวมถึงการใช้สีป้องกันความร้อนและโทนสีที่อ่อนเพื่อสะท้อนความร้อน 14.การจัดให้มีการติดตั้งหลอดไฟฟ้าแบบประหยัด (LED) ทั้งโครงการ เพื่อเป็นการประหยัดพลังงาน **มาตรการด้านความปลอดภัยต่อผู้พักอาศัยจากตำแหน่งหม้อแปลงไฟฟ้า** 1.ตำแหน่งที่ตั้งของหม้อแปลงไฟฟ้าต้องอยู่ภายนอกอาคาร (Outdoor Yard) 2.ในกรณีที่ลานหมอแปลงอยู่บนพื้นดิน ต้องปฏิบัติตามหลักเกณฑ์ ดังต่อไปนี้ 2.1 หม้อแปลงต้องอยู่ในที่ล้อมที่ ที่ล้อมนี้อาจจะเป็นกำแพงหรือรั้วที่ใส่กุญแจได้และเข้าถึงได้เพื่อการ	

ลงชื่อ.....

(นายเฉลิมพล พงศ์ฉบับนภา)

เจ้าของโครงการ

เมษายน 2562

ลงชื่อ.....

(นายเจนณรงค์ สันสน)

บุคคลธรรมดาผู้มีสิทธิจัดทำรายงานฯ บริษัท เจด คอนซัลแต้นท์ จำกัด

เมษายน 2562

JADE CONSULTANT CO.,LTD.

ตารางที่ 2 ผลกระทบต่อสิ่งแวดล้อมที่สำคัญมาตรการป้องกันและแก้ไขผลกระทบสิ่งแวดล้อมและมาตรการติดตามตรวจสอบผลกระทบสิ่งแวดล้อม ในระยะดำเนินการ

องค์ประกอบทางสิ่งแวดล้อมและคุณค่าต่างๆ	ผลกระทบต่อสิ่งแวดล้อมที่สำคัญ	มาตรการป้องกันและแก้ไขผลกระทบสิ่งแวดล้อม	มาตรการติดตามตรวจสอบผลกระทบสิ่งแวดล้อม
		ตรวจสอบและบำรุงรักษาสำหรับบุคคลที่มีหน้าที่เกี่ยวข้อง 2.2 ที่ว่างเพื่อปฏิบัติงาน ส่วนที่มีไฟฟ้าของระบบไฟฟ้าแรงสูงเหนือที่ว่างเพื่อปฏิบัติงาน ต้องอยู่สูงจากพื้นไม่น้อยกว่า 2.75 เมตร หรือมีที่กั้นเพื่อป้องกันการสัมผัสส่วนที่มีไฟฟ้าโดยไม่ได้ตั้งใจ 2.3 ระยะห่างตามแนวระดับระหว่างรั้ว หรือผนังกับหม้อแปลงไฟฟ้าต้องไม่น้อยกว่า 1.00 เมตร ระยะห่างระหว่างหม้อแปลงไฟฟ้าต้องไม่น้อยกว่า 0.60 เมตร 2.4 รั้วหรือกำแพงของลานหม้อแปลงต้องสูงไม่น้อยกว่า 2.00 เมตร 2.5 การต่อลงดิน ส่วนที่เป็นโลหะเปิดโล่ง และไม่ใช้เป็นทางเดินของกระแสไฟฟ้าต้องต่อลงดิน ตัวนำต่อหลักดินต้องเป็นทองแดงมีขนาดไม่เล็กกว่า 35 ตารางมิลลิเมตร 2.6 ควรมีป้ายเตือนแสดงข้อความ “อันตรายไฟฟ้าแรงสูง” และ “เฉพาะเจ้าหน้าที่ที่เกี่ยวข้องเท่านั้น” ให้เห็นอย่างชัดเจนติดไว้ที่ผนังด้านนอกห้องหม้อแปลง 2.7 พื้นของลานหม้อแปลง ต้องใส่หินเบอร์ 2 ความหนาอย่างน้อย 100มิลลิเมตร ยกเว้น ส่วนที่ติดตั้งบริภัณฑ์	

ลงชื่อ.....
(นายเฉลิมพล พงศ์ฉบับนภา)
เจ้าของโครงการ
เมษายน 2562

ลงชื่อ.....
(นายเจนณรงค์ สันสาย)
บุคคลธรรมดาผู้มีสิทธิจัดทำรายงานฯ บริษัท ทาเฉต คอนซัลแต้นท์ จำกัด
เมษายน 2562

TACHE CONSULTANT CO.,LTD.

ตารางที่ 2 ผลกระทบต่อสิ่งแวดล้อมที่สำคัญมาตรการป้องกันและแก้ไขผลกระทบสิ่งแวดล้อมและมาตรการติดตามตรวจสอบผลกระทบสิ่งแวดล้อม ในระยะดำเนินการ

องค์ประกอบทางสิ่งแวดล้อมและคุณค่าต่างๆ	ผลกระทบต่อสิ่งแวดล้อมที่สำคัญ	มาตรการป้องกันและแก้ไขผลกระทบสิ่งแวดล้อม	มาตรการติดตามตรวจสอบผลกระทบสิ่งแวดล้อม
		มาตรการการดูแลรักษาเครื่องกำเนิดไฟฟ้าสำรอง 1. หมั่นดูแลทิศทางลมที่ไหลเวียนเข้าและออกจากห้อง ต้องห่างจากสภาพแวดล้อมที่มีฝุ่นละออง สารเคมี สิ่งสกปกต่างๆ และความชื้นสูง โดยทำความสะอาดภายในห้องอยู่เป็นประจำ 2. ภายในห้องเครื่องต้องมีพื้นที่รอบเครื่องกำเนิดไฟฟ้าอย่างน้อย 1.5-2 เมตร รอบเครื่องสำหรับการบำรุงรักษาเครื่องกำเนิดไฟฟ้า พร้อมๆ กับพื้นที่สำหรับสายไฟหลัก ท่อน้ำมัน ท่อดักลม รวมถึงท่อไอเสีย 3. ตรวจสอบระบบการระบายอากาศ ภายในห้องต้องมีการระบายอากาศที่ดี เพื่อระบายความร้อนสะสมในห้องและตัวเครื่องกำเนิดไฟฟ้า โดยอากาศจะไหลเวียนจากด้านท้ายไปด้านหน้า ต้องมีช่องลมเข้าและช่องลมออกที่เหมาะสมกับขนาดของเครื่องกำเนิดไฟฟ้ามิฉะนั้นอาจเป็นอันตรายต่อสุขภาพได้ 4. สำหรับการติดตั้งฐาน (Foundation) ต้องสามารถรับน้ำหนักของเครื่องกำเนิดไฟฟ้าได้ทั้งชุด รวมทั้งแรงปฏิกิริยาที่เกิดจากการสั่นของเครื่อง ควรยกให้สูงประมาณ 10-15 เซนติเมตร จากพื้น แท่นรับควรจะใหญ่	

ลงชื่อ.....
(นายเฉลิมพล พงศ์ฉบับนภา)
เจ้าของโครงการ
เมษายน 2562

ลงชื่อ.....
(นายเจนณรงค์ สันสน
บุคคลธรรมดาผู้มีสิทธิจัดทำรายงานฯ บริษัท เจด คอนซัลแต้นท์ จำกัด
เมษายน 2562

JADE CONSULTANT CO.,LTD.

ตารางที่ 2 ผลกระทบต่อสิ่งแวดล้อมที่สำคัญมาตรการป้องกันและแก้ไขผลกระทบสิ่งแวดล้อมและมาตรการติดตามตรวจสอบผลกระทบสิ่งแวดล้อม ในระยะดำเนินการ

องค์ประกอบทางสิ่งแวดล้อมและคุณค่าต่างๆ	ผลกระทบต่อสิ่งแวดล้อมที่สำคัญ	มาตรการป้องกันและแก้ไขผลกระทบสิ่งแวดล้อม	มาตรการติดตามตรวจสอบผลกระทบสิ่งแวดล้อม
		กว่าฐานรับของเครื่องอย่างน้อย ด้านละ 200-400 มิลลิเมตร 5. การติดตั้งท่อไอเสีย (Exhaust pipe) ท่อไอเสียควรจะสั้น เท่าที่สภาพของสถานที่ติดตั้งจะอำนวย และให้มีจำนวนข้องอให้น้อยที่สุด ในกรณีต้องเดินยาวกว่า 10 เมตร จะต้องเพิ่มขนาดเส้นผ่านศูนย์กลางท่อ โดยขึ้นอยู่กับความยาวและจำนวนข้องอที่ใช้ 6. ไม่ควรใช้งานชุดเครื่องกำเนิดไฟฟ้าเกินพิกัดที่ระบุไว้ในแผ่นป้าย (Name plate) ไม่ว่าจะเป็นการใช้งานในลักษณะชั่วคราว หรือ ถาวรก็ตาม 7. ไม่ควรมอบหมายให้ผู้ที่มีความรู้ไม่เพียงพอเป็นผู้ควบคุมดูแล และในกรณีที่มีการแก้ไขข้อบกพร่องต่างๆ ควรตะหนักถึงแรงดันไฟฟ้าที่อาจเป็นอันตรายต่อชีวิต เนื่องจากไฟฟ้าดูดหรือไฟฟ้าชอร์ต ควรตรวจสอบระบบสายไฟและสภาพของฉนวนหุ้มสายไฟอย่างสม่ำเสมอ 8. ถังเก็บน้ำมันเชื้อเพลิง ควรเก็บไว้ในที่ปลอดภัย และหลีกเลี่ยงการเติมน้ำมันในขณะชุดเครื่องกำเนิดไฟฟ้าทำงาน การอาร์คหรือสปาร์คของไฟฟ้าอาจทำให้น้ำมันเชื้อเพลิงติดไฟได้	

ลงชื่อ.....
(นายเฉลิมพล พงศ์ฉบับนภา)
เจ้าของโครงการ
เมษายน 2562

ลงชื่อ.....
(นายเจนณรงค์ สันสน)
บุคคลธรรมดาผู้มีสิทธิจัดทำรายงานฯ บริษัท เจด คอนซัลแต้นท์ จำกัด
เมษายน 2562

JADE CONSULTANT CO.,LTD.

ตารางที่ 2 ผลกระทบต่อสิ่งแวดล้อมที่สำคัญมาตรการป้องกันและแก้ไขผลกระทบสิ่งแวดล้อมและมาตรการติดตามตรวจสอบผลกระทบสิ่งแวดล้อม ในระยะดำเนินการ

องค์ประกอบทางสิ่งแวดล้อมและคุณค่าต่างๆ	ผลกระทบต่อสิ่งแวดล้อมที่สำคัญ	มาตรการป้องกันและแก้ไขผลกระทบสิ่งแวดล้อม	มาตรการติดตามตรวจสอบผลกระทบสิ่งแวดล้อม
		9. แบตเตอรี่ ให้ระมัดระวังก๊าซที่เกิดจากการชาร์จ และดิสชาร์จของแบตเตอรี่ การตรวจดูระดับน้ำกลั่นในแต่ละเซลล์ การถอดสายขั้วแบตเตอรี่ให้ถอดขั้วลบออกก่อนเสมอ และการใส่ขั้วแบตเตอรี่ให้ใส่ขั้วลบหลังสุด เพื่อหลีกเลี่ยงการอาร์คหรือลัดวงจรจากการพลั้งมือในขณะขันสกรู 10. เครื่องยนต์สตาร์ตอัตโนมัติ ในกรณีที่ชุดเครื่องกำเนิดไฟฟ้ามีอุปกรณ์ออโตเมติค ทรานสเฟอร์สวิตช์ (Automatic Transfer Switch) เป็นส่วนประกอบเพื่อควบคุมการสตาร์ตเครื่องยนต์และจ่ายไฟฟ้าโดยอัตโนมัติ ให้พึงระมัดระวังการสตาร์ตเครื่องยนต์อัตโนมัติโดยไม่รู้ตัว เพื่อหลีกเลี่ยงเหตุการณ์ดังกล่าว ในการตรวจสอบหรือแก้ไขชุดเครื่องกำเนิดไฟฟ้า จึงควรปิดสวิตช์ชุดควบคุมดังกล่าวพร้อมกับปลดสายออกจากขั้วแบตเตอรี่ด้วย 11. การตรวจซ่อมในขณะเดินเครื่อง ให้ระมัดระวังส่วนที่หมุนหรือทำงานด้วยความเร็วรอบสูงการพลาดพลั้งอาจเป็นอันตรายถึงขั้นสูญเสียอวัยวะบางส่วนได้ 12. การต่อสายชุดเครื่องกำเนิดไฟฟ้าควรกระทำเป็นลำดับขั้น คือดับเครื่องก่อนทำการต่อสาย ตรวจสอบ	

ลงชื่อ.....

(นายเฉลิมพล พงศ์ฉบับนภา)

เจ้าของโครงการ

เมษายน 2562

ลงชื่อ.....

(นายเจนณรงค์ สันสน)

บุคคลธรรมดาผู้มีสิทธิจัดทำรายงานฯ บริษัท เจ็ด คอนซัลแต้นท์ จำกัด

เมษายน 2562

ตารางที่ 2 ผลกระทบต่อสิ่งแวดล้อมที่สำคัญมาตรการป้องกันและแก้ไขผลกระทบสิ่งแวดล้อมและมาตรการติดตามตรวจสอบผลกระทบสิ่งแวดล้อม ในระยะดำเนินการ

องค์ประกอบทางสิ่งแวดล้อมและคุณค่าต่างๆ	ผลกระทบต่อสิ่งแวดล้อมที่สำคัญ	มาตรการป้องกันและแก้ไขผลกระทบสิ่งแวดล้อม	มาตรการติดตามตรวจสอบผลกระทบสิ่งแวดล้อม
		ความเรียบร้อยแล้วจึงเดินเครื่องใหม่ การต่อสายอุปกรณ์ไฟฟ้าที่ไม่มีขั้วต่อสายหรือขั้วเสียบที่ปลอดภัย ควรปิดวงจรเบรกเกอร์ก่อนทำการต่อสาย ตรวจสอบความเรียบร้อยก่อนจึงเปิดวงจรเบรคเกอร์เพื่อใช้งาน	
3.6 ระบบสื่อสาร	ปัจจุบันการส่งสัญญาณโทรทัศน์ส่วนใหญ่เป็นการส่งสัญญาณด้วยระบบดาวเทียมโดยสัญญาณที่ส่งจากดาวเทียม คือ ระบบ C/KU-Band ประกอบกับการติดตั้งจานดาวเทียมที่ทำหน้าที่รับสัญญาณที่ส่งมาจากดาวเทียมและสะท้อนสัญญาณไปยังจุดโฟกัสจะต้องทำมุมเอียงในระดับ 45 องศากับพื้นดิน และต้องติดตั้งหันไปทางทิศตะวันตกเฉียงใต้ ทั้งนี้เมื่อพิจารณาลักษณะการพัฒนาโครงการเป็นอาคารเดี่ยวชั้นเดียว จำนวน 11 อาคาร และอาคาร 2 ชั้น 1 อาคาร มีความสูงจากระดับพื้นดินถึงระดับพื้นชั้นหลังคา 5.3-7.1 เมตร ทั้งนี้ จากการตรวจสอบผังบริเวณโครงการและการใช้ประโยชน์ที่ดินโดยรอบโครงการ พบว่า พื้นที่ข้างเคียงโครงการไม่ได้รับผลกระทบมากนัก ทั้งนี้ อาคารหรือที่พักอาศัยในบริเวณที่คาดว่าน่าจะได้รับผลกระทบ อาจเป็นบริเวณตำแหน่งของอาคารที่อยู่ใกล้เคียงทางด้านทิศตะวันตก ได้แก่ โรงแรมชั้นเดียว ซึ่งอาคารต่างๆ นี้ไม่ได้อยู่	1.ประชาสัมพันธ์ต่อบ้านพักอาศัยและสถานที่ที่อยู่รอบโครงการ ในระยะ 100 เมตร ให้ทราบถึงวิธีการติดต่อกับโครงการในกรณีที่โครงการทำเกิดการรบกวนสัญญาณคลื่นวิทยุและโทรทัศน์ จากการพัฒนาโครงการ 2.กำหนดให้มีจุดบริการไว้ที่สำนักงานของโครงการ เพื่อรับเรื่องร้องเรียนของผู้ที่ได้รับผลกระทบด้านการสื่อสาร เพื่อนำไปสู่การแก้ไขต่อไป 3.จัดให้มีการบันทึกรายละเอียดการร้องเรียนของผู้ที่ได้รับผลกระทบด้านการสื่อสาร เพื่อนำไปสู่การแก้ไขต่อไป	-

ลงชื่อ.....
(นายเฉลิมพล พงศ์ฉบับนภา)
เจ้าของโครงการ
เมษายน 2562

ลงชื่อ.....
(นายเจนณรงค์ สันสน)
บุคคลธรรมดาผู้มีสิทธิจัดทำรายงานฯ บริษัท เอ็ด คอนซัลแต้นท์ จำกัด
เมษายน 2562

ตารางที่ 2 ผลกระทบต่อสิ่งแวดล้อมที่สำคัญมาตรการป้องกันและแก้ไขผลกระทบสิ่งแวดล้อมและมาตรการติดตามตรวจสอบผลกระทบสิ่งแวดล้อม ในระยะดำเนินการ

องค์ประกอบทางสิ่งแวดล้อมและคุณค่าต่างๆ	ผลกระทบต่อสิ่งแวดล้อมที่สำคัญ	มาตรการป้องกันและแก้ไขผลกระทบสิ่งแวดล้อม	มาตรการติดตามตรวจสอบผลกระทบสิ่งแวดล้อม
	ในแนวที่ถูกบดบังโดยตรง ประกอบกับในปัจจุบันมีการให้บริการแพร่สัญญาณโทรทัศน์ในระบบดิจิทัล คือ ซึ่งให้ภาพที่คมชัดกว่าเดิม และใช้ช่วงคลื่นน้อยลงกว่าเดิมมาก และใช้ระบบอินเตอร์เน็ตแทนการรับสัญญาณโทรทัศน์ ดังนั้น จึงคาดว่าผลกระทบจากการบดบังคลื่นสัญญาณอยู่ในระดับต่ำ		
3.7 การคมนาคม	**1.การประเมินความเพียงพอของการจัดที่จอดรถของอาคาร** ในส่วนของเกณฑ์อาคารขนาดใหญ่ พื้นที่ใช้สอยภายในอาคารที่บุคคลเข้าใช้สอยเป็นปกติซึ่งมากที่สุด คือ พื้นที่ใช้สอยอาคารรวมกันทุกอาคาร มีพื้นที่ ประมาณ 1,254.75 ตารางเมตร สูง 7.1 เมตร ดังนั้น อาคารของโครงการฯ ไม่เข้าข่ายอาคารขนาดใหญ่ และไม่เข้าข่ายการจัดให้มีที่จอดรถยนต์แต่อย่างใด อย่างไรก็ตามเพื่ออำนวยความสะดวกแก่ผู้เข้าพักจะจัดให้มีที่จอดรถ จำนวน 5 คัน ซึ่งจะพบว่าโครงการได้จัดเตรียมที่จอดรถสำหรับโครงการไว้เพียงพอตามข้อกำหนด **2.การประเมินความเพียงพอของที่จอดรถของโครงการเปรียบเทียบกับอาคารที่มีลักษณะใกล้เคียงกับโครงการ**	1.การควบคุมการจราจรภายในโครงการ 2.ติดตั้งป้ายชื่อโครงการ ลูกศรแสดงทิศทางบริเวณทางเข้า-ออกโครงการที่สามารถเห็นได้ชัดเจน และในระยะทางพอสมควรที่จะชะลอรถได้ทันก่อนเข้าสู่โครงการได้อย่างปลอดภัย 3.ต้องมีสันนูนบริเวณจุดเข้า-ออกพื้นที่โครงการเพื่อช่วยชะลอความเร็วของรถป้องกันอุบัติเหตุที่อาจเกิดขึ้นได้ 4.โครงการจัดเตรียมที่จอดรถยนต์ไว้จำนวนรวมทั้งสิ้น 5 คัน สำหรับรองรับผู้เข้าพัก 4.จัดให้มีการ์ดอิเล็กทรอให้แก่ผู้พักอาศัยของโครงการเพื่อระบุความเป็นผู้พักอาศัยของโครงการ ซึ่งง่ายต่อการจัดการจราจร 5.จัดให้มีพนักงานรักษาความปลอดภัยคอยอำนวยความ	1.ตรวจสอบระบบจราจรภายในโครงการ <u>สถานที่ตรวจสอบ</u> - ทางเข้า-ออก ถนนภายในโครงการ และลานจอดรถ <u>ดัชนีที่ใช้ตรวจสอบ</u> - ความกว้างของทางเข้าออกและถนนภายในโครงการ - สภาพถนน และผิวจราจร - จำนวนที่จอดรถยนต์และรถจักรยานยนต์ - การจอดรถบนถนนสาธารณะ - ป้ายจราจรภายในโครงการหรือสัญญาณไฟ - ตรวจสอบการมีเจ้าหน้าที่รักษาความปลอดภัยประจำป้อมยามและการอำนวย

ลงชื่อ.....

(นายเฉลิมพล พงศ์ฉบับนภา)

เจ้าของโครงการ

เมษายน 2562

ลงชื่อ.....

(นายเจนณรงค์ สันสน)

บุคคลธรรมดาผู้มีสิทธิจัดทำรายงานฯ บริษัท เจด คอนซัลแต้นท์ จำกัด

เมษายน 2562

JADE CONSULTANT CO.,LTD.

ตารางที่ 2 ผลกระทบต่อสิ่งแวดล้อมที่สำคัญมาตรการป้องกันและแก้ไขผลกระทบสิ่งแวดล้อมและมาตรการติดตามตรวจสอบผลกระทบสิ่งแวดล้อม ในระยะดำเนินการ

องค์ประกอบทางสิ่งแวดล้อมและคุณค่าต่างๆ	ผลกระทบต่อสิ่งแวดล้อมที่สำคัญ	มาตรการป้องกันและแก้ไขผลกระทบสิ่งแวดล้อม	มาตรการติดตามตรวจสอบผลกระทบสิ่งแวดล้อม
	เมื่อประเมินจากพฤติกรรมการใช้รถและการจอดรถยนต์ของผู้เข้าพักอาศัยหรือเลือกใช้บริการในโครงการนี้ พบว่า ส่วนใหญ่เลือกที่พักในบริเวณหาดละไม โดยเน้นบรรยากาศริมทะเลเป็นหลัก และเลือกใช้บริการรถสาธารณะและรถตู้หรือรถแท็กซี่เป็นหลัก ที่จอดรถด้านหน้าโรงแรมมักมีไว้สำหรับรับ-ส่งผู้มาใช้บริการของโรงแรมเป็นหลัก และส่วนใหญ่จะมีที่จอดรถจักรยานยนต์ในปริมาณที่มากกว่า ส่วนโครงการมีที่จอดรถยนต์ จำนวน 5 คัน คิดเป็นร้อยละ 50 ของจำนวนห้องพักทั้งหมด ซึ่งปริมาณที่จอดรถของโครงการอยู่ในสัดส่วนที่ใกล้เคียงกับโรงแรมข้างเคียง ดังนั้น ความเพียงพอของที่จอดรถยนต์ภายในโครงการมีผลกระทบต่อชุมชนอยู่ในระดับปานกลาง **3.การประเมินการเลี้ยวตัดกระแสจราจรของรถของผู้พักอาศัยในการเข้า-ออกโครงการ** ทางเข้าสู่พื้นที่โครงการจะใช้ถนนทางหลวงแผ่นดินหมายเลข 4169 เป็นถนนแบบขับรถสวนเลน ทำให้พฤติกรรมการใช้รถแบ่งได้สองทาง คือ ในกรณีที่มาจากตำบลบ่อผุดสามารถเลี้ยวซ้ายเข้าสู่พื้นที่โครงการ โดยไม่มีการตัดกระแสจราจร ในกรณีที่ต้องออกจากโครงการไป	สะดวกให้แก่ผู้พักอาศัยในการเข้า-ออกโครงการไม่ให้เกิดการตัดกระแสจราจรบนถนนภารจำยอม โดยเน้นให้รถสามารถเข้าโครงการได้สะดวก และรวดเร็วและขอความร่วมมือให้ผู้พักอาศัยภายในโครงการ เดินรถตามการจัดจราจรอย่างเคร่งครัดเพื่อความสะดวกและปลอดภัยในการเดินรถ ตลอด 24 ชั่วโมง 6.ประชาสัมพันธ์ให้ผู้พักอาศัยใช้บริการรถประจำทาง รถแท็กซี่ส่วนบุคคลและรถจักรยานยนต์รับจ้าง เป็นต้น	ความสะดวก <u>ความถี่ในการตรวจสอบ</u> - 6 เดือน/ครั้ง ตลอดระยะดำเนินการ <u>ผู้รับผิดชอบ</u> - เจ้าของโครงการ

ลงชื่อ.....

(นายเฉลิมพล พงศ์ฉบับนภา)

เจ้าของโครงการ

เมษายน 2562

ลงชื่อ.....

(นายเจนณรงค์ สันสน)

บุคคลธรรมดาผู้มีสิทธิจัดทำรายงานฯ บริษัท เจด คอนซัลแต้นท์ จำกัด

เมษายน 2562

JADE CONSULTANT CO.,LTD.

ตารางที่ 2 ผลกระทบต่อสิ่งแวดล้อมที่สำคัญมาตรการป้องกันและแก้ไขผลกระทบสิ่งแวดล้อมและมาตรการติดตามตรวจสอบผลกระทบสิ่งแวดล้อม ในระยะดำเนินการ

องค์ประกอบทางสิ่งแวดล้อมและคุณค่าต่างๆ	ผลกระทบต่อสิ่งแวดล้อมที่สำคัญ	มาตรการป้องกันและแก้ไขผลกระทบสิ่งแวดล้อม	มาตรการติดตามตรวจสอบผลกระทบสิ่งแวดล้อม
	ตำบลบ่อผุดจะเกิดการเลี้ยวตัดกระแสจราจรของอีกฝั่ง และในกรณีที่มาจากบ้านละไมเพื่อเลี้ยวเข้าสู่โครงการจะเกิดการเลี้ยวตัดกระแสจราจร และเมื่อออกจากพื้นที่โครงการไปยังบ้านละไมสามารถเลี้ยวซ้ายเข้าสู่ถนนสาธารณะโดยไม่มีการเลี้ยวตัดกระแสจราจร ดังนั้น จากพฤติกรรมจากใช้รถใช้ถนนในบริเวณด้านหน้าโครงการ จะมีการเลี้ยวตัดกระแสจราจรเกิดขึ้นใน 2 ทิศทาง ดังนั้น โครงการจะต้องปฏิบัติตามมาตรการด้านการจราจรอย่างเคร่งครัด		
3.8 การใช้ประโยชน์ที่ดิน	**1) ความสอดคล้องตามกฎกระทรวงให้ใช้บังคับผังเมืองรวมจังหวัดสุราษฎร์ธานี พ.ศ. 2560** พื้นที่โครงการตั้งอยู่ใน ที่ดินประเภทชุมชน (สีชมพู) ซึ่งมีข้อกำหนดในสาระสำคัญของการใช้ประโยชน์ที่ดินดังนี้ ข้อ 6 ที่ดินประเภทชุมชน (สีชมพู) ให้ใช้ประโยชน์ที่ดินเพื่อการอยู่อาศัย พาณิชยกรรม เกษตรกรรม สถาบันการศึกษา สถาบันศาสนา สถาบันราชการ การสาธารณูปโภคและสาธารณูปการ สำหรับการใช้ประโยชน์พื้นที่โครงการฯ เป็น การใช้ประโยชน์ที่ดินเพื่อการพาณิชยกรรม และการท่องเที่ยวจึงไม่ขัดต่อข้อกำหนดดังกล่าว	1.ควบคุมการใช้พื้นที่ให้เป็นไปตามกฎกระทรวงให้ใช้บังคับผังเมืองฯ และพระราชบัญญัติควบคุมอาคาร ตลอดจนกฎหมายอื่นที่เกี่ยวข้อง 2.ควบคุมการใช้พื้นที่โครงการให้เป็นไปตามประกาศกระทรวงทรัพยากรธรรมชาติและสิ่งแวดล้อมฯ และพระราชบัญญัติควบคุมอาคาร ตลอดจนกฎหมายอื่นที่เกี่ยวข้อง 3.ดำเนินการตามแบบแปลนและผังภูมิสถาปัตย์ รวมทั้งจัดสรรขนาดการใช้ประโยชน์ที่ดินแต่ละบริเวณให้เป็นไปตามที่ได้ออกแบบไว้ เพื่อไม่ให้เกิดความขัดแย้งกับกฎหมายที่เกี่ยวข้อง	-

ลงชื่อ.....
(นายเฉลิมพล พงศ์ฉบันนภา)
เจ้าของโครงการ
เมษายน 2562

ลงชื่อ.....
(นายเจนณรงค์ สันสน)
บุคคลธรรมดาผู้มีสิทธิจัดทำรายงานฯ บริษัท เจด คอนซัลแต้นท์ จำกัด
เมษายน 2562

JADE CONSULTANT CO.,LTD.

ตารางที่ 2 ผลกระทบต่อสิ่งแวดล้อมที่สำคัญมาตรการป้องกันและแก้ไขผลกระทบสิ่งแวดล้อมและมาตรการติดตามตรวจสอบผลกระทบสิ่งแวดล้อม ในระยะดำเนินการ

องค์ประกอบทางสิ่งแวดล้อมและคุณค่าต่างๆ	ผลกระทบต่อสิ่งแวดล้อมที่สำคัญ	มาตรการป้องกันและแก้ไขผลกระทบสิ่งแวดล้อม	มาตรการติดตามตรวจสอบผลกระทบสิ่งแวดล้อม
	2) ตามประกาศกระทรวงทรัพยากรธรรมชาติและสิ่งแวดล้อม เรื่อง กำหนดเขตพื้นที่และมาตรการคุ้มครองสิ่งแวดล้อม ในบริเวณท้องที่ตำบลตลิ่งงาม ตำบลบ่อผุด ตำบลมะเร็ต ตำบลแม่น้ำ ตำบลหน้าเมือง ตำบลอ่างทอง ตำบลลิปะน้อย อำเภอเกาะสมุย และตำบลเกาะพะงัน ตำบลบ้านใต้ ตำบลเกาะเต่า อำเภอเกาะพะงัน จังหวัดสุราษฎร์ธานี พ.ศ. 2557 จากการตรวจสอบพบว่า พื้นที่โครงการตั้งอยู่ในบริเวณที่ 2 ข้อ 2 บริเวณที่ 2 ได้แก่ พื้นที่บนแผ่นดินนับจากแนวชายฝั่งทะเลเข้าไปในแผ่นดินของเกาะสมุย เกาะแตน อำเภอเกาะสมุย และเกาะพะงัน อำเภอเกาะพะงัน ยกเว้นบริเวณที่ 3 ประเภทของโครงการเป็นอาคารโรงแรม ออกแบบให้มีพื้นที่สีเขียวไม่น้อยกว่าร้อยละ 50 ของพื้นที่ว่างที่กฎหมายว่าด้วยการควบคุมอาคารหรือกฎหมายว่าด้วยการผังเมืองกำหนดไว้ โดยมีพันธุ์ไม้ยืนต้นที่เป็นไม้ท้องถิ่นเป็นองค์ประกอบหลัก รวมทั้งต้องติดตั้งบ่อดักไขมันและระบบบำบัดน้ำเสียตามมาตรฐานที่หน่วยงานราชการกำหนด ก่อนเชื่อมต่อลงสู่ทางระบายน้ำนอกพื้นที่โครงการ	4.ห้ามก่อสร้างหรือกระทำการใดๆ ที่ทำให้การใช้ประโยชน์ที่ดิน เปลี่ยนแปลงไปในทางที่ขัดแย้งกับกฎหมายที่เกี่ยวข้อง	

ลงชื่อ.....
(นายเฉลิมพล พงศ์ฉบับนภา)
เจ้าของโครงการ
เมษายน 2562

ลงชื่อ.....
(นายเจนณรงค์ สันสน)
บุคคลธรรมดาผู้มีสิทธิจัดทำรายงานฯ บริษัท เจด คอนซัลแต้นท์ จำกัด
เมษายน 2562 JADE CONSULTANT CO.,LTD

ตารางที่ 2 ผลกระทบต่อสิ่งแวดล้อมที่สำคัญมาตรการป้องกันและแก้ไขผลกระทบสิ่งแวดล้อมและมาตรการติดตามตรวจสอบผลกระทบสิ่งแวดล้อม ในระยะดำเนินการ

องค์ประกอบทางสิ่งแวดล้อมและคุณค่าต่างๆ	ผลกระทบต่อสิ่งแวดล้อมที่สำคัญ	มาตรการป้องกันและแก้ไขผลกระทบสิ่งแวดล้อม	มาตรการติดตามตรวจสอบผลกระทบสิ่งแวดล้อม
	3) ความสอดคล้องตามกฎกระทรวงฉบับที่ 22 (พ.ศ. 2532) ออกตามความในพระราชบัญญัติควบคุมอาคาร พ.ศ. 2522 จากการตรวจสอบ พบว่า พื้นที่โครงการตั้งอยู่ในบริเวณที่ 1 และ บริเวณที่ 2 บริเวณที่ 1 หมายความว่า พื้นที่ในบริเวณที่วัดจากแนวชายฝั่งทะเลของเกาะสมุยเข้าไปในแผ่นดินเป็น ระยะ 50 เมตร ตลอดแนวชายฝั่งทะเล บริเวณที่ 2 หมายความว่า พื้นที่ในบริเวณที่วัดจากแนวชายฝั่งทะเลของเกาะสมุย เข้าไปในแผ่นดินเป็นระยะ 200 เมตร ตลอดแนวชายฝั่งทะเล โครงการออกแบบโครงการเป็นไปตามข้อกำหนดทุกประการมีความสอดคล้องกับการใช้ประโยชน์ที่ดินโดยรอบและสอดคล้องกับข้อกำหนดผังเมือง และกฎหมายอื่นๆ ที่เกี่ยวดังที่กล่าวมา เมื่อประเมินโดยภาพรวมแล้วการใช้ประโยชน์ที่ดินของโครงการสอดคล้องกับรูปแบบการใช้ประโยชน์ที่ดินในปัจจุบันจะเกิดผลกระทบต่อสภาพแวดล้อมในระดับต่ำ		

ลงชื่อ.....
(นายเฉลิมพล พงศ์ฉบับนภา)
เจ้าของโครงการ
เมษายน 2562

ลงชื่อ.....
(นายเจนณรงค์ สันสน)
บุคคลธรรมดาผู้มีสิทธิจัดทำรายงานฯ บริษัท เจดีคอนซัลแต้นท์ จำกัด
เมษายน 2562

JADE CONSULTANT CO.,LTD.

ตารางที่ 2 ผลกระทบต่อสิ่งแวดล้อมที่สำคัญมาตรการป้องกันและแก้ไขผลกระทบสิ่งแวดล้อมและมาตรการติดตามตรวจสอบผลกระทบสิ่งแวดล้อม ในระยะดำเนินการ

องค์ประกอบทางสิ่งแวดล้อมและคุณค่าต่างๆ	ผลกระทบต่อสิ่งแวดล้อมที่สำคัญ	มาตรการป้องกันและแก้ไขผลกระทบสิ่งแวดล้อม	มาตรการติดตามตรวจสอบผลกระทบสิ่งแวดล้อม
4. ผลกระทบต่อคุณค่าคุณภาพชีวิต			
4.1 เศรษฐกิจและสังคม	ในช่วงดำเนินการจะมีผู้เข้าพักอาศัยในพื้นที่โครงการ กรณีเข้าอยู่เต็มพื้นที่โครงการประมาณ 50 คน จากลักษณะของโครงการ ซึ่งเป็นโครงการโรงแรม พื้นที่ชุมชนบริเวณหาดละไมมีลักษณะเฉพาะตัว เป็นพื้นที่ชุมชนเพื่อการท่องเที่ยวโดยมีจุดประสงค์หลักเพื่อเป็นที่อยู่อาศัย ในลักษณะชุมชนที่เกิดขึ้นมีลักษณะเป็นสังคมเมือง แต่ลักษณะชุมชนเดิมในพื้นที่ศึกษามีลักษณะเป็นย่านชุมชนเมืองแบบชนบท มีลักษณะการใช้ประโยชน์บริเวณพื้นที่โครงการส่วนใหญ่ มีเป็นบ้านพักอาศัย สำหรับบ้านหรืออาคารที่อยู่ริมถนนสายหลักมีการเปลี่ยนแปลงเป็นลักษณะของพาณิชยกรรมค่อนข้างมาก ทำให้เกิดอาคารพาณิชย์ โรงแรม สถานที่พักตากอากาศ อาคารสำนักงาน ตลาดสด ธุรกิจส่งเสริมการท่องเที่ยว และพื้นที่กำลังก่อสร้าง เป็นต้น ดังนั้น การเพิ่มขึ้นของผู้พักอาศัยอาจส่งผลบวกในด้านการส่งเสริมการค้าขาย กระตุ้นสภาพเศรษฐกิจในพื้นที่เพิ่มขึ้น ประกอบกับการมีผู้เข้ามาอาศัยในโครงการประมาณ 50 คน จะเป็นตัวกระตุ้นภาวะของเศรษฐกิจได้อีกทางหนึ่งด้วย	1.หากได้รับข้อร้องเรียนจากผู้พักอาศัยโดยรอบพื้นที่โครงการ ให้โครงการเร่งดำเนินการแก้ไขปัญหาดังกล่าวโดยเร่งด่วน 2.กำหนดกฎระเบียบในการพักอาศัยที่ชัดเจน เพื่อความเป็นระเบียบเรียบร้อยภายในโครงการ	-

ลงชื่อ.....

(นายเฉลิมพล พงศ์ฉบับนภา)

เจ้าของโครงการ

เมษายน 2562

ลงชื่อ.....

(นายเจนณรงค์ สันสน)

บุคคลธรรมดาผู้มีสิทธิจัดทำรายงานฯ บริษัท เจด คอนซัลแต้นท์ จำกัด

เมษายน 2562

JADE CONSULTANT CO.,LTD.

ตารางที่ 2 ผลกระทบต่อสิ่งแวดล้อมที่สำคัญมาตรการป้องกันและแก้ไขผลกระทบสิ่งแวดล้อมและมาตรการติดตามตรวจสอบผลกระทบสิ่งแวดล้อม ในระยะดำเนินการ

องค์ประกอบทางสิ่งแวดล้อมและคุณค่าต่างๆ	ผลกระทบต่อสิ่งแวดล้อมที่สำคัญ	มาตรการป้องกันและแก้ไขผลกระทบสิ่งแวดล้อม	มาตรการติดตามตรวจสอบผลกระทบสิ่งแวดล้อม
4.2 สาธารณสุขและสุขภาพ	**1.สาธารณสุข** เมื่อเปิดดำเนินการ โครงการได้จัดเตรียมระบบสาธารณูปโภคและสาธารณูปการต่าง ๆ อย่างครบครัน รวมถึงการจัดการมูลฝอย การติดตั้งระบบบำบัดน้ำเสีย ที่สามารถบำบัดมลพิษที่จะปล่อยออกจากพื้นที่โครงการ เพื่อให้ถูกหลักสุขอนามัยและส่งเสริมคุณภาพชีวิตอันดีภายในพื้นที่โครงการ นอกจากนี้ บริเวณพื้นที่ตั้งโครงการและบริเวณใกล้เคียงพื้นที่โครงการยังมีสถานพยาบาล ทั้งภาครัฐและเอกชนหลายแห่ง ซึ่งสามารถให้บริการได้อย่างทั่วถึงและสามารถเข้ารับบริการได้อย่างสะดวก <u>1) การประเมินผลกระทบต่อสุขภาพเชื่อมโยงกับสถิติการเจ็บป่วยย้อนหลัง 3 ปี ต่อการเกิดโรคของประชาชนในบริเวณใกล้เคียง</u> ช่วงเปิดดำเนินการโครงการ อาจมีกิจกรรมที่ก่อให้เกิดหรือส่งผลกระทบทางด้านสุขภาพต่อทั้งผู้ที่พักอาศัยภายในและผู้ที่พักอาศัยภายนอกโครงการ ความหนาแน่นของจำนวนคนที่เข้ามาพักอาศัยภายในโครงการอาจก่อให้เกิดผลกระทบต่อสุขภาพตามมาได้ อาทิเช่น โรคระบบทางเดินหายใจ โรคระบบทางเดินอาหาร สุขภาพจิต เป็นต้น โดยสามารถพิจารณาได้ดังนี้	โครงการจะต้องจัดให้มีมาตรการเพื่อป้องกันอุบัติเหตุการตกจากที่สูงและอุบัติเหตุจากการเกิดเพลิงไหม้ ดังนี้ **มาตรการลดผลกระทบด้านอุบัติเหตุพลัดตกจากที่สูงและสิ่งของตกหล่นจากอาคารโครงการ** (1) ออกกฎให้ผู้พักอาศัยไม่ปีนหรือนั่งที่ขอบอาคารหรือออกไปนอกกันสาดและห้ามโยนสิ่งของหรือมูลฝอยออกนอกตัวอาคารโดยเด็ดขาด (2) ห้ามผู้พักอาศัยวางสิ่งของบนขอบระเบียง หน้าต่างหรือกันสาด (3) จัดเตรียมบันไดอลูมิเนียมทรงเอไว้ในอาคารอย่างน้อย 2 ชุด สำหรับให้ช่างประจำโครงการปีนซ่อมบำรุงอาคารหรือวัสดุอุปกรณ์ต่างๆ ที่อยู่บนที่สูง (4) จัดทำราวบันไดกันตกให้มีความสูงอย่างน้อย 1.20 เมตร (5) จัดให้มีแม่บ้านคอยทำความสะอาดบริเวณพื้นทางเดินเป็นประจำทุกวันเพื่อป้องกันการลื่นล้ม (6) จัดให้มีเจ้าหน้าที่ฝ่ายซ่อมบำรุงอาคารคอยตรวจตราสภาพช่องหน้าต่างเป็นประจำทุกเดือน หากพบว่าชำรุดหรือไม่พร้อมใช้งานให้ทำการซ่อมแซม หรือเปลี่ยนใหม่	1.ตรวจสอบอุปกรณ์ช่วยชีวิตในเบื้องต้น พารามิเตอร์ที่ทำการตรวจสอบ - ห่วงชูชีพ ขนาดเส้นผ่านศูนย์กลางภายใน 15 นิ้ว ผูกไว้กับเชือกยาวไม่น้อยกว่าความกว้างของของสระว่ายน้ำ อย่างน้อย 2 อัน - โฟมช่วยชีวิต อย่างน้อย 2 อัน - ไม้ช่วยชีวิต มีความยาวไม่น้อยกว่า 3.5 เมตร น้ำหนักเบา อย่างน้อย 1 อัน และต้องวางไว้ที่ปลายลู่ส่วนที่ลึกของสระว่ายน้ำ - ห้องปฐมพยาบาลพร้อมชุดปฐมพยาบาลที่พร้อมใช้งานตลอดเวลาไว้ประจำสระว่ายน้ำและอยู่ในบริเวณที่ใกล้ที่สุด <u>ความถี่ในการตรวจสอบ</u>: 1 เดือน/ครั้ง ตลอดระยะเวลาดำเนินการ <u>ผู้รับผิดชอบ</u> : เจ้าของโครงการ 2. ตรวจสอบคุณภาพน้ำในสระว่ายน้ำ มีพารามิเตอร์ ดังนี้ - ค่าความเป็นกรด-ด่าง (pH), คลอรีนอิสระ (Free chlorine), คลอรีนที่รวมกับสารอื่น

ลงชื่อ.....

(นายเฉลิมพล พงศ์ฉบับนภา)

เจ้าของโครงการ

เมษายน 2562

ลงชื่อ.....

(นายเจนณรงค์ สันสน)

บุคคลธรรมดาผู้มีสิทธิจัดทำรายงานฯ บริษัท เจด คอนซัลแต้นท์ จำกัด

เมษายน 2562

JADE CONSULTANT CO.,LTD.

ตารางที่ 2 ผลกระทบต่อสิ่งแวดล้อมที่สำคัญมาตรการป้องกันและแก้ไขผลกระทบสิ่งแวดล้อมและมาตรการติดตามตรวจสอบผลกระทบสิ่งแวดล้อม ในระยะดำเนินการ

องค์ประกอบทางสิ่งแวดล้อมและคุณค่าต่างๆ	ผลกระทบต่อสิ่งแวดล้อมที่สำคัญ	มาตรการป้องกันและแก้ไขผลกระทบสิ่งแวดล้อม	มาตรการติดตามตรวจสอบผลกระทบสิ่งแวดล้อม
	1.1) โรคระบบทางเดินหายใจ โดยมีสาเหตุมาจากฝุ่นละอองและมลสารจากการจราจรเข้า-ออกโครงการของผู้ใช้บริการรวมทั้งความหนาแน่นของจำนวนผู้พักอาศัยภายในโครงการซึ่งเป็นผลกระทบเชิงลบ โดยกลุ่มเสี่ยงที่ได้รับผลกระทบ คือ ผู้พักอาศัยในโครงการและผู้อยู่อาศัยโดยรอบโครงการ 1.2) ระบบระบายอากาศภายในอาคาร ที่มีความโล่ง โปร่ง และสามารถช่วยลดการแพร่กระจายของเชื้อโรคเกี่ยวกับระบบทางเดินหายใจได้เป็นอย่างดี ทั้งนี้โครงการจะจัดให้มีช่องเปิดสู่ภายนอกอาคารได้ เช่น ประตู หน้าต่างหรือบานเกล็ด และระบบระบายอากาศโดยวิธีธรรมชาติของบริเวณต่าง ๆ ภายในอาคาร คือ ทางเดินกลาง บันไดหนีไฟ บันไดหลัก ของแต่ละชั้นให้อากาศสามารถระบายได้ ซึ่งจะสามารถช่วยลดการแพร่กระจายของเชื้อโรคเกี่ยวกับระบบทางเดินหายใจ 1.3) โรคระบบทางเดินอาหาร โดยมีสาเหตุมาจากน้ำเสียจากห้องน้ำ ห้องส้วม มูลฝอยจากผู้พักอาศัยในโครงการ ถ้าไม่มีการจัดการที่ถูกสุขลักษณะและถูกหลักสุขาภิบาลอาจก่อให้เกิดโรคต่อผู้พักอาศัยและผู้ที่อยู่อาศัยโดยรอบโครงการได้	ทันที (7) จัดให้มียามคอยตรวจตราบริเวณรอบอาคารโครงการ เมื่อพบเห็นว่ามีการปีนออกมานั่งหรือวางสิ่งของบริเวณกันสาดให้แจ้งเตือนทันที **มาตรการป้องกันและแก้ไขผลกระทบสิ่งแวดล้อมด้านไฟส่องสว่างบริเวณสระว่ายน้ำ** 1. ต้องจัดให้มีแสงสว่างเพียงพอทั่วบริเวณสระว่ายน้ำเพื่อให้มองเห็นได้ชัดเจน ในกรณีที่มีการเปิดใช้สระในเวลากลางคืน 2. หลอดไฟในสระว่ายน้ำต้องเป็นหลอดไฟที่มีกำลัง 50-300 วัตต์ 12 โวลต์ มีอายุการใช้งานเฉลี่ยประมาณ 1,000 ชั่วโมง ติดตั้งบริเวณผนังสระโคมมีแผ่นกระจกโค้งครอบเพื่อช่วยกระจายแสงพร้อมพลาสติกครอบกันน้ำรั่วซึม **มาตรการการดูแลรักษาเครื่องปั๊มน้ำบริเวณสระว่ายน้ำ** 1. ตรวจเช็คความบกพร่องของสายไฟปั๊ม โดยตรวจเช็คความต้านทานของตัวนำไฟฟ้าระหว่างขั้วทั้งสองของปลั๊กเสียบสายไฟ (ค่าความต้านทานไฟฟ้าที่อ่านได้ต้องเป็น 0 Ω จึงจะถือว่าผ่าน) 2. ตรวจเช็คการเป็นฉนวน โดยตรวจเช็คระหว่างขั้วทั้งสอง	(Combined chlorine), ความกระด้าง (Calcium hardness), ค่าความเป็นด่าง (Alkalinity), กรดไซยานูริก (Cyanuric acid), คลอไรด์ (Cholide), แอมโมเนีย (Ammonia), ไนเตรท (Nitrate), โคลิฟอร์มทั้งหมด (Total Coliform Bacteria) และฟีคอลโคลิฟอร์ม (Fecal coliform) <u>ความถี่ในการตรวจสอบ</u>: - โคลิฟอร์มทั้งหมด (Total Coliform Bacteria) และฟีคอลโคลิฟอร์ม (Fecal coliform) ตรวจสอบ 1 เดือน/ครั้ง ตลอดระยะเวลาดำเนินการ - ทุกพารามิเตอร์ ตรวจสอบ 1 ปี/ครั้ง ตลอดระยะดำเนินการ <u>ผู้รับผิดชอบ</u>: เจ้าของโครงการ

ลงชื่อ.....
(นายเฉลิมพล พงศ์ฉบับนภา)
เจ้าของโครงการ
เมษายน 2562

ลงชื่อ.....
(นายเจนณรงค์ สันสน)
บุคคลธรรมดาผู้มีสิทธิจัดทำรายงานฯ บริษัท เจด คอนซัลแต้นท์ จำกัด
เมษายน 2562
JADE CONSULTANT CO.,LTD.

ตารางที่ 2 ผลกระทบต่อสิ่งแวดล้อมที่สำคัญมาตรการป้องกันและแก้ไขผลกระทบสิ่งแวดล้อมและมาตรการติดตามตรวจสอบผลกระทบสิ่งแวดล้อม ในระยะดำเนินการ

องค์ประกอบทางสิ่งแวดล้อมและคุณค่าต่างๆ	ผลกระทบต่อสิ่งแวดล้อมที่สำคัญ	มาตรการป้องกันและแก้ไขผลกระทบสิ่งแวดล้อม	มาตรการติดตามตรวจสอบผลกระทบสิ่งแวดล้อม
	1.4) โรคที่มีผลกระทบต่อสุขภาพจากมูลฝอย เมื่อโครงการเปิดดำเนินการจะมีจำนวนผู้ที่เข้าใช้บริการในโครงการจำนวนมากย่อมก่อให้เกิดปริมาณมูลฝอยตามมาจำนวนมาก หากโครงการมีการจัดการที่ไม่ถูกต้องตามหลักสุขาภิบาล เช่น ถังรองรับมูลฝอยไม่มีฝาปิดมิดชิด ทำให้เป็นแหล่งเพาะพันธุ์โรคและพาหะนำโรค เช่น แมลงสาบ แมลงวัน หนู เป็นต้น ดังนั้น จึงจำเป็นต้องตัดวิถีการแพร่เชื้อโรคจากสิ่งแวดล้อมภายในโครงการ **2. การระบาดวิทยาในอำเภอเกาะสมุย** จากการสอบถามข้อมูลเกี่ยวกับสถานการณ์การการระบาดของโรคกับสำนักงานสาธารณสุขอำเภอเกาะสมุย ปรากฏว่า สถานการณ์การระบาดของไข้เลือดออกในอำเภอเกาะสมุยเป็นเรื่องเร่งด่วนที่สุด และมีการเก็บรวบรวมข้อมูลเป็นสถิติ เนื่องจากการระบาดของไข้เลือดออกทำให้มียอดผู้เสียชีวิตทุกปีในอำเภอเกาะสมุย ประกอบกับสภาพพื้นที่ของเกาะสมุยมีความเหมาะสมต่อการระบาดของโรคได้ง่าย จากข้อมูลของโรงพยาบาลเกาะสมุย (ยอดผู้ป่วยควบคุม) ณ เดือนธันวาคม 2560 พบว่า สถานการณ์ไข้เลือดออกมีแนวโน้มจะเพิ่มขึ้นอย่างมากในช่วงต้นปี เนื่อง	ของปลั๊กเสียบสายไฟกับสายดิน (ค่าความต้านทานไฟฟ้าที่อ่านได้ต้องน้อยกว่า 5 M Ω จึงจะถือว่าผ่าน) 3. ตรวจดูน้ำมันหล่อลื่น ถ้าพบว่าน้ำมันหล่อลื่นมีสีขุ่นหรือมีสีผิดปกติ หรือมีน้ำเจอปนก็ให้เปลี่ยนน้ำมันหล่อลื่น และตัวซีลทันที ถ้าพบว่าน้ำมันหล่อลื่นไม่ขุ่น และไม่มีน้ำเจือปน แสดงว่าซีลยังอยู่ในสภาพปกติใช้งานได้ต่อไป 4. เลือกใช้ชุดปั๊มน้ำที่เป็น Inverter Controller (ชุดควบคุมอินเวอร์เตอร์) เพื่อลดภาระหน้าที่ของการทำงานมอเตอร์ ให้บริโภคไฟฟ้าอย่างประหยัด และเสียงเครื่องขณะที่ทำงานนั้นเงียบ ไม่หนวกหูอาคารรอบๆ 5. ติดตั้งสวิตซ์ปิดเปิดปั๊มน้ำ ใกล้กับตัวปั๊มน้ำ เผื่อในกรณีฉุกเฉินจะได้ปิดวงจรการทำงานของปั๊มน้ำได้ทันท่วงที 6. เมื่อสระว่ายน้ำมีตะกอนจะต้องทำการดูดตะกอนออกจากสระ ซึ่งเครื่องดูดตะกอนจะติดตั้งอยู่ในห้องเครื่อง โดยการดูดตะกอนผ่านเครื่องตามขั้นตอนที่ถูกต้อง 7. เมื่อมีการใช้งานสระว่ายน้ำ ระบบเครื่องกรองน้ำจะต้องทำงานตลอดเวลา 8. ทำความสะอาดแผ่นกรองปีละ 2 ครั้ง หรือในกรณีที่สกปรกมากกว่าปกติก็ให้ถอดออกมาล้างทำความสะอาด	

ลงชื่อ.....

(นายเฉลิมพล พงศ์ฉบับนภา)

เจ้าของโครงการ

เมษายน 2562

ลงชื่อ.....

(นายเจนณรงค์ สันสน)

บุคคลธรรมดาผู้มีสิทธิจัดทำรายงานฯ บริษัท เจด คอนซัลแต้นท์ จำกัด

เมษายน 2562

JADE CONSULTANT CO.,LTD.

ตารางที่ 2 ผลกระทบต่อสิ่งแวดล้อมที่สำคัญมาตรการป้องกันและแก้ไขผลกระทบสิ่งแวดล้อมและมาตรการติดตามตรวจสอบผลกระทบสิ่งแวดล้อม ในระยะดำเนินการ

องค์ประกอบทางสิ่งแวดล้อมและคุณค่าต่างๆ	ผลกระทบต่อสิ่งแวดล้อมที่สำคัญ	มาตรการป้องกันและแก้ไขผลกระทบสิ่งแวดล้อม	มาตรการติดตามตรวจสอบผลกระทบสิ่งแวดล้อม
	ด้วยผลกระทบจากอุทกภัยของภาคใต้ตั้งแต่ปลายปี 2559 ทำให้เกิดน้ำท่วมขังยาวนาน เอื้อต่อแหล่งเพาะพันธุ์ลูกน้ำ ซึ่งโรคไข้เลือดออกถือเป็นโรคประจำถิ่นของอำเภอเกาะสมุย ในปี 2560 พบผู้ป่วยไข้เลือดออกทั้งหมดจำนวน 617 ราย และเสียชีวิต จำนวน 2 ราย ในช่วงเดือน ม.ค.-มี.ค.2560 พบว่า การระบาดของโรคไข้เลือดออกเพิ่มสูงขึ้น มีผู้ป่วยในช่วงระบาดเสียชีวิต 2 ราย และมีแนวโน้มของผู้ป่วยลดลงถึงช่วงปลายปี สำหรับการคาดการณ์ในปี 2561 จะพบจำนวนผู้ป่วยลดลงจากปีที่ผ่านมา ควรเฝ้าระวังการระบาดของโรคช่วงเดือน ม.ค.-พ.ค.2561 ซึ่งจะพบการระบาดของโรค ซึ่งจะพบการระบาดของโรคในช่วงนี้ของทุกปี และส่วนใหญ่ผู้ป่วยในปี 2560 เป็นผู้ป่วยใน ร้อยละ 52.35 แสดงให้เห็นว่าโรคไข้เลือดออกมีอาการรุนแรงมากกว่าปีที่ผ่านมา และในปี 2561 จึงควรมีมาตรการในการป้องกันและเฝ้าระวังโรคไข้เลือดออกอย่างเข้มแข็งเพื่อลดจำนวนผู้ป่วยก่อนถึงฤดูกาลระบาดของโรค **3.สระว่ายน้ำ** 2.1) โครงสร้างสระว่ายน้ำ โครงการจัดให้มีสระว่ายน้ำไว้	ได้ทันที เพื่อป้องกันไม่ให้เครื่องกรองน้ำทำงานหนักจนเกินไป 9. หมั่นตรวจตราความผิดปกติของอุปกรณ์ต่างๆ อยู่เสมอ หากพบเห็นว่าอุปกรณ์ใดเกิดการชำรุดเสียหายจะต้องรีบนำไปซ่อมแซมหรือเปลี่ยนเอาชิ้นใหม่เข้ามาแทนทันที เพื่อเป็นการป้องกันอุบัติเหตุที่อาจเกิดขึ้นได้จากการใช้งานอุปกรณ์เหล่านั้น **มาตรการป้องกันและลดผลกระทบจากการใช้สระว่ายน้ำรวม** 1. ติดป้ายประชาสัมพันธ์เกี่ยวกับกฎระเบียบในการใช้สระว่ายน้ำ 2. จัดให้มีเจ้าหน้าที่รักษาความปลอดภัย ซึ่งมีความชำนาญในการว่ายน้ำ และสามารถให้การปฐมพยาบาลได้ ผลัดเปลี่ยนกันเพื่อดูแลความปลอดภัยและช่วยเหลือผู้ใช้บริการเมื่อเกิดอุบัติเหตุประจำอยู่ตลอดเวลาที่สระว่ายน้ำเปิดบริการ 3. หากมีกระดานกระโดดน้ำ จะต้องเป็นกระดานสำหรับกระโดดน้ำที่ได้มาตรฐาน พื้นกระดานกระโดดต้องปูด้วยแผ่นยางกันลื่น (Corrugated sheet rubber) ความสูง	

ลงชื่อ.....
(นายเฉลิมพล พงศ์ฉบับนภา)
เจ้าของโครงการ
เมษายน 2562

ลงชื่อ.....
(นายเจนณรงค์ สันสน)
บุคคลธรรมดาผู้มีสิทธิจัดทำรายงานฯ บริษัท เจ้ด คอนซัลแต้นท์ จำกัด
เมษายน 2562
JADE CONSULTANT CO.,LTD

ตารางที่ 2 ผลกระทบต่อสิ่งแวดล้อมที่สำคัญมาตรการป้องกันและแก้ไขผลกระทบสิ่งแวดล้อมและมาตรการติดตามตรวจสอบผลกระทบสิ่งแวดล้อม ในระยะดำเนินการ

องค์ประกอบทางสิ่งแวดล้อมและคุณค่าต่างๆ	ผลกระทบต่อสิ่งแวดล้อมที่สำคัญ	มาตรการป้องกันและแก้ไขผลกระทบสิ่งแวดล้อม	มาตรการติดตามตรวจสอบผลกระทบสิ่งแวดล้อม
	บริเวณนอกอาคาร ดังนั้น หากโครงสร้างสระหรือส่วนประกอบของสระรวมถึงอาคารประกอบต่างๆ ไม่ได้มาตรฐาน ไม่มีความแข็งแรง มีน้ำรั่วซึม อาจส่งผลกระทบต่อผู้ใช้บริการสระว่ายน้ำในโครงการได้ <u>2.2) คุณภาพน้ำในสระ</u> คุณภาพน้ำในสระว่ายน้ำหากไม่มีการควบคุมให้เป็นไปตามมาตรฐานกำหนดอาจส่งผลทำให้น้ำในสระไม่สะอาดมีเชื้อโรคปะปนและก่อให้เกิดโรค ดังนี้ - ท้องร่วงจาก - การติดเชื้อผิวหนัง หู ตา : หูดข้าวสุก - การติดเชื้อระบบทางเดินหายใจ <u>2.3) อุบัติเหตุจากการใช้สระว่ายน้ำ การลื่นหกล้ม และการจมน้ำ</u> อุบัติเหตุที่เกิดจากการใช้สระว่ายน้ำสามารถเกิดขึ้นได้จากหลายสาเหตุดังนี้ - เกิดจากความประมาทของผู้ใช้สระว่ายน้ำ เช่น มีการหยอกล้อ วิ่งไล่กันของผู้ใช้สระ อาจลื่นล้มศีรษะกระแทกพื้นหรือพลัดตกลงในน้ำและอาจจมน้ำได้ - เกิดจากการชำรุดของอุปกรณ์ภายในสระว่ายน้ำ เช่น บันไดเดินขึ้นสระ กระดานกระโดดน้ำ เป็นต้น - เกิดจากโครงสร้างของสระว่ายน้ำ เช่น พื้นทางเดินรอบ	ของกระดานกระโดดต้องมีความสัมพันธ์กับความลึกของน้ำบริเวณที่ใช้กระโดดน้ำที่กำหนด 4. จัดให้มีห้องปฐมพยาบาลพร้อมชุดปฐมพยาบาลไว้ประจำสระว่ายน้ำและติดประกาศวิธีการปฐมพยาบาลช่วยคนจมน้ำไว้ในบริเวณสระว่ายน้ำ 5. จัดให้มีอุปกรณ์ประจำสระว่ายน้ำ คือ ไม้ช่วยชีวิต ห่วงชูชีพ โฟมช่วยชีวิต เครื่องช่วยหายใจ โทรศัพท์สายตรง และป้ายแสดงระดับความลึกของสระว่ายน้ำ 6. จัดให้มีช่างประจำสระว่ายน้ำคอยตรวจตราอุปกรณ์ภายในสระว่ายน้ำ กระเบื้องภายในสระและทางเดินรอบสระเป็นประจำทุกเดือนหากพบว่ามีอุปกรณ์ชำรุดเสียหายให้ดำเนินการแจ้งเจ้าของโครงการหรือเจ้าหน้าที่ของโครงการและซ่อมแซมทันที 7. จัดทำพื้นทางเดินรอบสระให้มีลักษณะเป็นผิวหยาบหรือเป็นพื้นหินล้าง 8. บริเวณระเบียงสระว่ายน้ำหากเป็นพื้นไม้ให้ทาเคลือบด้วยน้ำยากันลื่น และมีการเช็ดถูทำความสะอาดพื้นเป็นประจำทุกวัน 9. จัดให้มีแถบกันลื่นติดไว้บริเวณบันไดสำหรับขึ้นจากสระ	

ลงชื่อ.....

(นายเฉลิมพล พงศ์ฉบับนภา)

เจ้าของโครงการ

เมษายน 2562

ลงชื่อ.....

(นายเจนณรงค์ สันสน)

บุคคลธรรมดาผู้มีสิทธิจัดทำรายงานฯ บริษัท เอเด คอนซัลแต้นท์ จำกัด

เมษายน 2562

ตารางที่ 2 ผลกระทบต่อสิ่งแวดล้อมที่สำคัญมาตรการป้องกันและแก้ไขผลกระทบสิ่งแวดล้อมและมาตรการติดตามตรวจสอบผลกระทบสิ่งแวดล้อม ในระยะดำเนินการ

องค์ประกอบทางสิ่งแวดล้อมและคุณค่าต่างๆ	ผลกระทบต่อสิ่งแวดล้อมที่สำคัญ	มาตรการป้องกันและแก้ไขผลกระทบสิ่งแวดล้อม	มาตรการติดตามตรวจสอบผลกระทบสิ่งแวดล้อม
	สระมีน้ำไหลล้นอาจทำให้ลื่นล้มได้ หรือมีกระเบื้องภายในสระหรือทางเดินกระเทาะและแตกอาจบาดเท้าทำให้เกิดแผลหากลงเล่นน้ำอาจทาให้ติดเชื้อได้ **4. สถานการณ์แมงกะพรุนในพื้นที่อำเภอเกาะสมุย** มาตรการป้องกันผลกระทบจากแมงกะพรุนโดยให้ผู้ประกอบการและผู้ที่มีส่วนเกี่ยวข้องมีการเฝ้าระวังและแจ้งเตือนให้นักท่องเที่ยวทราบถึงผลกระทบที่เกิดจากแมงกะพรุนพิษบริเวณพื้นที่เสี่ยง ซึ่งสามารถพบแมงกะพรุนได้ในช่วงเดือน มิถุนายน-ตุลาคม ของทุกปี หรือหลังฝนตก	ว่ายน้ำหรือทางขึ้นลงต่างระดับในบริเวณสระว่ายน้ำ 10. จัดให้มีรางระบายน้ำล้นมีฝาปิดรอบสระว่ายน้ำ ไม่มีสนิม แข็งแรง ทำความสะอาดง่าย อยู่ในสภาพดี และไม่มีน้ำล้นออกจากราง 11. ต้องจัดให้มีแสงสว่างเพียงพอทั่วบริเวณสระว่ายน้ำเพื่อให้มองเห็นได้ชัดเจน ในกรณีที่มีการเปิดใช้สระในเวลากลางคืน 12. ติดตั้งหลอดไฟในสระว่ายน้ำต้องเป็นหลอดไฟที่มีกำลัง 50-300 วัตต์ 12 โวลต์ มีอายุการใช้งานเฉลี่ยประมาณ 1,000 ชั่วโมง ติดตั้งบริเวณผนังสระโคมมีแผ่นกระจกโค้งครอบ เพื่อช่วยกระจายแสงพร้อมพลาสติกครอบกันน้ำรั่วซึม 13.โครงการต้องปฏิบัติตามคำแนะนำของคณะกรรมการสาธารณสุข ฉบับที่ 1/2550 เรื่องการควบคุมกิจการสระว่ายน้ำหรือกิจการอื่นๆ ในทำนองเดียวกัน อย่างเคร่งครัด **มาตรการป้องกันและลดผลกระทบจากการใช้สระว่ายน้ำภายในห้องพัก** 1. ติดป้ายประชาสัมพันธ์เกี่ยวกับกฎระเบียบในการใช้สระว่ายน้ำและติดประกาศวิธีการปฐมพยาบาลช่วยคนจมน้ำ	

ลงชื่อ.....

(นายเฉลิมพล พงศ์ฉบับนภา)

เจ้าของโครงการ

เมษายน 2562

ลงชื่อ.....

(นายเจนณรงค์ สันสน)

บุคคลธรรมดาผู้มีสิทธิจัดทำรายงานฯ บริษัท เจด คอนซัลแต้นท์ จำกัด

เมษายน 2562

JADE CONSULTANT CO.,LTD.

ตารางที่ 2 ผลกระทบต่อสิ่งแวดล้อมที่สำคัญมาตรการป้องกันและแก้ไขผลกระทบสิ่งแวดล้อมและมาตรการติดตามตรวจสอบผลกระทบสิ่งแวดล้อม ในระยะดำเนินการ

องค์ประกอบทางสิ่งแวดล้อมและคุณค่าต่างๆ	ผลกระทบต่อสิ่งแวดล้อมที่สำคัญ	มาตรการป้องกันและแก้ไขผลกระทบสิ่งแวดล้อม	มาตรการติดตามตรวจสอบผลกระทบสิ่งแวดล้อม
		ไว้ในบริเวณสระว่ายน้ำ และเบอร์โทรฉุกเฉินเพื่อแจ้งเจ้าหน้าที่ให้การช่วยเหลือ 2. จัดให้มีอุปกรณ์ประจำสระว่ายน้ำ คือ ไม้ช่วยชีวิต ห่วงชูชีพ โฟมช่วยชีวิต เครื่องช่วยหายใจ โทรศัพท์สายตรง และป้ายแสดงระดับความลึกของสระว่ายน้ำ 3. จัดให้มีช่างดูแลสระว่ายน้ำคอยตรวจตราอุปกรณ์ภายในสระว่ายน้ำ กระเบื้องภายในสระและทางเดินรอบสระเป็นประจำทุกครั้งที่มีการทำความสะอาดห้องพัก หากพบว่ามีอุปกรณ์ชำรุดเสียหายให้ดำเนินการแจ้งเจ้าของโครงการหรือเจ้าหน้าที่ของโครงการและซ่อมแซมทันที 4. จัดทำพื้นทางเดินรอบสระให้มีลักษณะเป็นผิวหยาบหรือเป็นพื้นหินล้าง 5. บริเวณระเบียงสระว่ายน้ำหากเป็นพื้นไม้ให้ทาเคลือบด้วยน้ำยากันลื่น และมีการเช็ดถูทำความสะอาดพื้นเป็นประจำทุกวัน 6. จัดให้มีแถบกันลื่นติดไว้บริเวณบันไดสำหรับขึ้นจากสระว่ายน้ำหรือทางขึ้นลงต่างระดับในบริเวณสระว่ายน้ำ 7. จัดให้มีรางระบายน้ำล้นมีฝาปิดรอบสระว่ายน้ำ ไม่มีสนิม แข็งแรง ทำความสะอาดง่าย อยู่ในสภาพดี และไม่มี	

ลงชื่อ.....

(นายเฉลิมพล พงศ์ฉบับนภา)

เจ้าของโครงการ

เมษายน 2562

ลงชื่อ.....

(นายเจนณรงค์ สันสน)

บุคคลธรรมดาผู้มีสิทธิจัดทำรายงานฯ บริษัท เจต คอนซัลแต้นท์ จำกัด

เมษายน 2562

JET CONSULTANT CO.,LTD.

ตารางที่ 2 ผลกระทบต่อสิ่งแวดล้อมที่สำคัญมาตรการป้องกันและแก้ไขผลกระทบสิ่งแวดล้อมและมาตรการติดตามตรวจสอบผลกระทบสิ่งแวดล้อม ในระยะดำเนินการ

องค์ประกอบทางสิ่งแวดล้อมและคุณค่าต่างๆ	ผลกระทบต่อสิ่งแวดล้อมที่สำคัญ	มาตรการป้องกันและแก้ไขผลกระทบสิ่งแวดล้อม	มาตรการติดตามตรวจสอบผลกระทบสิ่งแวดล้อม
		น้ำล้นออกจากราง 8. จัดให้มีเจ้าหน้าที่รักษาความปลอดภัย ซึ่งมีความชำนาญในการว่ายน้ำ และสามารถให้การปฐมพยาบาลได้ ผลัดเปลี่ยนกันเพื่อดูแลความปลอดภัยและช่วยเหลือผู้ใช้บริการเมื่อเกิดอุบัติเหตุประจำอยู่ตลอดเวลาที่สระว่ายน้ำเปิดบริการ 9. ติดตั้งหลอดไฟในสระว่ายน้ำต้องเป็นหลอดไฟที่มีกำลัง 50-300 วัตต์ 12 โวลต์ มีอายุการใช้งานเฉลี่ยประมาณ 1,000 ชั่วโมง ติดตั้งบริเวณผนังสระโคมมีแผ่นกระจกโค้งครอบ เพื่อช่วยกระจายแสงพร้อมพลาสติกครอบกันน้ำรั่วซึม	
4.3 อาชีวอนามัย และความปลอดภัย	เมื่อเปิดโครงการจะมีผู้เข้ามาพักอาศัย และเจ้าหน้าที่/พนักงานโครงการ รวม ประมาณ 50 คน การเข้ามาอยู่อาศัยและดำเนินกิจกรรมต่างๆ ภายในโครงการอาจส่งผลให้ผู้พักอาศัยเกิดอุบัติเหตุ เช่น การพลัดตกจากที่สูง อุบัติเหตุทั้งจากการสัญจร หรืออื่นๆ เป็นต้น ซึ่งอาจเกิดจากการที่เลือกใช้วัสดุก่อสร้างไม่มีความเหมาะสม แสงสว่างไม่เพียงพอ หรือความประมาทของผู้พักอาศัยเอง เป็นต้น อุบัติเหตุดังกล่าวจะส่งผลให้ผู้พักอาศัยเกิดการบาดเจ็บ	1.หมั่นดูแลรักษาความสะอาดบริเวณถนน พื้นที่ส่วนกลาง โดยอาจจะฉีดล้างถนนเป็นครั้งคราว 2.ประชาสัมพันธ์ไม่ให้มีการติดเครื่องยนต์ขณะจอดรถภายในพื้นที่โครงการ 3.กำหนดให้เจ้าหน้าที่รักษาความปลอดภัยคอยแจ้งเตือนให้ผู้ขับขี่ดับเครื่องยนต์ทุกครั้ง 4.โครงการจัดให้มีชนิดพันธุ์ไม้ต่าง ๆ บริเวณพื้นที่สีเขียวของโครงการที่มี คุณภาพกรองการฟุ้งกระจายของมลสาร	-

ลงชื่อ.....

(นายเฉลิมพล พงศ์ฉบับนภา)

เจ้าของโครงการ

เมษายน 2562

ลงชื่อ.....

(นายเจนณรงค์ สันสน)

บุคคลธรรมดาผู้มีสิทธิจัดทำรายงานฯ บริษัท เจดีคอนซัลแต้นท์ จำกัด

เมษายน 2562

JADE CONSULTANT CO.,LTD

ตารางที่ 2 ผลกระทบต่อสิ่งแวดล้อมที่สำคัญมาตรการป้องกันและแก้ไขผลกระทบสิ่งแวดล้อมและมาตรการติดตามตรวจสอบผลกระทบสิ่งแวดล้อม ในระยะดำเนินการ

องค์ประกอบทางสิ่งแวดล้อมและคุณค่าต่างๆ	ผลกระทบต่อสิ่งแวดล้อมที่สำคัญ	มาตรการป้องกันและแก้ไขผลกระทบสิ่งแวดล้อม	มาตรการติดตามตรวจสอบผลกระทบสิ่งแวดล้อม
	จนถึงขั้นทุพพลภาพหรือเสียชีวิตได้ นอกจากนี้ อาจเกิดอัคคีภัยเนื่องจากไฟฟ้าลัดวงจร เกิดจากการเครื่องใช้ไฟฟ้า เหตุดังกล่าวอาจส่งผลกระทบต่อผู้พักอาศัยภายในโครงการและผู้พักอาศัยโดยรอบ ทั้งนี้ โครงการจัดให้มีระบบสาธารณูปโภคและระบบรักษาความปลอดภัยอย่างครบครัน เช่น ยามรักษาความปลอดภัยตลอด 24 ชั่วโมง ระบบกล้องวงจรปิด เป็นต้น ซึ่งคาดว่าจะส่งผลกระทบอยู่ในระดับต่ำ	ที่ปล่อยออกจากรถยนต์ทั้งพันธุ์ไม้ประเภท ไม้ยืนต้นทรงสูง ไม้พุ่มหนาและกลุ่มไม้ทรงสูง ใบหนา เพื่อช่วยในการดูดซับ CO จากยานพาหนะและเป็นม่านกันการฟุ้งกระจายของฝุ่นละอองและมลสาร ตลอดจนการให้ร่มเงาที่มีผลด้านการช่วยคายอากาศให้แก่พื้นที่บริเวณโดยรอบ 5.ระบบระบายอากาศภายในอาคาร ที่มีความโล่ง โปร่ง และสามารถช่วยลดการแพร่กระจายของเชื้อโรคเกี่ยวกับระบบทางเดินหายใจได้เป็นอย่างดี ทั้งนี้โครงการจะจัดให้มีช่องเปิดสู่ภายนอกอาคารได้ เช่น ประตู หน้าต่างหรือบานเกล็ด และระบบระบายอากาศโดยวิธีธรรมชาติของบริเวณต่าง ๆ ภายในอาคาร ซึ่งจะสามารถช่วยลดการแพร่กระจายของเชื้อโรคเกี่ยวกับระบบทางเดินหายใจ 6.จัดให้มีระบบบำบัดน้ำเสียสำเร็จรูปชนิดเติมอากาศ โดยระบบดังกล่าวได้ออกแบบให้มีความในการสามารถรองรับน้ำเสียของโครงการได้ทั้งหมด 7.บำบัดน้ำเสียที่เกิดขึ้นทั้งหมดให้มีคุณภาพน้ำทิ้งเป็นไปตามประกาศกระทรวงทรัพยากรธรรมชาติและสิ่งแวดล้อม พ.ศ. 2548 8.ติดตั้งมาตรวัดกระแสไฟฟ้าของระบบบำบัดน้ำเสีย แยก	

ลงชื่อ.....

(นายเฉลิมพล พงศ์ฉบับนภา)

เจ้าของโครงการ

เมษายน 2562

ลงชื่อ.....

(นายเจนณรงค์ สันสน)

บุคคลธรรมดาผู้มีสิทธิจัดทำรายงานฯ บริษัท เจด คอนซัลแต้นท์ จำกัด

เมษายน 2562

JADE CONSULTANT CO.,LTD

ตารางที่ 2 ผลกระทบต่อสิ่งแวดล้อมที่สำคัญมาตรการป้องกันและแก้ไขผลกระทบสิ่งแวดล้อมและมาตรการติดตามตรวจสอบผลกระทบสิ่งแวดล้อม ในระยะดำเนินการ

องค์ประกอบทางสิ่งแวดล้อมและคุณค่าต่างๆ	ผลกระทบต่อสิ่งแวดล้อมที่สำคัญ	มาตรการป้องกันและแก้ไขผลกระทบสิ่งแวดล้อม	มาตรการติดตามตรวจสอบผลกระทบสิ่งแวดล้อม
		ออกจากส่วนอื่น ๆ 9.ตรวจสอบคุณภาพน้ำทิ้งก่อนและหลังการบำบัดจากระบบบำบัดน้ำเสียทุกเดือนตลอดช่วงดำเนินการ โดยกำหนดให้มีการตรวจวัดพารามิเตอร์ให้เป็นไปตามมาตรฐานควบคุมการระบายน้ำทิ้งจากอาคาร ตามประกาศกระทรวงทรัพยากรธรรมชาติและสิ่งแวดล้อม 10.สูบตะกอนในส่วนของถังตกตะกอนปีละครั้ง 11.ตรวจสอบอุปกรณ์ในระบบบำบัดน้ำเสียให้สามารถบำบัดน้ำเสียได้อย่างมีประสิทธิภาพปีละ 1 ครั้ง 12.จัดให้มีห้องพักมูลฝอยรวม มูลฝอยแห้ง มูลฝอยเปียก และถังรองรับมูลฝอยอันตราย ภายในที่พักมูลฝอยอย่างชัดเจน 13.กำหนดให้มีพนักงานทำความสะอาดดูแลรับผิดชอบบริเวณห้องพักมูลฝอยรวมของโครงการอย่างสม่ำเสมอ เพื่อป้องกันกลิ่นและแมลงนำโรค และทำความสะอาดห้องพักมูลฝอยรวมทุกครั้งภายหลังจากการเก็บขนมูลฝอย 14.น้ำเสียจากการล้างห้องพักมูลฝอยต้องระบายลงสู่ระบบบำบัดน้ำเสียของโครงการทุกครั้งก่อนระบายออกสู่สิ่งแวดล้อมภายนอก	

ลงชื่อ.....
(นายเฉลิมพล พงศ์ฉบับนภา)
เจ้าของโครงการ
เมษายน 2562

ลงชื่อ.....
(นายเจนณรงค์ สันสน)
บุคคลธรรมดาผู้มีสิทธิจัดทำรายงานฯ บริษัท เจด คอนซัลแต้นท์ จำกัด
เมษายน 2562
JADE CONSULTANT CO.,LTD

ตารางที่ 2 ผลกระทบต่อสิ่งแวดล้อมที่สำคัญมาตรการป้องกันและแก้ไขผลกระทบสิ่งแวดล้อมและมาตรการติดตามตรวจสอบผลกระทบสิ่งแวดล้อม ในระยะดำเนินการ

องค์ประกอบทางสิ่งแวดล้อมและคุณค่าต่างๆ	ผลกระทบต่อสิ่งแวดล้อมที่สำคัญ	มาตรการป้องกันและแก้ไขผลกระทบสิ่งแวดล้อม	มาตรการติดตามตรวจสอบผลกระทบสิ่งแวดล้อม
		15.ตรวจสอบความเรียบร้อยของถังรองรับมูลฝอยของแต่ละห้องพักมูลฝอยรวมของโครงการทุกวันตลอดช่วงเปิดดำเนินการ 16.ตรวจสอบการตกค้างของมูลฝอยภายในพื้นที่โครงการทุกวันตลอดช่วงเปิดดำเนินการ 17.ทำความสะอาดถังรองรับมูลฝอยภายในอาคารทุกวันตลอดช่วงเปิดดำเนินการ 18.ส่งเสริมมาตรการคัดแยกมูลฝอยภายในโครงการอย่างจริงจัง 19.เนื่องจากภายในโครงการมีสระว่ายน้ำ ดังนั้น โครงการต้องปฏิบัติตามคำแนะนำของคณะกรรมการสาธารณสุข ฉบับที่ 1/2550 เรื่องการควบคุมกิจการสระว่ายน้ำหรือกิจการอื่นๆ ในทำนองเดียวกัน อย่างเคร่งครัด	
4.4 การป้องกันอัคคีภัย	**1.ความเพียงพอของระบบป้องกันอัคคีภัยของโครงการ** เนื่องจากอาคารโครงการมีลักษณะพื้นที่ใช้สอยภายในอาคารและรูปแบบอาคาร เป็นโรงแรม มี จำนวนห้องพักรวมทั้งสิ้น 10 ห้องพัก เมื่อตรวจสอบตามกฎกระทรวงฉบับที่ 39 (พ.ศ.2537) กฎกระทรวงฉบับที่ 47 (พ.ศ.2540) และกฎกระทรวงฉบับที่ 55 (พ.ศ.2543) ออกตามความใน	1.กำหนดจุดรวมพล ขนาด 20 ตารางเมตร และเส้นทางหนีไฟ เพื่ออพยพผู้พักอาศัยแต่ละอาคารมารวมกันยังจุดรวมพล 2.ฝึกอบรมเจ้าหน้าที่ของโครงการเกี่ยวกับการใช้อุปกรณ์ดับเพลิงภายในอาคารต่างๆ ได้อย่างถูกต้องและรวดเร็ว 3.หมั่นตรวจสอบคุณภาพของอุปกรณ์แจ้งเหตุเพลิงไหม้	1.ตรวจสอบการทำงานของระบบกล้องวงจรปิด (CCTV) <u>สถานที่ตรวจวัด</u> - พื้นที่โครงการ <u>ดัชนีที่ใช้ตรวจสอบ</u> - การทำงานของกล้องบนหน้าจอมอนิเตอร์

ลงชื่อ.....

(นายเฉลิมพล พงศ์ฉบับนภา)

เจ้าของโครงการ

เมษายน 2562

ลงชื่อ.....

(นายเจนณรงค์ สันสน)

บุคคลธรรมดาผู้มีสิทธิจัดทำรายงานฯ บริษัท เจด คอนซัลแต้นท์ จำกัด

เมษายน 2562

JADE CONSULTANT CO.,LTD.

ตารางที่ 2 ผลกระทบต่อสิ่งแวดล้อมที่สำคัญมาตรการป้องกันและแก้ไขผลกระทบสิ่งแวดล้อมและมาตรการติดตามตรวจสอบผลกระทบสิ่งแวดล้อม ในระยะดำเนินการ

องค์ประกอบทางสิ่งแวดล้อมและคุณค่าต่างๆ	ผลกระทบต่อสิ่งแวดล้อมที่สำคัญ	มาตรการป้องกันและแก้ไขผลกระทบสิ่งแวดล้อม	มาตรการติดตามตรวจสอบผลกระทบสิ่งแวดล้อม
	พระราชบัญญัติควบคุมอาคาร พ.ศ. 2522 พบว่า โครงการเป็นอาคารเดี่ยวชั้นเดียว จำนวน 11 อาคาร และอาคาร 2 ชั้น จำนวน 1 อาคาร ไม่เข้าข่ายเป็นอาคารตึกแถว บ้านแถว บ้านแฝด และไม่เข้าข่ายอาคารขนาดใหญ่หรือมีความสูงเกิน 4 ชั้น แต่เนื่องจากอาคารแต่ละอาคารมีระหว่างห่างกันเข้าข่ายในระยะเกินกว่า 1,000 ตารางเมตร จึงต้องจัดให้มีระบบป้องอัคคีภัยบางส่วน เพื่อให้สามารถป้องกันและควบคุมสถานการณ์ในเบื้องต้นได้ในกรณีเกิดเหตุฉุกเฉินก่อนที่หน่วยงานราชการที่เกี่ยวข้องจะเข้ามาให้การช่วยเหลือ ทั้งนี้โครงการจะทำการติดตั้งระบบป้องกันและควบคุมอัคคีภัยดังกล่าวให้เป็นไปตามข้อกำหนดของดังกล่าว **2.การลำเลียงคนออกนอกอาคารและจุดรวมพลภายในโครงการ** <u>2.1) พื้นที่จุดรวมพล</u> โครงการจัดให้มีพื้นที่จุดรวมพล จำนวน 1 จุด บริเวณลานจอดรถยนต์ ซึ่งมีพื้นที่ ประมาณ 20 ตารางเมตร คิดเป็น 0.40 ตารางเมตร/คนซึ่งเพียงพอต่อการรวมพลเพื่อตรวจนับจำนวนคนก่อนอพยพออกสู่ภายนอก โดยไม่กีดขวางการเข้ามาช่วยดับเพลิงของ	และระบบป้องกันอัคคีภัย ตามคำแนะนำของผู้ผลิตอุปกรณนั้นๆ เป็นประจำทุก 6 เดือน 4.ถ้าไม่สามารถระงับเพลิงไหม้ได้ผู้จัดการแจ้งเหตุไปยังหน่วยงานที่รับผิดชอบหรือโทรศัพท์แจ้งเหตุหมายเลขอัตโนมัติ 5.กดสัญญาณเตือนไฟให้ดังขึ้นและปฏิบัติตามขั้นตอนการอพยพ 6.เจ้าหน้าที่รักษาความปลอดภัยจัดการจราจรเพื่ออำนวยความสะดวกให้กับหน่วยดับเพลิงที่จะมาช่วยเหลือได้อย่างรวดเร็ว 7.จัดให้มีป้ายแสดงขั้นตอนในการปฏิบัติเมื่อได้ยินสัญญาณเตือนภัยในห้องพักทุกห้องและสถานที่ต่างๆทั่วโครงการดังนี้ - ดับไฟฟ้าและแหล่งกำเนิดความร้อนทุกประเภททันทีให้เรียบร้อย - ตรวจดูจำนวนคนภายในห้องพักให้เรียบร้อยก่อนออกจากห้องพัก - นำกุญแจห้องและกุญแจรถยนต์ออกมาพร้อมกับล็อคห้องให้เรียบร้อย	<u>ความถี่ในการตรวจสอบ</u> - 6 เดือน/ครั้ง ตลอดระยะดำเนินการ <u>ผู้รับผิดชอบ</u> - เจ้าของโครงการ 2.ตรวจสอบการทำงานของระบบป้องกันอัคคีภัย <u>สถานที่ตรวจวัด</u> - พื้นที่โครงการ <u>ดัชนีที่ใช้ตรวจสอบ</u> - การทำงานของระบบป้องกันอัคคีภัย <u>ความถี่ในการตรวจสอบ</u> - 6 เดือน/ครั้ง ตลอดระยะดำเนินการ <u>ผู้รับผิดชอบ</u> - เจ้าของโครงการ 3.ตรวจสอบการซ้อมอพยพหนีไฟ <u>สถานที่ตรวจวัด</u> - พื้นที่โครงการ <u>ดัชนีที่ใช้ตรวจสอบ</u> - แผนงาน/รายงานการซ้อมการอพยพหนีไฟ

ลงชื่อ.....

(นายเฉลิมพล พงศ์ฉบับนภา)

เจ้าของโครงการ

เมษายน 2562

ลงชื่อ.....

(นายเจนณรงค์ สันสน)

บุคคลธรรมดาผู้มีสิทธิจัดทำรายงานฯ บริษัท เจด คอนซัลแต้นท์ จำกัด

เมษายน 2562

JADE CONSULTANT CO.,LTD.

ตารางที่ 2 ผลกระทบต่อสิ่งแวดล้อมที่สำคัญมาตรการป้องกันและแก้ไขผลกระทบสิ่งแวดล้อมและมาตรการติดตามตรวจสอบผลกระทบสิ่งแวดล้อม ในระยะดำเนินการ

องค์ประกอบทางสิ่งแวดล้อมและคุณค่าต่างๆ	ผลกระทบต่อสิ่งแวดล้อมที่สำคัญ	มาตรการป้องกันและแก้ไขผลกระทบสิ่งแวดล้อม	มาตรการติดตามตรวจสอบผลกระทบสิ่งแวดล้อม
	รถดับเพลิงและการปฏิบัติงานของเจ้าหน้าที่แต่อย่างใด 2.2) แผนการอพยพคนในโครงการ ผู้พักอาศัยแต่ละห้องพักและพนักงานจะต้องอพยพออกจากอาคารกรณีเกิดเหตุเพลิงไหม้โดยผู้อพยพจะต้องเดินทางออกจากอาคารโดยเร็วที่สุดตามเส้นทางที่มีป้ายแจ้งไว้สำหรับทางหนีไฟและลงมายังพื้นที่จุดรวมพลภายในโครงการฯ สามารถรองรับผู้อพยพได้ทั้งหมด และเพียงพอต่อจำนวนผู้อพยพภายในโครงการและยังเป็นพื้นที่ที่ปลอดภัย **3.ความสามารถในการให้บริการดับเพลิงของหน่วยงานราชการ** โครงการได้รับความช่วยเหลือจากรถดับเพลิงของหน่วยงานป้องกันและบรรเทาสาธารณภัยเทศบาลนครเกาะสมุย หากเกิดเหตุเพลิงไหม้ภายในโครงการขึ้นและยังไม่สามารถดับเพลิงได้ทันท่วงที ซึ่งหน่วยงานดังกล่าวมีอุปกรณ์และรถที่ใช้ในการเข้าดับเพลิงภายในโครงการได้ ดังนั้นผลกระทบที่อาจเกิดขึ้นในด้านอัคคีภัยจึงคาดว่าจะอยู่ในระดับต่ำ	- ลงจากอาคารโดยการเดินให้เร็วที่สุดไปตามทางเดินหนีไฟที่ใกล้ที่สุดเท่านั้น 8.จัดซ้อมปฏิบัติตามขั้นตอนในการอพยพอย่างน้อยปีละ 1 ครั้ง **มาตรการลดผลกระทบด้านอุบัติเหตุจากเพลิงไหม้** (1) จัดให้มีเจ้าหน้าที่ฝ่ายซ่อมบำรุงอาคารคอยตรวจสภาพสายไฟหลักของอาคารและอุปกรณ์ไฟฟ้าบริเวณพื้นที่ส่วนกลางเป็นประจำทุก 3 เดือน (2) ติดตั้งอุปกรณ์ตัดกระแสไฟฟ้าแบบอัตโนมัติ หากมีกระแสไฟฟ้ารั่ว หรือเกิดกระแสไฟฟ้าลัดวงจร (3) จัดให้มีเจ้าหน้าที่อาคารทำการตรวจสภาพอุปกรณ์เตือนเหตุเพลิงไหม้ อุปกรณ์แจ้งเหตุเพลิงไหม้ และอุปกรณ์ดับเพลิงเป็นประจำทุกๆ ตามระยะเวลาที่กำหนดไว้ในคู่มือ หากอุปกรณ์ไม่พร้อมใช้งานหรือชำรุดให้ติดต่อตัวแทนจำหน่ายเข้าซ่อมแซมแก้ไขให้อยู่ในสภาพที่ใช้งานได้ตามปกติทันที (4) ประสานงานกับหน่วยงานตรวจสอบที่ได้รับอนุญาตเป็นผู้ตรวจสภาพเข้ามาตรวจสอบอุปกรณ์เตือนภัย อุปกรณ์แจ้งเหตุ และอุปกรณ์ดับเพลิงอย่างละเอียด ปีละ	<u>ความถี่ในการตรวจสอบ</u> - 1 ปี/ครั้ง ตลอดระยะดำเนินการ <u>ผู้รับผิดชอบ</u> - เจ้าของโครงการ

ลงชื่อ.....

(นายเฉลิมพล พงศ์ฉบับนภา)

เจ้าของโครงการ

เมษายน 2562

ลงชื่อ.....

(นายเจนณรงค์ สันสน)

บุคคลธรรมดาผู้มีสิทธิจัดทำรายงานฯ บริษัท เจด คอนซัลแต้นท์ จำกัด

เมษายน 2562 JADE CONSULTANT CO.,LTD.

ตารางที่ 2 ผลกระทบต่อสิ่งแวดล้อมที่สำคัญมาตรการป้องกันและแก้ไขผลกระทบสิ่งแวดล้อมและมาตรการติดตามตรวจสอบผลกระทบสิ่งแวดล้อม ในระยะดำเนินการ

องค์ประกอบทางสิ่งแวดล้อมและคุณค่าต่างๆ	ผลกระทบต่อสิ่งแวดล้อมที่สำคัญ	มาตรการป้องกันและแก้ไขผลกระทบสิ่งแวดล้อม	มาตรการติดตามตรวจสอบผลกระทบสิ่งแวดล้อม
		1 ครั้ง (5) จัดให้มีการอบรมเกี่ยวกับการป้องกันอัคคีภัย การผจญเพลิง และซ้อมอพยพจากการเกิดเพลิงไหม้ในอาคารเป็นประจำอย่างน้อยปีละ 1 ครั้ง	
4.5 สุนทรียภาพ และทัศนียภาพ	**1.แหล่งโบราณสถานและแหล่งธรรมชาติ** ในพื้นที่รัศมี 1 กิโลเมตร จากพื้นที่โครงการ ไม่ปรากฏแหล่งโบราณสถาน และแหล่งธรรมชาติอันควรอนุรักษ์แต่อย่างใด **2.ความกลมกลืนของพื้นที่โครงการ กับสภาพพื้นที่โดยรอบ** ในการออกแบบอาคารจะมีการผสมผสานรูปแบบทางสถาปัตยกรรมของตะวันตกที่ทันสมัย โดยคำนึงถึงอาคารที่อยู่ใกล้กับพื้นที่โครงการ เพื่อให้ดูกลมกลืนและไม่เกิดความแตกต่างกันมากนัก ทั้งในด้านการเลือกใช้สีของอาคาร และการจัดสวนบริเวณรอบโครงการ โดยพื้นที่โดยรอบในปัจจุบันจะมีโรงแรม รีสอร์ท บ้านพักตากอากาศ บ้านพักอาศัย อาคารพาณิชย์ ร้านค้า เป็นต้น ทำให้เมื่อเปิดดำเนินการจะเกิดความแตกต่างจากสิ่งปลูกสร้างที่อยู่โดยรอบไม่มากนัก ทำให้ผลกระทบในด้านความกลมกลืน	1.ปลูกไม้ดอก ไม้ประดับ เพื่อให้ร่มเงาและสร้างความสดชื่น และหมั่นดูแลรักษาอยู่เสมอ 2.ดูแลรักษาความสะอาดบริเวณพื้นที่โครงการและข้างเคียงอยู่เสมอ 3.ต้นไม้ที่ปลูกต้องเลือกต้นไม้ที่มีความสอดคล้องกับต้นไม้ในพื้นที่ข้างเคียงและเป็นพันธุ์ไม้ท้องถิ่น 4.เลือกใช้วัสดุตกแต่งอาคารให้กลมกลืนกับอาคารและชุมชนโดยรอบอาคารตามแบบภูมิสถาปัตย์ที่ได้ออกแบบไว้ 5.โครงการเลือกใช้โทนสีภายนอกอาคาร ที่มีลักษณะกลมกลืนกับธรรมชาติและเป็นมิตรกับสภาพแวดล้อมโดยรอบพื้นที่โครงการ และเป็นโทนสีที่มีความสบายตา โดยโครงการจะเลือกใช้สีเทา สีขาวและสีเหลือง เป็นโทนสีภายนอกอาคาร 6.โครงการได้ออกแบบอาคารให้แต่ละห้องพักมีเฉลียงเพื่อ	1.ดูแลสภาพพันธุ์ไม้ แลพื้นที่สีเขียวในพื้นที่โครงการให้อยู่ในสภาพดีอยู่เสมอ <u>สถานที่ตรวจวัด</u> - พื้นที่สีเขียว <u>ดัชนีที่ใช้ตรวจสอบ</u> - ความอุดมสมบูรณ์ของพันธุ์ไม้ <u>ความถี่ในการตรวจสอบ</u> - 1 เดือน/ครั้ง ตลอดระยะดำเนินการ <u>ผู้รับผิดชอบ</u> - เจ้าของโครงการ

ลงชื่อ.....

(นายเฉลิมพล พงศ์ฉบับนภา)

เจ้าของโครงการ

เมษายน 2562

ลงชื่อ.....

(นายเจนณรงค์ สันสน)

บุคคลธรรมดาผู้มีสิทธิจัดทำรายงานฯ บริษัท เจด คอนซัลแต้นท์ จำกัด

เมษายน 2562

JADE CONSULTANT CO.,LTD

ตารางที่ 2 ผลกระทบต่อสิ่งแวดล้อมที่สำคัญมาตรการป้องกันและแก้ไขผลกระทบสิ่งแวดล้อมและมาตรการติดตามตรวจสอบผลกระทบสิ่งแวดล้อม ในระยะดำเนินการ

องค์ประกอบทางสิ่งแวดล้อมและคุณค่าต่างๆ	ผลกระทบต่อสิ่งแวดล้อมที่สำคัญ	มาตรการป้องกันและแก้ไขผลกระทบสิ่งแวดล้อม	มาตรการติดตามตรวจสอบผลกระทบสิ่งแวดล้อม
	กับสภาพแวดล้อมอยู่ในระดับที่ยอมรับได้ ในส่วนการเตรียมพื้นที่สีเขียวจัดให้มีอยู่ภายในพื้นที่โครงการ นั้น เพื่อให้เกิดความน่าอยู่สำหรับผู้พักอาศัยในโครงการได้ทำการออกแบบพื้นที่สีเขียวด้วยพันธุ์ไม้ที่สวยงามเพื่อเพิ่มความสดชื่นในพื้นที่พักผ่อน ในระยะเปิดดำเนินโครงการ แล้วไปไม่นานนักจะมีบรรยากาศของความร่มรื่นของต้นไม้ใหญ่ที่ได้จัดเตรียมไว้ ดังนั้น สภาพพื้นที่เมื่อเปิดดำเนินการจะมีผลกระทบในด้านทัศนียภาพจากการจัดภูมิสถาปัตยกรรมในระดับต่ำ **3.การบดบังทิศทางลม** การประเมินผลกระทบจากการบดบังกระแสลมของอาคารโครงการต่ออาคาร/บ้านพักอาศัยโดยรอบโครงการจะใช้ข้อมูลทิศทางลมที่จะพัดผ่านพื้นที่อำเภอเกาะสมุยตามสถิติข้อมูลภูมิอากาศของสถานีตรวจวัดอากาศเกาะสมุย พ.ศ. 2559 เปรียบเทียบกับสภาพพื้นที่ที่มีอาณาเขตต่อกับพื้นที่โครงการในแต่ละด้าน โดยผลกระทบในทางลมจากโครงการมีรายละเอียดดังนี้ - ลมจากทิศตะวันออก พัดผ่านเป็นระยะเวลา 5 เดือน ตั้งแต่เดือนมกราคมถึงเดือนพฤษภาคม มีความเร็วลมเฉลี่ย	ช่วยเพิ่มระยะทางระหว่างขอบอาคารกับกระจกของแต่ละห้องพักซึ่งจะช่วยลดผลกระทบที่จะเกิดการสะท้อนของแสงจากอาคารได้ในระดับหนึ่ง 7.โครงการจัดให้มีพื้นที่สีเขียวสัดส่วนพื้นที่สีเขียวต่อคนไม่น้อยกว่า 1 ตร.ม./คน	

ลงชื่อ.....

(นายเฉลิมพล พงศ์ฉบับนภา)

เจ้าของโครงการ

เมษายน 2562

ลงชื่อ.....

(นายเจนณรงค์ สันสน)

บุคคลธรรมดาผู้มีสิทธิจัดทำรายงานฯ บริษัท เจด คอนซัลแต้นท์ จำกัด

เมษายน 2562

JADE CONSULTANT CO.,LTD.

ตารางที่ 2 ผลกระทบต่อสิ่งแวดล้อมที่สำคัญมาตรการป้องกันและแก้ไขผลกระทบสิ่งแวดล้อมและมาตรการติดตามตรวจสอบผลกระทบสิ่งแวดล้อม ในระยะดำเนินการ

องค์ประกอบทางสิ่งแวดล้อมและคุณค่าต่างๆ	ผลกระทบต่อสิ่งแวดล้อมที่สำคัญ	มาตรการป้องกันและแก้ไขผลกระทบสิ่งแวดล้อม	มาตรการติดตามตรวจสอบผลกระทบสิ่งแวดล้อม
	อยู่ในช่วง 4.0-6.5 น็อต ผู้ที่จะได้รับผลกระทบจากลมพัดพา คือ ผู้ที่อยู่ด้านทิศตะวันออกของโครงการ คือ โรงแรมแกรนด์ มานิตา บีช รีสอร์ท จำนวน 12 หลัง ซึ่งมีระยะห่างจากอาคารที่จะก่อสร้างของโครงการประมาณ 3 เมตร ผู้ที่อยู่ด้านทิศตะวันตกของโครงการ - ลมจากทิศตะวันตก พัดผ่านเป็นระยะ 5 เดือน คือ เดือนมิถุนายนถึงเดือนตุลาคม มีความเร็วลมเฉลี่ยอยู่ในช่วง 2.6-3.6 น็อต ผู้ที่จะได้รับผลกระทบจากลมพัดพา คือ พื้นที่รกร้าง ซึ่งมีระยะห่างจากอาคารที่จะก่อสร้างของโครงการประมาณ 3 เมตร และถัดไปอีกเป็นโรงแรมเป่า จิน พูน บีช ฟร้อนท์ จำนวน 3 หลัง อยู่ห่างจากตำแหน่งก่อสร้างอาคารโครงการประมาณ 50 เมตร - ลมจากทิศตะวันออกเฉียงเหนือ พัดผ่านในเดือนธันวาคม มีความเร็วลม 3.6 น็อต ผู้ที่จะได้รับผลกระทบจากลมพัดพา คือ ถนนสาธารณะ (ทางหลวงแผ่นดินหมายเลข 4169 หรือถนนทวีราษฎร์ภักดี) ดังนั้น ผลกระทบด้านการบดบังทิศทางลมของอาคารโครงการต่อพื้นที่ข้างเคียงจะได้รับเป็นผลกระทบที่ไม่เกิดขึ้นตลอดทั้งปี จึงไม่ส่งผลกระทบที่มีนัยสำคัญ		

ลงชื่อ.....

(นายเฉลิมพล พงศ์ฉบับนภา)

เจ้าของโครงการ

เมษายน 2562

ลงชื่อ.....

(นายเจนณรงค์ สันสน)

บุคคลธรรมดาผู้มีสิทธิจัดทำรายงานฯ บริษัท เจด คอนซัลแต้นท์ จำกัด

เมษายน 2562 JADE CONSULTANT CO.,LT

ตารางที่ 2 ผลกระทบต่อสิ่งแวดล้อมที่สำคัญมาตรการป้องกันและแก้ไขผลกระทบสิ่งแวดล้อมและมาตรการติดตามตรวจสอบผลกระทบสิ่งแวดล้อม ในระยะดำเนินการ

องค์ประกอบทางสิ่งแวดล้อมและคุณค่าต่างๆ	ผลกระทบต่อสิ่งแวดล้อมที่สำคัญ	มาตรการป้องกันและแก้ไขผลกระทบสิ่งแวดล้อม	มาตรการติดตามตรวจสอบผลกระทบสิ่งแวดล้อม
	4.การบดบังแสงแดด จากการประเมินการบดบังแสงของอาคารโครงการ จะเห็นได้ว่าการบดบังแสงของโครงการที่มีต่อพื้นที่ข้างเคียงส่วนใหญ่เกิดขึ้นในช่วงเวลาที่พระอาทิตย์ทำมุมต่างกับท้องฟ้า ได้แก่ ช่วงเวลา 06.00 -10.00 น. และ 15.00 - 18.00 น. เนื่องจากเงาของอาคารโครงการจะทอดตัวไปยังพื้นที่ข้างเคียงในระยะทางยาว แต่ทั้งนี้ การบดบังแสงในแต่ละพื้นที่จะเกิดขึ้นเป็นช่วงระยะเวลาสั้น ๆ ในแต่ละวันเท่านั้น ตามการเคลื่อนของดวงอาทิตย์ มิได้บดบังพื้นที่ใดพื้นที่หนึ่งตลอดทั้งวัน ดังนั้น ผลกระทบด้านการบดบังแสงแดดดังกล่าว โครงการจะกำหนดให้มีมาตรการในการแก้ไขผลกระทบด้านการบดบังแสงแดดต่อผู้พักอาศัยที่อยู่ข้างเคียงที่อาจได้รับผลกระทบ โดยโครงการจะกำหนดมาตรการชดเชยความเสียหายอันเนื่องมาจากผลกระทบที่อาจเกิดจากอาคารโครงการในช่วงเปิดดำเนินการซึ่งโครงการจะทำหนังสือแจ้งผู้พักอาศัยที่อาคาร/บ้านพักอาศัย มีเงาของอาคารโครงการพาดผ่าน และอาจเป็นผู้ที่ได้รับผลกระทบด้านการบดบังแสงแดดจากอาคารโครงการ ณ วันที่เริ่มลง		

ลงชื่อ.....

(นายเฉลิมพล พงศ์ฉบับนภา)

เจ้าของโครงการ

เมษายน 2562

ลงชื่อ.....

(นายเจนณรงค์ สันสน)

บุคคลธรรมดาผู้มีสิทธิจัดทำรายงานฯ บริษัท เจด คอนซัลแต้นท์ จำกัด

เมษายน 2562

JADE CONSULTANT CO.,LTD

ตารางที่ 2 ผลกระทบต่อสิ่งแวดล้อมที่สำคัญมาตรการป้องกันและแก้ไขผลกระทบสิ่งแวดล้อมและมาตรการติดตามตรวจสอบผลกระทบสิ่งแวดล้อม ในระยะดำเนินการ

องค์ประกอบทางสิ่งแวดล้อมและคุณค่าต่างๆ	ผลกระทบต่อสิ่งแวดล้อมที่สำคัญ	มาตรการป้องกันและแก้ไขผลกระทบสิ่งแวดล้อม	มาตรการติดตามตรวจสอบผลกระทบสิ่งแวดล้อม
	มือก่อสร้าง โดยในหนังสือดังกล่าวจะระบุชื่อและหมายเลขโทรศัพท์ของบุคคลที่จะเป็นผู้รับเรื่อง ผู้ที่ได้รับผลกระทบสามารถติดต่อกับโครงการได้โดยตรง อนึ่ง เงื่อนไขในการดำเนินการตามมาตรการดังกล่าว **5) พื้นที่สีเขียว** พื้นที่สีเขียวได้มีการออกแบบการจัดสภาพภูมิสถาปัตย์ไว้อย่างสวยงามและร่มรื่น มีแนวคิดปลูกไม้ใหญ่ยืนต้นรอบอาคารริมทางเดิน พิจารณาจัดทำรั้วเขียว หรือกำแพงเขียวที่ริมรั้ว เสริมซุ้มไม้เถาเหนือแนวรั้ว/กำแพง เพื่อให้ร่มเงาแก่ลานโล่งด้านหน้าอาคาร และช่วยลดอุณหภูมิจากพื้นดาดแข็งและตัวอาคารคอนกรีตใช้หลังคาสีอ่อนเพื่อลดอุณหภูมิให้กับตัวอาคาร แบ่งเป็นพื้นที่สำหรับปลูกต้นไม้ใหญ่เพื่อให้ร่มเงา มีการปลูกไม่พุ่มคลุมดิน และหญ้านวลน้อยคลุมดินเฉพาะชั้นล่างเอาไว้ส่วนหนึ่งด้วย ดังนั้น จะเห็นได้ว่าทางโครงการได้มีการออกแบบให้มีพื้นที่สีเขียวครอบคลุมทั้งโครงการจึงส่งผลกระทบทางลบในด้านทัศนียภาพในระดับต่ำ		

หมายเหตุ : เจ้าของโครงการฯ ต้องจัดทำรายงานผลการดำเนินการตามมาตรการป้องกันและลดผลกระทบสิ่งแวดล้อม มาตรการติดตามตรวจสอบสิ่งแวดล้อม นับตั้งแต่ได้รับอนุญาตก่อสร้างโครงการฯให้สำนักงานนโยบายและแผนทรัพยากรธรรมชาติและสิ่งแวดล้อม และหน่วยงานที่เกี่ยวข้องทราบอย่างน้อยปีละ 2 ครั้ง ตามแนวทางการเสนอรายงานผลการปฏิบัติตามมาตรการฯ ที่สำนักงานนโยบายและแผนทรัพยากรธรรมชาติและสิ่งแวดล้อมกำหนด

ลงชื่อ.....

(นายเฉลิมพล พงศ์ฉบับนภา)

เจ้าของโครงการ

เมษายน 2562

ลงชื่อ.....

(นายเจนณรงค์ สันสน)

บุคคลธรรมดาผู้มีสิทธิจัดทำรายงานฯ บริษัท เจด คอนซัลแต้นท์ จำกัด

เมษายน 2562

JADE CONSULTANT CO.,LTD

ตารางที่ 3 มาตรการติดตามตรวจสอบผลกระทบสิ่งแวดล้อม ในระยะก่อสร้าง

ดัชนีคุณภาพสิ่งแวดล้อม	บริเวณที่ตรวจสอบ	พารามิเตอร์	วิธีการตรวจวัด	ความถี่ในการตรวจวัด	ผู้รับผิดชอบ
1.สภาพภูมิประเทศ	- พื้นที่ก่อสร้าง	- การติดตั้งรั้วชั่วคราวสูง 2 เมตร	- ตรวจสอบการติดตั้งรั้วชั่วคราว	- สัปดาห์ละ 1 ครั้ง ตลอดเวลาระยะก่อสร้าง	ผู้รับเหมาก่อสร้าง และ เจ้าของโครงการ
	- พื้นที่ก่อสร้างโครงการ	- ความเป็นระเบียบเรียบร้อย	- ตรวจสอบความเป็นระเบียบเรียบร้อย		
	- ผู้พักอาศัยข้างเคียง	- เรื่องร้องเรียนจากผู้ที่ได้รับผลกระทบ	- ตรวจสอบและบันทึกสถิติการรับเรื่องร้องเรียนของโครงการ	- เดือนละ 1 ครั้ง ตลอดเวลาระยะก่อสร้าง	
2.ทรัพยากรดินและการเกิดดินถล่ม	- ทางเข้า-ออก	- เศษดิน เศษวัสดุก่อสร้าง บริเวณทางเข้า-ออก พื้นที่ก่อสร้างท่อระบายน้ำและถนนทางเข้า-ออกโครงการ	- ตรวจสอบเศษดิน เศษวัสดุก่อสร้าง บริเวณทางเข้า-ออก พื้นที่ก่อสร้างท่อระบายน้ำและถนนทางเข้า-ออกโครงการ	- ทุกวัน ตลอดเวลาระยะก่อสร้าง	ผู้รับเหมาก่อสร้าง และ เจ้าของโครงการ
3.คุณภาพอากาศ	- พื้นที่โครงการ	- ค่าเฉลี่ยของก๊าซคาร์บอนมอนอกไซด์ (CO) ในเวลา 1 ชั่วโมง	- ใช้ Gas bag ในการเก็บตัวอย่าง และ วิเคราะห์โดยวิธี Non-dispersive infrared detection	- ตรวจวัดดัชนีคุณภาพอากาศ PM10 และ TSP ทุกวันในช่วงทำฐานรากและรายงานผลการตรวจวัดทุกสัปดาห์ในระยะทำฐานราก หลังจากนั้น ตรวจวัดทุกเดือนตลอดเวลาระยะก่อสร้าง สำหรับดัชนี CO, HC, NOx, SOx PM10 และ TSP ให้ตรวจวัดทุกเดือนตลอดเวลาระยะก่อสร้างและ ทำการตรวจวัด 3 วันต่อเนื่อง โดยให้ครอบคลุมทั้งวันทำการ และวันหยุดและรายงานผลต่อสำนักงานนโยบายและแผน	ผู้รับเหมาก่อสร้าง และ เจ้าของโครงการ
		- ค่าเฉลี่ยของสารไฮโดรคาร์บอน (HC) ในเวลา 1 ชั่วโมง	- ใช้ Sampling Bag ในการเก็บตัวอย่าง และวิเคราะห์ โดยวิธี THC analyzer		
		- ค่าเฉลี่ยของออกไซด์ของไนโตรเจน (NOx) ในเวลา 1 ชั่วโมง	- ใช้ NO_2 Analyzer ในการเก็บตัวอย่าง และวิเคราะห์ โดยวิธี Chemiluminescence method		
		- ค่าเฉลี่ยของ	- ใช้ Fluorescences ในการเก็บ		

ลงชื่อ.....

(นายเฉลิมพล พงศ์ฉบับนภา)

เจ้าของโครงการ

เมษายน 2562

ลงชื่อ.....

(นายเจนณรงค์ สันสน)

บุคคลธรรมดาผู้มีสิทธิจัดทำรายงานฯ บริษัท เจด คอนซัลแต้นท์ จำกัด

เมษายน 2562

JADE CONSULTANT CO.,LTD.

ตารางที่ 3 มาตรการติดตามตรวจสอบผลกระทบสิ่งแวดล้อม ในระยะก่อสร้าง

ดัชนีคุณภาพสิ่งแวดล้อม	บริเวณที่ตรวจสอบ	พารามิเตอร์	วิธีการตรวจวัด	ความถี่ในการตรวจวัด	ผู้รับผิดชอบ
3.คุณภาพอากาศ		ออกไซด์ของซัลเฟอร์ (SOx) ในเวลา 24 ชั่วโมง	ตัวอย่าง และวิเคราะห์ โดย วิธี SO_2 Analyzer	ทรัพยากรธรรมชาติและ สิ่งแวดล้อม และสำนักงานทรัพยากรธรรมชาติและสิ่งแวดล้อมจังหวัดสุราษฎร์ธานี และเทศบาลนครเกาะสมุย	
		- ค่าเฉลี่ยของฝุ่นละอองที่มีขนาดเล็กมากกว่า 10 ไมครอน (PM10) ในเวลา 24 ชั่วโมง	- ใช้High volume PM10Air sampler ในการเก็บตัวอย่าง และวิเคราะห์ โดยวิธี Gravimetric		
		- ค่าเฉลี่ยของฝุ่นละอองรวมหรือ ฝุ่นละอองขนาดไม่เกิน 100 ไมครอน ในเวลา 24 ชั่วโมง	- ใช้High volume PM10Air sampler ในการเก็บตัวอย่าง และวิเคราะห์ โดยวิธี Gravimetric		
	- ผู้พักอาศัยข้างเคียง	- เรื่องร้องเรียนจากผู้ได้รับผลกระทบ	- ตรวจสอบและบันทึกสถิติการรับเรื่องร้องเรียนของโครงการ	- ทุกวัน ตลอดเวลาระยะก่อสร้าง	
	- บริเวณทางเข้า-ออก	- ความสะอาดของล้อรถบรรทุกและยานพาหนะที่เข้าออกโครงการ	- ตรวจสอบความสะอาดของล้อรถบรรทุก		
4.เสียงและความสั่นสะเทือน	- พื้นที่โครงการ	- ค่าระดับเสียงสูงสุด (L_{max})	- ตรวจวัดด้วยเครื่องตรวจวัดระดับ เสียง (Sound level meter)	- ตรวจวัดเสียงทุกวันที่มีงานฐานราก และ รายงานผลการตรวจวัดทุกสัปดาห์ ในช่วงทำฐานราก หลังจากตรวจวัดเดือนละ 1 ครั้ง ตลอดเวลาระยะก่อสร้างและทำการตรวจวัด 3 วันต่อเนื่อง โดยให้ครอบคลุมทั้งวันทำการ	ผู้รับเหมาก่อสร้าง และเจ้าของโครงการ
		- ค่าระดับเสียงเฉลี่ย 24 ชั่วโมง (Leq_{24})	- ตรวจวัดด้วยเครื่องตรวจวัดระดับ เสียง (Sound level meter)		

ลงชื่อ.....

(นายเฉลิมพล พงศ์ฉบับนภา)

เจ้าของโครงการ

เมษายน 2562

ลงชื่อ.....

(นายเจนณรงค์ สันสน)

บุคคลธรรมดาผู้มีสิทธิจัดทำรายงานฯ บริษัท เจด คอนซัลแต้นท์ จำกัด

เมษายน 2562

JADE CONSULTANT CO.,LT

ตารางที่ 3 มาตรการติดตามตรวจสอบผลกระทบสิ่งแวดล้อม ในระยะก่อสร้าง

ดัชนีคุณภาพสิ่งแวดล้อม	บริเวณที่ตรวจสอบ	พารามิเตอร์	วิธีการตรวจวัด	ความถี่ในการตรวจวัด	ผู้รับผิดชอบ
4.เสียงและความสั่นสะเทือน		- ค่าระดับเสียงเฉลี่ยกลางวันกลางคืน (Ldn_{24})	- ตรวจวัดด้วยเครื่องตรวจวัดระดับเสียง (Sound level meter)	และวันหยุดและรายงานผล การตรวจวัดต่อสำนักงานนโยบายและแผนทรัพยากรธรรมชาติและสิ่งแวดล้อม และสำนักงานทรัพยากรธรรมชาติและสิ่งแวดล้อมจังหวัดสุราษฎร์ธานีและเทศบาลนครเกาะสมุย	
	- ผู้พักอาศัยบริเวณข้างเคียง	- เรื่องร้องเรียนจากผู้ได้รับผลกระทบ	- ตรวจสอบและบันทึกสถิติการรับเรื่องร้องเรียนของโครงการ	- ทุกวัน ตลอดเวลาระยะก่อสร้าง	ผู้รับเหมาก่อสร้าง และเจ้าของโครงการ
	- บริเวณทางเข้า-ออกของ/รอบพื้นที่ก่อสร้าง	- การติดตั้งกำแพงเพื่อกันเสียง	- ตรวจสอบการติดตั้งกำแพงเพื่อกันเสียง		
5.การใช้น้ำ	- ถังเก็บน้ำรอง	- สภาพชำรุดและการรั่วซึมของถังเก็บน้ำสำรอง - ล้างทำความสะอาด - คุณภาพน้ำใช้ โดยสังเกตจากกลิ่น สี และ ตะกอน	- ตรวจสอบถังเก็บน้ำสำรอง ถ้ามีปัญหาการรั่วซึมหรือชำรุดส่วนใดให้รีบแก้ไขทันที - ล้างทำความสะอาด - ตรวจสอบคุณภาพน้ำใช้เบื้องต้นในส่วนน้ำใช้สำหรับคนงาน โดยสังเกตจากกลิ่น สี และตะกอน หากพบเห็นให้ทำความสะอาดล้างถังเก็บน้ำสำรองทันที	- สัปดาห์ละ 1 ครั้ง ตลอดเวลาระยะก่อสร้าง	ผู้รับเหมาก่อสร้าง และเจ้าของโครงการ

ลงชื่อ.....

(นายเฉลิมพล พงศ์ฉบับนภา)

เจ้าของโครงการ

เมษายน 2562

ลงชื่อ.....

(นายเจนณรงค์ สันสน)

บุคคลธรรมดาผู้มีสิทธิจัดทำรายงานฯ บริษัท เจด คอนซัลแต้นท์ จำกัด

เมษายน 2562 JADE CONSULTANT CO., LTD.

ตารางที่ 3 มาตรการติดตามตรวจสอบผลกระทบสิ่งแวดล้อม ในระยะก่อสร้าง

ดัชนีคุณภาพสิ่งแวดล้อม	บริเวณที่ตรวจสอบ	พารามิเตอร์	วิธีการตรวจวัด	ความถี่ในการตรวจวัด	ผู้รับผิดชอบ
6.การบำบัดน้ำเสีย	- บริเวณบ่อตรวจคุณภาพน้ำทิ้งสุดท้ายหลังออกจากระบบบำบัดน้ำเสีย	- ความเป็นกรดและด่าง - บีโอดี - สารแขวนลอย - ซัลไฟด์ - สารที่ละลายได้ทั้งหมด - ตะกอนหนัก - น้ำมันและไขมัน - ทีเคเอ็น	- เก็บตัวอย่างและวิเคราะห์ตามหลักวิชาการโดยหน่วยงานที่ได้รับอนุญาต	- 1 เดือน/ครั้ง ตลอดระยะเวลาก่อสร้าง รายงานผลต่อสำนักงานนโยบายและแผนทรัพยากรธรรมชาติและสิ่งแวดล้อม และสำนักงานทรัพยากรธรรมชาติและสิ่งแวดล้อมจังหวัดสุราษฎร์ธานีและเทศบาลนครเกาะสมุย	ผู้รับเหมาก่อสร้าง และเจ้าของโครงการ
7.การระบายน้ำและการป้องกันน้ำท่วม	- ระบบระบายน้ำ	- สภาพการใช้งานของระบบระบายน้ำ	- ตรวจสอบคุณภาพระบบระบายน้ำให้อยู่ในสภาพดีอยู่เสมอ หากมีปัญหาต้องแก้ไขทันที	- เดือนละ 1 ครั้ง ตลอดเวลาระยะก่อสร้าง	ผู้รับเหมาก่อสร้าง และเจ้าของโครงการ
		- ปริมาณตะกอนดินที่สะสมอยู่ภายในระบบระบายน้ำ	- ตรวจสอบปริมาณตะกอนดินที่สะสมอยู่ภายในระบบระบายน้ำ		
8.การจัดการมูลฝอย	- ที่พักมูลฝอย	- สภาพของที่พักมูลฝอยต้องไม่ชำรุดและต้องเพียงพอต่อปริมาณมูลฝอยที่เกิดขึ้นในโครงการ	- ตรวจสอบสภาพที่พักมูลฝอยต้องไม่ชำรุด และต้องเพียงพอต่อปริมาณมูลฝอย	- เดือนละ 1 ครั้ง ตลอดเวลาระยะก่อสร้าง	ผู้รับเหมาก่อสร้าง และเจ้าของโครงการ
		- ตรวจสอบความสะอาดของที่พักมูลฝอยในพื้นที่ก่อสร้าง และในพื้นที่บ้านพักคนงาน	- ตรวจสอบความสะอาดของที่พักมูลฝอยเพื่อลดการแพร่กระจายเชื้อโรค		

ลงชื่อ.....

(นายเฉลิมพล พงศ์ฉบับนภา)

เจ้าของโครงการ

เมษายน 2562

ลงชื่อ.....

(นายเจนณรงค์ สันสน)

บุคคลธรรมดาผู้มีสิทธิจัดทำรายงานฯ บริษัท เจด คอนซัลแต้นท์ จำกัด

เมษายน 2562

JADE CONSULTANT CO.,LTD

ตารางที่ 3 มาตรการติดตามตรวจสอบผลกระทบสิ่งแวดล้อม ในระยะก่อสร้าง

ดัชนีคุณภาพสิ่งแวดล้อม	บริเวณที่ตรวจสอบ	พารามิเตอร์	วิธีการตรวจวัด	ความถี่ในการตรวจวัด	ผู้รับผิดชอบ
9.การใช้ไฟฟ้า	- จุดติดตั้งอุปกรณ์ไฟฟ้า	- สภาพการชำรุดของอุปกรณ์ไฟฟ้า	- ตรวจสอบอุปกรณ์ไฟฟ้าให้อยู่ในสภาพดีอยู่เสมอ หากชำรุดต้องแก้ไขโดยเร่งด่วน	- เดือนละ 1 ครั้ง ตลอดเวลาระยะก่อสร้าง	ผู้รับเหมาก่อสร้าง และเจ้าของโครงการ
10.การคมนาคมและการจราจร	- ผู้พักอาศัยข้างเคียง	- เจ้าหน้าที่รับเรื่องร้องเรียน	- ตรวจสอบรับเรื่องร้องเรียน	- ทุกวัน ตลอดเวลาระยะก่อสร้าง	ผู้รับเหมาก่อสร้าง และเจ้าของโครงการ
	- ถนนในโครงการ	- สัญญาณจราจร	- ตรวจสอบ ความชัดเจนของสัญญาณ จราจร ลูกศรแสดงทิศทางการเดินรถ ป้ายแสดงทางเข้า-ออก การปฏิบัติงาน ของเจ้าหน้าที่รักษาความปลอดภัย การจำกัดความเร็วและการจอดรอเพื่อการขนส่งดินและวัสดุ		
11.สภาพเศรษฐกิจและสังคม	- ผู้พักอาศัยข้างเคียง	- จำนวนเรื่องร้องเรียน	- ตรวจสอบ รับเรื่องร้องเรียน	- ทุกวันตลอดเวลาระยะก่อสร้าง	ผู้รับเหมาก่อสร้าง และเจ้าของโครงการ
	- อาคารที่มีผู้อยู่อาศัยโดยรอบโครงการในรัศมี 100 เมตร	- ความเดือดร้อนจากการก่อสร้างโครงการ	- ตรวจสอบและบันทึกสถิติการรับเรื่อง ร้องเรียนของโครงการ	- เดือนละ 1 ครั้ง ตลอดเวลาระยะก่อสร้าง	
12.การสาธารณสุข	- พื้นที่ก่อสร้าง	- คุณภาพระบบสาธารณูปโภคและสาธารณูปการ	- ตรวจสอบให้มีระบบสาธารณูปโภคและสาธารณูปการคนงานก่อสร้างอย่างถูกสุขลักษณะให้เพียงพอและเป็นไปตามคุณภาพมาตรฐานวิศวกรรม	- เดือนละ 1 ครั้ง ตลอดเวลาระยะก่อสร้าง	ผู้รับเหมาก่อสร้าง และเจ้าของโครงการ

ลงชื่อ.....

(นายเฉลิมพล พงศ์ฉบับนภา)

เจ้าของโครงการ

เมษายน 2562

ลงชื่อ.....

(นายเจนณรงค์ สันสุข)

บุคคลธรรมดาผู้มีสิทธิจัดทำรายงานฯ บริษัท เจต คอนซัลแต้นท์ จำกัด

เมษายน 2562

JADE CONSULTANT CO.,LTD.

ตารางที่ 3 มาตรการติดตามตรวจสอบผลกระทบสิ่งแวดล้อม ในระยะก่อสร้าง

ดัชนีคุณภาพสิ่งแวดล้อม	บริเวณที่ตรวจสอบ	พารามิเตอร์	วิธีการตรวจวัด	ความถี่ในการตรวจวัด	ผู้รับผิดชอบ
			สถานแห่งประเทศไทยในพระบรมราชูปถัมภ์		
	- พื้นที่ก่อสร้าง	- ภาวะสุขภาพของคนงานและการอุบัติของโรค	- ตรวจสอบสุขภาพคนงานก่อสร้างก่อนและหลังรับเข้าทำงาน	- ปีละ 1 ครั้ง ตลอดเวลาระยะก่อสร้าง	
	- พื้นที่ก่อสร้าง	- สถิติอุบัติเหตุต่างๆ	- ตรวจสอบให้มีการบันทึกสถิติอุบัติเหตุ โดยระบุสาเหตุ ลักษณะการเกิดความเสียหาย การบาดเจ็บ เป็นต้น	- เดือนละ 1 ครั้ง ตลอดเวลาระยะก่อสร้าง	
13.อาชีวอนามัยและความปลอดภัย	- พื้นที่ก่อสร้าง	- อุปกรณ์ป้องกันอันตรายส่วนบุคคล	- สภาพการใช้งานของอุปกรณ์ป้องกัน อันตรายส่วนบุคคล เช่น หมวก แว่นตา รองเท้า ถุงมือ ที่ครอบหู ที่อุดหู	- 6 เดือน/ครั้ง ตลอดเวลาระยะก่อสร้าง	ผู้รับเหมาก่อสร้าง และเจ้าของโครงการ
	- พื้นที่ก่อสร้าง	- สถิติอุบัติเหตุในพื้นที่ก่อสร้าง	- บันทึกสถิติอุบัติเหตุในพื้นที่ก่อสร้างโดยมีรายละเอียดของสาเหตุ ลักษณะการเกิดความเสียหาย การบาดเจ็บ เป็นต้น	- ทุกวัน ตลอดเวลาระยะก่อสร้าง	ผู้รับเหมาก่อสร้าง และเจ้าของโครงการ
	- พื้นที่ก่อสร้าง	- จำนวนเรื่องร้องเรียน	- ติดตั้งกล่องรับความรับความคิดเห็นที่บริเวณสำนักงาน เพื่อรับเรื่องร้องเรียนที่อาจเกิดขึ้น หากมี		

ลงชื่อ.....

(นายเฉลิมพล พงศ์ฉบับนภา)

เจ้าของโครงการ

เมษายน 2562

ลงชื่อ.....

(นายเจนณรงค์ สันสน)

บุคคลธรรมดาผู้มีสิทธิจัดทำรายงานฯ บริษัท เจด คอนซัลแต้นท์ จำกัด

เมษายน 2562

JADE CONSULTANT CO.,L

ตารางที่ 3 มาตรการติดตามตรวจสอบผลกระทบสิ่งแวดล้อม ในระยะก่อสร้าง

ดัชนีคุณภาพสิ่งแวดล้อม	บริเวณที่ตรวจสอบ	พารามิเตอร์	วิธีการตรวจวัด	ความถี่ในการตรวจวัด	ผู้รับผิดชอบ
			ปัญหาเกิดขึ้นต้องหาแนวทางแก้ไขในทันที		
14.การป้องกันอัคคีภัย	- สถานที่ติดตั้งถังดับเพลิงเคมีในพื้นที่ก่อสร้าง	- การติดตั้งถังดับเพลิงเคมี ในพื้นที่ก่อสร้างและตรวจสอบให้มีสภาพดี อยู่เสมอ	- ตรวจสอบ การติดตั้งถังดับเพลิงเคมีใน พื้นที่ก่อสร้างและตรวจสอบให้มีสภาพ ดีอยู่เสมอ	- เดือนละ 1 ครั้ง ตลอดเวลาระยะก่อสร้าง	ผู้รับเหมาก่อสร้าง และเจ้าของโครงการ
	- บริเวณพื้นที่ก่อสร้าง	- การจัดบริเวณสูบบุหรี่โดยเฉพาะ สำหรับคนงาน	- ตรวจสอบการจัดบริเวณสูบบุหรี่โดยเฉพาะสำหรับคนงาน		
15.สุนทรียภาพและทัศนียภาพ	- บริเวณพื้นที่ก่อสร้าง	- อาคารโครงการ	- ตรวจสอบความสูงอาคารไม่ให้ขัดต่อ พ.ร.บ.ควบคุมอาคาร 2522 และกฎหมายที่เกี่ยวข้อง	- ทุกวัน ตลอดเวลาระยะก่อสร้าง	ผู้รับเหมาก่อสร้าง และเจ้าของโครงการ

หมายเหตุ : เจ้าของโครงการ ต้องจัดทำรายงานผลการดำเนินการตามมาตรการป้องกันและลดผลกระทบสิ่งแวดล้อม มาตรการติดตามตรวจสอบสิ่งแวดล้อม นับตั้งแต่ได้รับอนุญาตก่อสร้างโครงการอย่างน้อยปีละ 2 ครั้ง ทั้งในระยะก่อสร้าง และระยะดำเนินการตามแนวทางการเสนอรายงานผลการปฏิบัติตามมาตรการฯ ที่สำนักงานนโยบายและแผนทรัพยากรธรรมชาติและสิ่งแวดล้อมกำหนด และให้ดำเนินการจัดส่งให้แก่หน่วยงานดังต่อไปนี้

1. สำนักงานนโยบายและแผนทรัพยากรธรรมชาติและสิ่งแวดล้อม (สผ.)
2. สำนักงานทรัพยากรธรรมชาติและสิ่งแวดล้อมจังหวัดสุราษฎร์ธานี
3. หน่วยงานท้องถิ่น

ลงชื่อ.....

(นายเฉลิมพล พงศ์ฉบับนภา)

เจ้าของโครงการ

เมษายน 2562

ลงชื่อ.....

(นายเจนณรงค์ สันสน)

บุคคลธรรมดาผู้มีสิทธิจัดทำรายงานฯ บริษัท เจด คอนซัลแต้นท์ จำกัด

เมษายน 2562

JADE CONSULTANT CO.,LTD.

ตารางที่ 4 มาตรการติดตามตรวจสอบผลกระทบสิ่งแวดล้อมของโครงการในระยะดำเนินการ

ดัชนีคุณภาพสิ่งแวดล้อม	บริเวณที่ตรวจสอบ	พารามิเตอร์	วิธีการตรวจวัด	ความถี่ในการตรวจวัด	ผู้รับผิดชอบ
1.การใช้น้ำ	-ระบบน้ำใช้	- ความสะอาดของถังน้ำสำรอง - เปลี่ยนสารกรอง	-ตรวจสอบถังเก็บน้ำสำรองและระบบกรองน้ำ	-1 เดือน/ครั้ง ตลอดระยะเวลาดำเนินการ	เจ้าของโครงการ
	-บ่อเก็บน้ำใต้ดิน	-ค่ามาตรฐานคุณภาพน้ำใช้	-เก็บตัวอย่าง และวิเคราะห์โดยผู้ที่ได้รับใบอนุญาตจากหน่วยงานราชการที่เกี่ยวข้อง	-1 เดือน/ครั้ง ตลอดระยะเวลาดำเนินการ	
2.การบำบัดน้ำเสีย	- ระบบน้ำเสียโครงการ	- การทำงานของระบบน้ำเสีย	-ตรวจสอบการทำงานของระบบบำบัดน้ำเสีย	-1 เดือน/ครั้ง ตลอดระยะเวลาดำเนินการ	เจ้าของโครงการ
	- ระบบบำบัดน้ำเสีย	- ความเป็นกรดและด่าง - บีโอดี - สารแขวนลอย - ซัลไฟด์ - สารที่ละลายได้ทั้งหมด - ตะกอนหนัก - น้ำมันและไขมัน - ทีเคเอ็น	-เก็บตัวอย่าง และวิเคราะห์โดยผู้ที่มีใบอนุญาตจากหน่วยงานราชการที่เกี่ยวข้อง	-1 เดือน/ครั้ง ตลอดระยะเวลาดำเนินการ	
	- ถังเก็บตะกอนในระบบบำบัดน้ำเสีย	- ปริมาณตะกอนในถังเก็บตะกอน - การจัดการกากตะกอน	-ตรวจสอบปริมาตรถังเก็บตะกอน หากปริมาตรอยู่ในระดับที่ต้องสูบไปกำจัดตามการคำนวณของวิศวกรจะต้องรีบดำเนินการโดยทันที	-1 เดือน/ครั้ง ตลอดระยะเวลาดำเนินการ	
	- ถังดักไขมันในส่วนครัว	- ปริมาณกากไขมัน	- ตรวจสอบปริมาณของกากไขมันบริเวณ	- 1 สัปดาห์/ครั้ง	

ลงชื่อ...

(นายเฉลิมพล พงศ์ฉบับนภา)

เจ้าของโครงการ

เมษายน 2562

ลงชื่อ...

(นายเจนณรงค์ สันสน)

บุคคลธรรมดาผู้มีสิทธิจัดทำรายงานฯ บริษัท เจด คอนซัลแต้นท์ จำกัด

เมษายน 2562

ตารางที่ 4 มาตรการติดตามตรวจสอบผลกระทบสิ่งแวดล้อมของโครงการในระยะดำเนินการ

ดัชนีคุณภาพสิ่งแวดล้อม	บริเวณที่ตรวจสอบ	พารามิเตอร์	วิธีการตรวจวัด	ความถี่ในการตรวจวัด	ผู้รับผิดชอบ
		- การจัดการกากไขมัน	ห้องครัว	ตลอดระยะเวลาดำเนินการ	
3.การระบายน้ำและการป้องกันน้ำท่วม	- ระบบระบายน้ำ - บ่อหน่วงน้ำฝน และระบบสูบ	- การอุดตัน หรือ ตื้นเขินจากตะกอนดิน - ปริมาตรบ่อหน่วงน้ำ และการทำงานของระบบปั๊ม	- ตรวจสอบปริมาณตะกอนดินที่สะสมอยู่ภายในระบบระบายน้ำ -ตรวจสอบปริมาตรของบ่อหน่วงน้ำ	- 6 เดือน/ครั้ง ตลอดระยะเวลาดำเนินการ - 6 เดือน/ครั้ง ตลอดระยะเวลาดำเนินการ	เจ้าของโครงการ
4.การจัดการมูลฝอย	-ถังรองรับมูลฝอยย่อย -ที่พักมูลฝอยรวม	- ความสามารถในการรองรับมูลฝอย - ความสะอาด - สภาพถัง (แตก/ชำรุด) - ความสามารถในการรองรับมูลฝอย - ความสะอาด/การทำความสะอาด - การคัดแยกมูลฝอย - การเก็บขนไปกำจัดอย่างสม่ำเสมอ	-ตรวจสอบความสามารถในการรองรับมูลฝอย ความสะอาด และสภาพของถัง -ตรวจสอบที่พักมูลฝอยรวม	- ทุกวัน ตลอดระยะเวลาดำเนินการ - ทุกวัน ตลอดระยะเวลาดำเนินการ	เจ้าของโครงการ
5.การใช้ไฟฟ้า	- ระบบไฟฟ้าโครงการ	- การจ่ายไฟของหม้อแปลงไฟฟ้าหลัก - การจ่ายไฟของเครื่องกำเนิดไฟฟ้าสำรอง - เลือกใช้อุปกรณ์ไฟฟ้าแบบประหยัดพลังงาน เช่น หลอด LED	- ตรวจสอบการทำงานของระบบไฟฟ้า	- 6 เดือน/ครั้ง ตลอดระยะเวลาดำเนินการ	เจ้าของโครงการ
6.การคมนาคมและการจราจร	- ทางเข้า-ออก - ถนนภายในโครงการ - ลานจอดรถ	- ความกว้างของทางเข้าออกและถนนภายในโครงการ - สภาพถนน และผิวจราจร	- ตรวจสอบระบบจราจรภายในโครงการ	- 6 เดือน/ครั้ง ตลอดระยะเวลาดำเนินการ	เจ้าของโครงการ

ลงชื่อ.....

(นายเฉลิมพล พงศ์ฉบับนภา)

เจ้าของโครงการ

เมษายน 2562

ลงชื่อ.....

(นายเจนณรงค์ สันสน)

บุคคลธรรมดาผู้มีสิทธิจัดทำรายงานฯ บริษัท เจ้ดคอนซัลแต้นท์ จำกัด

เมษายน 2562

JADE CONSULTANT CO.,L

ตารางที่ 4 มาตรการติดตามตรวจสอบผลกระทบสิ่งแวดล้อมของโครงการในระยะดำเนินการ

ดัชนีคุณภาพสิ่งแวดล้อม	บริเวณที่ตรวจสอบ	พารามิเตอร์	วิธีการตรวจวัด	ความถี่ในการตรวจวัด	ผู้รับผิดชอบ
6.การคมนาคมและการจราจร	- ถนนสาธารณะด้านหน้าโครงการ	- จำนวนที่จอดรถยนต์และรถจักรยานยนต์ - การจอดรถบนถนนสาธารณะ - ป้ายจราจรภายในโครงการหรือสัญญาณไฟ - ตรวจสอบการมีเจ้าหน้าที่รักษาความปลอดภัยประจำป้อมยามและการอำนวยความสะดวก			
7.สาธารณสุข	- สระว่ายน้ำ	- อุปกรณ์ช่วยชีวิตเบื้องต้น เช่น ห่วงชูชีพ โฟมช่วยชูชีพ ไม้ช่วยชีวิต - ห้องปฐมพยาบาลเบื้องต้น - ตรวจวัดคุณภาพน้ำในสระว่ายน้ำ 1.ค่าความเป็นกรด-ด่าง (pH), 2.คลอรีนอิสระ (Free chlorine) 3.คลอรีนที่รวมกับสารอื่น (Combined chlorine) 4. ความกระด้าง (Calcium ardness) 5.ค่าความเป็นด่าง (Alkalinity) 6.กรดไซยานูริก (Cyanuric acid) 7.คลอไรด์ (Cholide)	- ตรวจสอบสภาพการใช้งานและการติดตั้งของอุปกรณ์ -เก็บตัวอย่าง และวิเคราะห์โดยผู้ที่ได้รับใบอนุญาตจากหน่วยงานราชการที่เกี่ยวข้อง	- 1 เดือน/ครั้ง ตลอดระยะเวลาดำเนินการ - 1 ปี/ครั้ง ตลอดระยะเวลาดำเนินการ	เจ้าของโครงการ

ลงชื่อ.....

(นายเฉลิมพล พงศ์ฉบับนภา)

เจ้าของโครงการ

เมษายน 2562

ลงชื่อ.....

(นายเจนณรงค์ สันสน)

บุคคลธรรมดาผู้มีสิทธิจัดทำรายงานฯ บริษัท เจด คอนซัลแต้นท์ จำกัด

เมษายน 2562

JADE CONSULTANT CO.,LTD

ตารางที่ 4 มาตรการติดตามตรวจสอบผลกระทบสิ่งแวดล้อมของโครงการในระยะดำเนินการ

ดัชนีคุณภาพสิ่งแวดล้อม	บริเวณที่ตรวจสอบ	พารามิเตอร์	วิธีการตรวจวัด	ความถี่ในการตรวจวัด	ผู้รับผิดชอบ
		8.แอมโมเนีย (Ammonia) 9.ไนเตรท (Nitrate) 10.โคลิฟอร์มทั้งหมด (Total Coliform Bacteria) 11.ฟีคอลโคลิฟอร์ม (Fecal coliform)			
8.อาชีวอนามัยและความปลอดภัย	- ระบบกล้องวงจรปิด (CCTV)	- การทำงานของกล้องบนหน้าจอมอนิเตอร์	- ตรวจสอบการทำงานของกล้องวงจรปิด (CCTV)	- 6 เดือน/ครั้ง ตลอดระยะเวลาดำเนินการ	เจ้าของโครงการ
9.การป้องกันอัคคีภัย	- ระบบป้องกันอัคคีภัยและระบบแจ้งเหตุเพลิงไหม้ - พื้นที่โครงการ - พื้นที่โครงการ	- ประสิทธิภาพการทำงานของระบบป้องกันอัคคีภัย - ความพร้อมของการซ้อมหนีไฟ - ตำแหน่งจุดรวมพล - ป้ายแสดงตำแหน่ง และเบอร์โทรศัพท์ฉุกเฉิน	-ตรวจสอบโดยเจ้าหน้าที่ -ตรวจสอบการซ้อมการหนีไฟ เป็นรายงานประจำปี - ตรวจสอบตำแหน่งจุดรวมพล	- 6 เดือน/ครั้ง ตลอดระยะเวลาดำเนินการ - 1 ปี/ครั้ง ตลอดระยะเวลาดำเนินการ - 6 เดือน/ครั้ง ตลอดระยะเวลาดำเนินการ	เจ้าของโครงการ
10.สุนทรียภาพและทัศนียภาพ	-พื้นที่สีเขียว	- ความอุดมสมบูรณ์ของพันธุ์ไม้	- ดูแลสภาพพันธุ์ไม้ แลพื้นที่สีเขียวในพื้นที่โครงการให้อยู่ในสภาพดีอยู่เสมอ	- 1 เดือน/ครั้ง ตลอดระยะเวลาดำเนินการ	เจ้าของโครงการ

หมายเหตุ : เจ้าของโครงการ ต้องจัดทำรายงานผลการดำเนินการตามมาตรการป้องกันและลดผลกระทบสิ่งแวดล้อม มาตรการติดตามตรวจสอบสิ่งแวดล้อม นับตั้งแต่ได้รับอนุญาตก่อสร้างโครงการอย่างน้อยปีละ 2 ครั้ง ทั้งในระยะก่อสร้าง และระยะดำเนินการตามแนวทางการเสนอรายงานผลการปฏิบัติตามมาตรการฯ ที่สำนักงานนโยบายและแผนทรัพยากรธรรมชาติและสิ่งแวดล้อมกำหนด และให้ดำเนินการจัดส่งให้แก่หน่วยงานดังต่อไปนี้ 1. สำนักงานนโยบายและแผนทรัพยากรธรรมชาติและสิ่งแวดล้อม (สผ.) 2. สำนักงานทรัพยากรธรรมชาติและสิ่งแวดล้อมจังหวัดสุราษฎร์ธานี 3. สำนักงานเทศบาลนครเกาะสมุย

ลงชื่อ.....

(นายเฉลิมพล พงศ์ฉบับนภา)

เจ้าของโครงการ

เมษายน 2562

ลงชื่อ.....

(นายเจนณรงค์ สันสน)

บุคคลธรรมดาผู้มีสิทธิจัดทำรายงานฯ บริษัท เจด คอนซัลแต้นท์ จำกัด

เมษายน 2562

JADE CONSULTANT CO.,LTD.

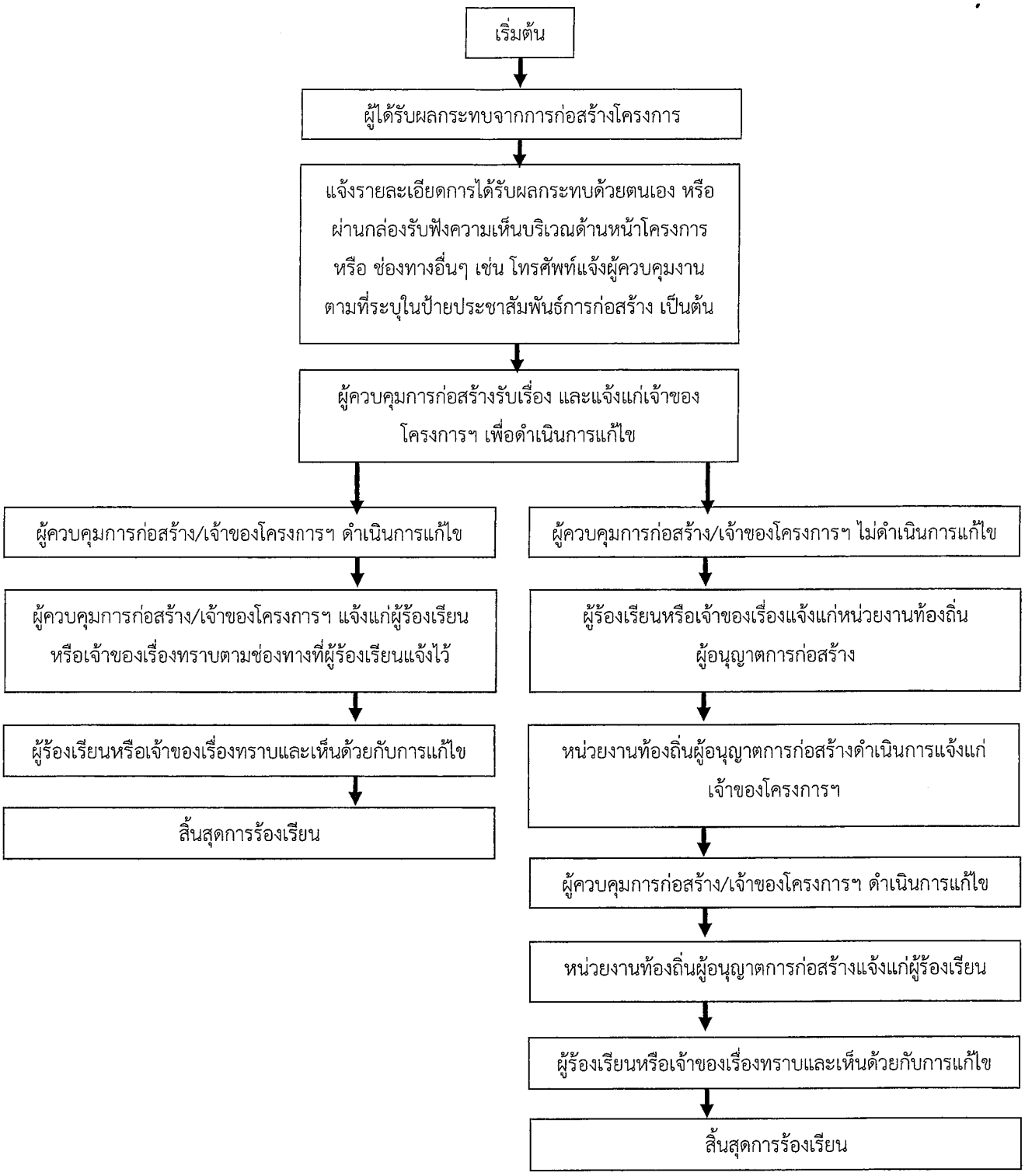

ผังขั้นตอนการรับเรื่องและการดำเนินการแก้ไขเรื่องร้องเรียน

ลงชื่อ.....

(นายเฉลิมพล พงศ์ฉบับนภา)

เจ้าของโครงการ

เมษายน 2562

ลงชื่อ.....

(นายเจนณรงค์ สันสนา)

บุคคลธรรมดาผู้มีสิทธิจัดทำรายงานฯ บริษัท เจด คอนซัลแต้นท์ จำกัด

เมษายน 2562

JADE CONSULTANT CO.,LTD

รายงานผลการปฏิบัติตามเงื่อนไขของมาตรการป้องกันและแก้ไขผลกระทบสิ่งแวดล้อม
และมาตรการติดตามตรวจสอบผลกระทบสิ่งแวดล้อม
โครงการโรงแรม เกตุม รีสอร์ท

1. ชื่อโครงการ โครงการโรงแรมเกตุม รีสอร์ท
2. สถานที่ตั้ง หมู่ที่ 4 ตำบลมะเร็ต อำเภอเกาะสมุย จังหวัดสุราษฎร์ธานี
3. ชื่อเจ้าของโครงการ นายเฉลิมพล พงศ์ฉบับนภา
4.โครงการฯผ่านการพิจารณาของคณะกรรมการผู้ชำนาญการฯเมื่อวันที่.....เดือน.....พ.ศ.....
5.โครงการฯ ได้นำเสนอรายงานและผลการปฏิบัติฯ ครั้งสุดท้าย เมื่อวันที่.....เดือน.....พ.ศ.....
6.รายงานผลการปฏิบัติฯครั้งนี้จัดทำโดย.....

7. รายละเอียดโครงการ

7.1 ลักษณะ/ประเภท โครงการ โรงแรม

7.2 ขนาดพื้นที่โครงการ ประมาณ 2-2-15 ไร่ หรือ ประมาณ 4,060 ตารางเมตร (บางส่วน)

7.3 จำนวนอาคาร 12 หลัง ความสูงของอาคารที่สูงที่สุด 11.58 เมตร

7.4 การบำบัดน้ำเสีย โครงการจะมีจุดบำบัดน้ำเสีย ซึ่งมีรายละเอียด ดังนี้

.....

.....

.....

.....

8. เอกสารประกอบการพิจารณารายงานผลการปฏิบัติ มีดังนี้

8.1 รายงานผลการปฏิบัติตามเงื่อนไขของมาตรการป้องกันแก้ไขผลกระทบสิ่งแวดล้อม และมาตรการติดตามตรวจสอบคุณภาพสิ่งแวดล้อม

8.2 แบบบันทึกผลการตรวจคุณภาพน้ำทิ้ง

8.3 ภาพถ่ายต่าง ๆ เช่น จุดเก็บตัวอย่างคุณภาพน้ำทิ้ง บ่อตรวจคุณภาพน้ำ เป็นต้น

8.4 อื่น ๆ.....

ลงชื่อ.....
(นายเฉลิมพล พงศ์ฉบับนภา)
เจ้าของโครงการ
เมษายน 2562

ลงชื่อ.....
(นายเจนณรงค์ สันสน)
บุคคลธรรมดาผู้มีสิทธิจัดทำรายงานฯ บริษัท เจต คอนซัลแต้นท์ จำกัด
เมษายน 2562

JADE CONSULTANT CO.,LTD

แบบรายงานผลการปฏิบัติตามมาตรการป้องกันและแก้ไขผลกระทบสิ่งแวดล้อม
และมาตรการติดตามตรวจสอบผลกระทบสิ่งแวดล้อม
โครงการโรงแรม เกตุม รีสอร์ท

มาตรการป้องกันและแก้ไขผลกระทบสิ่งแวดล้อม	รายละเอียดการดำเนินการของโครงการ	ความถี่ในการตรวจสอบ	ปัญหาและอุปสรรคในการดำเนินการ	แนวทางการแก้ไข/ปรับปรุงและเพิ่มมาตรการ	ผู้รับผิดชอบดำเนินการ
1. การใช้น้ำ					
2. การบำบัดน้ำเสีย					
3. การระบายน้ำ					
4. การจัดการมูลฝอย					
5. การป้องกันอัคคีภัย					
6. การใช้ไฟฟ้า					
7. ความปลอดภัย					
8. อื่น ๆ					

ผู้รายงาน.....

(.....)

ตำแหน่ง/หน้าที่รับผิดชอบ

วัน/เดือน/ปี

ลงชื่อ.....

(นายเฉลิมพล พงศ์ฉบับนภา)

เจ้าของโครงการ

เมษายน 2562

ลงชื่อ.....

(นายเจนณรงค์ สันเส[illegible])

บุคคลธรรมดาผู้มีสิทธิจัดทำรายงานฯ บริษัท เจต คอนซัลแต้นท์ จำกัด

เมษายน 2562

แบบบันทึกผลการวิเคราะห์คุณภาพน้ำทิ้ง

โครงการโรงแรม เกตุม รีสอร์ท

ตั้งอยู่ที่ หมู่ที่ 4 ตำบลมะเร็ต อำเภอเกาะสมุย จังหวัดสุราษฎร์ธานี

ครั้งที่.....ประจำปี พ.ศ.....

วันที่.....เดือน.....พ.ศ.....

จุดเก็บตัวอย่างน้ำ	ดัชนีตรวจวัด							
	พีเอช	บีโอดี (มก./ล)	ปริมาณสารแขวนลอย (มก./ล)	ปริมาณสารละลาย (มก./ล)	ปริมาณตะกอนหนัก (มก./ล).	ทีเคเอ็น (มก./ล)	ซัลไฟด์ (มก./ล)	น้ำมันและไขมัน (มก./ล)
ค่าที่ตรวจวัดได้								
ค่าเกณฑ์มาตรฐาน	5.5-9	ไม่เกิน 30	ไม่เกิน 40	ไม่เกิน 500	ไม่เกิน 0.5	ไม่เกิน 35	ไม่เกิน 1.0	ไม่เกิน 20

หมายเหตุ : มาตรฐานคุณภาพน้ำทิ้งจากอาคารประเภท ข คือ ประกาศกระทรวงทรัพยากรธรรมชาติและสิ่งแวดล้อม เรื่อง กำหนดมาตรฐานการควบคุมการระบายน้ำทิ้งจากอาคารบางประเภทและบางขนาด พ.ศ.2548 โดยอาคารของโครงการเข้าข่ายอาคารประเภท ข ข้อ 5 (2) โรงแรมที่มีจำนวนห้องสำหรับใช้เป็นห้องพักรวมกันทุกชั้นของอาคาร หรือกลุ่มของอาคารตั้งแต่ 60 ห้อง แต่ไม่ถึง 200 ห้อง

หน่วยงานราชการหรือบริษัทที่ได้รับอนุญาตตรวจวิเคราะห์.....

ผู้วิเคราะห์.....

(.....)

วัน/เดือน/ปี.....

<u>หมายเหตุ</u> : สรุปความเห็นจากผลการตรวจคุณภาพน้ำทิ้งมีค่าเกินกว่ามาตรฐาน เนื่องจากสาเหตุ.....

.....

<u>ข้อเสนอแนะ/แนวทางแก้ไข</u>.....

.....

ผู้สรุปความเห็น.....

(.....)

คุณวุฒิ.....

วัน/เดือน/ปี.....

ลงชื่อ.....

(นายเฉลิมพล พงศ์ฉบับนภา)

เจ้าของโครงการ

เมษายน 2562

ลงชื่อ.....

(นายเจนณรงค์ สันเส็น)

บุคคลธรรมดาผู้มีสิทธิจัดทำรายงานฯ บริษัท เจต คอนซัลแต้นท์ จำกัด

เมษายน 2562

JET CONSULTANT CO.,LTD.

แบบ ทส. 1

แบบบันทึกรายละเอียดของสถิติและข้อมูลซึ่งแสดงผลการทำงานของระบบบำบัดน้ำเสีย ของแหล่งกำเนิดมลพิษ

แหล่งกำเนิดมลพิษ โครงการโรงแรม เกตุม รีสอร์ท ตั้งอยู่ที่ หมู่ที่ 4 ตำบลมะเร็ต อำเภอเกาะสมุย จังหวัดสุราษฎร์ธานี โทรศัพท์..... โทรสาร.....

มี นายเฉลิมพล พงศ์ฉบับนภา เป็นเจ้าของหรือผู้ครอบครองแหล่งกำเนิดมลพิษ ประกอบกิจการประเภท โรงแรม ใบอนุญาตเลขที่ (ถ้ามี)..... ออกให้โดย ..... หมดอายุ ..... ซึ่งมีแผนผังแสดงการทำงานของระบบบำบัดน้ำเสีย ดังนี้

ได้จัดเก็บสถิติและข้อมูลแสดงผลการทำงานของระบบบำบัดน้ำเสียปรากฏตามตาราง ดังนี้

ลงชื่อ.....
(นายเฉลิมพล พงศ์ฉบับนภา)
เจ้าของโครงการ
เมษายน 2562

ลงชื่อ.....
(นายเจนณรงค์ สันสน)
บุคคลธรรมดาผู้มีสิทธิจัดทำรายงานฯ บริษัท เจต คอนซัลแต้นท์ จำกัด
เมษายน 2562

JADE CONSULTANT CO.,L

วัน เดือน ปี	สถิติและข้อมูลที่เก็บจากแหล่งกำเนิดมลพิษ														ลายมือชื่อ ผู้บันทึก
	ปริมาณการใช้ไฟฟ้าของระบบบำบัดน้ำเสีย (หน่วย)	ปริมาณน้ำใช้ในทุกกิจกรรมของแหล่งกำเนิดมลพิษ (ลบ.ม.)	ปริมาณน้ำเสียที่เข้าระบบบำบัดน้ำเสีย (ลบ.ม.)	การระบายน้ำทิ้งจากระบบบำบัดน้ำเสีย (ระบาย/ไม่ระบาย)	ปริมาณสารเคมีหรือสารสกัดชีวภาพที่ใช้ (ชื่อ/ปริมาณ) (ลิตรหรือกิโลกรัม)	การทำงานของระบบบำบัดน้ำเสีย							ปริมาณตะกอนส่วนเกินที่เกิดขึ้นจากระบบบำบัดน้ำเสียที่นำไปกำจัด (ลบ.ม.)	ปัญหาอุปสรรคและแนวทางแก้ไข	
						ระบบบำบัดน้ำเสีย (ปกติ/ผิดปกติ)	เครื่องสูบน้ำ (ปกติ/ผิดปกติ)	เครื่องเติมอากาศ (ปกติ/ผิดปกติ)	เครื่องกวน/ผสมน้ำเสีย (ปกติ/ผิดปกติ)	เครื่องกวน/ผสมสารเคมี (ปกติ/ผิดปกติ)	เครื่องสูบตะกอน (ปกติ/ผิดปกติ)	อื่น ๆ (ระบุ) (ปกติ/ผิดปกติ)			

หมายเหตุ : 1. ให้กรอกสถิติและข้อมูลเฉพาะในกรณีที่มีสถิติและข้อมูลนั้น ๆ ในแต่ละวัน

2. ในกรณีระบบบำบัดน้ำเสียที่มีการติดตั้งเครื่องตรวจวัดคุณภาพน้ำทิ้งแบบอัตโนมัติ ให้แนบผลการตรวจวัดคุณภาพน้ำทิ้งทุกวันแยกตามพารามิเตอร์ที่ตรวจวัด และทำการสรุปผลเป็นสถิติ และข้อมูลรายเดือน

ขอรับรองว่าการบันทึกสถิติและข้อมูลตามตารางข้างต้นถูกต้องทุกประการ

..... เจ้าของหรือผู้ครอบครองแหล่งกำเนิดมลพิษ

(.....)

..... ผู้ควบคุมระบบบำบัดน้ำเสีย

(.....)

ใบอนุญาตเลขที่ ..... หมดอายุ .....

ออกให้โดย .....

..... ผู้รับจ้างให้บริการบำบัดน้ำเสีย

(.....)

ใบอนุญาตเลขที่ ..... หมดอายุ .....ออกให้โดย.....

ลงชื่อ.....

(นายเฉลิมพล พงศ์ฉบับนภา)

เจ้าของโครงการ

เมษายน 2562

ลงชื่อ.....

(นายเจนณรงค์ สันสน)

บุคคลธรรมดาผู้มีสิทธิจัดทำรายงานฯ บริษัท เจด คอนซัลแต้นท์ จำกัด

เมษายน 2562

JADE CONSULTANT CO.,

แบบ ทส. 2

รายงานสรุปผลการทำงานของระบบบำบัดน้ำเสีย

1. ข้อมูลทั่วไป

แหล่งกำเนิดมลพิษ โครงการโรงแรม เกตุม รีสอร์ท

ตั้งอยู่ที่ หมู่ที่ 4 ตำบลมะเร็ต อำเภอเกาะสมุย จังหวัดสุราษฎร์ธานี โทรศัพท์

โทรสาร .....

มี นายเฉลิมพล พงศ์ฉบับนภา เป็นเจ้าของหรือผู้ครอบครองแหล่งกำเนิดมลพิษ ประกอบกิจการประเภท โรงแรม ใบอนุญาตเลขที่ (ถ้ามี) ..... ออกให้โดย..... หมดอายุ .....

ในการนี้ขอรายงานสรุปผลการทำงานของระบบบำบัดน้ำเสียของแหล่งกำเนิดมลพิษสำหรับเดือน ..... พ.ศ. ..... ตามที่ได้กำหนดในมาตรา 80 แห่งพระราชบัญญัติส่งเสริมและรักษาคุณภาพสิ่งแวดล้อมแห่งชาติ พ.ศ. 2535 ในฐานะ

..... เจ้าของหรือผู้ครอบครองแหล่งกำเนิดมลพิษ

(.....)

..... ผู้ควบคุมระบบบำบัดน้ำเสีย

(.....)

ใบอนุญาตเลขที่ ..... หมดอายุ .....

ออกให้โดย .....

..... ผู้รับจ้างให้บริการบำบัดน้ำเสีย

(.....)

ใบอนุญาตเลขที่ ..... หมดอายุ .....

ออกให้โดย .....

2. ข้อมูลเกี่ยวกับระบบบำบัดน้ำเสีย และแหล่งรองรับน้ำทิ้ง

(1) ประเภท/ชนิดของระบบบำบัดน้ำเสีย ..... ความสามารถในการรองรับน้ำเสียของระบบบำบัดน้ำเสีย ..... ลบ.ม./วัน

(2) การทำงานของระบบบำบัดน้ำเสีย ☐ แบบต่อเนื่อง ..... ชั่วโมง/วัน

☐ แบบไม่ต่อเนื่อง (ระบุ) .....

ลงชื่อ.....

(นายเฉลิมพล พงศ์ฉบับนภา)

เจ้าของโครงการ

เมษายน 2562

ลงชื่อ.....

(นายเจนณรงค์ สันสน)

บุคคลธรรมดาผู้มีสิทธิจัดทำรายงานฯ บริษัท เจต คอนซัลแต้นท์ จำกัด

เมษายน 2562

JADE CONSULTANT CO.,LTD

(3) อุปกรณ์และเครื่องมือที่ใช้ในระบบบำบัดน้ำเสีย ☐ เครื่องสูบน้ำ ☐ เครื่องเติมอากาศ
☐ เครื่องกวน/ผสมน้ำเสีย ☐ เครื่องกวน/ผสมสารเคมี
☐ เครื่องสูบตะกอน ☐ อื่น ๆ (ระบุ).....

(4) แหล่งรองรับน้ำทิ้ง (ระบุ) .....

(5) วิธีจัดการตะกอนที่เกิดขึ้นจากระบบบำบัดน้ำเสียและวิธีการกำจัด .....

3. สรุปผลการทำงานของระบบบำบัดน้ำเสียเป็นรายเดือน

(1) ปริมาณการใช้ไฟฟ้าของระบบบำบัดน้ำเสีย (หน่วย) .....

(2) ปริมาณน้ำใช้ทุกกิจกรรมในแหล่งกำเนิดมลพิษ (ลบ.ม.) .....

(3) ปริมาณน้ำเสียที่เข้าระบบบำบัดน้ำเสีย (ลบ.ม.) .....

(4) การระบายน้ำทิ้งจากระบบบำบัดน้ำเสีย .....

(5) ปริมาณสารเคมีหรือสารสกัดชีวภาพที่ใช้ (ลิตรหรือกิโลกรัม) .....

(6) การทำงานของระบบบำบัดน้ำเสียและอุปกรณ์

- ระบบบำบัดน้ำเสีย ☐ ปกติ ☐ ผิดปกติ (ระบุ) .....
- เครื่องสูบน้ำ ☐ ปกติ ☐ ผิดปกติ (ระบุ) .....
- เครื่องเติมอากาศ ☐ ปกติ ☐ ผิดปกติ (ระบุ) .....
- เครื่องกวน/ผสมน้ำเสีย ☐ ปกติ ☐ ผิดปกติ (ระบุ) .....
- เครื่องกวน/ผสมสารเคมี ☐ ปกติ ☐ ผิดปกติ (ระบุ) .....
- เครื่องสูบตะกอน ☐ ปกติ ☐ ผิดปกติ (ระบุ) .....
- อื่นๆ ..... ☐ ปกติ ☐ ผิดปกติ (ระบุ) .....

(7) ปริมาณตะกอนส่วนเกินจากระบบบำบัดน้ำเสียที่นำไปกำจัด (ลบ.ม.) .....

(8) ปัญหา อุปสรรค และแนวทางแก้ไข .....

.....

<u>คำเตือน</u> **1. เจ้าของหรือผู้ครอบครองแหล่งกำเนิดมลพิษ ผู้ควบคุมระบบบำบัดน้ำเสีย หรือผู้รับจ้างให้บริการบำบัดน้ำเสียผู้ใดไม่จัดเก็บสถิติ ข้อมูล หรือไม่ทำบันทึกหรือรายงานตามมาตรา 80 ต้องระวางโทษจำคุกไม่เกินหนึ่งเดือน หรือปรับไม่เกินหนึ่งหมื่นบาท หรือทั้งจำทั้งปรับตามมาตรา 106**

2. ผู้ควบคุมระบบบำบัดน้ำเสียหรือผู้รับจ้างให้บริการบำบัดน้ำเสียผู้ใดทำบันทึกหรือรายงานโดยแสดงข้อความอันเป็นเท็จ ต้องระวางโทษจำคุกไม่เกินหนึ่งปี หรือปรับไม่เกินหนึ่งแสนบาท หรือทั้งจำทั้งปรับตามมาตรา 107

ลงชื่อ.....
(นายเฉลิมพล พงศ์ฉบับนภา)
เจ้าของโครงการ
เมษายน 2562

ลงชื่อ.....
(นายเจนณรงค์ สันสม)
บุคคลธรรมดาผู้มีสิทธิจัดทำรายงานฯ บริษัท เจต คอนซัลแต้นท์ จำกัด
เมษายน 2562

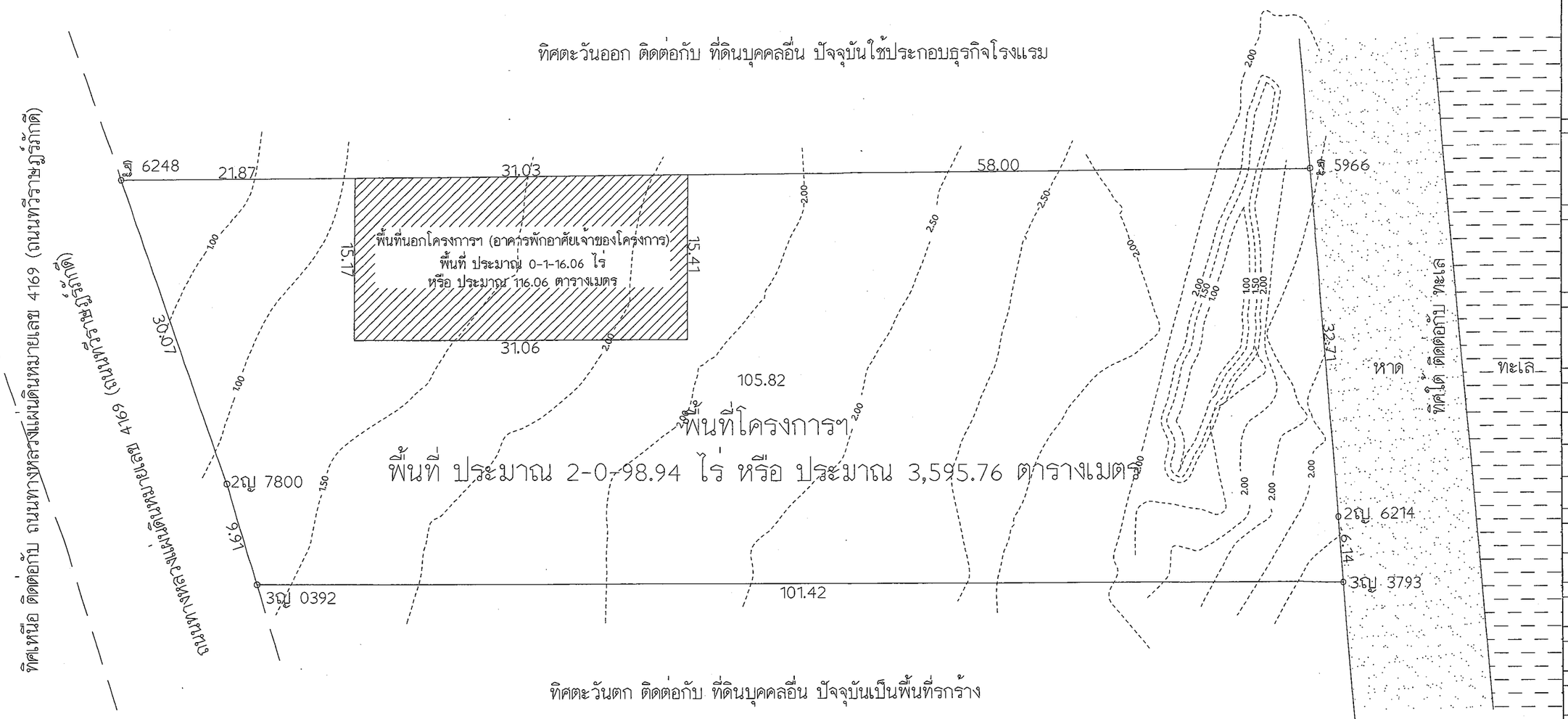

การดำเนินโครงการตามเอกสารสิทธิ์ที่ดินจำนวน 1 ฉบับ ได้แก่ โฉนดที่ดิน เลขที่ 37771 (เลขที่ดิน 96)
เนื้อที่ ประมาณ 2-2-15 ไร่ หรือ ประมาณ 1,015 ตารางวา หรือ ประมาณ 4,060 ตารางเมตร
ตำบลมะเร็ต อำเภอเกาะสมุย จังหวัดสุราษฎร์ธานี

ดำเนินการในพื้นที่บางส่วน พื้นที่ ประมาณ 2-0-98.94 ไร่ หรือ ประมาณ 3,595.76 ตารางเมตร
ถือกรรมสิทธิ์ที่ดินโดย นายเฉลิมพล พงศ์ฉบับนภา

ลงชื่อ.....
(นายเจนณรงค์ สันสุข)
บุคคลธรรมดาผู้มีสิทธิ์จัดทำรายงานฯ
บริษัท เจด คอนซัลแตนท์ จำกัด
เมษายน 2562

ลงชื่อ.....
(นายเฉลิมพล พงศ์ฉบับนภา)
เจ้าของโครงการ
เมษายน 2562

รูปที่ 1 แผนผังเอกสารสิทธิ์ที่ดินโครงการฯ

APARCHITECTURAL DESIGN
AP Architect Co.,Ltd
THAILAND, SOUTHEAST ASIA

โครงการ :
โรงแรม เกตุมุ รีสอร์ท

ที่ตั้ง :
ตำบลมะเร็ต อำเภอเกาะสมุย
จังหวัดสุราษฎร์ธานี

เจ้าของโครงการ :
คุณ เฉลิมพล พงศ์ฉบับนภา

สถาปนิก :
ศิวะฤทธิ์ [illegible]
ปรัชญา ชลเจริญ ส-สถ.2418

โครงสร้าง :
ภานพ พฤกษะศรี ภย.35335
สมบัติ สมหวัง สย.5748

สุขาภิบาล :
นายศรัณย์ วงศ์วิวัฒน์ ภส.821

เครื่องกล :
นายศรัณย์ วงศ์วิวัฒน์ ภส.821

การตรวจสอบ :

มาตราส่วน : 1 : 400
วันที่ :
หมายเหตุ :
แบบนี้ได้ตรวจสอบการคดีคุณาพ
รายงานการวิเคราะห์ผลกระทบสิ่งแวดล้อม

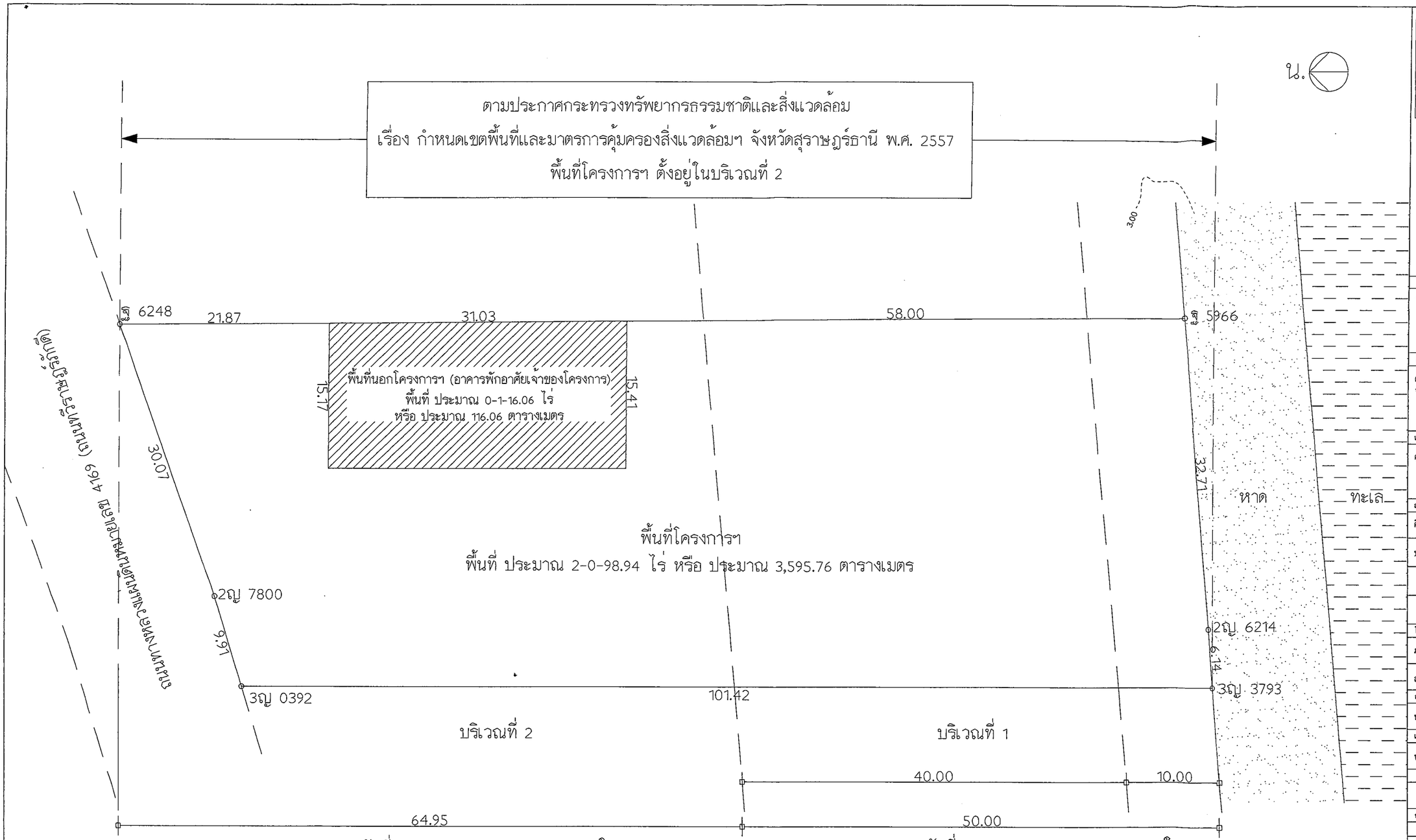

ตามกฎกระทรวงฉบับที่ 22 (พ.ศ. 2532) ออกตามความใน
พระราชบัญญัติควบคุมอาคาร พ.ศ. 2522
พื้นที่โครงการฯในบริเวณที่ 2 มีพื้นที่ ประมาณ 1,669.76 ตารางเมตร

ตามกฎกระทรวงฉบับที่ 22 (พ.ศ. 2532) ออกตามความใน
พระราชบัญญัติควบคุมอาคาร พ.ศ. 2522
พื้นที่โครงการฯในบริเวณที่ 1 มีพื้นที่ ประมาณ 1,926 ตารางเมตร

ลงชื่อ.....
(นายเจนณรงค์ สันสน)
บุคคลธรรมดาผู้มีสิทธิ์จัดทำรายงานฯ
บริษัท เจด คอนซัลแต้นท์ จำกัด
เมษายน 2562

JADE CONSULTANT CO.,LTD.

ลงชื่อ.....
(นายเฉลิมพล พงศ์ฉบับนภา)
เจ้าของโครงการ
เมษายน 2562

รูปที่ 2 แผนผังการแบ่งพื้นที่โครงการฯ ตามประกาศกระทรวงทรัพยากรธรรมชาติและสิ่งแวดล้อม เรื่อง กำหนดเขตพื้นที่และมาตรการคุ้มครองสิ่งแวดล้อมฯ จังหวัดสุราษฎร์ธานี พ.ศ. 2557
และตามกฎกระทรวงฉบับที่ 22 (พ.ศ.2532) ออกตามความในพระราชบัญญัติควบคุมอาคาร พ.ศ. 2522

APARCHITECTURAL DESIGN
AP Architect Co.,Ltd
THAILAND, SOUTHEAST ASIA

โครงการ :
โรงแรม เกตุม รีสอร์ท

ที่ตั้ง :
ตำบลมะเร็ต อำเภอเกาะสมุย
จังหวัดสุราษฎร์ธานี

เจ้าของโครงการ :
คุณ เฉลิมพล พงศ์ฉบับนภา

สถาปนิก :
ศิวะฤทธิ์ [illegible]
ปรัชญา ชลเจริญ ส-สส.2418

โครงสร้าง :
ภานพ พฤกษะศรี ภย.35335
สมบัติ สมหวัง สย.5249

สุขาภิบาล :
นายศรัณย์ วงศ์วิวัฒน์ ภส.821

เครื่องกล :
นายศรัณย์ วงศ์วิวัฒน์ ภส.821

การตรวจสอบ :

มาตราส่วน : 1 : 400
วันที่ :
หมายเหตุ :
แบบใช้สำหรับประกอบการขออนุญาต
รายงานการวิเคราะห์ผลกระทบสิ่งแวดล้อม

หน้า :
137/157

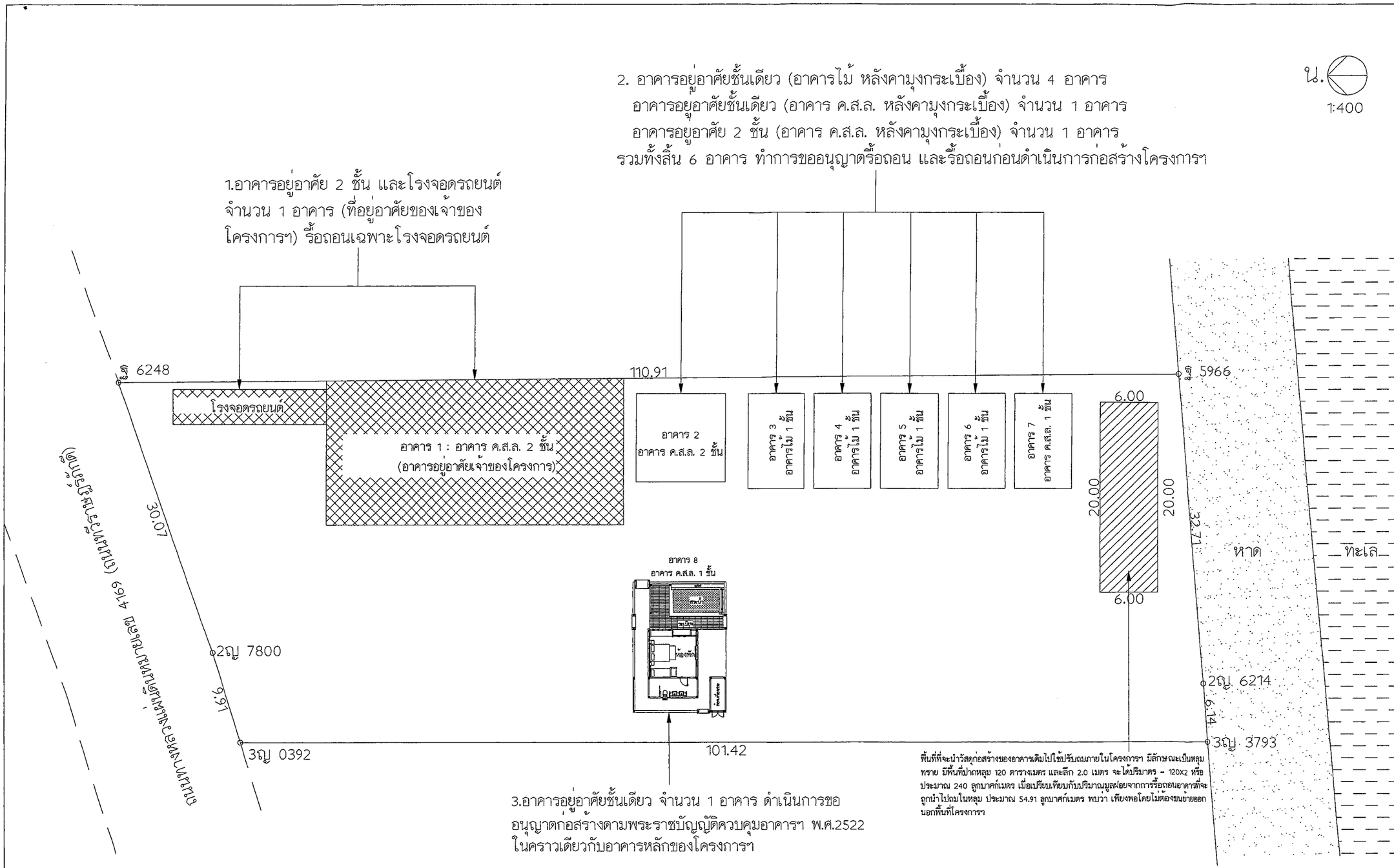

พื้นที่ที่จะนำวัสดุก่อสร้างของอาคารเดิมไปใช้ปรับถมภายในโครงการฯ มีลักษณะเป็นหลุมทราย มีพื้นที่ปากหลุม 120 ตารางเมตร และลึก 2.0 เมตร จะได้ปริมาตร = 120X2 หรือประมาณ 240 ลูกบาศก์เมตร เมื่อเปรียบเทียบกับปริมาณมูลฝอยจากการรื้อถอนอาคารที่จะถูกนำไปถมในหลุม ประมาณ 54.91 ลูกบาศก์เมตร พบว่า เพียงพอโดยไม่ต้องขนย้ายออกนอกพื้นที่โครงการฯ

3.อาคารอยู่อาศัยชั้นเดียว จำนวน 1 อาคาร ดำเนินการขอ
อนุญาตก่อสร้างตามพระราชบัญญัติควบคุมอาคารฯ พ.ศ.2522
ในคราวเดียวกับอาคารหลักของโครงการฯ

ลงชื่อ.....
(นายเจนณรงค์ สันสน)
บุคคลธรรมดาผู้มีสิทธิ์จัดทำรายงานฯ
บริษัท เจด คอนซัลแต้นท์ จำกัด
เมษายน 2562

JADE CONSULTANT CO.,LTD.

ลงชื่อ.....
(นายเฉลิมพล พงศ์ฉบับนภา)
เจ้าของโครงการ
เมษายน 2562

รูปที่ 3 ผังอาคารโครงการฯ ในปัจจุบัน

APARCHITECTURAL DESIGN
AP Architect Co.,Ltd
THAILAND, SOUTHEAST ASIA

โครงการ :
โรงแรม เกตุม รีสอร์ท

ที่ตั้ง :
ตำบลมะเร็ต อำเภอเกาะสมุย
จังหวัดสุราษฎร์ธานี

เจ้าของโครงการ :
คุณ เฉลิมพล พงศ์ฉบับนภา

สถาปนิก :
ศิวะฤทธิ์ ~~ศ.สถ.3734~~
ปรัชญา ชลเจริญ ส-สถ.2418

โครงสร้าง :
ภานพ พฤกษะศรี ภย.35335
สมบัติ สมหวัง สย.574

สุขาภิบาล :
นายศรัณย์ วงศ์วิวัฒน์ ภส.821

เครื่องกล :
นายศรัณย์ วงศ์วิวัฒน์ ภส.821

การตรวจสอบ :

มาตราส่วน : 1 : 400
วันที่ :
หมายเหตุ :
แบบให้ตรวจประกอบการขออนุญาต
รายงานการวิเคราะห์ผลกระทบสิ่งแวดล้อม

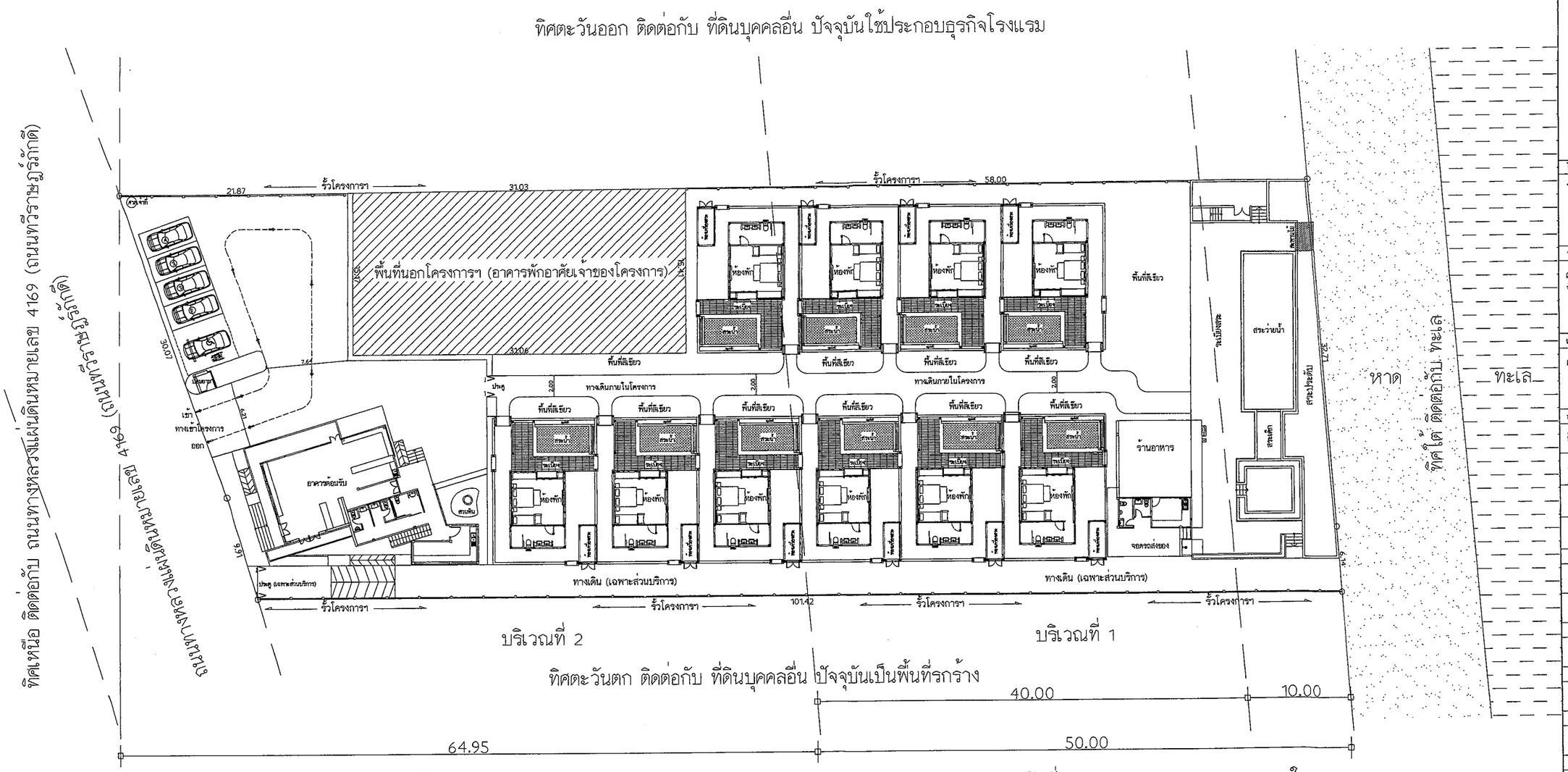

ตามกฎกระทรวงฉบับที่ 22 (พ.ศ. 2532) ออกตามความใน
พระราชบัญญัติควบคุมอาคาร พ.ศ. 2522
พื้นที่โครงการฯในบริเวณที่ 2 มีพื้นที่ ประมาณ 1,669.76 ตารางเมตร

ตามกฎกระทรวงฉบับที่ 22 (พ.ศ. 2532) ออกตามความใน
พระราชบัญญัติควบคุมอาคาร พ.ศ. 2522
พื้นที่โครงการฯในบริเวณที่ 1 มีพื้นที่ ประมาณ 1,926 ตารางเมตร

ลงชื่อ.....
(นายเจนณรงค์ สันสน)
บุคคลธรรมดาผู้มีสิทธิ์จัดทำรายงาน
บริษัท เจด คอนซัลแต้นท์ จำกัด
เมษายน 2562

JADE CONSULTANT CO.,LTD.

ลงชื่อ.....
(นายเฉลิมพล พงศ์ฉบับนภา)
เจ้าของโครงการ
เมษายน 2562

รูปที่ 4 ผังบริเวณโครงการ

APARCHITECTURAL DESIGN
AP Architect Co.,Ltd
THAILAND, SOUTHEAST ASIA

โครงการ :
โรงแรม เกตุม รีสอร์ท

ที่ตั้ง :
ตำบลมะเร็ต อำเภอเกาะสมุย
จังหวัดสุราษฎร์ธานี

เจ้าของโครงการ :
คุณ เฉลิมพล พงศ์ฉบับนภา

สถาปนิก :
ศิวะฤทธิ์ ~~[illegible]~~
ปรัชญา ชลเจริญ ส-สถ.2418

โครงสร้าง :
ภานพ พฤกษะศรี ภย.35335
สมบัติ สมหวัง สย.5748

สุขาภิบาล :
นายศรัณย์ วงศ์วิวัฒน์ ภส.821

เครื่องกล :
นายศรัณย์ วงศ์วิวัฒน์ ภส.821

การตรวจสอบ :

มาตราส่วน : 1 : 400
วันที่ :
หมายเหตุ :
แบบได้ผ่านการพิจารณาตามกฎกระทรวงการวิเคราะห์ผลกระทบสิ่งแวดล้อม

หน้า :
139/157

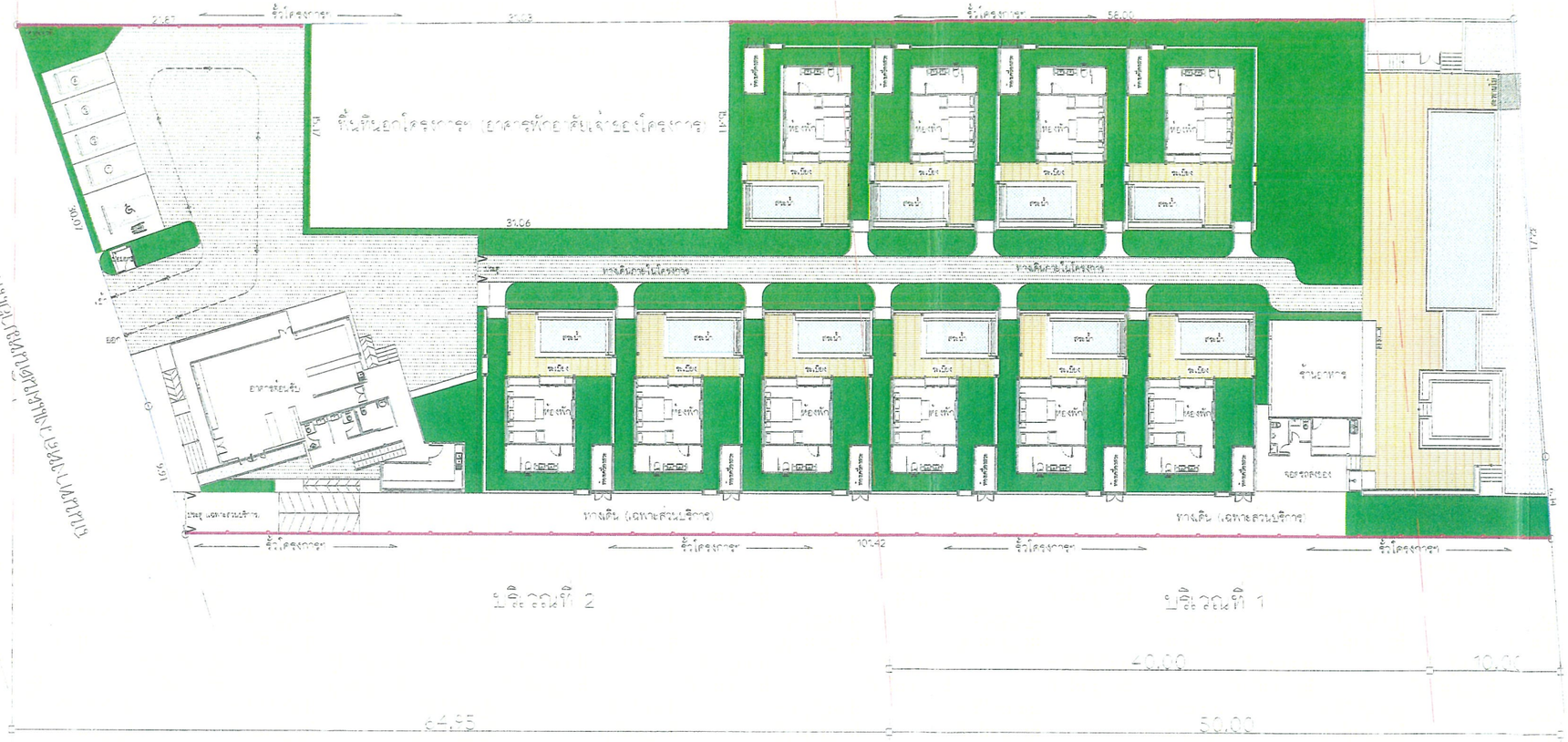

ตามกฎกระทรวงฉบับที่ 22 (พ.ศ. 2532) ออกตามความใน
พระราชบัญญัติควบคุมอาคาร พ.ศ. 2522
ที่ดินโครงการในบริเวณที่ 2 มีพื้นที่ ประมาณ [illegible] ตารางเมตร

ตามกฎกระทรวงฉบับที่ 22 (พ.ศ. 2532) ออกตามความใน
พระราชบัญญัติควบคุมอาคาร พ.ศ. 2522
ที่ดินโครงการในบริเวณที่ 1 มีพื้นที่ ประมาณ [illegible] ตารางเมตร

สัญลักษณ์

🟩 พื้นที่สีเขียว

ทางเดินคอนกรีต [illegible]

▨ ระเบียงไม้

▭ สระว่ายน้ำ

▭ [illegible]

ลงชื่อ.................................
JADE CONSULTANT CO.,LTD.
บริษัท เจด คอนซัลแตนท์ จำกัด

ลงชื่อ.................................
(นาง เฉลิมพล หงษ์อนันดา)
เจ้าของโครงการ

รูปที่ 3 ผังการใช้ประโยชน์ที่ดินโครงการ

AP ARCHITECTURAL DESIGN
AP Architect Co.,Ltd
THAILAND SOUTHEAST ASIA

โครงการ :
โรงแรม เจด รีสอร์ท

ที่ตั้ง :
ตำบลมะเร็ต อำเภอเกาะสมุย
จังหวัดสุราษฎร์ธานี

เจ้าของโครงการ :
คุณ เฉลิมพล หงษ์อนันดา

สถาปนิก :
ศิวะฤทธิ์ ~~[illegible]~~
ปรัชญา ชละจริญ ส-สถ.2418

โครงสร้าง :
ภานพ พฤกษะศรี ภย.35335
สมบัติ สมหวัง สย.5748

สุขาภิบาล :
นายศรัณย์ วงศ์วิวัฒน์ ภส.621

เครื่องกล :
นายศรัณย์ วงศ์วิวัฒน์ ภส.621

การแก้ไข :

ลงชื่อ.....
(นายเจนณรงค์ สาเพ็น)
บุคคลธรรมดาผู้มีสิทธิ์จัดทำรายงานฯ
บริษัท เจด คอนซัลแต้นท์ จำกัด
เมษายน 2562

ลงชื่อ.....
(นายเฉลิมพล พงศ์ฉบับนภา)
เจ้าของโครงการ
เมษายน 2562

สระว่ายน้ำ : ปริมาตรสระว่ายน้ำรวม ประมาณ 80.12 ลูกบาศก์เมตร
ไม่เข้าข่ายเป็นอาคารตามพระราชบัญญัติควบคุมอาคาร พ.ศ. 2522

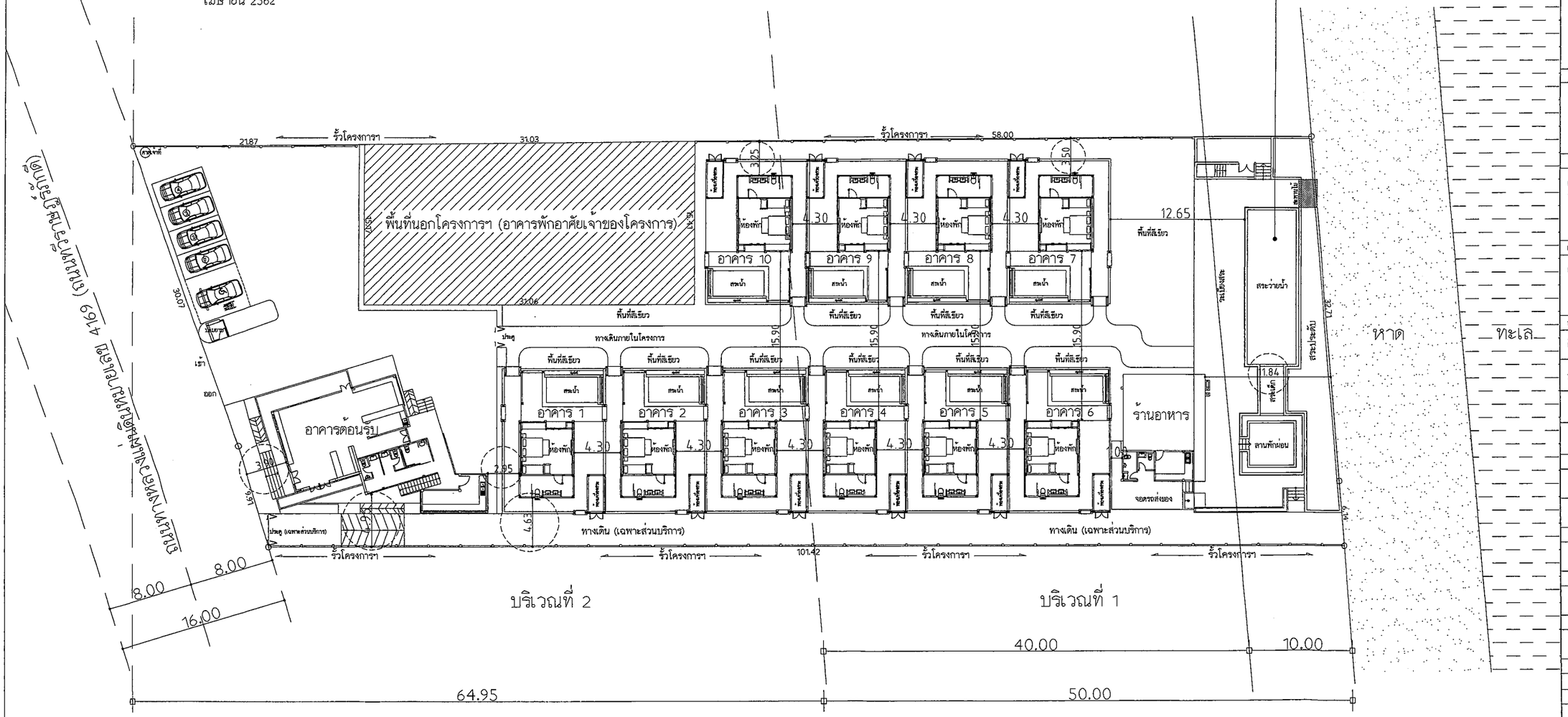

พื้นที่โครงการฯในบริเวณที่ 2 ตามกฎกระทรวงฉบับที่ 22 (พ.ศ. 2532)
ออกตามความใน พระราชบัญญัติควบคุมอาคาร พ.ศ. 2522

<u>ข้อกำหนด</u>

1.ความสูงไม่เกิน 12 เมตร (อาคารโครงการฯ สูงสุด 7.10 เมตร)
2.พื้นที่ภายในอาคารไม่เกิน 2,000 ตารางเมตร (พื้นที่ภายในอาคาร สูงสุด 248.39 ตารางเมตร)
3.พื้นที่ว่างไม่น้อยกว่าร้อยละ 50 (พื้นที่ว่างโครงการฯ ร้อยละ 80.17)

พื้นที่โครงการฯในบริเวณที่ 1 ตามกฎกระทรวงฉบับที่ 22 (พ.ศ. 2532)
ออกตามความใน พระราชบัญญัติควบคุมอาคาร พ.ศ. 2522

<u>ข้อกำหนด</u>

1.ต้องห่างจากชายฝั่งทะเลอย่างน้อย 10 เมตร
2.ความสูงไม่เกิน 6 เมตร (อาคารโครงการฯ สูงสุด 5.30 เมตร)
3.พื้นที่ภายในอาคารไม่เกิน 75 ตารางเมตร (พื้นที่ภายในอาคาร สูงสุด 66.92 ตารางเมตร
4.พื้นที่ว่างโดยรอบไม่น้อยกว่าร้อยละ 75 (พื้นที่ว่างโครงการฯ ร้อยละ 80.85)

รูปที่ 6 ระยะถอยร่นระหว่างอาคาร

AP ARCHITECTURAL DESIGN
AP Architect Co.,Ltd
THAILAND, SOUTHEAST ASIA

โครงการ :
โรงแรม เกตุม รีสอร์ท

ที่ตั้ง :
ตำบลมะเร็ต อำเภอเกาะสมุย
จังหวัดสุราษฎร์ธานี

เจ้าของโครงการ :
คุณ เฉลิมพล พงศ์ฉบับนภา

สถาปนิก :
คิวะฤทธิ์ ~~ส.สถ.4373~~
ปรัชญา ชลเจริญ ส-สถ.2418

โครงสร้าง :
ภานพ พฤกษะศรี ภส.35335
สมบัติ สมหวัง สย.5748

สุขาภิบาล :
นายศรัณย์ วงศ์วิวัฒน์ ภส.821

เครื่องกล :
นายศรัณย์ วงศ์วิวัฒน์ ภส.821

การตรวจสอบ :

มาตราส่วน : 1 : 400
วันที่ :
หมายเหตุ :
แบบไฟฟ้าต้องขอใบอนุญาต
รายละเอียดวัสดุ/ตกแต่งเพิ่มเติม

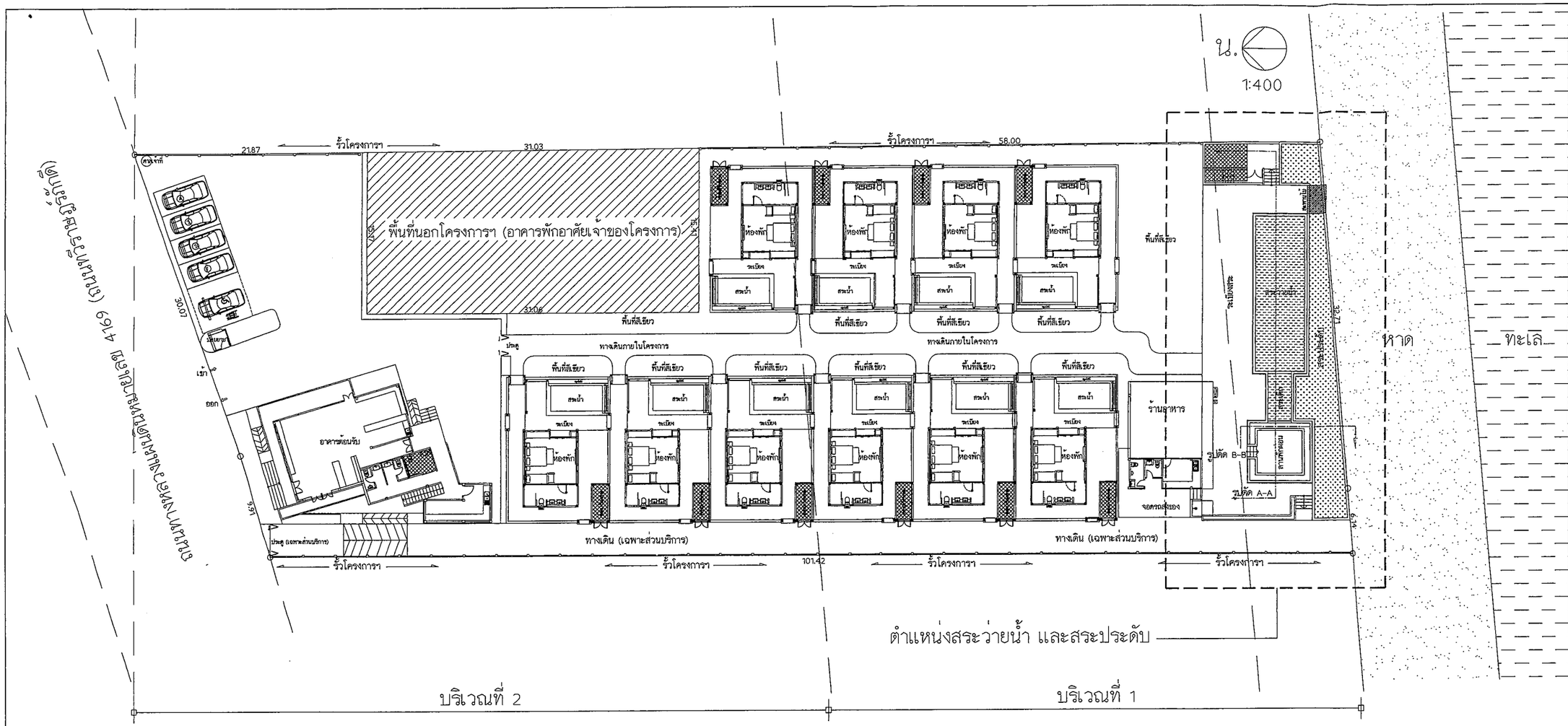

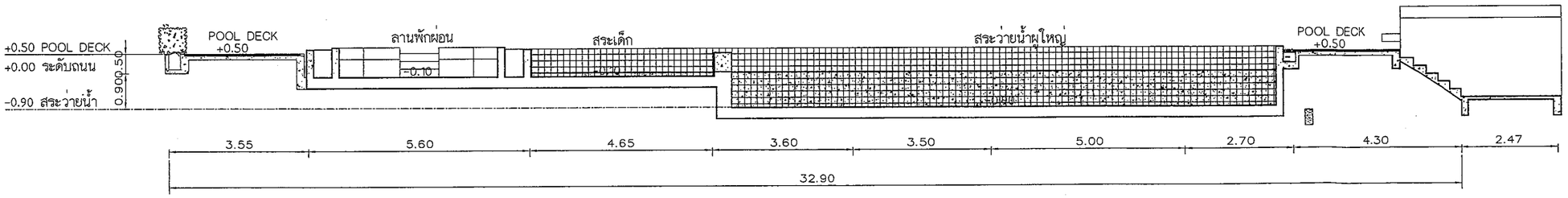

รูปตัด A-A สระว่ายน้ำเด็ก/สระว่ายน้ำผู้ใหญ่

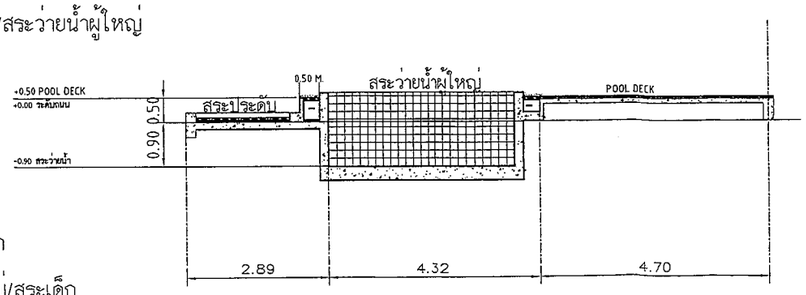

รูปตัด B-B สระประดับ

สัญลักษณ์

- ตำแหน่งห้องเครื่องระบบไฟฟ้า
- ตำแหน่งห้องเครื่องสระแต่ละห้องพัก
- ตำแหน่งห้องเครื่องสระว่ายน้ำผู้ใหญ่/สระเด็ก

ลงชื่อ.....
(นายเจนณรงค์ ชื่นชม)
บุคคลธรรมดาผู้มีสิทธิจัดทำรายงานฯ
บริษัท เจด คอนซัลแตนท์ จำกัด
เมษายน 2562

ลงชื่อ.....
(นายเฉลิมพล พงศ์ฉบับนภา)
เจ้าของโครงการ
ไมษายน 2562

JADE CONSULTANT CO.,LTD.

รูปที่ 7 ตำแหน่งห้องเครื่องแต่ละห้อง สระว่ายน้ำ รูปตัดสระว่ายน้ำ และสระประดับ

AP ARCHITECTURAL DESIGN
AP Architect Co.,Ltd
THAILAND, SOUTHEAST ASIA

โครงการ :
โรงแรม เกตุม รีสอร์ท

ที่ตั้ง :
ตำบลมะเร็ต อำเภอเกาะสมุย
จังหวัดสุราษฎร์ธานี

เจ้าของโครงการ :
คุณ เฉลิมพล พงศ์ฉบับนภา

สถาปนิก :
ศิวะฤทธิ์ ~~[illegible]~~
ปรัชญา ชลเจริญ ส-สถ.2418

โครงสร้าง :
ภานพ พฤกษะศรี ภย.35335

สมบัติ สมหวัง สย.574

สุขาภิบาล :
นายศรัณย์ วงศ์วิวัฒน์ ภส.821

เครื่องกล :
นายศรัณย์ วงศ์วิวัฒน์ ภส.821

การตรวจสอบ :

มาตราส่วน : 1 : 400
วันที่ :
หมายเหตุ :
แบบใช้สำหรับประกอบการขออนุญาต รายงานการวิเคราะห์ผลกระทบสิ่งแวดล้อม

หน้า :
142/157

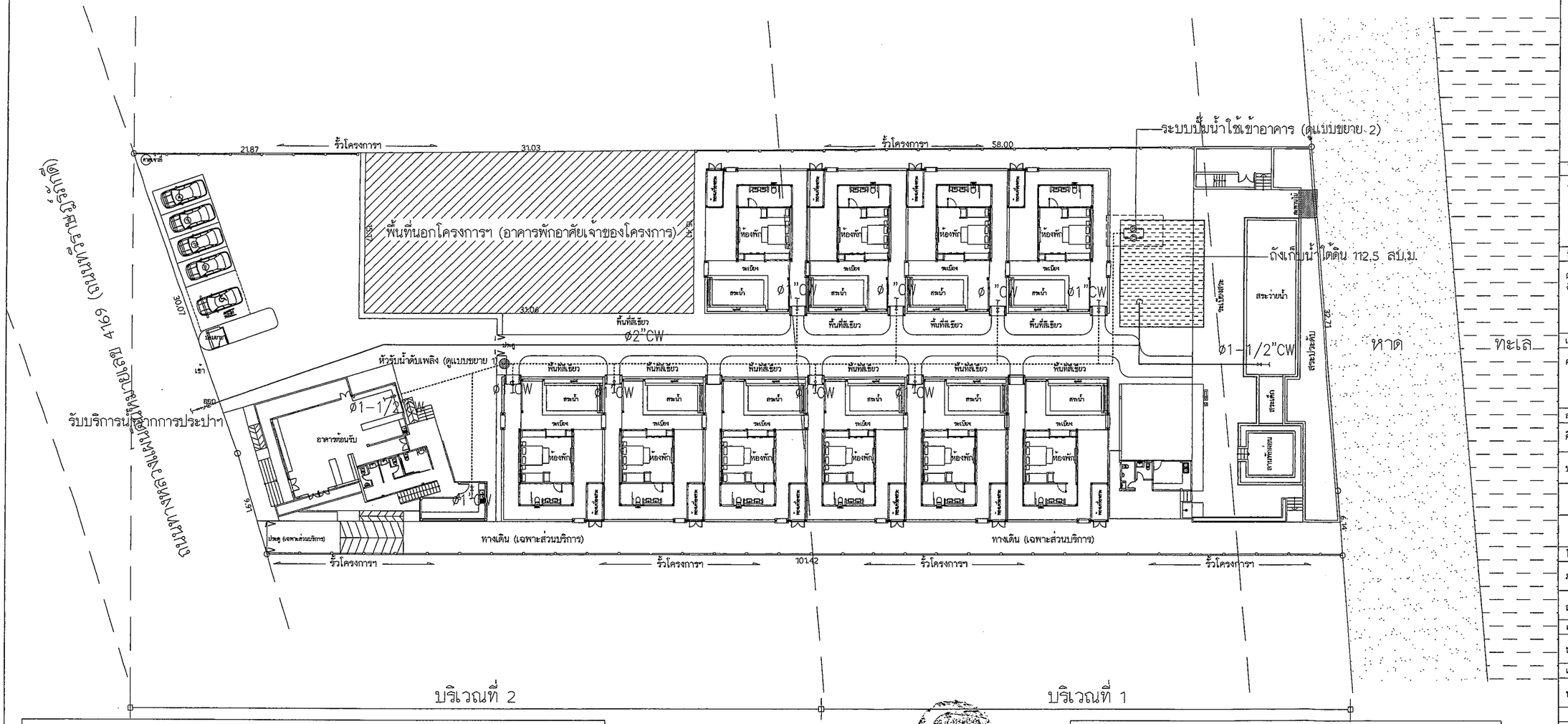

บริเวณที่ 2

บริเวณที่ 1

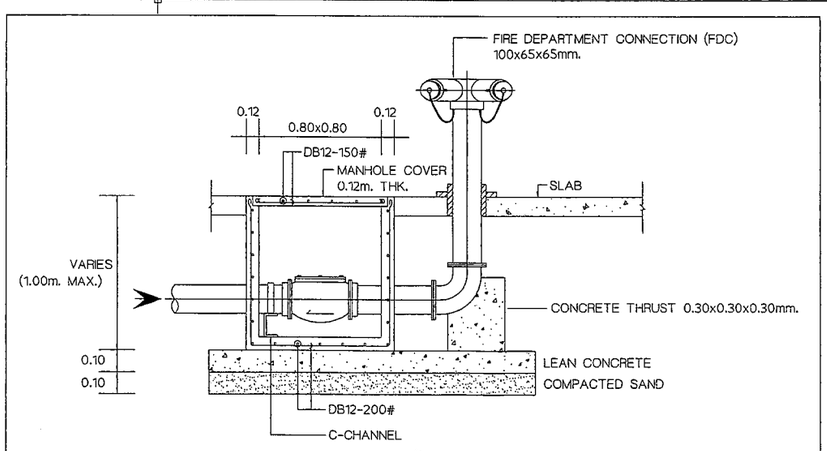

แบบขยาย 2 หัวรับน้ำดับเพลิง

ลงชื่อ.....
(นายเจนณรงค์ สุนสัม)
บุคคลธรรมดาผู้มีสิทธิลงชื่อแทน
บริษัท เจต คอนซัลแต้นท์ จำกัด
เมษายน 2562

ลงชื่อ.....
(นายเฉลิมพล พงศ์ฉบับนภา)
เจ้าของโครงการ
เมษายน 2562

รูปที่ 8 ผังระบบน้ำใช้ และ ตำแหน่งระบบเก็บน้ำใช้

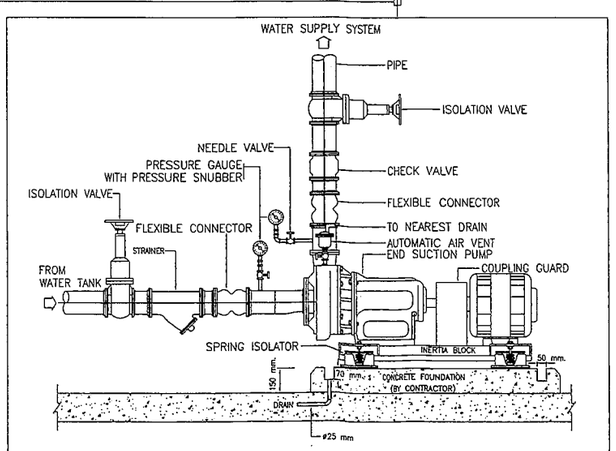

แบบขยาย 1 ระบบสูบน้ำใช้

AP ARCHITECTURAL DESIGN
AP Architect Co.,Ltd
THAILAND, SOUTHEAST ASIA

โครงการ :
โรงแรม เกตุม รีสอร์ท

ที่ตั้ง :
ตำบลมะเร็ต อำเภอเกาะสมุย
จังหวัดสุราษฎร์ธานี

เจ้าของโครงการ :
คุณ เฉลิมพล พงศ์ฉบับนภา

สถาปนิก :
ศิวะฤทธิ์ [illegible]
ปรัชญา ชลเจริญ ส-สถ.2418

โครงสร้าง :
ภานพ พฤกษะศรี ภย.35335
สมบัติ สมหวัง สย.5749

สุขาภิบาล :
นายศรัณย์ วงศ์วิวัฒน์ ภส.821

เครื่องกล :
นายศรัณย์ วงศ์วิวัฒน์ ภส.821

การตรวจสอบ :

มาตราส่วน : 1 : 400
วันที่ :
หมายเหตุ :
แบบใช้สำหรับประกอบการขออนุญาต
ก่อสร้างและการก่อสร้างตามขั้นตอนเท่านั้น

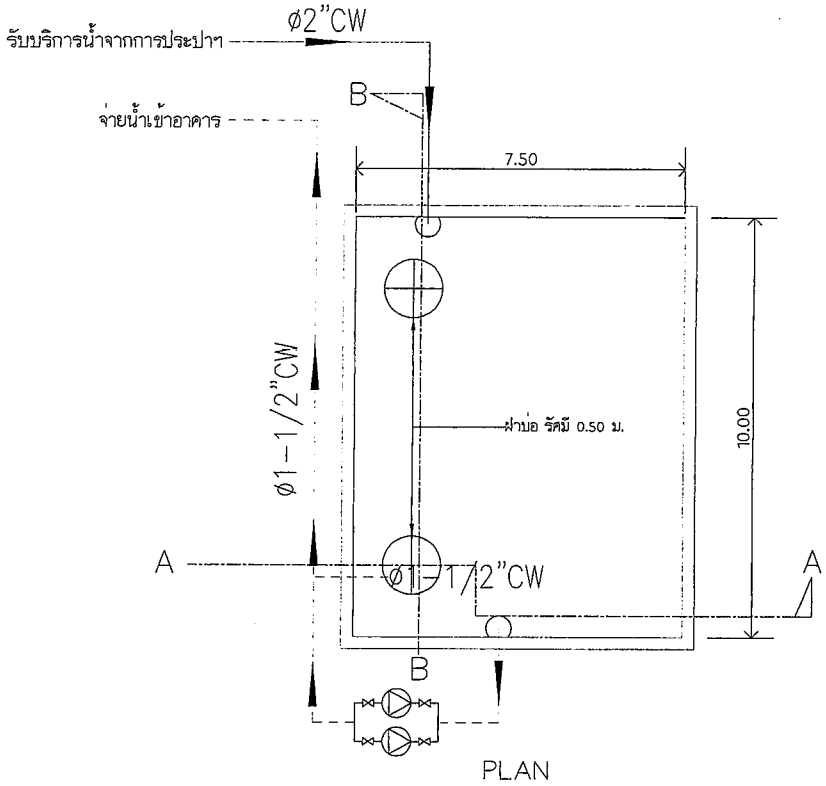

PLAN

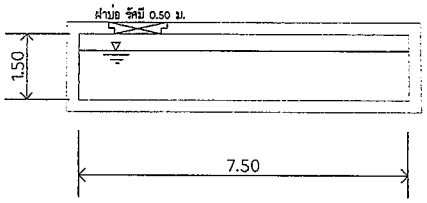

SECTION A-A

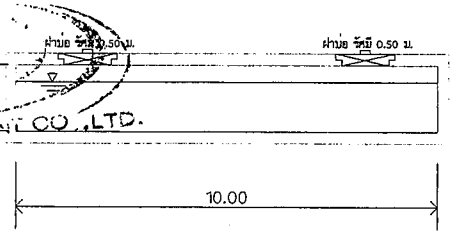

SECTION B-B

ลงชื่อ.....
(นายเจนณรงค์ สันติสุข)
บุคคลธรรมดาผู้มีสิทธิจัดทำรายงาน
บริษัท เจด คอนซัลแตนท์ จำกัด
เมษายน 2562

ลงชื่อ.....
(นายเฉลิมพล พงศ์ฉบับนภา)
เจ้าของโครงการ
เมษายน 2562

รูปที่ 9 แบบขยายบ่อเก็บน้ำใช้

AP ARCHITECTURAL DESIGN
AP Architect Co.,Ltd
THAILAND, SOUTHEAST ASIA

โครงการ :
โรงแรม เกตุมุ รีสอร์ท

ที่ตั้ง :
ตำบลมะเร็ต อำเภอเกาะสมุย
จังหวัดสุราษฎร์ธานี

เจ้าของโครงการ :
คุณ เฉลิมพล พงศ์ฉบับนภา

สถาปนิก :
ศิวะฤทธิ์ ~~[illegible]~~
ปรัชญา ชลเจริญ ส-สถ.2418

โครงสร้าง :
ภานพ พฤกษะศรี ภย.35335
สมบัติ สมหวัง สย.5749

สุขาภิบาล :
นายศรัณย์ วงศ์วิวัฒน์ สก.3276

เครื่องกล :
นายศรัณย์ วงศ์วิวัฒน์ สก.3276

ถาดตรวจสอบ :

มาตราส่วน : 1 : 400
วันที่ :
หมายเหตุ :
แบบนี้ห้ามนำไปใช้ก่อนได้รับอนุมัติ จากการตรวจสอบเท่านั้น

สัญลักษณ์

ตำแหน่งระบบบำบัดน้ำเสีย

Ø4"D ท่อรวบรวมก๊าซมีเทน Ø 4 นิ้ว

SS-1 / 1.0 CU.M./DAY ระบบบำบัดน้ำเสีย 1 ลบ.ม.

SS-2 / 2.0 CU.M./DAY ระบบบำบัดน้ำเสีย 2 ลบ.ม.

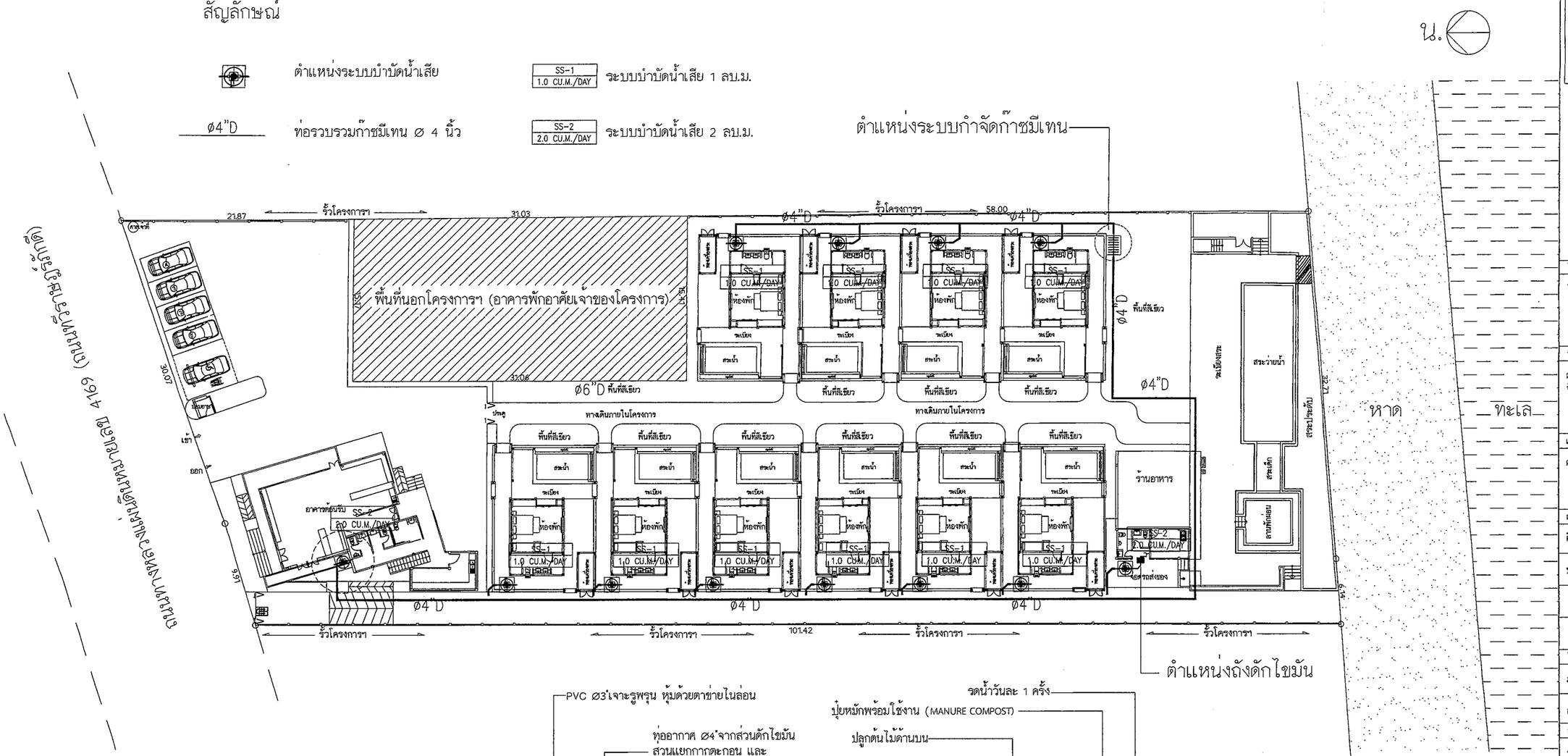

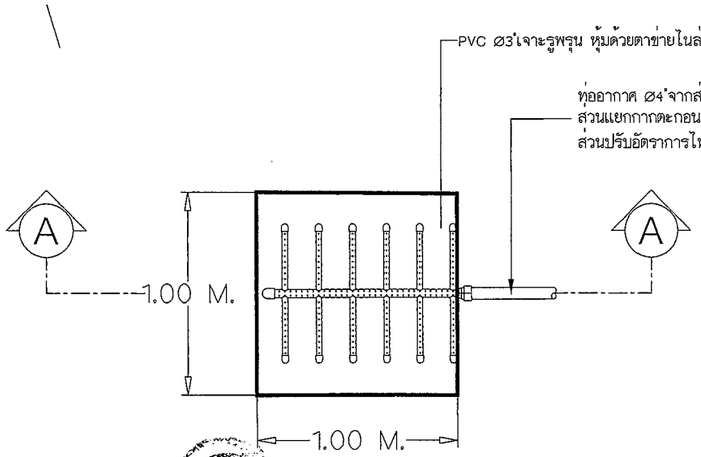

PLAN - VIEW

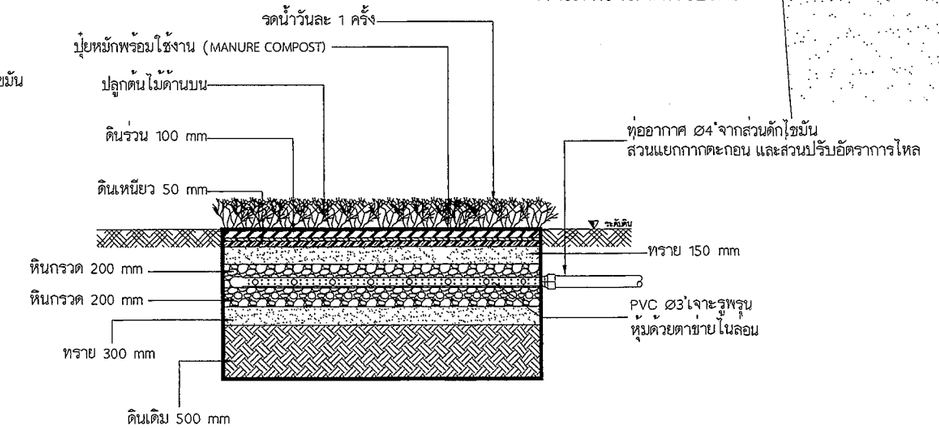

SECTION A - A

แบบขยายระบบบำบัดก๊าซมีเทน

ลงชื่อ.....
(นายเจนณรงค์ สันสน)
บุคคลธรรมดาผู้มีสิทธิ์จัดทำรายงานฯ
บริษัท เจด คอนซัลแต้นท์ จำกัด
เมษายน 2562

JADE CONSULTANT CO.,LTD.

ลงชื่อ.....
(นายเฉลิมพล พงศ์ฉบับนภา)
เจ้าของโครงการ
เมษายน 2562

รูปที่ 10 ผังตำแหน่งระบบบำบัดน้ำเสีย และตำแหน่งระบบบำบัดก๊าซมีเทน

AP ARCHITECTURAL DESIGN
AP Architect Co.,Ltd
THAILAND, SOUTHEAST ASIA

โครงการ :
โรงแรม เกตุม รีสอร์ท

ที่ตั้ง :
ตำบลมะเร็ต อำเภอเกาะสมุย
จังหวัดสุราษฎร์ธานี

เจ้าของโครงการ :
คุณ เฉลิมพล พงศ์ฉบับนภา

สถาปนิก :
ศิวะฤทธิ์ ~~[illegible]~~
ปรัชญา ชลเจริญ ส-ธส.2118

โครงสร้าง :
ภานพ พฤกษะศรี ภย.35335
สมบัติ สมหวัง สย.5749

สุขาภิบาล :
นายศรัณย์ วงศ์วิวัฒน์ ภส.821

เครื่องกล :
นายศรัณย์ วงศ์วิวัฒน์ ภส.821

การตรวจสอบ :

มาตราส่วน : 1 : 400
วันที่ :
หมายเหตุ :
แบบใช้สำหรับประกอบการขอรับรายงานการวิเคราะห์ผลกระทบสิ่งแวดล้อม

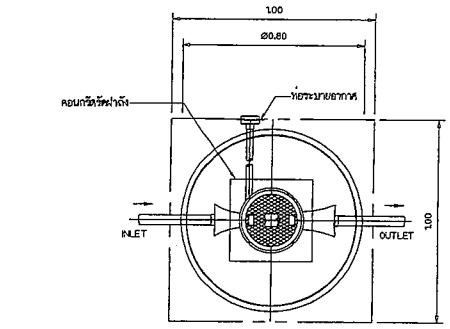

PLAN

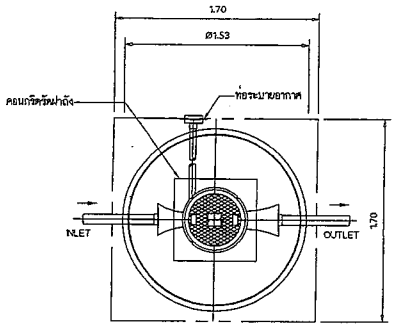

PLAN

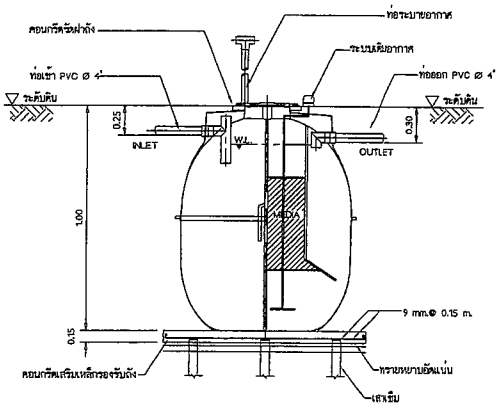

SECTION

แบบขยายระบบบำบัดน้ำเสีย ปริมาตร 1.0 ลบ.ม.

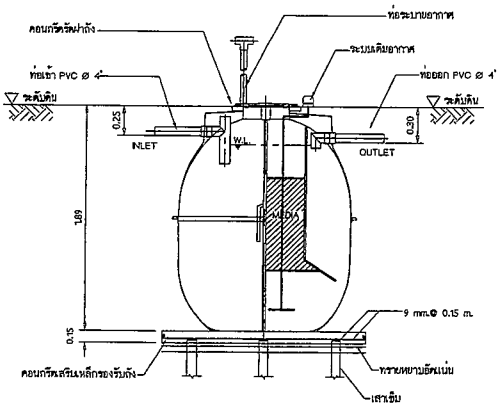

SECTION

แบบขยายระบบบำบัดน้ำเสีย ปริมาตร 2.0 ลบ.ม.

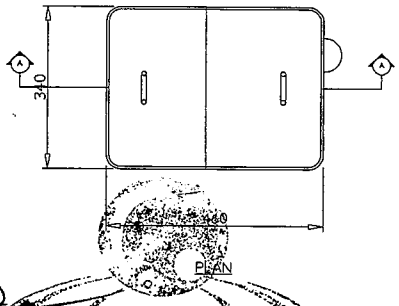

PLAN

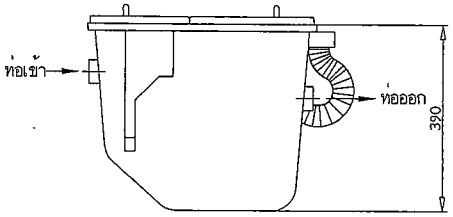

SECTION

GREASE TRAP รุ่น GT-20

หน่วย (มิลลิเมตร)

รายละเอียดถัง GREASE TRAP รุ่น GT-20

สูง	กว้าง	ยาว	ท่อเข้า	ท่อออก
390	340	460	127	180

ลงชื่อ.....
(นายเจนณรงค์ สิ้นสุข)
บุคคลธรรมดาผู้มีสิทธิจัดทำรายงาน
บริษัท เจด คอนซัลแตนท์ จำกัด
เมษายน 2562

JADE CONSULTANT CO.,LTD.

ลงชื่อ.....
(นายเฉลิมพล พงศ์ฉบับนภา)
เจ้าของโครงการ
เมษายน 2562

รูปที่ 11 แบบขยายระบบบำบัดน้ำเสีย และถังดักไขมัน

AP ARCHITECTURAL DESIGN
AP Architect Co.,Ltd
THAILAND, SOUTHEAST ASIA

โครงการ :
โรงแรม เกตุม รีสอร์ท

ที่ตั้ง :
ตำบลมะเร็ต อำเภอเกาะสมุย จังหวัดสุราษฎร์ธานี

เจ้าของโครงการ :
คุณ เฉลิมพล พงศ์ฉบับนภา

สถาปนิก :
ศิวะฤทธิ์ ~~[illegible] ส.สถ.3735~~
ปรัชญา ชลเจริญ ส-สถ.2418

โครงสร้าง :
ภานพ พฤกษะศรี ภย.35335
สมบัติ สมหวัง สย.5748

สุขาภิบาล :
นายศรัณย์ วงศ์วิวัฒน์ สก.3276

เครื่องกล :
นายศรัณย์ วงศ์วิวัฒน์ สก.3276

การตรวจสอบ :

มาตราส่วน : 1 : 400
วันที่ :
หมายเหตุ :
แบบใช้ประกอบการขอใบอนุญาต รายละเอียดให้ตรวจสอบกับหน้างานก่อนดำเนินการ

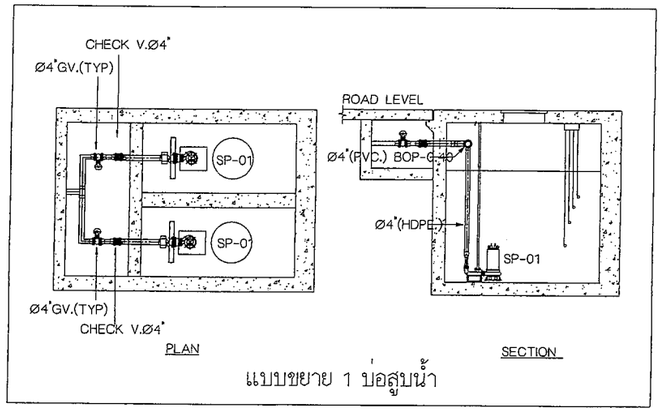

แบบขยาย 1 บ่อสูบน้ำ

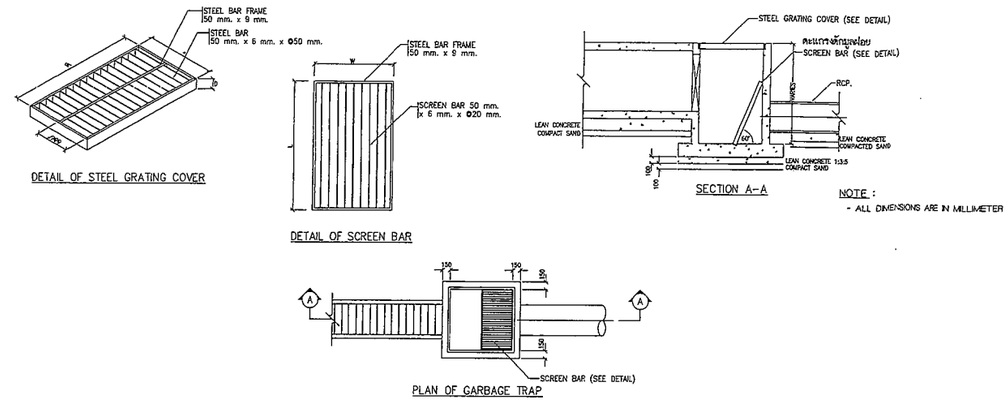

แบบขยาย 2 บ่อตรวจการระบายน้ำ

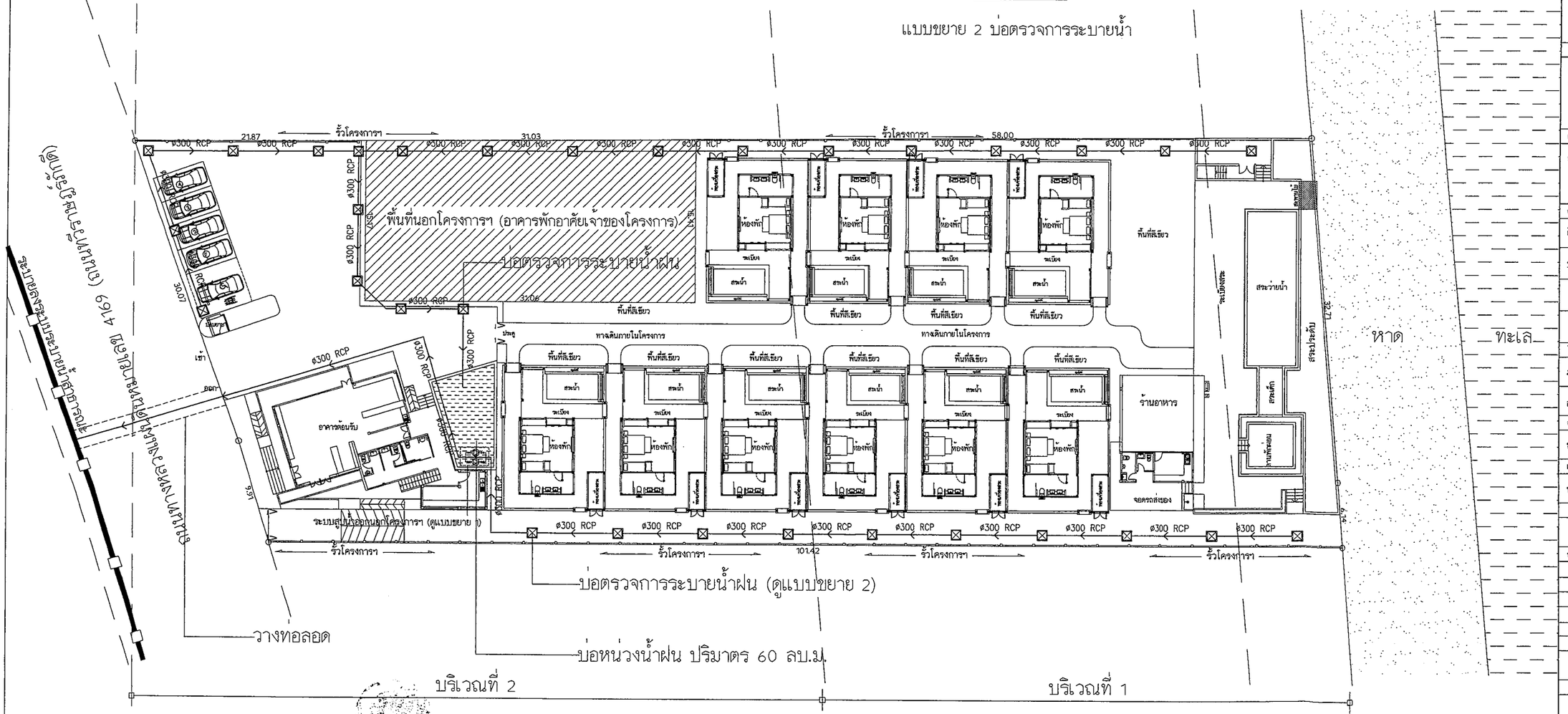

ลงชื่อ.....
(นายเจนณรงค์ สันสน)
บุคคลธรรมดาผู้มีสิทธิจัดทำรายงาน
บริษัท เจด คอนซัลแต้นท์ จำกัด
เมษายน 2562

JADE CONSULTANT CO.,LTD.

ลงชื่อ.....
(นายเฉลิมพล พงศ์ฉบับนภา)
เจ้าของโครงการ
เมษายน 2562

รูปที่ 12 ผังระบบระบายน้ำ

APARCHITECTURAL DESIGN
AP Architect Co.,Ltd
THAILAND, SOUTHEAST ASIA

โครงการ :
โรงแรม เกตุม รีสอร์ท

ที่ตั้ง :
ตำบลมะเร็ต อำเภอเกาะสมุย
จังหวัดสุราษฎร์ธานี

เจ้าของโครงการ :
คุณ เฉลิมพล พงศ์ฉบับนภา

สถาปนิก :
ศิวะฤทธิ์
ปรัชญา ชลเจริญ ส-สถ.2418

โครงสร้าง :
ภานพ พฤกษะศรี ภย.35335
สมบัติ สมหวัง สย.5749

สุขาภิบาล :
นายศรัณย์ วงศ์วิวัฒน์ ภส.821

เครื่องกล :
นายศรัณย์ วงศ์วิวัฒน์ ภส.821

การตรวจสอบ :

มาตราส่วน : 1 : 400
วันที่ :
หมายเหตุ :
แบบไม่ได้ทำมาตรการตอบรับ ตามกฎกระทรวงการควบคุมอาคาร

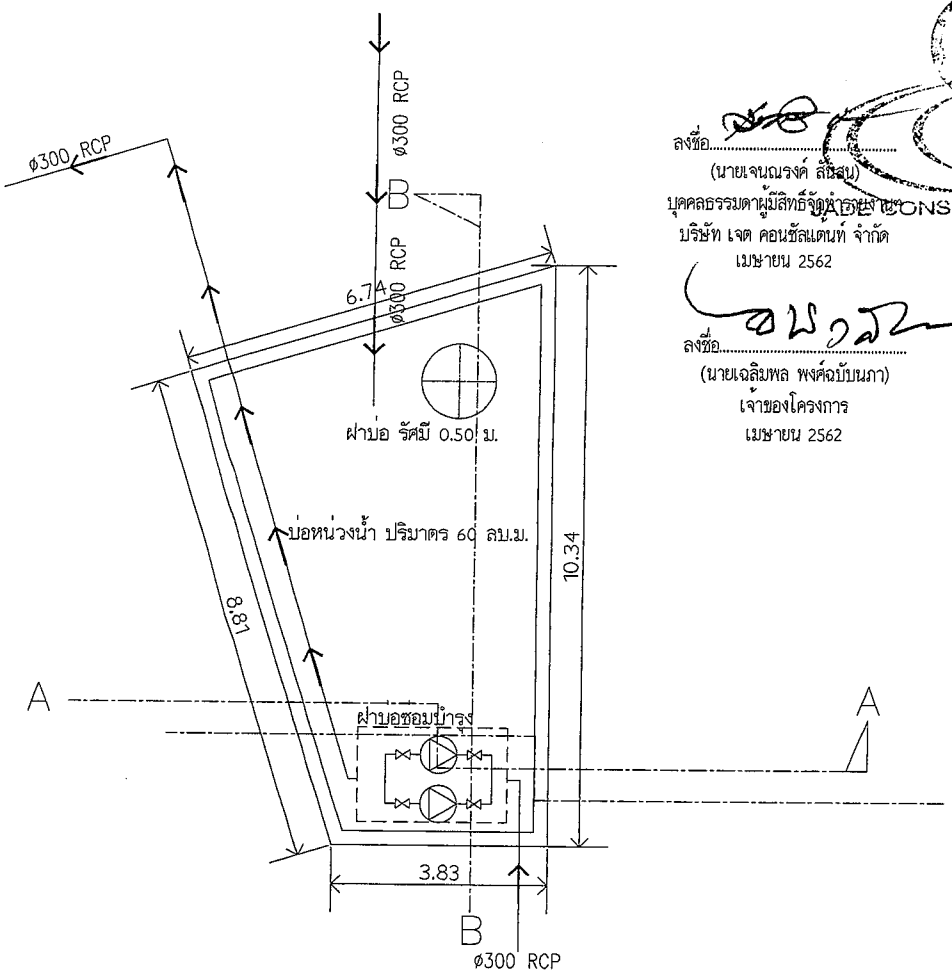

PLAN

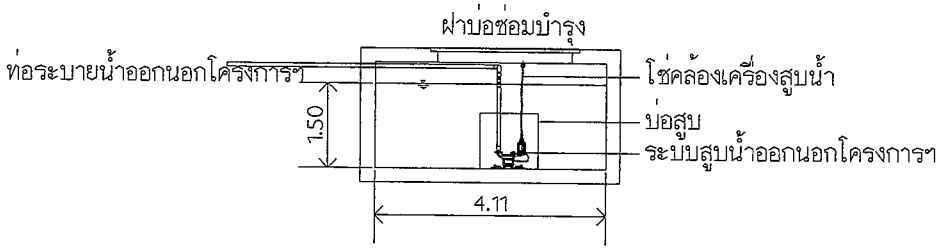

SECTION A-A

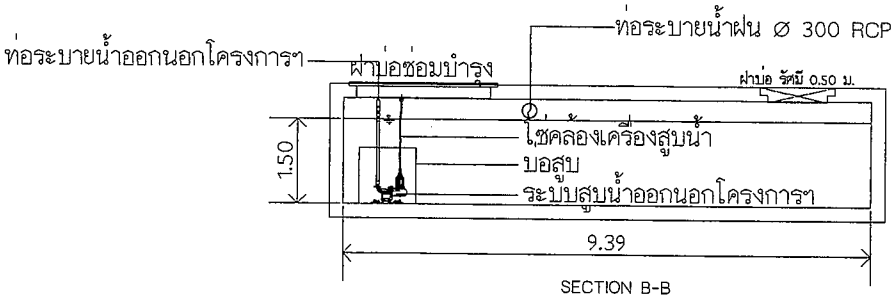

SECTION B-B

รูปที่ 13 แบบขยายบ่อหน่วงน้ำ

ลงชื่อ.....
(นายเจนณรงค์ สิ้นสุข)
บุคคลธรรมดาผู้มีสิทธิจัดทำรายงาน
บริษัท เจต คอนซัลแตนท์ จำกัด
เมษายน 2562

ลงชื่อ.....
(นายเฉลิมพล พงศ์ฉบับนภา)
เจ้าของโครงการ
เมษายน 2562

AP ARCHITECTURAL DESIGN
AP Architect Co.,Ltd
JET CONSULTANT CO.,LTD. SOUTHEAST ASIA

โครงการ :
โรงแรม เกตุมุ รีสอร์ท

ที่ตั้ง :
ตำบลมะเร็ต อำเภอเกาะสมุย
จังหวัดสุราษฎร์ธานี

เจ้าของโครงการ :
คุณ เฉลิมพล พงศ์ฉบับนภา

สถาปนิก :
ศิวะฤทธิ์ ~~[illegible]~~
ปรัชญา ชลเจริญ ส-สถ.2418

โครงสร้าง :
ภานพ พฤกษะศรี ภย.35335
สมบัติ สมหวัง สย.5788

สุขาภิบาล :
นายศรัณย์ วงศ์วิวัฒน์ สก.3276

เครื่องกล :
นายศรัณย์ วงศ์วิวัฒน์ สก.3276

การตรวจสอบ :

มาตราส่วน : 1 : 400
วันที่ :
หมายเหตุ :
แบบใช้พิจารณาเบื้องต้น
รายงานการวิเคราะห์ผลกระทบสิ่งแวดล้อม

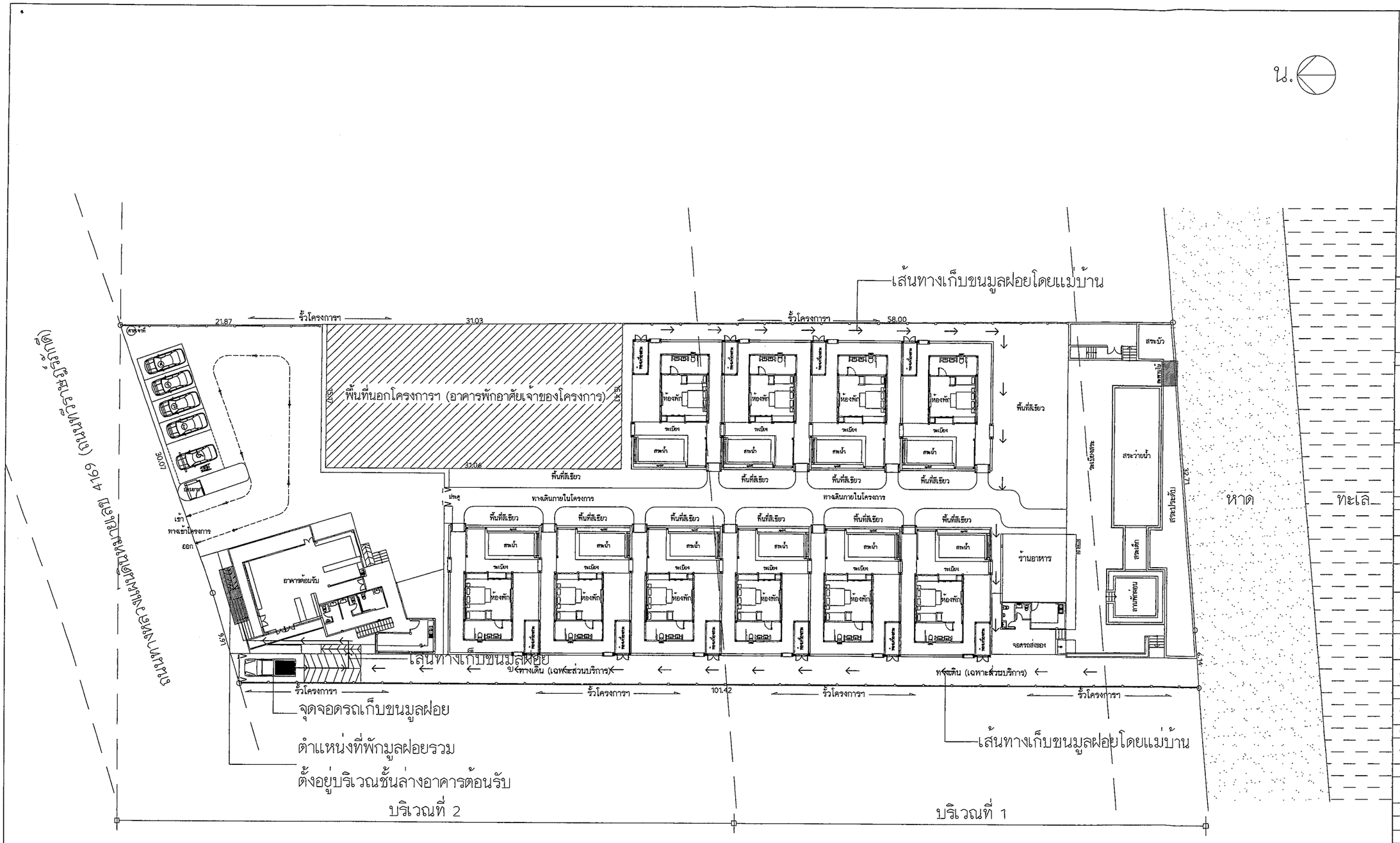

ลงชื่อ.....
(นายเจนณรงค์ สันสน)
บุคคลธรรมดาผู้มีสิทธิจัดทำรายงานฯ
บริษัท เจด คอนซัลแต้นท์ จำกัด
เมษายน 2562

JADE CONSULTANT CO.,LTD.

ลงชื่อ.....
(นายเฉลิมพล พงศ์ฉบับนภา)
เจ้าของโครงการ
เมษายน 2562

รูปที่ 14 ตำแหน่งที่พักมูลฝอยรวม และจุดจอดรถเก็บขนมูลฝอย

AP ARCHITECTURAL DESIGN
AP Architect Co.,Ltd
THAILAND, SOUTHEAST ASIA

โครงการ :
โรงแรม เกตุม รีสอร์ท

ที่ตั้ง :
ตำบลมะเร็ต อำเภอเกาะสมุย
จังหวัดสุราษฎร์ธานี

เจ้าของโครงการ :
คุณ เฉลิมพล พงศ์ฉบับนภา

สถาปนิก :
ศิวะฤทธิ์ ~~ส.สถ.13~~
ปรัชญา ชลเจริญ ส-สถ.2418

โครงสร้าง :
ภานพ พฤกษะศรี ภย.35335
สมบัติ สมหวัง สย.5748

สุขาภิบาล :
นายศรัณย์ วงศ์วิวัฒน์ ภส.821

เครื่องกล :
นายศรัณย์ วงศ์วิวัฒน์ ภส.821

การตรวจสอบ :

มาตราส่วน : 1 : 400
วันที่ :
หมายเหตุ :
แบบให้พิจารณาตามการออกแบบ
รายงานการวิเคราะห์ผลกระทบสิ่งแวดล้อม

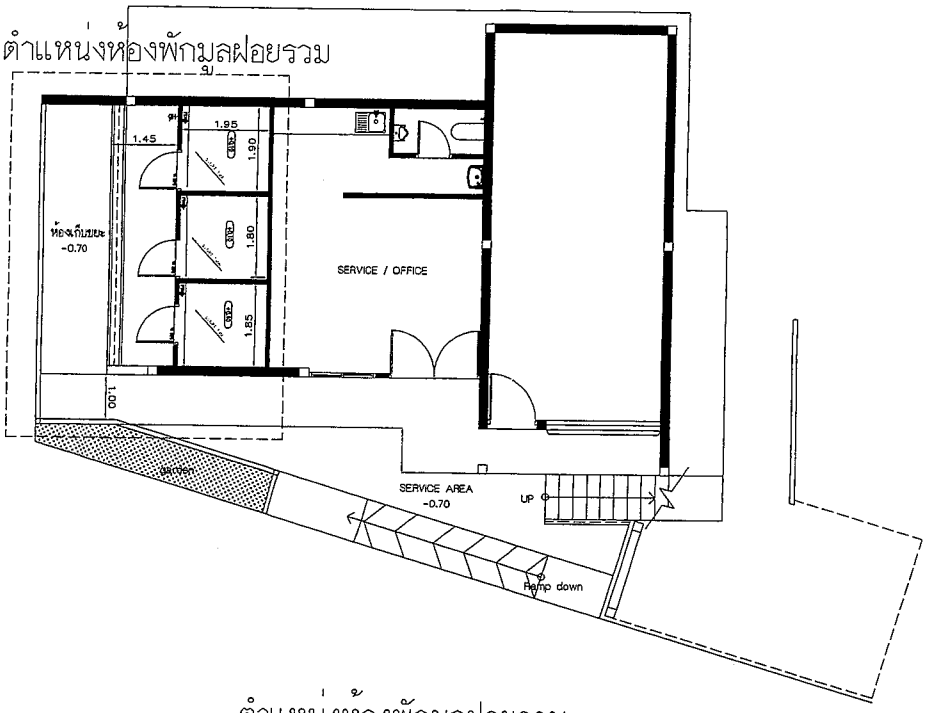

ตำแหน่งห้องพักมูลฝอยรวม

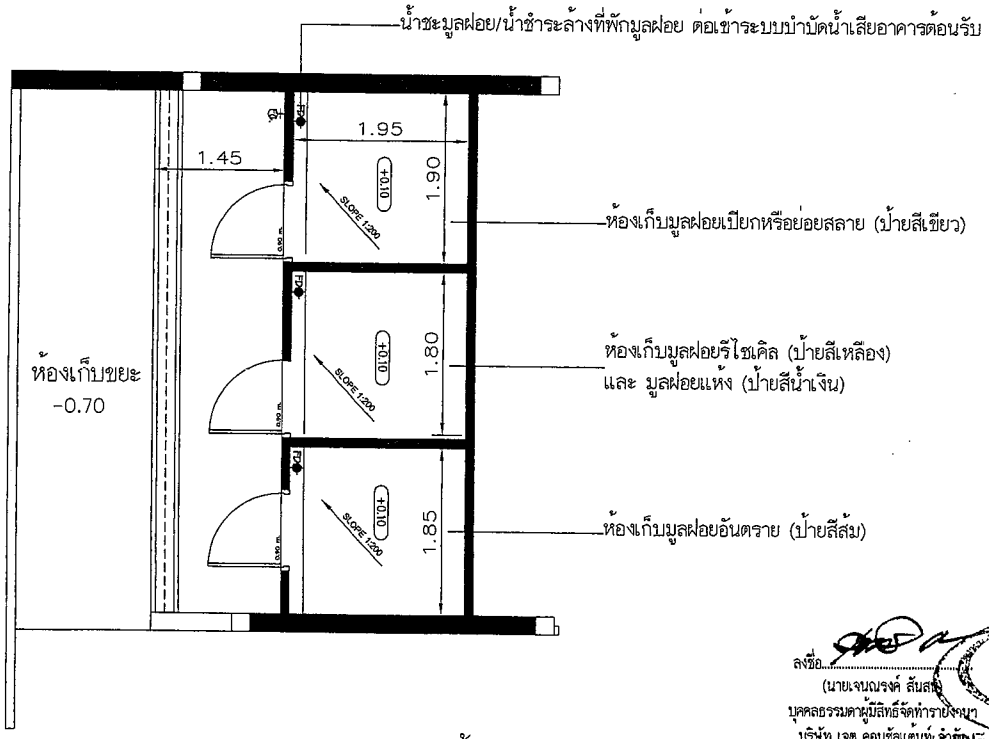

แบบขยายห้องพักมูลฝอยรวม

ลงชื่อ.....
(นายเจนณรงค์ สันสน)
บุคคลธรรมดาผู้มีสิทธิจัดทำรายงานฯ
บริษัท เจด คอนซัลแต้นซี่ จำกัด
เมษายน 2562

ลงชื่อ.....
(นายเฉลิมพล พงศ์ฉบับนภา)
เจ้าของโครงการ
เมษายน 2562

รูปที่ 15 แบบขยายห้องพักมูลฝอยรวม

AP ARCHITECTURAL DESIGN
AP Architect Co.,Ltd
THAILAND, SOUTHEAST ASIA

โครงการ :
โรงแรม เกดุม รีสอร์ท

ที่ตั้ง :
ตำบลมะเร็ต อำเภอเกาะสมุย
จังหวัดสุราษฎร์ธานี

เจ้าของโครงการ :
คุณ เฉลิมพล พงศ์ฉบับนภา

สถาปนิก :
คิวะฤทธิ์ ~~ส-ส.ส.3749~~
ปรัชญา ชลเจริญ ส-สถ.2418

โครงสร้าง :
ภานพ พฤกษะศรี ภย.35335
สมบัติ สมหวัง สย.5798

สุขาภิบาล :
นายศรัณย์ วงศ์วิวัฒน์ สก.3276

เครื่องกล :
นายศรัณย์ วงศ์วิวัฒน์ สก.3276

การตรวจสอบ :

JADE CONSULTANT CO.,LTD.

มาตราส่วน : 1 : 400
รับที่ :
หมายเหตุ :
แบบไม่ได้ใช้ประกอบการขอใบอนุญาต
รายงานการวิเคราะห์ผลกระทบสิ่งแวดล้อม

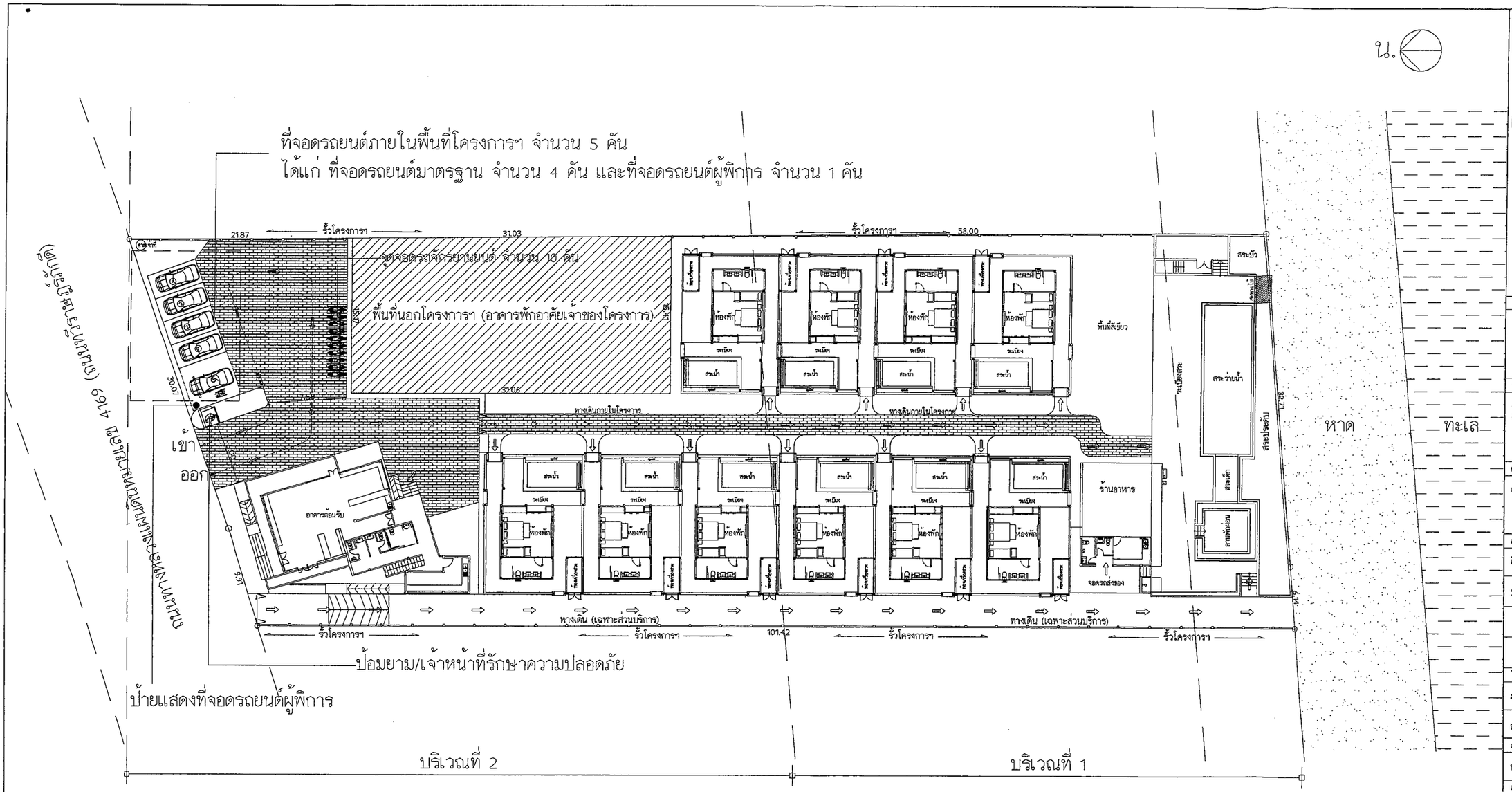

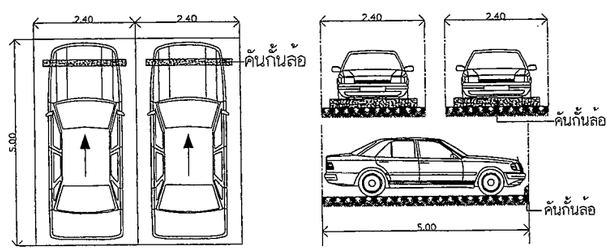

แบบขยายที่จอดรถยนต์ขนาดมาตรฐาน

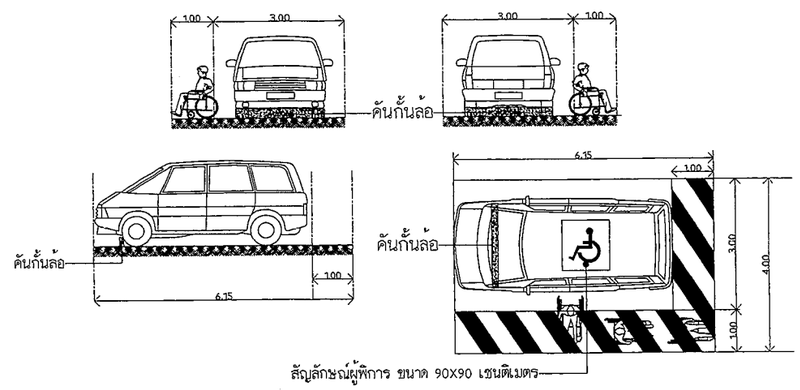

สัญลักษณ์ผู้พิการ ขนาด 90X90 เซนติเมตร

แบบขยายที่จอดรถยนต์คนพิการ คนชรา ผู้ทุพพลภาพ

สัญลักษณ์

⇨ ทิศทางการเดินรถยนต์

⇨ ทิศทางการเดินของผู้เข้าพักในโครงการฯ

⇨ ทางเดินรถ-พนักงาน (เฉพาะส่วนบริการ)

รูปที่ 16 ผังแสดงทิศทางการจราจรภายในโครงการ ทางเข้า-ออก และที่จอดรถของโครงการ

ลงชื่อ.....
(นายเจนณรงค์ สุสลิต)
บุคคลธรรมดาผู้มีสิทธิจัดทำรายงาน
บริษัท เจด คอนซัลแต้นท์ จำกัด
เมษายน 2562

ลงชื่อ.....
(นายเฉลิมพล พงศ์ฉบับนภา)
เจ้าของโครงการ
เมษายน 2562

AP ARCHITECTURAL DESIGN
AP Architect Co.,Ltd
THAILAND, SOUTHEAST ASIA

โครงการ :
โรงแรม เกตุม รีสอร์ท

ที่ตั้ง :
ตำบลมะเร็ต อำเภอเกาะสมุย
จังหวัดสุราษฎร์ธานี

เจ้าของโครงการ :
คุณ เฉลิมพล พงศ์ฉบับนภา

สถาปนิก :
ศิวะฤทธิ์ [illegible]
ปรัชญา ชลเจริญ ส-สถ.2418

โครงสร้าง :
ภานพ พฤกษะศรี ภย.35335
สมบัติ สมหวัง สย.5749

สุขาภิบาล :
นายศรัณย์ วงศ์วิวัฒน์ ภส.821

เครื่องกล :
นายศรัณย์ วงศ์วิวัฒน์ ภส.821

ที่ปรึกษาวิศวกรรมโยธา :
CONSULTANT CO.,LTD.

มาตราส่วน : 1 : 400
วันที่ :
หมายเหตุ :
แบบนี้ใช้สำหรับประกอบการขออนุญาต
รายงานการวิเคราะห์ผลกระทบสิ่งแวดล้อม

ลงชื่อ.....
(นายเจนจรงค์ สัจสุต)
บุคคลธรรมดาผู้มีสิทธิจัดทำรายงาน
บริษัท เจ คอนซัลแตนท์ จำกัด
เมษายน 2562

ลงชื่อ.....
(นายเฉลิมพล พงศ์ฉบับนภา)
เจ้าของโครงการ
เมษายน 2562

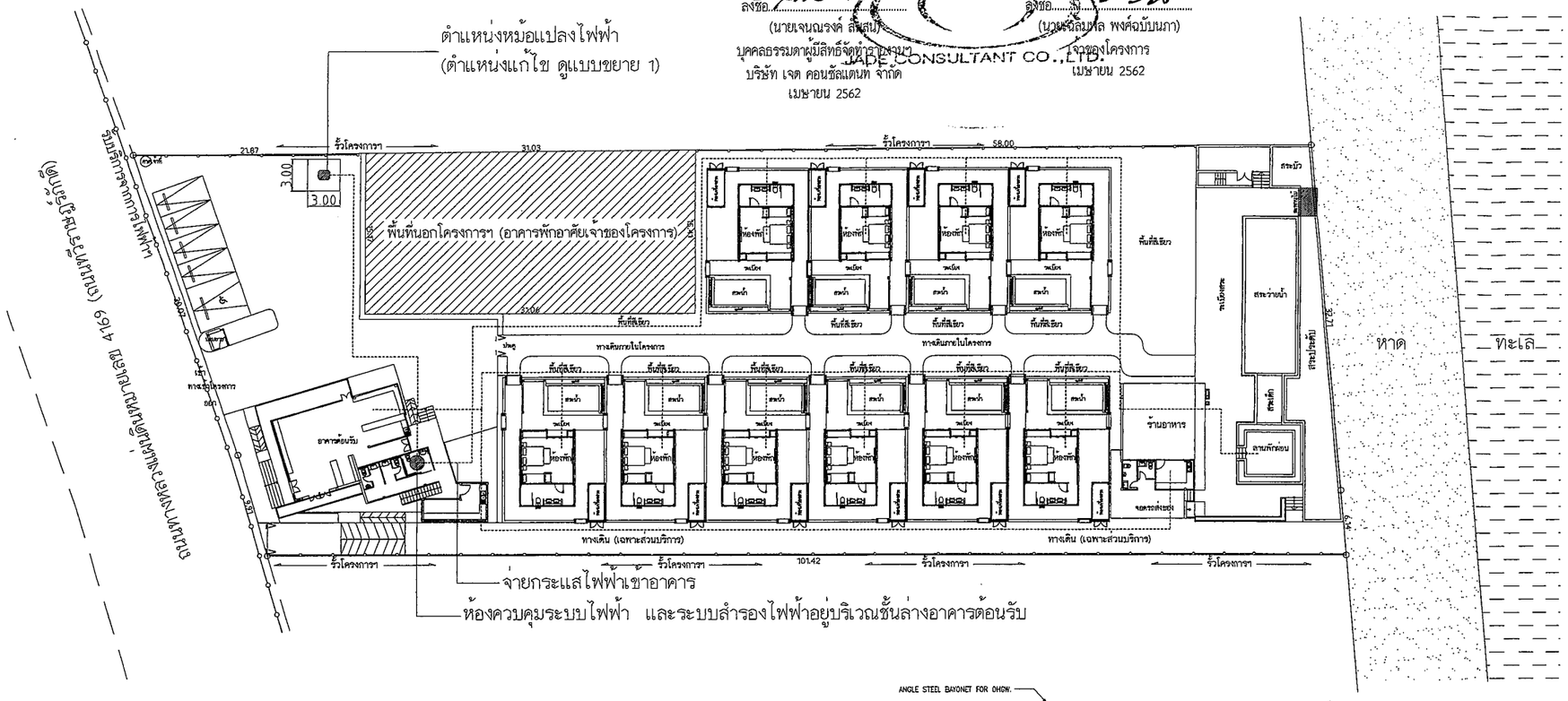

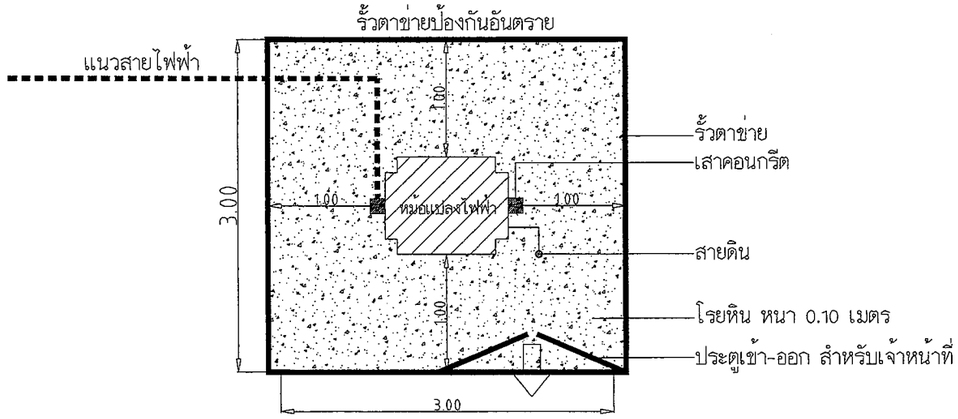

แบบขยายตำแหน่งหม้อแปลงไฟฟ้า

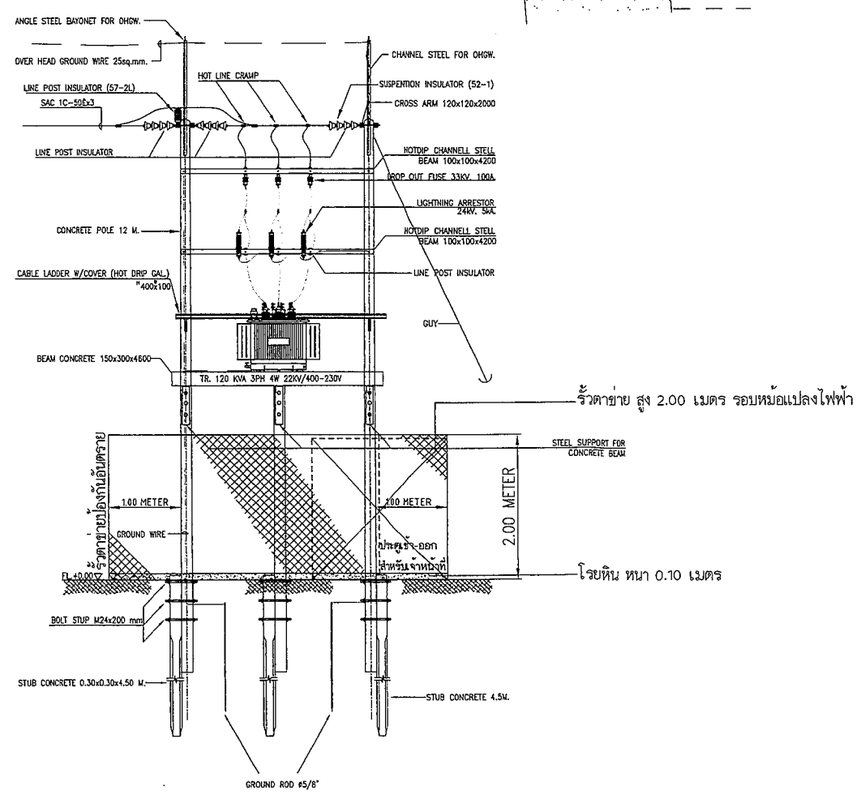

รูปที่ 17 ผังบริเวณแสดงตำแหน่งหม้อแปลงไฟฟ้า

น.

AP ARCHITECTURAL DESIGN
AP Architect Co.,Ltd
THAILAND, SOUTHEAST ASIA

โครงการ :
โรงแรม เกตุม รีสอร์ท

ที่ตั้ง :
ตำบลมะเร็ต อำเภอเกาะสมุย
จังหวัดสุราษฎร์ธานี

เจ้าของโครงการ :
คุณ เฉลิมพล พงศ์ฉบับนภา

สถาปนิก :
ศิวะฤทธิ์ ~~[illegible]~~
ปรัชญา ชลเจริญ ส-สถ.2418

โครงสร้าง :
ภานพ พฤกษะศรี ภย.35335
สมบัติ สมหวัง สย.5768

สุขาภิบาล :
นายศรัณย์ วงศ์วิวัฒน์ ภส.821

เครื่องกล :
นายศรัณย์ วงศ์วิวัฒน์ ภส.821

การตรวจสอบ :

มาตราส่วน : 1 : 400
วันที่ :
หมายเหตุ :
แบบใช้สำหรับประกอบการขออนุญาต
รายงานการวิเคราะห์ผลกระทบสิ่งแวดล้อม

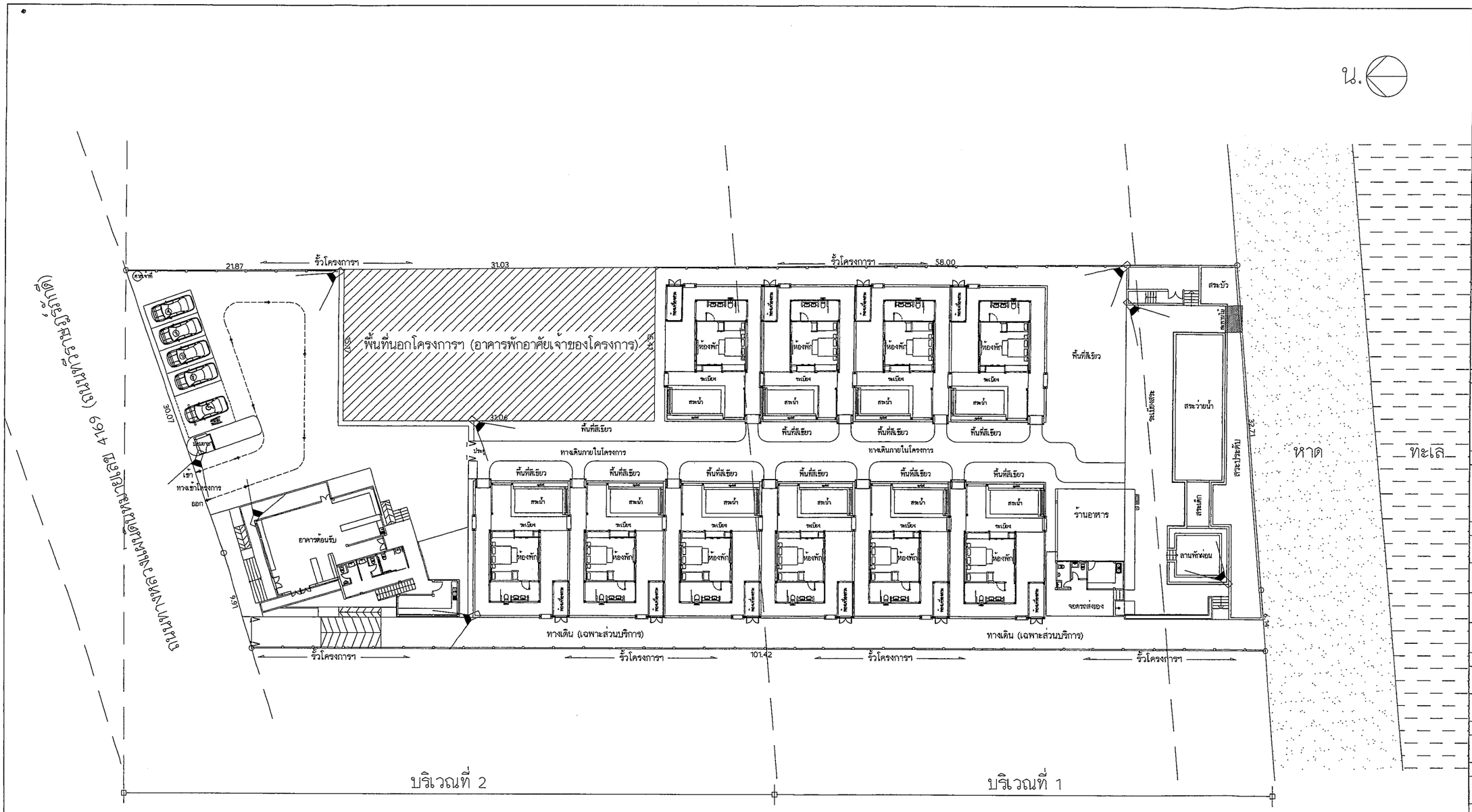

ลงชื่อ.....
(นายเจนณรงค์ สันสน)
บุคคลธรรมดาผู้มีสิทธิจัดทำรายงาน
บริษัท เจต คอนซัลแต้นท์ จำกัด
เมษายน 2562

ลงชื่อ.....
(นายฉลิมพล พงศ์ฉบับนภา)
เจ้าของโครงการ
เมษายน 2562

สัญลักษณ์

กล้อง CCTV

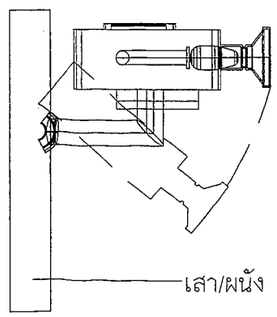

ตัวอย่างการติดตั้งกล้อง CCTV

รูปที่ 18 ตำแหน่งติดตั้งกล้องวงจรปิด (CCTV)

AP ARCHITECTURAL DESIGN
AP Architect Co.,Ltd
THAILAND, SOUTHEAST ASIA

โครงการ :
โรงแรม เกตุม รีสอร์ท

ที่ตั้ง :
ตำบลมะเร็ต อำเภอเกาะสมุย
จังหวัดสุราษฎร์ธานี

เจ้าของโครงการ :
คุณ เฉลิมพล พงศ์ฉบับนภา

สถาปนิก :
ศิวะฤทธิ์ ~~[illegible]~~
ปรัชญา ชลเจริญ ส-สถ.2418

โครงสร้าง :
ภานพ พฤกษะศรี ภย.35335
สมบัติ สมหวัง สย.5748

สุขาภิบาล :
นายศรัณย์ วงศ์วิวัฒน์ ภส.821

เครื่องกล :
นายศรัณย์ วงศ์วิวัฒน์ ภส.821

การตรวจสอบ :

มาตราส่วน : 1 : 400
วันที่ :
หมายเหตุ :
แบบนี้สำหรับประกอบการขออนุญาต
รายงานการวิเคราะห์ผลกระทบสิ่งแวดล้อม

หน้า :
153/157

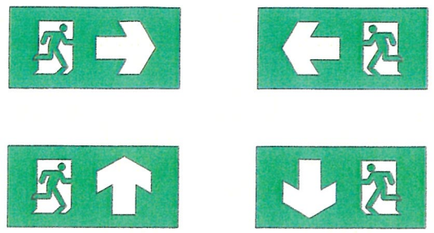

- ALL LED EXIT SIGN SHALL BE FOLLOW E.I.T. STANDARD 2004-44
- ALL MODIFICATION EXIT SIGN SHALL BE APPROVE BY INTERIOR OR ARCHITECT

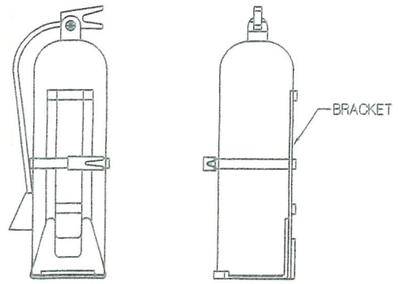

EXTINGUISHEM 15 lbs.
MULTI-PURPOSE DRY CNEMICAL
แบบขยาย 1 ถังดับเพลิงชนิดเคมีแห้ง ขนาด 15 ปอนด์

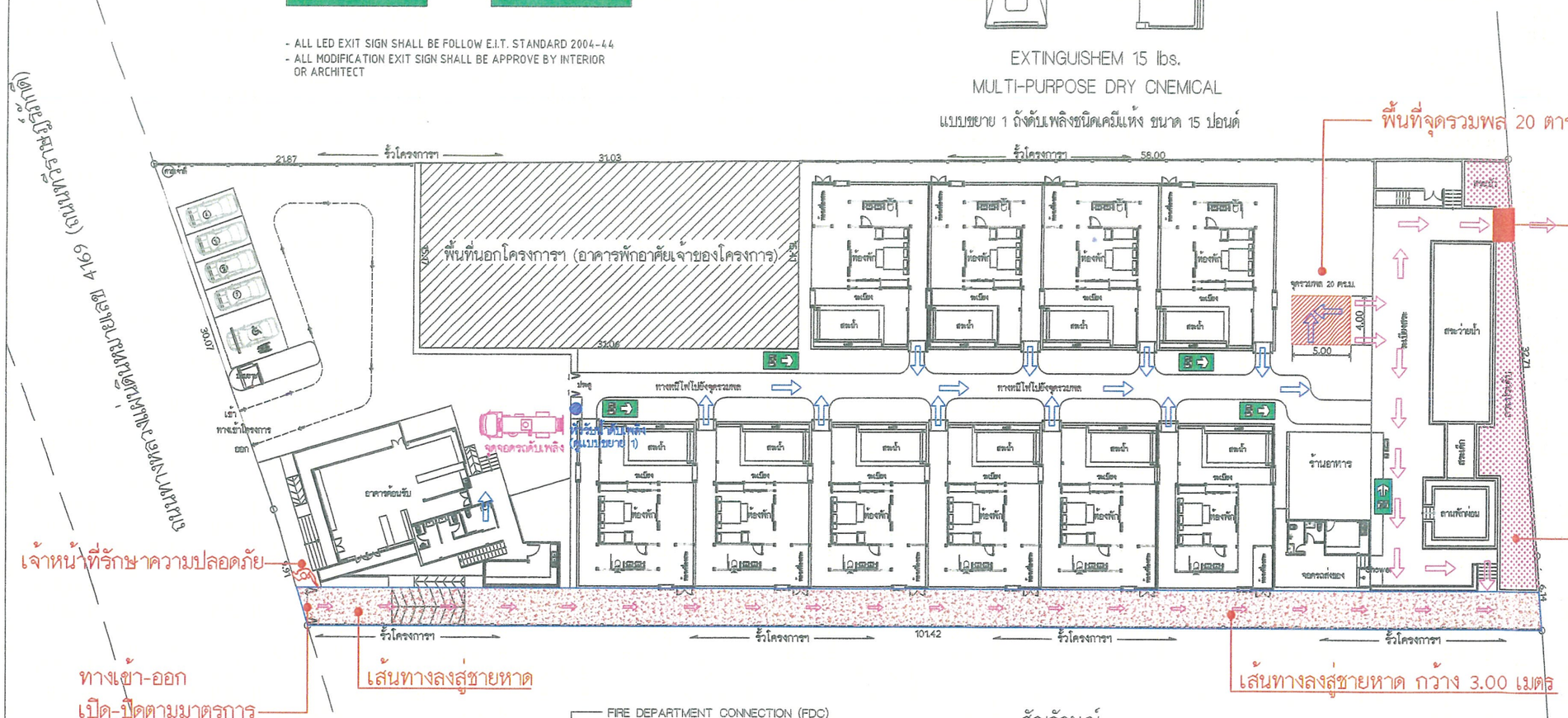

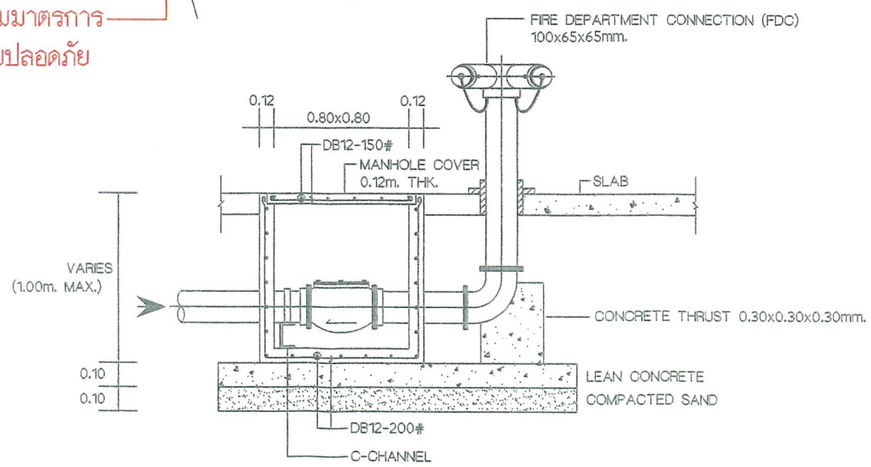

แบบขยาย 2 หัวรับน้ำดับเพลิง

สัญลักษณ์

- ทิศทางการอพยพหนีไฟ
- พื้นที่จุดรวมพล 20 ตารางเมตร
- เส้นทางลงสู่หาด
- ถังดับเพลิงชนิดมือถือ ดูแบบขยาย 1
- หัวรับน้ำดับเพลิง ดูแบบขยาย 2
- ตำแหน่งสระประดับ/ตกแต่ง

ลงชื่อ.....
(นายเจนณรงค์ สันสนั่น)
บุคคลธรรมดาผู้มีสิทธิ์จัดทำรายงานฯ
บริษัท เจด คอนซัลแต้นท์ จำกัด
เมษายน 2562

ลงชื่อ.....
(นายเฉลิมพล พงศ์ฉบับนภา)
เจ้าของโครงการ
เมษายน 2562

รูปที่ 19 เส้นทางหนีไฟ จุดรวมพล และตำแหน่งจอดรถดับเพลิง

AP ARCHITECTURAL DESIGN
AP Architect Co.,Ltd
THAILAND SOUTHEAST ASIA

โครงการ :
โรงแรม เกตุม รีสอร์ท

ที่ตั้ง :
ตำบลมะเร็ต อำเภอเกาะสมุย จังหวัดสุราษฎร์ธานี

เจ้าของโครงการ :
คุณ เฉลิมพล พงศ์ฉบับนภา

สถาปนิก :
ศิวะฤทธิ์ [redacted]

ปรัชญา ชลเจริญ ส-สถ.2418

โครงสร้าง :
ภาณพ พฤกษะศรี ภส.35335

สมบัติ สมหวัง สส.5749

ศุขาภิบาล :
นายศรัณย์ วงศ์วิวัฒน์ ภส.821

เครื่องกล :
นายศรัณย์ วงศ์วิวัฒน์ ภส.821

การตรวจสอบ :

มาตราส่วน : 1 : 400

วันที่ :

หมายเหตุ :
แบบนี้มีลิขสิทธิ์ห้ามการคัดลอกดัดแปลง จากสถาปนิกก่อนเท่านั้น

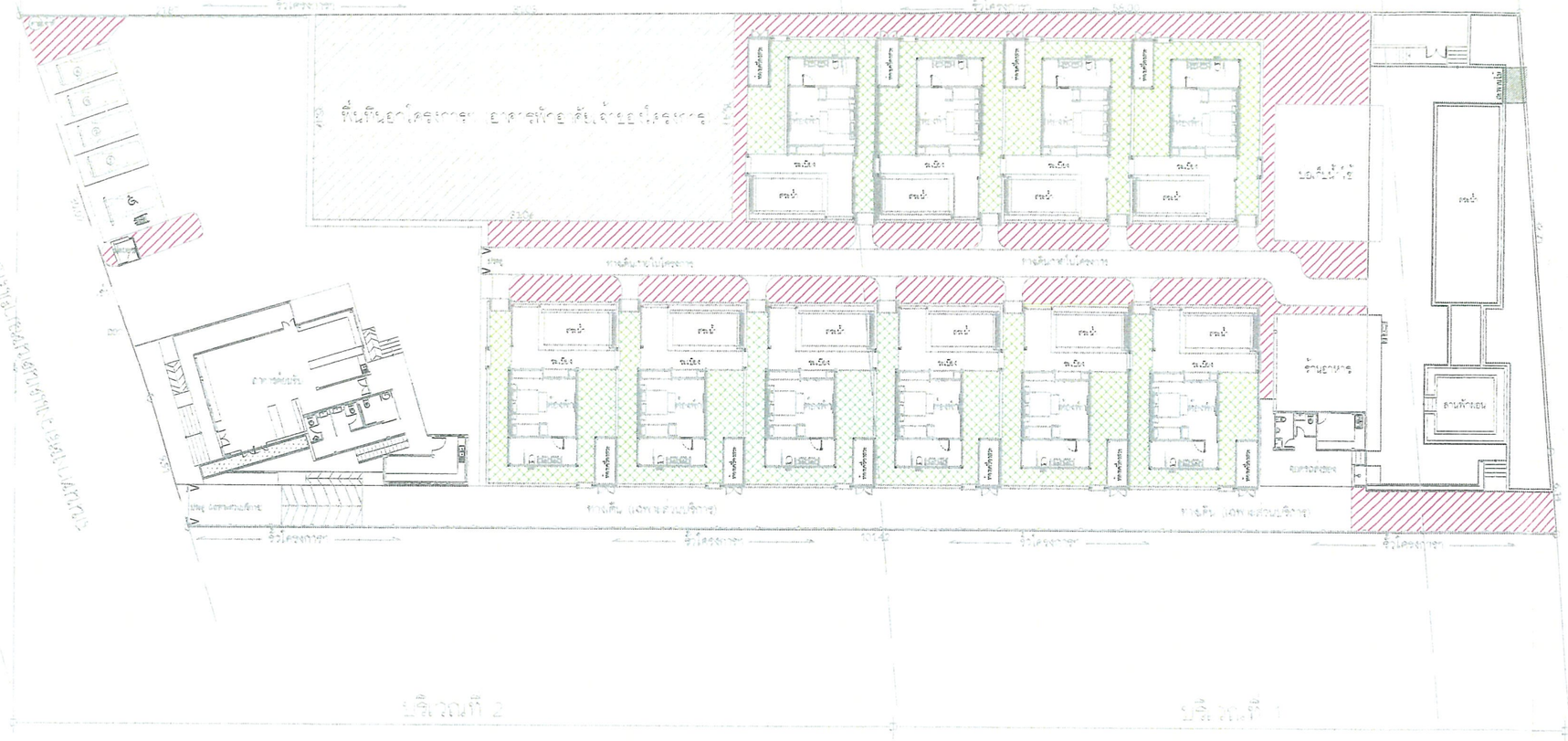

AP ARCHITECTURAL DESIGN
AF Architect Co. Ltd
THAILAND SOUTHEAST ASIA

โครงการ
โรงแรม เกาะ [illegible]

ที่ตั้ง :
ตำบลมะเร็ต อำเภอเกาะสมุย
จังหวัดสุราษฎร์ธานี

เจ้าของโครงการ :
คุณ เฉลิมพล พงศ์ฉบับนภา

สถาปนิก :
ศิวะฤทธิ์ ~~[illegible]~~
ปรัชญา ชลเจริญ ส-สถ.2418

โครงสร้าง :
ภานพ พฤกษะศรี ภย.35335
สมบัติ สมหวัง สย.5748

สุขาภิบาล :
นายศรัณย์ วงศ์วิวัฒน์ ภภ.621

เครื่องกล :
นายศรัณย์ วงศ์วิวัฒน์ ภภ.621

สัญลักษณ์

🟥 พื้นที่ ประมาณ 556.70 ตารางเมตร

🟩 พื้นที่ ประมาณ 484.70 ตารางเมตร

รวม ประมาณ 1041.40 ตารางเมตร

ลงชื่อ ....
(นาย[illegible])
[illegible]
บริษัท [illegible]
JADE CONSULTANT CO.,LTD

ลงชื่อ ....
(นายเฉลิมพล พงศ์ฉบับนภา)
เจ้าของโครงการ

รูปที่ [illegible] ผังพื้นที่ซึมน้ำชั้นล่าง

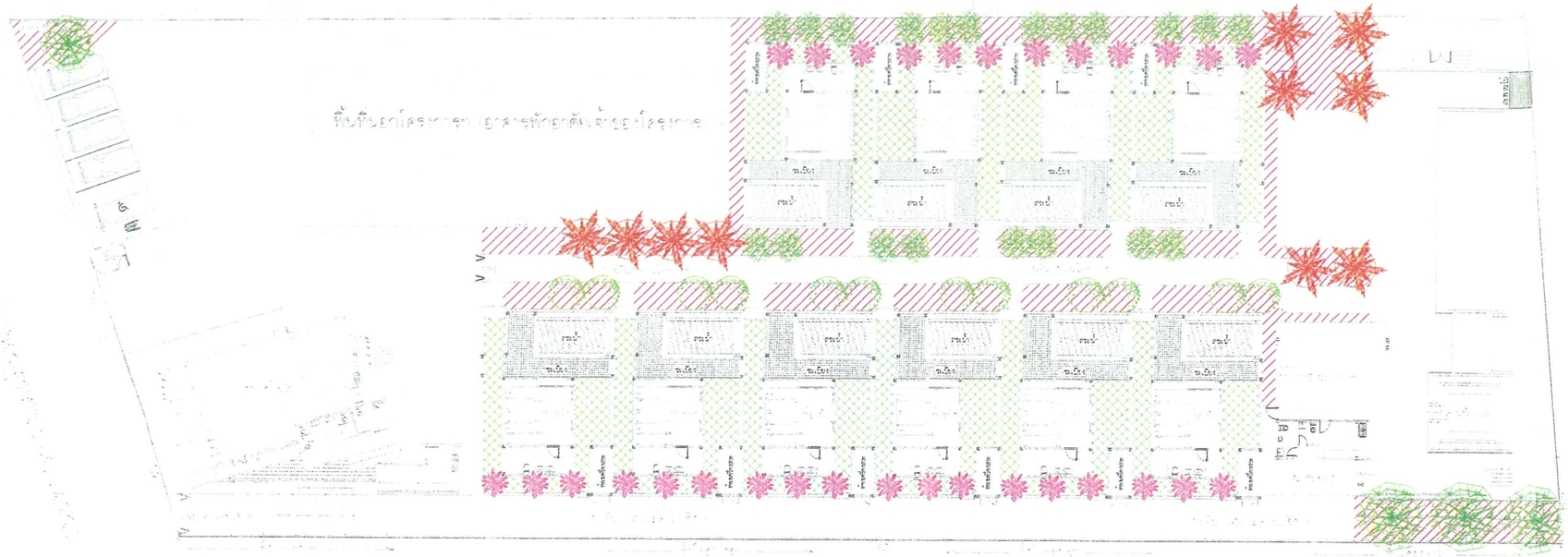

ตารางแสดงขนาดและจำนวนยอดใช้งานทั้ง

สัญลักษณ์	ชนิดต้น	ขนาดสูง	จำนวน	หมายเหตุ
	[illegible]	4.00 ม.	[illegible]	[illegible]
	อายุพุ่ม 3 เมตร			
	[illegible]	5.00 ม.	[illegible]	[illegible]
	อายุพุ่ม 4 เมตร			
	[illegible]	5.00 ม.	[illegible]	[illegible]
	อายุพุ่ม 2.5 เมตร			
	[illegible]	5.00 ม.	[illegible]	[illegible]
	อายุพุ่ม 2 เมตร			
	[illegible]	5.00 ม.	[illegible]	[illegible]
	อายุพุ่ม 2.5 เมตร			

JADE CONSULTANT CO.,LTD.

AP ARCHITECTURAL DESIGN
AP Architect Co. Ltd
THAILAND SOUTHEAST ASIA

โครงการ
[illegible]

ที่ตั้ง
ตำบลขะเส้ ตำบลอาวะลุบ
จังหวัดสุราษฎร์ธานี

เจ้าของโครงการ :
คุณ เฉลิมพล [illegible]

สถาปนิก :
ศิวะฤทธิ์ [illegible]
ปรัชญา ชลจริญ ส-สถ.[illegible]

โครงสร้าง :
ภานพ พฤกษะศรี ภส.35235
สมเกียรติ สมหวัง ภส.[illegible]

ศูนย์วิศวกรรม :
นายศรินน์ วงศ์ศิริพันธ์ ภส.[illegible]

เครื่องกล
นายศรินน์ วงศ์ศิริพันธ์ ภส.[illegible]

ภาคผนวก :

วันที่ :

ชื่อแบบ
แปลนจัดสวนภายนอกอาคาร
ชั้นที่ 1 ตึกพักอาศัยชั้นเดียว

แผ่นที่
15 of 57

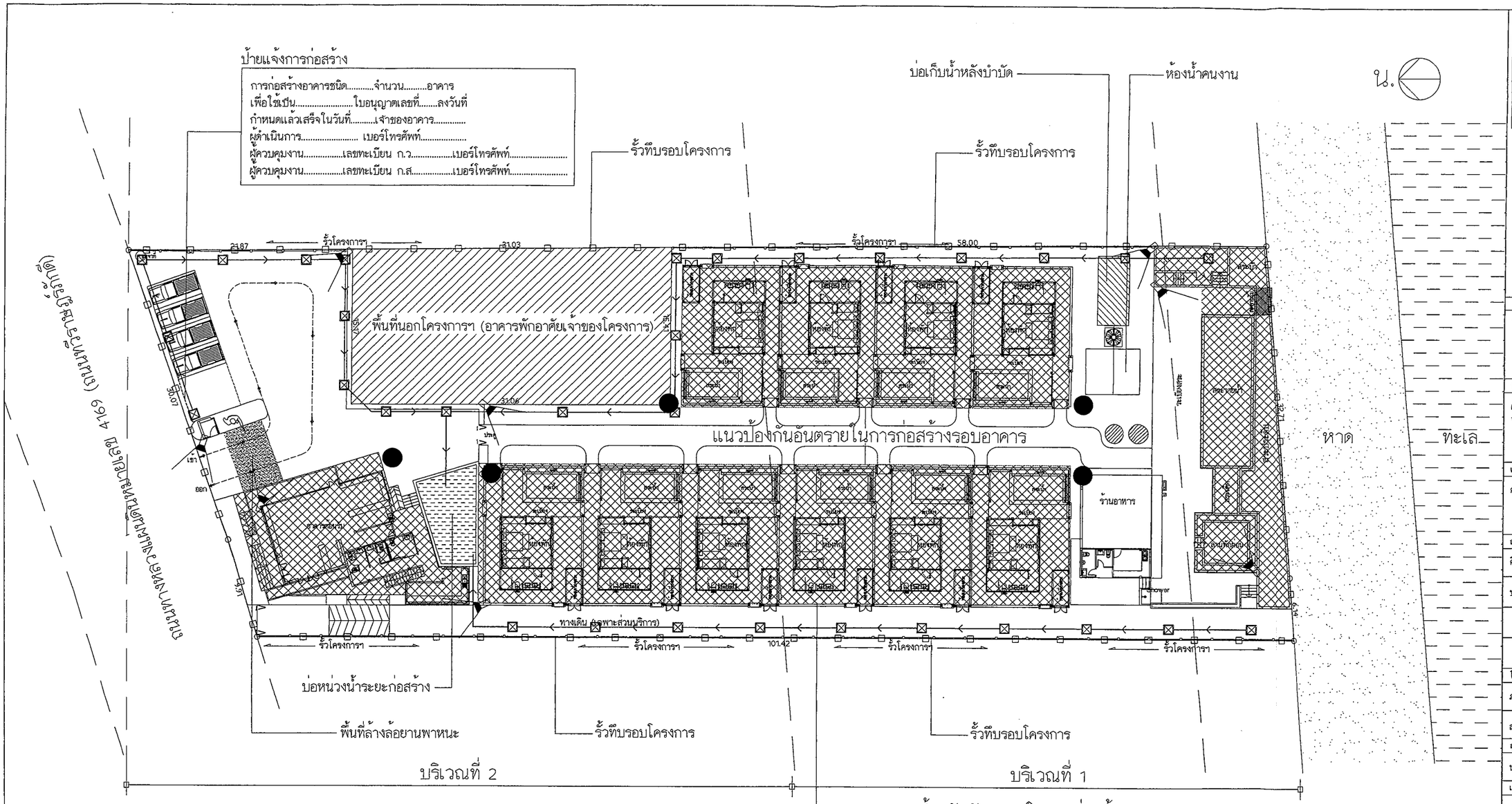

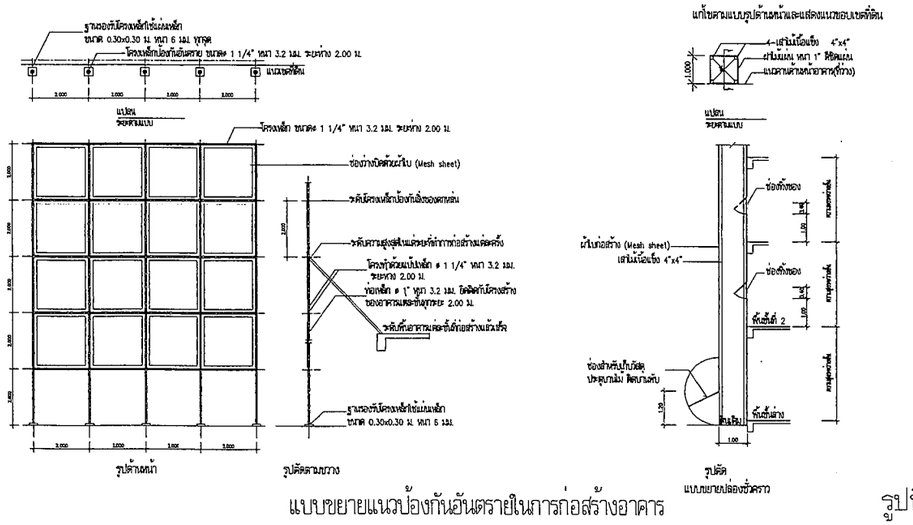

ลงชื่อ.....
(นายเจนณรงค์ สันสัน)
บุคคลธรรมดาผู้มีสิทธิ์จัดทำรายงานฯ
บริษัท เจฟ คอนซัลแตนท์ จำกัด
เมษายน 2562

ลงชื่อ.....
(นายเฉลิมพล พงศ์ฉบับนภา)
เจ้าของโครงการ
เมษายน 2562

สัญลักษณ์

- ป้อมยามรักษาการณ์
- บ่อเก็บน้ำหลังบำบัด
- แนวร่องระบายน้ำชั่วคราว
- บ่อดักมูลฝอย
- พื้นที่ล้างล้อยานพาหนะ
- บ่อดักตะกอนชั่วคราว
- พื้นที่ก่อสร้างอาคาร/ติดตั้งสระว่ายน้ำ
- บ่อหน่วงน้ำระยะก่อสร้าง
- ริ้วทึบรอบโครงการ
- ระบบโทรทัศน์วงจรปิด CCTV
- เจ้าหน้าที่รักษาความปลอดภัย
- ถังเก็บน้ำใช้
- ถังดับเพลิงเคมีแห้ง
- ที่จอดรถยนต์ชั่วคราวก่อสร้าง

รูปที่ 22 ผังบริเวณในระยะก่อสร้าง

AP ARCHITECTURAL DESIGN
AP Architect Co.,Ltd
THAILAND, SOUTHEAST ASIA

โครงการ :
โรงแรม เกตุม รีสอร์ท

ที่ตั้ง :
ตำบลมะเร็ต อำเภอเกาะสมุย
จังหวัดสุราษฎร์ธานี

เจ้าของโครงการ :
คุณ เฉลิมพล พงศ์ฉบับนภา

สถาปนิก :
ศิวะฤทธิ์ ~~[illegible]~~ ส.สถ.3730
ปรัชญา ชลเจริญ ส.สถ.2418

โครงสร้าง :
ภานพ พฤกษะศรี ภย.35335
สมบัติ สมหวัง สย.574

สุขาภิบาล :
นายศรัณย์ วงศ์วิวัฒน์ ภส.821

เครื่องกล :
นายศรัณย์ วงศ์วิวัฒน์ ภส.821

การตรวจสอบ :

มาตราส่วน : 1 : 400
วันที่ :
หมายเหตุ :
แบบใช้สำหรับประกอบการพิจารณาของเจ้าพนักงานท้องถิ่นเท่านั้น

หน้า :
157/157