ที่ ทส ๑๐๐๙.๕/ ๒๙๖๔

สำนักงานนโยบายและแผน
ทรัพยากรธรรมชาติและสิ่งแวดล้อม
ถนนพระรามที่ ๖ แขวงสามเสนใน
เขตพญาไท กรุงเทพมหานคร ๑๐๔๐๐

๑๑ มีนาคม ๒๕๕๙

เรื่อง ผลการพิจารณารายงานการวิเคราะห์ผลกระทบสิ่งแวดล้อมโครงการ ซากุระ เรสซิเด้นท์ (Sakura Residence) ของบริษัท ซากุระ ดีเวลลอปเม้นท์ จำกัด

เรียน ผู้ว่าราชการจังหวัดชลบุรี

อ้างถึง หนังสือจังหวัดชลบุรี ที่ ชบ ๐๐๑๓.๒/๔๙๐๕ ลงวันที่ ๑ มีนาคม ๒๕๕๙

สิ่งที่ส่งมาด้วย ๑. สรุปมาตรการป้องกันและแก้ไขผลกระทบสิ่งแวดล้อม และมาตรการติดตามตรวจสอบผลกระทบสิ่งแวดล้อมที่โครงการ ซากุระ เรสซิเด้นท์ (Sakura Residence) ของบริษัท ซากุระ ดีเวลลอปเม้นท์ จำกัด ต้องยึดถือปฏิบัติอย่างเคร่งครัด

๒. แนวทางการเสนอรายงานผลการปฏิบัติตามมาตรการป้องกันและแก้ไขผลกระทบสิ่งแวดล้อม และมาตรการติดตามตรวจสอบผลกระทบสิ่งแวดล้อม โครงการด้านอาคาร การจัดสรรที่ดิน และบริการชุมชน

ตามหนังสือที่อ้างถึง จังหวัดชลบุรี ได้แจ้งมติคณะกรรมการผู้ชำนาญการพิจารณารายงานผลกระทบสิ่งแวดล้อมเบื้องต้นและรายงานการวิเคราะห์ผลกระทบสิ่งแวดล้อมในเขตพื้นที่คุ้มครองสิ่งแวดล้อมบริเวณจังหวัดชลบุรี ในการประชุมครั้งที่ ๒/๒๕๕๙ เมื่อวันที่ ๒๕ มกราคม ๒๕๕๙ คณะกรรมการผู้ชำนาญการฯ มีมติให้ความเห็นชอบรายงานการวิเคราะห์ผลกระทบสิ่งแวดล้อมโครงการ ซากุระ เรสซิเด้นท์ (Sakura Residence) ของบริษัท ซากุระ ดีเวลลอปเม้นท์ จำกัด ตั้งอยู่ที่ ถนนพระตำหนัก ซอย ๕ ตำบลหนองปรือ อำเภอบางละมุง จังหวัดชลบุรี เป็นโครงการประเภทอาคารอยู่อาศัยรวม (อาคารชุด) มีจำนวนห้องชุดพักอาศัย จำนวน ๙๔ ห้อง พร้อมทั้งมาตรการป้องกันและแก้ไขผลกระทบสิ่งแวดล้อมและมาตรการติดตามตรวจสอบผลกระทบสิ่งแวดล้อมที่โครงการ ซากุระ เรสซิเด้นท์ (Sakura Residence) ของบริษัท ซากุระ ดีเวลลอปเม้นท์ จำกัด ต้องยึดถือปฏิบัติ ความละเอียดแจ้งแล้ว นั้น

สำนักงานนโยบายและแผนทรัพยากรธรรมชาติและสิ่งแวดล้อม รับทราบการแจ้งมติคณะกรรมการผู้ชำนาญการพิจารณารายงานผลกระทบสิ่งแวดล้อมเบื้องต้นและรายงานการวิเคราะห์ผลกระทบสิ่งแวดล้อมในเขตพื้นที่คุ้มครองสิ่งแวดล้อมจังหวัดชลบุรีดังกล่าว โดยให้บริษัท ซากุระ ดีเวลลอปเม้นท์ จำกัด เจ้าของโครงการปฏิบัติตามมาตรการป้องกันและแก้ไขผลกระทบสิ่งแวดล้อม และมาตรการติดตามตรวจสอบผลกระทบสิ่งแวดล้อมที่เสนอไว้ในรายงานฯ อย่างเคร่งครัด ทั้งนี้ หากจังหวัดชลบุรีได้อนุญาตโครงการแล้ว สำนักงานนโยบายฯ

ขอความร่วมมือ...

ขอความร่วมมือจังหวัดชลบุรี ส่งสำเนาใบอนุญาตพร้อมเงื่อนไขให้สำนักงานนโยบายฯ ทราบด้วย และเมื่อมีการเริ่มดำเนินโครงการแล้วจะต้องเสนอรายงานผลการปฏิบัติตามมาตรการป้องกันและแก้ไขผลกระทบสิ่งแวดล้อมและมาตรการติดตามตรวจสอบผลกระทบสิ่งแวดล้อม รายละเอียดตามสิ่งที่ส่งมาด้วย ๑ และ ๒ ในการนี้จึงขอให้จังหวัดชลบุรีดำเนินการให้เป็นไปตามกฎหมายมาตรา ๕๐ วรรคสองแห่งพระราชบัญญัติส่งเสริมและรักษาคุณภาพสิ่งแวดล้อมแห่งชาติ พ.ศ.๒๕๓๕ กล่าวคือ เมื่อคณะกรรมการผู้ชำนาญการได้ให้ความเห็นชอบในรายงานการวิเคราะห์ผลกระทบสิ่งแวดล้อมตามมาตรา ๔๙ แล้ว ให้เจ้าหน้าที่ซึ่งมีอำนาจตามกฎหมายในการพิจารณาสั่งอนุญาตหรือต่ออายุใบอนุญาตนำมาตรการที่เสนอไว้ในรายงานการวิเคราะห์ผลกระทบสิ่งแวดล้อมไปกำหนดเป็นเงื่อนไขในการสั่งอนุญาตหรือต่ออายุใบอนุญาตโดยให้ถือว่าเป็นเงื่อนไขที่กำหนดตามกฎหมายในเรื่องนั้นด้วย อย่างไรก็ตาม ก่อนที่จะมีการอนุมัติ หรืออนุญาตขอให้จังหวัดชลบุรีพิจารณากฎหมายอื่นๆ ที่เกี่ยวข้องด้านสิ่งแวดล้อมที่อยู่ในอำนาจหน้าที่ของจังหวัดชลบุรีเพิ่มเติมด้วย

จึงเรียนมาเพื่อโปรดทราบ

ขอแสดงความนับถือ

(นางปิยนันท์ โศภนคณาภรณ์)
รองเลขาธิการฯ ปฏิบัติราชการแทน
เลขาธิการสำนักงานนโยบายและแผนทรัพยากรธรรมชาติและสิ่งแวดล้อม

สำนักวิเคราะห์ผลกระทบสิ่งแวดล้อม

โทรศัพท์ ๐ ๒๒๖๕ ๖๕๐๐ กด ๒ กด ๖๘๑๒-๖๘๑๔

โทรสาร ๐ ๒๒๖๕ ๖๖๑๖

สิ่งที่ส่งมาด้วย 9

9 ซอยประชาอุทิศ 79 แขวงทุ่งครุ เขตทุ่งครุ กรุงเทพมหานคร. 10140
9 Pracha-Utid 79, Pracha-Utid Rd., Thongkru Bangkok 10140 Thailand
Tel/fax : 02-426-0578 e-mail : ajanma99@gmail.com , master.for.green@gmail.com

MFG : 012 / 2015-09

18 กันยายน 2558

เรื่อง ขอนำส่งรายงานการวิเคราะห์ผลกระทบสิ่งแวดล้อม
โครงการ ซากุระ เรสซิเด้นท์ (Sakura Residence) ของบริษัท ซากุระ ดีเวลลอปเม้นท์ จำกัด

เรียน เลขาธิการสำนักงานนโยบายและแผนทรัพยากรธรรมชาติและสิ่งแวดล้อม

สิ่งที่ส่งมาด้วย 1.รายงานการวิเคราะห์ผลกระทบสิ่งแวดล้อม (ฉบับหลัก) จำนวน 18 เล่ม
2.หนังสือมอบอำนาจ
3.หนังสือแจ้งความประสงค์ในการเผยแพร่รายงานฯ
4.สำเนาหนังสือนำส่งรายงานฯ ต่อผู้ว่าราชการจังหวัดชลบุรี
5.สำเนาหนังสือนำส่งรายงานฯ ต่อเมืองพัทยา

ด้วยบริษัท ซากุระ ดีเวลลอปเม้นท์ จำกัด ได้ว่าจ้างบริษัท มาสเตอร์ ฟอร์ กรีน จำกัด ให้ดำเนินการจัดทำรายงานการวิเคราะห์ผลกระทบสิ่งแวดล้อม โครงการ ซากุระ เรสซิเด้นท์ (Sakura Residence) ตั้งอยู่ที่ถนนพระตำหนักซอย 5 ตำบลหนองปรือ อำเภอบางละมุง จังหวัดชลบุรี เพื่อเสนอต่อสำนักงานนโยบายและแผนทรัพยากรธรรมชาติและสิ่งแวดล้อม (สผ.) พิจารณาให้ความเห็นชอบนั้น

บัดนี้ บริษัทที่ปรึกษาได้จัดทำรายงานฯ แล้วเสร็จ จึงขอนำส่งรายงานการวิเคราะห์ผลกระทบสิ่งแวดล้อม จำนวน 18 เล่ม ดังรายละเอียดในสิ่งที่ส่งมาด้วย

จึงเรียนมาเพื่อโปรดพิจารณา

สนง. นโยบายและแผนทรัพยากรธรรมชาติ
และสิ่งแวดล้อม
เจ้าหน้าที่บริหารการ
วันที่ 18 ก.ย. 2558
เวลา 11.45

ขอแสดงความนับถือ

MASTER FOR GREEN CO.,LTD.
บริษัท มาสเตอร์ ฟอร์ กรีน จำกัด

(นายอาหะหมัด เจ๊ะแม็ง)
กรรมการผู้จัดการ

สิ่งที่ส่งมาด้วย ๖

สำนักงานนโยบายและแผน
ทรัพยากรธรรมชาติและสิ่งแวดล้อม
เลขที่ 5403 วันที่ 7 มี.ค. 2559
เวลา 11.38 ผู้รับ

ที่ ชบ ๐๐๑๓.๒/๔๙๐๕

ศาลากลางจังหวัดชลบุรี
ถนนมนตเสวี ชบ ๒๐๐๐๐

๒ มี.ค. ๒๕๕๙
~~กุมภาพันธ์ ๒๕๕๙~~

สิ่งที่ส่งมาด้วย ๖

เรื่อง การพิจารณารายงานการวิเคราะห์ผลกระทบสิ่งแวดล้อมโครงการ ซากุระ เรสซิเด้นท์ (Sakura Residence)

กลุ่มโครงการบริการฯ
เลขที่ 677 วันที่ 7/3/59
เวลา 14.41 ผู้รับ

เรียน เลขาธิการสำนักงานนโยบายและแผนทรัพยากรธรรมชาติและสิ่งแวดล้อม

อ้างถึง หนังสือจังหวัดชลบุรี ที่ ชบ ๐๐๑๓.๒/๕๑๐๔ ลงวันที่ ๘ ธันวาคม ๒๕๕๘

สิ่งที่ส่งมาด้วย ๑. รายงานการประชุมคณะกรรมการผู้ชำนาญการฯ ครั้งที่ ๒/๒๕๕๙ เมื่อวันที่ ๒๕ มกราคม ๒๕๕๙ จำนวน ๑ ชุด

๒. มาตรการป้องกันและแก้ไขผลกระทบสิ่งแวดล้อม และมาตรการติดตามตรวจสอบผลกระทบสิ่งแวดล้อมโครงการ ซากุระ เรสซิเด้นท์ (Sakura Residence) จำนวน ๗ ชุด

ตามหนังสือที่อ้างถึง จังหวัดชลบุรีแจ้งมติคณะกรรมการผู้ชำนาญการพิจารณารายงานผลกระทบสิ่งแวดล้อมเบื้องต้นและรายงานการวิเคราะห์ผลกระทบสิ่งแวดล้อม ในเขตพื้นที่คุ้มครองสิ่งแวดล้อมจังหวัดชลบุรี ในการประชุมครั้งที่ ๑๔/๒๕๕๘ เมื่อวันที่ ๑๗ พฤศจิกายน ๒๕๕๘ ซึ่งมีมติไม่เห็นชอบรายงานการวิเคราะห์ผลกระทบสิ่งแวดล้อมโครงการ ซากุระ เรสซิเด้นท์ (Sakura Residence) เป็นโครงการประเภทอาคารอยู่อาศัยรวม (อาคารชุด) มีขนาดพื้นที่โครงการ ๐-๒-๑๐.๒ ไร่ (๘๔๐.๘๐ ตารางเมตร)ประกอบด้วยอาคารอยู่อาศัยรวม ขนาดความสูง ๘ ชั้น และชั้นใต้ดิน ๑ ชั้น จำนวน ๑ อาคาร มีจำนวนห้องชุดพักอาศัยจำนวน ๑๐๓ ห้อง ตั้งอยู่ที่ถนนพระตำหนัก ซอย ๕ ตำบลหนองปรือ อำเภอบางละมุง จังหวัดชลบุรี จัดทำและเสนอรายงานโดยบริษัท มาสเตอร์ ฟอร์กรีน จำกัด โดยให้ทำการแก้ไขเพิ่มเติมข้อมูลรวม ๓๒ ประเด็น และนำเสนอจังหวัดเพื่อดำเนินการตามขั้นตอนการพิจารณาต่อไป นั้น

ขอเรียนว่า ได้เสนอรายงานการวิเคราะห์ผลกระทบสิ่งแวดล้อมโครงการ ซากุระ เรสซิเด้นท์ (Sakura Residence) ฉบับชี้แจงเพิ่มเติม ให้คณะกรรมการผู้ชำนาญการฯ พิจารณาในการประชุมครั้งที่ ๒/๒๕๕๙ เมื่อวันที่ ๒๕ มกราคม ๒๕๕๙ ซึ่งคณะกรรมการผู้ชำนาญการฯ มีมติเห็นชอบรายงาน โดยให้ทำการแก้ไขเพิ่มเติมข้อมูลรวม ๑๓ ประเด็น แล้วเสนอให้ฝ่ายเลขานุการตรวจสอบความถูกต้องครบถ้วนก่อน จึงให้จังหวัดแจ้งมติเห็นชอบรายงานให้สำนักงานนโยบายและแผนทรัพยากรธรรมชาติและสิ่งแวดล้อมทราบ บริษัท มาสเตอร์ ฟอร์กรีน จำกัด ได้เสนอข้อมูลเพิ่มเติม และฝ่ายเลขานุการได้ตรวจสอบแล้วเห็นว่าถูกต้องครบถ้วนตามมติคณะกรรมการผู้ชำนาญการฯ ดังนั้น จึงขอแจ้งมติเห็นชอบรายงานการวิเคราะห์ผลกระทบสิ่งแวดล้อมโครงการ

สำนักวิเคราะห์ผลกระทบสิ่งแวดล้อม
เลขที่ 608 วันที่ 7 มี.ค. 2559
เวลา 13.47 ผู้รับ

/ซากุระ

เอกสารแนบ.....กล่อง, เล่ม
เอกสารแนบ.....ชุด CD.....แผ่น

ซากุระ เรสซิเด้นท์ (Sakura Residence) พร้อมทั้งมาตรการป้องกันและแก้ไขผลกระทบสิ่งแวดล้อม มาตรการติดตามตรวจสอบผลกระทบสิ่งแวดล้อมโครงการดังกล่าวซึ่งเจ้าของโครงการจะต้องยึดถือปฏิบัติ รายละเอียดปรากฏตามสิ่งที่ส่งมาด้วย

จึงเรียนมาเพื่อโปรดทราบและพิจารณาดำเนินการต่อไป

ขอแสดงความนับถือ

(นายเชาวลิตร แสงอุทัย)
รองผู้ว่าราชการจังหวัดชลบุรี ปฏิบัติราชการแทน
ผู้ว่าราชการจังหวัดชลบุรี

สำนักงานทรัพยากรธรรมชาติ
และสิ่งแวดล้อมจังหวัดชลบุรี
ส่วนสิ่งแวดล้อม
โทร , โทรสาร ๐ ๓๘๔๖ ๗๐๓๔

มาตรการป้องกันและแก้ไขผลกระทบสิ่งแวดล้อม และมาตรการติดตามตรวจสอบผลกระทบสิ่งแวดล้อม

โครงการ ซากุระ เรสซิเด้นท์ (Sakura Residence) ของบริษัท ซากุระ ดีเวลลอปเม้นท์ จำกัด ต้องยึดถือปฏิบัติอย่างเคร่งครัด

โครงการจะต้องปฏิบัติตามมาตรการป้องกันและแก้ไขผลกระทบสิ่งแวดล้อมและมาตรการติดตามตรวจสอบผลกระทบสิ่งแวดล้อม ตามที่เสนอไว้ในรายงานการวิเคราะห์ผลกระทบสิ่งแวดล้อมโครงการ ซากุระ เรสซิเด้นท์ (Sakura Residence) ของบริษัท ซากุระ ดีเวลลอปเม้นท์ จำกัด ตั้งอยู่ที่ถนนพระดำหนัก ซอย 5 ตำบลหนองปรือ อำเภอบางละมุง จังหวัดชลบุรี มีขนาดพื้นที่โครงการ 0-2-10.20 ไร่ หรือ 840.80 ตารางเมตร โครงการเป็นอาคารอยู่อาศัยรวม (อาคารชุด) ประกอบด้วย อาคารชุดพักอาศัย ขนาดความสูง 8 ชั้น สูง 22.95 เมตร จำนวน 1 อาคาร มีห้องชุดพักอาศัยทั้งสิ้น จำนวน 94 ห้อง จัดทำรายงานการวิเคราะห์ผลกระทบสิ่งแวดล้อมโดยบริษัท มาสเตอร์ ฟอร์ กรีน จำกัด ดังรายละเอียดต่อไปนี้

1. โครงการจะต้องยึดถือปฏิบัติตามมาตรการป้องกันและแก้ไขผลกระทบสิ่งแวดล้อมและมาตรการติดตามตรวจสอบผลกระทบสิ่งแวดล้อม ตามที่เสนอไว้ในรายงานการวิเคราะห์ผลกระทบสิ่งแวดล้อม โครงการ ซากุระ เรสซิเด้นท์ (Sakura Residence) ของบริษัท ซากุระ ดีเวลลอปเม้นท์ จำกัด อย่างเคร่งครัด

2. โครงการจะต้องบันทึกผลการติดตามตรวจสอบการดำเนินการหรือการปฏิบัติตามมาตรการป้องกันและแก้ไขผลกระทบสิ่งแวดล้อม และมาตรการติดตามตรวจสอบผลกระทบสิ่งแวดล้อมตามที่เสนอไว้ในรายงาน และส่งผลการดำเนินการมายังหน่วยงานผู้อนุญาตและสำนักงานนโยบายและแผนทรัพยากรธรรมชาติและสิ่งแวดล้อม ตามแนวทางการเสนอรายงานผลการปฏิบัติตามมาตรการป้องกันและแก้ไขผลกระทบสิ่งแวดล้อม และมาตรการติดตามตรวจสอบผลกระทบสิ่งแวดล้อม

3. ในกรณีที่โครงการมีความจำเป็นต้องเปลี่ยนแปลงรายละเอียดโครงการ หรือมาตรการป้องกันและแก้ไขผลกระทบสิ่งแวดล้อม และมาตรการติดตามตรวจสอบผลกระทบสิ่งแวดล้อม ตามที่เสนอไว้ในรายงานการวิเคราะห์ผลกระทบสิ่งแวดล้อมที่ได้รับความเห็นชอบไว้แล้ว ให้โครงการแจ้งให้หน่วยงานที่มีอำนาจหน้าที่ในการพิจารณาอนุมัติหรืออนุญาตดำเนินการ ดังนี้

1) หากหน่วยงานผู้อนุมัติหรืออนุญาตเห็นว่าการเปลี่ยนแปลงดังกล่าว เกิดผลดีต่อสิ่งแวดล้อมมากกว่าหรือเทียบเท่ามาตรการที่กำหนดไว้ในรายงานการวิเคราะห์ผลกระทบสิ่งแวดล้อมที่ได้รับความเห็นชอบไว้แล้ว ให้หน่วยงานผู้อนุมัติหรืออนุญาตรับจดแจ้งให้เป็นไปตามหลักเกณฑ์ และเงื่อนไขที่กำหนดไว้ในกฎหมายนั้นๆ ต่อไป พร้อมกับให้จัดทำสำเนาการเปลี่ยนแปลงดังกล่าวข้างต้นที่ได้รับจดแจ้งไว้ แจ้งให้สำนักงานนโยบายและแผนทรัพยากรธรรมชาติและสิ่งแวดล้อมเพื่อทราบ

2) หากหน่วยงานผู้อนุมัติหรืออนุญาต เห็นว่าการเปลี่ยนแปลงดังกล่าว อาจกระทบต่อสาระสำคัญในรายงานการวิเคราะห์ผลกระทบสิ่งแวดล้อมที่ได้รับความเห็นชอบไว้แล้ว ให้หน่วยงานผู้อนุมัติหรืออนุญาตจัดส่งรายงานการเปลี่ยนแปลงดังกล่าว ให้สำนักงานนโยบายและแผนทรัพยากรธรรมชาติและสิ่งแวดล้อม เพื่อเสนอให้คณะกรรมการผู้ชำนาญการพิจารณารายงานผลกระทบสิ่งแวดล้อมเบื้องต้นและรายงานการวิเคราะห์ผลกระทบสิ่งแวดล้อมในเขตพื้นที่คุ้มครองสิ่งแวดล้อมจังหวัดชลบุรีให้ความเห็นชอบประกอบก่อนดำเนินการเปลี่ยนแปลง และเมื่อโครงการได้รับอนุมัติหรืออนุญาตให้มีการเปลี่ยนแปลง ให้หน่วยงานผู้อนุมัติหรืออนุญาตแจ้งผลการเปลี่ยนแปลงดังกล่าวให้สำนักงานนโยบายและแผนทรัพยากรธรรมชาติและสิ่งแวดล้อมเพื่อทราบ

SAKURA DEVELOPMENT Co.,Ltd.

MASTER FOR GREEN CO.,LTD.
บริษัท มาสเตอร์ ฟอร์ กรีน จำกัด

ลงชื่อ.....เจ้าของโครงการ
(นางสาวสุธิชา ภูตน)
บริษัท ซากุระ ดีเวลลอปเม้นท์ จำกัด

ลงชื่อ.....ผู้ชำนาญการสิ่งแวดล้อม
(นายอาหะหมัด เจ๊ะแม็ง)
บริษัท มาสเตอร์ ฟอร์ กรีน จำกัด

มกราคม 2559

4. เมื่อเจ้าของโครงการดำเนินโครงการเสร็จสิ้นแล้ว และก่อนที่จะมีการโอนสิทธิให้กับนิติบุคคล (ในกรณีที่มีการโอนสิทธิ) เจ้าของโครงการมีหน้าที่ต้องแจ้งให้นิติบุคคลผู้รับโอนทราบถึงสิทธิและหน้าที่ในการปฏิบัติตามมาตรการป้องกันและแก้ไขผลกระทบสิ่งแวดล้อมและมาตรการติดตามตรวจสอบผลกระทบสิ่งแวดล้อมที่ระบุในรายงานการวิเคราะห์ผลกระทบสิ่งแวดล้อมอย่างเคร่งครัด หากเจ้าของโครงการไม่มีหลักฐานการแจ้งสิทธิและหน้าที่และหลักฐานการรับทราบถึงสิทธิและหน้าที่ดังกล่าวของนิติบุคคลให้ถือว่าเจ้าของโครงการยังต้องรับผิดชอบตามสิทธิและหน้าที่ที่กำหนดไว้ในมาตรการป้องกันและแก้ไขผลกระทบสิ่งแวดล้อมและมาตรการติดตามตรวจสอบผลกระทบสิ่งแวดล้อมที่ระบุไว้ในรายงานการวิเคราะห์ผลกระทบสิ่งแวดล้อมอย่างเคร่งครัด

5. หากได้รับการร้องเรียนจากประชาชนว่าได้รับความเดือดร้อนรำคาญจากกิจกรรมการดำเนินโครงการ หรือโครงการก่อให้เกิดความเสียหายแก่สาธารณสมบัติ หรือชีวิตและทรัพย์สินของประชาชน เจ้าของโครงการหรือนิติบุคคลผู้รับโอนสิทธิและหน้าที่ในการปฏิบัติตามมาตรการป้องกันและแก้ไขผลกระทบสิ่งแวดล้อมและมาตรการติดตามตรวจสอบผลกระทบสิ่งแวดล้อม จะต้องดำเนินการแก้ไขปัญหาดังกล่าวโดยไม่ชักช้า และแจ้งหน่วยงานอนุญาต สำนักงานนโยบายและแผนทรัพยากรธรรมชาติและสิ่งแวดล้อม และหน่วยงานที่เกี่ยวข้องทราบ เพื่อหาแนวทางและมาตรการในการแก้ไขปัญหาต่อไป

SAKURA DEVELOPMENT Co.,Ltd.

MASTER FOR GREEN CO.,LTD.
บริษัท มาสเตอร์ ฟอร์ กรีน จำกัด

ลงชื่อ.....เจ้าของโครงการ
(นางสาวสุธิชา ภูตน)
บริษัท ซากุระ ดีเวลลอปเม้นท์ จำกัด

ลงชื่อ.....ผู้ชำนาญการสิ่งแวดล้อม
(นายอาหะหมัด เจ๊ะแม็ง)
บริษัท มาสเตอร์ ฟอร์ กรีน จำกัด

ตารางที่ 1 สรุปมาตรการป้องกันและแก้ไขผลกระทบสิ่งแวดล้อม มาตรการติดตามตรวจสอบผลกระทบสิ่งแวดล้อม โครงการ ซากุระ เรสซิเด้นท์ (Sakura Residence)

(ระยะก่อสร้าง)

องค์ประกอบทางสิ่งแวดล้อม	[illegible]	[illegible]	[illegible]
1. ทรัพยากรสิ่งแวดล้อมทางกายภาพ 1.1 ลักษณะภูมิประเทศ	การก่อสร้างอาคารโครงการจะปรับพื้นที่บริเวณที่จะก่อสร้าง ซึ่งอาจมีผลทำให้ลักษณะภูมิประเทศมีการเปลี่ยนแปลงไปบ้าง โดยระดับดินเมื่อปรับถมแล้วเสร็จจะแตกต่างจากระดับถนนพระตำหนัก ซอย 5 ไม่มาก ซึ่งในช่วงการปรับถมพื้นที่อาจส่งผลกระทบในด้านการพังทลายของดินถมสู่พื้นที่ข้างเคียง ส่วนการขุดเจาะเสาเข็ม ขุดดิน ทำฐานราก และระบบโครงสร้างใต้ดินอาจมีผลทำให้ลักษณะภูมิประเทศมีการเปลี่ยนแปลงไปบ้างแต่ไม่มากนัก และเป็นผลกระทบที่เกิดขึ้นในระยะสั้นๆ ดังนั้นคาดว่าจะเกิดผลกระทบในระดับปานกลาง และยอมรับได้	1.จัดทำรั้วทึบด้วย Concrete Block รอบแนวเขตที่ดินสูง 3 เมตร และขึงผ้าใบอีก 3 เมตร ปิดกั้นตามแนวเขตที่ติดต่อที่สาธารณะและที่ดินด่างเจ้าของ เพื่อป้องกันวัสดุตกหล่นด้วย และบดบังทัศนอุจาดที่เกิดจากการก่อสร้าง และติดตั้งป้ายแสดงเขตพื้นที่ก่อสร้าง 2.ดูแลบริเวณพื้นที่ก่อสร้างให้มีความเป็นระเบียบเรียบร้อย 3.ติดตั้งป้ายประกาศบริเวณพื้นที่ก่อสร้างรวมทั้งระบุชื่อ-ที่อยู่ หมายเลขโทรศัพท์ ตรงสถานที่ที่สามารถติดต่อได้ของเจ้าของโครงการ 4.จัดให้มีเจ้าหน้าที่รับเรื่องที่อาจจะเกิดจากการก่อสร้างหากพบว่ามีเรื่องร้องเรียนต้องจัดเจ้าหน้าที่เข้าตรวจสอบหรือแก้ไขปัญหาที่พบโดยทันที	1.ตรวจสอบรั้วทึบรอบๆ บริเวณพื้นที่ก่อสร้างให้อยู่ในสภาพดีอยู่เสมอตลอดระยะก่อสร้าง 2.กำชับให้ผู้รับเหมาภายใต้การกำกับดูแลของ บริษัท ซากุระ ดีเวลลอปเม้นท์ จำกัด ดูแลพื้นที่โครงการให้มีความเป็นระเบียบเรียบร้อยตลอดระยะเวลาก่อสร้าง 3.ติดตามเรื่องร้องเรียนที่อาจจะเกิดขึ้นตลอดระยะก่อสร้าง หากพบว่ามีเรื่องร้องเรียน ให้จัดเจ้าหน้าที่เข้าตรวจสอบและแก้ไขปัญหาที่พบโดยทันที ● ผู้รับผิดชอบ : บริษัท ซากุระ ดีเวลลอปเม้นท์ จำกัด (นางสาวสุธิชา ภูตน เบอร์ติดต่อ 090-983-6436)
1.2 คุณภาพอากาศ 1) ฝุ่นละออง	ระยะก่อสร้างจะเกิดฝุ่นละอองจากการก่อสร้าง การขนดินและย้ายวัสดุอุปกรณ์ที่ใช้ในการก่อสร้าง ซึ่งจากการตรวจวัดฝุ่นละอองของโครงการ พบว่า 1. ปริมาณฝุ่นละอองรวม (TSP) - จากการตรวจวัด = 0.183 มก./ลบ.ม. - Box Model = 1.52×10^{-3} มก./ลบ.ม. - TSP รวม = 0.186 มก./ลบ.ม.	1.จัดทำรั้วทึบด้วย Concrete Block รอบแนวเขตที่ดินสูง 3 เมตร และขึงผ้าใบอีก 3 เมตร เพื่อป้องกันฝุ่นละอองจากการก่อสร้าง 2.จัดให้มีเจ้าหน้าที่รับเรื่องที่อาจจะเกิดจากการก่อสร้างหากพบว่ามีเรื่องร้องเรียนต้องจัดเจ้าหน้าที่เข้าตรวจสอบหรือแก้ไขปัญหาที่พบโดยทันที 3.ใช้ผ้าคลุมรถบรรทุกที่ใช้ขนส่งวัสดุก่อสร้าง หินทรายเพื่อ	1. ติดตามเรื่องร้องเรียนที่อาจจะเกิดขึ้นตลอดระยะเวลาก่อสร้าง หากพบว่ามีเรื่องร้องเรียนให้จัดเจ้าหน้าที่เข้าตรวจสอบและแก้ไขปัญหาที่พบโดยทันที 2. ตรวจวัดปริมาณฝุ่นละอองรวม (TSP) และตรวจวัดฝุ่นละอองขนาดไม่เกิน 10 ไมครอน (PM10) อย่างน้อยปีละครั้ง

SAKURA DEVELOPMENT Co.,Ltd.

MASTER FOR GREEN CO.,LTD. บริษัท มาสเตอร์ ฟอร์ กรีน จำกัด

ลงชื่อ.....เจ้าของโครงการ

(นางสาวสุธิชา ภูตน)

บริษัท ซากุระ ดีเวลลอปเม้นท์ จำกัด

ลงชื่อ.....ผู้ชำนาญการสิ่งแวดล้อม

(นายอาหะหมัด เจ๊ะแมง)

บริษัท มาสเตอร์ ฟอร์ กรีน จำกัด

ตารางที่ 1 (ต่อ)

องค์ประกอบทางสิ่งแวดล้อม	ผลกระทบสิ่งแวดล้อมที่เกิด	มาตรการป้องกันและลดผลกระทบสิ่งแวดล้อม	มาตรการติดตามตรวจสอบผลกระทบสิ่งแวดล้อม
	- ค่ามาตรฐาน = 0.33 มก./ลบ.ม. 2. ฝุ่นละอองขนาดไม่เกิน 10 ไมครอน (PM_{10}) - จากการตรวจวัด = 0.053 มก./ลบ.ม. - Box Model = 1.42×10^{-7} มก./ลบ.ม. - PM_{10} รวม = 0.053 มก./ลบ.ม. - ค่ามาตรฐาน = 0.12 มก./ลบ.ม. ดังนั้น ปริมาณฝุ่นละอองของโครงการมีค่าไม่เกินมาตรฐานตามประกาศคณะกรรมการสิ่งแวดล้อมแห่งชาติ ฉบับที่ 24 (พ.ศ.2547) จึงคาดว่าผลกระทบด้านฝุ่นละอองจากการก่อสร้างอยู่ในระดับต่ำและสามารถยอมรับได้	ป้องกันการร่วง หล่นลงบนถนน 4.ฉีดพรมน้ำบริเวณพื้นที่ก่อสร้างหรือบริเวณที่ทำให้เกิดฝุ่นละอองอย่างน้อยวันละ 3 ครั้ง เช้า เที่ยง และเย็น 5.การกระทำการใดๆ ที่อาจก่อให้เกิดมลภาวะต้องทำในพื้นที่ที่คลุมผ้าหรือในห้องที่มีหลังคาและผนังปิดด้านข้างอีก 3 ด้าน 6.จัดให้มีการวางแผนกองวัสดุในบริเวณพื้นที่ก่อสร้าง โดยกองวัสดุเท่าที่จำเป็น และเมื่อเปิดหน้าดินแล้วต้องปิดหน้าดินด้วยคอนกรีตหรือยางแอสฟัลต์ทันทีที่ไม่มีความจำเป็นต้องทำงานที่ผิวพื้น 7.จัดเทคนิคการก่อสร้างให้เป็นระบบสำเร็จรูปหรือกึ่งสำเร็จรูปที่มีการหล่อคอนกรีตในพื้นที่ก่อสร้างน้อยที่สุด 8.บริเวณปากทางเข้า-ออกต้องปิดทึบตลอดเวลา เปิดเฉพาะเมื่อมีรถเข้า-ออก และรักษาพื้นผิวให้สะอาดปราศจากเศษหิน ดิน ทราย หรือฝุ่นตกค้างจนทำการก่อสร้างแล้วเสร็จ 9.เศษวัสดุที่เหลือใช้ ต้องไม่มีการกองหรือกักไว้ที่หน้างาน โดยจัดให้มีรถบรรทุกมารับไปกำจัด 10.ทำความสะอาดล้อรถบรรทุกก่อนออกสู่ถนน โดยทำเป็นบ่อล้างล้อรถ มีเหล็กรูปสามเหลี่ยมทั้งทางขึ้นและลง เพื่อขูดดินออกจากล้อรถ 11.จัดให้มีพนักงานทำความสะอาดคอยกวาดเศษดิน ทรายที่ตกหล่นอยู่บริเวณพื้นที่ข้างเคียงโครงการ โดยในกรณีที่มีเศษดินเปียกตกหล่นต้องทำความสะอาดโดยใช้น้ำฉีด และกวาดพื้นให้สะอาดโดยทันที 12.จัดให้มีการติดตั้งกล่องรับความคิดเห็นที่บริเวณป้อมยาม เพื่อรับเรื่องร้องเรียนที่อาจจะเกิดขึ้น หากพบว่ามีเรื่องร้องเรียนต้องค้นหาสาเหตุและแก้ไขปัญหาที่พบทันที 13.จำกัดความเร็วของรถให้มีความเร็วไม่เกิน 30 กิโลเมตร/ชั่วโมง เพื่อลดปริมาณฝุ่นละออง	ทุกวันที่มีการทำฐานราก รายงานผลทุกสัปดาห์หลังจากนี้ตรวจวัดเดือนละ 1 ครั้ง ตลอดระยะก่อสร้าง และตรวจวัดบริเวณพื้นที่อ่อนไหว คือ วัดพระใหญ่ เดือนละ 1 ครั้ง ตลอดระยะก่อสร้าง ● ผู้รับผิดชอบ : บริษัท ซากุระ ดีเวลลอปเม้นท์ จำกัด (นางสาวสุธิชา ภูตน เบอร์ติดต่อ 090-983-6436)

SAKURA DEVELOPMENT Co.,Ltd.

MASTER FOR GREEN CO.,LTD.
บริษัท มาสเตอร์ ฟอร์ กรีน จำกัด

ลงชื่อ.....เจ้าของโครงการ
(นางสาวสุธิชา ภูตน)
บริษัท ซากุระ ดีเวลลอปเม้นท์ จำกัด

ลงชื่อ.....ผู้ชำนาญการสิ่งแวดล้อม
(นายอาหะหมัด เจ๊ะแม็ง)
บริษัท มาสเตอร์ ฟอร์ กรีน จำกัด

ตารางที่ 1 (ต่อ)

องค์ประกอบทางสิ่งแวดล้อม	[illegible]	[illegible]	[illegible]
		14.การควบคุมงานก่อสร้างให้ปฏิบัติตามมาตรฐานการก่อสร้าง จรรยาบรรณวิชาชีพวิศกรควบคุม สถาปนิกควบคุม และกฎหมายที่เกี่ยวข้องอย่างเคร่งครัด	
2) มลพิษทางอากาศ	มลพิษทางอากาศที่เกิดในระยะก่อสร้างโครงการส่วนมากจะเกิดจากท่อไอเสียของเครื่องจักรกลต่างๆ ซึ่งปล่อยคาร์บอนมอนอกไซด์ (CO) สารไฮโดรคาร์บอน (HC) ไนโตรเจนไดออกไซด์ (NO_2) ซัลเฟอร์ไดออกไซด์ (SO_2) และสารประกอบไฮโดรคาร์บอน (THC) จากท่อไอเสียของเครื่องจักรกลขณะปฏิบัติงาน ซึ่งจากการตรวจวัดคุณภาพอากาศของโครงการ พบว่า 1. ความเข้มข้นของคาร์บอนมอนอกไซด์ (CO) - จากการตรวจวัด = 0.905 มก./ลบ.ม. - Box Model = 1.61×10^{-3} มก./ลบ.ม. - CO รวม = 0.907 มก./ลบ.ม. - ค่ามาตรฐาน = 34.2 มก./ลบ.ม. 2. ความเข้มข้นของไนโตรเจนไดออกไซด์ (NO_2) - จากการตรวจวัด = 0.077 มก./ลบ.ม. - Box Model = 8.41×10^{-3} มก./ลบ.ม. - NO_2 รวม = 0.085 มก./ลบ.ม. - ค่ามาตรฐาน = 0.32 มก./ลบ.ม. 3. ความเข้มข้นของซัลเฟอร์ไดออกไซด์ (SO_2) - จากการตรวจวัด = 0.0184 มก./ลบ.ม. - Box Model = 1.16×10^{-3} มก./ลบ.ม. - SO_2 รวม = 0.196 มก./ลบ.ม. - ค่ามาตรฐาน = 0.78 มก./ลบ.ม. 4. ความเข้มข้นของสารประกอบไฮโดรคาร์บอน (HC) - จากการตรวจวัด = 2.390 มก./ลบ.ม. - Box Model = 3.96×10^{-4} มก./ลบ.ม.	1.ไม่ติดเครื่องยนต์ไว้ขณะที่ไม่ได้ปฏิบัติงาน 2.หมั่นตรวจสอบเครื่องจักรที่ใช้ในการทำงานอยู่เสมอ 3.จัดทำรั้วทึบด้วย Concrete' Block รอบแนวเขตที่ดินสูง 3 เมตร และขึงผ้าใบอีก 3 เมตร ล้อมรอบพื้นที่ก่อสร้างเพื่อลดการฟุ้งกระจายของฝุ่นจากการก่อสร้าง ต่อพื้นที่โดยรอบพื้นที่โครงการ 4.มีวัสดุปิด (ผ้าใบหรือตาข่าย) กั้นตัวอาคาร ตลอดแนวด้านข้างและความสูงของอาคารที่กำลังก่อสร้าง 5.การกองวัสดุที่มีฝุ่นต้องปิดหรือปกคลุม หรือเก็บในที่ปิดล้อม และฉีดพรมด้วยน้ำเพื่อให้ผิวเปียกอยู่เสมอ 6.จัดให้มีพื้นที่ล้างทำความสะอาดล้อรถบรรทุกวัสดุก่อสร้างก่อนออกสู่ถนนหรือเส้นทางจราจรภายนอก 7.จัดให้มีผ้าใบปิดคลุมรถกะบะหลังรถบรรทุกวัสดุก่อสร้างเพื่อลดการร่วงหล่นหรือฟุ้งกระจายของวัสดุก่อสร้าง	- ตรวจวัดมลพิษทางอากาศ ได้แก่ คาร์บอนมอนอกไซด์ (CO) สารไฮโดรคาร์บอน (HC) ไนโตรเจนไดออกไซด์ (NO_2) ซัลเฟอร์ไดออกไซด์ (SO_2) ภายในพื้นที่ก่อสร้างและพื้นที่อ่อนไหว คือ วัดพระใหญ่ เดือนละ 1 ครั้ง ตลอดระยะก่อสร้าง ● ผู้รับผิดชอบ : บริษัท ซากุระ ดีเวลลอปเม้นท์ จำกัด (นางสาวสุธิชา ภูตน เบอร์ติดต่อ 090-983-6436)

MASTER FOR GREEN CO.,LTD.
บริษัท มาสเตอร์ ฟอร์ กรีน จำกัด

ลงชื่อ.....เจ้าของโครงการ
(นางสาวสุธิชา ภูตน)
บริษัท ซากุระ ดีเวลลอปเม้นท์ จำกัด

SAKURA DEVELOPMENT Co.,Ltd.

ลงชื่อ.....ผู้ชำนาญการสิ่งแวดล้อม
(นายอาหะหมัด เจ๊ะแม็ง)
บริษัท มาสเตอร์ ฟอร์ กรีน จำกัด

ตารางที่ 1 (ต่อ)

องค์ประกอบทางสิ่งแวดล้อม	[illegible]	[illegible]	[illegible]
	- HC รวม = 2.391 มก./ลบ.ม. - ค่ามาตรฐาน = ไม่มีค่ามาตรฐาน ดังนั้น จากผลการประเมินคาดการณ์คุณภาพอากาศที่อาจเกิดขึ้น อันเนื่องมาจากการพัฒนาโครงการ มีผลการตรวจวัดไม่เกินมาตรฐานคุณภาพอากาศในบรรยากาศโดยทั่วไป ตามประกาศคณะกรรมการสิ่งแวดล้อมแห่งชาติ ฉบับที่ 10 (พ.ศ.2538) ประกาศคณะกรรมการสิ่งแวดล้อมแห่งชาติ ฉบับที่ 33 (พ.ศ.2552) เรื่อง กำหนดมาตรฐานค่าก๊าซไนโตรเจนไดออกไซด์ในบรรยากาศโดยทั่วไป และประกาศคณะกรรมการสิ่งแวดล้อมแห่งชาติ ฉบับที่ 21 (พ.ศ.2544) เรื่อง กำหนดมาตรฐานค่าก๊าซซัลเฟอร์ไดออกไซด์ในบรรยากาศ โดยทั่วไปในเวลา 1 ชั่วโมง ซึ่งผลกระทบจะอยู่ในระดับที่ยอมรับได้ เนื่องจากการเครื่องจักรต่างๆ ไม่ได้ทำงานทั้งวัน และไม่ได้ทำงานพร้อมกันทั้งหมด		
1.3 ระดับเสียง	ระดับเสียงดังรบกวนที่ผู้พักอาศัยบริเวณใกล้เคียงได้รับมากที่สุด ในกรณีที่ไม่มีกำแพงกั้นเสียงในการก่อสร้างโครงการระดับฐานรากถึงระดับชั้นที่ 2 ของโครงการ หน่วยรับเสียงพื้นที่ติดโครงการทั้ง 4 ด้าน มีค่าระดับความดังเสียงระหว่าง 71.13-97.17 เดซิเบล(เอ) สำหรับระดับเสียงที่เกิดขึ้นจากกิจกรรมก่อสร้างที่ระดับชั้นที่ 3 ขึ้นไป มีค่าระดับความดังเสียงระหว่าง 73.91-91.47 เดซิเบล(เอ) ซึ่งมีค่าระดับเสียงเกินมาตรฐานระดับเสียงเฉลี่ย (Leq) 24 ชั่วโมง แต่ไม่เกินค่าระดับเสียงสูงสุด (Lmax) นอกจากนี้ โครงการได้สร้างกำแพงกั้นแนวที่ดิน ซึ่งในระยะก่อสร้างโครงการปัจจุบัน	1.จัดให้มีเจ้าหน้าที่จากโครงการเข้าพบผู้พักอาศัยข้างเคียงพื้นที่โครงการเป็นประจำตลอดระยะก่อสร้าง เพื่อสอบถามถึงผลกระทบจากการก่อสร้างโครงการพร้อมติดตั้งกล่องรับความคิดเห็นที่บริเวณป้อมยาม เพื่อรับเรื่องร้องเรียนที่อาจเกิดขึ้น หากมีปัญหาเกิดขึ้นต้องหาแนวทางแก้ไขอย่างเร่งด่วน 2.กำหนดช่วงเวลาก่อสร้างสำหรับกิจกรรมที่ส่งเสียงดัง เช่น งานฐานราก งานโครงสร้างอาคาร เป็นต้น ในวันจันทร์-ศุกร์ เวลา 8.00–17.00 น. สำหรับกิจกรรมอื่นที่ไม่ส่งเสียงดัง เช่น งานก่ออิฐฉาบปูน งานทาสี งานเทพื้น และ Topping เป็นต้น จะทำงานจนถึงเวลา 20.00 น. และในวันเสาร์จะมีกิจกรรมก่อสร้างที่มีเสียงดัง เวลา 9.00-17.00 น. สำหรับ	- ทุกวันที่มีการทำฐานราก รายงานผลทุกสัปดาห์หลังจากนี้ตรวจวัดเดือนละ 1 ครั้ง ตลอดระยะก่อสร้าง และตรวจวัดบริเวณพื้นที่อ่อนไหว คือ วัดพระใหญ่ เดือนละ 1 ครั้ง ตลอดระยะก่อสร้าง ● ผู้รับผิดชอบ : บริษัท ซากุระ ดีเวลลอปเม้นท์ จำกัด (นางสาวสุธิชา ภูตน เบอร์ติดต่อ 090-983-6436)

MASTER FOR GREEN CO.,LTD.
บริษัท มาสเตอร์ ฟอร์ กรีน จำกัด

SAKURA DEVELOPMENT Co.,Ltd.

ลงชื่อ.....เจ้าของโครงการ
(นางสาวสุธิชา ภูตน)
บริษัท ซากุระ ดีเวลลอปเม้นท์ จำกัด

ลงชื่อ.....ผู้ชำนาญการสิ่งแวดล้อม
(นายอาหะหมัด เจ๊ะแม็ง)
บริษัท มาสเตอร์ ฟอร์ กรีน จำกัด

ตารางที่ 1 (ต่อ)

องค์ประกอบทางสิ่งแวดล้อม	[illegible]	[illegible]	[illegible]
	มีรั้วคอนกรีตบล๊อก 2 ด้าน คือ ด้านทิศเหนือ และด้านทิศตะวันออก ส่วนด้านทิศตะวันตกเป็นด้านที่ติดกับถนนหน้าโครงการ จะใช้ Metal Steel เป็นกำแพงกั้น จะทำให้อาคารที่อยู่ขิดเขตพื้นที่โครงการ ได้รับระดับเสียงระหว่างที่โครงการก่อสร้างที่ระดับฐานรากถึงระดับชั้นที่ 2 ได้รับระดับเสียงรวมจากการก่อสร้างอยู่ในช่วง 58.44-65.52 dB(A) ระดับชั้นที่ 3 ขึ้นไป ได้รับระดับเสียงรวมจากการก่อสร้างอยู่ในช่วง 58.43-58.78 dB(A) ซึ่งไม่เกินค่ามาตรฐานระดับเสียงทั่วไปที่ 70 dB(A) และไม่เกินค่ามาตรฐานระดับเสียงสูงสุด L_{max} ดังนั้น เพื่อให้เกิดผลกระทบน้อยที่สุด ทางโครงการกำหนดให้มีมาตรการป้องกันและแก้ไขผลกระทบดังกล่าว	กิจกรรมอื่นที่ไม่ส่งเสียงดัง จะทำงานจนถึงเวลา 20.00 น. สำหรับวันอาทิตย์และวันหยุดนักขัตฤกษ์จะงดทำกิจกรรมที่ส่งเสียงดัง และมีระยะเวลาในการก่อสร้าง 9.00-17.00 น. ทั้งนี้ ในการก่อสร้างทุกวัน หากมีการก่อสร้างเกินช่วงเวลาดังกล่าว กรณีที่เป็นงานต่อเนื่อง เช่น การเทคอนกรีต เป็นครั้งคราว จะต้องแจ้งให้บ้านพักอาศัยติดพื้นที่โครงการทราบล่วงหน้าอย่างน้อย 1 วัน พร้อมกันนี้ กิจกรรมการขนส่งวัสดุก่อสร้าง และการขนดินของโครงการจะดำเนินการในวันจันทร์-ศุกร์ เวลา 9.00 – 15.00 น. โดยงดในช่วงเวลาเร่งด่วนเช้า-เย็น เพื่อเป็นการลดผลกระทบด้านการจราจรจากกิจกรรมของโครงการ 3.จัดทำรั้วทึบด้วย Concrete Block รอบแนวเขตที่ดินสูง 3 เมตร และขึงผ้าใบอีก 3 เมตร เพื่อลดระดับเสียงที่เกิดจากการก่อสร้าง 4.ใช้เสาเข็มเจาะในการก่อสร้างอาคารโครงการ 5.จัดทำโครงเหล็กโดยรอบตัวอาคาร และปิดขึงช่องว่างด้วยผ้าใบทึบ และมีที่ยึดติดบนโครงสร้างอาคารในแต่ละชั้น เพื่อลดผลกระทบด้านเสียง 6.หันทิศทางของอุปกรณ์เครื่องจักรที่อาจก่อให้เกิดเสียงดังไปทางด้านทิศตะวันออก ซึ่งติดกับถนนสาธารณะเพื่อลดผลกระทบด้านเสียงต่อชุมชน 7.ไม่ทำกิจกรรมต่างๆ ที่ก่อให้เกิดเสียงดังพร้อมกันในเวลาเดียวกัน 8.เลือกใช้เครื่องมือ อุปกรณ์ และวิธีการก่อสร้างที่ก่อให้เกิดเสียงรบกวนน้อยที่สุด 9.ใช้น้ำมันหล่อลื่นช่วยลดการเสียดสีระหว่างชิ้นส่วนของ	

ลงชื่อ.....เจ้าของโครงการ

(นางสาวสุธิชา ภูตน)

บริษัท ซากุระ ดีเวลลอปเม้นท์ จำกัด

SAKURA DEVELOPMENT Co.,Ltd.

MASTER FOR GREEN CO.,LTD.
บริษัท มาสเตอร์ ฟอร์ กรีน จำกัด

ลงชื่อ.....ผู้ชำนาญการสิ่งแวดล้อม

(นายอาหะหมัด เจ๊ะแม็ง)

บริษัท มาสเตอร์ ฟอร์ กรีน จำกัด

ตารางที่ 1 (ต่อ)

องค์ประกอบทางสิ่งแวดล้อม	[illegible]	[illegible]	[illegible]
		เครื่องจักร 10.ผู้รับเหมาควบคุมคนงานก่อสร้างไม่ให้ส่งเสียงดัง 11.จัดให้มีการติดตั้งกล่องรับความคิดเห็นที่บริเวณป้อมยาม เพื่อรับเรื่องร้องเรียนที่อาจจะเกิดขึ้น หากพบว่ามีเรื่องร้องเรียนต้องค้นหาสาเหตุ และแก้ไขปัญหาที่พบทันที 12.ดูแลสภาพรถบรรทุกที่ใช้ในการขนส่งวัสดุให้อยู่ในสภาพดี ไม่ให้เกิดเสียงดัง และควบคุมความเร็วในย่านชุมชนไม่ให้เกิน 30 กิโลเมตร/ชั่วโมง 13.มาตรการในการลดผลกระทบต่อคนงานก่อสร้าง - จัดให้มีการผลัดเปลี่ยนหมุนเวียนคนงานที่ปฏิบัติงานบริเวณที่มีแหล่งกำเนิดเสียงดัง เพื่อป้องกันผลกระทบที่อาจจะเกิดจากการสัมผัสเสียงดังเป็นเวลานานติดต่อกัน - กำหนดให้คนงานก่อสร้างที่จะต้องปฏิบัติในบริเวณที่มีเสียงดังเกินเกณฑ์มาตรฐานสวมใส่อุปกรณ์ป้องกันภัยส่วนบุคคล ได้แก่ ear plugs หรือ ear muffs 14.จัดพื้นที่เฉพาะในการทำกิจกรรมการก่อสร้างที่เกิดเสียงดัง เช่น การเชื่อม ให้กระทำในห้องที่มิดชิด และอยู่ห่างจากพื้นที่ที่มีผู้อยู่อาศัยมากที่สุด และบริเวณที่จัดทำในพื้นที่แต่ละชั้นให้ติดตั้งแผ่นกั้นเสียงชั่วคราวชนิดเคลื่อนย้ายได้ทั้ง 3 ด้าน เพื่อป้องกันผลกระทบด้านเสียงรบกวน	
1.4 ความสั่นสะเทือน	ในการก่อสร้างโครงการจะใช้เสาเข็มเจาะทั้งหมด ซึ่งการเจาะเสาเข็มจะเริ่มจากการปักปลอกเหล็กชั่วคราว โดยใช้หัวเขย่าที่มีรอบความถี่สูง และเกิดการสั่นสะเทือนต่ำ ซึ่งกิจกรรมการปักปอกเหล็กจะทำให้เกิดผลกระทบในแง่ของการรับรู้เท่านั้น โดยไม่ก่อให้เกิดผลกระทบด้านการสั่น สะเทือนต่อการทรุดตัว และ	1.ก่อนก่อสร้างโครงการต้องจัดให้มีเจ้าหน้าที่จากบริษัทผู้รับเหมา เข้าพบผู้พักอาศัยข้างเคียงพื้นที่โครงการเป็นประจำตลอดระยะก่อสร้าง และให้ชื่อพร้อมเบอร์โทรศัพท์ติดต่อได้ 24 ชั่วโมง เพื่อให้ติดต่อได้โดยตรง พร้อมทั้งติดตั้งกล่องรับความคิดเห็นที่บริเวณป้อมยาม เพื่อรับเรื่องร้องเรียนที่อาจเกิดขึ้น หากมีปัญหาเกิดขึ้นต้องหาแนว	1. ติดตามเรื่องร้องเรียนที่อาจจะเกิดขึ้นตลอดระยะเวลาก่อสร้างหากพบว่ามีเรื่องร้องเรียน ให้จัดเจ้าหน้าที่เข้าตรวจสอบและแก้ไขปัญหาที่พบโดยทันที 2. ทุกวันที่มีการทำฐานราก รายงานผลการตอกเข็มด้านหลังจากนั้นตรวจวัด [illegible]

ลงชื่อ.....เจ้าของโครงการ

(นางสาวสุธิชา ภูตน)

บริษัท ซากุระ ดีเวลลอปเม้นท์ จำกัด

ลงชื่อ.....ผู้ชำนาญการสิ่งแวดล้อม

(นายอาหะหมัด เจ๊ะแม็ง)

บริษัท มาสเตอร์ ฟอร์ กรีน จำกัด

ตารางที่ 1 (ต่อ)

องค์ประกอบทางสิ่งแวดล้อม	[illegible]	[illegible]	[illegible]
	การแตกร้าวของอาคารข้างเคียงซึ่งผลกระทบด้านการรับรู้ดังกล่าว จะเกิดเฉพาะในช่วงที่มีการตอกปอกเหล็กซึ่งเป็นช่วงแรกของการก่อสร้างเท่านั้น จึงถือได้ว่าผลกระทบดังกล่าว เป็นผลกระทบเพียงชั่วคราว อย่างไรก็ตาม โครงการต้องจัดให้มีมาตรการป้องกันและแก้ไขผลกระทบดังกล่าว	ทางแก้ไขโดยทันที โดยกำหนดระยะเวลาในการแก้ไขปัญหาภายใน 1 สัปดาห์ 2.จัดให้ใช้เสาเข็มเจาะ ร่วมกับระบบเจาะนำ (Preboring) ในการก่อสร้างฐานรากอาคาร เพื่อลดผลกระทบด้านความสั่นสะเทือนต่อผู้พักอาศัยข้างเคียง 3.กำหนดช่วงเวลาก่อสร้างสำหรับกิจกรรมที่ก่อให้เกิดความสั่นสะเทือน เช่น งานฐานราก งานโครงสร้างอาคาร เป็นต้น ในวันจันทร์-ศุกร์ เวลา 8.00 – 17.00 น. สำหรับกิจกรรมอื่นที่ก่อไม่ส่งผลกระทบ เช่น งานก่ออิฐฉาบปูน งานทาสี งานเทพื้น และ Topping เป็นต้น จะทำงานจนถึงเวลา 20.00 น. และในวันเสาร์จะมีกิจกรรมก่อสร้างที่มีเสียงดัง เวลา 9.00-17.00 น. สำหรับกิจกรรมอื่นที่ไม่ส่งผลกระทบ จะทำงานจนถึงเวลา 20.00 น. สำหรับวันอาทิตย์และวันหยุดนักขัตฤกษ์จะงดทำกิจกรรมที่ก่อให้เกิดความสั่นสะเทือน และมีระยะเวลาในการก่อสร้าง 9.00-17.00 น. ทั้งนี้ ในการก่อสร้างทุกวัน หากมีการก่อสร้างเกินช่วงเวลาดังกล่าว กรณีที่เป็นงานต่อเนื่อง เช่น การเทคอนกรีต เป็นครั้งคราว จะต้องแจ้งให้บ้านพักอาศัยติดพื้นที่โครงการทราบล่วงหน้าอย่างน้อย 1 วัน" พร้อมกันนี้ กิจกรรมการขนส่งวัสดุก่อสร้าง และการขนดินของโครงการจะดำเนินการในวันจันทร์-ศุกร์ เวลา 9.00 – 15.00 น. โดยงดในช่วงเวลาเร่งด่วนเช้า-เย็น เพื่อเป็นการลดผลกระทบด้านการจราจรจากกิจกรรมของโครงการ 4.ก่อนก่อสร้างโครงการต้องทำการสำรวจถ่ายภาพสภาพรั้ว กำแพงบ้าน และตัวอาคารก่อนการทำ Sheet Pile และค้ำยัน (Bracing) เพื่อเป็นการยืนยันและกำชับให้ผู้รับเหมา	1 ครั้ง ตลอดระยะก่อสร้าง และตรวจวัดบริเวณพื้นที่อ่อนไหว คือ วัดพระใหญ่ เดือนละ 1 ครั้ง ตลอดระยะก่อสร้าง ● ผู้รับผิดชอบ : บริษัท ซากุระ ดีเวลลอปเม้นท์ จำกัด (นางสาวสุธิชา ภูตน เบอร์ติดต่อ 090-983-6436)

SAKURA DEVELOPMENT Co.,Ltd.

MASTER FOR GREEN CO.,LTD.
บริษัท มาสเตอร์ ฟอร์ กรีน จำกัด

ลงชื่อ.....เจ้าของโครงการ
(นางสาวสุธิชา ภูตน)
บริษัท ซากุระ ดีเวลลอปเม้นท์ จำกัด

ลงชื่อ.....ผู้ชำนาญการสิ่งแวดล้อม
(นายอาหะหมัด เจ๊ะแม็ง)
บริษัท มาสเตอร์ ฟอร์ กรีน จำกัด

ตารางที่ 1 (ต่อ)

องค์ประกอบทางสิ่งแวดล้อม	[illegible]	[illegible]	[illegible]
		ดำเนินการโดยไม่ส่งผลกระทบต่ออาคารข้างเคียง 5.ผู้รับเหมาก่อสร้างต้องปฏิบัติตามมาตรฐานการก่อสร้างที่เหมาะสม โดยเฉพาะงานฐานรากและงานโครงสร้างหลัก ตามกฎกระทรวง ฉบับที่ 4 (พ.ศ. 2526) ออกตามความในพระราชบัญญัติควบคุมอาคาร พ.ศ.2522 อย่างเคร่งครัด 6.จัดให้มีการประกันภัยความรับผิดตามกฎหมายต่อชีวิตร่างกาย และทรัพย์สินของบุคคลภายนอก โดยแสดงสำเนาตารางกรมธรรม์ประกันภัยไว้ในบริเวณพื้นที่ก่อสร้าง 7.จัดให้มีวิศวกรดูแลการก่อสร้างอย่างใกล้ชิด และควบคุมการก่อสร้างให้ถูกต้องตามหลักวิศวกรรม ให้ส่งผลกระทบต่อพื้นที่ข้างเคียงน้อยที่สุด 8.นำรายละเอียดมาตรการป้องกันและแก้ไขผลกระทบสิ่งแวดล้อมของโครงการ มาติดไว้บริเวณพื้นที่โครงการในที่ที่สามารถมองเห็นได้ง่าย 9.จัดให้มีเจ้าหน้าที่แจ้งแผนการก่อสร้างที่จะก่อให้เกิดความสั่นสะเทือนต่ออาคารข้างเคียงทุกสัปดาห์ 10.จัดจ้างผู้รับเหมาที่มีคุณภาพตลอดจนจัดให้มีบริษัทควบคุมงานก่อสร้างให้ปฏิบัติตามมาตรการที่ระบุไว้ในรายงานการวิเคราะห์ผลกระทบสิ่งแวดล้อมที่ได้รับความเห็นชอบอย่างเคร่งครัด โดยมีการรายงานผลอย่างต่อเนื่องและประชาสัมพันธ์ในพื้นที่ก่อสร้างให้ชัดเจน 11.จัดให้มีนโยบายในการรับผิดชอบและชดใช้ความเสียหายที่เกิดจากการผลกระทบดังกล่าว ในกรณีที่ตกลงยอมความกันไม่ได้ ทางโครงการจะจัดให้มีบุคคลที่ 3 (ไตรภาคี) โดยเป็นตัวแทนจากหน่วยงานราชการในการรับฟังการเรียกร้อง/เงื่อนไขต่างๆ ตามความเหมาะสม เพื่อลดข้อขัดแย้ง และเกิดการยอมความกันทั้ง 2 ฝ่าย	

ลงชื่อ.....เจ้าของโครงการ
(นางสาวสุธิชา ภูตน)
บริษัท ซากุระ ดีเวลลอปเม้นท์ จำกัด

SAKURA DEVELOPMENT Co.,Ltd.

ลงชื่อ.....ผู้ชำนาญการสิ่งแวดล้อม
(นายอาหะหมัด เจ๊ะแม็ง)
บริษัท มาสเตอร์ ฟอร์ กรีน จำกัด

MASTER FOR GREEN CO.,LTD.
บริษัท มาสเตอร์ ฟอร์ กรีน จำกัด

ตารางที่ 1 (ต่อ)

องค์ประกอบทางสิ่งแวดล้อม	[illegible]	[illegible]	[illegible]
1.5 ทรัพยากรแหล่งน้ำและคุณภาพน้ำผิวดิน	น้ำเสียที่เกิดจากคนงานก่อสร้างโครงการ จะมีปริมาณรวมทั้งสิ้น 4 ลูกบาศก์เมตร/วัน เป็นส่วนที่ต้องได้รับการบำบัด โดยโครงการจะจัดให้มีถังบำบัดน้ำเสียสำเร็จรูปชนิดเกรอะ-กรองใร้อากาศ ก่อนระบายออกสู่ท่อระบายน้ำเข้าสู่ระบบบำบัดน้ำเสียรวมเมืองพัทยา ทั้งนี้ต้องมีมาตรการควบคุมให้มีการจัดการน้ำเสียที่เกิดขึ้นอย่างถูกต้องตามหลักสุขาภิบาลและข้อกำหนดของวิศวกรรมสถานแห่งประเทศไทยในพระบรมราชูปถัมภ์เพื่อป้องกันผลกระทบต่อสภาพแวดล้อม	1.กำหนดให้ผู้รับเหมาก่อสร้างจัดสร้างห้องส้วม ที่อาบน้ำและลานซักล้าง ให้เพียงพอกับความต้องการของคนงาน โดยในการบำบัดน้ำเสียต้องจัดให้มีระบบบำบัดน้ำเสียซึ่งรองรับน้ำเสียได้ไม่น้อยกว่า 5 ลูกบาศก์เมตร/วัน โดยน้ำทิ้งภายหลังการบำบัดจะระบายออกสู่ท่อระบายน้ำริมถนนสาธารณะต่อไป 2.จัดให้มีคนงานคอยดูแลรักษาความสะอาดห้องส้วมให้สะอาดอยู่เสมอ	- ตรวจสอบและทำความสะอาดรางระบายน้ำชั่วคราวและบ่อดักตะกอนสัปดาห์ละ 1 ครั้ง ตลอดระยะก่อสร้าง ● ผู้รับผิดชอบ : บริษัท ซากุระ ดีเวลลอปเม้นท์ จำกัด (นางสาวสุธิชา ภูดน เบอร์ติดต่อ 090-983-6436)
1.6 อุทกวิทยาและคุณภาพน้ำใต้ดิน	โครงการได้รับบริการน้ำใช้จากการประปาส่วนภูมิภาคสาขาพัทยา (ขั้นพิเศษ) ที่มีแหล่งน้ำดิบเพื่อการผลิตน้ำประปาจากแหล่งน้ำผิวดิน มิได้มีการใช้น้ำใต้ดินในการผลิตน้ำประปาแต่อย่างใด ดังนั้น การเกิดขึ้นของโครงการทั้งในระยะก่อสร้างและระยะดำเนินการจึงไม่ส่งผลกระทบต่อแหล่งน้ำใต้ดิน	- ดำเนินการตามมาตรการป้องกัน/ลดผลกระทบด้านคุณภาพน้ำและการบำบัดน้ำเสีย เพื่อลดการปนเปื้อนด้านอุทกวิทยาและคุณภาพน้ำใต้ดิน	-
1.7 สภาพธรณีวิทยาและแผ่นดินไหว	โครงการ ซึ่งตั้งอยู่ในเขต 1 มีระดับความรุนแรงของเหตุแผ่นดินไหวประมาณ 3-4 เมอร์คัลลี สภาพของแผ่นดินไหว คือ ทุกคนตกใจ สิ่งก่อสร้างออกแบบไม่ดีปรากฏความเสียหาย (มีความเสี่ยงในการเกิดความเสียหายในระดับน้อยถึงปานกลาง) สำหรับพื้นที่โครงการไม่ได้อยู่ในบริเวณรอยเลื่อนมีพลังในประเทศไทย จึงไม่มีผลกระทบต่อการเกิดแผ่นดินไหว แต่อย่างก็ตามโครงการได้มีมาตรการป้องกันและแก้ไขผลกระทบต่อแผ่นดินไหวด้วย	1.จัดให้มีแผ่นพับประชาสัมพันธ์ คำแนะนำในการปฏิบัติตัวหากเกิดแผ่นดินไหวให้นิติบุคคลอาคารชุดไว้เผยแพร่กับผู้พักอาศัย 2.ติดตามข่าว สถานการณ์ คำแนะนำ คำเตือนต่างๆจากทางราชการอย่างต่อเนื่อง 3.กำหนดให้มีแผนการซักซ้อม การอพยพรวมคน กรณีเกิดเหตุฉุกเฉิน โดยจัดให้มีพนักงานประจำชั้น ควบคุมผู้ที่อยู่ในอาคารให้อยู่ในความสงบ และนำทางมายังจุดรวมคนที่ปลอดภัยและเมื่อตรวจเช็คจำนวนคนเรียบร้อย จึงเคลื่อนย้ายไปยังจุดที่ปลอดภัย 4.ให้รีบออกจากอาคาร เมื่อมีการสั่งการจากผู้ที่ควบคุมแผน	-

SAKURA DEVELOPMENT Co.,Ltd.

MASTER FOR GREEN CO.,LTD.
บริษัท มาสเตอร์ ฟอร์ กรีน จำกัด

ลงชื่อ.....เจ้าของโครงการ
(นางสาวสุธิชา ภูดน)
บริษัท ซากุระ ดีเวลลอปเม้นท์ จำกัด

ลงชื่อ.....ผู้ชำนาญการสิ่งแวดล้อม
(นายอาหะหมัด เจ๊ะแมง)
บริษัท มาสเตอร์ ฟอร์ กรีน จำกัด

ตารางที่ 1 (ต่อ)

องค์ประกอบทางสิ่งแวดล้อม	[illegible]	[illegible]	[illegible]
		ป้องกันหรือผู้ที่รับผิดชอบในเรื่องนี้ 5.ไม่ใช้ลิฟต์ เพราะหากไฟฟ้าดับอาจมีอันตรายจากการติดอยู่ภายในลิฟต์ 6.ให้หมอบอยู่ในส่วนของอาคารที่มีโครงสร้างแข็งแรง สามารถรับน้ำหนักได้มากหรือใต้โต๊ะที่แข็งแรง เพื่อป้องกันอันตรายจากสิ่งปรักหักพังร่วงลงมาและให้อยู่ห่างจากประตู ระเบียงและหน้าต่างที่พังทลายได้ง่าย 7.ให้รีบออกจากอาคารโดยเร็วในโอกาสแรกที่แผ่นดินหยุดสั่นไหวแล้ว และหนีห่างจากสิ่งที่จะหล่นทับได้	
1.8 ทรัพยากรดินและการพังทลายของดิน	การพังทลายของดินในระยะก่อสร้าง จะเกิดจากการขุดเปิดหน้าดินเพื่อทำฐานราก ก่อสร้างชั้นใต้ดินและการก่อสร้างงานระบบที่ฝังอยู่ใต้ดิน เช่น ถังเก็บน้ำใต้ดิน ระบบบำบัดน้ำเสีย เป็นต้น โครงการจะปรับสภาพพื้นที่เพื่อให้มีระดับใกล้เคียงกับถนนด้านหน้าโครงการนั้นอาจทำให้เกิดผลกระทบด้านการพังทลายของดินถมสู่พื้นที่ข้างเคียง อย่างไรก็ตามโครงการต้องมีมาตรการป้องกันและลดผลกระทบด้านการพังทลายของดิน	1.ในการขุดดินจะต้องขุดดินให้มีความลาดเอียงในอัตราส่วน 1:1 (ทำมุม 45 อาศา กับแนวระนาบ) เพื่อป้องกันผลกระทบจากการพังทลายของดิน 2.ติดตั้งเครื่องมือตรวจสอบการเคลื่อนตัวและการทรุดตัวของดินบริเวณที่ขุด หากเกิดระยะเคลื่อนตัวมากกว่าที่กำหนดไว้ต้องแจ้งให้ทางวิศวกรดำเนินการแก้ไขโดยเร็ว 3.ติดตั้งระบบปลอดภัยเสริม เช่น ไฟฟ้าแสงสว่าง ราวกันตก ทาสีสะท้อนแสง และป้ายเตือนอันตรายไว้ทุกระยะไม่เกิน 40 เมตร 4.จัดให้มีวิศวกรควบคุมตรวจสอบเสถียรภาพของงานขุดดินให้มีความมั่นคงปลอดภัยตลอดระยะก่อสร้าง 5.จัดทำรั้วทึบด้วย Concrete Block รอบแนวเขตที่ดินสูง 3 เมตร และขึงผ้าใบอีก 3 เมตร เพื่อกั้นขอบเขตพื้นที่โครงการอย่างเป็นสัดส่วน เพื่อบดบังภูมิทัศน์ที่ไม่ดีจากการก่อสร้างและป้องกันฝุ่นละอองฟุ้งกระจายไปยังพื้นที่ข้างเคียง และจัดกำแพงกันดินโดยรอบแนวเขตที่ดิน 6.ในกรณีที่มีการร่วงหล่นของเศษหินและดิน จัดให้มีพนักงาน	- ติดตามเรื่องร้องเรียนที่อาจจะเกิดขึ้นตลอดระยะก่อสร้าง หากพบว่ามีเรื่องร้องเรียนให้จัดเจ้าหน้าที่เข้าตรวจสอบและแก้ไขปัญหาที่พบโดยทันที ● ผู้รับผิดชอบ : บริษัท ซากุระ ดีเวลลอปเม้นท์ จำกัด (นางสาวสุธิชา ภูดน เบอร์ติดต่อ 090-983-6436)

MASTER FOR GREEN CO.,LTD.
บริษัท มาสเตอร์ ฟอร์ กรีน จำกัด

ลงชื่อ.....เจ้าของโครงการ
(นางสาวสุธิชา ภูดน)
บริษัท ซากุระ ดีเวลลอปเม้นท์ จำกัด

SAKURA DEVELOPMENT Co.,Ltd.

ลงชื่อ.....ผู้ชำนาญการสิ่งแวดล้อม
(นายอาหะหมัด เจ๊ะแม็ง)
บริษัท มาสเตอร์ ฟอร์ กรีน จำกัด

ตารางที่ 1 (ต่อ)

องค์ประกอบทางสิ่งแวดล้อม	[illegible]	[illegible]	[illegible]
		คอยเก็บกวาดให้สะอาดเรียบร้อย 7.จัดให้มีเจ้าหน้าที่รับเรื่องที่อาจจะเกิดจากการก่อสร้างหากพบว่า มีเรื่องร้องเรียนต้องจัดเจ้าหน้าที่เข้าตรวจสอบหรือแก้ไขปัญหาที่พบโดยทันที 8.จัดให้มีนโยบายในการรับผิดชอบและชดใช้ความเสียหายที่เกิดจากการผลกระทบดังกล่าว ในกรณีที่ตกลงยอมความกันไม่ได้ ทางโครงการจะจัดให้มีบุคคลที่ 3 (ไดรภาคี) โดยเป็นตัวแทนจากหน่วยงานราชการในการรับฟังการเรียกร้อง/เงื่อนไขต่างๆ ตามความเหมาะสม เพื่อลดข้อขัดแย้ง และเกิดการยอมความกันทั้ง 2 ฝ่าย	
2. ทรัพยากรสิ่งแวดล้อมด้านชีวภาพ 2.1 ทรัพยากรสิ่งมีชีวิตบนบก	บริเวณโดยรอบพื้นที่โครงการ ประกอบด้วยบ้านพักอาศัย อาคารอยู่อาศัยรวม ประเภทอาคารชุดและอพาร์ทเม้นท์ อาคารพาณิชย์ สถานที่ราชการและสถานศึกษา จึงไม่มีสิ่งมีชีวิตใดๆ ที่สำคัญทางเศรษฐกิจหรือควรค่าแก่การอนุรักษ์ ไม่มีทรัพยากรนิเวศวิทยาบนบกประเภทสัตว์ป่าหายาก หรือพืชพรรณทางธรรมชาติที่สำคัญ ดังนั้น จึงคาดว่าการเกิดขึ้นของโครงการ จะไม่ส่งผลกระทบที่มีนัยสำคัญต่อทรัพยากรสิ่งแวดล้อมทางนิเวศวิทยา	- ดำเนินการตามมาตรการป้องกัน/ลดผลกระทบต่อทรัพยากรสิ่งแวดล้อมทางกายภาพ ได้แก่ คุณภาพอากาศ เสียง ความสั่นสะเทือน การพังทลายของดิน คุณภาพน้ำ และคุณค่าการใช้ประโยชน์ของมนุษย์อย่างเคร่งครัด	-
2.2 ทรัพยากรสิ่งมีชีวิตในน้ำ	โครงการจะบำบัดน้ำเสียที่เกิดขึ้นโดยน้ำทิ้งที่ออกจากโครงการจะมีคุณภาพตามมาตรฐานที่กฎหมายกำหนด และโครงการมิได้มีการระบายน้ำทิ้งลงสู่แหล่งน้ำผิวดินโดยตรง แต่ระบายออกสู่ท่อระบายน้ำด้านหน้าโครงการและเข้าสู่ระบบบำบัดน้ำเสียรวมเมืองพัทยาต่อไป จึงคาดว่าการเกิดขึ้นของโครงการจะไม่ส่งผลกระทบที่มีนัยสำคัญต่อนิเวศวิทยาทางน้ำ	- ดำเนินการตามมาตรการป้องกัน/ลดผลกระทบต่อทรัพยากรสิ่งแวดล้อมทางกายภาพ ได้แก่ คุณภาพอากาศ เสียง ความสั่นสะเทือน การพังทลายของดิน คุณภาพน้ำ และคุณค่าการใช้ประโยชน์ของมนุษย์อย่างเคร่งครัด	-

MASTER FOR GREEN CO.,LTD.
บริษัท มาสเตอร์ ฟอร์ กรีน จำกัด

ลงชื่อ.....เจ้าของโครงการ
(นางสาวสุธิชา ภูตน)
บริษัท ซากุระ ดีเวลลอปเม้นท์ จำกัด

ลงชื่อ.....ผู้ชำนาญการสิ่งแวดล้อม
(นายอาหะหมัด เจ๊ะแม็ง)
บริษัท มาสเตอร์ ฟอร์ กรีน จำกัด

ตารางที่ 1 (ต่อ)

องค์ประกอบทางสิ่งแวดล้อม	ผลกระทบ[illegible]	[illegible]	[illegible]
3. คุณค่าการใช้ประโยชน์ของมนุษย์ 3.1 การใช้น้ำ	โครงการมีอัตราการใช้น้ำในระยะก่อสร้างประมาณ 10 ลูกบาศก์เมตร/วัน ดังนี้ 1) น้ำใช้เพื่อการอุปโภค-บริโภคของคนงานก่อสร้าง ปริมาณ 5 ลูกบาศก์เมตร/วัน 2) น้ำใช้เพื่อการก่อสร้าง เช่น ผสมปูนซีเมนต์และบ่มคอนกรีต ทำความสะอาดเครื่องมือ เครื่องใช้ต่างๆ เป็นต้น โดยคาดว่าน้ำใช้ในส่วนนี้จะมีประมาณ 5 ลูกบาศก์เมตร/วัน ดังนั้น คนงานที่พักอยู่ในบ้านพักคนงาน มีความต้องการใช้น้ำประมาณ 10 ลูกบาศก์เมตร/วัน โดยจะใช้น้ำจากการประปาส่วนภูมิภาคสาขาเมืองพัทยา (ชั้นพิเศษ) ซึ่งปัจจุบันต้องสามารถจ่ายน้ำให้กับพื้นที่ให้บริการได้อย่างเพียงพอและทั่วถึง จึงคาดว่าการใช้น้ำของคนงานก่อสร้าง จะไม่ส่งผลกระทบที่มีนัยสำคัญต่อชุมชนบริเวณใกล้เคียง อย่างไรก็ตาม โครงการจะต้องจัดให้มีมาตรการประหยัดน้ำ	1.กำชับให้คนงานใช้น้ำอย่างประหยัด 2.ตรวจดูจุดรั่วซึมของระบบท่อ หากพบให้รีบแก้ไขโดยด่วน 3.จัดให้มีถังสำรองน้ำใช้ให้เพียงพอกับความต้องการ	-
3.2 การบำบัดน้ำเสีย	น้ำเสียระยะก่อสร้าง โครงการจะจัดสร้างห้องส้วมชาย–หญิง และเนื่องจากคนงานไม่ได้พักในพื้นที่โครงการ ดังนั้น ปริมาณน้ำโสโครกจากห้องส้วม คาดว่าจะมีประมาณ 4 ลูกบาศก์เมตร/วัน (คิดเป็น 80 % ของปริมาณน้ำใช้) ทั้งนี้จะไม่นำน้ำใช้ในส่วนของกิจกรรมการก่อสร้างมาคิดรวม เนื่องจากส่วนใหญ่จะหมดไปกับขั้นตอนการก่อสร้าง ส่วนที่เหลือซึ่งมีปริมาณเล็กน้อย จะปล่อยให้ซึมลงดินและแห้งไปตามธรรมชาติ ซึ่งจะต้อง	1.กำหนดให้ผู้รับเหมาก่อสร้างจัดสร้างห้องส้วม ที่อาบน้ำและลานซักล้าง ให้เพียงพอกับความต้องการของคนงาน โดยจัดให้มีระบบบำบัดน้ำสำเร็จรูปแบบเติมอากาศชนิดที่มีตัวกลางยึดเกาะ ที่สามารถรองรับน้ำเสียได้ 5 ลูกบาศก์เมตร/วัน บำบัดน้ำเสียให้มีค่า BOD ไม่เกิน 20 มิลลิกรัม/ลิตร โดยน้ำทิ้งภายหลังการบำบัดจะระบายออกสู่ท่อระบายน้ำริมถนนสาธารณะต่อไป 2.กำจัดแหล่งน้ำท่วมขังทั้งในบริเวณพื้นที่ก่อสร้างและ	- ติดตามการจัดระบบสุขาภิบาลภายในพื้นที่ก่อสร้าง และที่พักคนงานให้มีความเรียบร้อยอย่างสม่ำเสมอ ● ผู้รับผิดชอบ : บริษัท ซากุระ ดีเวลลอปเม้นท์ จำกัด (นางสาวสุธิชา ภูตน เบอร์ติดต่อ 090-983-6436)

MASTER FOR GREEN CO.,LTD.
บริษัท มาสเตอร์ ฟอร์ กรีน จำกัด

ลงชื่อ.....เจ้าของโครงการ
(นางสาวสุธิชา ภูตน)
บริษัท ซากุระ ดีเวลลอปเม้นท์ จำกัด

ลงชื่อ.....ผู้ชำนาญการสิ่งแวดล้อม
(นายอาหะหมัด เจ๊ะแม็ง)
บริษัท มาสเตอร์ ฟอร์ กรีน จำกัด

ตารางที่ 1 (ต่อ)

องค์ประกอบทางสิ่งแวดล้อม	[illegible]	[illegible]	[illegible]
	มีมาตรการควบคุมให้มีการจัดการน้ำเสียที่เกิดขึ้นอย่างถูกต้องตามหลักสุขาภิบาลและข้อกำหนดของวิศวกรรมสถานแห่งประเทศไทยในพระบรมราชูปถัมภ์เพื่อป้องกันผลกระทบต่อสภาพแวดล้อมในการก่อสร้างโครงการ	บ้านพักคนงานเพื่อป้องกันการเกิดแหล่งเพาะพันธุ์ยุง 3.ติดต่อประสานงานกับเมืองพัทยาให้มาสูบสิ่งปฏิกูลแล้วนำไปกำจัดต่อไป 4.ดูแลความสะอาดไม่ให้มีแหล่งแพร่เชื้อโรคเพื่อป้องกันสัตว์พาหะนำโรคเช่นแมลงวันหนูหรือแมลงสาบ 5.ให้ผู้รับเหมาปฏิบัติมาตรการป้องกันและแก้ไขผลกระทบสิ่งแวดล้อมด้านผลกระทบต่อสุขภาพอย่างเคร่งครัด 6.เข้มงวดต่อคนงานด้านสุขาภิบาลเพื่อป้องกันปัญหาการแพร่กระจายของเชื้อโรคหรือโรคติดต่อ 7.จัดให้มีการตรวจสุขภาพคนงาน 2 ครั้ง/ปี เพื่อป้องกันปัญหาด้านสุขภาพที่อาจเป็นพาหะนำโรคได้ 8.ล้างทำความสะอาดที่พักคนงานและปล่อยให้แห้งก่อนทำการปรับและเกลี่ยพื้นที่เพื่อจัดเป็นทางรถวิ่งเข้า-ออกโครงการฯ และพื้นที่จัดสวนสำหรับภายในพื้นที่โครงการ	
3.3 การระบายน้ำและการป้องกันน้ำท่วม	กรณีฝนตกหากโครงการไม่มีมาตรการควบคุมการระบายน้ำ อาจก่อให้เกิดการชะล้างหน้าดินได้ ดังนั้นโครงการต้องกำหนดให้มีมาตรการป้องกันการชะล้างหน้าดินและระบบระบายน้ำที่เหมาะสม	1.จัดทำร่องระบายน้ำภายในพื้นที่โครงการ รวบรวมน้ำเข้าสู่บ่อพักเพื่อให้เกิดการตกตะกอนดิน โดยน้ำหลากที่เกิดจากพื้นที่โครงการจะสูบผ่านร่องระบาย เพื่อระบายน้ำออกสู่ท่อระบายน้ำหน้าโครงการ 2.ขุดลอกตะกอนดินที่สะสมในบ่อพักเป็นประจำ 3.จัดให้มีตะแกรงดักขยะก่อนระบายน้ำออกจากโครงการ	- ตรวจสอบเศษขยะ เศษอาหาร หินทราย และตะกอนดิน ในรางระบายน้ำภายในพื้นที่ก่อสร้างทุกเดือนตลอดระยะก่อสร้าง ● ผู้รับผิดชอบ : บริษัท ซากุระ ดีเวลลอปเม้นท์ จำกัด (นางสาวสุธิชา ภูตน เบอร์ติดต่อ 090-983-6436)
3.4 การจัดการมูลฝอยและสิ่งปฏิกูล	มูลฝอยที่เกิดจากคนงานก่อสร้างจะมีปริมาณ 300 ลิตร/วัน หากไม่มีการจัดการที่ดีอาจส่งกลิ่นรบกวนผู้พักอาศัยบริเวณใกล้เคียงโครงการ และเป็นแหล่งเพาะพันธุ์สัตว์และแมลงรบกวน	1.จัดให้มีถังมูลฝอยขนาด 200 ลิตร จำนวน 6 ถัง แบ่งเป็นถังมูลฝอยเปียก จำนวน 2 ถัง ถังมูลฝอยแห้ง จำนวน 2 ถัง ถังมูลฝอยรีไซเคิล จำนวน 1 ถัง และถังมูลฝอยอันตราย จำนวน 1 ถัง ภายในถังรองด้วยถุงพลาสติกสีส้ม สามารถรองรับปริมาณมูลฝอยที่เกิดขึ้น 0.30 ลูกบาศก์เมตร	- ติดตาม/ตรวจสอบที่พักมูลฝอยตลอดระยะก่อสร้าง ● ผู้รับผิดชอบ : บริษัท ซากุระ ดีเวลลอปเม้นท์ จำกัด (นางสาวสุธิชา ภูตน เบอร์ติดต่อ 090-983-6436)

SAKURA DEVELOPMENT Co., Ltd.

MASTER FOR GREEN CO.,LTD.
บริษัท มาสเตอร์ ฟอร์ กรีน จำกัด

ลงชื่อ.....เจ้าของโครงการ
(นางสาวสุธิชา ภูตน)
บริษัท ซากุระ ดีเวลลอปเม้นท์ จำกัด

ลงชื่อ.....ผู้ชำนาญการสิ่งแวดล้อม
(นายอาหะหมัด เจ๊ะแม็ง)
บริษัท มาสเตอร์ ฟอร์ กรีน จำกัด

ตารางที่ 1 (ต่อ)

องค์ประกอบทางสิ่งแวดล้อม	[illegible]	[illegible]	[illegible]
		ได้มากกว่า 3 วัน ในแต่ละวันจะมีพนักงานจัดเก็บและรวบรวมไว้ในถังรองรับมูลฝอยที่เตรียมไว้ เพื่อให้รถเก็บขนมูลฝอยของเมืองพัทยามาเก็บขนไปกำจัดต่อไป 2.กำชับให้คนงานทิ้งมูลฝอยลงในภาชนะรองรับที่ได้จัดเตรียมไว้อย่างเคร่งครัด 3.จัดหาผู้รับผิดชอบที่จะนำมูลฝอยจากกิจกรรมการก่อสร้างที่ไม่สามารถนำกลับมาใช้ประโยชน์ได้ไปกำจัด 4.ขยะอันตรายจัดให้มีการคัดแยก เก็บรวบรวมไว้ เมื่อมีปริมาณมากพอ ทางโครงการจะติดต่อบริษัทที่ได้รับอนุญาตจากกรมโรงงานอุตสาหกรรมเข้ามารับไปกำจัดทุก 2-3 เดือน หรือตามความเหมาะสมของปริมาณขยะ เพื่อนำไปกำจัดตามหลักวิชาการต่อไป 5.ไม่นำเศษวัสดุก่อสร้างไปทิ้งในพื้นที่สาธารณะ หรือสถานที่ที่อาจส่งผลกระทบต่อผู้พักอาศัยอยู่ในบริเวณนั้นๆ 6.ติดต่อประสานงานให้เมืองพัทยาที่เกี่ยวข้องเข้ามารับไปกำจัดตามหลักสุขาภิบาลไม่ให้มีมูลฝอยตกค้าง 7.ตรวจสอบสภาพภาชนะรองรับมูลฝอยเป็นประจำสม่ำเสมอ เพื่อป้องกันแมลงและสัตว์พาหะนำโรคใช้เป็นที่อยู่อาศัยแหล่งอาหาร กรณีที่พบว่าภาชนะรองรับมูลฝอยชำรุดเสียหายต้องซ่อมแซมหรือเปลี่ยนภาชนะใหม่ใช้แทน 8.โครงการต้องกำชับให้ผู้รับเหมาแยกเศษวัสดุก่อสร้างเก็บและรวบรวมไว้เป็นสัดส่วนในพื้นที่ที่เหมาะสมและจัดให้มีระบบการคัดแยกและนำกลับมาใช้ประโยชน์ เช่น เศษอิฐเศษปูนก็จะนำมาปรับถมระดับพื้นที่โครงการ ไม้แบบนำกลับมาใช้ใหม่ได้ มูลฝอยที่ไม่สามารถนำกลับมาใช้ประโยชน์ได้อีกผู้รับเหมาก็จะทิ้งลงถังรองรับ เพื่อจะขายให้ผู้รับซื้อของเก่าต่อไป	

ASTER FOR GREEN CO.,LTD.
บริษัท มาสเตอร์ ฟอร์ กรีน จำกัด

ลงชื่อ.....เจ้าของโครงการ
(นางสาวสุธิชา ภูตน)
บริษัท ซากุระ ดีเวลลอปเม้นท์ จำกัด

SAKURA DEVELOPMENT Co.,Ltd.

ลงชื่อ.....ผู้ชำนาญการสิ่งแวดล้อม
(นายอาหะหมัด เจ๊ะแม็ง)
บริษัท มาสเตอร์ ฟอร์ กรีน จำกัด

ตารางที่ 1 (ต่อ)

องค์ประกอบทางสิ่งแวดล้อม	[illegible]	[illegible]	[illegible]
3.5 การใช้ไฟฟ้าและการอนุรักษ์พลังงาน	ระยะก่อสร้าง โครงการจะติดตั้งมิเตอร์ไฟฟ้าชั่วคราว โดยจะขอใช้ไฟฟ้าชั่วคราวจากการไฟฟ้าส่วนภูมิภาคเมืองพัทยาซึ่งการก่อสร้างโครงการจะไม่ส่งผลกระทบต่อการใช้ไฟฟ้าของชุมชนข้างเคียง หรือระบบไฟฟ้าของการไฟฟ้าส่วนภูมิภาคเมืองพัทยา เพราะปริมาณไฟฟ้าที่ต้องการใช้มีค่าน้อยเกินกว่าจะก่อให้เกิดผลกระทบใดๆ	1.กำชับให้คนงานใช้ไฟฟ้าอย่างประหยัด 2.ตรวจสอบระบบสายไฟฟ้า และอุปกรณ์ไฟฟ้าต่างๆ ให้อยู่ในสภาพพร้อมใช้งานเสมอและซ่อมแซมทันทีเมื่อพบว่าชำรุดเสียหาย	- จดบันทึกสถิติการใช้ไฟฟ้าเพื่อรณรงค์การใช้ไฟฟ้าอย่างคุ้มค่าและประหยัด ● ผู้รับผิดชอบ : บริษัท ซากุระ ดีเวลลอปเม้นท์ จำกัด (นางสาวสุธิชา ภูตน เบอร์ติดต่อ 090-983-6436)
3.6 ความปลอดภัยและการป้องกันอัคคีภัย	ระยะก่อสร้างมีกิจกรรมที่ต้องใช้กระแสไฟฟ้า เช่น การเจาะเชื่อมเหล็ก และการเลื่อยไม้ เป็นต้น กิจกรรมดังกล่าวอาจทำให้เกิดเพลิงไหม้ได้ แต่คาดว่าเหตุการณ์ที่เกิดขึ้นจะไม่รุนแรงและสามารถแก้ปัญหาได้ เนื่องจากกำหนดให้ผู้รับเหมาจัดเตรียมถังดับเพลิงชนิดผงเคมีแห้งไว้ป้องกันเหตุเพลิงไหม้ที่อาจจะเกิดขึ้น ซึ่งจะช่วยแก้ปัญหาในขั้นต้นได้	1.การเดินสายไฟทุกขั้นตอนต้องกระทำอย่างถูกหลักวิชาการ 2.ออกกฎไม่ให้คนงานสูบบุหรี่ในขณะปฏิบัติงาน 3.จัดให้มีการติดตั้งถังดับเพลิงเคมีในสถานที่ทำงานและที่เก็บกองวัสดุก่อสร้างที่คาดว่าจะเกิดเพลิงไหม้ได้ง่าย	-
3.7 การคมนาคม	ระยะก่อสร้างโครงการจะมีปริมาณจราจรเพิ่มขึ้นประมาณ 20 เที่ยว (21.10 PCU /ชั่วโมง) ซึ่งจากการประเมิน พบว่า ค่า V/C Ratio ของถนนสายหลักและสายรองบริเวณโครงการเปลี่ยนแปลงน้อยมาก ดังนั้น ปริมาณจราจรที่เพิ่มขึ้นในระยะการก่อสร้างจะก่อให้เกิดผลกระทบด้านการจราจรในระดับที่ยอมรับได้	1.จัดเตรียมสถานที่สำหรับกองวัสดุก่อสร้างไม่ให้ล้ำออกมานอกพื้นที่โครงการ 2.จัดเตรียมพื้นที่สำหรับงานขนย้ายวัสดุก่อสร้าง และพื้นที่สำหรับจอดรถบรรทุกภายในโครงการโดยไม่ให้จอดล้ำเข้าไปในผิวการจราจรของถนนสาธารณะภายนอกโครงการ 3.จัดเตรียมจุดล้างล้อรถบรรทุกหนักในหน่วยงานเพื่อป้องกันไม่ให้มีฝุ่น หิน ดิน และเศษวัสดุติดล้อรถยนต์ออกไปร่วงหล่นบนผิวการจราจรบนถนนภายนอกโครงการ 4.จัดเตรียมผ้าใบคลุมหลังกระบะของรถบรรทุก ทุกคันที่เข้า-ออกโครงการเพื่อป้องกันฝุ่น หิน ดิน และเศษวัสดุที่อาจจะกระเด็นตกหล่นบนผิวการจราจรของถนนภายนอกโครงการเพื่อความปลอดภัย 5.จัดให้มีเจ้าหน้าที่คอยควบคุมและอำนวยความสะดวก	-

ลงชื่อ.....เจ้าของโครงการ
(นางสาวสุธิชา ภูตน)
บริษัท ซากุระ ดีเวลลอปเม้นท์ จำกัด

SAKURA DEVELOPMENT Co.,Ltd.

ลงชื่อ.....ผู้ชำนาญการสิ่งแวดล้อม
(นายอาหะหมัด เจ๊ะแม็ง)
บริษัท มาสเตอร์ ฟอร์ กรีน จำกัด

MASTER FOR GREEN CO.,LTD.
บริษัท มาสเตอร์ ฟอร์ กรีน จำกัด

ตารางที่ 1 (ต่อ)

องค์ประกอบทางสิ่งแวดล้อม	[illegible]	[illegible]	[illegible]
		บริเวณทางเข้า-ออกโครงการในขณะดำเนินการก่อสร้าง เพื่อป้องกันรถติดบริเวณด้านหน้าโครงการ และเพื่อความปลอดภัยของผู้ขับขี่ยวดยานบนถนนพระตำหนัก ซอย 5 บริเวณหน้าโครงการ 6.รถขนส่งวัสดุก่อสร้างของโครงการจะจัดให้มีการติดแผ่นป้ายสะท้อนแสงและธงสีบริเวณท้ายรถเพื่อให้ผู้ขับขี่ยวดยานบนถนน สังเกตุเห็นรถดังกล่าวได้อย่างชัดเจนเพื่อป้องกันการเฉี่ยวชน 7.ฉีดพรมน้ำบริเวณพื้นที่ก่อสร้างหรือบริเวณที่ทำให้เกิดฝุ่นอย่างน้อยวันละ 3 ครั้ง เช้า เที่ยง และเย็น 8.จัดให้มีพนักงานคอยกวาดเศษดิน ทราย ที่ตกหล่นบริเวณปากทางเข้า-ออกโครงการ และพื้นที่ข้างเคียงบริเวณโดยรอบโครงการ โดยในกรณีที่มีเศษดินเปียกตกหล่นต้องทำความสะอาดโดยใช้น้ำฉีด และกวาดพื้นให้สะอาดโดยทันที 9.ควบคุมน้ำหนักรถบรรทุกตามพิกัดและจำกัดความเร็วของรถ ไม่ให้เกิน 30 กิโลเมตร/ชั่วโมง และกำชับให้ผู้ขับรถบรรทุกปฏิบัติตามพระราชบัญญัติ การจราจรทางบกและกำชับให้ขับรถด้วยความระมัดระวังเป็นพิเศษ 10.ติดตั้งป้ายสัญญาณจราจรต่างๆ อาทิ ป้ายชะลอความเร็วเขตก่อสร้าง ทางชำรุด เป็นต้น ทั้งในพื้นที่โครงการและเมื่อเข้าใกล้บริเวณเข้า-ออกพื้นที่โครงการ 11.จัดให้มีป้ายชื่อโครงการและลูกศรแสดงทิศทางเข้าโครงการอย่างชัดเจน 12.ติดตั้งกล่องรับความคิดเห็นที่บริเวณป้อมยาม เพื่อรับเรื่องร้องเรียนที่อาจเกิดขึ้นจากการก่อสร้าง หากพบว่ามีเรื่องร้องเรียนต้องดำเนินการแก้ไขปัญหาทันที	

ลงชื่อ.....เจ้าของโครงการ
(นางสาวสุธิชา ภูตน)
บริษัท ซากุระ ดีเวลลอปเม้นท์ จำกัด

SAKURA DEVELOPMENT Co.,Ltd.

MASTER FOR GREEN CO.,LTD.
บริษัท มาสเตอร์ ฟอร์ กรีน จำกัด

ลงชื่อ.....ผู้ชำนาญการสิ่งแวดล้อม
(นายอาหะหมัด เจ๊ะแม็ง)
บริษัท มาสเตอร์ ฟอร์ กรีน จำกัด

ตารางที่ 1 (ต่อ)

องค์ประกอบทางสิ่งแวดล้อม	[illegible]	[illegible]	[illegible]
		13.จัดทำป้ายผ้าหรือไวนิลระบุชื่อโครงการและผู้รับเหมา พร้อมหมายเลขโทรศัพท์ติดไว้ที่รถขนส่งวัสดุก่อสร้างเพื่อให้ประชาชนที่ได้รับผลกระทบสามารถแจ้งเรื่องร้องเรียนได้	
4. คุณค่าต่อคุณภาพชีวิต 4.1 สภาพเศรษฐกิจและสังคม	อุตสาหกรรมการก่อสร้างเป็นอุตสาหกรรมที่มีความสำคัญในการขับเคลื่อนเศรษฐกิจของประเทศ ซึ่งการพัฒนาโครงการอสังหาริมทรัพย์ก็เป็นส่วนหนึ่งของภาคอุตสาหกรรมการก่อสร้าง ดังนั้น การก่อสร้างโครงการซึ่งต้องมีเงินทุนหมุนเวียนมีส่วนช่วยในการกระตุ้นเศรษฐกิจทั้งในแง่ของการซื้อวัสดุอุปกรณ์การก่อสร้าง การจ้างงาน เป็นต้น ทั้งนี้ในช่วงการก่อสร้างโครงการอาจส่งผลกระทบในด้านสังคมต่อผู้ที่อยู่ใกล้เคียง เนื่องจากคนงานก่อสร้างซึ่งโครงการจะต้องมีมาตรการควบคุมคนงานก่อสร้าง ให้อยู่ในความสงบเรียบร้อยไม่ก่อเหตุเดือดร้อนหรือรำคาญต่อชุมชนข้างเคียง	1.ไม่อนุญาตให้คนงานพักในพื้นที่ก่อสร้าง 2.กำหนดให้ผู้รับเหมาจัดพื้นที่บ้านพักคนงานตามมาตรฐานแบบก่อสร้างอาคารชั่วคราวสำหรับคนงานก่อสร้างของวิศวกรรมสถานแห่งประเทศไทยในพระบรมราชูปถัมภ์ 3.ออกกฎระเบียบการพักอาศัยภายในบ้านพักคนงานและควบคุมการปฏิบัติตามอย่างเคร่งครัดพร้อมกำหนดบทลงโทษที่ชัดเจน 4.ติดตั้งป้ายประกาศเกี่ยวกับโครงการ ระยะเวลาก่อสร้างโครงการ และข้อความแสดงการขออภัยที่อาจไม่ได้รับความสะดวกเนื่องจากการก่อสร้าง เพื่อสร้างความเข้าใจกับประชาชน 5.ให้นำข้อคิดเห็นจากการสำรวจทัศนคติมากำหนดเป็นมาตรการป้องกันและลดผลกระทบสิ่งแวดล้อม และหากมีการร้องเรียนขณะดำเนินการก่อสร้างจะต้องดำเนินการแก้ไขโดยทันที 6.ออกกฎระเบียบการปฏิบัติตนในพื้นที่ก่อสร้าง อาทิเช่น ห้ามขายยาเสพติดทุกประเภทและมีไว้ในครอบครองเพื่อความปลอดภัยของคนงานและผู้ที่พักอาศัยในบริเวณใกล้เคียง ห้ามส่งเสียงดังรบกวนบุคคลข้างเคียง ห้ามทะเลาะวิวาททุกกรณีเพื่อความสงบเรียบร้อย ภายในบริเวณบ้านพักคนงาน	-

ลงชื่อ.....เจ้าของโครงการ
(นางสาวสุธิชา ภูตน)
บริษัท ซากุระ ดีเวลลอปเม้นท์ จำกัด

SAKURA DEVELOPMENT Co.,Ltd.

ลงชื่อ.....ผู้ชำนาญการสิ่งแวดล้อม
(นายอาหะหมัด เจ๊ะแม็ง)
บริษัท มาสเตอร์ ฟอร์ กรีน จำกัด

MASTER FOR GREEN CO.,LTD.
บริษัท มาสเตอร์ ฟอร์ กรีน จำกัด

ตารางที่ 1 (ต่อ)

องค์ประกอบทางสิ่งแวดล้อม	[illegible]	[illegible]	[illegible]
		หากมีการทะเลาะวิวาทเกิดขึ้นพิจารณาให้ออกทั้งสองฝ่าย ห้ามทำลาย เคลื่อนย้ายดัดแปลง ต่อเติมทรัพย์สินของบริษัท ผู้รับเหมาทุกกรณี ห้ามลักขโมย หากมีการลักขโมย เกิดขึ้น ต้องถูกส่งดำเนินคดี 7.ไม่ให้มีการค้างคืนของคนงานในพื้นที่ก่อสร้างโดยเด็ดขาด 8.จัดให้มีหัวหน้าคนงาน คอยควบคุมดูแลคนงานก่อสร้าง ไม่ให้ก่อความเดือดร้อนต่อผู้ที่อยู่ข้างเคียง 9.ห้ามนำบุคคลภายนอกมาพักในพื้นที่บ้านพักคนงานโดย ไม่ได้รับอนุญาต เพื่อความเป็นระเบียบและความปลอดภัย ภายในบริเวณบ้านพักคนงาน 10.ห้ามเลี้ยงสัตว์ที่เป็นพาหะนำโรคทุกชนิด 11.คัดเลือกผู้รับเหมาที่มีคุณภาพมีประวัติการทำงานที่ดี โดย ผู้รับเหมาดังกล่าวจะให้ความสำคัญต่อการคัดเลือกคนงาน ก่อสร้างโดยมีทะเบียนประวัติคนงานก่อสร้างทุกคน ซึ่งคนงานเหล่านี้จะทราบระเบียบปฏิบัติในการก่อสร้างที่จะ ไม่ส่งผลกระทบต่อชุมชนข้างเคียงได้เป็นอย่างดี	
4.2 อาชีวอนามัยและความปลอดภัย	ผลกระทบด้านอาชีวอนามัยและความปลอดภัยส่วนใหญ่จะเกิดขึ้นกับคนงานและเจ้าหน้าที่ปฏิบัติงานในโครงการจากอุบัติเหตุต่างๆ เนื่องจาก การทำงานที่ขาดความระมัดระวัง การใช้เครื่องมืออุปกรณ์ที่ไม่สมบูรณ์ การขนส่งวัสดุ และความสั่นสะเทือนจากการก่อสร้าง นอกจากนี้ การก่อสร้างโครงการอาจก่อให้เกิดผลกระทบจากการร่วงหล่นของเศษวัสดุสู่บ้านพักอาศัยข้างเคียง ดังนั้นในการก่อสร้างผู้ดำเนินการก่อสร้างจะต้อง	1.ก่อนดำเนินการก่อสร้าง เจ้าหน้าที่จากบริษัทผู้รับเหมาต้องเข้าไปแจ้งต่อผู้พักอาศัยที่อยู่ติดกับโครงการ และให้หมายเลขโทรศัพท์ของเจ้าหน้าที่ควบคุมการก่อสร้าง เพื่อให้สามารถติดต่อกับโครงการได้โดยตรง 2.จัดทำรั้วทึบด้วย Concrete Block รอบแนวเขตที่ดิน สูง 3 เมตร และขึงผ้าใบอีก 3 เมตร 3.ขณะทำโครงสร้างต้องทำ Chain Link ยื่นจากอาคาร เพื่อกันเศษวัสดุร่วงหล่นและย้ายตามไปทุก 2-3 ชั้น	-

ลงชื่อ.....เจ้าของโครงการ

(นางสาวสุธิชา ภูตน)

บริษัท ชากุระ ดีเวลลอปเม้นท์ จำกัด

ลงชื่อ.....ผู้ชำนาญการสิ่งแวดล้อม

(นายอาหะหมัด เจ๊ะแม็ง)

บริษัท มาสเตอร์ ฟอร์ กรีน จำกัด

MASTER FOR GREEN CO.,LTD.
บริษัท มาสเตอร์ ฟอร์ กรีน จำกัด

ตารางที่ 1 (ต่อ)

องค์ประกอบทางสิ่งแวดล้อม	[illegible]	[illegible]	[illegible]
	ปฏิบัติงานให้เป็นไปตามเงื่อนไขแห่งการอนุญาตและกฎกระทรวงฉบับที่ 4 (พ.ศ.2526) ออกตามความในพระราชบัญญัติควบคุมอาคาร พ.ศ.2522 นอกจากนี้พฤติกรรมของคนงานอาจไม่ถูกสุขลักษณะหรืออาจเป็นพาหะนำโรคต่างๆได้ ดังนั้นควรมีมาตรการต่างๆ เพิ่มเติมเพื่อความปลอดภัยและลดผลกระทบที่อาจเกิดต่อคนงานและผู้พักอาศัยที่อยู่โดยรอบโครงการ	4.เมื่อย้าย Chain Link ไปแล้วต้องทำแผงตาข่ายกั้นรอบอาคาร โดยใช้โครงเหล็กขึงด้วยตาข่ายถี่ทุกชั้น 5.ทุก 2-3 ชั้นต้องแขวนนั่งร้านและขึงตาข่ายรอบเพื่อใช้ในการทำผนังภายนอก 6.จัดหาน้ำใช้ ระบบรวบรวมและกำจัดมูลฝอย น้ำเสียและสิ่งปฏิกูลที่ถูกสุขลักษณะไว้อย่างเพียงพอ เพื่อป้องกันไม่ให้เกิดแหล่งเพาะพันธุ์โรคหรือเกิดโรคระบาดได้ 7.จัดให้มีห้องปฐมพยาบาล และเจ้าหน้าที่สำหรับคนงานที่ทำงานก่อสร้าง จัดให้มีเครื่องมือและอุปกรณ์การรักษาพยาบาลเบื้องต้นอย่างครบถ้วน 8.บริเวณทางเข้า-ออก ต้องมียามดูแลการเข้า-ออกของเจ้าหน้าที่คนงานและยานพาหนะต่างๆ ตลอด 24 ชั่วโมง เพื่อความปลอดภัยและเป็นระเบียบเรียบร้อย 9.ติดป้ายแนะนำการทำงาน ป้ายเตือน เพื่อให้คนงานก่อสร้างปฏิบัติงานได้อย่างถูกต้อง 10.จัดเตรียมอุปกรณ์ป้องกันอุบัติเหตุในระหว่างการทำงานให้กับคนงาน เช่น หมวกนิรภัย แว่นตานิรภัย หน้ากากกันฝุ่น ปลั๊กเสียบหู ถุงมือ เป็นต้น 11.จัดอบรมชี้แจงมาตรการรักษาความปลอดภัยแก่หัวหน้าคนงาน หรือจัดหาคู่มือรักษาความปลอดภัยในการก่อสร้างให้ผู้ปฏิบัติงานในระดับหัวหน้างาน พร้อมชี้แจงในเรื่องความปลอดภัยให้ดียิ่งขึ้น 12.ควบคุมดูแลและสอดส่องการใช้ไฟฟ้าและจัดเตรียมอุปกรณ์ดับเพลิงที่จำเป็น 13.ให้ผู้รับเหมาคัดเลือกแรงงานต่างด้าวที่ถูกต้องตาม	

ลงชื่อ.....เจ้าของโครงการ

(นางสาวสุธิชา ภูตน)

บริษัท ซากุระ ดีเวลลอปเม้นท์ จำกัด

SAKURA DEVELOPMENT Co.,Ltd.

ASTER FOR GREEN CO.,LTD.
บริษัท มาสเตอร์ ฟอร์ กรีน จำกัด

ลงชื่อ.....ผู้ชำนาญการสิ่งแวดล้อม

(นายอาหะหมัด เจ๊ะแม็ง)

บริษัท มาสเตอร์ ฟอร์ กรีน จำกัด

ตารางที่ 1 (ต่อ)

องค์ประกอบทางสิ่งแวดล้อม	[illegible]	[illegible]	[illegible]
		กฎหมายเท่านั้น 14.จัดให้มีการตรวจสุขภาพคนงานก่อนรับเข้าทำงาน เพื่อป้องกันปัญหาด้านสุขภาพที่อาจเป็นพาหะนำโรคได้ 15.ให้เข้มงวดต่อคนงานด้านการดูแลสุขภาพอนามัยของคนงาน 16.จัดให้มีการตรวจสุขภาพคนงาน 2 ครั้ง/ปี เพื่อป้องกันปัญหาด้านสุขภาพที่อาจเป็นพาหะนำโรคได้ 17.กำหนดให้มีผู้รับผิดชอบคอยตรวจสอบและดูแลความสะอาดภายในบริเวณบ้านพักคนงาน ตลอดจนภายในห้องพักคนงานแต่ละห้องให้มีความสะอาดและกำหนดให้ทำความสะอาดห้องพักทุกสัปดาห์ นอกจากนี้ ทางโครงการจึงกำหนดมาตรการการคัดเลือกผู้รับเหมาที่มีคนงานเป็นคนไทย หากการจ้างแรงงานต่างด้าวต้องเป็นคนงานที่ถูกต้องตามกฎหมายเท่านั้น ประกอบกับการจ้างแรงงานต่างด้าวเป็นหน้าที่ของผู้รับเหมา และปัจจุบันทางโครงการยังไม่สามารถระบุผู้รับเหมาได้ เนื่องจากโครงการอยู่ในขั้นตอนการจัดทำรายงานผลกระทบสิ่งแวดล้อมเบื้องต้น แต่อย่างไรก็ตาม ทางที่ปรึกษากำหนดมาตรการเพื่อลดผลกระทบของการจ้างแรงงานต่างด้าวเบื้องต้น ดังนี้ 1.ว่าจ้างคนงานที่ถูกต้องตามกฎหมายเท่านั้น เพื่อป้องกันการเป็นพาหะนำโรค เช่น โรควัณโรค โรคไข้หวัด เป็นต้น 2.เข้มงวดต่อคนงานด้านสุขาภิบาล เพื่อป้องกันปัญหาการแพร่กระจายของเชื้อโรคติดต่อ พร้อมจัดให้มีการอบรม ชี้แจงคนงานด้านสุขอนามัย	

ลงชื่อ.....เจ้าของโครงการ
(นางสาวสุธิชา ภูตน)
บริษัท ซากุระ ดีเวลลอปเม้นท์ จำกัด

ลงชื่อ.....ผู้ชำนาญการสิ่งแวดล้อม
(นายอาหะหมัด เจ๊ะแม็ง)
บริษัท มาสเตอร์ ฟอร์ กรีน จำกัด

ตารางที่ 1 (ต่อ)

องค์ประกอบทางสิ่งแวดล้อม	[illegible]	[illegible]	[illegible]
4.3 สุขภาพและสาธารณสุข 1. ด้านสุขภาพกาย	โรคระบบทางเดินหายใจ ระยะการก่อสร้างมีกิจกรรมหลายอย่างทำให้เกิดฝุ่นละอองจากการก่อสร้าง กลิ่นของสารเคมีที่ใช้ในการก่อสร้าง เช่น สี ทินเนอร์ น้ำยาล้างทำความสะอาดต่างๆ รวมถึงการทำงานในบริเวณที่เป็นพื้นที่อับชื้น เป็นระยะเวลานาน อาจส่งผลกระทบต่อสุขภาพกาย โดยเฉพาะผลกระทบต่อระบบทางเดินหายใจ ดังนั้นเพื่อความปลอดภัย โครงการจึงกำหนดให้มีมาตรป้องกันและแก้ไขผลกระทบดังกล่าว ให้ผู้รับเหมาและเจ้าของโครงการปฏิบัติอย่างเคร่งครัด	1.จัดเตรียมหน้ากากกันฝุ่นให้กับคนงานก่อสร้าง 2.ฉีดพรมน้ำบริเวณพื้นที่ก่อสร้างหรือบริเวณที่ทำให้เกิดฝุ่นอย่างน้อยวันละ 3 ครั้ง เช้า เที่ยง และเย็น 3.จัดทำรั้วทึบด้วย Concrete Block รอบแนวเขตที่ดินสูง 3 เมตร และขึงผ้าใบอีก 3 เมตร เพื่อป้องกันฝุ่นละอองฟุ้งกระจายไปยังพื้นที่ข้างเคียง 4.ติดตั้งผ้าใบทึบรอบอาคารตั้งแต่ชั้นล่างจนถึงชั้นสูงสุด เพื่อป้องกันการฟุ้งกระจายของฝุ่นละอองไปยังพื้นที่ข้างเคียง 5.ในการกองวัสดุที่มีฝุ่นหรือเศษวัสดุที่เหลือใช้ ให้ปิดหรือคลุมด้วยผ้าใบด้านบน และด้านข้างอีก 3 ด้าน ให้มิดชิด 6.การกระทำใดๆที่อาจก่อให้เกิดมลภาวะ ให้จัดทำในพื้นที่ที่คลุมผ้าใบหรือในห้องที่มีหลังคา และผนังปิดด้านข้างอีก 3 ด้าน 7.รักษาความสะอาดบริเวณปากทางเข้า-ออกให้ปราศจากเศษดิน ทรายตกค้างตลอดระยะก่อสร้าง 8.เศษวัสดุที่เหลือใช้ต้องไม่มีการกองหรือเก็บไว้ที่หน้างาน โดยจัดให้มีรถบรรทุกมารับไปกำจัด 9.จัดให้มีหน้ากากป้องกันสำหรับคนงานที่เกี่ยวข้องกับการทำงานที่ใช้สารเคมีที่มีกลิ่นรุนแรง เช่น การทาสี เป็นต้น 10.เลือกใช้สารเคมีที่มีกลิ่นไม่รุนแรง 11.จัดให้มีช่องระบายอากาศเพื่อให้อากาศถ่ายเทได้สะดวก	-
	โรคระบบทางเดินอาหาร พฤติกรรมของคนงานในระยะการก่อสร้างโครงการอาจก่อให้เกิดผล กระทบต่อระบบทางเดินอาหาร และอาจมีผลต่อสุขภาพของคนงานเนื่องจากการปฏิบัติ เช่น ดื่มน้ำหรือรับประทานอาหารที่ไม่สะอาด การรับ	1.จัดเตรียมน้ำดื่มที่สะอาดไว้อย่างเพียงพอ 2.จัดให้มีการอบรม ชี้แจง คนงานด้านสุขลักษณะในการรับประทานอาหาร เช่น รับประทานอาหารที่ปรุงสุกใหม่ๆ ล้างมือก่อนรับประทานอาหารเป็นต้น 3.จัดให้มีห้องส้วมที่ถูกสุขลักษณะไว้อย่างเพียงพอ และกำชับ	-

ลงชื่อ.....เจ้าของโครงการ

(นางสาวสุธิชา ภูตน)

บริษัท ชากุระ ดีเวลลอปเม้นท์ จำกัด

ลงชื่อ.....ผู้ชำนาญการสิ่งแวดล้อม

(นายอาหะหมัด เจ๊ะแม็ง)

บริษัท มาสเตอร์ ฟอร์ กรีน จำกัด

MASTER FOR GREEN CO.,LTD.
บริษัท มาสเตอร์ ฟอร์ กรีน จำกัด

ตารางที่ 1 (ต่อ)

องค์ประกอบทางสิ่งแวดล้อม	ผลกระทบที่เกิดขึ้นกับพนักงาน	มาตรการป้องกันและลดผลกระทบ	มาตรการติดตามตรวจสอบ ผู้รับผิดชอบ
	ประทานอาหารอาทิเช่น รับประทานอาหารสุก ๆ ดิบ ๆ และการจัดห้องน้ำ ห้องส้วม ไม่ถูกสุขลักษณะ จำเป็นต้องให้มีมาตรป้องกันและแก้ไขผลกระทบดังกล่าว	ให้คนงานดูแลความสะอาดสม่ำเสมอ 4.เข้มงวดต่อคนงานด้านสุขาภิบาล เพื่อป้องกันปัญหาการแพร่กระจายของเชื้อโรคหรือโรคติดต่อ	
	โรคผิวหนัง สาเหตุที่อาจก่อให้เกิดโรคผิวหนังเช่น การแพ้ฝุ่นละอองหรือสารเคมี ที่ใช้ในการก่อสร้าง การสวมเสื้อผ้าที่ไม่สะอาด มีการอับชื้นเป็นระยะเวลานาน เพื่อลดสาเหตุที่อาจก่อให้ผลกระทบต่อสุขภาพดังกล่าวทางโครงการต้องปฏิบัติตามาตรการที่กำหนดไว้อย่างเคร่งครัด	1.จัดให้มีผ้าใบโดยรอบอาคารเพื่อป้องกันฝุ่นละออง รวมทั้งฝุ่นผงปูนซีเมนต์ ฟุ้งกระจายไปยังพื้นที่ข้างเคียง 2.ให้คนงานสวมเสื้อผ้าที่มิดชิดและสวมถุงมือทุกครั้งที่จะต้องสัมผัสผงปูนซีเมนต์หรือสารเคมีที่เป็นอันตรายต่อผิวหนัง 3.ดูแลความสะอาดภายในห้องพักคนงานอย่างสม่ำเสมอ 4.ล้างทำความสะอาดรองเท้าที่ใส่ทำงานทุกครั้งหลังเลิกใช้งาน และตากให้แห้งก่อนนำไปสวมใส่ 5.จัดให้มีการอบรม ชี้แจง คนงานด้านสุขอนามัยด้านบุคคล เช่น การรักษาความสะอาดร่างกาย สวมใส่เสื้อผ้าที่แห้งและสะอาด เป็นต้น	-
	โรคที่เกิดจากสัตว์ เป็นพาหะนำโรค ผลกระทบต่อสุขภาพ ที่เกิดจากสัตว์ เป็นพาหะนำโรค อาจเกิดจากสาเหตุที่ถูกแมลงหรือสัตว์ที่เป็นพาหะนำโรคกัด เช่น โรคไข้เลือดออก การสัมผัสกับสัตว์ที่ป่วยหรือเป็นพาหะนำโรค เช่น โรคไข้หวัดนก หรือกระทั่งการมีสัตว์ที่เป็นพาหะนำโรค เช่น หนู แมลงสาบ อยู่ภายในพื้นที่ก่อสร้างและพื้นที่บ้านพักคนงานก่อสร้าง ดังนั้นผู้รับเหมาและเจ้าของโครงการต้องมีมาตรการ และต้องปฏิบัติตามมาตรอย่างเคร่งครัด เพื่อลดผลกระทบที่เกิดขึ้น	1.ดูแลไม่ให้มีแหล่งน้ำท่วมขัง ทั้งในบริเวณพื้นที่ก่อสร้างและบ้านพักคนงานเพื่อป้องกันการเกิดแหล่งเพาะพันธุ์ยุง 2.จัดให้มีถังรองรับมูลฝอยที่สามารถรองรับมูลฝอยได้อย่างเพียงพอและดูแลความสะอาดไม่ให้มีมูลฝอยล้นถังเพื่อป้องกันสัตว์พาหะนำโรค เช่น แมลงวัน หนู หรือแมลงสาบรบกวน 3.ไม่นำสัตว์ที่ป่วยตายมาบริโภค 4.ไม่อนุญาตให้คนงานเลี้ยงสัตว์ภายในพื้นที่ก่อสร้างและบ้านพักคนงาน	-
	โรคที่เกิดจากคนเป็นพาหะนำโรค ได้รับเชื้อจากการสัมผัสกับผู้ป่วย หรืออยู่ร่วมกับผู้ป่วยเป็นระยะเวลานาน เช่น โรคไข้หวัด โรควัณโรค เป็นต้น	1.ว่าจ้างคนงานที่ถูกต้องตามกฎหมายเท่านั้น เพื่อป้องกันการเป็นพาหะนำโรค เช่น โรคไข้หวัด โรควัณโรค เป็นต้น 2.เข้มงวดต่อคนงานด้านสุขาภิบาล เพื่อป้องกันปัญหาการแพร่กระจายของเชื้อโรคหรือโรคติดต่อ 3.จัดให้มีการตรวจสุขภาพคนงาน 2 ครั้ง/ปี เพื่อป้องกัน	-

ASTER FOR GREEN CO.,LTD.
บริษัท มาสเตอร์ ฟอร์ กรีน จำกัด

SAKURA DEVELOPMENT Co.,Ltd.

ลงชื่อ.....เจ้าของโครงการ
(นางสาวสุธิขา ภูตน)
บริษัท ซากุระ ดีเวลลอปเม้นท์ จำกัด

ลงชื่อ.....ผู้ชำนาญการสิ่งแวดล้อม
(นายอาหะหมัด เจ๊ะแม็ง)
บริษัท มาสเตอร์ ฟอร์ กรีน จำกัด

ตารางที่ 1 (ต่อ)

องค์ประกอบทางสิ่งแวดล้อม	[illegible]	[illegible]	[illegible]
		ปัญหาด้านสุขภาพที่อาจเป็นพาหะนำโรคได้ 4.ล้างทำความสะอาดรองเท้าที่ใส่ทำงานทุกครั้งหลังเลิกใช้งาน และตากให้แห้งก่อนนำไปใส่ 5.จัดให้มีการอบรม ชี้แจง คนงานด้านสุขอนามัย	
	อุบัติเหตุต่างๆ ผลกระทบจากการเสี่ยงอันตรายต่อการเกิดอุบัติเหตุจากการปฏิบัติงานในกิจกรรมการก่อสร้างในช่วงการก่อสร้าง เช่น การถูกชน ถูกกระแทก การพลัดตก เป็นต้น รวมไปถึงเกิดจากปัญหาความขัดแย้งหรือการทะเลาะเบาะแว้งกันระหว่างคนงานเอง หรือ คนงานกับประชาชนที่พักอาศัยในชุมชนที่อยู่ใกล้เคียงพื้นที่ ก่อสร้างโครงการ ดังนั้น โครงการ ต้องดำเนินตามมาตรการลดและป้องกันแก้ไขผลกระทบที่เสนอไว้อย่างเคร่งครัด	1.ขณะทำโครงสร้างต้องทำ Chain Link ยื่นจากอาคาร เพื่อกันเศษวัสดุร่วงหล่นและย้ายตามไปทุก 2-3 ชั้น 2.เมื่อย้าย Chain Link ไปแล้วต้องทำแผงตาข่ายกั้นรอบอาคาร โดยใช้โครงเหล็กขึงด้วยตาข่ายถี่ทุกชั้น 3.ทุก 2-3 ชั้น ต้องแขวนนั่งร้านและขึงตาข่ายรอบเพื่อใช้ในการทำผนังภายนอกคนงานที่ทำงานก่อสร้าง 4.จัดให้มีห้องปฐมพยาบาลโดยจัดให้มีเครื่องมืออุปกรณ์การรักษาพยาบาลเบื้องต้น และเจ้าหน้าที่พยาบาลสำหรับคนงานที่ทำงานก่อสร้าง 5.บริเวณทางเข้า-ออก ต้องมีเจ้าหน้าที่รักษาความปลอดภัยดูแลการเข้า-ออกของเจ้าหน้าที่คนงาน และยานพาหนะต่างๆ ตลอด 24 ชม. เพื่อความปลอดภัยและเป็นระเบียบเรียบร้อย 6.ติดป้ายแนะนำการทำงาน ป้ายเตือน เพื่อให้คนงานก่อสร้างปฏิบัติงานได้อย่างถูกต้อง 7.จัดเตรียมอุปกรณ์ป้องกันอุบัติเหตุในระหว่างการทำงานให้กับคนงาน เช่น หมวกนิรภัย แว่นตานิรภัย หน้ากากกันฝุ่น ปลั๊กเสียบหู ถุงมือ เป็นต้น 8.จัดอบรมชี้แจงมาตรการรักษาความปลอดภัยแก่หัวหน้าคนงาน หรือจัดหาคู่มือรักษาความปลอดภัยในการก่อสร้างให้ผู้ปฏิบัติงานในระดับหัวหน้างาน พร้อมชี้แจงในเรื่องความปลอดภัยให้ดียิ่งขึ้น 9.ควบคุมดูแลและสอดส่องการใช้ไฟฟ้าและจัดเตรียมอุปกรณ์ดับเพลิงที่จำเป็น	-

ลงชื่อ.....เจ้าของโครงการ

(นางสาวสุธิชา ภูตน)

บริษัท ซากุระ ดีเวลลอปเม้นท์ จำกัด

SAKURA DEVELOPMENT Co., Ltd.

ลงชื่อ.....ผู้ชำนาญการสิ่งแวดล้อม

(นายอาหะหมัด เจ๊ะแม็ง)

บริษัท มาสเตอร์ ฟอร์ กรีน จำกัด

MASTER FOR GREEN CO.,LTD.
บริษัท มาสเตอร์ ฟอร์ กรีน จำกัด

ตารางที่ 1 (ต่อ)

องค์ประกอบทางสิ่งแวดล้อม	[illegible]	[illegible]	[illegible]
2. ด้านสุขภาพจิต ได้แก่ ความเครียด ความวิตกกังวล ความหวาดกลัว	ผลกระทบต่อสุขภาพด้านสุขภาพจิต เช่น ความเครียด ความวิตกกังวล ความหวาดกลัวสาเหตุอาจมาจากความรู้สึกไม่ปลอดภัยจากการที่มีการก่อสร้างในบริเวณข้างเคียงทั้งจากคนงานก่อสร้าง และอุบัติเหตุจากการก่อสร้าง การที่มีกิจกรรมที่เกิดเสียงดังรบกวนเวลาพักผ่อน การได้รับกลิ่นรบกวนจากห้องน้ำ-ห้องส้วมภายในบ้านพักคนงาน รวมไปถึงสาเหตุที่เกิดจากความเครียดจากการทำงาน และความแออัดในบ้านพักคนงานเอง ดังนั้นการกำหนดให้มีมาตรการลดผลกระทบจะทำให้สามารถลดต่อสุขภาพด้านสุขภาพจิต และคลายความเครียด ความวิตกกังวล และความหวาดกลัวได้ระดับหนึ่ง	1.ไม่ดำเนินการก่อสร้างที่ก่อให้เกิดเสียงดังรบกวนเวลาพักผ่อนของผู้ที่อยู่โดยรอบ 2.จัดให้มีเจ้าหน้าที่ของโครงการเข้าพบกับผู้ที่อยู่ข้างเคียงพื้นที่โครงการรวมทั้งพื้นที่บ้านพักคนงานเป็นระยะๆ ตลอดระยะเวลาก่อสร้าง เพื่อสร้างความสัมพันธ์ที่ดีและรับทราบปัญหาจากผู้ที่อยู่ข้างเคียงโดยตรง 3.ดูแลรักษาความสะอาดห้องน้ำ-ห้องส้วมคนงาน รวมทั้งระบบระบายน้ำต่างๆ ไม่ให้น้ำท่วมขังที่อาจเกิดกลิ่นรบกวนผู้ที่อยู่โดยรอบได้ทั้งภายในพื้นที่ก่อสร้างและบ้านพักคนงาน 4.จัดให้มีเจ้าหน้าที่คอยควบคุมดูแลคนงานก่อสร้าง ไม่ให้ก่อความเดือดร้อนต่อผู้ที่อยู่ใกล้เคียง 5.กำหนดกฎระเบียบปฏิบัติในการอยู่ร่วมกัน เพื่อความเป็นระเบียบเรียบร้อยและป้องกันความขัดแย้ง 6.จัดให้มีกิจกรรมสันทนาการระหว่างคนงานก่อสร้าง เพื่อคลายความเครียดจากการทำงาน และให้เกิดความสามัคคีในการอยู่ร่วมกัน	-
4.4 สุนทรียภาพ	- ในระยะก่อสร้างซึ่งมีกิจกรรมการก่อสร้าง จะมีการจัดวางวัสดุก่อสร้างและกองดิน หิน กรวด อยู่ในพื้นที่ก่อสร้าง อาจทำให้เกิดทัศนียภาพไม่สวยงาม เนื่องจากอยู่ใกล้ชุมชนที่พักอาศัยจึงอาจมีผลกระทบด้านทัศนียภาพที่ไม่สวยงาม ขัดกับภาพของที่พักอาศัย	1.จัดทำรั้วทึบด้วย Concrete Block รอบแนวเขตที่ดินสูง 3 เมตร และซึ่งผ้าใบอีก 3 เมตร รอบพื้นที่ก่อสร้าง และทางเข้า-ออกโครงการมีม่านกั้นไว้ เพื่อช่วยปิดบังไม่ให้เห็นภาพเศษวัสดุก่อสร้าง และภาพกิจกรรมก่อสร้าง ซึ่งอาจเป็นทัศนียภาพที่ไม่สวยงาม 2.กำหนดให้ทำรั้วล้อมรอบโครงการเป็นสีเขียวหรือสีโทนอ่อนเพื่อให้เกิดความสวยงามและสบายตาแก่ผู้ที่มองจากภายนอกโครงการ 3.อาคารโครงการเมื่อสร้างขึ้นไปสูงมากกว่า 2 ชั้น จะทำกา	-

ลงชื่อ.....เจ้าของโครงการ

(นางสาวสุธิชา ภูตน)

บริษัท ซากุระ ดีเวลลอปเม้นท์ จำกัด

ลงชื่อ.....ผู้ชำนาญการสิ่งแวดล้อม

(นายอาหะหมัด เจ๊ะแม็ง)

บริษัท มาสเตอร์ ฟอร์ กรีน จำกัด

ตารางที่ 1 (ต่อ)

องค์ประกอบทางสิ่งแวดล้อม	[illegible]	[illegible]	[illegible]
		ติดตั้งม่านดักฝุ่น เพื่อช่วยบดบังทัศนียภาพตัวอาคารระหว่างก่อสร้าง 4.ดูแลการก่อสร้างโครงการให้เป็นไปตามแบบภูมิสถาปัตย์ที่ได้ออกแบบไว้	
5. บ้านพักคนงาน 5.1 ที่ตั้งบ้านพักคนงานก่อสร้าง	- โครงการจะใช้คนงานก่อสร้างจำนวนทั้งสิ้น 100 คน โดยคนงานทั้งหมดจะพักอาศัยอยู่นอกพื้นที่ ทั้งนี้ในการอยู่อาศัยของคนงานหากไม่มีการควบคุมหรือจัดระเบียบอาจก่อให้เกิดความเดือดร้อนรำคาญต่อชุมชนใกล้เคียงได้ ตลอดจนการอยู่อาศัยของคนงานอาจไม่ถูกสุขลักษณะหรืออาจเป็นพาหะนำโรคได้ ดังนั้นโครงการจะต้องกำหนดให้มีมาตรการควบคุมการอยู่อาศัยของคนงาน	1.กำหนดให้ผู้รับเหมาจัดบ้านพักคนงานก่อสร้างให้เป็นไปตามมาตรฐาน และแบบก่อสร้างอาคารชั่วคราวสำหรับคนงานก่อสร้างของวิศวกรรมสถานแห่งประเทศไทยในพระบรมราชูปถัมภ์ 2.จัดทำรั้วทึบล้อมรอบบริเวณบ้านพักคนงานอย่างเป็นสัดส่วน ความสูงอย่างน้อย 3 เมตร 3.ภายในบริเวณบ้านพักคนงานจะต้องจัดให้มีห้องน้ำ – ห้องส้วม ลานซักล้าง และถังมูลฝอยอย่างเพียงพอ 4.จัดให้มีหัวหน้าคนงานคอยดูแลสอดส่องความประพฤติของคนงาน และให้ปฏิบัติตามกฎระเบียบอย่างเคร่งครัด 5.กำหนดบทลงโทษผู้ฝ่าฝืนกฎระเบียบอย่างชัดเจน 6.จัดหาน้ำใช้ ระบบรวบรวมและกำจัดมูลฝอย น้ำเสีย สิ่งปฏิกูลที่ถูกสุขลักษณะได้อย่างเพียงพอ 7.จัดเตรียมถังดับเพลิงเคมีไว้ภายในบริเวณบ้านพักคนงานเพื่อป้องกันผลกระทบด้านอัคคีภัย 8.กำชับให้คนงานรักษาความสะอาดภายในบริเวณบ้านพักคนงาน 9.จัดให้มีเครื่องมือและอุปกรณ์การรักษาพยาบาลเบื้องต้นอย่างครบถ้วน 10.บริเวณทางเข้า-ออก ต้องมีพนักงานรักษาความปลอดภัย	-

SAKURA DEVELOPMENT Co.,Ltd.

MASTER FOR GREEN CO.,LTD.
บริษัท มาสเตอร์ ฟอร์ กรีน จำกัด

ลงชื่อ.....เจ้าของโครงการ
(นางสาวสุธิชา ภูตน)
บริษัท ซากุระ ดีเวลลอปเม้นท์ จำกัด

ลงชื่อ.....ผู้ชำนาญการสิ่งแวดล้อม
(นายอาหะหมัด เจ๊ะแม็ง)
บริษัท มาสเตอร์ ฟอร์ กรีน จำกัด

ตารางที่ 1 (ต่อ)

องค์ประกอบทางสิ่งแวดล้อม	[illegible]	[illegible]	[illegible]
		ดูแลการเข้า-ออกของเจ้าหน้าที่ คนงานและยานพาหนะต่างๆ ตลอด 24 ชั่วโมง เพื่อความปลอดภัยและเป็นระเบียบเรียบร้อย 11.จัดอบรมชี้แจงมาตรการรักษาความปลอดภัยแก่หัวหน้าคนงาน หรือจัดหาคู่มือรักษาความปลอดภัยในการก่อสร้าง พร้อมชี้แจงในเรื่องความปลอดภัยให้ดียิ่งขึ้น 12.ควบคุมดูแลและสอดส่องการใช้ไฟฟ้า และจัดเตรียมอุปกรณ์ดับเพลิงที่จำเป็น 13.เข้มงวดต่อคนงานด้านสุขาภิบาล เพื่อป้องกันปัญหาการแพร่กระจายของเชื้อโรคหรือโรคติดต่อ 14.ออกกฎระเบียบการปฏิบัติตนภายในบ้านพักคนงาน อาทิเช่น - ห้ามก่อไฟก่อนได้รับอนุญาต เพื่อป้องกันการเกิดอัคคีภัย - ห้ามเล่นการพนันทุกประเภท เพื่อป้องกันไม่ให้เกิดการมั่วสุมและการทะเลาะวิวาท - ห้ามขายยาเสพติดทุกประเภท และมีไว้ในครอบครอง เพื่อความปลอดภัยของคนงานและผู้ที่พักอาศัยในบริเวณใกล้เคียง - ห้ามส่งเสียงดังหลังเวลา 22.00 น. - ห้ามทะเลาะวิวาททุกกรณี เพื่อความสงบเรียบร้อยภายในบริเวณบ้านพักคนงาน หากมีการทะเลาะวิวาทเกิดขึ้นจะพิจารณาให้ออกทั้งสองฝ่าย - ห้ามทำลาย เคลื่อนย้าย ดัดแปลง ต่อเติมทรัพย์สินของบริษัทผู้รับเหมาทุกกรณี - ห้ามลักขโมย หากมีการลักขโมยเกิดขึ้นต้องถูกส่ง	

ลงชื่อ.....เจ้าของโครงการ
(นางสาวสุธิชา ภูตน)
บริษัท ซากุระ ดีเวลลอปเม้นท์ จำกัด

SAKURA DEVELOPMENT Co., Ltd.

MASTER FOR GREEN CO.,LTD.
บริษัท มาสเตอร์ ฟอร์ กรีน จำกัด

ลงชื่อ.....ผู้ชำนาญการสิ่งแวดล้อม
(นายอาหะหมัด เจ๊ะแม็ง)
บริษัท มาสเตอร์ ฟอร์ กรีน จำกัด

ตารางที่ 1 (ต่อ)

องค์ประกอบทางสิ่งแวดล้อม	[illegible]	[illegible]	[illegible]
		ดำเนินคดี - ห้ามนำบุคคลภายนอกเข้ามาพักในพื้นที่บ้านพักคนงานโดยไม่ได้รับอนุญาต เพื่อความเป็นระเบียบและความปลอดภัยภายในบริเวณบ้านพักคนงาน	

<u>หมายเหตุ</u> โครงการต้องจัดทำรายงานผลการปฏิบัติตามมาตรการป้องกันและแก้ไขผลกระทบสิ่งแวดล้อมและมาตรการติดตามตรวจสอบผลกระทบสิ่งแวดล้อมทุก 6 เดือน/ครั้ง พร้อมทั้งจัดส่งรายงานให้สำนักงานนโยบายและแผนทรัพยากรธรรมชาติและสิ่งแวดล้อม (สผ.) จังหวัดชลบุรี และเมืองพัทยา

<u>ผู้รับผิดชอบ</u> : บริษัท ซากุระ ดีเวลลอปเม้นท์ จำกัด (นางสาวสุธิชา ภูตน เบอร์ติดต่อ 090-983-6436)

ลงชื่อ.....เจ้าของโครงการ

(นางสาวสุธิชา ภูตน)

บริษัท ซากุระ ดีเวลลอปเม้นท์ จำกัด

SAKURA DEVELOPMENT Co.,Ltd.

MASTER FOR GREEN CO.,LTD.
บริษัท มาสเตอร์ ฟอร์ กรีน จำกัด

ลงชื่อ.....ผู้ชำนาญการสิ่งแวดล้อม

(นายอาหะหมัด เจ๊ะแม็ง)

บริษัท มาสเตอร์ ฟอร์ กรีน จำกัด

ตารางที่ 2 สรุปมาตรการป้องกันและแก้ไขผลกระทบสิ่งแวดล้อม มาตรการตรวจสอบผลกระทบสิ่งแวดล้อมโครงการ ซากุระ เรสซิเด้นท์ (Sakura Residence) (ระยะดำเนินการ)

องค์ประกอบทางสิ่งแวดล้อม	ผลกระทบสิ่งแวดล้อม	มาตรการป้องกันและแก้ไขผลกระทบสิ่งแวดล้อม	มาตรการตรวจสอบผลกระทบสิ่งแวดล้อม
1. ทรัพยากรสิ่งแวดล้อมทางกายภาพ 1.1 สภาพภูมิประเทศ	เมื่อโครงการเปิดดำเนินการบริเวณพื้นที่โครงการจะเปลี่ยนสภาพเป็นอาคารอยู่อาศัยรวม ประเภทอาคารชุดพักอาศัย สูง 8 ชั้น จำนวน 1 อาคาร แทนพื้นที่เดิมซึ่งเป็นพื้นที่ว่างรอการใช้ประโยชน์ โดยระดับความสูงของพื้นดินบริเวณโครงการภายหลังก่อสร้างแล้วเสร็จจะมีระดับใกล้เคียงกับถนนพระดำหนัก ซอย 5 ซึ่งไม่แตกต่างจากเดิมมากนัก ดังนั้น การเกิดขึ้นของโครงการจึงไม่ก่อให้เกิดผลกระทบที่มีนัยสำคัญทางด้านภูมิประเทศ	1. ดูแลบริเวณพื้นที่โครงการให้มีความสะอาดและเป็นระเบียบเรียบร้อยอยู่เสมอ 2. จัดให้มีการดูแลรักษาพื้นที่จัดภูมิทัศน์ภายในโครงการ และดูแลความสะอาด และความเป็นระเบียบเรียบร้อยภายในบริเวณโครงการอยู่เสมอ	- ดูแลรักษาพื้นที่จัดภูมิทัศน์ภายในโครงการให้มีความสะอาดและเป็นระเบียบเรียบร้อยอยู่เสมอ ● ผู้รับผิดชอบ : นิติบุคคลอาคารชุด หรือบริษัท ซากุระ ดีเวลลอปเม้นท์ จำกัด (นางสาวสุธิชา ภูตน เบอร์ติดต่อ 090-983-6436)ในกรณีที่ยังไม่ได้ก่อตั้งนิติบุคคลอาคารชุด
1.2 คุณภาพอากาศ 1) ฝุ่นละออง	ลักษณะโครงการอาคารอยู่อาศัยรวม ฝุ่นละอองที่เกิดขึ้นจึงเกิดจากจราจรเข้า-ออก ซึ่งมีนัยสำคัญต่ำและจะเกิดเฉพาะช่วงเวลาที่มีการจราจรหนาแน่น คือ ในช่วงเวลาเช้าและเย็นเท่านั้น พบว่า 1. ปริมาณฝุ่นละอองรวม (TSP) - จากการตรวจวัด = 0.183 มก./ลบ.ม. - Box Model = 8.39×10^{-5} มก./ลบ.ม. - TSP รวม = 0.18 มก./ลบ.ม. - ค่ามาตรฐาน = 0.33 มก./ลบ.ม. 2. ฝุ่นละอองขนาดไม่เกิน 10 ไมครอน (PM_{10}) - จากการตรวจวัด = 0.053 มก./ลบ.ม. - Box Model = 1.67×10^{-5} มก./ลบ.ม. - PM_{10} รวม = 0.053 มก./ลบ.ม.	1.ควบคุมความเร็วของรถภายในโครงการ เช่น ป้ายจำกัดความเร็วไม่เกิน 30 กิโลเมตร/ชั่วโมง สันนูนลดความเร็ว เพื่อไม่ให้เกิดการฟุ้งกระจายของฝุ่นบนผิวถนน 2.หมั่นดูแลรักษาความสะอาดบริเวณถนนโดยฉีดล้างถนนเป็นครั้งคราวเพื่อป้องกันการฟุ้งกระจายของฝุ่นอันเนื่องจากถนน 3.ดูแลรักษาสภาพถนนทางเดินรถ และป้ายจราจรในโครงการให้สะอาดและมีสภาพดีอยู่เสมอ กรณีที่พบว่าถนน ทางเดินรถ และป้ายจราจรมีการชำรุดให้ดำเนินการซ่อมแซมหรือรับเปลี่ยนใหม่โดยทันที 4.จัดให้มีพื้นที่สีเขียวภายในโครงการ โดยปลูกไม้ยืนต้น ไม้พุ่ม และพืชคลุมดินให้มากที่สุดเพื่อไม่ให้เกิดฝุ่นละออง 5.จัดทำป้ายและสัญลักษณ์จราจรบนพื้นที่ทางให้ชัดเจน และไม่ก่อให้เกิดความสับสนของผู้ขับขี่ ทำให้การเคลื่อนตัวของรถ	- ดูแลรักษาสภาพถนน ทางเดินรถ และป้ายจราจรในโครงการให้สะอาดและมีสภาพดีอยู่เสมอ กรณีที่พบว่าถนน ทางเดินรถ และป้ายจราจรมีการชำรุดให้ดำเนินการซ่อมแซมหรือปรับเปลี่ยนใหม่โดยทันที ● ผู้รับผิดชอบ : นิติบุคคลอาคารชุด หรือบริษัท ซากุระ ดีเวลลอปเม้นท์ จำกัด (นางสาวสุธิชา ภูตน เบอร์ติดต่อ 090-983-6436) ในกรณีที่ยังไม่ได้ก่อตั้งนิติบุคคลอาคารชุด

ลงชื่อ.....เจ้าของโครงการ

(นางสาวสุธิชา ภูตน)

บริษัท ซากุระ ดีเวลลอปเม้นท์ จำกัด

SAKURA DEVELOPMENT Co.,Ltd.

MASTER FOR GREEN CO.,LTD.
บริษัท มาสเตอร์ ฟอร์ กรีน จำกัด

ลงชื่อ.....ผู้ชำนาญการสิ่งแวดล้อม

(นายอาทะหมัด เจ๊ะแม็ง)

บริษัท มาสเตอร์ ฟอร์ กรีน จำกัด

ตารางที่ 2 (ต่อ)

องค์ประกอบทางสิ่งแวดล้อม	[illegible]	[illegible]	[illegible]
	- ค่ามาตรฐาน = 0.12 มก./ลบ.ม. ดังนั้น ปริมาณฝุ่นละอองของโครงการมีค่าไม่เกินมาตรฐานตามประกาศคณะกรรมการสิ่งแวดล้อมแห่งชาติ ฉบับที่ 24 (พ.ศ.2547) จึงคาดว่าผลกระทบด้านฝุ่นละอองจากการก่อสร้างอยู่ในระดับต่ำและสามารถยอมรับได้	ในโครงการ และบริเวณทางเข้า-ออกโครงการสามารถทำได้อย่างดีและปลอดภัย 6.จัดตั้งป้ายห้ามติดเครื่องยนต์ทิ้งไว้ภายในบริเวณลานจอดรถให้สามารถสังเกตได้อย่างชัดเจนและทั่วถึง 7.จัดระบบการจราจรภายในโครงการให้ชัดเจน รวมถึงการควบคุมการปฏิบัติตามของผู้พักอาศัย 8.จัดให้มีเจ้าหน้าที่อำนวยความสะดวกด้านการจราจรบริเวณทางเข้า-ออก โครงการ 9.ดูแลบริเวณพื้นที่โครงการให้มีความสะอาด และเป็นระเบียบเรียบร้อยอยู่เสมอ	
2) มลพิษทางอากาศ	เนื่องจากลักษณะการประกอบกิจกรรมของโครงการเป็นที่พักอาศัย ซึ่งไม่มีกิจกรรมที่เป็นแหล่งกำเนิดของมลภาวะทางอากาศ ผลกระทบทางด้านคุณภาพอากาศที่เกิดจากการฟุ้งกระจายของฝุ่นละอองจะมีแหล่งกำเนิดหลักมาจากกิจกรรมการจราจรเข้า-ออกในพื้นที่โครงการ ดังนั้น จากการผลการตรวจวัดคุณภาพอากาศของโครงการ พบว่า 1. ความเข้มข้นของไนโตรเจนไดออกไซด์ (NO_2) - จากการตรวจวัด = 0.077 มก./ลบ.ม. - Box Model = 1.42×10^{-3} มก./ลบ.ม. - NO_2 รวม = 0.090 มก./ลบ.ม. - ค่ามาตรฐาน = 0.32 มก./ลบ.ม. 2.ความเข้มข้นของสารประกอบไฮโดรคาร์บอน (HC) - จากการตรวจวัด = 2.390 มก./ลบ.ม. - Box Model = 5.74×10^{-3} มก./ลบ.ม.	1.ติดตั้งป้ายห้ามติดเครื่องยนต์ทิ้งไว้ภายในบริเวณลานจอดรถให้สามารถสังเกตได้อย่างชัดเจนและทั่วถึง 2.จัดระบบการจราจรภายในโครงการให้ชัดเจน รวมถึงการควบคุมการปฏิบัติตามของผู้พักอาศัย 3.จัดให้มีเจ้าหน้าที่อำนวยความสะดวกด้านการจราจรบริเวณทางเข้า-ออก โครงการ 4.จัดให้มีพื้นที่สีเขียวภายในโครงการให้มากที่สุด ขนาดพื้นที่รวม 318.25 ตารางเมตร โดยต้นไม้ที่เลือกใช้ ได้แก่ ยี่เข็ง ปาล์มยะวา ชมพูพันธ์ทิพย์ และปลูกไม้คลุมดิน ซึ่งจะสามารถดูดซับคาร์บอนมอนอกไซด์ที่เกิดจากโครงการได้หมด 5.ดูแลบริเวณพื้นที่โครงการให้มีความสะอาด และเป็นระเบียบเรียบร้อยอยู่เสมอ	-

ลงชื่อ.....เจ้าของโครงการ

(นางสาวสุธิชา ภูตน)

บริษัท ซากุระ ดีเวลลอปเม้นท์ จำกัด

SAKURA DEVELOPMENT Co.,Ltd.

MASTER FOR GREEN CO.,LTD.
บริษัท มาสเตอร์ ฟอร์ กรีน จำกัด

ลงชื่อ.....ผู้ชำนาญการสิ่งแวดล้อม

(นายอาหะหมัด เจ๊ะแม็ง)

บริษัท มาสเตอร์ ฟอร์ กรีน จำกัด

ตารางที่ 2 (ต่อ)

องค์ประกอบทางสิ่งแวดล้อม	[illegible]	[illegible]	[illegible]
	- HC รวม = 2.396 มก./ลบ.ม. - ค่ามาตรฐาน = ไม่มีค่ามาตรฐาน 3. ความเข้มข้นของคาร์บอนมอนอกไซด์ (CO) - จากการตรวจวัด = 0.905 มก./ลบ.ม. - Box Model = 0.027 มก./ลบ.ม. - CO รวม = 0.932 มก./ลบ.ม. - ค่ามาตรฐาน = 34.2 มก./ลบ.ม. 4. ความเข้มข้นของซัลเฟอร์ไดออกไซด์ (SO_2) - จากการตรวจวัด = 0.0184 มก./ลบ.ม. - Box Model = 3.34×10^{-4} มก./ลบ.ม. - SO_2รวม = 0.0187 มก./ลบ.ม. - ค่ามาตรฐาน = 0.78 มก./ลบ.ม. ดังนั้น จากผลการประเมินคาดการณ์คุณภาพอากาศที่อาจเกิดขึ้น อันเนื่องมาจากการพัฒนาโครงการมีผลการตรวจวัดไม่เกินมาตรฐานคุณภาพอากาศในบรรยากาศโดยทั่วไป ตามประกาศคณะกรรมการสิ่งแวดล้อมแห่งชาติ ฉบับที่ 10 (พ.ศ.2538) ประกาศคณะกรรมการสิ่งแวดล้อมแห่งชาติ ฉบับที่ 33 (พ.ศ.2552) เรื่อง กำหนดมาตรฐานค่าก๊าซไนโตรเจนไดออกไซด์ในบรรยากาศโดยทั่วไป และประกาศคณะกรรมการสิ่งแวดล้อมแห่งชาติ ฉบับที่ 2 (พ.ศ.2544) เรื่อง กำหนดมาตรฐานค่าก๊าซซัลเฟอร์ไดออกไซด์ในบรรยากาศ โดยทั่วไปในเวลา 1 ชั่วโมง ซึ่งผลกระทบจะอยู่ในระดับที่ยอมรับได้ เนื่องจากการเครื่องจักรต่างๆ ไม่ได้ทำงานทั้งวัน และไม่ได้ทำงานพร้อมกันทั้งหมด		

ลงชื่อ.....เจ้าของโครงการ

(นางสาวสุธิชา ภูดน)

บริษัท ซากุระ ดีเวลลอปเม้นท์ จำกัด

SAKURA DEVELOPMENT Co.,Ltd.

MASTER FOR GREEN CO.,LTD.
บริษัท มาสเตอร์ ฟอร์ กรีน จำกัด

ลงชื่อ.....ผู้ชำนาญการสิ่งแวดล้อม

(นายอาหะหมัด เจ๊ะแม็ง)

บริษัท มาสเตอร์ ฟอร์ กรีน จำกัด

ตารางที่ 2 (ต่อ)

องค์ประกอบทางสิ่งแวดล้อม	[illegible]	[illegible]	[illegible]
1.3 เสียงและความสั่นสะเทือน	โครงการเป็นอาคารอยู่อาศัยรวม (อาคารชุด) เสียงและความสั่นสะเทือนส่วนมากจึงเกิดจากยานพาหนะเข้า-ออก โครงการและเป็นระดับเสียงปกติที่เกิดขึ้นในชีวิตประจำวันและเกิดขึ้นในช่วงระยะเวลาสั้นๆ เท่านั้น ดังนั้น จึงคาดว่าผลกระทบที่เกิดขึ้นจะอยู่ในระดับที่ยอมรับได้	1.กำหนดความเร็วของยานพาหนะต่างๆ ที่สัญจรในพื้นที่โครงการ ไม่เกิน 30 กิโลเมตรต่อชั่วโมง 2.ติดตั้งป้ายห้ามเร่งเครื่องยนต์ไว้บริเวณที่จอดรถและทางวิ่งภายในโครงการให้เห็นอย่างชัดเจน 3.ทำป้ายประกาศให้ดับเครื่องยนต์ทันทีเมื่อจอดรถแล้ว 4.จัดให้มีการปลูกต้นไม้ ภายในพื้นที่โครงการ	-
1.4 ทรัพยากรแหล่งน้ำและคุณภาพน้ำผิวดิน	น้ำเสียที่เกิดขึ้นจากโครงการรวม ปริมาณ 53.43 ลูกบาศก์เมตร/วัน โครงการจะจัดให้มีระบบบำบัดน้ำเสียชนิดเติมอากาศเลี้ยงตะกอนเวียนกลับ (Aeration Activated Sludge process,. A/S) สามารถรองรับน้ำเสีย 70 ลูกบาศก์เมตร/วัน มีค่า BOD ในน้ำทิ้งไม่เกิน 20 มิลลิกรัม/ลิตร โดยน้ำทิ้งจะระบายออกสู่ระบบบำบัดน้ำเสียรวมเมืองพัทยา ดังนั้น จะเห็นได้ว่าโครงการมิได้มีการระบายน้ำลงสู่แหล่งน้ำผิวดินโดยตรง จึงไม่ส่งผลกระทบที่มีนัยสำคัญต่อคุณภาพน้ำ	1.จัดให้มีระบบบำบัดน้ำเสียรวมเป็นระบบบำบัดน้ำเสียชนิดเติมอากาศเลี้ยงตะกอนเวียนกลับ (Aeration Activated Sludge process, A/S) จำนวน 1 ชุด รองรับน้ำเสียได้ 70 ลบ.ม./วัน ของโครงการเพื่อบำบัดน้ำเสียเบื้องต้นจนได้คุณภาพมาตรฐานน้ำทิ้งจากอาคาร ประเภท ข ให้มีค่า BOD ไม่เกิน 20 มิลลิกรัม/ลิตร ก่อนระบายเข้าสู่ระบบท่อรวบรวมน้ำเสียของเมืองพัทยา **ระบบบำบัดน้ำเสียของโครงการ** - ถังแยกกาก-เก็บตะกอน ปริมาตร 17.50 ลบ.ม. ระยะเวลากักเก็บ 6 ชม. - ถังเติมอากาศ ปริมาตร 14.29 ลบ.ม. ระยะเวลากักเก็บ 6 ชม. BOD เข้า 250 มก./ล. F/M Ratio 0.35 กก.บีโอดี/กก. MLSS-วัน MLSS = 3,500 มก./ล. - ถังตกตะกอน ปริมาตร 7.20 ลบ.ม. ระยะเวลาเก็บกัก 2.47 ชม.	1.จัดให้มีการตรวจสอบคุณภาพน้ำหลังการบำบัดน้ำเสียทุกเดือน โดยมีดัชนีที่ตรวจวัดดังนี้ - PH - BOD - Suspended Solids - Sulfide - Total Dissolved Solids - Settleable Solids - Fat Oil and Grease - TKN 2.ดำเนินการเก็บสถิติและข้อมูลซึ่งแสดงผลการทำงานของระบบบำบัดน้ำเสียในแต่ละวัน และจัดทำบันทึกรายละเอียดดังกล่าวตามแบบ ทส.1 เก็บไว้ภายในพื้นที่โครงการเป็นระยะเวลา 2 ปี นับตั้งแต่วันที่มีการเก็บสถิติและข้อมูล 3.ดำเนินการจัดทำรายงานสรุปผลการทำงานของระบบบำบัดน้ำเสียใน

ลงชื่อ.....เจ้าของโครงการ

(นางสาวสุธิชา ภูตน)

บริษัท ซากุระ ดีเวลลอปเม้นท์ จำกัด

SAKURA DEVELOPMENT Co.,Ltd.

ASTER FOR GREEN CO.,LTD.
บริษัท มาสเตอร์ ฟอร์ กรีน จำกัด

ลงชื่อ.....ผู้ชำนาญการสิ่งแวดล้อม

(นายอาหะหมัด เจ๊ะแม็ง)

บริษัท มาสเตอร์ ฟอร์ กรีน จำกัด

ตารางที่ 2 (ต่อ)

องค์ประกอบทางสิ่งแวดล้อม	[illegible]	[illegible]	[illegible]
		พื้นที่ผิวตกตะกอน 3.00 ตรม. 2.จัดให้มีระบบกำจัดละอองน้ำเสีย (Aerosol) ของระบบบำบัดน้ำเสียของโครงการด้วย Biological Scrubber ระบบที่ติดตั้งเป็นถังบำบัด จำนวน 1 ชุด ก่อนระบายออกสู่บรรยากาศต่อไป 3.จัดให้มีระบบกำจัดก๊าซมีเทนจากระบบบำบัดน้ำเสียที่เกิดขึ้นโดยใช้วิธี Biological Oxidation 4.จัดให้มีการสูบกากตะกอนออกจากออกจากส่วนเกรอะทุกๆ 6 เดือน/ครั้ง 5.จัดให้มีเจ้าหน้าที่โครงการเข้ารับการอบรม ให้มีความรู้เกี่ยวกับการใช้งานระบบบำบัดน้ำเสียของโครงการอย่างเข้าใจ เพื่ออยู่ประจำในการเดินเครื่องและบำรุงรักษาระบบตลอดระยะดำเนินการ 6.จัดให้มีเจ้าหน้าที่ตรวจสอบและตักไขมันออกจากบ่อดักไขมันทุก 2 วัน/ครั้ง เมื่อตักไขมันแล้วให้พนักงานนำไปใส่ในชั้นถาดวางที่มีกระดาษซับแล้วนำไปตากแดดให้แห้ง เมื่อแห้งแล้วให้นำกระดาษซับพร้อมไขมันแห้งใส่ลงไปในถุงดำมัดปากและนำไปไว้ยังห้องพักขยะมูลฝอยรวมของโครงการพร้อมจดบันทึกปริมาณกากไขมัน เพื่อรอการเก็บขนจากเมืองพัทยามารับไปกำจัดต่อไป 7.จัดทำตารางกำหนดระยะเวลาซ่อมบำรุงอุปกรณ์ที่ประกอบอยู่ในระบบบำบัดทุกชิ้นตามคู่มือของแต่ละประเภท เพื่อความสะดวกในการซ่อมบำรุงในแต่ละครั้งและเพื่อให้อุปกรณ์และระบบทุกส่วนทำงานได้อย่างมีประสิทธิภาพตลอดเวลา 8.ตรวจสอบการทำงานของระบบบำบัดน้ำเสียและอุปกรณ์	แต่ละเดือนตามแบบ ทส.2 และเสนอรายงานดังกล่าวต่อเมืองพัทยาภายในวันที่ 15 ของเดือนถัดไปหรือรายงานด้วยวิธีการทางอิเล็กทรอนิกส์ตามที่อธิบดีกรมควบคุมมลพิษประกาศกำหนด ● ผู้รับผิดชอบ : นิติบุคคลอาคารชุดหรือบริษัท ซากุระ ดีเวลลอปเม้นท์ จำกัด (นางสาวสุธิชา ภูตน เบอร์ติดต่อ 090-983-6436) ในกรณีที่ยังไม่ได้ก่อตั้งนิติบุคคลอาคารชุด

ลงชื่อ.....เจ้าของโครงการ

(นางสาวสุธิชา ภูตน)

บริษัท ซากุระ ดีเวลลอปเม้นท์ จำกัด

SAKURA DEVELOPMENT Co.,Ltd.

ASTER FOR GREEN CO.,LTD.
บริษัท มาสเตอร์ ฟอร์ กรีน จำกัด

ลงชื่อ.....ผู้ชำนาญการสิ่งแวดล้อม

(นายอาหะหมัด เจ๊ะแม็ง)

บริษัท มาสเตอร์ ฟอร์ กรีน จำกัด

ตารางที่ 2 (ต่อ)

องค์ประกอบทางสิ่งแวดล้อม	[illegible]	[illegible]	[illegible]
		เป็นประจำทุกวัน 9.เมื่อมีการเข้าบำรุงรักษาและสูบตะกอนออกจากระบบบำบัดน้ำเสีย โครงการต้องใช้แผงกั้นบริเวณที่ปฏิบัติงานและห้ามมิให้รถวิ่งชั่วคราว 10.กำหนดเวลาดูแลบำรุงรักษาระบบบำบัดน้ำเสียให้ปฏิบัติงานหลังเวลา 10.00 น. เป็นต้นไป และไม่ปฏิบัติงานในวันเสาร์และอาทิตย์ เนื่องจากเป็นวันหยุดผู้พักอาศัยในโครงการ ซึ่งจะอยู่ในโครงการเป็นส่วนใหญ่ อาจมีรถยนต์จอด หรือวิ่งเข้า-ออกโครงการตลอดเวลา ทำให้ไม่สะดวกต่อการปฏิบัติงานของเจ้าหน้าที่ 11.ตีเส้นสีแดง ความกว้างไม่น้อยกว่า 10 ซม. บริเวณโดยรอบเขตบ่อบำบัดน้ำเสียรวมให้ชัดเจน และเขียนป้ายถาวรแจ้งว่า “บริเวณนี้เป็นบ่อบำบัดน้ำเสีย” 12.กำหนดวันและเวลาในการปฏิบัติงานดูแลบำรุงรักษาระบบบำบัดน้ำเสียรวมให้กับผู้พักอาศัยทราบทุกครั้ง อย่างน้อย 3 วัน ก่อนการปฏิบัติงาน เพื่อหลีกเลี่ยงปัญหาที่จอดรถยนต์ และทางรถวิ่งบริเวณที่ตั้งระบบบำบัดน้ำเสียรวม 13.ปิดฝาบ่อทันทีเมื่อเสร็จภารกิจหรือต้องหยุดปฏิบัติงานชั่วคราวเพื่อป้องกันอุบัติเหตุจากการพลัดตกของผู้พักอาศัยและยานพาหนะ	
1.5 อุทกวิทยาและคุณภาพน้ำใต้ดิน	โครงการได้รับบริการน้ำใช้จากการประปาส่วนภูมิภาคสาขาพัทยา (ชั้นพิเศษ) ที่มีแหล่งน้ำดิบเพื่อการผลิตน้ำประปาจากแหล่งน้ำผิวดิน มิได้มีการใช้น้ำใต้ดินในการผลิตน้ำประปาแต่อย่างใด ดังนั้น การเกิดขึ้นของโครงการทั้งในระยะก่อสร้างและระยะดำเนินการจึงไม่ส่งผลกระทบต่อแหล่งน้ำใต้ดิน	- ดำเนินการตามมาตรการป้องกัน/ลดผลกระทบด้านคุณภาพน้ำและการบำบัดน้ำเสีย เพื่อลดการปนเปื้อนด้านอุทกวิทยาและคุณภาพน้ำใต้ดิน	-

ลงชื่อ.....เจ้าของโครงการ

(นางสาวสุธิชา ภูตน)

บริษัท ซากุระ ดีเวลลอปเม้นท์ จำกัด

SAKURA DEVELOPMENT Co.,Ltd.

MASTER FOR GREEN CO.,LTD.
บริษัท มาสเตอร์ ฟอร์ กรีน จำกัด

ลงชื่อ.....ผู้ชำนาญการสิ่งแวดล้อม

(นายอาหะหมัด เจ๊ะแม็ง)

บริษัท มาสเตอร์ ฟอร์ กรีน จำกัด

ตารางที่ 2 (ต่อ)

องค์ประกอบทางสิ่งแวดล้อม	[illegible]	[illegible]	[illegible]
1.6 สภาพธรณีและแผ่นดินไหว	โครงการได้ออกแบบและก่อสร้างอาคารให้เป็นไปตามกฎเกณฑ์ที่กำหนดตาม พรบ. ควบคุมอาคาร และเป็นไปตามกฎกระทรวง กำหนดการรับน้ำหนัก ความต้านทาน ความคงทนของอาคาร และพื้นดินที่รองรับอาคารในการต้านทานแรงสั่นสะเทือนของแผ่นดินไหว พ.ศ.2550 ดังนั้นคาดว่าจะไม่เกิดผลกระทบ	<u>การเกิดแผ่นดินไหว</u> - เตรียมไฟฉายพร้อมถ่านไฟฉาย และกระเป๋ายาเตรียมไว้ในสำนักงานโครงการ และให้ผู้พักอาศัยทราบว่าอยู่ที่ไหน - เตรียมบุคลากรที่มีความรู้ในการปฐมพยาบาลเบื้องต้น - มีแผ่นป้ายแสดงตำแหน่งของวาล์วปิดน้ำ วาล์วปิดก๊าซ สะพานไฟฟ้า สำหรับตัดกระแสไฟฟ้าไว้ที่ห้องสำนักงาน - มีป้ายเตือนห้ามวางสิ่งของหนักบนชั้น หรือหิ้งสูง ๆ เมื่อแผ่นดินไหวอาจตกลงมาเป็นอันตรายได้ - กำหนดจุดนัดหมาย ในกรณีที่ต้องพลัดพรากจากกันเพื่อมารวมกันอีกครั้งในภายหลัง ซึ่งเป็นจุดรวมพลของโครงการ นอกจากนั้นโครงการ จะทำเอกสารแจ้งให้ผู้เข้าพักอาศัยปฏิบัติตามเมื่อเกิดเหตุแผ่นดินไหว ดังนี้ <u>ระหว่างเกิดแผ่นดินไหว</u> - พยายามควบคุมสติอยู่อย่างสงบ ถ้าอยู่ในอาคารก็ให้อยู่ในอาคาร ถ้าอยู่นอกอาคารก็ให้อยู่นอกอาคาร เพื่อป้องกันการได้รับบาดเจ็บเพราะวิ่งเข้า-ออก โดยถ้าอยู่ในอาคารให้ยืนหรือหมอบอยู่ในส่วนที่มีโครงสร้างแข็งแรง ที่สามารถรับน้ำหนัก ได้มาก และให้อยู่ห่างจากประตู ระเบียง และหน้าต่าง - ห้ามใช้ เทียน ไม้ขีดไฟ หรือสิ่งที่ทำให้เกิดเปลวหรือประกายไฟ เพราะอาจมีแก๊สรั่วอยู่บริเวณนั้น - ห้ามใช้ลิฟท์โดยเด็ดขาดขณะเกิดแผ่นดินไหว	-

ลงชื่อ.....เจ้าของโครงการ
(นางสาวสุธิชา ภูดน)
บริษัท ซากุระ ดีเวลลอปเม้นท์ จำกัด

SAKURA DEVELOPMENT Co.,Ltd.

MASTER FOR GREEN CO.,LTD.
บริษัท มาสเตอร์ ฟอร์ กรีน จำกัด

ลงชื่อ.....ผู้ชำนาญการสิ่งแวดล้อม
(นายอาหะหมัด เจ๊ะแม็ง)
บริษัท มาสเตอร์ ฟอร์ กรีน จำกัด

ตารางที่ 2 (ต่อ)

องค์ประกอบทางสิ่งแวดล้อม	[illegible]	[illegible]	[illegible]
		<u>หลังเกิดแผ่นดินไหว</u> - รีบออกจากอาคารที่เสียหายทันที เพราะหากเกิดแผ่นดินไหวตามมาอาคารอาจพังทลายได้ - พยายามใส่รองเท้าหุ้มส้นเสมอ เพราะอาจมีเศษแก้วหรือวัสดุแหลมคมอื่นๆ และสิ่งหักพังแทงหรือขาดได้ - ตรวจสอบสายไฟ ท่อน้ำ ท่อแก๊ส ถ้าแก๊สรั่วให้ปิดวาล์วถังแก๊ส ยกสะพานไฟ อย่าจุดไม้ขีดไฟ หรือก่อไฟจนกว่าจะแน่ใจว่าไม่มีแก๊สรั่ว - ตรวจสอบว่า แก๊สรั่ว ด้วยการดมกลิ่นเท่านั้น ถ้าได้กลิ่นให้เปิดประตูหน้าต่างทุกบาน - สำรวจดูความเสียหายของท่อส้วมและท่อน้ำทิ้งก่อนใช้ - กันเขตหรือไม่อนุญาตให้เข้าไปในเขตที่มีความเสียหายสูง หรืออาคารพัง	
1.7 ทรัพยากรดินและการพังทลายของดิน	เมื่อเปิดดำเนินโครงการมีเพียงกิจกรรมเพื่ออยู่อาศัยและพักผ่อนเป็นหลักเท่านั้น ไม่มีกิจกรรมเปิดหน้าดิน การขุดดิน หรือกิจกรรมใดๆ ที่ก่อให้เกิดการชะล้างพังทลายของดินแต่อย่างใด พร้อมทั้งโครงการได้จัดให้มีการจัดภูมิสถาปัตยกรรมโดยปลูกไม้ยืนต้น ไม้พุ่ม และพืชคลุมดินภายในพื้นที่โครงการโดยรอบอาคารรวมไปถึงพื้นที่ว่างต่างๆ ซึ่งจะช่วยในการยึดหน้าดินไม่ให้เกิดการพังทลายของดินได้อย่างดี พร้อมทั้งมีรั้วแนวเขตที่ดินโครงการ ดังนั้น ในระยะดำเนินโครงการ คาดว่าจะไม่ก่อให้เกิดผลกระทบต่อดิน และการชะล้างพังทลาย	1.จัดสวน ปลูกต้นไม้ ให้เป็นพืชคลุมดินไม่ปล่อยให้มีพื้นที่ว่างที่เป็นดิน เพื่อให้ช่วยยึดหน้าดินไม่ให้เกิดการชะล้างพังทลาย 2.ดูแลรักษาสวนหย่อม และต้นไม้ให้เจริญเติบโตดีอยู่เสมอ 3.จัดให้มีกล่องรับความคิดเห็นติดตั้งไว้ที่ป้อมยามเพื่อรับเรื่องร้องเรียนหากพบว่ามีเรื่องร้องเรียนต้องดำเนินการแก้ไขปัญหาโดยเร่งด่วน	-

ลงชื่อ.....เจ้าของโครงการ
(นางสาวสุธิชา ภูตน)
บริษัท ซากุระ ดีเวลลอปเม้นท์ จำกัด

SAKURA DEVELOPMENT Co.,Ltd.

MASTER FOR GREEN CO.,LTD.
บริษัท มาสเตอร์ ฟอร์ กรีน จำกัด

ลงชื่อ.....ผู้ชำนาญการสิ่งแวดล้อม
(นายอาหะหมัด เจ๊ะแม็ง)
บริษัท มาสเตอร์ ฟอร์ กรีน จำกัด

ตารางที่ 2 (ต่อ)

องค์ประกอบทางสิ่งแวดล้อม	[illegible]	[illegible]	[illegible]
2. ทรัพยากรสิ่งแวดล้อมด้านชีวภาพ 2.1 ทรัพยากรสิ่งมีชีวิตบนบก	โครงการตั้งอยู่ที่ถนนพระตำหนัก ซอย 5 ตำบลหนองปรือ อำเภอบางละมุง จังหวัดชลบุรี ซึ่งมีสภาพแวดล้อมบริเวณพื้นที่โครงการ ประกอบด้วย บ้านพักอาศัย อาคารอยู่อาศัยรวม ประเภทอาคารชุดและอพาร์ทเม้นท์ อาคารโรงแรม บ้านพักตากอากาศ และอาคารพาณิชย์ เป็นต้น จัดได้ว่าเป็นระบบนิเวศวิทยา สังคมเมือง และไม่พบว่ามีทรัพยากรทางชีวภาพที่สำคัญทางเศรษฐกิจ หรือควรค่าแก่การอนุรักษ์แต่อย่างใด ดังนั้น จึงคาดว่าการเกิดขึ้นของโครงการ จะไม่ส่งผลกระทบที่มีนัยสำคัญต่อทรัพยากรสิ่งแวดล้อมทางนิเวศวิทยาทางบก	- ดำเนินการตามมาตรการป้องกันและแก้ไขผลกระทบต่อทรัพยากรสิ่งแวดล้อมทางกายภาพ ได้แก่ คุณภาพอากาศ เสียงและความสั่นสะเทือน คุณภาพน้ำ และคุณค่าการใช้ประโยชน์ของมนุษย์อย่างเคร่งครัด	-
2.2 ทรัพยากรสิ่งมีชีวิตในน้ำ	โครงการจะบำบัดน้ำเสียที่เกิดขึ้นภายในโครงการแต่ละส่วน และนำมาใช้รดน้ำต้นไม้ให้มากที่สุดก่อนระบายออกสู่ภายนอก และน้ำทิ้งของโครงการจะมีคุณภาพตามมาตรฐานที่กำหนด ซึ่งมิได้มีการระบายน้ำทิ้งลงสู่แหล่งน้ำผิวดินโดยตรง ดังนั้น การเกิดขึ้นของโครงการจึงไม่ส่งผลกระทบที่มีนัยสำคัญต่อนิเวศวิทยาทางน้ำ	1.ดูแลรักษาระบบบำบัดน้ำเสียของโครงการให้สามารถทำงานได้อย่างมีประสิทธิภาพ 2.ดำเนินการตามมาตรการป้องกันและแก้ไขผลกระทบต่อทรัพยากรสิ่งแวดล้อมทางกายภาพ ได้แก่ คุณภาพอากาศ เสียงและความสั่นสะเทือน คุณภาพน้ำ และคุณค่าการใช้ประโยชน์ของมนุษย์อย่างเคร่งครัด	-
3. คุณค่าการใช้ประโยชน์ของมนุษย์ 3.1 การใช้น้ำ	โครงการตั้งอยู่ในพื้นที่รับผิดชอบของการประปาส่วนภูมิภาคสาขาเมืองพัทยา (ชั้นพิเศษ) ซึ่งในปัจจุบันมีปริมาณน้ำผลิตจ่ายเท่ากับ 3.84 ล้านลูกบาศก์เมตร/วัน และปริมาณน้ำจำหน่ายเท่ากับ 2.16 ล้านลูกบาศก์เมตร/	1.จัดให้มีถังสำรองน้ำใช้ในโครงการ โดยถังเก็บน้ำชั้นใต้ดินมีจำนวน 1 ถัง ปริมาตร 150 ลบ.ม. ถังเก็บน้ำชั้นดาดฟ้า 4 ถัง ปริมาตร 20 ลบ.ม. รวมปริมาตรน้ำสำรองทั้งโครงการ 170 ลบ.ม. ซึ่งมีความเพียงพอสำหรับการอุปโภค-บริโภค	- ตรวจสอบเส้นท่อประปา และการทำงานของเครื่องสูบน้ำและวาล์วต่างๆ เดือนละ 1 ครั้ง ตลอดระยะดำเนินการ ●ผู้รับผิดขอบ : นิติบุคคลอาคารชุด

ลงชื่อ.....เจ้าของโครงการ

(นางสาวสุธิชา ภูตน)

บริษัท ซากุระ ดีเวลลอปเม้นท์ จำกัด

SAKURA DEVELOPMENT Co.,Ltd.

ASTER FOR GREEN CO.,LTD.
บริษัท มาสเตอร์ ฟอร์ กรีน จำกัด

ลงชื่อ.....ผู้ชำนาญการสิ่งแวดล้อม

(นายอาหะหมัด เจ๊ะแม็ง)

บริษัท มาสเตอร์ ฟอร์ กรีน จำกัด

ตารางที่ 2 (ต่อ)

องค์ประกอบทางสิ่งแวดล้อม	[illegible]	[illegible]	[illegible]
	วัน ซึ่งสามารถจ่ายน้ำให้กับชุมชน ตลอดจนสามารถจ่ายน้ำให้กับโครงการซึ่งมีความต้องการน้ำใช้ประมาณ 65.49 ลูกบาศก์เมตร/วัน ได้อย่างเพียงพอ อย่างไรก็ตาม โครงการจะต้องกำหนดให้มีมาตรการเพื่อไม่ให้ส่งผลกระทบต่อชุมชนโดยรอบ	และเพื่อการดับเพลิงภายในโครงการ 2.จัดให้มีเจ้าหน้าที่คอยดูแลรักษาระบบเส้นท่อประปาให้อยู่ในสภาพดี หากพบว่าชำรุดเสียหายให้ดำเนินการซ่อมแซมทันที 3.รณรงค์ให้ผู้พักอาศัยใช้น้ำอย่างประหยัด	หรือบริษัท ซากุระ ดีเวลลอปเม้นท์ จำกัด (นางสาวสุธิชา ภูตน เบอร์ติดต่อ 090-983-6436) ในกรณีที่ยังไม่ได้ก่อตั้งนิติบุคคลอาคารชุด
- ถังเก็บน้ำสำรอง	โครงการจัดให้มีมาตรการทำความสะอาดถังเก็บน้ำสำรอง เพื่อเป็นการลดผลกระทบด้านการปนเปื้อน และด้านสุขภาพของผู้ใช้น้ำภายในโครงการ	1.ใช้ระบบกันซึมประเภท MODIFIED-POLYMER CEMENT เป็นแผ่นเยื่อกันน้ำในรูปของเหลว(LIQUID-APPLIED WATERPROOFING MEMBRANE) ใช้ทาลงบนพื้นผิวคอนกรีตที่แข็งตัว เมื่อแห้งสนิทจะกลายเป็นแผ่นฟิล์มแข็งยึดติดแน่นกับพื้นผิว เป็นสารประกอบชนิด 2 ส่วน ประเภท CEMENT POWDER และ MODIFIED POLYMER RESIN สามารถใช้เป็นวัสดุกันซึมได้ทั้งในด้านที่สัมผัสกับน้ำ (Positive side) และด้านตรงข้าม (Negative side) สามารถปกปิดรอยแตกร้าว และป้องกันปฏิกิริยาคาร์บอเนชั่นได้ดี 2.ด้านความปลอดภัยและการปนเปื้อนในถังเก็บน้ำใต้ดิน โครงการจัดให้มีการใช้สีรองพื้นและทับหน้าด้วยสีอีพ็อกซี่ที่ได้รับการรับรองมาตรฐาน ซึ่งมีความหนาด่อชั้นสูง มีการยึดเกาะดี ทนทาน ทนต่อแรงกระแทกและการขูดขีด และน้ำในถังเก็บน้ำใต้ดินจะไม่มีการปนเปื้อนและปลอดภัยสำหรับการบริโภค 3.ทำความสะอาดถังเก็บน้ำสำรอง โดยล้างทำความสะอาดถังเก็บน้ำสำรอง อย่างน้อยทุก 6 เดือน เพื่อสุขภาพอนามัยที่ดีของผู้พักอาศัย จึงมีการเสนอมาตรการป้องกันและแก้ไขผลกระทบสิ่งแวดล้อมและมาตรการติดตามตรวจสอบคุณภาพสิ่งแวดล้อมในการล้างทำความสะอาดถังเก็บน้ำสำรอง	1. ตรวจสอบโครงสร้างของถังเก็บน้ำชั้นใต้ดินและชั้นดาดฟ้า รอยแตกร้าวเพื่อป้องกันการปนเปื้อนของมลพิษจากภายนอก ซึ่งอาจมีผลต่อสุขภาพของผู้พักอาศัย 2. ตรวจสอบสภาพพื้นผิวช่องเสา และสีที่ทาเคลือบผิววัสดุให้อยู่ในสภาพดี ไม่หลุดกร่อน 3. ตรวจสอบการทำความสะอาดถังเก็บน้ำสำรองของโครงการ ●ผู้รับผิดชอบ : นิติบุคคลอาคารชุด หรือบริษัท ซากุระ ดีเวลลอปเม้นท์ จำกัด (นางสาวสุธิชา ภูตน เบอร์ติดต่อ 090-983-6436) ในกรณีที่ยังไม่ได้ก่อตั้งนิติบุคคลอาคารชุด

ลงชื่อ.....เจ้าของโครงการ

(นางสาวสุธิชา ภูตน)

บริษัท ซากุระ ดีเวลลอปเม้นท์ จำกัด

SAKURA DEVELOPMENT Co.,Ltd.

ASTER FOR GREEN CO.,LTD.
บริษัท มาสเตอร์ ฟอร์ กรีน จำกัด

ลงชื่อ.....ผู้ชำนาญการสิ่งแวดล้อม

(นายอาหะหมัด เจ๊ะแม็ง)

บริษัท มาสเตอร์ ฟอร์ กรีน จำกัด

ตารางที่ 2 (ต่อ)

องค์ประกอบทางสิ่งแวดล้อม	[illegible]	[illegible]	[illegible]
3.2 การบำบัดน้ำเสีย	น้ำเสียที่เกิดขึ้นจากโครงการ 53.43 ลูกบาศก์เมตร/วัน หากไม่บำบัดอาจส่งผลกระทบต่อผู้พักอาศัยข้างเคียงได้ ดังนั้นทางโครงการจัดให้มีระบบบำบัดน้ำเสียรวม จำนวน 1 ชุด เป็นระบบบำบัดน้ำเสียชนิดเติมอากาศเลี้ยงตะกอนเวียนกลับ (Aeration Activated Sludge process,. A/S) เพื่อบำบัดน้ำเสียเบื้องต้นจนได้คุณภาพมาตรฐานน้ำทิ้งจากอาคารก่อนระบายเข้าสู่ระบบท่อรวบรวมน้ำเสียของเมืองพัทยาจึงคาดว่าจะก่อให้เกิดผลกระทบในระดับต่ำ ต่อชุมชนใกล้เคียง โดยมีวิธีการจัดการละอองน้ำเสียและก๊าซมีเทน ดังนี้ การบำบัดละอองน้ำ(Aerosol) โครงการจะจัดการละอองน้ำ (Aerosol) โดยรวบรวมละอองน้ำ (Aerosol) จากบ่อเติมอากาศมาตามท่อระบายอากาศ PVC. ขนาด 2" ซึ่งจะติดตั้งพัดลมดูดอากาศ (Blower) ไว้บริเวณปลายท่อเพื่อเข้าสู่ระบบบำบัดละอองน้ำ (Aerosol) ซึ่งเป็นอุปกรณ์บำบัดละอองน้ำ (Aerosol) ที่ออกจากระบบบำบัดน้ำเสียระบบที่ใช้บำบัดละอองน้ำ (Aerosol) เป็นชนิด Biological Scrubber ระบบที่ติดตั้งเป็นถังบำบัด จำนวน 1 ชุด ก่อนระบายออกสู่บรรยากาศต่อไป ดังนั้นการเกิดละอองน้ำเสียในระบบบำบัดน้ำเสีย จึงก่อให้เกิดผลกระทบต่อสิ่งแวดล้อมและสุขภาพในระดับต่ำ การกำจัดก๊าซมีเทน โครงการจะกำจัดก๊าซมีเทนจากระบบบำบัดน้ำเสียที่เกิดขึ้น โดยจะทำการต่อท่อระบายอากาศเพื่อรวบรวมก๊าซมีเทนจากถังแยกกากตะกอนไปยังบ่อดินบำบัด	1.จัดให้มีระบบบำบัดน้ำเสียรวม เป็นระบบบำบัดน้ำเสียชนิดเติมอากาศเลี้ยงตะกอนเวียนกลับ (Aeration Activated Sludge process,. A/S) จำนวน 1 ชุด รองรับน้ำเสียได้ 72.00 ลบ.ม./วัน ของโครงการเพื่อบำบัดน้ำเสียเบื้องต้นจนได้คุณภาพมาตรฐานน้ำทิ้งจากอาคาร ประเภท ข ให้มีค่า BOD ไม่เกิน 20 มิลลิกรัม/ลิตร ก่อนระบายเข้าสู่ระบบท่อรวบรวมน้ำเสียของเมืองพัทยาต่อไป **ระบบบำบัดน้ำเสียของโครงการ** - ถังแยกกาก-เก็บตะกอน ปริมาตร 17.50 ลบ.ม. ระยะเวลากักเก็บ 6 ชม. - ถังเติมอากาศ ปริมาตร 14.29 ลบ.ม. ระยะเวลากักเก็บ 6 ชม. BOD เข้า 250 มก./ล. F/M Ratio 0.35 กก.บีโอดี/กก. MLSS-วัน MLSS = 3,500 มก./ล. - ถังตกตะกอน ปริมาตร 7.20 ลบ.ม. ระยะเวลาเก็บกัก 2.47 ชม. พื้นที่ผิวตกตะกอน 3.00 ตรม. 2.จัดให้มีการสูบกากตะกอนออกจากส่วนเกรอะ ทุกๆ 6 เดือน/ครั้ง หรือเมื่อบ่อเกรอะเต็ม 3.จัดให้มีเจ้าหน้าที่ที่มีความรู้คอยควบคุมดูแลระบบบำบัดน้ำเสียและถังดักไขมันของโครงการอย่างสม่ำเสมอ 4.จัดให้มีเจ้าหน้าที่ตรวจสอบและตักไขมันออกจากบ่อดัก	1.จัดให้มีการตรวจสอบคุณภาพน้ำหลังการบำบัดน้ำเสียทุกเดือนตลอดระยะดำเนินการ โดยมีดัชนีที่ตรวจวัดดังนี้ - pH - BOD - Suspended Solids - Sulfide - Total Dissolved Solids - Settleable Solids - Fat Oil and Grease - TKN 2.ดำเนินการเก็บสถิติและข้อมูลซึ่งแสดงผลการทำงานของระบบบำบัดน้ำเสียในแต่ละวัน และจัดทำบันทึกรายละเอียดดังกล่าวตามแบบ ทส.1 เก็บไว้ภายในพื้นที่โครงการเป็นระยะเวลา 2 ปี นับตั้งแต่วันที่มีการเก็บสถิติและข้อมูล 3.ดำเนินการจัดทำรายงานสรุปผลการทำงานของระบบบำบัดน้ำเสียในแต่ละเดือนตามแบบ ทส.2 และเสนอรายงานดังกล่าวต่อเมืองพัทยาภายในวันที่ 15 ของเดือนถัดไปหรือรายงานด้วยวิธีการทางอิเล็กทรอนิกส์ตามที่อธิบดีกรมควบคุมมลพิษประกาศกำหนด

ลงชื่อ.....เจ้าของโครงการ

(นางสาวสุธิชา ภูตน)

บริษัท ซากุระ ดีเวลลอปเม้นท์ จำกัด

SAKURA DEVELOPMENT Co.,Ltd.

MASTER FOR GREEN CO.,LTD.
บริษัท มาสเตอร์ ฟอร์ กรีน จำกัด

ลงชื่อ.....ผู้ชำนาญการสิ่งแวดล้อม

(นายอาหะหมัด เจ๊ะแม็ง)

บริษัท มาสเตอร์ ฟอร์ กรีน จำกัด

ตารางที่ 2 (ต่อ)

องค์ประกอบทางสิ่งแวดล้อม	[illegible]	[illegible]	[illegible]
	ก๊าซมีเทน ด้วยวิธี Biological Oxidation ดังนั้น ก๊าซมีเทนที่เกิดขึ้นจากระบบบำบัดน้ำเสียทั้งหมดในโครงการจะถูกกำจัดและไม่ส่งผลกระทบต่อสิ่งแวดล้อมและสุขภาพในส่วนของการเกิดละอองน้ำเสีย (Aerosol) ที่ฟุ้งกระจายในอากาศ ซึ่งอาจส่งผลกระทบต่อสุขภาพของประชาชนเป็นตัวการสำคัญต่อการเกิดภาวะโลกร้อน	ไขมันทุก 2 วัน เมื่อตักไขมันแล้วให้พนักงานนำไปใส่ในขั้นถาดที่มีกระดาษซับ แล้วนำไปตากแดดให้แห้ง เมื่อแห้งแล้วให้นำกระดาษซับพร้อมไขมันแห้งใส่ลงไปในถุงดำมัดปากและนำไปไว้ยังห้องพักมูลฝอยรวมของโครงการ พร้อมจดบันทึกปริมาณกากไขมัน เพื่อรอการเก็บขนจากเมืองพัทยามารับไปกำจัดต่อไป 5.จัดให้มีการนำน้ำทิ้งมารดน้ำต้นไม้ภายในโครงการ และส่วนที่เหลือจากการรดน้ำต้นไม้จะระบายออกสู่ท่อระบายน้ำสาธารณะต่อไป 6.จัดให้มีมิเตอร์ไฟฟ้าสำหรับระบบบำบัดน้ำเสียของโครงการโดยเฉพาะ แยกจากระบบไฟฟ้าอื่นๆ เพื่อให้สามารถติดตามตรวจสอบการใช้งานของระบบบำบัดน้ำเสียได้ และให้เกิดความมั่นใจว่าโครงการจะเดินระบบบำบัดน้ำเสียตลอดระยะเวลาที่เปิดดำเนินการ 7.ประสานให้เมืองพัทยามาสูบตะกอนส่วนเกิน จากระบบบำบัดน้ำเสียสำเร็จรูปไปกำจัดเป็นประจำทุกเดือน	4.จัดให้มีการตรวจสอบมิเตอร์ของระบบบำบัดน้ำเสียทุกเดือน ตลอดระยะดำเนินการ ● ผู้รับผิดชอบ : นิติบุคคลอาคารชุด หรือบริษัท ซากุระ ดีเวลลอปเม้นท์ จำกัด (นางสาวสุธิชา ภูดน เบอร์ติดต่อ 090-983-6436) ในกรณีที่ยังไม่ได้ก่อตั้งนิติบุคคลอาคารชุด
3.3 การจัดการสระว่ายน้ำ - โครงสร้างและความปลอดภัยของสระว่ายน้ำ	โครงจัดให้มีสระว่ายน้ำบริเวณชั้น 8 ของอาคารโครงการ เพื่อสุขภาพของผู้พักอาศัยภายในโครงการทางโครงการกำหนดมาตรการด้านความปลอดภัยของสระว่ายน้ำและมาตรการติดตามตรวจสอบคุณภาพน้ำของสระว่ายน้ำตามของคณะกรรมการสาธารณสุข ฉบับที่ 1/2550 เรื่อง การควบคุมการประกอบกิจการสระว่ายน้ำ หรือกิจการอื่นๆ ในทำนองเดียวกันซึ่งถ้าสระว่ายน้ำขาดการดูแลรักษาตามหลักสุขาภิบาล การอนามัยสิ่งแวดล้อม การดูแลคุณภาพน้ำ รวมทั้งมาตรการการ	1. โครงสร้างสระว่ายน้ำเป็นคอนกรีตเสริมเหล็ก น้ำซึมไม่ได้ ผนังเรียบ อยู่ในสภาพดีและทำความสะอาดได้ 2. วัสดุกระเบื้องของโครงการต้องสามารถทนต่อแรงดันในสระว่ายน้ำได้เป็นอย่างดี รับน้ำหนักได้มากกว่ากระเบื้องทั่วไป และเป็นกระเบื้องขนาดมาตรฐานของสระว่ายน้ำที่สามารถยึดเกาะกับผิวได้เป็นอย่างดี ไม่หลุดร่อนเสียหายก่อนเวลาอันควร ป้องกันการแตกร้าวของกระเบื้อง **กรณีที่กระเบื้องแตก ร้าว หรือหลุด** - กำหนดจุดบริเวณที่กระเบื้องแตก ร้าว หรือหลุด นั้นให้	● ผู้รับผิดชอบ : นิติบุคคลอาคารชุด หรือบริษัท ซากุระ ดีเวลลอปเม้นท์ จำกัด (นางสาวสุธิชา ภูดน เบอร์ติดต่อ 090-983-6436) ในกรณีที่ยังไม่ได้ก่อตั้งนิติบุคคลอาคารชุด

ลงชื่อ.....เจ้าของโครงการ
(นางสาวสุธิชา ภูดน)
บริษัท ซากุระ ดีเวลลอปเม้นท์ จำกัด

SAKURA DEVELOPMENT Co.,Ltd.

MASTER FOR GREEN CO.,LTD.
บริษัท มาสเตอร์ ฟอร์ กรีน จำกัด

ลงชื่อ.....ผู้ชำนาญการสิ่งแวดล้อม
(นายอาหะหมัด เจ๊ะแม็ง)
บริษัท มาสเตอร์ ฟอร์ กรีน จำกัด

ตารางที่ 2 (ต่อ)

องค์ประกอบทางสิ่งแวดล้อม	[illegible]	[illegible]	[illegible]
	ด้านความปลอดภัยอย่างถูกต้อง สระว่ายน้ำอาจกลายเป็นแหล่งแพร่เชื้อโรคต่างๆได้ เช่น โรคเยื่อตาอักเสบ หูอักเสบ โรคผิวหนัง โรคระบบทางเดินหายใจ โรคระบบทางเดินอาหาร รวมทั้งโรคไม่ติดเชื้อต่างๆ อันเนื่องมาจากการใช้สารเคมี เช่น อาการผิวหนังเนื่องจากแพ้สารเคมี อาการเจ็บคอ ไอ แน่นหน้าอก อาการคลื่นไส้อาเจียน เนื่องจากแพ้สารเคมี นอกจากนั้นยังรวมถึงอุบัติเหตุที่เกิดจากกระเบื้องบาดและอุบัติเหตุต่างๆ ด้วย ดังนั้น เพื่อลดผลกระทบของผู้ใช้สระว่ายน้ำของโครงการ ต้องกำหนดให้มีมาตรการป้องกันและแก้ไขผลกระทบสิ่งแวดล้อม	เป็นจุดอันตราย แสดงตำแหน่งพื้นที่นั้นให้ชัดเจน เช่น ทุ่นลอย เป็นต้น และห้ามว่ายน้ำเข้าไปบริเวณนั้น 3. จัดให้มีรางระบายน้ำล้นมีฝาปิดรอบสระว่ายน้ำ อยู่ในสภาพดี และไม่มีน้ำล้นออกจากราง 4. จัดให้มีป้ายบอกความลึกของสระว่ายน้ำที่สามารถมองเห็นได้อย่างชัดเจน 5. จัดให้มีแสงสว่างเพียงพอทั่วบริเวณสระว่ายน้ำ เพื่อให้มองเห็นได้ชัดเจน ในกรณีที่มีการเปิดใช้สระในเวลากลางคืน 6. กำหนดให้มีเจ้าหน้าที่ประจำพื้นที่สระว่ายน้ำ เพื่อควบคุมดูแล และให้ความช่วยเหลือในกรณีเกิดเหตุฉุกเฉิน 7. จัดให้มีอ่างล้างมือ ที่ล้างเท้า และบริเวณล้างตัวก่อนลงสระว่ายน้ำ 8.จัดให้มีห้องเปลี่ยนเสื้อผ้า ตู้เก็บสิ่งของ ที่วางหรือเก็บรองเท้า สำหรับผู้ใช้บริการ 9.จัดให้มีห้องน้ำและห้องส้วมแยกจากกันให้บริการในบริเวณสระว่ายน้ำ 10.กำหนดให้มีข้อปฏิบัติสำหรับผู้ที่มาใช้บริการติดไว้ในบริเวณสระว่ายน้ำให้มองเห็นชัดเจน อาทิเช่น - ต้องสวมชุดว่ายน้ำที่สะอาด - ต้องชำระล้างร่างกายก่อนลงสระทุกครั้ง - ผู้ที่เป็นโรคตาแดง โรคผิวหนัง เป็นหวัด หูน้ำหนวก หรือโรคติดต่ออื่นๆ ห้ามลงเล่นในสระว่ายน้ำ - ห้ามนำสัตว์เลี้ยงเข้ามาในบริเวณสระว่ายน้ำ - ห้ามนำอาหาร และเครื่องดื่ม หรือขวดแก้ว เข้าภายในพื้นที่สระว่ายน้ำ - เด็กอายุต่ำกว่า 10 ปี และเด็กที่ยังว่ายน้ำไม่เป็นต้องมี	

สงชื่อ.....เจ้าของโครงการ

(นางสาวสุธิชา ภูตน)

บริษัท ซากุระ ดีเวลลอปเม้นท์ จำกัด

SAKURA DEVELOPMENT Co.,Ltd.

MASTER FOR GREEN CO.,LTD.
บริษัท มาสเตอร์ ฟอร์ กรีน จำกัด

ลงชื่อ.....ผู้ชำนาญการสิ่งแวดล้อม

(นายอาหะหมัด เจ๊ะแม็ง)

บริษัท มาสเตอร์ ฟอร์ กรีน จำกัด

ตารางที่ 2 (ต่อ)

องค์ประกอบทางสิ่งแวดล้อม	[illegible]	[illegible]	[illegible]
		ผู้ปกครองหรือผู้ฝึกสอนคอยดูแล - วิธีการปฐมพยาบาลช่วยคนจมน้ำ 11. จัดให้มีการดูแลรักษาเครื่องมือและอุปกรณ์ป้องกันส่วนบุคคลให้อยู่ในสภาพพร้อมใช้งานเสมอ	
- อุบัติเหตุจากการจมน้ำ	ผู้มาใช้สระว่ายน้ำอาจได้รับอันตรายจากการใช้สระว่ายน้ำ ได้แก่ การลื่น หกล้ม บริเวณที่มีน้ำขัง หรืออาจเกิดอุบัติเหตุในระหว่างว่ายน้ำ ซึ่งเป็นสาเหตุให้จมน้ำ ดังนั้น โครงการต้องกำหนดให้มีมาตรการป้องกันอุบัติเหตุที่อาจเกิดขึ้น	1.ต้องกำหนดให้มีผู้ดูแลมาด้วย กรณีที่นำเด็กอายุต่ำกว่า 10 ปี และเด็กที่ยังว่ายน้ำไม่เป็นและผู้สูงอายุที่ไม่สามารถดูแลตัวเองได้มาใช้บริการสระว่ายน้ำ 2.จัดให้มีป้ายบอกระดับความลึกหรือเลขบอกตัวระดับความลึกที่สามารถมองเห็นได้ชัดเจน โดยมีตัวเลขแสดงความลึกเป็นระยะๆ อย่างน้อย 3 ระยะ 3. จัดให้มีการรักษาความสะอาดบริเวณโดยรอบสระว่ายน้ำอย่างสม่ำเสมอ 4.จัดให้มีการทำความสะอาดไม่ให้ขอบสระและทางเดินขอบสระเปียก ลื่น ตลอดระยะเวลาที่เปิดให้บริเวณสระว่ายน้ำ 5.จัดให้มีอุปกรณ์ประจำสระว่ายน้ำ ซึ่งอยู่ในตำแหน่งที่เห็นชัดเจนและนำมาใช้ได้ทันที โดยอุปกรณ์ที่จัดให้มีได้แก่ - โฟมช่วยชีวิต อย่างน้อย 2 อัน - ห่วงชูชีพ ขนาดเส้นผ่านศูนย์กลาง 15 นิ้ว หรือทุ่นลอยผูกเอาไว้กับเชือกยาไม่น้อยกว่าความกว้างของสระว่ายน้ำอย่างน้อย 2 อัน - ไม้ช่วยชีวิต หรือวัตถุอื่นใดมีความยาวไม่น้อยกว่า 3.5 ม. น้ำหนักเบา อย่างน้อย 1 อัน และต้องวางไว้ที่ปลายลู่ส่วนลึกของสระว่ายน้ำ - เครื่องช่วยหายใจ สำหรับผู้ใหญ่ และสำหรับเด็กอย่างละ 1 ชุด - ห้องปฐมพยาบาลพร้อมชุดปฐมพยาบาลที่พร้อมใช้งาน	1. ตรวจสอบป้ายบอกความลึกของสระว่ายน้ำให้มีความชัดเจนและมองเห็นได้ง่าย 2. ตรวจสอบอุปกรณ์ประจำสระว่ายน้ำ เช่น ไม้ช่วยชีวิต ห่วงชูชีพ โฟมช่วยชีวิต ให้อยู่ในสภาพพร้อมใช้งาน ●ผู้รับผิดชอบ : นิติบุคคลอาคารชุด หรือบริษัท ซากุระ ดีเวลลอปเม้นท์ จำกัด (นางสาวสุธิชา ภูตน เบอร์ติดต่อ 090-983-6436) ในกรณีที่ยังไม่ได้ก่อตั้งนิติบุคคลอาคารชุด

ลงชื่อ.....เจ้าของโครงการ

(นางสาวสุธิชา ภูตน)

บริษัท ซากุระ ดีเวลลอปเม้นท์ จำกัด

SAKURA DEVELOPMENT Co.,Ltd.

MASTER FOR GREEN CO.,LTD.
บริษัท มาสเตอร์ ฟอร์ กรีน จำกัด

ลงชื่อ.....ผู้ชำนาญการสิ่งแวดล้อม

(นายอาหะหมัด เจ๊ะแม็ง)

บริษัท มาสเตอร์ ฟอร์ กรีน จำกัด

ตารางที่ 2 (ต่อ)

องค์ประกอบทางสิ่งแวดล้อม	[illegible]	[illegible]	[illegible]
		ได้ตลอดเวลาไว้ประจำสระว่ายน้ำ และอยู่ในบริเวณที่ใกล้ที่สุด 5. จัดให้มีผู้ควบคุมดูแล ซึ่งผ่านการอบรมการดูแลคุณภาพน้ำในสระว่ายน้ำตามหลักสุขาภิบาลสิ่งแวดล้อม เพื่อให้มีความรู้เกี่ยวกับการควบคุมคุณภาพน้ำและการดูแลรักษาสระว่ายน้ำรวมทั้งเป็นผู้ที่ชำนาญในการว่ายน้ำและผ่านการอบรมการช่วยชีวิตคนจมน้ำ สามารถให้การปฐมพยาบาลได้ โดยต้องอยู่ประจำสระว่ายน้ำตลอดเวลาที่เปิดบริการ 6.ติดป้ายแสดงวิธีการปฐมพยาบาลคนจมน้ำในบริเวณสระว่ายน้ำให้ชัดเจน 7.มีอุปกรณ์สื่อสารที่สามารถติดต่อบุคคลหรือสถานที่สำคัญๆ เช่น โรงพยาบาล และสถานีตำรวจ เพื่อขอความช่วยเหลือเมื่อเกิดเหตุฉุกเฉินต่างๆ เช่น เพลิงไหม้ หรือมีคนจมน้ำ และต้องปิดประกาศหมายเลขโทรศัพท์ของสถานที่ดังกล่าวไว้ในที่เห็นได้ชัดเจนและเป็นข้อมูลปัจจุบันอยู่เสมอ	
- คุณภาพน้ำในสระว่ายน้ำ	โครงการจัดให้มีสระว่ายน้ำไว้บริเวณชั้น 8 ซึ่งการฆ่าเชื้อโรคในสระว่ายน้ำจะใช้ระบบคลอรีน ทั้งนี้โครงการกำหนดให้มีมาตรการป้องกันและแก้ไขผลกระทบในเรื่องคุณภาพน้ำในสระว่ายน้ำ	1.ในการฆ่าเชื้อโรคในสระว่ายน้ำจะใช้ระบบคลอรีน 2.ต้องดูแลบำรุงรักษาเครื่องกรองน้ำตามระยะเวลาที่สมควร เพื่อให้ทำงานได้เต็มประสิทธิภาพ 3.ดำเนินการดูดตะกอน ล้างตะไคร่และตักเศษผงสัปดาห์ละ 1 ครั้ง 4.จัดให้มีป้ายแสดงกฎข้อปฏิบัติสำหรับผู้ใช้สระว่ายน้ำ โดยมีข้อความอย่างน้อย ดังนี้ - ต้องสวมชุดว่ายน้ำที่สะอาดในการลงใช้สระว่ายน้ำ - จำนวนสูงสุดผู้ใช้สระว่ายน้ำ - ต้องชำระล้างร่างกายก่อนลงใช้สระว่ายน้ำทุกครั้งและห้ามทำสระว่ายน้ำสกปรก	1. จัดให้มีพนักงานทำความสะอาดคอยดูแลทำความสะอาดไม่ให้น้ำจากบริเวณทางเดินไหลลงสู่สระว่ายน้ำ เนื่องจากทำให้น้ำในสระสกปรกเกิดการปนเปื้อน โดยต้องทำความสะอาดบริเวณสระว่ายน้ำทุกวัน หลังจากปิดใช้สระว่ายน้ำแล้ว 2. ตรวจสอบคุณภาพน้ำในสระว่ายน้ำทุกๆวัน วันละ 2 ครั้ง ตลอดระยะดำเนินการ โดยมีดัชนีตรวจวัดดังนี้ -ใส สะอาด ไม่มีเศษผง หรือเศษ

ลงชื่อ.....เจ้าของโครงการ
(นางสาวสุธิชา ภูตน)
บริษัท ซากุระ ดีเวลลอปเม้นท์ จำกัด

SAKURA DEVELOPMENT Co.,Ltd.

ASTER FOR GREEN CO.,LTD.
บริษัท มาสเตอร์ ฟอร์ กรีน จำกัด

ลงชื่อ.....ผู้ชำนาญการสิ่งแวดล้อม
(นายอาหะหมัด เจ๊ะแม็ง)
บริษัท มาสเตอร์ ฟอร์ กรีน จำกัด

ตารางที่ 2 (ต่อ)

องค์ประกอบทางสิ่งแวดล้อม	[illegible]	[illegible]	[illegible]
		- ผู้เป็นโรคตาแดง ผิวหนัง หวัด หูเป็นน้ำหนวกหรือโรคติดต่ออื่นๆ ห้ามใช้สระว่ายน้ำ 5.ตรวจสอบเกี่ยวกับการจัดการสารเคมี การจัดการสิ่งปฏิกูล น้ำเสีย และขยะ การสุขาภิบาลอาหาร และน้ำดื่ม การป้องกันควบคุมสัตว์และแมลงนำโรค การดูแลสุขภาพและความปลอดภัย และเหตุรำคาญ ให้สอดคล้องตามคำแนะนำของคณะกรรมการสาธารณสุข ฉบับที่ 2550/1 เรื่องการควบคุมกิจการสระว่ายน้ำหรือกิจการอื่นๆ ในทำนองเดียวกัน 6.จัดให้มีอุปกรณ์ เครื่องมือสำหรับใช้ทำความสะอาดสระว่ายน้ำ ได้แก่ เครื่องดูดตะกอน แปรงขัดสระชนิดลวดทองเหลืองและพลาสติกรวมทั้งตะแกรงช้อนวัสดุแขวนลอย 7.ดูแลมิให้การนำสัตว์ทุกชนิดเข้าไปในบริเวณสระว่ายน้ำ	ใบไม้ในสระว่ายน้ำ -ความเป็น กรด – ด่าง(pH) -ค่าคลอรีนอิสระตกค้าง 3. ตรวจสอบคุณภาพน้ำในสระว่ายน้ำเดือนละ 1 ครั้ง ตลอดระยะดำเนินการ โดยมีดัชนีตรวจวัดดังนี้ - ค่าโคลิฟอร์ม แบคทีเรีย (coliform Bacteria) - ค่าแบคทีเรีย Escherichia coli, Strephylococcusayreus, seudomonas aeroginosa ● ผู้รับผิดชอบ : นิติบุคคลอาคารชุด หรือบริษัท ซากุระ ดีเวลลอปเม้นท์ จำกัด (นางสาวสุธิชา ภูตน เบอร์ติดต่อ 090-983-6436) ในกรณีที่ยังไม่ได้ก่อตั้งนิติบุคคลอาคารชุด
3.4 การระบายน้ำและการป้องกันน้ำท่วม - การระบายน้ำ	โครงการมีพื้นที่ 840.80 ตารางเมตร สภาพพื้นที่เดิมของโครงการเป็นที่ว่าง ไม่มีการใช้ประโยชน์แต่อย่างใด เมื่อโครงการได้รับการพัฒนาเป็นอาคารอยู่อาศัยรวมประเภทอาคารชุดพักอาศัย จะทำให้สภาพพื้นที่โครงการส่วนใหญ่ปกคลุมด้วยอาคารและพื้นคอนกรีต ขนาดความสูง 8 ชั้น จำนวน 1 อาคาร ส่วนที่เหลือจะพัฒนาเป็นพื้นที่ปลูกต้นไม้ และจัดสภาพภูมิทัศน์เพื่อความสวยงาม โดยท่อระบายน้ำทิ้งของโครงการจะต่อเชื่อมกับท่อระบาย	1.โครงการจะควบคุมอัตราการระบายน้ำก่อนที่จะระบายออกสู่ภายนอกโครงการไม่ให้เกินอัตราการระบายน้ำสูงสุด โดยระบบหน่วงภายในท่อ ควบคุมอัตราการระบายน้ำออกนอกพื้นที่โครงการโดยการใช้ระบบลูกลอยอัตโนมัติ ซึ่งจะติดตั้งเครื่องสูบน้ำจำนวน 2 เครื่อง (ใช้งานจริง 1 เครื่อง สำรอง 1 เครื่อง) อัตราสูบน้ำเครื่องละไม่เกิน 0.0085 ลูกบาศก์เมตร/วินาที และระบบหน่วงภายในท่อสามารถกักเก็บได้ 21.48 ลูกบาศก์เมตร ซึ่งมีปริมาตรไม่เกินก่อนพัฒนา	1.ตรวจสอบการรั่วซึมหรือแตก ของท่อระบายน้ำของโครงการตลอดระยะดำเนินการ 2.ตรวจสอบ และทำความสะอาดท่อระบายน้ำ และบ่อดักตะกอนตลอดระยะดำเนินการ ● ผู้รับผิดชอบ : นิติบุคคลอาคารชุด หรือบริษัท ซากุระ ดีเวลลอปเม้นท์

ลงชื่อ.....เจ้าของโครงการ
(นางสาวสุธิชา ภูตน)
บริษัท ซากุระ ดีเวลลอปเม้นท์ จำกัด

ASTER FOR GREEN CO.,LTD.
บริษัท มาสเตอร์ ฟอร์ กรีน จำกัด

ลงชื่อ.....ผู้ชำนาญการสิ่งแวดล้อม
(นายอาหะหมัด เจ๊ะแม็ง)
บริษัท มาสเตอร์ ฟอร์ กรีน จำกัด

ตารางที่ 2 (ต่อ)

องค์ประกอบทางสิ่งแวดล้อม	[illegible]	[illegible]	[illegible]
	น้ำสาธารณะด้านหน้าโครงการ	2.หมั่นตรวจสอบดูแลบ่อพักของระบบระบายน้ำเป็นประจำทุกเดือน เพื่อป้องกันมิให้มีการสะสมของตะกอนดินในบ่อพักที่เป็นสาเหตุให้เกิดการอุดตัน ซึ่งเป็นอุปสรรคในการระบายน้ำ 3.หมั่นตรวจสอบท่อระบายน้ำและบ่อพักน้ำเป็นประจำ เมื่อพบว่าภายในท่อระบายน้ำหรือบ่อพักน้ำมีสิ่งอุดตันที่เกิดจากการสะสมตัวของดินตะกอนหรือเศษวัสดุอื่นๆ ซึ่งจะไปกีดขวางการระบายน้ำ ให้ดำเนินการทำความสะอาดเก็บขยะและขุดลอกดินตะกอนที่ตกค้างภายในท่อระบายน้ำ และบ่อพักน้ำออกให้หมด โดยเฉพาะก่อนถึงฤดูฝน 4. เมื่อฝนหยุดตกแล้วให้ตรวจสอบการระบายน้ำ หากพบว่ามีการอุดตันให้รีบดำเนินการทำความสะอาดเก็บขยะและขุดลอกดินตะกอนที่ ตกค้างอยู่ภายในท่อระบายน้ำ และบ่อพักน้ำ 5.ล้างทำความสะอาดท่อระบายน้ำ โดยรอบอาคาร 2 ครั้ง/ปี (ก่อน-หลังฤดูฝน)	จำกัด (นางสาวสุธิชา ภูตน เบอร์ติดต่อ 090-983-6436) ในกรณีที่ยังไม่ได้ก่อตั้งนิติบุคคลอาคารชุด
- การป้องกันน้ำท่วม	การระบายน้ำในพื้นที่เมืองพัทยา จะระบายน้ำลงสู่ท่อระบายน้ำสาธารณะที่ฝังไว้ตามถนนสายต่างๆ จากนั้นจะสูบน้ำไปยังพื้นที่รับน้ำคลองห้วยใหญ่ ก่อนระบายออกสู่ทะเล ซึ่งจากการประสานกับเจ้าหน้าที่กองช่างสุขาภิบาลเมืองพัทยา ได้รับแจ้งว่าพื้นที่ที่เป็นจุดอ่อนเกิดน้ำท่วมมีอยู่ 3 แห่ง ดังนี้ 1) บริเวณถนนสุขุมวิท ช่วงปากทางถนนสุขุมวิทซอย 69-75 เนื่องจากมีสภาพภูมิประเทศเป็นแอ่งกระทะซึ่งมีน้ำไหลมาจากทางรถไฟ 2) บริเวณถนนพัทยาสาย 2 ช่วงถนนซอย 10-11 3) บริเวณถนนพัทยาสาย 2 บริเวณร้านอาหาร	- หมั่นตรวจสอบดูแลบ่อพักของระบบระบายน้ำเป็นประจำทุกเดือน เพื่อป้องกันมิให้มีการสะสมของตะกอนดินในบ่อพักที่เป็นสาเหตุให้เกิดการอุดตัน ซึ่งเป็นอุปสรรคในการระบายน้ำ	-

ลงชื่อ.....เจ้าของโครงการ
(นางสาวสุธิชา ภูตน)
บริษัท ซากุระ ดีเวลลอปเม้นท์ จำกัด

SAKURA DEVELOPMENT Co.,Ltd.

MASTER FOR GREEN CO.,LTD.
บริษัท มาสเตอร์ ฟอร์ กรีน จำกัด

ลงชื่อ.....ผู้ชำนาญการสิ่งแวดล้อม
(นายอาหะหมัด เจ๊ะแม็ง)
บริษัท มาสเตอร์ ฟอร์ กรีน จำกัด

ตารางที่ 2 (ต่อ)

องค์ประกอบทางสิ่งแวดล้อม	[illegible]	[illegible]	[illegible]
	มุมอร่อย ทั้งนี้ โดยส่วนใหญ่มีสาเหตุจากระบายน้ำไม่ทัน ซึ่งจากปีที่ผ่านมามีระดับน้ำท่วมสูงสุด ประมาณ 30-40 เซนติเมตร แต่ส่วนมากระบายน้ำได้หมดภายหลังจากฝนหยุดตกภายในเวลาไม่เกิน 30 นาที โดยใช้เครื่องสูบน้ำ ซึ่งแนวทางในการแก้ไขปัญหาการระบายน้ำดังกล่าว ปัจจุบันมีการก่อสร้างท่อระบายน้ำ ท่อลอดใต้ถนน บ่อสูบน้ำเพื่อรวบรวมและระบายน้ำจากจุดเสี่ยงน้ำท่วมดังกล่าว โดยรวบรวมน้ำเข้าสู่ระบบบำบัดน้ำเสียจอมเทียน และบางส่วนรวบรวมไปยังคลองห้วยใหญ่และออกสู่ทะเลต่อไป อนึ่ง บริเวณถนนพระตำหนัก หากกรณีฝนตกหนักอาจจะมีลักษณะเป็นน้ำไหลบ่าบ้างแต่เกิดน้อยมาก เนื่องจากพื้นที่เขาพระตำหนักจะมีรางระบายน้ำอยู่รอบเขา น้ำฝนจะถูกรวบรวมลงสู่ท่อระบายน้ำก่อนออกสู่ทะเล และบริเวณเขาพระตำหนักและที่ตั้งโครงการไม่มีปัญหาน้ำท่วมแต่อย่างใด สำหรับการระบายน้ำบริเวณพื้นที่โครงการจะระบายผ่านท่อระบายน้ำริมถนนพระตำหนัก ซอย 5 บริเวณด้านหน้าโครงการ ประกอบกับโครงการไม่อยู่ในพื้นที่ที่เป็นจุดอ่อนการเกิดน้ำท่วม		
3.5 การจัดการมูลฝอยและสิ่งปฏิกูล	ปริมาณมูลฝอยที่เกิดขึ้นจากโครงการจะมีประมาณ 0.903 ลูกบาศก์เมตร/วัน แบ่งเป็น มูลฝอยทั่วไปปริมาณ 0.081 ลูกบาศก์เมตร/วัน มูลฝอยย่อยสลายได้ปริมาณ 0.415 ลูกบาศก์เมตร/วัน มูลฝอยรีไซเคิลปริมาณ 0.379 ลูกบาศก์เมตร/วัน และมูลฝอยอันตรายปริมาณ 0.027	1.จัดถังรองรับมูลฝอย ขนาด 160 ลิตร ภายในรองด้วยถุงดำอีกชั้นหนึ่ง จำนวน 4 ถัง (ถังมูลฝอยแห้ง 1 ถัง ถังมูลฝอยเปียก 1 ถัง ถังมูลฝอยอันตราย 1 ถัง และมูลฝอยรีไซเคิล 1 ถัง) ไว้ภายในห้องพักมูลฝอยประจำชั้น และจัดให้มีพนักงานทำความสะอาดจัดเก็บมูลฝอยจากถังรองรับมูลฝอย	- ตรวจสอบบริเวณห้องพักมูลฝอยประจำชั้นและห้องพักมูลฝอยแห้ง-เปียกไม่ให้มีมูลฝอยตกค้าง และดูแลความสะอาดเป็นประจำทุกวันตลอดระยะดำเนินการ

ASTER FOR GREEN CO.,LTD.
บริษัท มาสเตอร์ ฟอร์ กรีน จำกัด

ลงชื่อ.....เจ้าของโครงการ
(นางสาวสุธิชา ภูตน)
บริษัท ซากุระ ดีเวลลอปเม้นท์ จำกัด

ลงชื่อ.....ผู้ชำนาญการสิ่งแวดล้อม
(นายอาหะหมัด เจ๊ะแม็ง)
บริษัท มาสเตอร์ ฟอร์ กรีน จำกัด

ตารางที่ 2 (ต่อ)

องค์ประกอบทางสิ่งแวดล้อม	[illegible]	[illegible]	[illegible]
	ลูกบาศก์เมตร/วัน ซึ่งหากโครงการไม่มีการจัดการที่ดีอาจก่อให้เกิดแหล่งเพาะตัวของเชื้อโรคและปัญหากลิ่นรบกวนได้ ดังนั้นโครงการจึงต้องกำหนดให้มีมาตรการเพื่อป้องกันและลดผลกระทบดังกล่าว	คัดแยกมูลฝอย จากนั้นนำมูลฝอยไปรวมไว้ที่ห้องพักมูลฝอยรวมเพื่อให้รถเก็บขนมูลฝอยของเมืองพัทยามาจัดเก็บต่อไป 2.การเก็บมูลฝอยในถุงต้องไม่ให้มีปริมาณหรือน้ำหนักมากเกินไป โดยบรรจุปริมาณมูลฝอยประมาณ 3 ใน 4 ของถุง 3.ก่อนรวบรวมมูลฝอยจากจุดต่างๆไปยังห้องพักมูลฝอยของโครงการต้องมัดปากถุงให้แน่น เพื่อป้องกันมูลฝอยกระจัดกระจายและสะดวกต่อการขนย้าย 4.ขยะอันตรายจัดให้มีการคัดแยก เก็บรวบรวมไว้ เมื่อมีปริมาณมากพอ ทางโครงการจะติดต่อบริษัทที่ได้รับอนุญาตจากกรมโรงงานอุตสาหกรรมเข้ามารับไปกำจัดทุก 2-3 เดือน หรือตามความเหมาะสมของปริมาณขยะ เพื่อนำไปกำจัดตามหลักวิชาการต่อไป 5.จัดให้มีห้องพักมูลฝอยรวมตั้งอยู่ด้านหน้าโครงการ โดยห้องพักมูลฝอยรวมจะมีขนาดพื้นที่ 7.91 ตารางเมตร ความจุ 9.49 ลูกบาศก์เมตร ซึ่งรองรับมูลฝอยจากอาคารได้ประมาณ 10 วัน 6.จัดให้มีการทำความสะอาดห้องพักมูลฝอยอย่างสม่ำเสมอ สัปดาห์ละ 3-4 ครั้ง (วันเว้นวัน) เพื่อป้องกันการเพาะตัวของเชื้อโรค 7.ห้องพักมูลฝอยจะต้องมีประตูปิดมิดชิด เพื่อป้องกันกลิ่นรบกวนผู้อยู่อาศัยและชุมชนบริเวณใกล้เคียง โดยเปิดประตูเฉพาะช่วงที่มีการเก็บขนมูลฝอยเท่านั้น 8.บริเวณพื้นห้องพักมูลฝอยรวมจะต้องจัดให้มีท่อรวมรวมน้ำจากการล้างห้องพักมูลฝอยเข้าสู่ระบบบำบัดน้ำเสียสำเร็จรูปของโครงการ	● ผู้รับผิดชอบ : นิติบุคคลอาคารชุด หรือบริษัท ซากุระ ดีเวลลอปเม้นท์ จำกัด (นางสาวสุธิขา ภูตน เบอร์ติดต่อ 090-983-6436) ในกรณีที่ยังไม่ได้ก่อตั้งนิติบุคคลอาคารชุด

ลงชื่อ.....เจ้าของโครงการ
(นางสาวสุธิขา ภูตน)
บริษัท ซากุระ ดีเวลลอปเม้นท์ จำกัด

SAKURA DEVELOPMENT Co.,Ltd.

MASTER FOR GREEN CO.,LTD.
บริษัท มาสเตอร์ ฟอร์ กรีน จำกัด

ลงชื่อ.....ผู้ชำนาญการสิ่งแวดล้อม
(นายอาหะหมัด เจ๊ะแม็ง)
บริษัท มาสเตอร์ ฟอร์ กรีน จำกัด

ตารางที่ 2 (ต่อ)

องค์ประกอบทางสิ่งแวดล้อม	[illegible]	[illegible]	[illegible]
		9.จัดให้มีแม่บ้านคอยดูแลรักษาความสะอาดบริเวณห้องพักมูลฝอยแต่ละชั้นและห้องพักมูลฝอยรวม 10.จัดให้มีพนักงานขนย้ายมูลฝอยจากห้องพักมูลฝอยมายังรถเก็บขนมูลฝอย เพื่ออำนวยความสะดวกในการเก็บขนมูลฝอยให้กับเมืองพัทยา 11.ควบคุมพนักงานไม่ให้นำมูลฝอยมากองไว้เพื่อรอการเก็บขน 12.ติดตามประสานงานการจัดเก็บมูลฝอยของเมืองพัทยาให้มาเก็บมูลฝอยจากโครงการอย่างสม่ำเสมอทุกวันมิให้มีการตกค้าง 13.ประสานกับร้านซื้อของเก่าบริเวณใกล้เคียงให้เข้ามารับซื้อมูลฝอยที่สามารถนำกลับมาใช้ได้อีกโดยตรง 14.ห้องพักมูลฝอยรวมของโครงการมีประตูปิดมิดชิดเพื่อป้องกันกลิ่นรบกวนผู้อยู่อาศัย และชุมชนบริเวณใกล้เคียงโดยเปิดประตูเฉพาะช่วงที่มีการเก็บขนมูลฝอยเท่านั้น 15.ปฏิบัติตามคำแนะนำของคณะกรรมการสาธารณสุข เรื่อง สุขลักษณะการจัดการมูลฝอยทั่วไป พ.ศ.2558	
3.6 การใช้ไฟฟ้า	ในระยะดำเนินการ มีความต้องการปริมาณการใช้ไฟฟ้าอาคารอยู่อาศัยรวมประมาณ 383.41 KVA โดยเลือกใช้หม้อแปลงขนาด 500 KVA โครงการรับบริการกระแสไฟฟ้าจากการไฟฟ้าส่วนภูมิภาคเมืองพัทยาเข้าสู่โครงการไฟฟ้าไปยังส่วนต่างๆ ภายในโครงการ ซึ่งระบบไฟฟ้าโครงการนี้ จะประกอบด้วยส่วนต่างๆ ตามลำดับจากสายเมนไฟฟ้าแรงสูงที่รับบริการจากการไฟฟ้า คาดว่าการเกิดขึ้นของโครงการจะไม่ก่อให้เกิดผลกระทบต่อ	1.แนะนำและรณรงค์ให้คนงานใช้ไฟฟ้าอย่างประหยัด โดย - ปิดสวิตซ์ไฟและเครื่องใช้ไฟฟ้าทุกชนิดเมื่อเลิกใช้งาน - เลือกซื้อเครื่องใช้ไฟฟ้าที่ได้มาตรฐานเบอร์ 5 - ใช้หลอดไฟและบัลล่าสต์ประหยัดไฟ - หมั่นทำความสะอาดหลอดไฟเพื่อเพิ่มแสงสว่างโดยไม่ต้องใช้พลังงานมากขึ้น - ใช้หลอดไฟที่มีวัตต์ต่ำ สำหรับบริเวณที่จำเป็นต้องเปิดทิ้งไว้ทั้งคืน	- จดบันทึกสถิติการใช้ไฟฟ้าทุกเดือนและจัดทำป้ายที่ทางเข้า-ออกของโครงการเพื่อรณรงค์ให้ประหยัดไฟฟ้า ● ผู้รับผิดชอบ : นิติบุคคลอาคารชุด หรือบริษัท ซากุระ ดีเวลลอปเม้นท์ จำกัด (นางสาวสุธิขา ภูตน เบอร์ติดต่อ 090-983-6436) ในกรณีที่ยังไม่ได้ก่อตั้งนิติบุคคลอาคารชุด

ลงชื่อ.....เจ้าของโครงการ

(นางสาวสุธิขา ภูตน)

บริษัท ซากุระ ดีเวลลอปเม้นท์ จำกัด

SAKURA DEVELOPMENT Co.,Ltd.

ASTER FOR GREEN CO.,LTD.
บริษัท มาสเตอร์ ฟอร์ กรีน จำกัด

ลงชื่อ.....ผู้ชำนาญการสิ่งแวดล้อม

(นายอาหะหมัด เจ๊ะแม็ง)

บริษัท มาสเตอร์ ฟอร์ กรีน จำกัด

ตารางที่ 2 (ต่อ)

องค์ประกอบทางสิ่งแวดล้อม	[illegible]	[illegible]	[illegible]
	การใช้ไฟฟ้าของชุมชนใกล้เคียง ซึ่งปัจจุบันสามารถให้ผู้ขอใช้ไฟฟ้าได้ทั่วถึงทุกครัวเรือน ดังนั้น การเกิดขึ้นของโครงการจะไม่ก่อให้เกิดผลกระทบต่อการใช้ไฟฟ้าของชุมชนใกล้เคียง	2.การจ่ายไฟฟ้าและพลังงาน สำหรับขับเคลื่อนอุปกรณ์ก่อสร้าง ต้องเป็นไปตามกฎวงจรไฟฟ้าที่ถูกต้อง 3.จัดให้มีเจ้าหน้าที่จดบันทึกสถิติการใช้ไฟฟ้าทุกเดือนและจัดทำป้ายที่ทางเข้า-ออกของโครงการเพื่อบอกสถิติการใช้ไฟฟ้าทุกเดือนซึ่งเป็นการเตือนให้มีการประหยัดไฟฟ้ามากขึ้น	
3.7 การอนุรักษ์พลังงาน	การดำเนินโครงการจะมีความต้องการใช้พลังงานเพื่อกิจกรรมต่างๆ มากขึ้น โดยคำนึงแนวคิดในการออกแบบเพื่อช่วยประหยัดในการใช้พลังงานภายในอาคาร โดยการลดพื้นผิวคอนกรีตโดยรอบอาคารด้วยการใช้การออกแบบภูมิสถาปัตยกรรมเพื่อความร่มรื่น และช่วยลดการนำพาและถ่ายเทความร้อนเข้าสู่อาคาร และออกแบบให้บริเวณทางเดินของอาคารได้รับแสงสว่างจากภายนอก เพื่อช่วยลดปริมาณการใช้ไฟฟ้า ดังนั้น กิจกรรมการอนุรักษ์พลังงานภายในโครงการจึงมีส่วนช่วยให้การใช้พลังงานภายในอาคารสามารถลดลงได้ โดยบริษัทได้แยกมาตรการการอนุรักษ์พลังงานออกเป็น 2 ส่วน การอนุรักษ์พลังงานไฟฟ้าของเจ้าของโครงการ และการอนุรักษ์พลังงานไฟฟ้าของผู้พักอาศัยภายในโครงการ	**1.การอนุรักษ์พลังงานไฟฟ้าของเจ้าของโครงการ** - โครงการมีการออกแบบเพื่อการอนุรักษ์พลังงานตามกฎกระทรวงกำหนดประเภท หรือขนาดของอาคารและมาตรฐาน หลักเกณฑ์ และวิธีการในการออกแบบอาคารเพื่อการอนุรักษ์พลังงาน พ.ศ. 2522 • ค่าถ่ายเทความร้อนรวมของผนังด้านนอกของอาคารในส่วนที่มีการปรับอากาศ (Overall Thermal Transfer Value : OTTV) มีค่าเท่ากับ 26.19 (ไม่เกิน 30 วัตต์ต่อตารางเมตร) • ค่าถ่ายเทความร้อนรวมของหลังคาอาคารในส่วนที่มีการปรับอากาศ (Roof Thermal Transfer Value : RTTV) มีค่าเท่ากับ 7.20 (ไม่เกิน 10 วัตต์ต่อตารางเมตร) • อุปกรณ์ไฟฟ้าสำหรับส่องสว่างภายในอาคารสูงสุดเท่ากับ 4.86 วัตต์ต่อตารางเมตรของพื้นที่ใช้งาน (ไม่เกิน 12 วัตต์ต่อตารางเมตรของพื้นที่ใช้งาน) - การใช้กระจกในห้องพักต่างๆ เพื่อเป็นช่องรับแสงจากธรรมชาติ จะเลือกใช้กระจกใสตัดแสง คุณสมบัติในการดูดซับพลังงานความร้อนต่ำ และมีการสะท้อนแสงน้อยเพื่อลดความร้อนที่จะเข้ามาในตัวอาคาร แต่ในทางกลับกันช่องแสงนี้จะช่วยลดการใช้แสงจากไฟฟ้า	-

ลงชื่อ.....เจ้าของโครงการ

(นางสาวสุธิชา ภูดน)

บริษัท ซากุระ ดีเวลลอปเม้นท์ จำกัด

SAKURA DEVELOPMENT Co.,Ltd.

ASTER FOR GREEN CO.,LTD.
บริษัท มาสเตอร์ ฟอร์ กรีน จำกัด

ลงชื่อ.....ผู้ชำนาญการสิ่งแวดล้อม

(นายอาหะหมัด เจ๊ะแม็ง)

บริษัท มาสเตอร์ ฟอร์ กรีน จำกัด

ตารางที่ 2 (ต่อ)

องค์ประกอบทางสิ่งแวดล้อม	[illegible]	[illegible]	[illegible]
		- ในขั้นตอนการออกแบบและจัดวางผังห้อง โครงการได้จัดให้ส่วนของห้องรับแขกหรือห้องนอนอยู่ภายนอกเพื่อให้อากาศและแสงแดดถ่ายเทได้สะดวก นอกจากนี้ยังเป็นการลดการใช้พลังงานจากระบบเครื่องปรับอากาศที่ติดตั้งในส่วนของห้องพักอาศัย - การเลือกวัสดุตกแต่งอาคาร การทาสีตัวอาคารด้วยสีโทนอ่อนบริเวณส่วนที่เป็นคอนกรีตเพื่อสะท้อนแสงที่ดี และทาภายในอาคารเพื่อให้ห้องสว่างได้มากขึ้น - การเลือกระบบระบายอากาศ ระบบปรับอากาศที่เหมาะสม และการรักษาอุณหภูมิอาคารให้อยู่ในระดับที่เหมาะสม มีมาตรการดังนี้ • ตัวอาคารจะได้รับการออกแบบให้แต่ละชั้นมีพื้นที่เปิดโล่งรับแสงสว่างจากภายนอก รวมถึงจัดให้มีการระบายอากาศโดยวิธีธรรมชาติให้มากที่สุด เพื่อลดการใช้พลังงานไฟฟ้าสำหรับการใช้แสงสว่างในอาคารและเครื่องปรับอากาศให้มากที่สุด • การออกแบบอาคารและระบบปรับอากาศให้เหมาะสม และการเลือกใช้อุปกรณ์และเครื่องใช้ไฟฟ้าต่างๆ เป็นแบบประหยัดไฟเบอร์ 5 โดยเฉพาะการเลือกเครื่องปรับอากาศให้มีค่าสัมประสิทธิ์ในการทำงาน (COP) หรืออัตราส่วนประสิทธิภาพพลังงาน (EER) สูง และต้องให้สอดคล้องเหมาะสมกับค่าการออกแบบ และลักษณะการใช้งาน เพื่อลดการใช้พลังงานไฟฟ้าลง • ตั้งเทอร์โมสแตทให้ควบคุมอุณหภูมิที่พอเหมาะกับความสบาย (25.5-26.7 °C) ไม่ควรตั้งเทอร์โมสแตทไว้ที่	

ลงชื่อ.....เจ้าของโครงการ

(นางสาวสุธิชา ภูตน)

บริษัท ซากุระ ดีเวลลอปเม้นท์ จำกัด

SAKURA DEVELOPMENT Co.,Ltd.

MASTER FOR GREEN CO.,LTD.
บริษัท มาสเตอร์ ฟอร์ กรีน จำกัด

ลงชื่อ.....ผู้ชำนาญการสิ่งแวดล้อม

(นายอาหะหมัด เจ๊ะแมง)

บริษัท มาสเตอร์ ฟอร์ กรีน จำกัด

ตารางที่ 2 (ต่อ)

องค์ประกอบทางสิ่งแวดล้อม	[illegible]	[illegible]	[illegible]
		ต่ำสุด และหมั่นตรวจสอบการทำงานของเทอร์โมสแตทว่าเป็นปกติหรือไม่ • ตรวจสอบอุดรอยรั่วผนัง ฝ้าเพดาน ประตู หน้าต่าง หรืออื่นๆ • หลีกเลี่ยงการเก็บเอกสารหรือวัสดุอื่นใดที่ไม่จำเป็นต้องใช้งานในพื้นที่ที่ใช้ระบบปรับอากาศเพื่อลดการสูญเสียการใช้พลังงานในการปรับอากาศภายในอาคาร • ทดสอบและปรับแต่งระบบให้สมบูรณ์อยู่เสมอตามหมายกำหนดการที่ตั้งไว้ตลอดอายุการใช้งานของระบบ อย่างเช่น 1-2 ครั้ง/ปี - การใช้แสงสว่างภายในอาคารอย่างมีประสิทธิภาพ มีมาตรการดังนี้ • ออกแบบระบบแสงสว่างภายในอาคารโครงการได้ใช้หลอดไฟ ชนิด LED ภายในพื้นที่ส่วนกลางและภายในห้องพักอาศัยของโครงการ • ภายในห้องพักหรือบริเวณที่มีการใช้โคมไฟควรใช้โคมไฟแบบมีแผ่นสะท้อนแสง เพื่อช่วยให้แสงสว่างจากหลอดไฟกระจายได้อย่างเต็มประสิทธิภาพ ทำให้ไม่จำเป็นต้องใช้หลอดไฟวัตต์สูง จึงช่วยประหยัดพลังงานได้เป็นอย่างดี **2.มาตรการด้านการอนุรักษ์พลังงานที่ผู้พักอาศัยปฏิบัติ มีดังนี้** - ส่งเสริมการประชาสัมพันธ์มาตรการประหยัดไฟฟ้าร่วมกับมาตรการอนุรักษ์พลังงานอื่นๆ ให้แก่ผู้พักอาศัยและพนักงานภายในโครงการ ได้แก่	

ลงชื่อ.....เจ้าของโครงการ

(นางสาวสุธิชา ภูตน)

บริษัท ซากุระ ดีเวลลอปเม้นท์ จำกัด

SAKURA DEVELOPMENT Co., Ltd.

ASTER FOR GREEN CO.,LTD.
บริษัท มาสเตอร์ ฟอร์ กรีน จำกัด

ลงชื่อ.....ผู้ชำนาญการสิ่งแวดล้อม

(นายอาหะหมัด เจ๊ะแม็ง)

บริษัท มาสเตอร์ ฟอร์ กรีน จำกัด

ตารางที่ 2 (ต่อ)

องค์ประกอบทางสิ่งแวดล้อม	[illegible]	[illegible]	[illegible]
		• ปิดเครื่องใช้ไฟฟ้าทุกครั้งเมื่อออกจากห้องพัก • ถอดปลั๊กเครื่องใช้ไฟฟ้าหลังใช้งาน • การเปิด/ปิด เครื่องปรับอากาศภายในห้องพักเมื่อไม่ได้ใช้งาน • ติดป้ายแนะนำวิธีการใช้เครื่องไฟฟ้าให้ถูกต้อง โดยเฉพาะการตั้งอุณหภูมิเครื่องปรับอากาศภายในห้องพักให้เหมาะสมประมาณ 25-26 องศาเซลเซียส • ขึ้น–ลง ชั้นเดียวควรใช้บันไดแทนการใช้ลิฟท์ • ปิดก๊อกน้ำให้สนิท ไม่ปล่อยให้น้ำไหลทิ้ง • ไม่ควรรีดผ้าครั้งละ 1 ตัว เพราะเป็นการสิ้นเปลืองพลังงาน • ตากผ้าด้วยแสงแดดแทนการอบผ้าด้วยเครื่อง • ประชาสัมพันธ์ และส่งเสริมให้ผู้พักอาศัยใช้รถขนส่งมวลชน หรือรถยนต์สาธารณะแทนการเดินทางโดยรถยนต์เพื่อประหยัดน้ำมัน • หมั่นดูแลทำความสะอาดเรื่องฝุ่นละอองหรือบำรุงรักษาอุปกรณ์ไฟฟ้าแสงสว่าง และเครื่องปรับอากาศอย่างต่อเนื่องและสม่ำเสมอ	
3.8 ความปลอดภัยและการป้องกันอัคคีภัย	โครงการเป็นอาคารอยู่อาศัยรวม ประเภทอาคารชุดพักอาศัย ขนาดความสูง 8 ชั้น จำนวน 1 อาคาร ความสูง 22.95 เมตร (ความสูงวัดจากระดับพื้นดินถึงยอดผนังชั้นสูงสุด) และมีพื้นที่ใช้สอย 4,153.85 ตารางเมตร เมื่อพิจารณาตามพระราชบัญญัติควบคุมอาคาร พ.ศ.2522 พบว่า อาคารไม่จัดเป็นประเภทอาคารสูงและอาคารขนาดใหญ่พิเศษ ดังนั้น โครงการจึงจัดให้มีระบบป้องกันและเตือนอัคคีภัยตามข้อกำหนดของกฎ	1.จัดให้มีระบบป้องกันและเตือนอัคคีภัยสำหรับอาคารพักอาศัย โดยสามารถสรุปรายละเอียดได้ดังนี้ - แผงควบคุมระบบเตือนเพลิงไหม้ ทำหน้าที่เป็นจุดศูนย์รวมการรับ-ส่งสัญญาณตรวจจับ โดยเมื่ออุปกรณ์ชุดแจ้งเหตุที่ติดตั้งไว้เริ่มทำงาน จะส่งสัญญาณไปยังแผงควบคุม เพื่อให้เจ้าหน้าที่ในห้องควบคุมตรวจสอบ และหากเป็นเหตุเพลิงไหม้ก็จะส่งสัญญาณแจ้งเหตุให้ทราบทั่วทั้งอาคาร - ถังดับเพลิงแบบมือถือ เป็นถังดับเพลิงเคมีขนาด	- ตรวจสอบประสิทธิภาพของอุปกรณ์ระบบดับเพลิงประจำทุก 6 เดือน ตลอดระยะดำเนินการ • ผู้รับผิดชอบ : นิติบุคคลอาคารชุด หรือบริษัท ซากุระ ดีเวลลอปเม้นท์ จำกัด (นางสาวสุธิชา ภูตน เบอร์ติดต่อ 090-983-6436) ในกรณีที่ยังไม่ได้ก่อตั้งนิติบุคคลอาคารชุด

ลงชื่อ.....เจ้าของโครงการ
(นางสาวสุธิชา ภูตน)
บริษัท ซากุระ ดีเวลลอปเม้นท์ จำกัด

SAKURA DEVELOPMENT Co.,Ltd.

MASTER FOR GREEN CO.,LTD.
บริษัท มาสเตอร์ ฟอร์ กรีน จำกัด

ลงชื่อ.....ผู้ชำนาญการสิ่งแวดล้อม
(นายอาหะหมัด เจ๊ะแม็ง)
บริษัท มาสเตอร์ ฟอร์ กรีน จำกัด

ตารางที่ 2 (ต่อ)

องค์ประกอบทางสิ่งแวดล้อม	[illegible]	[illegible]	[illegible]
	กระทรวงฉบับที่ 47 (พ.ศ.2540) และฉบับที่55 (พ.ศ.2543) ออกตามความในพระราชบัญญัติควบคุมอาคาร พ.ศ.2522 และจากการคำนวณระยะเวลาหนีไฟไม่เกินค่ามาตรฐานที่กำหนด 60 นาที สำรองน้ำไว้ในถังเก็บน้ำสำหรับจ่ายน้ำดับเพลิงได้ 60 ลบ.ม. และเมื่อพิจารณาจากที่ตั้งของโครงการ พบว่าในกรณีเกิดเหตุเพลิงไหม้สามารถขอความช่วยเหลือใต้จากงานป้องกันและบรรเทาสาธารณภัยจากสถานีดับเพลิงพัทยาใต้ (เมืองพัทยา) ซึ่งเป็นหน่วยงานที่ใกล้ที่สุดและสามารถเดินทางมาถึงโครงการในเวลาประมาณ 15 นาที (ขึ้นอยู่กับปริมาณจราจร) มีเจ้าหน้าที่และอุปกรณ์บรรเทาสาธารณะภัยที่มีศักยภาพ ดังนั้น อาจก่อให้เกิดผลกระทบจากการเกิดอัคคีภัยในระดับต่ำ	10 ปอนด์ (4.5 กก.) ติดตั้งตามขั้นต่างๆ บริเวณหน้าบันไดหนีไฟและในตู้สายดับเพลิง - อุปกรณ์ตรวจจับควัน เป็นตัวรับกลุ่มควันที่เกิดจากเพลิงไหม้ภายในอาคาร และส่งสัญญาณไปยังแผงควบคุมเพื่อให้เจ้าหน้าที่ในห้องควบคุมทราบ และส่งสัญญาณแจ้งเหตุให้ทราบทั่วทั้งอาคาร ซึ่งโครงการจะติดตั้งเครื่องตรวจจับควันบริเวณห้องพักแต่ละห้อง สำนักงาน โถง บันได โถงลิฟต์ หนีไฟ และทางเดินภายในอาคาร เป็นต้น - อุปกรณ์ตรวจจับความร้อน เป็นเครื่องตรวจจับความร้อน จะติดตั้งกระจายอยู่ทั่วไปบริเวณที่จอดรถ - ไฟฉุกเฉินอัตโนมัติชนิดแบตเตอรี่แห้ง สามารถสำรองไฟได้นาน 2 ชม. ติดตั้งบริเวณบันไดหลัก บันไดหนีไฟ โถงทางเดิน และโถงลิฟต์ทุกชั้น - อุปกรณ์แจ้งเหตุเพลิงไหม้แบบใช้มือกด/ดึง และอุปกรณ์แจ้งเหตุเตือนเพลิงไหม้ชนิดใช้ bell ที่ส่งสัญญาณให้คนอยู่ในอาคารได้ยินทั่วถึง จะติดตั้งคู่กันบริเวณหน้าบันไดหนีไฟและโถงลิฟต์ของทุกชั้น - ป้ายบอกทางหนีไฟ ติดตั้งป้ายบอกทางหนีไฟ ซึ่งจะแสดงให้เห็นได้ชัดเจนป้ายบอกทางหนีไฟจะใช้คำว่า “Exit ทางออก”และ“Fire Exit ทางหนีไฟ” ตัวอักษรสูงไม่น้อยกว่า 10 เซนติเมตร และมีไฟแสงสว่างให้เห็นเด่นชัดตลอดเวลาทั้งภาวะปกติและภาวะฉุกเฉิน ซึ่งจะติดตั้งไว้ที่บริเวณทางเข้า-ออก บันไดหนีไฟ โถงลิฟต์ และทางเดิน - ป้ายบอกชั้น เป็นป้ายพลาสติกใสปิดหุ้มป้ายของชั้นต่างๆ ในอาคาร ติดไว้บริเวณทางออกบันไดของทุกชั้น - บันไดหนีไฟ จำนวน 2 แห่ง และมีความกว้างของชั้น	

ลงชื่อ.....เจ้าของโครงการ

(นางสาวสุธิขา ภูดน)

บริษัท ซากุระ ดีเวลลอปเม้นท์ จำกัด

SAKURA DEVELOPMENT Co.,Ltd.

MASTER FOR GREEN CO.,LTD.
บริษัท มาสเตอร์ ฟอร์ กรีน จำกัด

ลงชื่อ.....ผู้ชำนาญการสิ่งแวดล้อม

(นายอาหะหมัด เจ๊ะแม็ง)

บริษัท มาสเตอร์ ฟอร์ กรีน จำกัด

ตารางที่ 2 (ต่อ)

องค์ประกอบทางสิ่งแวดล้อม	[illegible]	[illegible]	[illegible]
		บันไดตามที่กฎหมายกำหนด สำหรับชั้นล่างผู้อพยพหนีไฟสามารถออกสู่ภายนอกอาคารได้โดยตรง ทางหลักในการหนีไฟลงสู่ชั้นล่างซึ่งออกสู่ภายนอกอาคารไปรวมกันที่จุดรวมคนได้โดยตรง และมีการติดตั้งไฟส่องสว่างฉุกเฉินบริเวณผนังชานพักบันได 2.จัดให้มีจุดรวมพลเบื้องต้นภายในโครงการ อยู่บนพื้นที่สีเขียวซึ่งเป็นสนามหญ้าด้านข้างและด้านหลังพื้นที่โครงการ ขนาดพื้นที่ 82.08 ตารางเมตร จำนวน 2 จุด คือ จุดที่ 1 ขนาดพื้นที่ 34.37 ตารางเมตร และจุดที่ 2 ขนาดพื้นที่ 47.71 ตารางเมตร สามารถรองรับจำนวนคน 328.32 คน (โดย 1 คน จะใช้พื้นที่ยืนประมาณ 0.27 ตารางเมตร) ซึ่งเพียงพอต่อจำนวนผู้พักอาศัยภายในโครงการที่มีจำนวน 301 คน นอกจากนี้ เนื่องจากจุดรวมพลอยู่บริเวณพื้นที่สีเขียวโครงการ จึงกำหนดมาตรการเพิ่มเติมดังนี้ - จัดให้มีการดูแลสวนหย่อมภายในพื้นที่โครงการให้มีสภาพดีอยู่เสมอตามมาตรการในเรื่อง สุนทรียภาพ และทัศนียภาพ - ตรวจสอบการเจริญเติบโตของหญ้าในแปลงสวนหย่อม หากพบว่ามีความเหี่ยวเฉา หรือตาย ให้ทำการบำรุงรักษา ดูแล และปลูกซ่อมแซมเพิ่มเติมทันที - จัดให้มีการดูแลรักษา ตัดแต่งกิ่งต้นไม้ใหญ่ในบริเวณพื้นที่ที่ใช้เป็นจุดรวมพลบนพื้นที่สีเขียว เพื่อไม่ให้เป็นสิ่งกีดขวาง หรือเป็นการลดพื้นที่จุดรวมพลดังกล่าว - จัดให้มีการดูแลรักษาและต้องไม่มีการวางสิ่งของใดๆ กีดขวางบนพื้นที่สีเขียวที่ใช้เป็นจุดรวมพล - กำหนดให้มีการรดน้ำ วันละ 2 ครั้งต่อวัน 3.จัดให้มีการตรวจสอบระบบป้องกันและเตือนอัคคีภัย	

ลงชื่อ.....เจ้าของโครงการ
(นางสาวสุธิชา ภูตน)
บริษัท ซากุระ ดีเวลลอปเม้นท์ จำกัด

SAKURA DEVELOPMENT Co.,Ltd.

MASTER FOR GREEN CO.,LTD.
บริษัท มาสเตอร์ ฟอร์ กรีน จำกัด

ลงชื่อ.....ผู้ชำนาญการสิ่งแวดล้อม
(นายอาหะหมัด เจ๊ะแม็ง)
บริษัท มาสเตอร์ ฟอร์ กรีน จำกัด

ตารางที่ 2 (ต่อ)

องค์ประกอบทางสิ่งแวดล้อม	[illegible]	[illegible]	[illegible]
		ให้สามารถใช้งานได้อยู่เสมอ หากพบว่ามีการเสียหายหรือใช้การไม่ได้ให้รีบดำเนินการแก้ไขทันที 4.จัดอบรมและซ้อมการอพยพคนกรณีเพลิงไหม้ ปีละ 1 ครั้ง โดยติดต่อประสานงานกับสถานีดับเพลิงพัทยาใต้ (เมืองพัทยา) ให้มาจัดอบรมและซักซ้อมแผนอพยพหนีไฟให้กับโครงการ	
3.9 ระบบปรับอากาศและระบบระบายอากาศ	ความร้อนที่เกิดขึ้นจากกิจกรรมการดำเนินโครงการเป็นความร้อนที่เกิดขึ้นจากระบบปรับอากาศ ไอความร้อนของรถยนต์ ซึ่งจะทำให้อุณหภูมิของบรรยากาศบริเวณพื้นที่โครงการสูงขึ้นจากเดิมเพียงเล็กน้อย ยังคงถือว่าเป็นอุณหภูมิปกติของบรรยากาศของจังหวัดชลบุรี	1.ดูแลตรวจสอบอุปกรณ์ที่ใช้ระบายอากาศให้สามารถใช้งานได้อยู่เสมอโดยจะตรวจสอบช่องเปิดต่างๆ มิให้มีสิ่งกีดขวางกั้นการระบายอากาศ 2.ติดตั้งป้ายห้ามติดเครื่องยนต์ทิ้งไว้ภายในบริเวณที่จอดรถให้สามารถสังเกตได้อย่างชัดเจนและทั่วถึง 3.จัดให้มีพื้นที่สีเขียวภายในโครงการให้มากที่สุด ขนาดพื้นที่รวม 318.25 ตารางเมตร	- ตรวจสอบช่องระบายอากาศ เช่น หน้าต่าง ประตู ไม่ให้มีวัตถุหรือสิ่งกีดขวางเป็นประจำ ตลอดระยะดำเนินการ ● ผู้รับผิดชอบ : นิติบุคคลอาคารชุด หรือบริษัท ซากุระ ดีเวลลอปเม้นท์ จำกัด (นางสาวสุธิชา ภูตน เบอร์ติดต่อ 090-983-6436) ในกรณีที่ยังไม่ได้ก่อตั้งนิติบุคคลอาคารชุด
3.10 การคมนาคม	ปริมาณการจราจรในระยะเปิดดำเนินการ โดยคาดการณ์ปริมาณจราจรสูงสุดจากจำนวนที่จอดรถของโครงการ และใช้ค่าความจุของถนนสายต่างๆบริเวณโครงการ ได้แก่ ถนนสาธารณะหน้าโครงการถนนพระตำหนัก ซอย 5 และถนนพระตำหนัก ที่สอดคล้องกับสภาพจราจรในปัจจุบัน พบว่า ค่า V/C Ratio บนถนนจะเปลี่ยนแปลงจากปัจจุบันไม่มากและค่าความจุของถนนบริเวณโครงการสามารถรองรับปริมาณจราจรที่เกิดขึ้นได้อย่างเพียงพอ อย่างไรก็ตาม โครงการจะต้องกำหนดให้มีมาตรการป้องกันและแก้ไขผลกระทบที่อาจเกิดขึ้น	1.จัดให้มีพนักงานรักษาความปลอดภัยคอยอำนวยความสะดวกให้แก่ผู้พักอาศัยในการเข้า-ออกโครงการไม่ให้เกิดการกีดขวางการจราจรบนถนนพระตำหนัก ซอย 5 โดยเน้นให้รถสามารถเข้าโครงการได้สะดวก และรวดเร็ว 2.จัดทำสติ๊กเกอร์/บัตรอนุญาตผ่านเข้า-ออกโครงการ ติดด้านหน้ารถของผู้ที่พักอาศัยในโครงการ เพื่อให้สะดวกในการตรวจสอบ และรวดเร็วในการผ่านเข้า-ออกโครงการ ไม่เกิดการกีดขวางการจราจร 3.โครงการจะจัดทำป้ายและสัญญาณจราจรบนพื้นทางให้ชัดเจน และไม่ก่อให้เกิดความสับสนของผู้ขับขี่ ทำให้การเคลื่อนตัวของรถในโครงการ และบริเวณทางเข้า-ออกโครงการ	- ตรวจสอบป้ายสัญญาณจราจรต่างๆ ให้มีสภาพดีอยู่เสมอ ● ผู้รับผิดชอบ : นิติบุคคลอาคารชุด หรือบริษัท ซากุระ ดีเวลลอปเม้นท์ จำกัด (นางสาวสุธิชา ภูตน เบอร์ติดต่อ 090-983-6436) ในกรณีที่ยังไม่ได้ก่อตั้งนิติบุคคลอาคารชุด

SAKURA DEVELOPMENT Co.,Ltd.

MASTER FOR GREEN CO.,LTD.
บริษัท มาสเตอร์ ฟอร์ กรีน จำกัด

ลงชื่อ.....เจ้าของโครงการ
(นางสาวสุธิชา ภูตน)
บริษัท ซากุระ ดีเวลลอปเม้นท์ จำกัด

ลงชื่อ.....ผู้ชำนาญการสิ่งแวดล้อม
(นายอาหะหมัด เจ๊ะแม็ง)
บริษัท มาสเตอร์ ฟอร์ กรีน จำกัด

ตารางที่ 2 (ต่อ)

องค์ประกอบทางสิ่งแวดล้อม	[illegible]	[illegible]	[illegible]
		สามารถทำได้อย่างดี และปลอดภัย 4.ติดตั้งป้ายชื่อโครงการ ลูกศรแสดงทิศทาง บริเวณทางเข้า-ออกโครงการ ที่สามารถมองเห็นได้อย่างชัดเจน และอยู่ในระยะทางพอสมควรที่จะชะลอรถได้ทัน เพื่อเข้าสู่โครงการได้อย่างปลอดภัย และลดการเดินรถที่ใช้ความเร็วไม่เหมาะสมอันเป็นสาเหตุของปัญหาจราจรและอุบัติเหตุบริเวณทางเข้า-ออกโครงการได้ 5.ติดตั้งไฟฟ้าแสงสว่างบริเวณช่องทางเข้า-ออกโครงการ ให้สามารถมองเห็นรถที่เข้าและออกโครงการได้อย่างชัดเจนในช่วงเวลากลางคืน 6.ห้ามไม่ให้มีการจอดรถบริเวณทางเข้า-ออกของโครงการ เพื่อให้เกิดความคล่องตัวในการเดินรถ และไม่กีดขวางการจราจรของรถที่จะเข้าหรือออกจากโครงการ 7.การจัดทำบัญชีอนุญาตรถที่เข้า-ออกโครงการ โดยการจัดทำบัตรผ่านของโครงการให้เป็นการอนุญาตเพียง 1 ปีต่ออายุหรือขออนุญาตใหม่ทุกปี เพื่อให้ทราบจำนวนรถในโครงการ และจัดการที่จอดรถได้อย่างเหมาะสม นอกจากนี้จะบันทึกเลขทะเบียน เวลา ที่เดินรถเข้าและออกจากโครงการ เพื่อให้ทราบจำนวนที่จอดรถที่ยังคงว่างอยู่ และจัดการจอดรถในโครงการให้สอดคล้องกัน 8.แจ้งผู้พักอาศัยเรื่องที่จอดรถโดยแจ้งให้ทราบว่าโครงการมีที่จอดรถจำนวนกี่คัน และไม่มีการระบุที่จอดรถประจำ 9.มีการควบคุมจำนวนรถยนต์ โดยการติดบัตรอนุญาตของโครงการเพื่อป้องกันรถที่ไม่ใช่รถของผู้พักอาศัยภายในโครงการเข้าจอดในโครงการ และทำให้เจ้าหน้าที่	

ลงชื่อ.....เจ้าของโครงการ
(นางสาวสุธิชา ภูตน)
บริษัท ซากุระ ดีเวลลอปเม้นท์ จำกัด

SAKURA DEVELOPMENT Co.,Ltd.

ASTER FOR GREEN CO.,LTD.
บริษัท มาสเตอร์ ฟอร์ กรีน จำกัด

ลงชื่อ.....ผู้ชำนาญการสิ่งแวดล้อม
(นายอาหะหมัด เจ๊ะแมง)
บริษัท มาสเตอร์ ฟอร์ กรีน จำกัด

ตารางที่ 2 (ต่อ)

องค์ประกอบทางสิ่งแวดล้อม	[illegible]	[illegible]	[illegible]
		อำนวยการจราจรสามารถจัดการจราจรได้อย่างสะดวก และเหมาะสม 10.ห้ามไม่ให้มีการจอดรถบริเวณทางเข้า-ออกของโครงการ เพื่อให้เกิดความคล่องตัวในการเดินรถ และไม่กีดขวางการจราจรของรถที่จะเข้าหรือออกจากโครงการ 11.จัดให้มีที่จอดรถยนต์ไว้ 17 คัน และที่จอดรถจักรยานยนต์ 5 คัน ตามที่เสนอไว้ในรายงานตลอดไป 12.จัดให้มีเส้นแบ่งช่องจราจรอย่างชัดเจนเพื่อความเป็นระเบียบเรียบร้อยของการจอดรถภายในลานจอดรถของโครงการ 13.โครงการจะประสานงานกับเมืองพัทยาในการขอความอนุเคราะห์จัดทำป้ายห้ามหยุดรถกีดขวางทางเข้าออก ทันทีเมื่อโครงการเปิดใช้อาคาร 14.ติดตั้งกล้องวงจรปิด (CCTV) พร้อมจัดระบบควบคุมและแก้ไขปัญหาการจราจรภายในโครงการ 15.จำกัดความเร็วในการขับขี่รถไม่ให้เกิน 30 กม./ชม. ภายในโครงการ	
3.11 การใช้ประโยชน์ที่ดิน	จากการตรวจสอบการใช้ประโยชน์ที่ดินบริเวณที่ตั้งโครงการกับกฎกระทรวงให้ใช้บังคับผังเมืองรวมเมืองพัทยา จังหวัดชลบุรี พ.ศ.2558 พบว่า โครงการอยู่ในที่ดินประเภทที่อยู่อาศัยหนาแน่นปานกลาง (สีส้ม) หมายเลข 2.6 ให้ใช้ประโยชน์ที่ดินเพื่อการอยู่อาศัย สถาบันราชการ การสาธารณูปโภคและสาธารณูปการเป็นส่วนใหญ่ ซึ่งจากการตรวจสอบ พบว่า โครงการมีความสอดคล้องและไม่ขัดกับกฎกระทรวงฉบับดังกล่าว	1.โครงการเป็นอาคารอยู่อาศัยรวม (อาคารชุด) ขนาดความสูง 8 ชั้น จำนวน 1 อาคาร ลักษณะการดำเนินการเพื่อเป็นการอาคารพักอาศัยถือเป็นกิจการหลักที่สามารถดำเนินการได้ โดยโครงการมีอัตราส่วนอาคารต่อพื้นที่ดิน 4.94:1 (ไม่เกิน 5:1) มีอัตราส่วนพื้นที่ว่างต่อพื้นที่อาคารร้อยละ 69.83 และมีที่ว่างปราศจากสิ่งปกคลุมร้อยละ 30.17 (ไม่น้อยกว่าร้อยละ 30) 2.จัดให้มีพื้นที่สีเขียวภายในโครงการให้มากที่สุด ขนาดพื้นที่	- ตรวจสอบพรรณไม้ว่าเจริญเติบโตและมีความสมบูรณ์ สวยงามอยู่เสมอ ● ผู้รับผิดชอบ : นิติบุคคลอาคารชุด หรือบริษัท ซากุระ ดีเวลลอปเม้นท์ จำกัด (นางสาวสุธิชา ภูตน เบอร์ติดต่อ 090-983-6436) ในกรณีที่ยังไม่ได้ก่อตั้งนิติบุคคลอาคารชุด

ลงชื่อ.....เจ้าของโครงการ

(นางสาวสุธิชา ภูตน)

บริษัท ซากุระ ดีเวลลอปเม้นท์ จำกัด

ลงชื่อ.....ผู้ชำนาญการสิ่งแวดล้อม

(นายอาหะหมัด เจ๊ะแม็ง)

บริษัท มาสเตอร์ ฟอร์ กรีน จำกัด

ตารางที่ 2 (ต่อ)

องค์ประกอบทางสิ่งแวดล้อม	[illegible]	[illegible]	[illegible]
	แต่อย่างใด	รวม 318.25 ตารางเมตร เพื่อให้โครงการมีความกลมกลืนกับสภาพการใช้ประโยชน์ที่ดินโดยรอบ และเพื่อลดผลกระทบต่อการเปลี่ยนแปลงการใช้ประโยชน์ที่ดินจากเดิมเป็นที่ว่างมาเป็นอาคารชุดพักอาศัย ขนาดความสูง 8 ชั้น โดยจัดทำตามผังภูมิสถาปัตย์อย่างเคร่งครัด	
3.12 พื้นที่สีเขียว	ตามแนวทางการจัดทำรายงานการวิเคราะห์ผลกระทบสิ่งแวดล้อมของสำนักงานนโยบายและแผนทรัพยากรธรรมชาติและสิ่งแวดล้อม ระบุว่า "โครงการอาคารอยู่อาศัยรวม โครงการโรงแรม โครงการโรงพยาบาล โครงการอาคารสูงหรืออาคารขนาดใหญ่พิเศษ ให้จัดพื้นที่สีเขียวในสัดส่วนไม่น้อยกว่า 1 ตารางเมตรต่อผู้พักอาศัย 1 คน โดยจัดไว้ที่บริเวณชั้นล่างไม่น้อยกว่าร้อยละ 50 ของพื้นที่ทั้งหมด และจะต้องเป็นไม้ยืนต้นไม่น้อยกว่าร้อยละ 50 ของพื้นที่ สีเขียวดังกล่าว"และตามแผนปฏิบัติการเชิงนโยบายด้านการจัดการพื้นที่สีเขียวชุมชนเมืองอย่างยั่งยืน คือ "กำหนดสัดส่วนของพื้นที่สีเขียวยั่งยืนในที่ว่างตาม พรบ. ควบคุมอาคาร พ.ศ.2522 โดยกำหนดให้พื้นที่สีเขียวยั่งยืน อย่างน้อยร้อยละ 50 ของพื้นที่ว่าง โดยกฎกระทรวง ฉบับที่ 55 (พ.ศ.2543) ออกตามความในพระราชบัญญัติควบคุมอาคาร พ.ศ.2522 กำหนดให้อาคารอยู่อาศัย และอาคารอยู่อาศัยรวม ต้องมีที่ว่างไม่น้อยกว่า 30 ใน 100 ส่วนของพื้นที่ชั้นใดชั้นหนึ่งที่มากที่สุดของอาคาร"	1.จัดให้มีพื้นที่สีเขียวรวม 318.25 ตร.ม. พื้นที่สีเขียวบริเวณพื้นดินชั้นล่าง 160.30 ตร.ม. (ร้อยละ 50 ของพื้นที่สีเขียวชั้นล่างหรือ 150.50 ตร.ม.) และเป็นพื้นที่ปลูกไม้ยืนต้น 94.42 ตร.ม. (ร้อยละ 50 ของพื้นที่สีเขียวบริเวณพื้นดินชั้นล่าง หรือ 75.25 ตร.ม.) พื้นที่สีเขียวชั้นที่ 7 เท่ากับ 59.17 ตร.ม. และพื้นที่เขียวชั้นที่ 8 เท่ากับ 98.78 ตร.ม. นอกจากนี้ต้นไม้ที่เลือกใช้จะสามารถดูดซับคาร์บอนมอนอกไซด์ที่เกิดจากโครงการได้หมด 2.เตรียมโครงสร้างเพื่อรองรับการจัดพื้นที่สีเขียวของโครงการ 3.จัดปูแผ่นกันซึมทับคอนกรีตก่อนในชั้นแรกและจัดทำระบบระบายน้ำให้มีความเพียงพอและสามารถตรวจได้ โดยไม่ให้ดินกลบหมดและเกิดการอุดตัน และเพิ่มน้ำหนักน้ำ 4.ทำขอบกั้นดินสูง 40 เซนติเมตร พร้อมปูแผ่นยางกันซึมอีกชั้นหนึ่งโดยรอบเพื่อทับแผ่นพื้นและขอบกันดินหลังจากนั้นเอาดินลงเพื่อปลูกต้นไม้ชนิดไม้พุ่มหรือไม้คลุมดินหรือไม้เตี้ยสำหรับพื้นที่ที่จะปลูกไม้ใหญ่หรือไม้ยืนต้นทางโครงการเพิ่มขอบกั้นดินหรือทำเป็นกระบะสูงขึ้นไปอีก 1.2 เมตร เพื่อปลูกต้นไม้ใหญ่บนอาคาร 5.ตรวจสอบระบบระบายน้ำบริเวณพื้นที่สีเขียวชั้น 1 ชั้น 7 และชั้น 8 ทุกๆเดือน เพื่อป้องกันการอุดตันของระบบ	- ตรวจสอบพรรณไม้ว่าเจริญเติบโตและมีความสมบูรณ์ สวยงามอยู่เสมอ ● ผู้รับผิดชอบ : นิติบุคคลอาคารชุดหรือบริษัท ซากุระ ดีเวลลอปเม้นท์ จำกัด (นางสาวสุธิชา ภูตน เบอร์ติดต่อ 090-983-6436) ในกรณีที่ยังไม่ได้ก่อตั้งนิติบุคคลอาคารชุด

ลงชื่อ.....เจ้าของโครงการ

(นางสาวสุธิชา ภูตน)

บริษัท ซากุระ ดีเวลลอปเม้นท์ จำกัด

SAKURA DEVELOPMENT Co.,Ltd.

MASTER FOR GREEN CO.,LTD.
บริษัท มาสเตอร์ ฟอร์ กรีน จำกัด

ลงชื่อ.....ผู้ชำนาญการสิ่งแวดล้อม

(นายอาหะหมัด เจ๊ะแม็ง)

บริษัท มาสเตอร์ ฟอร์ กรีน จำกัด

ตารางที่ 2 (ต่อ)

องค์ประกอบทางสิ่งแวดล้อม	[illegible]	[illegible]	[illegible]
		ระบายน้ำ 6.เลือกดินผสมที่ใช้ที่มีน้ำหนักเบา และระบายน้ำได้ดี และจะต้องเติมดินทุกๆ 6 เดือนต่อครั้ง 7.ตัดแต่งกิ่งไม้ภายในโครงการเพื่อป้องกันมิให้ใบไม้ร่วงหล่นสู่พื้นที่พักอาศัยและบริเวณข้างเคียง 8.จัดให้มีการดูแลต้นไม้ และสวนหย่อมภายในพื้นที่โครงการให้มีสภาพดีอยู่เสมอ 9.ตรวจสอบการเจริญเติบโตของต้นไม้ในบริเวณพื้นที่สีเขียวของโครงการ หากพบว่ามีต้นไม้เหี่ยวเฉา หรือตาย ให้ทำการบำรุง ดูแล และปลูกซ่อมแซมเพิ่มเติมทันที 10.กำหนดให้มีการทำความสะอาดและดูแลใบไม้ที่ร่วงโรยจากต้นไม้ที่ปลูกในพื้นที่โครงการมิให้ส่งผลกระทบต่อพื้นที่ข้างเคียง 11.จัดให้มีการดูแลรักษา ตัดแต่งกิ่งต้นไม้ใหญ่ในบริเวณพื้นที่ที่ใช้เป็นจุดรวมพลบนพื้นที่สีเขียว เพื่อไม่ให้เป็นสิ่งกีดขวางหรือเป็นการลดพื้นที่จุดรวมพลดังกล่าว 12.จัดให้มีการดูแลรักษาและต้องไม่มีการวางสิ่งของใดๆ กีดขวางบนพื้นที่สีเขียวที่ใช้เป็นจุดรวมพล 13.กำหนดให้มีการรดน้ำ วันละ 2 ครั้งต่อวัน	
4. คุณค่าต่อคุณภาพชีวิต 4.1 สภาพศรษฐกิจและสังคม	เนื่องจากบริเวณที่ตั้งโครงการปัจจุบัน เป็นพื้นที่ว่างรอการใช้ประโยชน์ ซึ่งสภาพแวดล้อมบริเวณใกล้เคียงโครงการ ประกอบด้วย บ้านพักอาศัย โครงการอาคารพักอาศัยที่กำลังก่อสร้าง เป็นต้น ดังนั้น การเกิดขึ้นของโครงการจึงมีความเหมาะสมและก่อให้เกิดผลดีต่อสภาพเศรษฐกิจและสังคม เพราะลักษณะของโครงการเป็นการ	1.จัดให้มีกล่องรับฟังความคิดเห็นและมีเจ้าหน้าที่รับเรื่องร้องเรียนที่อาจจะเกิดขึ้น หากพบว่ามีเรื่องร้องเรียนจะจัดเจ้าหน้าที่เข้าตรวจสอบและแก้ไขปัญหาที่พบโดยทันที 2.จัดให้มีเจ้าหน้าที่รักษาความปลอดภัย ออกตรวจดูแลความเรียบร้อยตลอด 24 ชั่วโมง 3.จัดให้มีกล้องวงจรปิด CCTV บริเวณทางเข้า-ออกโครงการ	-

ลงชื่อ.....เจ้าของโครงการ
(นางสาวสุธิชา ภูตน)
บริษัท ซากุระ ดีเวลลอปเม้นท์ จำกัด

SAKURA DEVELOPMENT Co.,Ltd.

ASTER FOR GREEN CO.,LTD.
บริษัท มาสเตอร์ ฟอร์ กรีน จำกัด

ลงชื่อ.....ผู้ชำนาญการสิ่งแวดล้อม
(นายอาหะหมัด เจ๊ะแม็ง)
บริษัท มาสเตอร์ ฟอร์ กรีน จำกัด

ตารางที่ 2 (ต่อ)

องค์ประกอบทางสิ่งแวดล้อม	[illegible]	[illegible]	[illegible]
	ใช้ประโยชน์พื้นที่อย่างคุ้มค่า ขณะเดียวกันก็สามารถรองรับความต้องการด้านที่อยู่อาศัยของคนในสังคมได้สูง นอกจากนี้ยังก่อให้เกิดการขยายตัวทางเศรษฐกิจในพื้นที่อีกด้วย กล่าวคือ เมื่อมีผู้มาพักอาศัยในโครงการแล้วจะทำให้มีการจับจ่ายใช้สอยในเรื่องที่พักอาศัย เครื่องอุปโภคบริโภค ฯลฯ อันเป็นผลให้เกิดการหมุนเวียนเงินตรามากขึ้น	และบริเวณจุดอับทุกๆ ชั้นของอาคารพักอาศัยภายในโครงการ 4.ออกกฎระเบียบในการอยู่อาศัยร่วมกันภายในโครงการ 5.ห้ามนำสัตว์เลี้ยงที่อาจก่อให้เกิดโรค หรือความรำคาญมาเลี้ยงภายในโครงการ 6.จัดให้มีเจ้าหน้าที่คอยดูแลระบบสาธารณูปโภค-สาธารณูปการภายในโครงการให้อยู่ในสภาพที่ดีและใช้งานได้อย่างสม่ำเสมอและจัดสร้างป้อมยามและให้มีเจ้าหน้าที่รักษาความปลอดภัยประจำป้อมยามดูแลความเรียบร้อยบริเวณด้านหน้าของโครงการตลอดเวล 7.โครงการจะต้องปฏิบัติตามมาตรการป้องกันและแก้ไขผลกระทบสิ่งแวดล้อม และมาตรการติดตามตรวจสอบผลกระทบสิ่งแวดล้อมอย่างเคร่งครัด เพื่อมิให้ส่งผลกระทบต่อชุมชนและประชาชนโดยรอบโครงการ	
4.2 อาชีวอนามัยและความปลอดภัย	เมื่อเปิดดำเนินการจะจัดให้มีระบบสุขาภิบาลสิ่งแวดล้อมต่างๆ ได้แก่ ระบบบำบัดน้ำเสีย ระบบระบายน้ำและป้องกันน้ำท่วม ระบบประปา การจัดการด้านมูลฝอย พร้อมทั้งจัดให้มีพนักงานรักษาความปลอดภัยเพื่อคอยตรวจตราและรักษาความปลอดภัยให้กับผู้พักอาศัยในพื้นที่โครงการตลอด 24 ชั่วโมง รวมถึงระบบโทรทัศน์วงจรปิดที่ติดตั้งไว้จุดสำคัญๆ ของอาคาร และโครงการยังอยู่ในพื้นที่ความรับผิดชอบของสถานีดำรวจภูธรบางละมุง ซึ่งมีการจัดกำลังเจ้าหน้าที่ดำรวจและสายตรวจเพื่อคอยตรวจตราดูแลความปลอดภัยให้กับประชาชนตลอด 24 ชั่วโมง ซึ่งมีศักยภาพเพียงพอที่จะให้ความคุ้มครองในชีวิตและ	1.จัดให้มีพนักงานรักษาความปลอดภัยเพื่อคอยตรวจตราและรักษาความปลอดภัยให้กับผู้พักอาศัยในพื้นที่โครงการตลอด 24 ชั่วโมง 2.ติดตั้งกล้องโทรทัศน์วงจรปิด (CCTV) โดยโครงการเลือกชนิด IP camera ซึ่งเหมาะสำหรับการใช้ในจุดที่ต้องการเฝ้าระวังหรือต้องการบันทึกโดยต้องใช้งานร่วมกับระบบบันทึกภาพเพื่อให้สามารถนำภาพที่ได้จากกล้องโทรทัศน์วงจรปิดดูย้อนหลัง เพราะฉะนั้นการใช้กล้องโทรทัศน์วงจรปิดจึงใช้สำหรับการเก็บบันทึกเหตุการณ์ที่เกิดขึ้นเพื่อใช้สำหรับเป็นหลักฐานในการค้นหาหรือใช้เพื่อสังเกตการณ์ โดยโครงการมีการติดตั้งบริเวณที่จอดรถใต้อาคาร ทางเข้า-ออกอาคารบริเวณทางเข้า-ออกภายนอก และทางเข้า-ออก	-

ลงชื่อ.....เจ้าของโครงการ

(นางสาวสุธิชา ภูดน)

บริษัท ซากุระ ดีเวลลอปเม้นท์ จำกัด

SAKURA DEVELOPMENT Co.,Ltd.

MASTER FOR GREEN CO.,LTD.
บริษัท มาสเตอร์ ฟอร์ กรีน จำกัด

ลงชื่อ.....ผู้ชำนาญการสิ่งแวดล้อม

(นายอาหะหมัด เจ๊ะแม็ง)

บริษัท มาสเตอร์ ฟอร์ กรีน จำกัด

ตารางที่ 2 (ต่อ)

องค์ประกอบทางสิ่งแวดล้อม	[illegible]	[illegible]	[illegible]
	ทรัพย์สินของประชาชน ได้อย่างมีประสิทธิภาพ ดังนั้นเมื่อเปิดดำเนินโครงการแล้ว ผลกระทบเรื่องการสาธารณสุข อาชีวอนามัย และความปลอดภัยไม่เพียงพอ คาดว่าจะเกิดผลกระทบน้อยมาก	ใต้อาคาร และติดตั้งบริเวณทางเดินในแต่ละชั้น บันได และบันไดหนีไฟ รวมทั้งในลิฟท์ของโครงการด้วย 3.ติดตั้งระบบ access control ด้วยระบบ keycard ซึ่งเป็นระบบควบคุมการเข้า-ออกด้วยเทคโนโลยีที่ทันสมัยที่ใช้กับบัตรอิเลคทรอนิคส์หรือสมาร์ตการ์ดผู้ใช้จะถูกกำหนดสถานะในการเข้า-ออกในแต่ละพื้นที่นอกจากนั้นยังสามารถตรวจสอบข้อมูลวันเวลาของผู้ใช้ที่เข้า-ออกในพื้นที่นั้นโดยติดตั้งระบบ Keycard บริเวณประตูทางเข้า-ออกจากที่จอดรถใต้อาคาร ทางเข้า-ออกอาคารบริเวณทางเข้า-ออกภายนอกด้านหน้าอาคารบริเวณทางเข้า-ออกจากที่จอดรถและโถงทางเข้าลิฟท์ทั้งนี้ โครงการได้เลือกใช้ลิฟท์ที่ควบคุมด้วยระบบ Keycard ด้วยเช่นกัน	
4.3 สุขภาพและสาธารณสุข 1.สุขภาพกาย	โรคระบบทางเดินหายใจ ระยะดำเนินการกิจกรรมที่อาจทำให้เกิดผลกระทบต่อสุขภาพด้านระบบทางเดินหายใจ สาเหตุมาจากฝุ่นละอองและมลพิษที่เกิดจากการจราจรของรถภายในโครงการ โดยเฉพาะการสันดาปของเครื่องยนต์ และอาจเกิดจากระบบระบายอากาศไม่ดี อากาศถ่ายเทไม่สะดวก จำเป็นต้องให้มีการกำหนดมาตรป้องกันและแก้ไข เพื่อผลกระทบดังกล่าว	1.ฉีดล้างทำความสะอาดถนนและทางวิ่งภายในโครงการทุกๆ 6 เดือน/ครั้ง 2.จัดให้มีพื้นที่สีเขียวภายในโครงการ เพื่อช่วยลดการฟุ้งกระจายของฝุ่นละออง และช่วยดูดซับมลพิษที่เกิดยานพาหนะที่เข้า-ออกโครงการ 3.ติดตั้งป้ายห้ามติดตั้งเครื่องยนต์ทิ้งไว้บริเวณที่จอดรถภายในโครงการให้เห็นได้อย่างชัดเจนอย่างทั่วถึง 4.ออกแบบอาคารให้มีช่องเปิด โล่ง และติดตั้งพัดลมระบายอากาศ เพื่อให้อากาศภายในอาคารถ่ายเทได้สะดวก 5.ตรวจสอบช่องระบายอากาศภายในโครงการไม่ให้มีสิ่งกีดขวางระบายอากาศ	-
	โรคระบบทางเดินอาหาร พฤติกรรมที่อาจก่อให้เกิดผลกระทบต่อสุขภาพ	1.รณรงค์ให้รับประทานอาหารที่สะอาด ปรุงสุกใหม่ๆและล้างมือก่อนรับประทานอาหาร ด้วยการเขียนป้ายคำขวัญ ติดป้าย	-

ลงชื่อ.....เจ้าของโครงการ
(นางสาวสุธิขา ภูตน)
บริษัท ซากุระ ดีเวลลอปเม้นท์ จำกัด

SAKURA DEVELOPMENT Co.,Ltd.

MASTER FOR GREEN CO.,LTD.
บริษัท มาสเตอร์ ฟอร์ กรีน จำกัด

ลงชื่อ.....ผู้ชำนาญการสิ่งแวดล้อม
(นายอาหะหมัด เจ๊ะแมง)
บริษัท มาสเตอร์ ฟอร์ กรีน จำกัด

ตารางที่ 2 (ต่อ)

องค์ประกอบทางสิ่งแวดล้อม	[illegible]	[illegible]	[illegible]
	โดยเฉพาะการเกิดโรคในระบบทางเดินอาหารมักเกิดจากสาเหตุ เช่น การดื่มน้ำหรือรับประทานอาหารที่ไม่สะอาด การรับประทานอาหารสุกๆดิบๆ และเกิดจากการที่ใช้ภาชนะที่ใส่อาหารหรือน้ำดื่มที่ไม่สะอาด เพื่อลดสาเหตุที่อาจก่อให้ผลกระทบต่อสุขภาพดังกล่าวทางโครงการต้องปฏิบัติตามาตรการที่กำหนดไว้อย่างเคร่งครัด	เชื้อโรคที่ทำให้เกิดโรค 2.ดูแลความสะอาดของภาชนะที่ใส่อาหารหรือน้ำดื่ม เป็นต้น	
	โรคผิวหนัง ผลกระทบต่อสุขภาพที่อาจก่อให้เกิดโรคผิวหนังเช่น การแพ้ฝุ่นละอองหรือสารเคมี การสวมเสื้อผ้าที่ไม่สะอาด มีการอับชื้นเป็นระยะเวลานาน มีการสัมผัสกับที่น้ำสกปรก เช่น น้ำทิ้งที่ใช้รดต้นไม้ เป็นต้น เกิดจากการลุยน้ำที่น้ำท่วมขัง และมีเชื้อโรค ดังนั้นเพื่อ	1.ฉีดล้างทำความสะอาดถนนและทางวิ่งภายในโครงการอย่างสม่ำเสมอ 2.ออกกฎระเบียบมิให้มีการกวาดฝุ่นละอองหรือมูลฝอยมากองไว้บริเวณทางเดิน 3.จัดให้มีการหน่วงน้ำรองรับน้ำหลากภายในโครงการ มิให้มีน้ำท่วมขังภายในพื้นที่โครงการ 4.หมั่นตรวจสอบดูแลบ่อพักของระบบระบายน้ำเป็นประจำทุกเดือน เพื่อป้องกันมิให้มีการสะสมของตะกอนดินในบ่อพักที่เป็นสาเหตุให้เกิดการอุดตัน ซึ่งเป็นอุปสรรคในการระบายน้ำ	-
	โรคที่มีสัตว์เป็นพาหะนำโรค ผลกระทบต่อสุขภาพ ที่เกิดจากโรคที่มีสัตว์เป็นพาหะนำโรค สาเหตุโดยส่วนใหญ่มาจากการที่ได้รับเชื้อจากการสัมผัสกับผู้ป่วย หรืออยู่ร่วมกับผู้ป่วยเป็นระยะเวลานาน เช่น โรคไข้หวัด โรควัณโรค เป็นต้น สัมผัสหรืออยู่ร่วมกับผู้ป่วย นอกจากนี้ ผลกระทบที่อาจเกิดขึ้นจากพาหนะนำโรคชนิดสัตว์ปีก เช่น นกพิราบ นกนางแอ่น หากเข้ามาอยู่ในอาคารโดยการทำรัง หรือเกาะตามซอกหลืบของอาคาร อาจทำให้เกิดทัศนียภาพที่ไม่น่ามองและอาจก่อให้เกิดโรคต่อผู้พักอาศัยได้	1.ออกแบบอาคารให้มีช่องเปิดโล่ง หรือติดตั้งพัดลมระบายอากาศ เพื่อให้อากาศภายในอาคารถ่ายเทได้สะดวกลดปริมาณการสะสมของเชื้อโรคที่ลอยอยู่ในอากาศ จากการไอหรือจามของผู้ป่วย 2.รณรงค์ให้ผู้พักอาศัยออกกำลังกาย เพื่อเสริมสร้างภูมิคุ้มกันให้กับร่างกาย 3.จัดให้มีเจ้าหน้าที่ทำความสะอาดช่องหรือซอกหลืบของโครงการอย่างสม่ำเสมอ 4.ออกแบบอาคารให้มีช่องหรือซอกหลืบให้น้อยที่สุด 5.รณรงค์ให้ผู้พักอาศัยภายในโครงการมีการตรวจสุขภาพ	-

SAKURA DEVELOPMENT Co.,Ltd.

MASTER FOR GREEN CO.,LTD.
บริษัท มาสเตอร์ ฟอร์ กรีน จำกัด

ลงชื่อ.....เจ้าของโครงการ
(นางสาวสุธิชา ภูตน)
บริษัท ซากุระ ดีเวลลอปเม้นท์ จำกัด

ลงชื่อ.....ผู้ชำนาญการสิ่งแวดล้อม
(นายอาหะหมัด เจ๊ะแม็ง)
บริษัท มาสเตอร์ ฟอร์ กรีน จำกัด

ตารางที่ 2 (ต่อ)

องค์ประกอบทางสิ่งแวดล้อม	[illegible]	[illegible]	[illegible]
		ประจำปี อย่างน้อยปีละ 1 ครั้ง 6.ขุดลอกตะกอนในรางระบายน้ำ ท่อระบายน้ำบนดาดฟ้า เพื่อป้องกันการอุดตัน และเพิ่มประสิทธิภาพการระบายน้ำ และป้องกันการสะสมของเชื้อโรคที่เกิดจากมูลสัตว์ปีก เช่น นก เป็นต้น	
	การป้องกันอัคคีภัย กรณีที่โครงการไม่มีการตรวจสอบระบบป้องกันและเตือนอัคคีภัยให้อยู่ในสภาพที่พร้อมใช้งาน เมื่อเกิดเพลิงไหม้ย่อมส่งผลกระทบต่อผู้พักอาศัยภายในโครงการและบริเวณใกล้เคียงโครงการ	1.จัดให้มีระบบป้องกันและเตือนอัคคีภัยสำหรับอาคารพักอาศัย โดยสามารถสรุปรายละเอียดได้ดังนี้ - แผงควบคุมระบบเตือนเพลิงไหม้ ทำหน้าที่เป็นจุดศูนย์รวมการรับ-ส่งสัญญาณตรวจรับ โดยเมื่ออุปกรณ์ชุดแจ้งเหตุที่ติดตั้งไว้เริ่มทำงาน จะส่งสัญญาณไปยังแผงควบคุม เพื่อให้เจ้าหน้าที่ในห้องควบคุมตรวจสอบ และหากเป็นเหตุเพลิงไหม้ก็จะส่งสัญญาณแจ้งเหตุให้ทราบทั่วทั้งอาคาร - ถังดับเพลิงแบบมือถือ เป็นถังดับเพลิงเคมีขนาด 10 ปอนด์ (4.5 กก.) ติดตั้งตามชั้นต่างๆ บริเวณหน้าบันไดหนีไฟและในตู้สายดับเพลิง - อุปกรณ์ตรวจจับควัน เป็นตัวรับกลุ่มควันที่เกิดจากเพลิงไหม้ภายในอาคาร และส่งสัญญาณไปยังแผงควบคุม เพื่อให้เจ้าหน้าที่ในห้องควบคุมทราบ และส่งสัญญาณแจ้งเหตุให้ทราบทั่วทั้งอาคาร ซึ่งโครงการจะติดตั้งเครื่องตรวจจับควันบริเวณห้องพักแต่ละห้อง สำนักงาน โถง บันได โถงลิฟต์ หนีไฟ และทางเดินภายในอาคาร เป็นต้น - อุปกรณ์ตรวจจับความร้อน เป็นเครื่องตรวจจับความร้อน จะติดตั้งกระจายอยู่ทั่วไปบริเวณที่จอดรถ - ไฟฉุกเฉินอัตโนมัติชนิดแบตเตอรี่แห้ง สามารถสำรองไฟได้นาน 2 ชม. ติดตั้งบริเวณบันไดหลัก บันไดหนีไฟ โถงทางเดิน และโถงลิฟต์ทุกชั้น	

ลงชื่อ.....เจ้าของโครงการ

(นางสาวสุธิชา ภูตน)

บริษัท ซากุระ ดีเวลลอปเม้นท์ จำกัด

SAKURA DEVELOPMENT Co.,Ltd.

ASTER FOR GREEN CO.,LTD.
บริษัท มาสเตอร์ ฟอร์ กรีน จำกัด

ลงชื่อ.....ผู้ชำนาญการสิ่งแวดล้อม

(นายอาหะหมัด เจ๊ะแม็ง)

บริษัท มาสเตอร์ ฟอร์ กรีน จำกัด

ตารางที่ 2 (ต่อ)

องค์ประกอบทางสิ่งแวดล้อม	[illegible]	[illegible]	[illegible]
		- อุปกรณ์แจ้งเหตุเพลิงไหม้แบบใช้มือกด/ดึง และอุปกรณ์แจ้งเหตุเตือนเพลิงไหม้ชนิดใช้ bell ที่ส่งสัญญาณให้คนอยู่ในอาคารได้ยินทั่วถึง จะติดตั้งคู่กันบริเวณหน้าบันไดหนีไฟและโถงลิฟต์ของทุกชั้น - ป้ายบอกชั้น และป้ายบอกทางหนีไฟ ติดตั้งป้ายบอกทางหนีไฟ ซึ่งจะแสดงให้เห็นได้ชัดเจนป้ายบอกทางหนีไฟจะใช้คำว่า "Exit ทางออก"และ"Fire Exit ทางหนีไฟ" ตัวอักษรสูงไม่น้อยกว่า 10 เซนติเมตร และมีไฟแสงสว่างให้เห็นเด่นชัดตลอดเวลาทั้งภาวะปกติและภาวะฉุกเฉิน ซึ่งจะติดตั้งไว้ที่บริเวณทางเข้า-ออก บันไดหนีไฟ โถงลิฟต์ และทางเดิน - บันไดหนีไฟ จำนวน 2 แห่ง และมีความกว้างของชั้นบันไดตามที่กฎหมายกำหนด สำหรับชั้นล่างผู้อพยพหนีไฟสามารถออกสู่ภายนอกอาคารได้โดยตรง ทางหลักในการหนีไฟลงสู่ชั้นล่างซึ่งออกสู่ภายนอกอาคารไปรวมกันที่จุดรวมคนได้โดยตรง และมีการติดตั้งไฟส่องสว่างฉุกเฉินบริเวณผนังชานพักบันได 2.จัดให้มีจุดรวมพลเบื้องต้นภายในโครงการ อยู่บนพื้นที่สีเขียวซึ่งเป็นสนามหญ้าด้านข้างและด้านหลังพื้นที่โครงการขนาดพื้นที่ 82.08 ตารางเมตร จำนวน 2 จุด คือ จุดที่ 1 ขนาดพื้นที่ 34.37 ตารางเมตร และจุดที่ 2 ขนาดพื้นที่ 47.71 ตารางเมตร สามารถรองรับจำนวนคน 328.32 คน (โดย 1 คนจะใช้พื้นที่ยืนประมาณ 0.27 ตารางเมตร) ซึ่งเพียงพอต่อจำนวนผู้พักอาศัยภายในโครงการที่มีจำนวน 301 คน นอกจากนี้ เนื่องจากจุดรวมพลอยู่บริเวณพื้นที่สีเขียวโครงการจึงกำหนดมาตรการเพิ่มเติม - จัดให้มีการดูแลสวนหย่อมภายในพื้นที่โครงการให้มี	

ลงชื่อ.....เจ้าของโครงการ
(นางสาวสุธิชา ภูตน)
บริษัท ซากุระ ดีเวลลอปเม้นท์ จำกัด

SAKURA DEVELOPMENT Co.,Ltd.

MASTER FOR GREEN CO.,LTD.
บริษัท มาสเตอร์ ฟอร์ กรีน จำกัด

ลงชื่อ.....ผู้ชำนาญการสิ่งแวดล้อม
(นายอาหะหมัด เจ๊ะแม็ง)
บริษัท มาสเตอร์ ฟอร์ กรีน จำกัด

ตารางที่ 2 (ต่อ)

องค์ประกอบทางสิ่งแวดล้อม	[illegible]	[illegible]	[illegible]
		สภาพดีอยู่เสมอตามมาตรการในเรื่อง สุนทรียภาพ และทัศนียภาพ - ตรวจสอบการเจริญเติบโตของหญ้าในแปลงสวนหย่อม หากพบว่ามีความเหี่ยวเฉา หรือตาย ให้ทำการบำรุงรักษา ดูแล และปลูกซ่อมแซมเพิ่มเติมทันที - จัดให้มีการดูแลรักษา ตัดแต่งกิ่งต้นไม้ใหญ่ในบริเวณพื้นที่ที่ใช้เป็นจุดรวมพลบนพื้นที่สีเขียว เพื่อไม่ให้เป็นสิ่งกีดขวาง หรือเป็นการลดพื้นที่จุดรวมพลดังกล่าว - จัดให้มีการดูแลรักษาและต้องไม่มีการวางสิ่งของใดๆ กีดขวางบนพื้นที่สีเขียวที่ใช้เป็นจุดรวมพล - กำหนดให้มีการรดน้ำ วันละ 2 ครั้งต่อวัน 3.จัดให้มีการตรวจสอบระบบป้องกันและเตือนอัคคีภัยให้สามารถใช้งานได้อยู่เสมอ หากพบว่ามีการเสียหายหรือใช้การไม่ได้ให้รีบดำเนินการแก้ไขทันที 4.จัดอบรมและซ้อมการอพยพคนกรณีเพลิงใหม้อย่างน้อยปีละ 1 ครั้ง โดยติดต่อประสานงานกับสถานีดับเพลิงพัทยาใต้ (เมืองพัทยา) ให้มาจัดอบรมและซักซ้อมแผนอพยพหนีไฟให้กับโครงการ	
- อุบัติเหตุ	ผลกระทบจากการเสี่ยงอันตรายต่อการเกิดอุบัติเหตุในช่วงเปิดเนินการส่วนใหญ่เกิดจากการจราจร เช่น การถูกชน ถูกกระแทก เป็นต้น	1.จัดให้มีพนักงานรักษาความปลอดภัย คอยอำนวยความสะดวก ในการเดินรถภายในโครงการ และบริเวณทางเข้า-ออกโครงการ เพื่อให้เกิดความปลอดภัยในการเดินรถ 2.จัดทำเครื่องหมายจราจรบนพื้นทางแบ่งช่องจราจรเดินรถรวมทั้งป้ายต่างๆภายในโครงการให้ชัดเจน เพื่อไม่ให้ผู้ขับขี่เกิดความสับสน สามารถเดินรถได้อย่างปลอดภัย 3.จัดให้มีแม่บ้านคอยดูแลความสะอาด และความเป็นระเบียบเรียบร้อยบริเวณทางเดินภายในโครงการ และบันไดแต่ละแห่ง	-

ลงชื่อ.....เจ้าของโครงการ
(นางสาวสุธิชา ภูตน)
บริษัท ซากุระ ดีเวลลอปเม้นท์ จำกัด

SAKURA DEVELOPMENT Co.,Ltd.

ASTER FOR GREEN CO.,LTD.
บริษัท มาสเตอร์ ฟอร์ กรีน จำกัด

ลงชื่อ.....ผู้ชำนาญการสิ่งแวดล้อม
(นายอาหะหมัด เจ๊ะแม็ง)
บริษัท มาสเตอร์ ฟอร์ กรีน จำกัด

ตารางที่ 2 (ต่อ)

องค์ประกอบทางสิ่งแวดล้อม	[illegible]	[illegible]	[illegible]
		ไม่ให้พื้นทางเดินเปียกน้ำหรือมีการวางสิ่งของกีดขวาง อาจก่อให้เกิดอุบัติเหตุได้ 4.รณรงค์ให้ผู้พักอาศัยหลีกเลี่ยงกิจกรรมที่อาจเสี่ยงต่อเพลิงไหม้ โดยติดป้ายประชาสัมพันธ์ภายในโครงการ 5.จัดให้มีการตรวจสอบระบบป้องกันและเตือนอัคคีภัยให้สามารถใช้งานได้อยู่เสมอ หากพบว่ามีการเสียหายหรือใช้การไม่ได้ให้รีบดำเนินการแก้ไขทันที 6.ติดป้ายแนะนำการใช้อุปกรณ์แต่ละตัว ไว้บริเวณที่อุปกรณ์ติดตั้งอยู่ เพื่อให้ผู้ที่อยู่ใกล้ที่เกิดเหตุสามารถใช้ได้ทันที	
	การพลัดตกจากที่สูงของผู้พักอาศัย รวมไปถึงเกิดจากปัญหาความขัดแย้งหรือการทะเลาะเบาะแว้งกันระหว่างผู้พักอาศัยด้วยกัน หรือกระทั่งผู้พักอาศัยกับประชาชนที่พักอาศัยในชุมชนที่อยู่ใกล้เคียงพื้นที่โครงการ	1.ติดป้ายแนะนำการใช้อุปกรณ์แต่ละตัวไว้บริเวณที่อุปกรณ์ติดตั้งอยู่ เพื่อให้ผู้ที่อยู่ใกล้ที่เกิดเหตุสามารถใช้ได้ทันที 2.กำหนดให้มีข้อปฏิบัติในการอยู่ร่วมกัน เพื่อความเป็นระเบียบเรียบร้อยและอยู่ร่วมกันอย่างสงบสุข	-
2. ด้านสุขภาพจิต ได้แก่ ความเครียด ความวิตกกังวล ความหวาดกลัว	ผลกระทบต่อสุขภาพด้านสุขภาพจิต เช่น ความเครียด ความวิตกกังวล ความหวาดกลัวสาเหตุอาจมาจากความรู้สึกไม่ปลอดภัยจากการที่มีการก่อสร้างในบริเวณข้างเคียงทั้งจากคนงานก่อสร้าง และอุบัติเหตุจากการก่อสร้าง การที่มีกิจกรรมที่เกิดเสียงดังรบกวนเวลาพักผ่อน การได้รับกลิ่นรบกวนจากห้องน้ำ-ห้องส้วม ภายในบ้านพักคนงาน รวมไปถึงสาเหตุที่เกิดจากความเครียดจากการทำงาน และความแออัดในบ้านพักคนงานเอง ดังนั้นการกำหนดให้มีมาตรการลดผลกระทบจะทำให้สามารถลดต่อสุขภาพด้านสุขภาพจิต และคลายความเครียด ความวิตกกังวล และความหวาดกลัวได้ระดับหนึ่ง	1.กำหนดให้มีข้อปฏิบัติในการอยู่ร่วมกัน เพื่อความเป็นระเบียบเรียบร้อยและอยู่ร่วมกันอย่างสงบสุข 2.จัดให้มีกิจกรรมเพื่อสร้างความสร้างความสัมพันธ์ที่ดีของผู้พักอาศัยภายในโครงการ 3.จัดให้มีพื้นที่สีเขียวภายในโครงการ เพื่อเป็นที่พักผ่อนหย่อนใจ ทำให้เกิดความผ่อนคลาย	-

ลงชื่อ.....เจ้าของโครงการ
(นางสาวสุธิชา ภูดน)
บริษัท ซากุระ ดีเวลลอปเม้นท์ จำกัด

SAKURA DEVELOPMENT Co.,Ltd.

MASTER FOR GREEN CO.,LTD.
บริษัท มาสเตอร์ ฟอร์ กรีน จำกัด

ลงชื่อ.....ผู้ชำนาญการสิ่งแวดล้อม
(นายอาหะหมัด เจ๊ะแม็ง)
บริษัท มาสเตอร์ ฟอร์ กรีน จำกัด

ตารางที่ 2 (ต่อ)

องค์ประกอบทางสิ่งแวดล้อม	[illegible]	[illegible]	[illegible]
4.4 สุนทรียภาพและทัศนียภาพ 1) ทัศนียภาพ	จากสภาพแวดล้อมโดยรอบโครงการ จะเห็นได้ว่าบริเวณโดยรอบของโครงการจะมีการใช้ประโยชน์ประกอบด้วย อาคารพาณิชย์ อาคารพักอาศัย โครงการอาคารชุดพักอาศัยที่กำลังก่อสร้าง เป็นต้น นอกจากนี้ตลอดแนวถนนพระตำหนัก ซอย 5 จะเป็นที่ตั้งของอาคารสูงหลายอาคาร ดังนั้น อาคารโครงการจะไม่เกิดความโดดเด่นจากอาคารข้างเคียง จึงไม่ก่อให้เกิดผลกระทบด้านทัศนียภาพมากนัก	1.ดูแลสภาพพื้นที่สีเขียวของโครงการให้สวยงามและมีความสมบูรณ์อยู่ตลอดเวลา เพื่อเพิ่มทัศนียภาพให้ผู้พักอาศัยภายในและภายนอกโครงการ 2.ควบคุมดูแลการใช้ประโยชน์อาคารของผู้พักอาศัย มิให้เกิดทัศนียภาพที่ไม่ดีต่อผู้พบเห็น 3.ตรวจสอบการเจริญเติบโตของต้นไม้ในแปลงสวนหย่อมและกระถางต้นไม้หากพบว่ามีต้นไม้เหี่ยวเฉา หรือตาย ให้ทำการบำรุง ดูแล และปลูกซ่อมแซมเพิ่มเติมทันที 4.กำหนดให้มีการทำความสะอาดและดูแลใบไม้ที่ร่วงจากต้นไม้ที่ปลูกในพื้นที่โครงการมิให้ส่งผลกระทบต่อพื้นที่ข้างเคียง 5.จัดให้มีนโยบายในการรับผิดชอบและชดใช้ความเสียหายที่เกิดจากการผลกระทบดังกล่าว ในกรณีที่ตกลงยอมความกันไม่ได้ ทางโครงการจะจัดให้มีบุคคลที่ 3 (ไตรภาคี) เป็นตัวแทนหรือสื่อกลางในการรับฟังการเรียกร้อง/เงื่อนไขต่างๆ ตามความเหมาะสม เพื่อลดข้อขัดแย้ง และเกิดการยอมความกันทั้ง 2 ฝ่าย	● ผู้รับผิดชอบ : นิติบุคคลอาคารชุด หรือบริษัท ซากุระ ดีเวลลอปเม้นท์ จำกัด (นางสาวสุธิชา ภูตน เบอร์ติดต่อ 090-983-6436) ในกรณีที่ยังไม่ได้ก่อตั้งนิติบุคคลอาคารชุด
2) แหล่งโบราณสถานและแหล่งทรัพยากรธรรมชาติที่ควรค่าแก่การอนุรักษ์	จากการตรวจสอบแหล่งโบราณสถาน จากทะเบียนแหล่งโบราณสถานแห่งประเทศไทยประกาศในราชกิจจานุเบกษา ของฝ่ายทะเบียนกองโบราณคดี กรมศิลปากร ไม่พบว่า มีแหล่งโบราณสถานที่ขึ้นทะเบียนอยู่ภายในพื้นที่รัศมี 1.5 กิโลเมตร โดยรอบโครงการ		
3) การบดบังแสง	ผลกระทบด้านการบดบังแสงของอาคารโครงการเกิดจากอาคารพักอาศัย โดยการบดบังแสงของโครงการจะส่งผลกระทบต่อพื้นที่ข้างเคียง ได้แก่ ด้าน ทิศตะวันตก ซึ่งเกิดผลกระทบในช่วงระยะเวลาสั้นๆ คือ เวลา 8.00 – 11.00 น. ในทุกฤดูกาล อย่างไรก็ตาม การบดบังทิศแสงจากอาคารโครงการต่ออาคารข้างเคียงอาจทำให้อาคารข้างเคียงไม่ได้รับแสงแดดในการฆ่าเชื้อโรค สำหรับผลจาก	1.ใช้ไม้ยืนต้นปลูกข้างๆ อาคาร เพื่อช่วยบดบังแสงแดดและปลูกพรรณไม้ยืนต้นขนาดใหญ่ 2.ดูแลสภาพพื้นที่สีเขียวของโครงการให้สวยงามและมีความสมบูรณ์อยู่ตลอดเวลา 3.ตรวจสอบการเจริญเติบโตของต้นไม้ในแปลงสวนหย่อมและกระถางต้นไม้หากพบว่ามีต้นไม้เหี่ยวเฉา หรือตาย ให้ทำการบำรุง ดูแล และปลูกซ่อมแซมเพิ่มเติมทันที	● ผู้รับผิดชอบ : นิติบุคคลอาคารชุด หรือบริษัท ซากุระ ดีเวลลอปเม้นท์ จำกัด (นางสาวสุธิชา ภูตน เบอร์ติดต่อ 090-983-6436) ในกรณีที่ยังไม่ได้ก่อตั้งนิติบุคคลอาคารชุด

ลงชื่อ.....เจ้าของโครงการ
(นางสาวสุธิชา ภูตน)
บริษัท ซากุระ ดีเวลลอปเม้นท์ จำกัด

SAKURA DEVELOPMENT Co.,Ltd.

ASTER FOR GREEN CO.,LTD.
บริษัท มาสเตอร์ ฟอร์ กรีน จำกัด

ลงชื่อ.....ผู้ชำนาญการสิ่งแวดล้อม
(นายอาหะหมัด เจ๊ะแม็ง)
บริษัท มาสเตอร์ ฟอร์ กรีน จำกัด

ตารางที่ 2 (ต่อ)

องค์ประกอบทางสิ่งแวดล้อม	[illegible]	[illegible]	[illegible]
	การบดบังแสงแดดต่อการใช้ชีวิตประจำวันของผู้อยู่อาศัยในบริเวณที่ได้รับผลกระทบซึ่งเกิดเฉพาะช่วงเวลากลางวันซึ่งยังคงมีแสงสว่างเพียงพอต่อการทำกิจกรรมที่ต้องใช้แสงสว่าง เช่น การอ่านหนังสือ ดูโทรทัศน์ ซึ่งยังสามารถทำได้อย่างปกติ จึงไม่ส่งผลกระทบที่มีนัยสำคัญต่ออาคารข้างเคียง ดังนั้นจะต้องกำหนด ให้มีมาตรการป้องกันและแก้ไขผลกระทบที่อาจเกิดขึ้น	4.การใช้กระจกชนิดที่สามารถลดความร้อนได้ โดยใช้กระจกชนิดตัดแสงสีเขียว ซึ่งช่วยป้องกันแสงแดดและป้องกันความร้อนให้กับอาคาร 5.จัดให้มีนโยบายในการรับผิดชอบและชดใช้ความเสียหายที่เกิดจากการผลกระทบดังกล่าว ในกรณีที่ตกลงยอมความกันไม่ได้ ทางโครงการจะจัดให้มีบุคคลที่ 3 (ไตรภาคี) เป็นตัวแทนหรือสื่อกลางในการรับฟังการเรียกร้อง/เงื่อนไขต่างๆ ตามความเหมาะสม เพื่อลดข้อขัดแย้ง และเกิดการยอมความกันทั้ง 2 ฝ่าย	
4) การบดบังทิศทางลม	การบดบังทิศทางลมจะไม่เกิดขึ้นตลอดเวลา ซึ่งได้รับเพียงบางช่วงเวลาเท่านั้น โดยจะมีการเปลี่ยนแปลงไปตามฤดูกาล อย่างไรก็ตาม อาคารโครงการจะมีระยะถอยร่นจากแนวเขตที่ดินแต่ละด้านอย่างน้อย 2 เมตร ซึ่งจะทำให้มีช่องว่างระหว่างอาคารโครงการต่อบ้านพักอาศัยข้างเคียงให้ลมสามารถพัดไปยังพื้นที่โดยรอบได้ และเพื่อเป็นการป้องกันและแก้ไขผลกระทบจากการบดบังทิศทางลมที่เกิดจากอาคารโครงการ ในการออกแบบอาคารโครงการจะจัดให้มีช่องเปิดภายในอาคารให้ลมสามารพัดผ่านไปยังพื้นที่ข้างเคียงได้โดยสะดวก ดังนั้น จึงคาดว่าอาคารโครงการจะไม่ส่งผลกระทบที่มีนัยสำคัญด้านการบดบังทิศทางลมต่อพื้นที่โดยรอบ	1.ขั้นตอนของการออกแบบ ทางโครงการได้ออกแบบรูปทรงอาคาร ความสูง ระยะถอยร่น และวัสดุที่ใช้ โดยคำนึงถึงการประหยัดพลังงานและลดแรงต้านทางลม ซึ่งเป็นมาตรการลดผลกระทบที่สำคัญ 2.ในส่วนของระเบียงห้องพัก ที่มีลักษณะเปิดโล่งได้มีการออกแบบให้มีระแนงช่วยบังแดดให้กับตัวอาคารโดยไม่บังทิศทางลมและระเบียงส่วนที่ยื่นออกมาสามารถบังแดดให้กับชั้นล่างได้ 3.จัดให้มีนโยบายในการรับผิดชอบและชดใช้ความเสียหายที่เกิดจากการผลกระทบดังกล่าว ในกรณีที่ตกลงยอมความกันไม่ได้ ทางโครงการจะจัดให้มีบุคคลที่ 3 (ไตรภาคี) เป็นตัวแทนหรือสื่อกลางในการรับฟังการเรียกร้อง/เงื่อนไขต่างๆ ตามความเหมาะสม เพื่อลดข้อขัดแย้ง และเกิดการยอมความกันทั้ง 2 ฝ่าย	● ผู้รับผิดชอบ : นิติบุคคลอาคารชุด หรือบริษัท ซากุระ ดีเวลลอปเม้นท์ จำกัด (นางสาวสุธิชา ภูตน เบอร์ติดต่อ 090-983-6436) ในกรณีที่ยังไม่ได้ก่อตั้งนิติบุคคลอาคารชุด
5) การสื่อสารและการบดบังคลื่นวิทยุ โทรทัศน์	การพัฒนาโครงการ ซากุระ เรสซิเด้นท์ (Sakura Residence) ขนาดความสูง 8 ชั้น สูง 22.95 เมตร อาจส่งผลกระทบต่อผู้พักอาศัยโดยรอบในการลดทอนความ	- โครงการจะทำหนังสือแจ้งผู้พักอาศัยที่อยู่ใกล้เคียงพื้นที่โครงการ ซึ่งอาจเป็นผู้ที่ได้รับผลกระทบด้านการบดบังคลื่นสัญญาณโทรทัศน์จากอาคารโครงการ ณ วันที่เริ่มลงมือ	● ผู้รับผิดชอบ : นิติบุคคลอาคารชุด หรือบริษัท ซากุระ ดีเวลลอปเม้นท์ จำกัด (นางสาวสุธิชา ภูตน เบอร์ติดต่อ

ลงชื่อ.....เจ้าของโครงการ
(นางสาวสุธิชา ภูตน)
บริษัท ซากุระ ดีเวลลอปเม้นท์ จำกัด

SAKURA DEVELOPMENT Co.,Ltd.

MASTER FOR GREEN CO.,LTD.
บริษัท มาสเตอร์ ฟอร์ กรีน จำกัด

ลงชื่อ.....ผู้ชำนาญการสิ่งแวดล้อม
(นายอาหะหมัด เจ๊ะแม็ง)
บริษัท มาสเตอร์ ฟอร์ กรีน จำกัด

ตารางที่ 2 (ต่อ)

องค์ประกอบทางสิ่งแวดล้อม	ผลกระทบที่เกิดขึ้นกับประชาชน	มาตรการป้องกันและแก้ไขผลกระทบ	ผู้รับผิดชอบ/ผู้ประสานงาน/ผู้ดูแล
	เข้มสัญญาณวิทยุและโทรทัศน์ ส่งผลให้ภาครับของเครื่องวิทยุและโทรทัศน์ได้รับสัญญาณที่มีความเข้มลดลง	ก่อสร้าง เพื่อให้ผู้พักอาศัยที่อยู่ใกล้เคียงโครงการที่ได้รับผลกระทบดังกล่าวสามารถติดต่อกับโครงการได้ โดยโครงการจะดำเนินการติดตั้งจานรับสัญญาณดาวเทียมให้กับผู้ที่ได้รับผลกระทบเหล่านี้หลังจากที่ได้รับแจ้ง รวมทั้งจะดำเนินการปรับจานรับสัญญาณดาวเทียมให้กับบ้านพักอาศัยที่มีจานรับสัญญาณดาวเทียมอยู่แล้วและได้รับผลกระทบจากอาคารโครงการ ซึ่งเงื่อนไขในการดำเนินการตามมาตรการดังกล่าว โครงการจะเป็นผู้รับผิดชอบค่าใช้จ่ายทั้งในการติดตั้งหรือการปรับจานรับสัญญาณดาวเทียม โดยความรับผิดชอบจะสิ้นสุดลงหลังจากที่โครงการจดทะเบียนอาคารชุดแล้วเสร็จ 1 ปี โดยทางบริษัท ซากุระ ดีเวลลอปเม้นท์ จำกัด เป็นผู้รับผิดชอบ นอกจากนี้ทางโครงการจัดให้มีนโยบายในการรับผิดชอบและชดใช้ความเสียหายที่เกิดจากการผลกระทบดังกล่าว ในกรณีที่ตกลงยอมความกันไม่ได้ ทางโครงการจะจัดให้มีบุคคลที่ 3 (ไดรภาคี) เป็นตัวแทนหรือสื่อกลางในการรับฟังการเรียกร้อง/เงื่อนไขต่างๆตามความเหมาะสม เพื่อลดข้อขัดแย้ง และเกิดการยอมความกันทั้ง 2 ฝ่าย	090-983-6436) ในกรณีที่ยังไม่ได้ก่อตั้งนิติบุคคลอาคารชุด

<u>หมายเหตุ</u> โครงการต้องจัดทำรายงานผลการปฏิบัติตามมาตรการป้องกันและแก้ไขผลกระทบสิ่งแวดล้อมและมาตรการติดตามตรวจสอบผลกระทบสิ่งแวดล้อมทุก 6 เดือน/ครั้ง พร้อมทั้งจัดส่งรายงานให้สำนักงานนโยบายและแผนทรัพยากรธรรมชาติและสิ่งแวดล้อม (สผ.) จังหวัดชลบุรี และเมืองพัทยา

<u>ผู้รับผิดชอบ</u> : นิติบุคคลอาคารชุด หรือบริษัท ซากุระ ดีเวลลอปเม้นท์ จำกัด (นางสาวสุธิชา ภูตน เบอร์ติดต่อ 090-983-6436) ในกรณีที่ยังไม่ได้ก่อตั้งนิติบุคคลอาคารชุด

ลงชื่อ.....เจ้าของโครงการ

(นางสาวสุธิชา ภูตน)

บริษัท ซากุระ ดีเวลลอปเม้นท์ จำกัด

SAKURA DEVELOPMENT Co.,Ltd.

MASTER FOR GREEN CO.,LTD.
บริษัท มาสเตอร์ ฟอร์ กรีน จำกัด

ลงชื่อ.....ผู้ชำนาญการสิ่งแวดล้อม

(นายอาหะหมัด เจ๊ะแม็ง)

บริษัท มาสเตอร์ ฟอร์ กรีน จำกัด

ตารางที่ 3 มาตรการติดตามตรวจสอบผลกระทบสิ่งแวดล้อมโครงการ ซากุระ เรสซิเด้นท์ (Sakura Residence) (ระยะก่อสร้าง)

ดัชนีคุณภาพสิ่งแวดล้อม	บริเวณที่ตรวจสอบ	[illegible]	[illegible]	[illegible]	[illegible]
1. คุณภาพอากาศ และมลพิษทางอากาศ - ฝุ่นละออง	- พื้นที่โครงการ	- ตรวจวัดฝุ่นละอองรวม (TSP) หรือฝุ่นละอองขนาดไม่เกิน 100 ไมครอน - ตรวจวัดฝุ่นละอองขนาดไม่เกิน 10 ไมครอน (PM_{10})	- ตรวจสอบโดยใช้ High Volume Air Sampler ในการเก็บตัวอย่าง และวิเคราะห์โดยวิธี Gravimetric Method	- ตรวจวัดทุกวันที่มีการทำฐานรากรายงานผลทุกสัปดาห์ หลังจากนั้นตรวจวัดเดือนละ 1 ครั้ง ตลอดระยะก่อสร้าง	- บริษัท ซากุระ ดีเวลลอปเม้นท์ จำกัด (นางสาวสุธิชา ภูตน เบอร์ติดต่อ 090-983-6436)
	วัดพระใหญ่ (พื้นที่อ่อนไหว)	- ตรวจวัดฝุ่นละอองรวม (TSP) หรือฝุ่นละอองขนาดไม่เกิน 100 ไมครอน - ตรวจวัดฝุ่นละอองขนาดไม่เกิน 10 ไมครอน (PM_{10})	- ตรวจสอบโดยใช้ High Volume Air Sampler ในการเก็บตัวอย่าง และวิเคราะห์โดยวิธี Gravimetric Method	- ตรวจวัดเดือนละ 1 ครั้ง ตลอดระยะก่อสร้าง	
- มลพิษทางอากาศ	- พื้นที่โครงการและวัดพระใหญ่	- คาร์บอนมอนอกไซด์(CO) - สารไนโตรเจนออกไซด์ (NO_2) - สารซัลเฟอร์ออกไซด์ (SO_2) - สารไฮโดรคาร์บอน (HC)	- CO ตรวจสอบโดยใช้ GAS BAG ในการเก็บตัวอย่างและวิเคราะห์โดยวิธี Non-Dispersive Infrared Detection - NO_2 ตรวจสอบโดยใช้ ANALYZER ในการเก็บตัวอย่างและวิเคราะห์โดยวิธี Chemiluminescent Method - SO_2 ตรวจสอบโดยใช้ Fluorescence ในการเก็บตัวอย่างและวิเคราะห์โดยวิธี SO_2 ANALYZER - HC ตรวจสอบโดยใช้	- ตรวจวัดเดือนละ 1 ครั้ง ตลอดระยะก่อสร้าง	

ลงชื่อ.....เจ้าของโครงการ
(นางสาวสุธิชา ภูตน)
บริษัท ซากุระ ดีเวลลอปเม้นท์ จำกัด

SAKURA DEVELOPMENT Co.,Ltd.

MASTER FOR GREEN CO.,LTD.
บริษัท มาสเตอร์ ฟอร์ กรีน จำกัด

ลงชื่อ.....ผู้ชำนาญการสิ่งแวดล้อม
(นายอาหะหมัด เจ๊ะแม็ง)
บริษัท มาสเตอร์ ฟอร์ กรีน จำกัด

ตารางที่ 3 (ต่อ)

ดัชนีคุณภาพสิ่งแวดล้อม	บริเวณที่ตรวจสอบ	[illegible]	[illegible]	[illegible]	[illegible]
			SAMPLING BAG ในการเก็บตัวอย่างและวิเคราะห์โดยวิธี THCANALYZER		
2.เสียงและความสั่นสะเทือน - ระดับเสียง	- พื้นที่โครงการ	-ระดับเสียง Leq เฉลี่ย 24 ชั่วโมง -ระดับเสียงสูงสุด L_{max}	-ตรวจวัดด้วยเครื่องตรวจวัดระดับเสียง (Sound Level Method)	- ตรวจวัดทุกวันที่มีการทำฐานรากรายงานผ]ทุกสัปดาห์ หลังจากนั้นตรวจวัดทุกเดือนตลอดระยะก่อสร้าง	- บริษัท ซากุระ ดีเวลลอปเม้นท์ จำกัด (นางสาวสุธิชา ภูตน เบอร์ติดต่อ 090-983-6436)
	วัดพระใหญ่ (พื้นที่อ่อนไหว)	- ระดับเสียง Leq เฉลี่ย 24 ชั่วโมง - ระดับเสียงสูงสุด L_{max}	- ตรวจวัดด้วยเครื่องตรวจวัดระดับเสียง (Sound Level Method)	- ตรวจวัดเดือนละ 1 ครั้ง ตลอดระยะก่อสร้าง	
-ความสั่นสะเทือน	- พื้นที่โครงการ	- ตรวจวัดค่าความเร็วคลื่นอนุภาคสูงสุด (Peak Particle Velocity, PPV)	-เครื่องตรวจวัดความสั่นสะเทือน (Vibration Meter)	- ตรวจวัดทุกวันที่มีการทำฐานรากรายงานผลทุกสัปดาห์ หลังจากนั้นตรวจวัดทุกเดือนตลอดระยะก่อสร้าง	
	วัดพระใหญ่ (พื้นที่อ่อนไหว)	- ตรวจวัดค่าความเร็วคลื่นอนุภาคสูงสุด (Peak Particle Velocity, PPV)	-เครื่องตรวจวัดความสั่นสะเทือน (Vibration Meter)	- ตรวจวัดเดือนละ 1 ครั้ง ตลอดระยะก่อสร้าง	
3. การระบายน้ำ	- ตรวจสอบประสิทธิภาพของระบบระบายน้ำภายในพื้นที่ก่อสร้าง	- การอุดตันของเศษขยะ เศษอาหาร หินทราย และตะกอนดินในรางระบายน้ำ	-	- เดือนละ 1 ครั้ง ตลอดระยะก่อสร้าง	- บริษัท ซากุระ ดีเวลลอปเม้นท์ จำกัด (นางสาวสุธิชา ภูตน เบอร์ติดต่อ 090-983-6436)
4. ความปลอดภัยสาธารณะ	- บริเวณที่พักคนงานก่อสร้างโครงการ	- ตรวจสอบชื่อคนงานก่อสร้างให้ตรงกับทะเบียนประวัติที่จัดทำไว้ - ตรวจสอบปัญหาที่เกิดจากคนงาน ได้แก่ การทะเลาะวิวาท อาชญากรรม	-	- ทุกๆ วัน ตลอดระยะก่อสร้าง	- บริษัท ซากุระ ดีเวลลอปเม้นท์ จำกัด (นางสาวสุธิชา ภูตน เบอร์ติดต่อ 090-983-6436)

ลงชื่อ.....เจ้าของโครงการ
(นางสาวสุธิชา ภูตน)
บริษัท ซากุระ ดีเวลลอปเม้นท์ จำกัด

SAKURA DEVELOPMENT Co.,Ltd.

MASTER FOR GREEN CO.,LTD.
บริษัท มาสเตอร์ ฟอร์ กรีน จำกัด

ลงชื่อ.....ผู้ชำนาญการสิ่งแวดล้อม
(นายอาหะหมัด เจ๊ะแม็ง)
บริษัท มาสเตอร์ ฟอร์ กรีน จำกัด

ตารางที่ 3 (ต่อ)

ดัชนีคุณภาพสิ่งแวดล้อม	บริเวณที่ตรวจสอบ	[illegible]	[illegible]	[illegible]	[illegible]
5. การป้องกันอัคคีภัย	- บริเวณที่ติดตั้งถังดับเพลิง - บริเวณพื้นที่ก่อสร้าง - บริเวณสายไฟและอุปกรณ์เครื่องจักร	- สภาพการใช้งาน - บันทึกสาเหตุการเกิดอัคคีภัย/อุบัติเหตุ - สภาพการใช้งาน	- ตรวจสอบการใช้งาน - ตรวจสอบและบันทึกสถิติการเกิดอัคคีภัย/อุบัติเหตุ - ตรวจสอบการใช้งาน	- ทุก 6 เดือน/ครั้ง ตลอดระยะก่อสร้าง - ทุกสัปดาห์ ตลอดระยะก่อสร้าง - ทุกสัปดาห์ ตลอดระยะก่อสร้าง	- บริษัท ซากุระ ดีเวลลอปเม้นท์ จำกัด (นางสาวสุธิชา ภูตน เบอร์ติดต่อ 090-983-6436)
6. การจราจร	- ถนนสาธารณะที่รถขนส่งวัสดุและอุปกรณ์การก่อสร้าง	- ความเร็วและการกีดขวางการจราจร - สภาพถนน	- ตรวจสอบความเร็วและการกีดขวางการจราจร - สภาพถนนสาธารณะและการชำรุดเสียหาย	- ทุกๆ วัน ตลอดระยะก่อสร้าง	- บริษัท ซากุระ ดีเวลลอปเม้นท์ จำกัด (นางสาวสุธิชา ภูตน เบอร์ติดต่อ 090-983-6436)

<u>หมายเหตุ</u> โครงการต้องจัดทำรายงานผลการปฏิบัติตามมาตรการป้องกันและแก้ไขผลกระทบสิ่งแวดล้อมและมาตรการติดตามตรวจสอบผลกระทบสิ่งแวดล้อมทุก 6 เดือน/ครั้ง พร้อมทั้งจัดส่งรายงานให้สำนักงานนโยบายและแผนทรัพยากรธรรมชาติและสิ่งแวดล้อม (สผ.) จังหวัดชลบุรี และเมืองพัทยา

<u>ผู้รับผิดชอบ</u> : บริษัท ซากุระ ดีเวลลอปเม้นท์ จำกัด (นางสาวสุธิชา ภูตน เบอร์ติดต่อ 090-983-6436)

SAKURA DEVELOPMENT Co.,Ltd.

MASTER FOR GREEN CO.,LTD.
บริษัท มาสเตอร์ ฟอร์ กรีน จำกัด

ลงชื่อ.....เจ้าของโครงการ
(นางสาวสุธิชา ภูตน)
บริษัท ซากุระ ดีเวลลอปเม้นท์ จำกัด

ลงชื่อ.....ผู้ชำนาญการสิ่งแวดล้อม
(นายอาหะหมัด เจ๊ะแม็ง)
บริษัท มาสเตอร์ ฟอร์ กรีน จำกัด

ตารางที่ 4 มาตรการติดตามตรวจสอบผลกระทบสิ่งแวดล้อมโครงการ ซากุระ เรสซิเด้นท์ (Sakura Residence) (ระยะดำเนินการ)

ดัชนีคุณภาพสิ่งแวดล้อม	บริเวณที่ตรวจสอบ	[illegible]	[illegible]	[illegible]	[illegible]
1. คุณภาพน้ำ - คุณภาพน้ำหลังการบำบัด	- บ่อตรวจคุณภาพน้ำ	- pH (ค่าระหว่าง 5-9) - BOD (ไม่เกิน 20 มก./ล.) - Suspended Solids (ไม่เกิน 50 มก./ล.) - Sulfide (ไม่เกิน 3.0 มก./ล.) - Total Dissolved Solids (ไม่เกิน 500 มก./ล.) - Settleable Solids (ไม่เกิน 0.5 มก./ล.) - Fat Oil and Grease (ไม่เกิน 20 มก./ล.) - TKN (ไม่เกิน 40 มก./ล.) โครงการต้องตรวจคุณภาพน้ำหลังการบำบัดให้มีค่าเป็นไปตามมาตรฐานที่กำหนดทุกพารามิเตอร์	- เก็บและวิเคราะห์ตัวอย่างด้วยวิธีมาตรฐาน	- เดือนละ 1 ครั้ง ตลอดระยะดำเนินการ	1.ดำเนินการเก็บสถิติและข้อมูลซึ่งแสดงผลการทำงานของระบบบำบัดน้ำเสียในแต่ละวันและจัดทำบันทึกรายละเอียดดังกล่าวตามแบบ ทส.1 เก็บไว้ภายในพื้นที่โครงการเป็นระยะเวลา 2 ปี นับตั้งแต่วันที่มีการเก็บสถิติและข้อมูลนั้น 2.จัดทำรายงานสรุปผลการทำงานของระบบบำบัดน้ำเสียในแต่ละเดือนตามแบบ ทส.2 และเสนอรายงานดังกล่าวต่อเมืองพัทยา ภายในวันที่ 15 ของเดือนถัดไป หรือรายงานด้วยวิธีการทางอิเล็กทรอนิกส์ตามที่อธิบดีกรมควบคุมมลพิษประกาศกำหนด ● ผู้รับผิดชอบ : นิติบุคคลอาคารชุด / บริษัท ซากุระ ดีเวลลอปเม้นท์ จำกัด (นางสาวสุธิชา ภูตน เบอร์ติดต่อ 090-983-6436) ในกรณีที่ยังไม่ได้ก่อตั้งนิติบุคคลอาคารชุด
2. น้ำใช้	- เส้นท่อประปา	- การแตกหรือรั่วซึมของท่อประปา	- ตรวจสอบการแตก/รั่วซึมของท่อประปา	- เดือนละ 1 ครั้ง ตลอดระยะดำเนินการ	● ผู้รับผิดชอบ : นิติบุคคลอาคารชุด / บริษัท ซากุระ ดีเวลลอปเม้นท์ จำกัด ในกรณีที่ยังไม่ได้ก่อตั้งนิติบุคคลอาคารชุด

ลงชื่อ.....เจ้าของโครงการ
(นางสาวสุธิชา ภูตน)
บริษัท ซากุระ ดีเวลลอปเม้นท์ จำกัด

SAKURA DEVELOPMENT Co.,Ltd.

MASTER FOR GREEN CO.,LTD.
บริษัท มาสเตอร์ ฟอร์ กรีน จำกัด

ลงชื่อ.....ผู้ชำนาญการสิ่งแวดล้อม
(นายอาหะหมัด เจ๊ะแม็ง)
บริษัท มาสเตอร์ ฟอร์ กรีน จำกัด

ตารางที่ 4 (ต่อ)

ดัชนีคุณภาพสิ่งแวดล้อม	บริเวณที่ตรวจสอบ	[illegible]	[illegible]	[illegible]	[illegible]
	- ถังเก็บน้ำใต้ดิน	- ตรวจสอบโครงสร้างของถังเก็บน้ำชั้นใต้ดินและชั้นดาดฟ้า รอยแตกร้าว เพื่อป้องกันการปนเปื้อนของมลพิษจากภายนอก ซึ่งอาจมีผลต่อสุขภาพของผู้พักอาศัย - ตรวจสอบสภาพพื้นผิวของเสา และสีที่ทาเคลือบผิววัสดุให้อยู่ในสภาพดี ไม่หลุดกร่อน - ตรวจสอบการทำความสะอาดถังเก็บน้ำสำรองของโครงการ	- ตรวจสอบโครงสร้าง/การเคลือบผิว/การทำความสะอาดถังเก็บน้ำใต้ดิน	- ทุก 6 เดือน ตลอดระยะดำเนินการ - ปีละ 1 ครั้ง ตลอดระยะดำเนินการ	● ผู้รับผิดชอบ : นิติบุคคลอาคารชุด หรือ บริษัท ซากุระ ดีเวลลอปเม้นท์ จำกัด (นางสาวสุธิชา ภูตน เบอร์ติดต่อ 090-983-6436) ในกรณีที่ยังไม่ได้ก่อตั้งนิติบุคคลอาคารชุด
3. การจัดการสระว่ายน้ำ 1) โครงสร้างและความปลอดภัยของสระว่ายน้ำ	- บริเวณสระว่ายน้ำ และบริเวณโดยรอบสระว่ายน้ำ	- ตรวจสอบสภาพโครงสร้างสระว่ายน้ำ พื้น ผนังไม่ให้มีรอยแตกหรือรอยรั่วซึม - ตรวจสอบป้ายบอกความลึกของสระว่ายน้ำ ตรวจสอบหลอดไฟ/แสงสว่างให้เพียงพอทั่วบริเวณสระว่ายน้ำ - อ่างล้างมือ บริเวณล้างตัวก่อนลงสระว่ายน้ำ ที่ล้างเท้า ห้องเปลี่ยนเสื้อผ้า ตู้เก็บสิ่งของ ที่วางหรือเก็บรองเท้า สำหรับผู้ใช้บริการ - ตรวจสอบป้ายแสดงข้อปฏิบัติสำหรับผู้ที่มาใช้บริการติดไว้ในบริเวณสระว่ายน้ำ - ความสะอาดห้องน้ำและห้องส้วมในบริเวณสระว่ายน้ำ - ตรวจสอบการเลือกใช้กระเบื้องขนาด	- ตรวจสอบบริเวณสระว่ายน้ำ และบริเวณโดยรอบสระว่ายน้ำ หากพบสภาพสระว่ายน้ำ อยู่ในสภาพไม่สมบูรณ์ ชำรุดเสียหายให้รีบซ่อมแซมหรือปรับปรุงทันที	- ทุกวัน ตลอดระยะดำเนินการ	● ผู้รับผิดชอบ : นิติบุคคลอาคารชุด หรือ บริษัท ซากุระ ดีเวลลอปเม้นท์ จำกัด (นางสาวสุธิชา ภูตน เบอร์ติดต่อ 090-983-6436) ในกรณีที่ยังไม่ได้ก่อตั้งนิติบุคคลอาคารชุด

ลงชื่อ.....เจ้าของโครงการ
(นางสาวสุธิชา ภูตน)
บริษัท ซากุระ ดีเวลลอปเม้นท์ จำกัด

SAKURA DEVELOPMENT Co.,Ltd.

MASTER FOR GREEN CO.,LTD.
บริษัท มาสเตอร์ ฟอร์ กรีน จำกัด

ลงชื่อ.....ผู้ชำนาญการสิ่งแวดล้อม
(นายอาหะหมัด เจ๊ะแม็ง)
บริษัท มาสเตอร์ ฟอร์ กรีน จำกัด

ตารางที่ 4 (ต่อ)

ดัชนีคุณภาพสิ่งแวดล้อม	บริเวณที่ตรวจสอบ	[illegible]	[illegible]	[illegible]	[illegible]
		มาตรฐานของสระว่ายน้ำ **กรณีที่กระเบื้องแตกร้าว หรือหลุด** - จุดที่กระเบื้องแตกร้าว หรือหลุด นั้นให้เป็นจุดอันตราย แสดงตำแหน่งให้ชัดเจน เช่น ทุ่นลอย เป็นต้น และห้ามว่ายน้ำเข้าไปบริเวณนั้น	- ตรวจสอบ		
2) อุบัติเหตุจากการจมน้ำ	- บริเวณสระว่ายน้ำ และบริเวณโดยรอบสระว่ายน้ำ	- ระดับความลึกหรือเลขบอกตัวระดับความลึกที่สามารถมองเห็นได้ชัดเจน โดยมีตัวเลขแสดงความลึกเป็นระยะๆ อย่างน้อย 3 ระยะ - จัดให้มีอุปกรณ์ช่วยชีวิตดังนี้ 1.โฟมช่วยชีวิต อย่างน้อย 2 อัน 2.ห่วงชูชีพ ขนาดเส้นผ่านศูนย์กลาง 15 นิ้ว หรือทุ่นลอย ผูกเอาไว้กับเชือกยาวไม่น้อยกว่าความกว้างของสระว่ายน้ำ อย่างน้อย 2 อัน 3.ไม้ช่วยชีวิต หรือวัตถุอื่นใดมีความยาวไม่น้อยกว่า 3.5 ม. น้ำหนักเบา อย่างน้อย 1 อัน และต้องวางไว้ที่ปลายลู่ส่วนลึกของสระว่ายน้ำ 4.เครื่องช่วยหายใจ สำหรับผู้ใหญ่และสำหรับเด็ก อย่างละ 1 ชุด 5.ห้องปฐมพยาบาลพร้อมชุดปฐมพยาบาลที่พร้อมใช้งานได้ตลอดเวลาไว้ประจำสระว่ายน้ำ และอยู่ในบริเวณที่ใกล้	- ตรวจสอบป้ายบอกความลึกของสระว่ายน้ำ - ตรวจสอบ หากพบสภาพและอุปกรณ์ต่างๆ อยู่ในสภาพไม่สมบูรณ์ ชำรุดเสียหายให้รีบซ่อมแซมหรือปรับปรุงทันที	- ทุกวัน ตลอดระยะดำเนินการ - ทุกวัน ตลอดระยะดำเนินการ	● ผู้รับผิดชอบ : นิติบุคคลอาคารชุด หรือ บริษัท ชากุระ ดีเวลลอปเม้นท์ จำกัด (นางสาวสุธิชา ภูดน เบอร์ติดต่อ 090-983-6436) ในกรณีที่ยังไม่ได้ก่อตั้งนิติบุคคลอาคารชุด

ลงชื่อ.....เจ้าของโครงการ
(นางสาวสุธิชา ภูดน)
บริษัท ชากุระ ดีเวลลอปเม้นท์ จำกัด

SAKURA DEVELOPMENT Co.,Ltd.

MASTER FOR GREEN CO.,LTD.
บริษัท มาสเตอร์ ฟอร์ กรีน จำกัด

ลงชื่อ.....ผู้ชำนาญการสิ่งแวดล้อม
(นายอาหะหมัด เจ๊ะแม็ง)
บริษัท มาสเตอร์ ฟอร์ กรีน จำกัด

ตารางที่ 4 (ต่อ)

ดัชนีคุณภาพสิ่งแวดล้อม	บริเวณที่ตรวจสอบ	[illegible]	[illegible]	[illegible]	[illegible]
		ที่สุด - อุปกรณ์สื่อสารที่สามารถติดต่อบุคคลหรือสถานที่สำคัญๆ เช่น โรงพยาบาล และสถานีตำรวจ เพื่อขอความช่วยเหลือเมื่อเกิดเหตุฉุกเฉินต่างๆ เช่น เพลิงไหม้ หรือมีคนจมน้ำ และต้องปิดประกาศหมายเลขโทรศัพท์ของสถานที่ดังกล่าวไว้ในที่เห็นได้ชัดเจนและเป็นข้อมูลปัจจุบันอยู่เสมอ	- ตรวจสอบ	- ทุกวัน ตลอดระยะดำเนินการ	
3) คุณภาพน้ำในสระว่ายน้ำระบบคลอรีน	- บริเวณสระว่ายน้ำ และบริเวณโดยรอบสระว่ายน้ำ	-ใส สะอาด ไม่มีเศษขยะหรือเศษใบไม้ในสระว่ายน้ำ -ความเป็นกรด-ด่าง (pH) -ปริมาณคลอรีนอิสระคงเหลือ (Free Clorine)	- จุดเก็บตัวอย่าง 2 จุด คือ บริเวณที่มีผู้ใช้บริการเบาบาง และหนาแน่น	- วันละ 2 ครั้ง ในช่วงก่อนเปิดและหลังปิดบริการ ตลอดระยะดำเนินการ	● ผู้รับผิดชอบ : นิติบุคคลอาคารชุด หรือ บริษัท ซากุระ ดีเวลลอปเม้นท์ จำกัด (นางสาวสุธิชา ภูตน เบอร์ติดต่อ 090-983-6436) ในกรณีที่ยังไม่ได้ก่อตั้งนิติบุคคลอาคารชุด
		- ปริมาณโคลิฟอร์มทั้งหมด (Total Coliform Bacteria) - ปริมาณฟีคอลโคลิฟอร์ม (Fecal Coliform Bacteria) - จุลินทรีย์หรือตัวบ่งชี้จุลินทรีย์ที่ทำให้เกิดโรค ได้แก่ *Escherichio coli, Staphylococcus oureus และ Pseudomonas aeruginosa*	- เก็บตัวอย่างน้ำเพื่อตรวจวัด ขณะที่มีผู้ใช้บริการสระว่ายน้ำมากที่สุด	-ทุก 1 เดือน ตลอดระยะดำเนินการ	
4. มูลฝอย	- บริเวณห้องพักมูลฝอยประจำชั้นและห้องพักมูลฝอยรวมของโครงการ	- ปริมาณมูลฝอยตกค้าง - ความสะอาด	- ตรวจสอบการตกค้างมูลฝอย/การทำความสะอาดห้องพักมูลฝอยรวม	-ทุกๆ วัน ตลอดระยะดำเนินการ	● ผู้รับผิดชอบ : นิติบุคคลอาคารชุด หรือ บริษัท ซากุระ ดีเวลลอปเม้นท์ จำกัด (นางสาวสุธิชา ภูตน เบอร์ติดต่อ 090-983-6436) ในกรณีที่ยังไม่ได้ก่อตั้งนิติบุคคลอาคารชุด

ลงชื่อ.....เจ้าของโครงการ
(นางสาวสุธิชา ภูตน)
บริษัท ซากุระ ดีเวลลอปเม้นท์ จำกัด

SAKURA DEVELOPMENT Co.,Ltd.

MASTER FOR GREEN CO.,LTD.
บริษัท มาสเตอร์ ฟอร์ กรีน จำกัด

ลงชื่อ.....ผู้ชำนาญการสิ่งแวดล้อม
(นายอาหะหมัด เจ๊ะแม็ง)
บริษัท มาสเตอร์ ฟอร์ กรีน จำกัด

ตารางที่ 4 (ต่อ)

ดัชนีคุณภาพสิ่งแวดล้อม	บริเวณที่ตรวจสอบ	[illegible]	[illegible]	[illegible]	[illegible]
5. ระบบป้องกันอัคคีภัย	1.อุปกรณ์ในระบบป้องกันและสัญญาณเตือนอัคคีภัย	- สภาพพร้อมใช้งาน	- ตรวจสอบการใช้งาน	-ตรวจสอบประสิทธิภาพของอุปกรณ์ระบบดับเพลิงประจำทุก 6 เดือน ตลอดระยะดำเนินการ	● ผู้รับผิดชอบ : นิติบุคคลอาคารชุด หรือ บริษัท ซากุระ ดีเวลลอปเม้นท์ จำกัด (นางสาวสุธิชา ภูตน เบอร์ติดต่อ 090-983-6436) ในกรณีที่ยังไม่ได้ก่อตั้งนิติบุคคลอาคารชุด
	2.ระบบจ่ายไฟฟ้าสำรอง	- มีแบตเตอรี่สำรองอยู่ตลอดเวลา และมีสภาพพร้อมใช้งาน	- ตรวจสอบอุปกรณ์และการใช้งาน		
	3.ป้ายและเครื่องหมายแสดงการหนีไฟและแผนผังเส้นทางการหนีไฟ	- สภาพดีมองเห็นชัดเจนและไม่ลบเลือน	- ตรวจสอบการใช้งาน		
	4.อุปกรณ์ดับเพลิง				
	- เครื่องดับเพลิงแบบหิ้วได้	- สภาพพร้อมใช้งาน - อายุการใช้งาน	- ตรวจสอบการใช้งาน		
	- หัวรับน้ำดับเพลิง	- สภาพพร้อมใช้งาน	- ตรวจสอบการใช้งาน		
	- ถังเก็บน้ำใช้และน้ำดับเพลิง	- เข้าถึงได้สะดวก	- ตรวจสอบการใช้งาน		
	- สายฉีดน้ำดับเพลิงและตู้เก็บสายฉีด (FHC)	- สภาพของถัง - ระดับน้ำในถัง	- ตรวจสอบการใช้งาน		
	5.บันไดหนีไฟและเส้นทางในการหนีไฟ	- สภาพพร้อมใช้งาน - ไม่มีสิ่งกีดขวาง	- ตรวจสอบการใช้งาน		
6. การจราจร	- ป้ายสัญญาณจราจรต่างๆในโครงการ	- ป้ายสัญญาณจราจรต่างๆ มีสภาพดีพร้อมใช้งาน	- ตรวจสอบ	-ทุก 6 เดือน/ครั้ง ตลอดระยะดำเนินการ	● ผู้รับผิดชอบ : นิติบุคคลอาคารชุด หรือ บริษัท ซากุระ ดีเวลลอปเม้นท์ จำกัด (นางสาวสุธิชา ภูตน เบอร์ติดต่อ 090-983-6436) ในกรณีที่ยังไม่ได้ก่อตั้งนิติบุคคลอาคารชุด

ลงชื่อ.....เจ้าของโครงการ
(นางสาวสุธิชา ภูตน)
บริษัท ซากุระ ดีเวลลอปเม้นท์ จำกัด

SAKURA DEVELOPMENT Co.,Ltd.

MASTER FOR GREEN CO.,LTD.
บริษัท มาสเตอร์ ฟอร์ กรีน จำกัด

ลงชื่อ.....ผู้ชำนาญการสิ่งแวดล้อม
(นายอาหะหมัด เจ๊ะแม็ง)
บริษัท มาสเตอร์ ฟอร์ กรีน จำกัด

ตารางที่ 4 (ต่อ)

ดัชนีคุณภาพสิ่งแวดล้อม	บริเวณที่ตรวจสอบ	[illegible]	[illegible]	[illegible]	[illegible]
7. อาชีวอนามัยและความปลอดภัย	พื้นที่โครงการ - กรณีที่ภายในโครงการมีการปรับปรุงซ่อมแซม เช่น การทาสีภายใน/ภายนอกอาคาร การซ่อมบำรุงผิวจราจร การขุดลอกท่อระบายน้ำ ฯลฯ	- ติดตั้งป้ายเตือนให้ระวังบริเวณปรับปรุง/ซ่อมแซม - ไม่มีสิ่งกีดขวาง	-	-ตลอดระยะดำเนินการ	● ผู้รับผิดชอบ : นิติบุคคลอาคารชุด หรือ บริษัท ซากุระ ดีเวลลอปเม้นท์ จำกัด (นางสาวสุธิชา ภูดน เบอร์ติดต่อ 090-983-6436) ในกรณีที่ยังไม่ได้ก่อตั้งนิติบุคคลอาคารชุด
8. การระบายน้ำ	- รอยรั่วหรือรอยแตกหักของท่อระบายน้ำ	- รอยรั่วหรือรอยแตกหักของท่อระบายน้ำ	- ตรวจสอบรอยรั่ว/แตกหักของท่อระบายน้ำ	-เดือนละ 1 ครั้ง ตลอดระยะดำเนินการ	● ผู้รับผิดชอบ : นิติบุคคลอาคารชุด หรือ บริษัท ซากุระ ดีเวลลอปเม้นท์ จำกัด (นางสาวสุธิชา ภูดน เบอร์ติดต่อ 090-983-6436) ในกรณีที่ยังไม่ได้ก่อตั้งนิติบุคคลอาคารชุด
9. ระบบระบายอากาศ	-ช่องระบายอากาศธรรมชาติ เช่น หน้าต่างและประตู	- ไม่มีวัตถุหรือสิ่งกีดขวาง	- ตรวจสอบช่องระบายอากาศ	- เดือนละ 1 ครั้ง ตลอดระยะดำเนินการ	● ผู้รับผิดชอบ : นิติบุคคลอาคารชุด หรือ บริษัท ซากุระ ดีเวลลอปเม้นท์ จำกัด (นางสาวสุธิชา ภูดน เบอร์ติดต่อ 090-983-6436) ในกรณีที่ยังไม่ได้ก่อตั้งนิติบุคคลอาคารชุด
10. ทัศนียภาพและภูมิทัศน์	- ตรวจสอบการเจริญเติบโตของต้นไม้ในพื้นที่สีเขียวของโครงการ	- การเติบโตของต้นไม้ - ความชุ่มชื้นของพื้นดินบริเวณพื้นที่สีเขียว	-	-เดือนละ 1 ครั้ง ตลอดระยะดำเนินการ	● ผู้รับผิดชอบ : นิติบุคคลอาคารชุด หรือ บริษัท ซากุระ ดีเวลลอปเม้นท์ จำกัด (นางสาวสุธิชา ภูดน เบอร์ติดต่อ 090-983-6436) ในกรณีที่ยังไม่ได้ก่อตั้งนิติบุคคลอาคารชุด

SAKURA DEVELOPMENT Co.,Ltd.

MASTER FOR GREEN CO.,LTD.
บริษัท มาสเตอร์ ฟอร์ กรีน จำกัด

ลงชื่อ.....เจ้าของโครงการ
(นางสาวสุธิชา ภูดน)
บริษัท ซากุระ ดีเวลลอปเม้นท์ จำกัด

ลงชื่อ.....ผู้ชำนาญการสิ่งแวดล้อม
(นายอาหะหมัด เจ๊ะแม่ง)
บริษัท มาสเตอร์ ฟอร์ กรีน จำกัด

ตารางที่ 4 (ต่อ)

ดัชนีคุณภาพสิ่งแวดล้อม	บริเวณที่ตรวจสอบ	[illegible]	[illegible]	[illegible]	[illegible]
11. การใช้ไฟฟ้าและการอนุรักษ์พลังงาน	- จัดให้เจ้าหน้าที่จดบันทึกสถิติการใช้ไฟฟ้าทุกเดือนประชาสัมพันธ์ให้กับผู้พักอาศัยในโครงการ	- สถิติการใช้ไฟฟ้าของโครงการ	- จดบันทึกสถิติการใช้ไฟฟ้า	-เดือนละ 1ครั้ง ตลอดระยะดำเนินการ	● ผู้รับผิดชอบ : นิติบุคคลอาคารชุด หรือบริษัท ซากุระ ดีเวลลอปเม้นท์ จำกัด (นางสาวสุธิชา ภูดน เบอร์ติดต่อ 090-983-6436) ในกรณีที่ยังไม่ได้ก่อตั้งนิติบุคคลอาคารชุด
	- ตรวจสอบการทำงานของระบบไฟฟ้า อุปกรณ์ส่องสว่างและสายไฟฟ้า	- สภาพการใช้งาน/ชำรุด	- ตรวจสอบการใช้งาน	-เดือนละ 1 ครั้ง ตลอดระยะดำเนินการ	

<u>หมายเหตุ</u> โครงการต้องจัดทำรายงานผลการปฏิบัติตามมาตรการป้องกันและแก้ไขผลกระทบสิ่งแวดล้อมและมาตรการติดตามตรวจสอบผลกระทบสิ่งแวดล้อมทุก 6 เดือน/ครั้ง พร้อมทั้งจัดส่งรายงานให้สำนักงานนโยบายและแผนทรัพยากรธรรมชาติและสิ่งแวดล้อม (สผ.) จังหวัดชลบุรี และเมืองพัทยา

<u>ผู้รับผิดชอบ</u> : นิติบุคคลอาคารชุด หรือบริษัท ซากุระ ดีเวลลอปเม้นท์ จำกัด (นางสาวสุธิชา ภูดน เบอร์ติดต่อ 090-983-6436) ในกรณีที่ยังไม่ได้ก่อตั้งนิติบุคคลอาคารชุด

SAKURA DEVELOPMENT Co.,Ltd.

MASTER FOR GREEN CO.,LTD.
บริษัท มาสเตอร์ ฟอร์ กรีน จำกัด

ลงชื่อ.....เจ้าของโครงการ
(นางสาวสุธิชา ภูดน)
บริษัท ซากุระ ดีเวลลอปเม้นท์ จำกัด

ลงชื่อ.....ผู้ชำนาญการสิ่งแวดล้อม
(นายอาหะหมัด เจ๊ะแม็ง)
บริษัท มาสเตอร์ ฟอร์ กรีน จำกัด

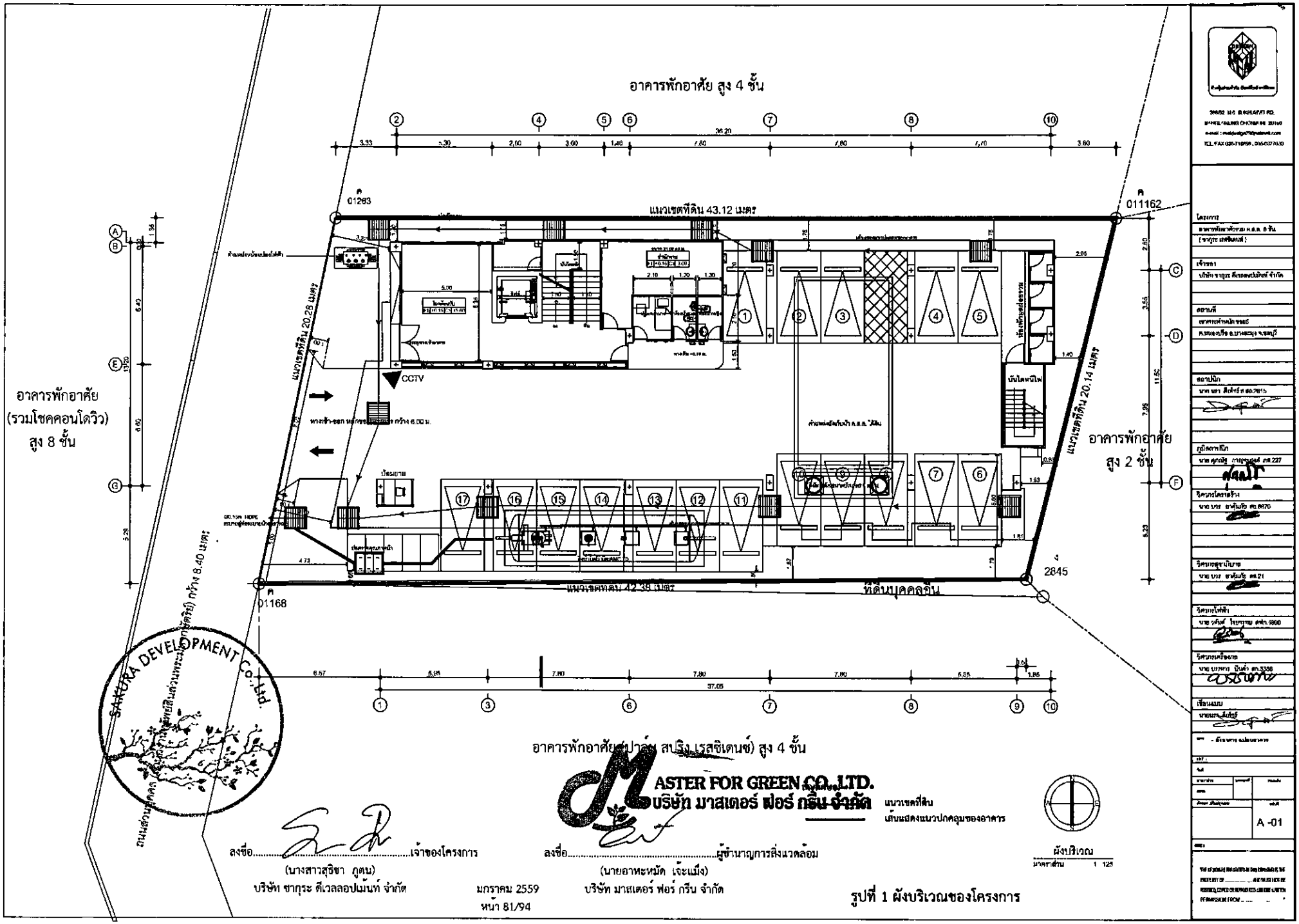

มกราคม 2559
หน้า 81/94

รูปที่ 1 ผังบริเวณของโครงการ

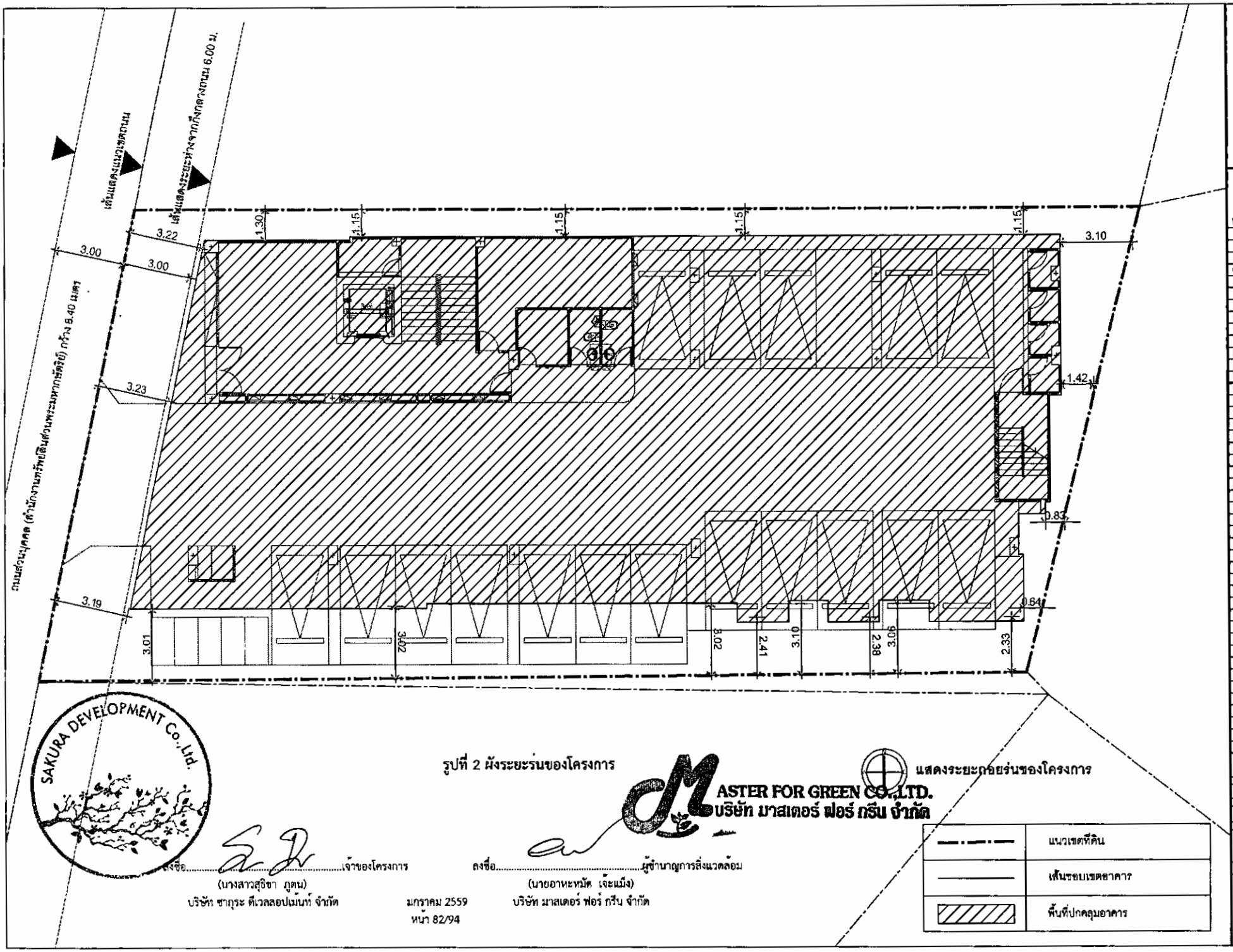

รูปที่ 2 ผังระยะร่นของโครงการ

แสดงระยะถอยร่นของโครงการ

ลงชื่อ.....เจ้าของโครงการ
(นางสาวสุธิชา ภูตน)
บริษัท ซากุระ ดีเวลลอปเม้นท์ จำกัด

ลงชื่อ.....ผู้ชำนาญการสิ่งแวดล้อม
(นายอาหะหมัด เจ๊ะแม็ง)
บริษัท มาสเตอร์ ฟอร์ กรีน จำกัด

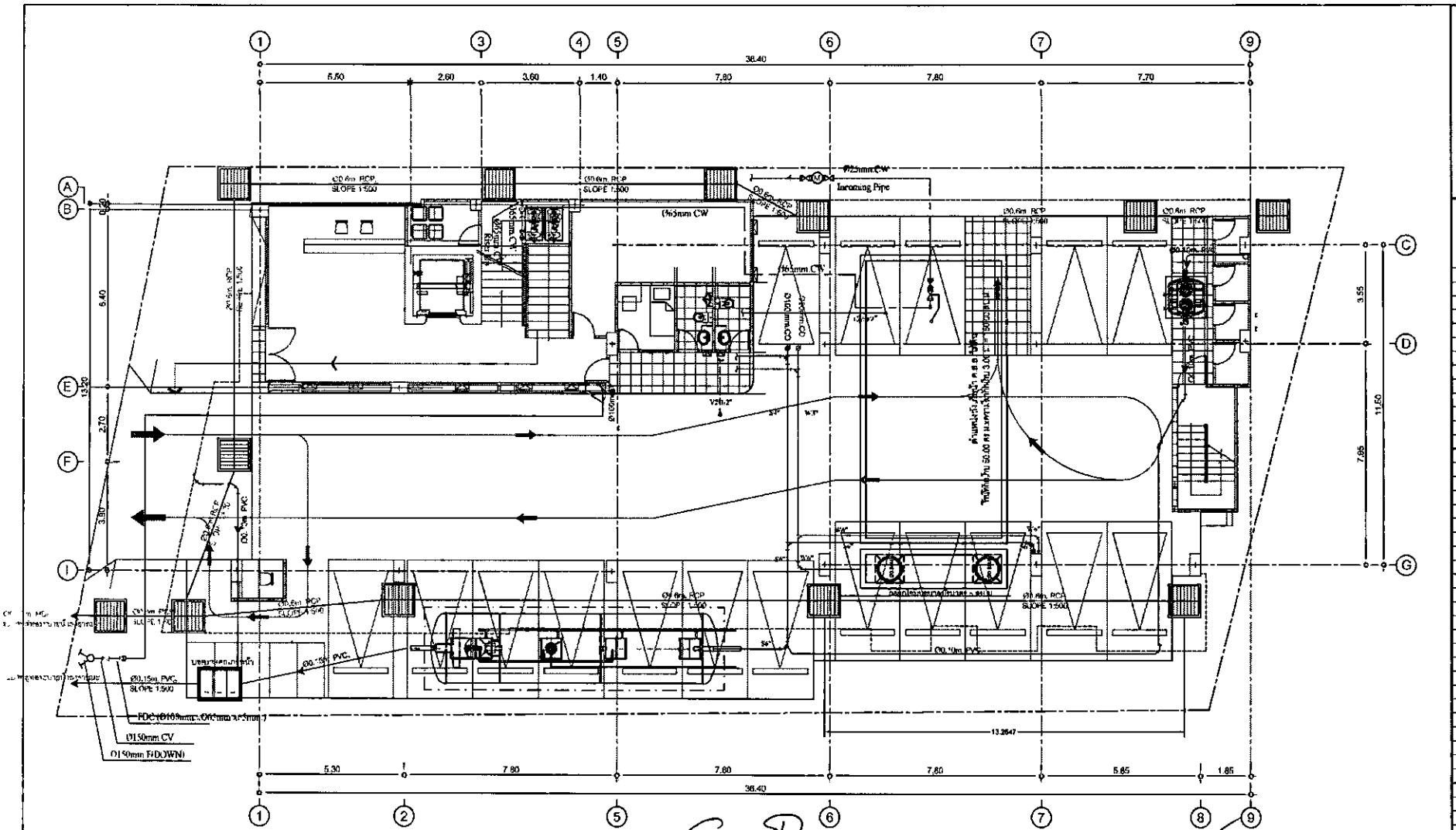

SYMBOL	DESCRIPTION	ABBREVIATION	SYMBOL	DESCRIPTION	ABBREVIATION
	COLD WATER PIPE	CW.		VENT PIPE	V.
DW	DRINKING WATER PIPE	DW.	F	FIRE PROTECTION PIPE	F.
	HOT WATER SUPPLY PIPE	HWS.	K	KITCHEN PIPE	K.
	HOT WATER RETURN PIPE	HWR.	G	GAS PIPE	G.
ST	STEAM PIPE	ST.		PUMP	-
CR	CONDENSATE RETURN PIPE	CR.		STORM DRAIN MANHOLE	MH.
	WASTE PIPE	W.		WASTEWATER TREATMENT TANK	WWTT.
	SOIL PIPE	S.		GREASETRAP	GT.
	STROM DRAINAGE,SLOPE				

ลงชื่อ.....เจ้าของโครงการ
(นางสาวสุธิชา ภูตน)
บริษัท ซากุระ ดีเวลลอปเม้นท์ จำกัด

ลงชื่อ.....ผู้ชำนาญการสิ่งแวดล้อม
(นายอาหะหมัด เจ๊ะแม็ง)
บริษัท มาสเตอร์ ฟอร์ กรีน จำกัด

มกราคม 2559
หน้า 83/94

รหัส	วัสดุที่ใช้
ท่อน้ำใช้ , ท่อน้ำ	PVC, ชั้น 13.5 Ø1/2"-2 1/2"
ท่อน้ำโสโครก	PVC, ชั้น 8.5 ลาดเอียงไม่น้อยกว่า 1:75 Ø2"-6"
ท่อน้ำเสียทั่วไป	PVC, ชั้น 8.5 ลาดเอียงไม่น้อยกว่า 1:75 Ø2"-6"
ท่อระบายอากาศ	PVC, ชั้น 8.5 Ø1 1/2"-3"
ท่อน้ำร้อน	PP-R Ø1/2"-1 1/2"
ท่อน้ำฝน	PVC, ชั้น 8.5 ลาดเอียงไม่น้อยกว่า 1:75 Ø3"-6"

SAKURA DEVELOPMENT Co.,Ltd.

MASTER FOR GREEN CO.,LTD.
บริษัท มาสเตอร์ ฟอร์ กรีน จำกัด

SN - ...

รูปที่ 3 ระบบระบายน้ำและระบบบำบัดน้ำเสียของโครงการ

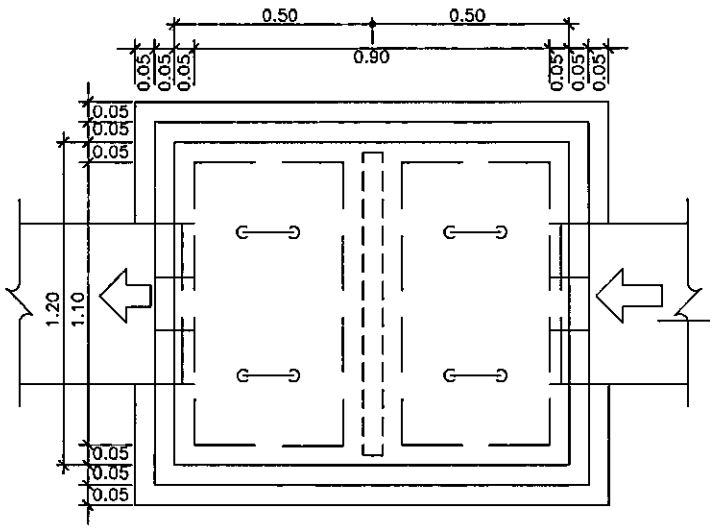

PLAN

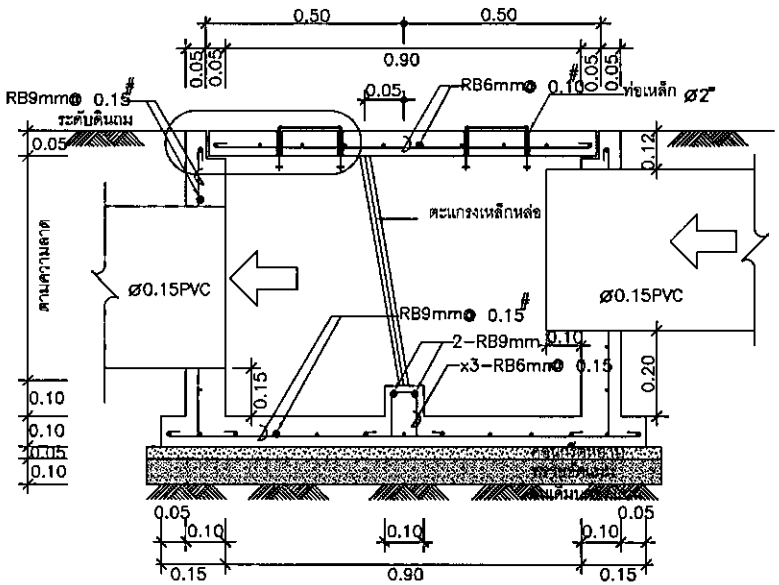

SECTION B-B

แบบขยายบ่อตรวจ

SAKURA DEVELOPMENT Co.,Ltd.

ลงชื่อ.....เจ้าของโครงการ
(นางสาวสุธิชา ภูตน)
บริษัท ซากุระ ดีเวลลอปเม้นท์ จำกัด

ลงชื่อ.....ผู้ชำนาญการสิ่งแวดล้อม
(นายอาทะหมัด เจ๊ะแม็ง)
บริษัท มาสเตอร์ ฟอร์ กรีน จำกัด

มกราคม 2559
หน้า 84/94

MASTER FOR GREEN CO.,LTD.
บริษัท มาสเตอร์ ฟอร์ กรีน จำกัด

ชุดที่ 4 แบบขยายบ่อตรวจคุณภาพน้ำ

38/92 M.6 SUKHUMVIT RD.
BANGLAMUNG CHONBURI 20150
e-mail : masterforgreen@hotmail.com
TEL./FAX.038-716886 , 095-0577038

โครงการ
อาคารพักอาศัยรวม ห.ส.ล. 8 ชั้น
(ซากุระ เพลซ์เดนท์)

เจ้าของ
บริษัท ซากุระ ดีเวลลอปเม้นท์ จำกัด

สถานที่
เขตกระต่ำหลบ พลาร์
ต.แสนสุข อ.บางละมุง จ.ชลบุรี

สถาปนิก
นาย นรา ลิ้มศิริ ส.ผ.2815

วิศวกรโครงสร้าง
นาย บาง ยาคุ้มเกิด สย.9570

วิศวกรสุขาภิบาล
นาย บาง ยาคุ้มเกิด ผ.21

วิศวกรไฟฟ้า
นาย วสิทต์ ไชยวรรณ สฟก.4860

วิศวกรเครื่องกล
นาย บรรหาร ปุ้นคำ สก.5288

เขียนแบบ
นายนรา ลิ้มศิริ

A -24

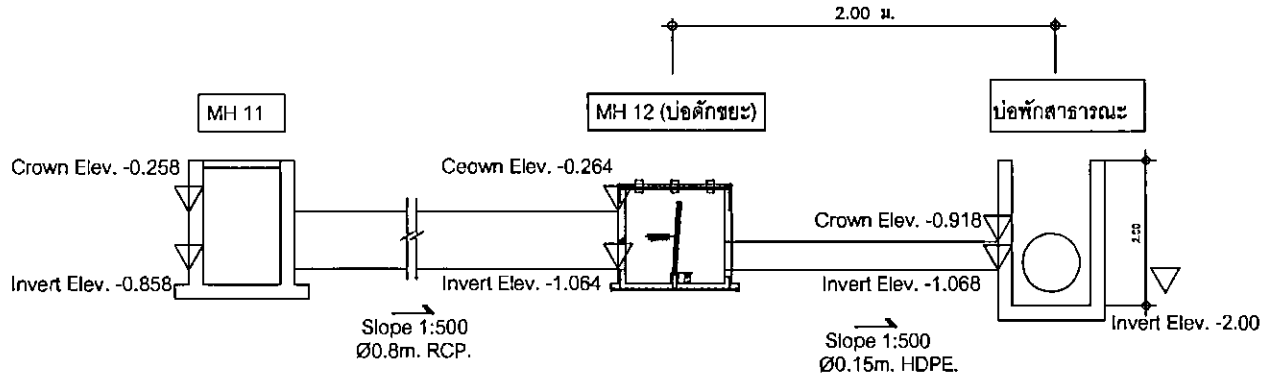

แบบขยายจุดเชื่อมต่อระบบระบายน้ำฝน

มาตราส่วน NTS

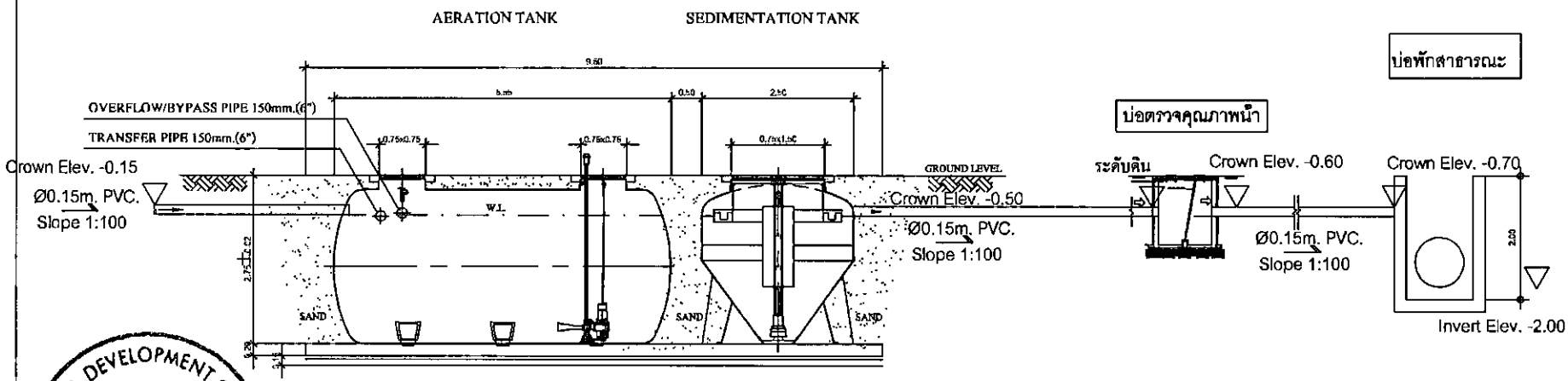

แบบขยายจุดเชื่อมต่อระบบระบายน้ำเสีย

มาตราส่วน NTS

รูปที่ 5 แบบขยายจุดเชื่อมต่อท่อระบายน้ำสู่สาธารณะ

SAKURA DEVELOPMENT Co.,Ltd.

ลงชื่อ.....เจ้าของโครงการ
(นางสาวสุธิชา ภูตน)
บริษัท ซากุระ ดีเวลลอปเม้นท์ จำกัด

ลงชื่อ.....ผู้ชำนาญการสิ่งแวดล้อม
(นายอาทะหนัด เจ๊ะแม็ง)
บริษัท มาสเตอร์ ฟอร์ กรีน จำกัด

MASTER FOR GREEN CO.,LTD.
บริษัท มาสเตอร์ ฟอร์ กรีน จำกัด

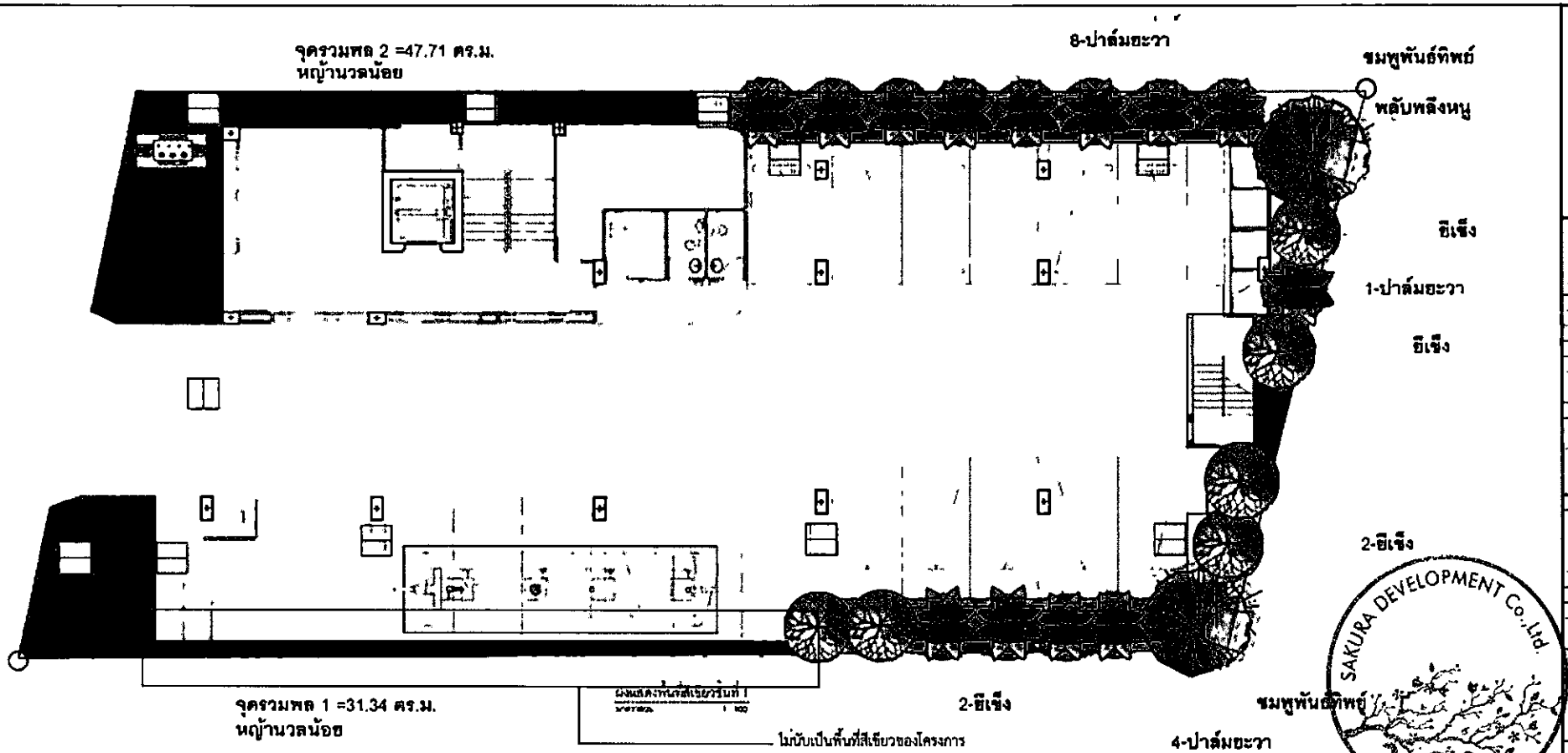

รูปที่ 6 ผังแสดงพื้นที่สีเขียว บริเวณชั้นที่ 1 ของโครงการ

รายการวัสดุพืชพันธ์

เลขที่	ชื่อสามัญ	ชื่อวิทยาศาสตร์	Ø ลำต้น (นิ้ว)	ความสูง (เมตร)	ทรงพุ่ม(เมตร)	จำนวน
1.	ยี่เข็ง	Lagerstroemia indica L.	4	4.00-5.00	3.00-3.50	6
2.	ปาล์มยะวา	Livistona rotundifolia.	4	3.50-4.00	3.00-3.50	13
3.	ชมพูพันธ์ทิพย์	Tabebula rosea (Bertol.) DC.	6	4.00-5.00	4.00-5.00	2

ลงชื่อ.....เจ้าของโครงการ
(นางสาวสุธิชา ภูตน)
บริษัท ซากุระ ดีเวลลอปเม้นท์ จำกัด

ลงชื่อ.....ผู้ชำนาญการสิ่งแวดล้อม
(นายอาทะหมัด เจ๊ะแม้ง)
บริษัท มาสเตอร์ ฟอร์ กรีน จำกัด

มกราคม 2559
หน้า 86/94

MASTER FOR GREEN CO.,LTD.
บริษัท มาสเตอร์ ฟอร์ กรีน จำกัด

G - 07

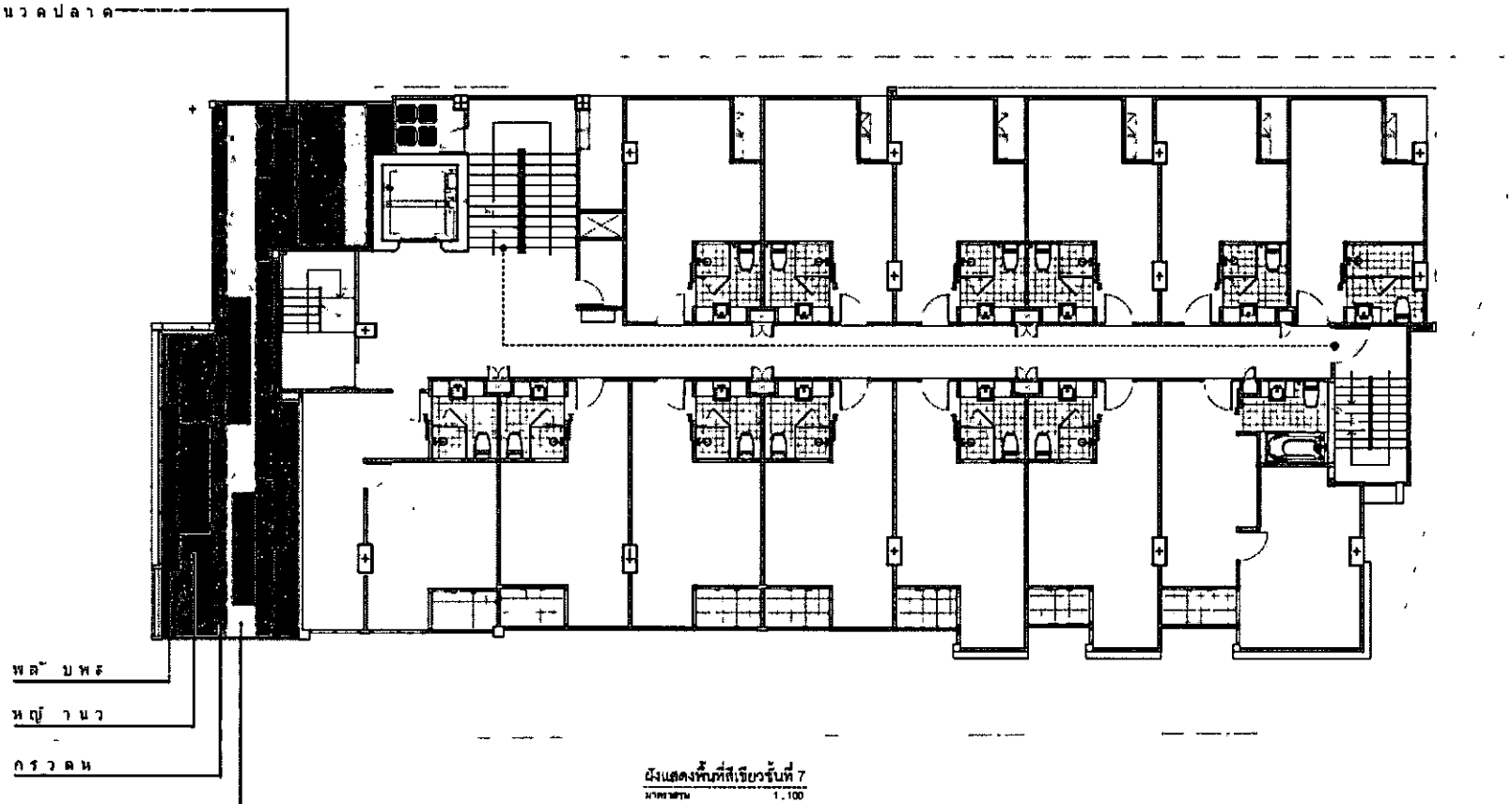

รูปที่ 6 (ต่อ) ผังแสดงพื้นที่สีเขียว บริเวณชั้นที่ 7 ของโครงการ

SAKURA DEVELOPMENT Co.,Ltd.

MASTER FOR GREEN CO.,LTD.
บริษัท มาสเตอร์ ฟอร์ กรีน จำกัด

ลงชื่อ.....เจ้าของโครงการ
(นางสาวสุชิชา ภูตน)
บริษัท ซากุระ ดีเวลลอปเม้นท์ จำกัด

ลงชื่อ.....ผู้ชำนาญการสิ่งแวดล้อม
(นายอาทะหมัด เจ๊ะแม่ง)
บริษัท มาสเตอร์ ฟอร์ กรีน จำกัด

G - 08

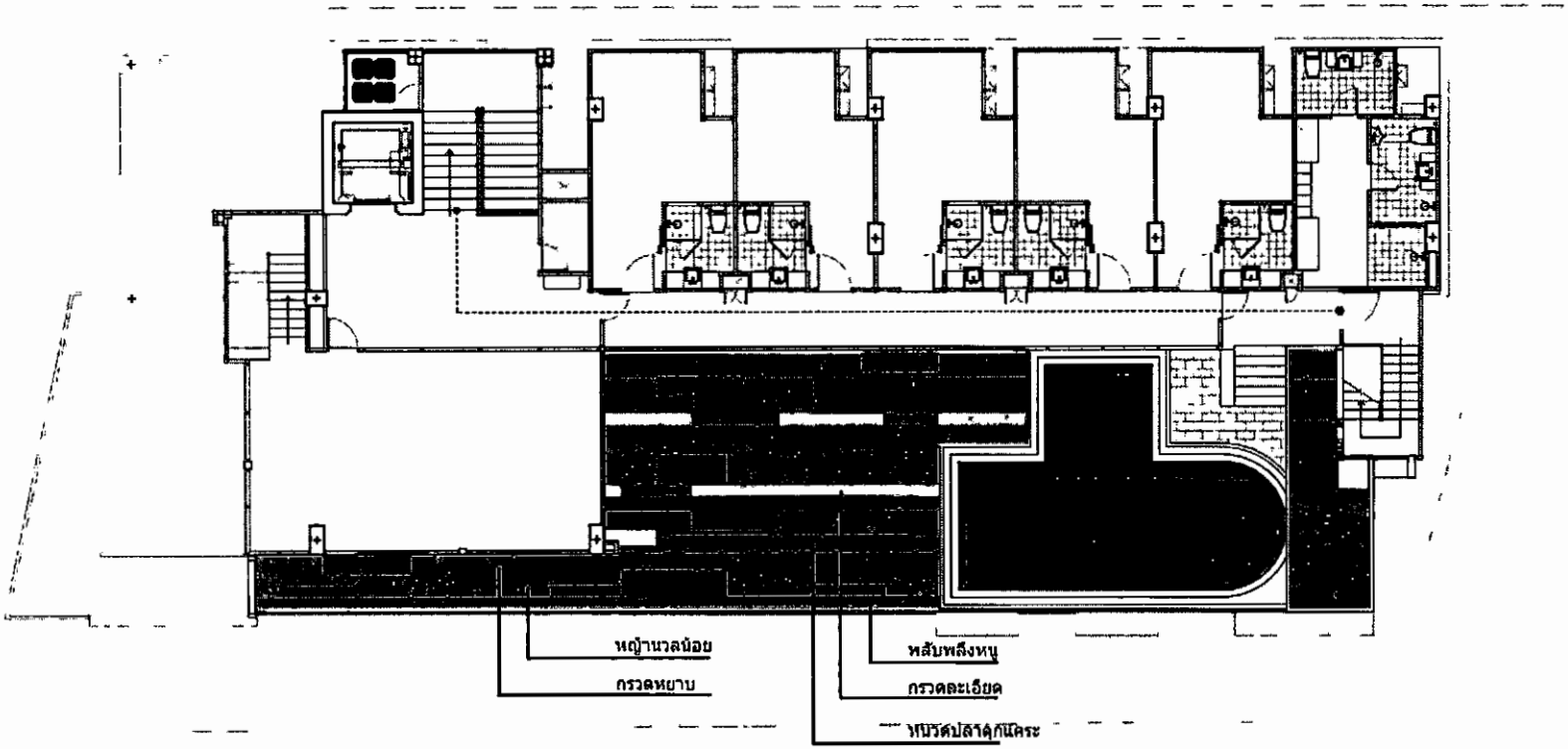

ผังแสดงพื้นที่สีเขียวชั้นที่ 8
มาตราส่วน 1:100

รูปที่ 6 (ต่อ 1) ผังแสดงพื้นที่สีเขียว บริเวณชั้นที่ 8 ของโครงการ

SAKURA DEVELOPMENT Co.,Ltd.

MASTER FOR GREEN CO.,LTD.
บริษัท มาสเตอร์ ฟอร์ กรีน จำกัด

ลงชื่อ.....เจ้าของโครงการ
(นางสาวสุธิชา ภูคน)
บริษัท ซากุระ ดีเวลลอปเม้นท์ จำกัด

ลงชื่อ.....ผู้ชำนาญการสิ่งแวดล้อม
(นายอาทะหมัด เจ๊ะแม็ง)
บริษัท มาสเตอร์ ฟอร์ กรีน จำกัด

G - 09

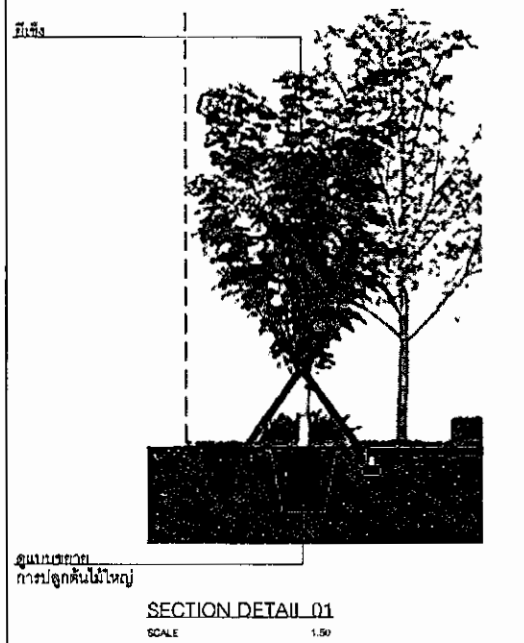

รูปที่ 7 แสดงรายละเอียดการปลูกไม้ยืนต้นของโครงการ

SAKURA DEVELOPMENT Co.,Ltd.

MASTER FOR GREEN CO.,LTD.
บริษัท มาสเตอร์ ฟอร์ กรีน จำกัด

1. ระยะห่างในการปลูกไม้หุ่มและไม้คลุมดินบนอาคารตามแนวทางของสำนักงานนโยบายและแผนทรัพยากรธรรมชาติและสิ่งแวดล้อม (สผ.) เป็นดังนี้

1. การปลูกไม้ยืนต้นบนอาคาร ในการปลูกไม้ยืนต้นบนอาคาร เพื่อให้เกิดความเหมาะสมในการเจริญเติบโตของต้นไม้ที่ปลูกบนอาคารที่เป็นไม้ต้น ต้องมีความหนาของชั้นดิน ไม่น้อยกว่า 1 เมตร

2. การปลูกไม้หุ่มบนอาคาร เพื่อให้เกิดความเหมาะสมในการเจริญเติบโตของต้นไม้ที่ปลูกบนอาคารที่เป็นไม้หุ่ม ต้องมีความหนาของชั้นดิน ไม่น้อยกว่า 30-50 เซนติเมตร

3. การปลูกไม้คลุมดินบนอาคาร เพื่อให้เกิดความเหมาะสมในการเจริญเติบโตของต้นไม้ที่ปลูกบนอาคารที่เป็นไม้หุ่ม ต้องมีความหนาของชั้นดิน ไม่น้อยกว่า 40 เซนติเมตร

ลงชื่อ.....เจ้าของโครงการ
(นางสาวสุธิรา ภูดม)
บริษัท ซากุระ ดีเวลลอปเมนท์ จำกัด

ลงชื่อ.....ผู้ชำนาญการพิเศษ เพาะชำ
(นายอาทะหมัด (จะแม้ง)
บริษัท มาสเตอร์ ฟอร์ กรีน จำกัด

มกราคม 2559
หน้า 89/94

โครงการ
พลาซ่าเพื่อสวัสดิการ ก.ส.ส. ที่ดิน
(ซากุระ เทอร์มินอล)

เจ้าของ
บริษัท ซากุระ ดีเวลลอปเมนท์ จำกัด

สถานที่
เขตระดับชนิด ขอบ5
ต.ทองเนียน อ.บางละมุง จ.ชลบุรี

ออกแบบ
นายนรา ศิลปิ์ ภ.สถ. 11074

ภูมิสถาปนิก
นาย ศุภณัฐ กาญจนวงศ์ ภส.227

วิศวกรโครงสร้าง
นายบวร ชาตุ้มภัย ชก. 8870

วิศวกรสุขาภิบาล
นายบวร ชาตุ้มภัย ชค. 21

วิศวกรไฟฟ้า
นาย วลิน โชยวรม ชฟก. 4690

วิศวกรเครื่องกล
นาย บรรพาร บินดำ ชก. 3586

เขียนแบบ
นายบรร ศิลิร์

REF.

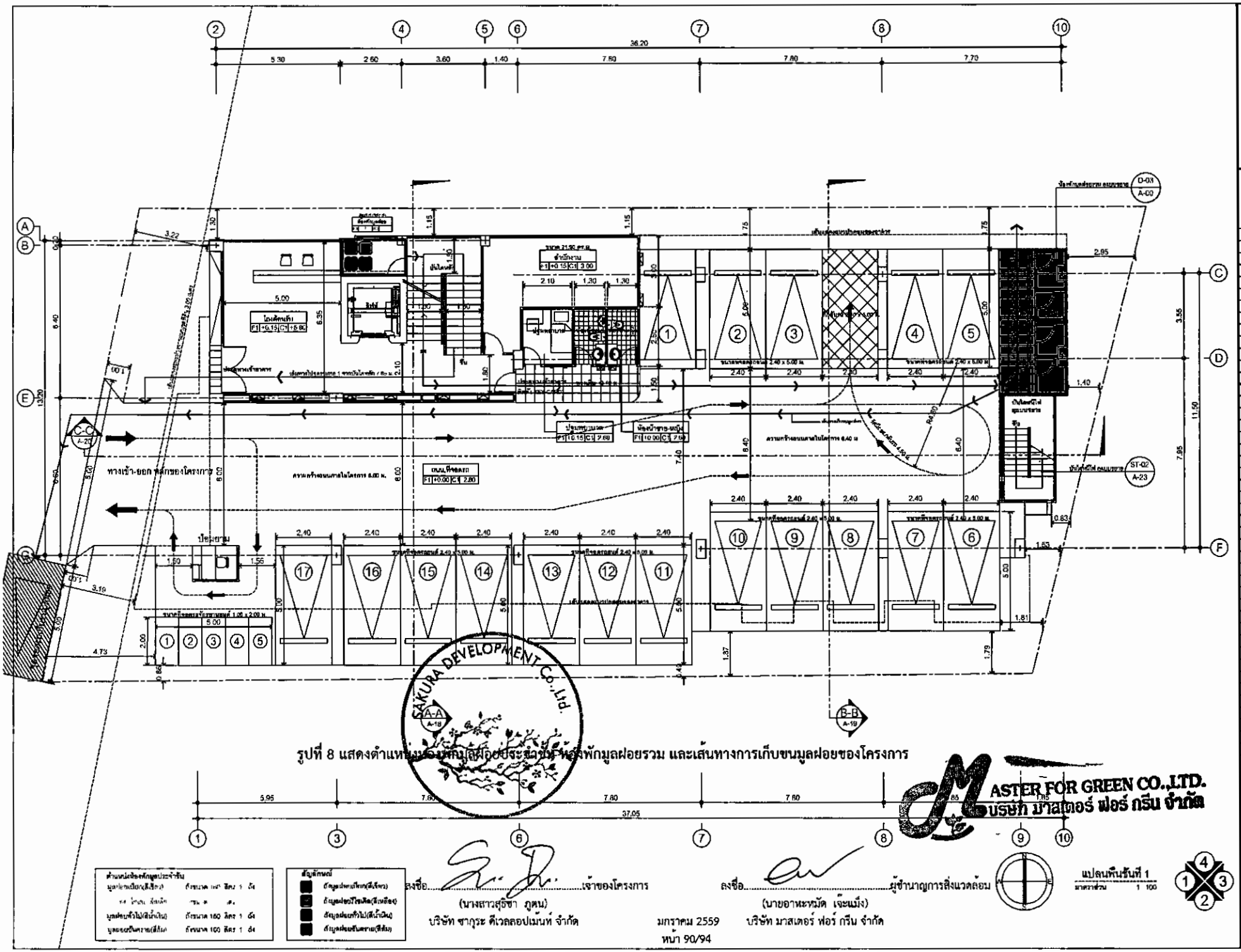

รูปที่ 8 แสดงตำแหน่งของที่พักมูลฝอยประจำชั้น ห้องพักมูลฝอยรวม และเส้นทางการเก็บขนมูลฝอยของโครงการ

ตำแหน่งห้องพักมูลฝอยประจำชั้น	
มูลฝอยทั่วไป(สีเทา)	ถังขนาด 660 ลิตร 1 ถัง
มูลฝอยทั่วไป(สีน้ำเงิน)	ถังขนาด 660 ลิตร 1 ถัง
มูลฝอยทั่วไป(สีน้ำเงิน)	ถังขนาด 160 ลิตร 1 ถัง
มูลฝอยปนเปื้อนสารพิษ(สีส้ม)	ถังขนาด 100 ลิตร 1 ถัง

ข้อมูลเพิ่มเติม
ถังมูลฝอยทั่วไปทั่วไป(สีเขียว)
ถังมูลฝอยทั่วไปพลาสติก(สีเหลือง)
ถังมูลฝอยแก้วไม่(สีน้ำเงิน)
ถังมูลฝอยปนเปื้อนสารพิษ(สีส้ม)

ลงชื่อ.....เจ้าของโครงการ
(นางสาวสุธิชา ภูหน)
บริษัท ซากุระ ดีเวลลอปเม้นท์ จำกัด

ลงชื่อ.....ผู้ชำนาญการสิ่งแวดล้อม
(นายอาหะหมัด เจ๊ะแม็ง)
บริษัท มาสเตอร์ ฟอร์ กรีน จำกัด

มกราคม 2559

ลงชื่อ...เจ้าของโครงการ
(นางสาวสุธิชา ภูตน)
บริษัท ซากุระ ดีเวลลอปเม้นท์ จำกัด

ลงชื่อ...ผู้ชำนาญการสิ่งแวดล้อม
(นายอาหะหมัด เจ๊ะแม็ง)
บริษัท มาสเตอร์ ฟอร์ กรีน จำกัด

ติดตั้งระบบบำบัดน้ำเสียจากห้องพักรวมมูลฝอยก่อนเข้าระบบบำบัดน้ำเสียรวมของโครงการ
ภายในห้องขยะติดตั้งก๊อกน้ำสำหรับล้างทำความสะอาดทุกห้อง

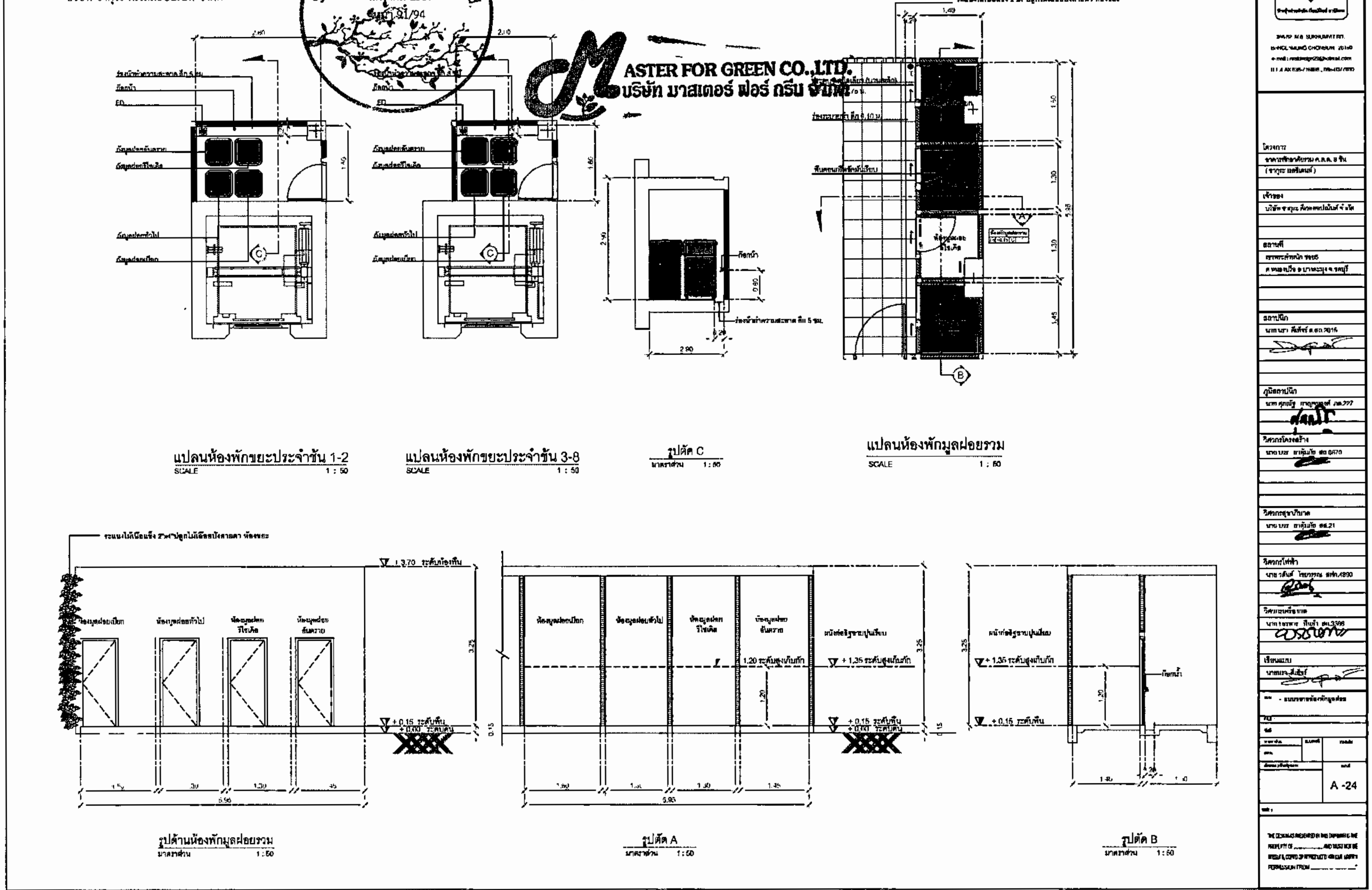

รูปที่ 9 แสดงรายละเอียดห้องพักมูลฝอยของโครงการ

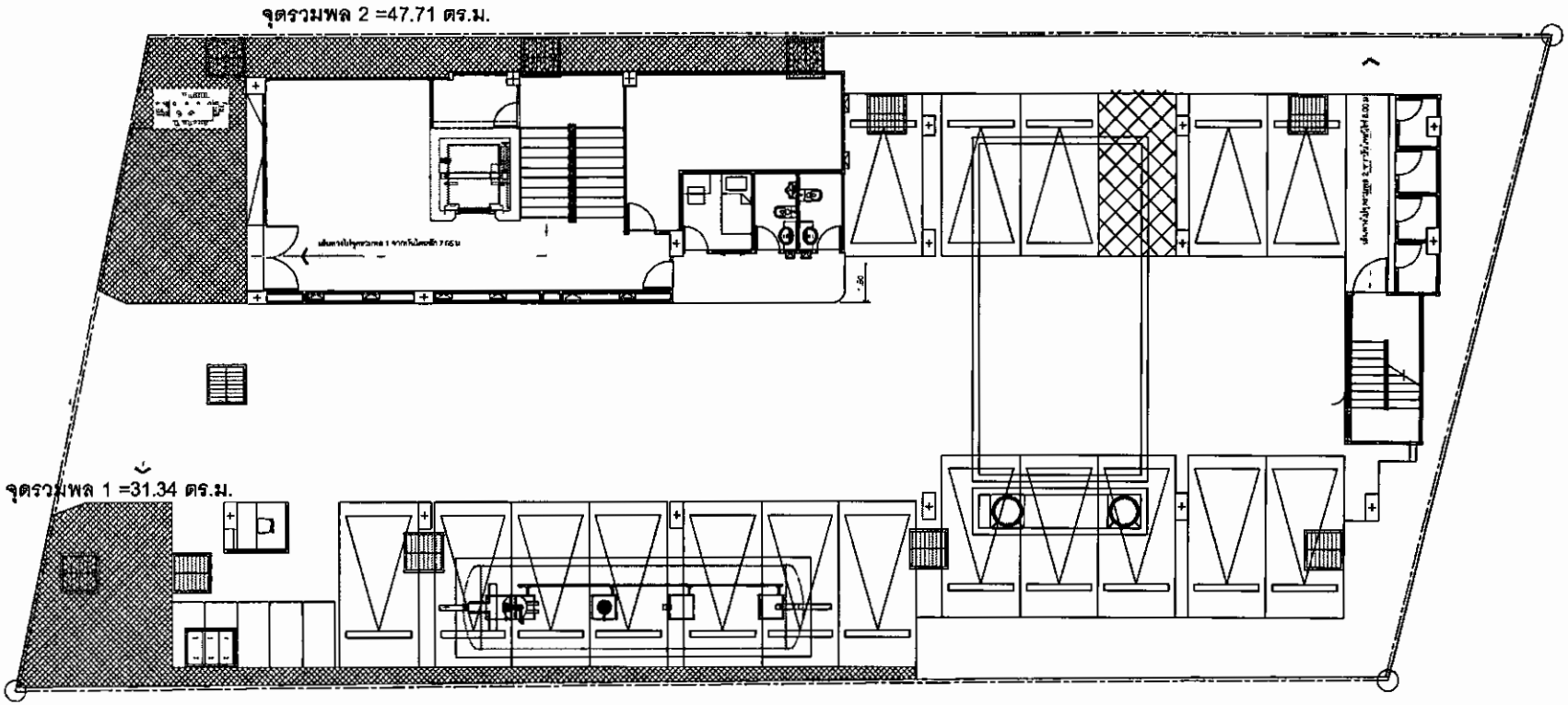

จุดรวมพล 1 =34.37 ตร.ม.
จุดรวมพล 2 =47.71 ตร.ม.
รวม =82.08 ตร.ม.

← เส้นทางหนีไฟ

SAKURA DEVELOPMENT Co.,Ltd.

รูปที่ 10 แสดงจุดรวมพลและเส้นทางอพยพของโครงการ

แปลนแสดงพื้นที่จุดรวมพล
มาตราส่วน 1 : 125

ลงชื่อ.....เจ้าของโครงการ
(นางสาวสุธิชา ภูตน)
บริษัท ซากุระ ดีเวลลอปเม้นท์ จำกัด

ลงชื่อ.....ผู้ชำนาญการสิ่งแวดล้อม
(นายอาหะหมัด เจ๊ะแม็ง)
บริษัท มาสเตอร์ ฟอร์ กรีน จำกัด

MASTER FOR GREEN CO.,LTD.
บริษัท มาสเตอร์ ฟอร์ กรีน จำกัด

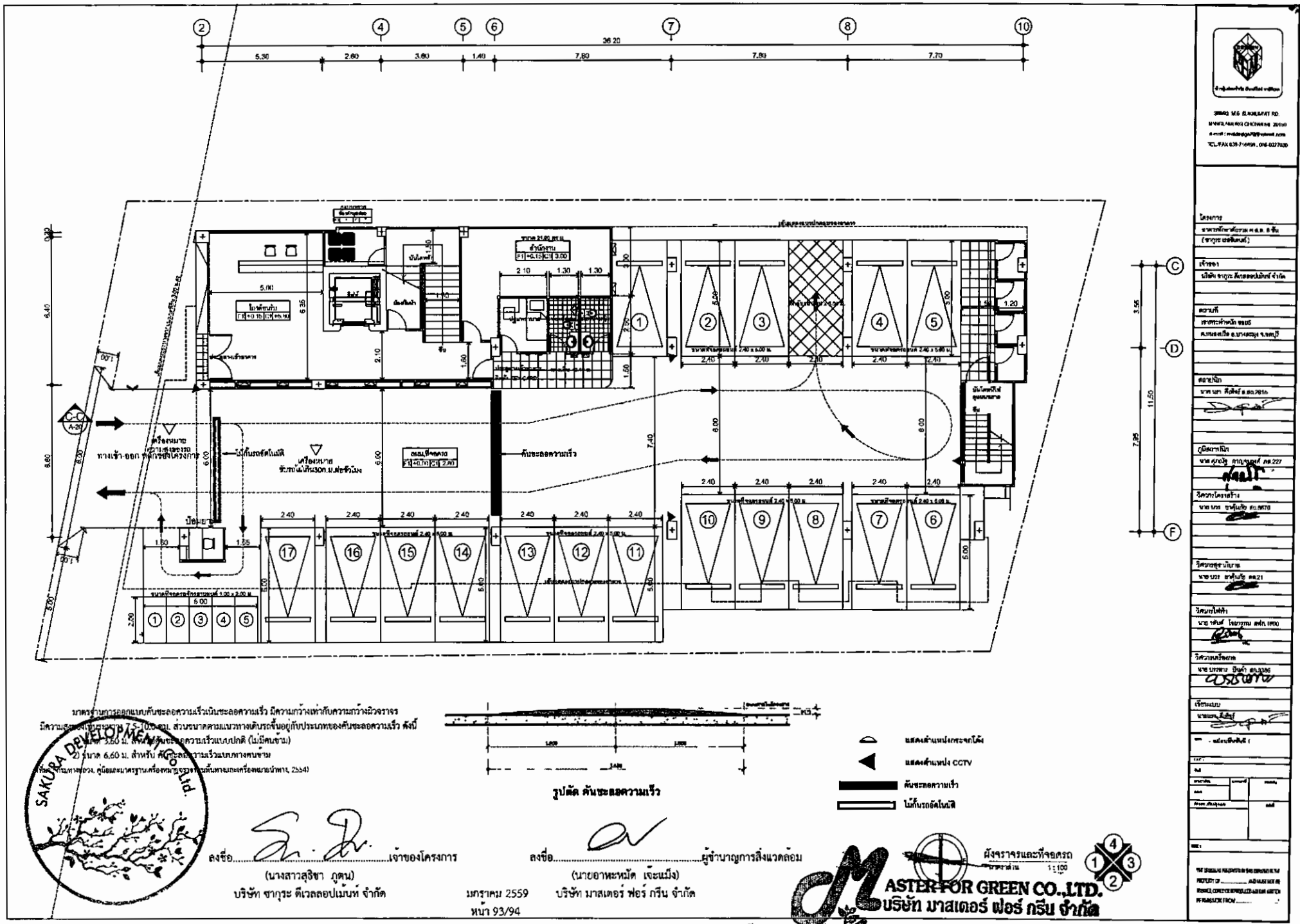

ลงชื่อ.....เจ้าของโครงการ
(นางสาวสุธิชา ภูตน)
บริษัท ซากุระ ดีเวลลอปเม้นท์ จำกัด

ลงชื่อ.....ผู้ชำนาญการสิ่งแวดล้อม
(นายอาหะหมัด เจ๊ะแม็ง)
บริษัท มาสเตอร์ ฟอร์ กรีน จำกัด

รูปที่ 11 ผังจราจรของโครงการ บริเวณชั้นที่ 1

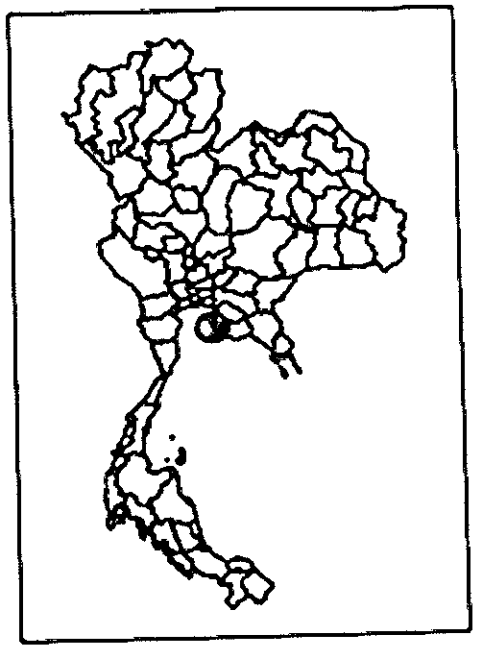

สัญลักษณ์

- ที่ตั้งโครงการ
- รัศมี 1,500 เมตร
- พื้นที่อ่อนไหว

MASTER FOR GREEN CO.,LTD.
บริษัท มาสเตอร์ ฟอร์ กรีน จำกัด

ที่มา :บริษัท มาสเตอร์ ฟอร์ กรีน จำกัด

รูปที่ 12 แสดงจุดตรวจวัดคุณภาพอากาศ.เสียง ของพื้นที่อ่อนไหวที่ใกล้เคียงโครงการ

ลงชื่อ..... เจ้าของโครงการ
(นางสาวสุธิชา ภูดน)
บริษัท ซากุระ ดีเวลลอปเม้นท์ จำกัด

SAKURA ... Co.,Ltd.

ลงชื่อ.....ผู้ชำนาญการสิ่งแวดล้อม
(นายอาหะหมัด เจ๊ะแม็ง)
บริษัท มาสเตอร์ ฟอร์ กรีน จำกัด