ที่ ทส ๑๐๐๙.๕/ ๕๕๖๓

สำนักงานนโยบายและแผน
ทรัพยากรธรรมชาติและสิ่งแวดล้อม
๖๐/๑ ซอยพิบูลวัฒนา ๗ ถนนพระรามที่ ๖
แขวงสามเสนใน เขตพญาไท
กรุงเทพฯ ๑๐๔๐๐

๑๕ พฤษภาคม ๒๕๕๘

เรื่อง แจ้งผลการพิจารณารายงานการวิเคราะห์ผลกระทบสิ่งแวดล้อมโครงการอาคารชุด เดอะ ไม้อามี่ บางปู

เรียน ผู้ว่าราชการจังหวัดสมุทรปราการ

อ้างถึง หนังสือสำนักงานนโยบายและแผนทรัพยากรธรรมชาติและสิ่งแวดล้อม ที่ ทส ๑๐๐๙.๕/๑๓๙๗๑ ลงวันที่ ๑๑ ธันวาคม ๒๕๕๘

สิ่งที่ส่งมาด้วย ๑. สรุปมาตรการป้องกันและแก้ไขผลกระทบสิ่งแวดล้อม และมาตรการติดตามตรวจสอบผลกระทบสิ่งแวดล้อมที่โครงการอาคารชุด เดอะ ไมอามี่ บางปู ของบริษัท เจ.เอส.พี. พร็อพเพอร์ตี้ จำกัด (มหาชน) ต้องยึดถือปฏิบัติอย่างเคร่งครัด

๒. แนวทางการเสนอรายงานผลการปฏิบัติตามมาตรการป้องกันและแก้ไขผลกระทบสิ่งแวดล้อม และมาตรการติดตามตรวจสอบผลกระทบสิ่งแวดล้อม โครงการด้านอาคาร การจัดสรรที่ดินและบริการชุมชน

ตามหนังสือที่อ้างถึง สำนักงานนโยบายและแผนทรัพยากรธรรมชาติและสิ่งแวดล้อม ได้แจ้งผลการพิจารณารายงานการวิเคราะห์ผลกระทบสิ่งแวดล้อมของคณะกรรมการผู้ชำนาญการพิจารณารายงานการวิเคราะห์ผลกระทบสิ่งแวดล้อมด้านอาคาร การจัดสรรที่ดิน และบริการชุมชน ในการประชุมครั้งที่ ๘๒/๒๕๕๗ เมื่อวันที่ ๒๗ พฤศจิกายน ๒๕๕๗ ซึ่งคณะกรรมการผู้ชำนาญการฯ มีมติไม่ให้ความเห็นชอบรายงานการวิเคราะห์ผลกระทบสิ่งแวดล้อมโครงการอาคารชุด เดอะ ไมอามี่ บางปู ของบริษัท เจ.เอส.พี. พร็อพเพอร์ตี้ จำกัด (มหาชน) ตั้งอยู่ที่ ถนนสุขุมวิท (สายเก่า) ตำบลบางปูใหม่ อำเภอเมือง จังหวัดสมุทรปราการ เป็นโครงการประเภทอาคารอยู่อาศัยรวม (อาคารชุด) มีขนาดพื้นที่โครงการ ๗๔-๓-๖๔.๔ ไร่ (๑๑๙,๙๔๕.๖ ตารางเมตร) ประกอบด้วยอาคารขนาดความสูง ๕ ชั้น จำนวน ๙๐ อาคาร มีจำนวนห้องชุดพักอาศัย จำนวน ๕,๐๑๐ ห้อง จัดทำรายงานการวิเคราะห์ผลกระทบสิ่งแวดล้อม โดยบริษัท อีโคซิสเต็ม เอ็นจิเนียริ่ง คอนซัลแตนท์ จำกัด โดยให้โครงการแก้ไขเพิ่มเติมรายละเอียดข้อมูลในรายงานฯ ให้ครบถ้วนสมบูรณ์ และต่อมาบริษัท อีโคซิสเต็ม เอ็นจิเนียริ่ง คอนซัลแตนท์ จำกัด ผู้ได้รับมอบหมายและมอบอำนาจจากบริษัท เจ.เอส.พี. พร็อพเพอร์ตี้ จำกัด (มหาชน) ได้เสนอรายงานฉบับชี้แจงเพิ่มเติม ให้สำนักงานฯ ดำเนินการตามขั้นตอนการพิจารณารายงาน นั้น

สำนักงาน...

สำนักงานนโยบายและแผนทรัพยากรธรรมชาติและสิ่งแวดล้อม ได้พิจารณาและนำเสนอรายงานการวิเคราะห์ผลกระทบสิ่งแวดล้อมดังกล่าวต่อคณะกรรมการผู้ชำนาญการพิจารณารายงานการวิเคราะห์ผลกระทบสิ่งแวดล้อมด้านอาคาร การจัดสรรที่ดิน และบริการชุมชน ในการประชุมครั้งที่ ๒๕/๒๕๕๘ เมื่อวันที่ ๒ เมษายน ๒๕๕๘ คณะกรรมการผู้ชำนาญการฯ มีมติให้ความเห็นชอบรายงานการวิเคราะห์ผลกระทบสิ่งแวดล้อมโครงการอาคารชุด เดอะ ไมอามี่ บางปู ของบริษัท เจ.เอส.พี. พร็อพเพอร์ตี้ จำกัด (มหาชน) โดยให้บริษัท เจ.เอส.พี. พร็อพเพอร์ตี้ จำกัด (มหาชน) เจ้าของโครงการปฏิบัติตามมาตรการป้องกันและแก้ไขผลกระทบสิ่งแวดล้อม และมาตรการติดตามตรวจสอบผลกระทบสิ่งแวดล้อมที่เสนอไว้ในรายงานฯ อย่างเคร่งครัด ทั้งนี้ หากจังหวัดสมุทรปราการได้อนุญาตแล้ว สำนักงานฯ ขอความร่วมมือจังหวัดสมุทรปราการส่งสำเนาใบอนุญาตพร้อมเงื่อนไขให้สำนักงานฯ ทราบด้วย และเมื่อมีการเริ่มดำเนินโครงการแล้วโครงการจะต้องเสนอรายงานผลการปฏิบัติตามมาตรการป้องกันและแก้ไขผลกระทบสิ่งแวดล้อม และมาตรการติดตามตรวจสอบผลกระทบสิ่งแวดล้อม รายละเอียดตามสิ่งที่ส่งมาด้วย ๑ และ ๒ ในการนี้ จึงขอให้จังหวัดสมุทรปราการดำเนินการให้เป็นไปตามกฎหมายมาตรา ๕๐ วรรคสอง แห่งพระราชบัญญัติส่งเสริมและรักษาคุณภาพสิ่งแวดล้อมแห่งชาติ พ.ศ. ๒๕๓๕ กล่าวคือ เมื่อคณะกรรมการผู้ชำนาญการได้ให้ความเห็นชอบในรายงานการวิเคราะห์ผลกระทบสิ่งแวดล้อมตามมาตรา ๔๙ แล้ว ให้เจ้าหน้าที่ซึ่งมีอำนาจตามกฎหมายในการพิจารณาสั่งอนุญาตหรือต่ออายุใบอนุญาตนำมาตรการตามที่เสนอไว้ในรายงานการวิเคราะห์ผลกระทบสิ่งแวดล้อมไปกำหนดเป็นเงื่อนไขในการสั่งอนุญาตหรือต่ออายุใบอนุญาตโดยให้ถือว่าเป็นเงื่อนไขที่กำหนดตามกฎหมายในเรื่องนั้นด้วย อย่างไรก็ตาม ก่อนที่จะมีการอนุมัติหรืออนุญาต ขอให้จังหวัดสมุทรปราการพิจารณากฎหมายอื่นๆ ที่เกี่ยวข้องกับด้านสิ่งแวดล้อมที่อยู่ในอำนาจหน้าที่ของจังหวัดสมุทรปราการ เพิ่มเติมด้วย

จึงเรียนมาเพื่อโปรดทราบ

ขอแสดงความนับถือ

(นางปิยนันท์ โศภนคณาภรณ์)
รองเลขาธิการฯ ปฏิบัติราชการแทน
เลขาธิการสำนักงานนโยบายและแผนทรัพยากรธรรมชาติและสิ่งแวดล้อม

สำนักวิเคราะห์ผลกระทบสิ่งแวดล้อม
โทรศัพท์ ๐ ๒๒๖๕ ๖๕๐๐ กด ๒ กด ๖๘๑๒-๖๘๑๖
โทรสาร ๐ ๒๒๖๕ ๖๖๑๖

สรุปมาตรการป้องกันและแก้ไขผลกระทบสิ่งแวดล้อม และมาตรการติดตามตรวจสอบผลกระทบสิ่งแวดล้อม
ที่โครงการอาคารชุด เดอะ ไมอามี่ บางปู
ของบริษัท เจ.เอส.พี พร็อพเพอร์ตี้ จำกัด(มหาชน) ต้องยึดถือปฏิบัติอย่างเคร่งครัด

โครงการต้องปฏิบัติตามมาตรการป้องกันและแก้ไขผลกระทบสิ่งแวดล้อม และมาตรการติดตามตรวจสอบผลกระทบสิ่งแวดล้อม ตามที่เสนอไว้ในรายงานการวิเคราะห์ผลกระทบสิ่งแวดล้อมโครงการอาคารชุด เดอะ ไมอามี่ บางปู ของบริษัท เจ.เอส.พี พร็อพเพอร์ตี้ จำกัด (มหาชน) ตั้งอยู่ที่ ถนนสุขุมวิท(สายเก่า) ตำบลบางปูใหม่ อำเภอเมือง จังหวัดสมุทรปราการ มีขนาดพื้นที่โครงการรวมทั้งสิ้น 74-3-86.4 ไร่ (119,945.6 ตารางเมตร) เป็นโครงการประเภทอาคารอยู่อาศัยรวม (อาคารชุด) ประกอบด้วยอาคารชุดพักอาศัยมีขนาดความสูง 5 ชั้น จำนวน 90 อาคาร มีจำนวนห้องชุดพักอาศัยทั้งสิ้น 5,010 ห้อง ซึ่งในการพัฒนาโครงการจะแบ่งพื้นที่ดำเนินการออกเป็น 9 นิติ มีรายละเอียดดังนี้

- นิติบุคคลอาคารชุดที่ 1 มีขนาดพื้นที่ 3-3-61 ไร่ ประกอบด้วยอาคารชุดพักอาศัย ขนาดความสูง 5 ชั้น จำนวน 4 อาคาร มีจำนวนห้องชุดพักอาศัย รวมทั้งสิ้น 256 ห้อง
- นิติบุคคลอาคารชุดที่ 2 มีขนาดพื้นที่ 9-3-64.4 ไร่ ประกอบด้วยอาคารชุดพักอาศัย ขนาดความสูง 5 ชั้น จำนวน 12 อาคาร มีจำนวนห้องชุดพักอาศัย รวมทั้งสิ้น 768 ห้อง
- นิติบุคคลอาคารชุดที่ 3 มีขนาดพื้นที่ 11-2-53.1 ไร่ ประกอบด้วยอาคารชุดพักอาศัย ขนาดความสูง 5 ชั้น จำนวน 16 อาคาร มีจำนวนห้องชุดพักอาศัย รวมทั้งสิ้น 1,024 ห้อง
- นิติบุคคลอาคารชุดที่ 4 มีขนาดพื้นที่ 9-3-13.2 ไร่ ประกอบด้วยอาคารชุดพักอาศัย ขนาดความสูง 5 ชั้น จำนวน 12 อาคาร มีจำนวนห้องชุดพักอาศัย รวมทั้งสิ้น 768 ห้อง
- นิติบุคคลอาคารชุดที่ 5 มีขนาดพื้นที่ 5-3-83.6 ไร่ ประกอบด้วยอาคารชุดพักอาศัย ขนาดความสูง 5 ชั้น จำนวน 8 อาคาร มีจำนวนห้องชุดพักอาศัย รวมทั้งสิ้น 512 ห้อง
- นิติบุคคลอาคารชุดที่ 6 มีขนาดพื้นที่ 5-2-65.2 ไร่ ประกอบด้วยอาคารชุดพักอาศัย ขนาดความสูง 5 ชั้น จำนวน 8 อาคาร มีจำนวนห้องชุดพักอาศัย รวมทั้งสิ้น 512 ห้อง
- นิติบุคคลอาคารชุดที่ 7 มีขนาดพื้นที่ 9-3-93.2 ไร่ ประกอบด้วยอาคารชุดพักอาศัย ขนาดความสูง 5 ชั้น จำนวน 14 อาคาร มีจำนวนห้องชุดพักอาศัย รวมทั้งสิ้น 546 ห้อง
- นิติบุคคลอาคารชุดที่ 8 มีขนาดพื้นที่ 5-0-61.5 ไร่ ประกอบด้วยอาคารชุดพักอาศัย ขนาดความสูง 5 ชั้น จำนวน 8 อาคาร มีจำนวนห้องชุดพักอาศัย รวมทั้งสิ้น 312 ห้อง
- นิติบุคคลอาคารชุดที่ 9 มีขนาดพื้นที่ 5-2-55 ไร่ ประกอบด้วยอาคารชุดพักอาศัย ขนาดความสูง 5 ชั้น จำนวน 8 อาคาร มีจำนวนห้องชุดพักอาศัย รวมทั้งสิ้น 312 ห้อง

จัดทำรายงานการวิเคราะห์ผลกระทบสิ่งแวดล้อมโดยบริษัท อีโคซิสเต็ม เอ็นจิเนียริ่ง คอนซัลแตนท์ จำกัด ดังรายละเอียดต่อไปนี้

1. โครงการต้องยึดถือปฏิบัติตามมาตรการป้องกันและแก้ไขผลกระทบสิ่งแวดล้อม และมาตรการติดตามตรวจสอบผลกระทบสิ่งแวดล้อม ตามที่เสนอไว้ในรายงานการวิเคราะห์ผลกระทบสิ่งแวดล้อมโครงการอาคารชุด เดอะ ไมอามี่ บางปู ของบริษัท เจ.เอส.พี พร็อพเพอร์ตี้ จำกัด(มหาชน) อย่างเคร่งครัด

พฤษภาคม 2558.....
(นายทนงศักดิ์ มโนธรรมรักษา, นายวีระวิทย์ มโนธรรมรักษา)
กรรมการผู้มีอำนาจ
บริษัท เจ.เอส.พี พร็อพเพอร์ตี้ จำกัด(มหาชน)

พฤษภาคม 2558.....
(นายสุวิทย์ วรรณประดิษฐ)
ผู้ชำนาญการด้านสิ่งแวดล้อม
บริษัท อีโคซิสเต็ม เอ็นจิเนียริ่ง คอนซัลแตนท์ จำกัด

2. โครงการต้องบันทึกผลการติดตามตรวจสอบการดำเนินการ หรือการปฏิบัติตามมาตรการป้องกันและแก้ไขผลกระทบสิ่งแวดล้อม และมาตรการติดตามตรวจสอบผลกระทบสิ่งแวดล้อม ตามที่เสนอไว้ในรายงาน และส่งผลการดำเนินการมายังหน่วยงานอนุญาต และสำนักงานนโยบายและแผนทรัพยากรธรรมชาติและสิ่งแวดล้อม ตามแนวทางการเสนอรายงานผลการปฏิบัติตามมาตรการป้องกันและแก้ไขผลกระทบสิ่งแวดล้อมและมาตรการติดตามตรวจสอบผลกระทบสิ่งแวดล้อม

3. ในกรณีที่โครงการมีความจำเป็นต้องเปลี่ยนแปลงรายละเอียดโครงการ หรือมาตรการป้องกันและแก้ไขผลกระทบสิ่งแวดล้อม และมาตรการติดตามตรวจสอบผลกระทบสิ่งแวดล้อม ตามที่เสนอไว้ในรายงานการวิเคราะห์ผลกระทบสิ่งแวดล้อม ที่ได้รับความเห็นชอบไว้แล้ว ให้โครงการแจ้งให้หน่วยงานที่มีอำนาจหน้าที่ในการพิจารณาอนุมัติ หรืออนุญาตดำเนินการ ดังนี้

1) หากหน่วยงานผู้อนุมัติหรืออนุญาตเห็นว่าการเปลี่ยนแปลงดังกล่าว เกิดผลดีต่อสิ่งแวดล้อมมากกว่า หรือเทียบเท่ามาตรการที่กำหนดไว้ในรายงานการวิเคราะห์ผลกระทบสิ่งแวดล้อม ที่ได้รับความเห็นชอบไว้แล้ว ให้หน่วยงานผู้อนุมัติหรืออนุญาตรับจดแจ้งให้เป็นไปตามหลักเกณฑ์ และเงื่อนไขที่กำหนดไว้ในกฎหมายนั้น ๆ ต่อไป พร้อมกับให้จัดทำสำเนาการเปลี่ยนแปลงดังกล่าวข้างต้นที่รับจดแจ้งไว้ แจ้งให้สำนักงานนโยบายและแผนทรัพยากรธรรมชาติและสิ่งแวดล้อม เพื่อทราบ

2) หากหน่วยงานผู้อนุมัติ หรืออนุญาต เห็นว่าการเปลี่ยนแปลงดังกล่าว อาจกระทบต่อสาระสำคัญในรายงานการวิเคราะห์ผลกระทบสิ่งแวดล้อมที่ได้รับความเห็นชอบไว้แล้ว ให้หน่วยงานผู้อนุมัติ หรืออนุญาตจัดส่งรายงานการเปลี่ยนแปลงดังกล่าว ให้สำนักงานนโยบายและแผนทรัพยากรธรรมชาติและสิ่งแวดล้อม เพื่อเสนอให้คณะกรรมการผู้ชำนาญการพิจารณารายงานการวิเคราะห์ผลกระทบสิ่งแวดล้อม (คชก.) ชุดที่เกี่ยวข้องให้ความเห็นชอบประกอบก่อนดำเนินการเปลี่ยนแปลง และเมื่อโครงการได้รับอนุมัติหรืออนุญาตให้มีการเปลี่ยนแปลงให้หน่วยงานผู้อนุมัติหรืออนุญาต แจ้งผลการเปลี่ยนแปลงดังกล่าวให้สำนักงานนโยบายและแผนทรัพยากรธรรมชาติและสิ่งแวดล้อม เพื่อทราบ

4. เมื่อเจ้าของโครงการดำเนินโครงการเสร็จสิ้นแล้ว และก่อนที่จะมีการโอนสิทธิให้กับนิติบุคคล (ในกรณีที่มีการโอนสิทธิ) เจ้าของโครงการมีหน้าที่ต้องแจ้งให้นิติบุคคลผู้รับโอนทราบถึงสิทธิและหน้าที่ในการปฏิบัติตามมาตรการป้องกันและแก้ไขผลกระทบสิ่งแวดล้อม และมาตรการติดตามตรวจสอบผลกระทบสิ่งแวดล้อมที่ระบุไว้ในรายงานการวิเคราะห์ผลกระทบสิ่งแวดล้อมอย่างเคร่งครัด หากเจ้าของโครงการไม่มีหลักฐานการแจ้งสิทธิและหน้าที่ และหลักฐานการรับทราบถึงสิทธิ และหน้าที่ดังกล่าวของนิติบุคคล ให้ถือว่าเจ้าของโครงการยังต้องรับผิดชอบตามสิทธิ และหน้าที่ที่กำหนดไว้ในมาตรการป้องกันและแก้ไขผลกระทบสิ่งแวดล้อม และมาตรการติดตามตรวจสอบผลกระทบสิ่งแวดล้อม ที่ระบุไว้ในรายงานการวิเคราะห์ผลกระทบสิ่งแวดล้อมอย่างเคร่งครัด

5. หากได้รับการร้องเรียนจากประชาชนว่าได้รับความเดือดร้อนรำคาญจากกิจกรรมการดำเนินโครงการ หรือโครงการก่อให้เกิดความเสียหายแก่สาธารณสมบัติหรือชีวิตและทรัพย์สินของประชาชน เจ้าของโครงการ หรือนิติบุคคลผู้รับโอนสิทธิ และหน้าที่ในการปฏิบัติตามมาตรการป้องกันและแก้ไขผลกระทบสิ่งแวดล้อมและมาตรการติดตามตรวจสอบผลกระทบสิ่งแวดล้อมจะต้องดำเนินการแก้ไขปัญหาดังกล่าวโดยไม่ชักช้า และแจ้งหน่วยงานอนุญาต สำนักงานนโยบายและแผนทรัพยากรธรรมชาติและสิ่งแวดล้อม และหน่วยงานที่เกี่ยวข้องทราบเพื่อหาแนวทางและมาตรการในการแก้ไขปัญหาต่อไป

พฤษภาคม 2558
(นายทนงศักดิ์ มโนธรรมรักษา, นายวีระวิทย์ มโนธรรมรักษา)
กรรมการผู้มีอำนาจ
บริษัท เจ.เอส.พี พร็อพเพอร์ตี้ จำกัด(มหาชน)

พฤษภาคม 2558
(นายสุวิทย์ วรรณประดิษฐ)
ผู้ชำนาญการด้านสิ่งแวดล้อม
บริษัท อีโคซิสเต็ม เอ็นจิเนียริ่ง คอนซัลแตนท์ จำกัด

ตารางที่ 1 รายการแสดงผลกระทบสิ่งแวดล้อมที่สำคัญ มาตรการป้องกันและแก้ไขผลกระทบสิ่งแวดล้อม ช่วงก่อสร้าง

โครงการอาคารชุด เดอะ ไมอามี่ บางปู ของบริษัท เจ.เอส.พี พร็อพเพอร์ตี้ จำกัด (มหาชน) ตั้งอยู่ที่ ถนนสุขุมวิท(สายเก่า) ตำบลบางปูใหม่ อำเภอเมือง จังหวัดสมุทรปราการ

องค์ประกอบทางสิ่งแวดล้อม	ผลกระทบต่อสิ่งแวดล้อมที่สำคัญ	มาตรการป้องกันและแก้ไขผลกระทบสิ่งแวดล้อม	มาตรการติดตามตรวจสอบผลกระทบสิ่งแวดล้อม
1. ทรัพยากรกายภาพ 1.1 สภาพภูมิประเทศ	- การขุดทำฐานราก ซึ่งในขั้นตอนขุดดินเทคอนกรีตทำฐานเสาอาคารจะเกิดการเปลี่ยนแปลงระดับพื้นดินเดิม - การทำบ่อลิฟต์ จะมีการขุดดินเพื่อหล่อคอนกรีต ทำโครงสร้างของบ่อบำบัดน้ำเสีย และถังเก็บน้ำใต้ดิน ซึ่งขนาดและความลึกจะแตกต่างกันไป - ปัจจุบันมีการปรับถมพื้นที่สูงกว่าถนนสุขุมวิท ประมาณ 0.5 เมตร ภายในพื้นที่โครงการแบ่งออกเป็น 4 ส่วน โดยมีที่ดินของบุคคลอื่นกั้นระหว่างพื้นที่ และมีสำนักงานขายพร้อมติดป้ายประชาสัมพันธ์โครงการอยู่บริเวณด้านหน้าติดถนนสุขุมวิท (สายเก่า) ซึ่งการปรับถมพื้นที่ดังกล่าวทำให้สภาพภูมิประเทศมีการเปลี่ยนแปลงไปจากปัจจุบันเพียงเล็กน้อย และยังคงเป็นพื้นที่ราบดังเดิม	ก่อนดำเนินการก่อสร้าง 1. จัดทำรั้วสูง 6 เมตร เป็นรั้วถาวรก่ออิฐบล็อคทึบ สูง 3 เมตร ด้านบนรั้วติดตั้งโครงเหล็กรวมซึ่งผ้าใบทึบสูง 3 เมตร ด้านทิศใต้ตามแนวเขตวิทยาลัยเทคนิคสมุทรปราการ และจัดทำรั้วบริเวณด้านทิศเหนือ ทิศตะวันออก และทิศตะวันตกเป็นรั้วสูง 2 เมตร เพื่อช่วยบดบังทัศนียภาพที่ไม่เหมาะสมระหว่างก่อสร้าง และป้องกันบุคคลภายนอกเข้ามารุกล้ำภายในพื้นที่ก่อสร้างของโครงการ 2. จัดให้มีระบบไฟฟ้า และแสงสว่างให้มีความเพียงพอโดยรอบพื้นที่ก่อสร้างโครงการ ตั้งแต่เริ่มก่อสร้างโครงการ 3. จัดให้มีเจ้าหน้าที่รักษาความปลอดภัยชุดเคลื่อนที่ออกตรวจความเรียบร้อยโดยรอบโครงการอย่างสม่ำเสมอ 4. ผู้รับเหมา และผู้ควบคุมงานก่อสร้างจะต้องเข้าไปสำรวจสภาพอาคารบ้านเรือนใกล้เคียง โดยให้เจ้าของบ้านร่วมในการสำรวจถ่ายภาพประกอบและทำบันทึกร่วมกัน เพื่อเป็นหลักฐานป้องกันการขัดแย้งกรณีอาคารบ้านเรือนเกิดความเสียหาย และเมื่อพบว่าการก่อสร้างสร้างความเสียหายให้กับอาคารข้างเคียงต้องซ่อมแซมแก้ไขทันที โดยไม่ต้องรอประกันภัย ซึ่งต้องสามารถติดต่อไปยังวิศวกรโครงการที่พื้นที่ก่อสร้างได้ทันที 5. แจ้งแผนการก่อสร้างโครงการให้กับผู้พักอาศัยใกล้เคียงโดยรอบทราบทั้งขั้นตอนในการก่อสร้าง ระยะเวลา และความถี่ของแต่ละขั้นตอนการก่อสร้าง 6. ประชาสัมพันธ์การก่อสร้างโครงการกับบ้านเรือนที่อยู่ใกล้เคียงโครงการโดยการพบปะพูดคุยอย่างสม่ำเสมอ เพื่อสร้างความเข้าใจอันดีและรับฟังความคิดเห็น และความเดือดร้อนรำคาญที่มีผลกระทบมาจากการก่อสร้างโครงการ เพื่อนำมาปรับปรุงแก้ไขโดยเร่งด่วน	- ตรวจสอบความคงทนแข็งแรงของรั้วตลอดระยะเวลาการก่อสร้าง - ผู้รับผิดชอบ : เจ้าของโครงการ (บริษัท เจ.เอส.พี. พร็อพเพอร์ตี้ จำกัด(มหาชน))

พฤษภาคม 2558.....

(นายทนงศักดิ์ มโนธรรมรักษา, นายวีระวิทย์ มโนธรรมรักษา)

กรรมการผู้มีอำนาจ

บริษัท เจ.เอส.พี พร็อพเพอร์ตี้ จำกัด(มหาชน)

พฤษภาคม 2558 .....

(นายสุวิทย์ วรรณประดิษฐ)

ผู้ชำนาญการด้านสิ่งแวดล้อม

บริษัท อีโคซิสเต็ม เอ็นจิเนียริ่ง คอนซัลแตนท์ จำกัด

ตารางที่ 1(1) รายการแสดงผลกระทบสิ่งแวดล้อมที่สำคัญ มาตรการป้องกันและแก้ไขผลกระทบสิ่งแวดล้อม ช่วงก่อสร้าง

โครงการอาคารชุด เดอะ ไมอามี่ บางปู ของบริษัท เจ.เอส.พี พร็อพเพอร์ตี้ จำกัด (มหาชน) ตั้งอยู่ที่ ถนนสุขุมวิท(สายเก่า) ตำบลบางปูใหม่ อำเภอเมือง จังหวัดสมุทรปราการ

องค์ประกอบทางสิ่งแวดล้อม	ผลกระทบต่อสิ่งแวดล้อมที่สำคัญ	มาตรการป้องกัน และแก้ไขผลกระทบสิ่งแวดล้อม	มาตรการติดตามตรวจสอบผลกระทบสิ่งแวดล้อม
		7. ติดตั้งป้ายประกาศบริเวณด้านหน้าโครงการ เพื่อให้ทราบว่าเป็นการก่อสร้างโครงการอาคารชุด เดอะ ไมอามี่ บางปู สูง 5 ชั้น จำนวน 90 อาคาร โดยระบุชื่อเจ้าของโครงการ สถาปนิก วิศวกรควบคุมการก่อสร้าง ระยะเวลาก่อสร้าง เลขที่ใบอนุญาตก่อสร้าง และเบอร์โทรติดต่อผู้รับผิดชอบที่สามารถติดต่อได้ 24 ชั่วโมง 8. สำรวจระบบไฟฟ้า และท่อน้ำประปาบริเวณพื้นที่ใกล้เคียง และวางแผนการดำเนินงานก่อนก่อสร้าง ถ้าระบบไฟฟ้าและน้ำประปาได้รับความเสียหายโครงการต้องรับผิดชอบ โดยดำเนินการซ่อมแซมแก้ไขทันที 9. จัดวางผังบริเวณพื้นที่ก่อสร้างโครงการ รวมทั้งระบบสาธารณูปโภคและระบบสุขาภิบาลของคนงานก่อสร้างให้อยู่ห่างจากบ้านพักอาศัยมากที่สุด เพื่อป้องกันปัญหาด้านกลิ่น และเสียงรบกวนต่อประชาชนที่อาศัยอยู่ โดยรอบ พร้อมทั้งจัดให้มีที่จอดรถยนต์สำหรับเจ้าหน้าที่อยู่ภายในพื้นที่ก่อสร้างโครงการ โดยไม่กีดขวางการจราจรบนถนนสาธารณะ 10. ทำป้ายประกาศให้ผู้ซื้อห้องชุดของโครงการรับทราบเกี่ยวกับทรัพย์ส่วนกลางที่แต่ละนิติบุคคลเป็นผู้ดูแลไว้บริเวณสำนักงานขายของโครงการ และระบุให้ชัดเจนว่าสระว่ายน้ำ และคลับเฮ้าส์ไม่ใช่ทรัพย์ส่วนกลางของนิติบุคคล แต่เป็นกรรมสิทธิ์ของเจ้าของโครงการ 11. พนักงานขายแจ้งต่อผู้ซื้อห้องชุดของโครงการให้รับทราบรายละเอียดของทรัพย์ส่วนกลาง และอธิบายให้ผู้ซื้อห้องชุดของโครงการรับทราบรายละเอียดการใช้บริการสระว่ายน้ำ และคลับเฮ้าส์ ซึ่งอยู่ในความรับผิดชอบดูแลของเจ้าของโครงการ 12. แจ้งรายละเอียดเกี่ยวกับผู้ดูแลและรับผิดชอบสระว่ายน้ำ และคลับเฮ้าส์ไว้ในสัญญาจะเช่า-จะขาย เพื่อให้ผู้ซื้อห้องชุดของโครงการรับทราบ	

พฤษภาคม 2558 .....
(นายทนงศักดิ์ มโนธรรมรักษา, นายวีระวิทย์ มโนธรรมรักษา)
กรรมการผู้มีอำนาจ
บริษัท เจ.เอส.พี พร็อพเพอร์ตี้ จำกัด(มหาชน)

พฤษภาคม 2558 .....
(นายสุวิทย์ วัรรณประดิษฐ)
ผู้ชำนาญการด้านสิ่งแวดล้อม
บริษัท อีโคซิสเต็ม เอ็นจิเนียริ่ง คอนซัลแตนท์ จำกัด

ตารางที่ 1 (2) รายการแสดงผลกระทบสิ่งแวดล้อมที่สำคัญ มาตรการป้องกันและแก้ไขผลกระทบสิ่งแวดล้อม ช่วงก่อสร้าง

โครงการอาคารชุด เดอะ ไมอามี่ บางปู ของบริษัท เจ.เอส.พี พร็อพเพอร์ตี้ จำกัด (มหาชน) ตั้งอยู่ที่ ถนนสุขุมวิท(สายเก่า) ตำบลบางปูใหม่ อำเภอเมือง จังหวัดสมุทรปราการ

องค์ประกอบทางสิ่งแวดล้อม	ผลกระทบต่อสิ่งแวดล้อมที่สำคัญ	มาตรการป้องกัน และแก้ไขผลกระทบสิ่งแวดล้อม	มาตรการติดตามตรวจสอบผลกระทบสิ่งแวดล้อม
		ช่วงก่อสร้าง 1. ปฏิบัติตามมาตรการป้องกันด้านดินและการชะล้างพังทลาย การระบายน้ำ การป้องกันน้ำท่วม และระบบบำบัดน้ำเสีย และอาชีวอนามัยและความปลอดภัย 2. เจ้าของโครงการต้องทำหนังสือแจ้งต่ออาคารบ้านพักอาศัยใกล้เคียงที่คาดว่าได้รับผลกระทบจากการถูกบดบังทัศนียภาพ แสงแดด และทิศทางลมจากตัวอาคารโครงการ สามารถแจ้งหรือหารือกับเจ้าของโครงการในการแก้ไขผลกระทบดังกล่าวได้ ทั้งนี้ให้แจ้งเจ้าของโครงการได้ตั้งแต่เริ่มการก่อสร้างอาคารจนแล้วเสร็จจนถึงภายหลังการเปิดดำเนินการแล้วเป็นเวลา 1 ปี กรณีที่ทั้ง 2 ฝ่ายตกลงกันไม่ได้ ต้องจัดตั้งคณะกรรมการไตรภาคีขึ้นมา เพื่อเจรจาหาข้อยุติที่เป็นธรรมต่อทั้งสองฝ่าย โดยคณะกรรมการไตรภาคี ประกอบไปด้วยเจ้าของโครงการ ผู้ได้รับผลกระทบจากการก่อสร้างโครงการ และบุคคลหรือหน่วยงานที่เป็นกลางและทั้งสองฝ่ายยอมรับ	
1.2 ดิน และการชะล้างพังทลาย	1) การขุดดิน-ถมดิน และการขนส่งดิน - พื้นที่โครงการเป็นพื้นที่ราบ ปัจจุบันอยู่ระหว่างการปรับถมพื้นที่สูงกว่าถนนสุขุมวิท (สายเก่า) ประมาณ 0.5 เมตร ในการพัฒนาโครงการมีการขุดทำระบบสุขาภิบาลใต้ดิน ได้แก่ ระบบบำบัดน้ำเสียรวม ถังเก็บน้ำใต้ดิน ท่อระบายน้ำ และงานวางฐานรากโดยมีดินขุดประมาณ 89,562 ลูกบาศก์เมตร - ปริมาณดินถมเพื่อให้โครงการมีระดับสูงกว่าถนนหน้าโครงการ 0.5 เมตร ต้องใช้ดินประมาณ 86,004 ลูกบาศก์เมตร ฉะนั้นต้องขนดินออกจากพื้นที่โครงการประมาณ 3,558 ลูกบาศก์เมตร (89,562-86,004) - สำหรับการขนส่งดิน ไม่มีการขนดินออกจากโครงการแต่อย่างใด	1. จัดให้มีช่วงเวลาในการขนส่งดิน และวัสดุก่อสร้างตามข้อบังคับของกองตำรวจจราจร และกำชับพนักงานขับรถขนส่งวัสดุอุปกรณ์ให้ปฏิบัติตามกฎจราจรอย่างเคร่งครัด และต้องขับรถด้วยความเร็วไม่เกิน 30 กิโลเมตร/ชั่วโมง เมื่อผ่านชุมชน 2. มีการกวดขัน และตรวจสอบประวัติของพนักงานขับรถว่าไม่มีการใช้สารกระตุ้นออกฤทธิ์ต่อจิตประสาท และห้ามดื่มสุราขณะปฏิบัติงาน 3. จัดให้มีคนงานทำความสะอาดล้อรถบรรทุกวัสดุก่อสร้างภายในพื้นที่โครงการ โดยใช้สายฉีดน้ำแรงดันสูง (Water Jet) ฉีดล้างเศษดินออกจากล้อรถบรรทุกให้สะอาดก่อนออกจากโครงการ และทำความสะอาดเศษดิน เศษวัสดุก่อสร้างที่ตกหล่นบริเวณถนน และท่อระบายน้ำ 4. ห้ามจอดรถบรรทุกตลอดแนวถนนสาธารณะ และถนนสุขุมวิท(สายเก่า)	- ตรวจสอบเศษดิน เศษวัสดุก่อสร้างบริเวณทางเข้า-ออกพื้นที่ก่อสร้าง และท่อระบายน้ำ เป็นประจำทุกวัน ตลอดระยะเวลาการก่อสร้าง - ผู้รับผิดชอบ : เจ้าของโครงการ (บริษัท เจ.เอส.พี. พร็อพเพอร์ตี้ จำกัด (มหาชน))

พฤษภาคม 2558.....

(นายทนงศักดิ์ มโนธรรมรักษา, นายวีระวิทย์ มโนธรรมรักษา)

กรรมการผู้มีอำนาจ

บริษัท เจ.เอส.พี พร็อพเพอร์ตี้ จำกัด (มหาชน)

พฤษภาคม 2558 .....

(นายสุวิทย์ วรรณประดิษฐ)

ผู้ชำนาญการด้านสิ่งแวดล้อม

บริษัท อีโคซิสเต็ม เอ็นจิเนียริ่ง คอนซัลแตนท์ จำกัด

ตารางที่ 1(3) รายการแสดงผลกระทบสิ่งแวดล้อมที่สำคัญ มาตรการป้องกันและแก้ไขผลกระทบสิ่งแวดล้อม ช่วงก่อสร้าง

โครงการอาคารชุด เดอะ ไมอามี่ บางปู ของบริษัท เจ.เอส.พี พร็อพเพอร์ตี้ จำกัด (มหาชน) ตั้งอยู่ที่ ถนนสุขุมวิท(สายเก่า) ตำบลบางปูใหม่ อำเภอเมือง จังหวัดสมุทรปราการ

องค์ประกอบทางสิ่งแวดล้อม	ผลกระทบต่อสิ่งแวดล้อมที่สำคัญ	มาตรการป้องกัน และแก้ไขผลกระทบสิ่งแวดล้อม	มาตรการติดตามตรวจสอบผลกระทบสิ่งแวดล้อม
	เนื่องจากดินขุดที่เหลือจากการดำเนินโครงการ 3,558 ลูกบาศก์เมตร จะนำไปปรับถมและตกแต่งบริเวณพื้นที่สีเขียวภายในโครงการ - การปรับถมดินหากไม่มีการดูแลที่ดีพออาจส่งผลกระทบต่อการชะล้างพังทลายของดิน และน้ำโคลนไหลผ่านไปยังพื้นที่ติดโครงการ คือวิทยาลัยเทคนิคสมุทรปราการ	เพื่อป้องกันการกีดขวางการจราจร 5. จัดให้มีเจ้าหน้าที่รักษาความปลอดภัยอำนวยความสะดวกแก่รถบรรทุกที่จะเข้า-ออกโครงการ บนถนนสาธารณะ และถนนสุขุมวิท(สายเก่า) เพื่อลดผลกระทบด้านการกีดขวางการจราจร 6. ทำความสะอาดถนนทางเข้า-ออกโครงการอย่างต่อเนื่อง เพื่อลดการฟุ้งกระจายของฝุ่นละออง รวมทั้งดินที่อาจก่อให้เกิดการลื่นไหลของรถยนต์ที่เข้า-ออกโครงการ รวมทั้งผู้ที่สัญจรในบริเวณดังกล่าว 7. เลือกใช้ขนาดรถบรรทุกให้เหมาะสมกับลักษณะของงาน และสิ่งของที่จะขนย้าย เพื่อป้องกันการทรุดตัว และความเสียหายของถนนที่เป็นเส้นทางผ่านของรถบรรทุก 8. ในกรณีที่ถนนสาธารณะเกิดความเสียหายอันเกิดขึ้นจากการขนส่งวัสดุอุปกรณ์ของโครงการ โครงการต้องจัดการซ่อมแซมถนนสาธารณะหรือสาธารณูปการที่เสียหายให้กลับมาอยู่ในสภาพดีดังเดิมโดยทันที 9. จัดทำท่อระบายน้ำ และถนนภายในโครงการก่อน เพื่อช่วยระบายน้ำในพื้นที่โครงการ และลดการกัดเซาะจากน้ำฝน ซึ่งอาจเกิดตะกอนดินไหลออกนอกโครงการ 10. จัดให้มีรั้วสูง 6 เมตร เป็นรั้วถาวรก่ออิฐบล็อคทึบ สูง 3 เมตร ด้านบนรั้วติดตั้งโครงเหล็กรวมขึงผ้าใบทึบสูง 3 เมตร ด้านทิศใต้ตามแนวเขตวิทยาลัยเทคนิคสมุทรปราการ และจัดทำรั้วบริเวณด้านทิศเหนือ ทิศตะวันออก และทิศตะวันตกเป็นรั้วสูง 2 เมตร เพื่อเป็นแนวป้องกันดิน 11. ตรวจสอบการชะล้างพังทลายของดินและน้ำโคลนไหลผ่านไปยังพื้นที่ใกล้เคียง หากพบให้ทำการแก้ไขโดยทันที	

พฤษภาคม 2558 .....

(นายทนงศักดิ์ มโนธรรมรักษา, นายวีระวิทย์ มโนธรรมรักษา)

กรรมการผู้มีอำนาจ

บริษัท เจ.เอส.พี พร็อพเพอร์ตี้ จำกัด(มหาชน)

บริษัท เจ. เอส. พี. พร็อพเพอร์ตี้ จำกัด (มหาชน)

พฤษภาคม 2558 .....

(นายสุวิทย์ วรรณประดิษฐ)

ผู้ชำนาญการด้านสิ่งแวดล้อม

บริษัท อีโคซิสเต็ม เอ็นจิเนียริ่ง คอนซัลแตนท์ จำกัด

ตารางที่ 1 (4) รายการแสดงผลกระทบสิ่งแวดล้อมที่สำคัญ มาตรการป้องกันและแก้ไขผลกระทบสิ่งแวดล้อม ช่วงก่อสร้าง

โครงการอาคารชุด เดอะ ไมอามี่ บางปู ของบริษัท เจ.เอส.พี พร็อพเพอร์ตี้ จำกัด (มหาชน) ตั้งอยู่ที่ ถนนสุขุมวิท(สายเก่า) ตำบลบางปูใหม่ อำเภอเมือง จังหวัดสมุทรปราการ

องค์ประกอบทางสิ่งแวดล้อม	ผลกระทบต่อสิ่งแวดล้อมที่สำคัญ	มาตรการป้องกัน และแก้ไขผลกระทบสิ่งแวดล้อม	มาตรการติดตามตรวจสอบผลกระทบสิ่งแวดล้อม
	2) การก่อสร้างฐานราก และระบบสาธารณูปโภคชั้นใต้ดิน - การก่อสร้างโครงการจะมีการขุดเปิดหน้าดิน เพื่อก่อสร้างฐานราก ถังเก็บน้ำใต้ดิน บ่อลิฟต์ และระบบบำบัดน้ำเสียรวมของโครงการ โดยแสดงรายละเอียดตำแหน่งเสาเข็ม และฐานราก และระบบป้องกันดินพัง โดยก่อนจะดำเนินการขุดเปิดทำฐานราก และระบบสุขาภิบาลใต้ดิน โครงการจะต้องก่อสร้างรั้วโดยรอบพื้นที่โครงการ พร้อมติดตั้งกำแพงกันดิน และแนวป้องกันดินพังทลายให้เรียบร้อย ที่มีความมั่นคงแข็งแรงผ่านการตรวจสอบโดยวิศวกรผู้ควบคุมงานก่อสร้าง โดยในการก่อสร้างโครงการจะใช้กำแพงกันดิน (Sheet Pile) เพื่อป้องกันการพังทลายของดิน และไม่ให้เกิดความเสียหายต่ออาคารข้างเคียง - กรณีที่ไม่มีการป้องกันการพังทลายของดินจะมีผลกระทบต่อผู้ปฏิบัติงาน และอาจทำให้เกิดการเคลื่อนตัวของมวลดินทำให้ดินพังทลายจากการขุดดิน เพื่อก่อสร้างบ่อบำบัดน้ำเสีย บ่อเก็บน้ำใต้ดิน บ่อลิฟต์ และฐานรากได้	1. จัดให้มีระบบค้ำยัน และกำแพงป้องกันดิน (Sheet Pile) โดยรอบบริเวณก่อสร้างระบบสาธารณูปโภคใต้ดิน เพื่อป้องกันการพังทลายของดินในช่วงการก่อสร้าง โดยมีวิศวกรโยธาควบคุมการออกแบบระบบค้ำยันให้เป็นไปตามหลักวิศวกรรมและควบคุมการก่อสร้างอย่างใกล้ชิด 2. ตรวจสอบอาคารข้างเคียงโครงการตลอดช่วงระยะเวลาก่อสร้าง หากพบว่าเกิดความเสียหาย โครงการต้องหยุดกิจกรรมการก่อสร้างบริเวณนั้นโดยทันทีเพื่อปรับเปลี่ยนวิธีการทำงานที่ปลอดภัยและแก้ไขซ่อมแซมอาคารข้างเคียงให้อยู่ในสภาพดีดังเดิม 3. กำหนดช่วงเวลาการขุดดิน เพื่อก่อสร้างระบบสาธารณูปโภค และสุขาภิบาลชั้นใต้ดินดำเนินการเฉพาะช่วงเวลา 8.00-17.00 น. ห้ามขุดดินในช่วงเวลากลางคืน ซึ่งจะรบกวนต่อการพักผ่อนของผู้พักอาศัยข้างเคียง 4. จัดให้มีวัสดุคลุมดิน บริเวณที่มีการขุดปรับระดับดินที่มีความเสี่ยงสูงต่อการชะล้างตะกอนดินออกนอกโครงการ โดยจัดให้มีตาข่ายพรางแสงหรือผ้าใบคลุมดินในส่วนที่ขุดดินดังกล่าวไว้ก่อนการปรับถมกลับ 5. ความเสียหายอันเกิดจากการขุดดิน และถมดินที่ก่อให้เกิดความเดือดร้อนจากการดำเนินโครงการ ผู้รับเหมาก่อสร้างเข้าซ่อมแซมโดยทันที 6. จัดระบบระบายน้ำชั่วคราวรอบพื้นที่ก่อสร้าง ขนาด 0.3 x 0.3 เมตร และบ่อดักตะกอน จำนวน 12 บ่อ ขนาด 1.0 x 2.0 x1.5 เมตร ก่อนระบายเฉพาะน้ำใสออกสู่ภายนอกพื้นที่โครงการ 7. จัดให้มีการประชุมแผนงานการก่อสร้างประจำทุกสัปดาห์ และประจำเดือน ทั้งนี้ต้องกำหนดผู้เข้าร่วมประชุมอย่างน้อยประกอบไปด้วยผู้รับเหมาก่อสร้างหลัก เจ้าของโครงการ ผู้รับเหมารายย่อยทุกระบบ	

พฤษภาคม 2558.....
(นายทนงศักดิ์ มโนธรรมรักษา, นายวีระวิทย์ มโนธรรมรักษา)
กรรมการผู้มีอำนาจ
บริษัท เจ.เอส.พี พร็อพเพอร์ตี้ จำกัด (มหาชน)

J.S.P. PROPERTY ... COMPANY LIMITED
เจ.เอส.พี. พร็อพเพอร์ตี้ จำกัด (มหาชน)

พฤษภาคม 2558 .....
(นายสุจิทย์ วรรณประดิษฐ)
ผู้ชำนาญการด้านสิ่งแวดล้อม
บริษัท อีโคซิสเต็ม เอ็นจิเนียริ่ง คอนซัลแตนท์ จำกัด

ตารางที่ 1(5) รายการแสดงผลกระทบสิ่งแวดล้อมที่สำคัญ มาตรการป้องกันและแก้ไขผลกระทบสิ่งแวดล้อม ช่วงก่อสร้าง

โครงการอาคารชุด เดอะ ไมอามี่ บางปู ของบริษัท เจ.เอส.พี พร็อพเพอร์ตี้ จำกัด (มหาชน) ตั้งอยู่ที่ ถนนสุขุมวิท(สายเก่า) ตำบลบางปูใหม่ อำเภอเมือง จังหวัดสมุทรปราการ

องค์ประกอบทางสิ่งแวดล้อม	ผลกระทบต่อสิ่งแวดล้อมที่สำคัญ	มาตรการป้องกัน และแก้ไขผลกระทบสิ่งแวดล้อม	มาตรการติดตามตรวจสอบผลกระทบสิ่งแวดล้อม
		โดยวาระการประชุมต้องบรรจุวาระเกี่ยวกับการป้องกันผลกระทบสิ่งแวดล้อมตลอดจนการติดตามข้อร้องเรียนของอาคารข้างเคียงให้เป็นวาระเฉพาะเรื่อง 8. จัดให้มีคณะกรรมการร่วมระหว่างอาคารข้างเคียงโครงการ และเจ้าของโครงการ เพื่อประสานงาน และตรวจสอบการก่อสร้างของโครงการ และหาแนวทางการลดผลกระทบต่อชุมชนโดยรอบ	
1.3 คุณภาพอากาศ	1. <u>อาคารที่ได้รับผลกระทบด้านฝุ่นละออง</u> - อาคารที่ได้รับผลกระทบจากฝุ่นละอองค่อนข้างมากจะเป็นอาคารที่อยู่ทางทิศเหนือ และทิศตะวันออกเฉียงเหนือโดยได้รับอิทธิพลจากกระแสลมฝ่ายใต้ในช่วงเดือนกุมภาพันธ์ -กันยายน ได้แก่ ถนนสาธารณะ กว้างประมาณ 12.0 เมตร ถัดไปเป็นพื้นที่ว่างรอการใช้ประโยชน์ของเทศบาลตำบลบางปู และทาวเฮ้าส์ คสล. สูง 2 ชั้น ในชุมชนพนาสนโอเชี่ยนซิตี้วิลเลจ - อาคารที่ได้รับผลกระทบจากฝุ่นละอองค่อนข้างมากจะเป็นอาคารที่อยู่ทางทิศใต้ และทิศตะวันตกเฉียงใต้โดยได้รับอิทธิพลจากกระแสลมฝ่ายเหนือในช่วงเดือนตุลาคม-มกราคม ได้แก่ วิทยาลัยเทคนิคสมุทรปราการ และที่ดินบุคคลอื่น ถัดไปเป็นบ้านพักอาศัยสูง 1-2 ชั้น จำนวน 19 หลัง และถนนซอยเทศบาลบางปู 74 - บริเวณที่ได้รับผลกระทบฝุ่นละอองปานกลาง เป็นบริเวณที่ไม่อยู่ในแนวพัดผ่านของกระแสลมหลัก บริเวณที่ได้รับผลกระทบ คือ ด้านทิศตะวันออก ได้แก่ พื้นที่ว่างรอการใช้ประโยชน์ ตลอดแนวเขตที่ดินโครงการ จำนวน 2 แปลง ถัดไปเป็นถนนสุขุมวิท(สายเก่า) กว้างประมาณ 30 เมตร ถัดไปเป็นแนวคลองด่าน ร้านอาหารครัวบุญเลิศ และบ้านพักอาศัย และทิศตะวันตก ได้แก่ พื้นที่ว่าง และทะเลอ่าวไทย ตามลำดับ	1. จัดทำรั้วสูง 6 เมตร เป็นรั้วถาวรก่ออิฐบล็อคทึบ สูง 3 เมตร ด้านบนรั้วติดตั้งโครงเหล็กรวมขึงผ้าใบทึบสูง 3 เมตร ด้านทิศใต้ตามแนวเขตวิทยาลัยเทคนิคสมุทรปราการ และจัดทำรั้วบริเวณด้านทิศเหนือ ทิศตะวันออก และทิศตะวันตกเป็นรั้วสูง 2 เมตร เพื่อกั้นขอบเขตพื้นที่โครงการอย่างเป็นสัดส่วน และป้องกันการฟุ้งกระจายของฝุ่นละอองไปยังพื้นที่ข้างเคียง 2. ตรวจสอบเครื่องจักรกลที่ใช้ในการก่อสร้างให้อยู่ในสภาพดีอยู่เสมอ เพื่อลดการเกิดเขม่าและควัน 3. จัดให้มีผ้าใบทึบในการคลุมอาคารเท่ากับความสูงอาคาร ณ ขณะก่อสร้าง ซึ่งต้องมีการตรวจสอบความมั่นคงแข็งแรง การฉีกขาดของผ้าใบสม่ำเสมอ เพื่อลดการฟุ้งกระจายของฝุ่นละออง 4. ต้องดูแลความแข็งแรงของผ้าใบ โดยเฉพาะเมื่ออยู่ในชั้นที่สูงมากขึ้น เพื่อป้องกันการปลิวตกหล่นของผ้าใบ 5. เลือกใช้วัสดุที่ประกอบสำเร็จรูปหรือกึ่งสำเร็จรูปที่มีการหล่อคอนกรีตในพื้นที่โครงการน้อยที่สุด 6. จัดให้มีห้องเก็บเสียงและฝุ่นในการตัดการเจียรกระเบื้องปูพื้น และวัสดุต่างๆ พร้อมทั้งจัดอุปกรณ์กันเสียง และฝุ่นสำหรับคนงาน 7. การตัดกระเบื้องปูพื้นหรือผนังให้ใช้วิธีตัดเปียกโดยมีน้ำหล่อระหว่างใบพัดและกระเบื้องเพื่อป้องกันฝุ่นละออง	(1) การตรวจวัดความเข้มข้นของฝุ่นละออง <u>สถานที่ตรวจวัด</u> <u>จุดที่ 1</u> บริเวณพื้นที่โครงการด้านทิศเหนือของโครงการ <u>ช่วงที่ 1</u> ช่วงทำฐานราก - ตรวจวัด TSP และ PM-10 ทุกวัน และ CO, HC, SO_2 NO_2 เดือนละ 1 ครั้ง <u>ช่วงที่ 2</u> เมื่องานฐานรากแล้วเสร็จ - ตรวจวัด TSP, PM-10, CO, HC, SO_2 และ NO_2 เดือนละ 1 ครั้ง วัดต่อเนื่อง 3 วัน ตลอดระยะเวลาก่อสร้าง <u>จุดที่ 2 บริเวณโรงเรียนทอรัก</u> <u>การตรวจวัด</u> - ตรวจวัด TSP และ PM-10 เดือนละ 1 ครั้ง ตลอดระยะเวลาก่อสร้าง (2)ตรวจสอบความคงทนแข็งแรง และไม่ให้มีการฉีกขาดของผ้าใบตลอดระยะเวลาการก่อสร้าง (3)จัดให้มีเจ้าหน้าที่รับเรื่องร้องเรียนที่อาจเกิดจากการก่อสร้าง หากพบว่ามีเรื่องร้องเรียนต้องจัดเจ้าหน้าที่เข้าตรวจสอบ และแก้ไขปัญหาที่พบ

พฤษภาคม 2558 .....
(นายทนงศักดิ์ มโนธรรมรักษา, นายวีระวิทย์ มโนธรรมรักษา)
กรรมการผู้มีอำนาจ
บริษัท เจ.เอส.พี พร็อพเพอร์ตี้ จำกัด(มหาชน)

พฤษภาคม 2558 .....
(นายสุวิทย์ วรรณประดิษฐ)
ผู้ชำนาญการด้านสิ่งแวดล้อม
บริษัท อีโคซิสเต็ม เอ็นจิเนียริ่ง คอนซัลแตนท์ จำกัด

ตารางที่ 1 (6) รายการแสดงผลกระทบสิ่งแวดล้อมที่สำคัญ มาตรการป้องกันและแก้ไขผลกระทบสิ่งแวดล้อม ช่วงก่อสร้าง

โครงการอาคารชุด เดอะ ไมอามี่ บางปู ของบริษัท เจ.เอส.พี พร็อพเพอร์ตี้ จำกัด (มหาชน) ตั้งอยู่ที่ ถนนสุขุมวิท(สายเก่า) ตำบลบางปูใหม่ อำเภอเมือง จังหวัดสมุทรปราการ

องค์ประกอบทางสิ่งแวดล้อม	ผลกระทบต่อสิ่งแวดล้อมที่สำคัญ	มาตรการป้องกัน และแก้ไขผลกระทบสิ่งแวดล้อม	มาตรการติดตามตรวจสอบผลกระทบสิ่งแวดล้อม
	2. ความเข้มข้นฝุ่นละอองจากการก่อสร้างอาคาร คาดว่าจะเกิดขึ้น 0.053-0.071 มก./ลบ.ม. ซึ่งมีค่าความเข้มข้นสูงสุดในฤดูหนาว (0.071 มก./ลบ.ม) เมื่อรวมกับผลตรวจวัดคุณภาพอากาศของโครงการในปัจจุบัน (0.043 มก./ลบ.ม.) จะเพิ่มเป็น 0.096 - 0.114 มก./ลบ.ม. ซึ่งมีค่าไม่เกินมาตรฐานคุณภาพอากาศกำหนดไว้ที่ 0.33 มก./ลบ.ม 3. ความเข้มข้นสารมลพิษจากรถยนต์ที่ใช้ในการก่อสร้าง (1) *ก๊าซคาร์บอนมอนอกไซด์ (CO)* คาดว่าจะเกิดขึ้น 0.0012 มก./ลบ.ม. *กรณีที่ 1* รวมกับคุณภาพอากาศบริเวณพื้นที่โครงการในปัจจุบัน (0.64 มก./ลบ.ม.) จะเพิ่มเป็น 0.6412 มก./ลบ.ม. *กรณีที่ 2* รวมกับคุณภาพอากาศของกรมควบคุมมลพิษ (1.368 มก./ลบ.ม.) จะเพิ่มเป็น 1.3692 มก./ลบ.ม.(ค่ามาตรฐาน 1 ชม. ไม่เกิน 34.2 มก./ลบ.ม.) (2) *ก๊าซไนโตรเจนไดออกไซด์ (NO_2)* คาดว่าจะเกิดขึ้น 0.0012 ppm *กรณีที่ 1* รวมกับคุณภาพอากาศบริเวณพื้นที่โครงการในปัจจุบัน (0.0097 ppm) จะเพิ่มเป็น 0.0109 ppm *กรณีที่ 2* รวมกับคุณภาพอากาศของกรมควบคุมมลพิษ (0.042 ppm) จะเพิ่มเป็น 0.0432 ppm (ค่ามาตรฐาน 1 ชม. ไม่เกิน 0.17 ppm) (3) *สารประกอบไฮโดรคาร์บอน (THC)* คาดว่าจะเกิดขึ้น 0.00013 ppm รวมกับคุณภาพอากาศของโครงการในปัจจุบัน (3.13 ppm) จะเพิ่มเป็น 3.13013 ppm (ปัจจุบันไม่มีค่ามาตรฐานกำหนดไว้)	8. ให้ใช้น้ำฉีดพรมก่อนทำความสะอาด เพื่อป้องกันการฟุ้งกระจายของฝุ่นละออง 9. จัดให้มีปล่องยางทิ้งเศษวัสดุก่อสร้างหรือจัดให้มีลิฟท์ขนของเท่ากับความสูงของอาคาร 10. รถบรรทุกที่ขนส่งวัสดุก่อสร้าง และรถขนส่งคนงาน เมื่อลงวัสดุอุปกรณ์ภายในพื้นที่ก่อสร้างเรียบร้อยแล้ว ต้องไม่มีการติดเครื่องยนต์รถทิ้งไว้เด็ดขาด เพื่อเป็นการลดเขม่าควันและกลิ่น 11. ฉีดพรมน้ำบริเวณพื้นที่ก่อสร้าง วันละ 2 ครั้ง ช่วงเวลา 8.00 น. และ 12.00 น. ทุกวัน และเพิ่มความถี่ในการฉีดพรมน้ำทุก 2 ชั่วโมง สำหรับช่วงฤดูร้อน และฤดูหนาว เพื่อลดการฟุ้งกระจายของฝุ่นละออง 12. ถุงซีเมนต์หรือเคมีภัณฑ์ที่ใช้ในการก่อสร้าง ต้องบรรจุในภาชนะที่ปิดมิดชิด และมีการจัดเก็บอย่างถูกวิธี เพื่อป้องกันการฟุ้งกระจายของฝุ่น 13. การกองวัสดุที่มีฝุ่นต้องปิดหรือปกคลุมหรือเก็บในที่ปิดล้อมทั้งด้านบนและด้านข้างอีก 3 ด้านหรือฉีดพรมด้วยน้ำเพื่อให้ผิวเปียกอยู่เสมอหรือวิธีการอื่นที่เหมาะสม 14. การผสมคอนกรีตหรือปูน การไสไม้ การ กระทำใด ๆที่ก่อให้เกิดมลพิษต้องทำในพื้นที่ที่ได้คลุมด้วยผ้าคลุมหรือในห้องที่มีหลังคาและผนังปิดด้านข้างอีก 3 ด้านหรือวิธีการอื่นที่เหมาะสม 15. จัดให้มีระบบการร้องเรียนและแนวทางการสอบถาม เพื่อค้นหาข้อเท็จจริงและสาเหตุ เพื่อกำหนดแนวทางการแก้ไขปัญหาต่อไป 16. โครงการต้องเข้าตรวจสอบข้อเท็จจริง หากได้รับแจ้งว่าโครงการทำให้ผู้พักอาศัยข้างเคียงเกิดการเจ็บป่วยจากการก่อสร้างโครงการ โดยโครงการเป็นผู้รับผิดชอบในเรื่องการรักษา และการฟื้นฟูทั้งหมด	- ผู้รับผิดชอบ : เจ้าของโครงการ (บริษัท เจ.เอส.พี. พร็อพเพอร์ตี้ จำกัด (มหาชน))

พฤษภาคม 2558.....

(นายทนงศักดิ์ มโนธรรมรักษา, นายวีระวิทย์ มโนธรรมรักษา)

กรรมการผู้มีอำนาจ

บริษัท เจ.เอส.พี พร็อพเพอร์ตี้ จำกัด(มหาชน)

พฤษภาคม 2558 .....

(นายสุวิทย์ วรรณประดิษฐ)

ผู้ชำนาญการด้านสิ่งแวดล้อม

บริษัท อีโคซิสเต็ม เอ็นจิเนียริ่ง คอนซัลแตนท์ จำกัด

ตารางที่ 1(7) รายการแสดงผลกระทบสิ่งแวดล้อมที่สำคัญ มาตรการป้องกันและแก้ไขผลกระทบสิ่งแวดล้อม ช่วงก่อสร้าง

โครงการอาคารชุด เดอะ ไมอามี่ บางปู ของบริษัท เจ.เอส.พี พร็อพเพอร์ตี้ จำกัด (มหาชน) ตั้งอยู่ที่ ถนนสุขุมวิท(สายเก่า) ตำบลบางปูใหม่ อำเภอเมือง จังหวัดสมุทรปราการ

องค์ประกอบทางสิ่งแวดล้อม	ผลกระทบต่อสิ่งแวดล้อมที่สำคัญ	มาตรการป้องกัน และแก้ไขผลกระทบสิ่งแวดล้อม	มาตรการติดตามตรวจสอบผลกระทบสิ่งแวดล้อม
	(4) ฝุ่นละอองรวม (TSP) คาดว่าจะเกิดขึ้น 0.00022 มก./ลบ.ม. รวมกับคุณภาพอากาศของโครงการในปัจจุบัน (0.043 มก./ลบ.ม.) จะเพิ่มเป็น 0.04322 มก./ลบ.ม.(ค่ามาตรฐาน 24 ชม. ไม่เกิน 0.33 มก./ลบ.ม.) *(5) ฝุ่นละอองขนาดเล็กกว่า 10 ไมครอน (PM_{10})* คาดว่าจะเกิดขึ้น *0.0000017* มก./ลบ.ม. *กรณีที่ 1* รวมกับคุณภาพอากาศบริเวณพื้นที่โครงการในปัจจุบัน (0.020 มก./ลบ.ม.) จะเพิ่มเป็น 0.0200017 มก./ลบ.ม. *กรณีที่ 2* รวมกับคุณภาพอากาศของกรมควบคุมมลพิษ (0.113 มก./ลบ.ม.) จะเพิ่มเป็น 0.113007 มก./ลบ.ม. (ค่ามาตรฐาน 24 ชม.ไม่เกิน 0.12 มก./ลบ.ม.) *(6) ก๊าซซัลเฟอร์ไดออกไซด์ (SO_2)* คาดว่าจะเกิดขึ้น 0.000031 ppm รวมกับคุณภาพอากาศของโครงการในปัจจุบัน (<0.002 ppm) จะเพิ่มเป็น 0.002031 ppm (ค่ามาตรฐาน 24 ชม.ไม่เกิน 0.12 ppm)		
1.4 ระดับเสียง	- อาคารที่อยู่ติดโครงการมากที่สุด และได้รับผลกระทบทางด้านเสียงจากการทำงานในทุกขั้นตอน คือ วิทยาลัยเทคนิคสมุทรปราการ อยู่ด้านทิศใต้ของโครงการ ซึ่งกิจกรรมที่ก่อให้เกิดเสียงดังมากที่สุด คือช่วงเก็บงานและงานตกแต่ง ซึ่งคาดว่าในแต่ละด้านของโครงการ จะได้ยินเสียงจากการก่อสร้าง ดังนี้ ทิศเหนือ : ได้รับเสียงในระดับ 62.5 dB(A) ทิศใต้ : ได้ยินเสียงในระดับ 84.8 dB(A) ทิศตะวันออก : ได้ยินเสียงในระดับ 64.2 dB(A) - ช่วงทำฐานราก ใช้กำแพงกันเสียงชั่วคราวที่สามารถเคลื่อนที่ได้โดย	1. จัดทำรั้วสูง 6 เมตร เป็นรั้วถาวรก่ออิฐบล็อคทึบ สูง 3 เมตร ด้านบนรั้วติดตั้งโครงเหล็กรวมขึงผ้าใบทึบสูง 3 เมตร ด้านทิศใต้ตามแนวเขตวิทยาลัยเทคนิคสมุทรปราการ และจัดทำรั้วบริเวณด้านทิศเหนือ ทิศตะวันออก และทิศตะวันตกเป็นรั้วสูง 2 เมตร เพื่อช่วยลดระดับเสียงจากการก่อสร้างโครงการ 2. วางแผน เวลา และวิธีการก่อสร้าง เพื่อลดเสียงและแรงสั่นสะเทือนให้มากที่สุด โดยการจัดช่วงเวลาให้เหมาะสม และเลือกใช้วิธีการก่อสร้างที่สามารถลดระดับความดังของเสียง และแรงสั่นสะเทือนได้ดี 3. สำรวจร่วมกันระหว่างผู้รับเหมาก่อสร้าง และเจ้าของอาคารข้างเคียงที่ติดกับโครงการ หรือคาดว่าอาจจะได้รับผลกระทบจากการก่อสร้าง	สถานที่ตรวจวัด - บริเวณด้านทิศเหนือของโครงการ - บริเวณวิทยาลัยเทคนิคสมุทรปราการ ดัชนีคุณภาพเสียงที่ต้องติดตามตรวจสอบ - Leq 24 hr, Lmax และ L90 1 วันต่อเนื่อง ความถี่ในการตรวจสอบ - ทุกวันตลอดช่วงที่ทำฐานราก และรายงานผลทุก ๆสัปดาห์ ตลอดช่วงการทำฐานราก และหลังการทำฐานราก เดือนละ 1 ครั้งตลอดระยะเวลาการก่อสร้าง

พฤษภาคม 2558 .....
(นายทนงศักดิ์ มโนธรรมรักษา, นายวีระวิทย์ มโนธรรมรักษา)
กรรมการผู้มีอำนาจ
บริษัท เจ.เอส.พี พร็อพเพอร์ตี้ จำกัด(มหาชน)

พฤษภาคม 2558 .....
(นายสุวิทย์ วรรณประดิษฐ)
ผู้ชำนาญการด้านสิ่งแวดล้อม
บริษัท อีโคซิสเต็ม เอ็นจิเนียริ่ง คอนซัลแตนท์ จำกัด

ตารางที่ 1 (8) รายการแสดงผลกระทบสิ่งแวดล้อมที่สำคัญ มาตรการป้องกันและแก้ไขผลกระทบสิ่งแวดล้อม ช่วงก่อสร้าง

โครงการอาคารชุด เดอะ ไมอามี่ บางปู ของบริษัท เจ.เอส.พี พร็อพเพอร์ตี้ จำกัด (มหาชน) ตั้งอยู่ที่ ถนนสุขุมวิท(สายเก่า) ตำบลบางปูใหม่ อำเภอเมือง จังหวัดสมุทรปราการ

องค์ประกอบทางสิ่งแวดล้อม	ผลกระทบต่อสิ่งแวดล้อมที่สำคัญ	มาตรการป้องกัน และแก้ไขผลกระทบสิ่งแวดล้อม	มาตรการติดตามตรวจสอบผลกระทบสิ่งแวดล้อม
	รอบแหล่งกำเนิดเสียงเป็นผนังกันเสียง Cylence รุ่น Zoundblock STC47 เป็นแผ่นไฟเบอร์ซีเมนต์ หนา 8 มิลลิเมตร 1 ชั้น 2 ด้าน กรุช่องว่างด้วยแผ่นกรุผนัง Cylence รุ่น Zoundblock S050 สามารถลดระดับเสียงลงได้ 47 dB(A) ระดับเสียงจากการก่อสร้างเมื่อติดตั้งกำแพงกันเสียงชั่วคราวรวมกับระดับเสียงเฉลี่ย 24 ชั่วโมง (Leq24 hr.) ประมาณ 67.4 dB(A) ซึ่งมีค่าเกินมาตรฐานระดับเสียงเฉลี่ย 24 ชั่วโมง (70 dB(A)) - ช่วงขึ้นโครงสร้างและตกแต่ง ใช้กำแพงกันเสียงชั่วคราวที่สามารถเคลื่อนที่ได้โดยรอบแหล่งกำเนิดเสียงเป็นผนังกันเสียง Cylence รุ่น Zoundblock STC47 เป็นแผ่นไฟเบอร์ซีเมนต์ หนา 8 มิลลิเมตร 1 ชั้น 2 ด้าน กรุช่องว่างด้วยแผ่นกรุผนัง Cylence รุ่น Zoundblock S050 สามารถลดระดับเสียงลงได้ 47 dB(A) ระดับเสียงจากการก่อสร้างเมื่อติดตั้งกำแพงกันเสียงชั่วคราวรวมกับระดับเสียงเฉลี่ย 24 ชั่วโมง (Leq24 hr.) ประมาณ 67.4 dB(A) ซึ่งมีค่าไม่เกินมาตรฐานระดับเสียงเฉลี่ย 24 ชั่วโมง (70 dB(A)) - เสียงรบกวนจากคนงาน จากการตะโกน พูดคุย ร้องเพลง และใช้วาจาที่ไม่เหมาะสมกับผู้พักอาศัย และผู้สัญจรผ่านไปมาบริเวณใกล้เคียงอาคารโครงการ - เสียงเครื่องยนต์จากรถบรรทุกขนส่งวัสดุก่อสร้างในบริเวณทางเข้า-ออกพื้นที่โครงการ	โครงการ เพื่อร่วมกันวางแผนหรือจัดการร่วมกันในการป้องกันผลกระทบที่อาจจะเกิดขึ้น 4. มีแผนงานและกำหนดเวลาที่ชัดเจน แจ้งให้ผู้พักอาศัยข้างเคียงทราบล่วงหน้าอย่างน้อย 3 วัน เมื่อมีความจำเป็นต้องทำงานที่ก่อให้เกิดเสียงดัง 5. จัดให้มีคณะกรรมการร่วมระหว่างอาคารข้างเคียงโครงการ และเจ้าของโครงการ เพื่อประสานงาน และตรวจสอบการก่อสร้างของโครงการ และหาแนวทางการลดผลกระทบต่อชุมชนโดยรอบ 6. จัดศูนย์รับเรื่องราวร้องทุกข์กับชุมชนใกล้เคียง กรณีมีการร้องเรียนให้แก้ไขปัญหาดังกล่าวโดยทันที 7. จำกัดระยะเวลาการทำงานที่มีเสียงดังให้อยู่ในช่วงเวลา 8.00-17.00 น. และงดกิจกรรมที่ทำให้เกิดเสียงดังในเวลาพักผ่อนของประชาชน แต่หากมีกิจกรรมการก่อสร้างที่ต่อเนื่อง และเกินช่วงเวลาโครงการต้องแจ้งผู้พักอาศัยข้างเคียงโดยรอบให้ทราบล่วงหน้าอย่างน้อย 3 วัน รวมทั้งแจ้งกำหนดระยะเวลาในการก่อสร้างที่เกิดขึ้นในวันเสาร์-อาทิตย์ เพื่อหลีกเลี่ยงวันพักผ่อนของประชาชนโดยรอบโครงการ 8. จัดลำดับงานที่ทำให้เกิดเสียงดังให้มีความถี่น้อยที่สุดและควรเป็นช่วงเวลาที่เหมาะสม 9. จัดให้มีกำแพงกันเสียงชั่วคราวที่สามารถเคลื่อนที่ได้โดยรอบแหล่งกำเนิดเสียงเป็นผนังกันเสียง Cylence รุ่น Zoundblock STC47 เป็นแผ่นไฟเบอร์ซิเมนต์ หนา 8 มิลลิเมตร 1 ชั้น 2 ด้าน กรุช่องว่างด้วยแผ่นกรุผนัง Cylence รุ่น Zoundblock S050 สามารถลดระดับเสียงลงได้ 47 dB(A) สูง 7.2 เมตร ช่วงทำฐานราก และสูง 2.4 เมตร ช่วงขึ้นโครงสร้างและตกแต่งอาคาร ทำให้ระดับเสียงที่เกิดจาก	- จัดทำรายงานผลการปฏิบัติตามมาตรการป้องกันและแก้ไขผลกระทบสิ่งแวดล้อมทุก 6 เดือน และจัดส่งรายงานให้หน่วยงานที่เกี่ยวข้อง - ผู้รับผิดชอบ : เจ้าของโครงการ (บริษัท เจ.เอส.พี. พร็อพเพอร์ตี้ จำกัด (มหาชน))

พฤษภาคม 2558.....
(นายทนงศักดิ์ มโนธรรมรักษา, นายวีระวิทย์ มโนธรรมรักษา)
กรรมการผู้มีอำนาจ
บริษัท เจ.เอส.พี พร็อพเพอร์ตี้ จำกัด(มหาชน)

พฤษภาคม 2558 .....
(นายสุจิทย์ วรรณประดิษฐ)
ผู้ชำนาญการด้านสิ่งแวดล้อม
บริษัท อีโคซิสเต็ม เอ็นจิเนียริ่ง คอนซัลแตนท์ จำกัด

ตารางที่ 1(9) รายการแสดงผลกระทบสิ่งแวดล้อมที่สำคัญ มาตรการป้องกันและแก้ไขผลกระทบสิ่งแวดล้อม ช่วงก่อสร้าง

โครงการอาคารชุด เดอะ ไมอามี่ บางปู ของบริษัท เจ.เอส.พี พร็อพเพอร์ตี้ จำกัด (มหาชน) ตั้งอยู่ที่ ถนนสุขุมวิท(สายเก่า) ตำบลบางปูใหม่ อำเภอเมือง จังหวัดสมุทรปราการ

องค์ประกอบทางสิ่งแวดล้อม	ผลกระทบต่อสิ่งแวดล้อมที่สำคัญ	มาตรการป้องกัน และแก้ไขผลกระทบสิ่งแวดล้อม	มาตรการติดตามตรวจสอบผลกระทบสิ่งแวดล้อม
		โครงการอยู่ในระดับเสียงที่ชุมชนยอมรับได้ หรือวิธีการอื่นที่สามารถลดระดับความดังของเสียงให้อยู่ในเกณฑ์มาตรฐานได้ 10. เลือกตำแหน่งการติดตั้งเครื่องจักรกลให้ห่างจากอาคารใกล้เคียงให้มากที่สุดเพื่อลดเสียงดังจากเครื่องจักร 11. เข้มงวดต่อการปฏิบัติงานของคนงานเพื่อลดการเกิดเสียงดัง เช่น การงัด การจัดหาวัสดุรองรับ หรือป้องกันการกระแทก การลงวัสดุ การก่อสร้างด้วยความนุ่มนวล 12. ตรวจสอบและดูแลรักษาเครื่องมือ เครื่องจักรให้อยู่ในสภาพที่ดีและมีฝาครอบเพื่อลดระดับเสียง 13. จัดให้มีพื้นที่เฉพาะในการทำกิจกรรมที่ก่อให้เกิดเสียงดัง เช่น การเชื่อม การตัด การเจียร์ ให้กระทำอยู่ในห้องที่ปิดมิดชิด และอยู่ห่างจากพื้นที่บ้านพักอาศัยมากที่สุด และติดตั้งแผ่นกันเสียงที่สามารถเคลื่อนย้ายได้ เพื่อป้องกันผล กระทบด้านเสียงดังต่อพื้นที่ข้างเคียง 14. จัดให้มีการติดตั้งเครื่องตรวจวัดระดับเสียง และห้ามการก่อสร้างที่มีเสียงดังเกินระดับเสียงที่เป็นอันตรายต่อผู้ที่ได้ยิน 15. ประชาสัมพันธ์ประชาชนที่พักอาศัยอยู่ในบริเวณใกล้เคียง ให้ทราบและรับฟังปัญหาและข้อเสนอแนะกลับมาปรับปรุงวิธีการทำงาน 16. ผู้รับเหมาต้องควบคุมคนงานก่อสร้างไม่ให้ส่งเสียงดัง 17. การขนย้ายวัสดุขนาดใหญ่จะต้องทำอย่างระมัดระวัง เพื่อความปลอดภัยจากการตกหล่น ซึ่งจะทำให้เกิดเสียงและแรงสั่นสะเทือน 18. กำหนดให้รถขนส่งวัสดุก่อสร้างวิ่งด้วยอัตราเร็ว 30 กม./ชม. เพื่อลดแรงสั่นสะเทือนที่เกิดจากการวิ่งของรถในพื้นที่โครงการ 19. จัดให้มีวัสดุรองรับที่เหมาะสม เพื่อป้องกันการกระแทกของวัสดุที่อาจก่อให้เกิดเสียงดัง	

พฤษภาคม 2558 .....
(นายทนงศักดิ์ มโนธรรมรักษา, นายวีระวิทย์ มโนธรรมรักษา)
กรรมการผู้มีอำนาจ
บริษัท เจ.เอส.พี พร็อพเพอร์ตี้ จำกัด(มหาชน)

พฤษภาคม 2558 .....
(นายสุวิทย์ วรรณประดิษฐ)
ผู้ชำนาญการด้านสิ่งแวดล้อม
บริษัท อีโคซิสเต็ม เอ็นจิเนียริ่ง คอนซัลแตนท์ จำกัด

ตารางที่ 1 (10) รายการแสดงผลกระทบสิ่งแวดล้อมที่สำคัญ มาตรการป้องกันและแก้ไขผลกระทบสิ่งแวดล้อม ช่วงก่อสร้าง

โครงการอาคารชุด เดอะ ไมอามี่ บางปู ของบริษัท เจ.เอส.พี พร็อพเพอร์ตี้ จำกัด (มหาชน) ตั้งอยู่ที่ ถนนสุขุมวิท(สายเก่า) ตำบลบางปูใหม่ อำเภอเมือง จังหวัดสมุทรปราการ

องค์ประกอบทางสิ่งแวดล้อม	ผลกระทบต่อสิ่งแวดล้อมที่สำคัญ	มาตรการป้องกัน และแก้ไขผลกระทบสิ่งแวดล้อม	มาตรการติดตามตรวจสอบผลกระทบสิ่งแวดล้อม
		20. กรณีที่บ้านพักอาศัยใกล้ได้รับผลกระทบและเดือดร้อนจากการก่อสร้าง โครงการต้องจัดหาที่พักชั่วคราวไว้ให้พักอาศัย จนกว่าโครงการดำเนินการแล้วเสร็จ หรือจบขั้นตอนที่มีเสียงดังรบกวน พร้อมทั้งรับผิดชอบค่าใช้จ่ายทั้งหมด	
1.5 แรงสั่นสะเทือน	- อาคารที่อาจจะได้รับผลกระทบจากการดำเนินการก่อสร้างอาคารโครงการ ได้แก่ (1) ทิศเหนือ : ถนนสาธารณะ กว้างประมาณ 12.0 เมตร ถัดไปเป็นพื้นที่ว่างรอการใช้ประโยชน์ของเทศบาลตำบลบางปู และทาวเฮ้าส์ คสล. สูง 2 ชั้น ในชุมชนพนาสนโอเชี่ยนซิตี้วิลเลจ (2) ทิศใต้ : วิทยาลัยเทคนิคสมุทรปราการ และที่ดินบุคคลอื่น ถัดไปเป็นบ้านพักอาศัย สูง 1-2 ชั้น จำนวน 19 หลัง และถนนซอยเทศบาลบางปู 74 (3) ทิศตะวันออก : พื้นที่ว่างรอการใช้ประโยชน์ ตลอดแนวเขตที่ดินโครงการ จำนวน 2 แปลง ถัดไปเป็นถนนสุขุมวิท (สายเก่า) กว้างประมาณ 30.0 เมตร ถัดไปเป็นแนวคลองด่าน ร้านอาหารครัวบุญเลิศ และบ้านพักอาศัย (4) ทิศตะวันตก : พื้นที่ว่างรอการใช้ประโยชน์ และทะเลอ่าวไทย	1. ป้องกันความเสียหายซึ่งเกิดจากการสั่นสะเทือน เนื่องจากการก่อสร้างฐานรากที่อยู่ต่ำกว่าผิวดินเดิมโดยระบบป้องกันดินทลายเป็นระบบ Sheet Pile ซึ่งมีขนาดเพียงพอที่จะรับน้ำหนักของดิน และน้ำหนักของสิ่งก่อสร้าง รวมทั้งน้ำหนักจรบนดินได้เพียงพอ โดยต้องออกแบบให้มีมาตรการรับน้ำหนักสิ่งเหล่านี้ด้วยการค้ำยัน (Bracing) ให้เพียงพอเพื่อกันดินเคลื่อนตัว ซึ่งต้องไม่ก่อให้เกิดอันตรายแก่เสาเข็มและอาคารข้างเคียง 2. จัดให้มีคูดินกว้างประมาณ 1 เมตร ลึกประมาณ 2.0 เมตร บริเวณทิศใต้ติดกับวิทยาลัยเทคนิคสมุทรปราการ เพื่อลดแรงสั่นสะเทือนจากการทำเสาเข็ม 3. การวางลำดับการเจาะเสาเข็ม (Pile Driving Sequence) โดยการวางลำดับการทำเสาเข็มให้มีแรงดันด้านข้างกระจายไปในทิศทางที่มีสิ่งปลูกสร้างน้อยที่สุด 4. จัดให้มีตัวแทนของโครงการและผู้รับเหมาก่อสร้างทำเสาเข็มประสานงานกับวิทยาลัยเทคนิคสมุทรปราการร่วมกันตรวจสอบอาคารพร้อมถ่ายรูปเป็นหลักฐาน และจัดทำสำเนารูปเป็น 2 ชุด เก็บไว้กับโครงการ 1 ชุด และเจ้าของอาคาร 1 ชุด เพื่อใช้เป็นหลักฐานประกอบการประเมินหากเกิดความเสียหาย โดยเจ้าของโครงการต้องดูแลเป็นกรณีพิเศษ 5. จัดทำประกันอุบัติเหตุจากการก่อสร้างอาคาร โดยจะต้องครอบคลุมถึงค่าเสียหายจากอาคารข้างเคียงเสียหายจากการก่อสร้างด้วย	<u>สถานที่ตรวจวัด</u> - บริเวณด้านทิศเหนือของโครงการ - บริเวณวิทยาลัยเทคนิคสมุทรปราการ <u>ดัชนีที่ต้องติดตามตรวจสอบ</u> - PPV, Hz เป็นเวลา 1 วันต่อเนื่อง <u>ความถี่ในการตรวจสอบ</u> - ทุกวันตลอดช่วงที่ทำฐานราก และรายงานผลทุก ๆสัปดาห์ตลอดช่วงการทำฐานราก และหลังการทำฐานราก เดือนละ 1 ครั้งตลอดระยะเวลาการก่อสร้าง - จัดให้มีเจ้าหน้าที่รับเรื่องร้องเรียนที่อาจเกิดจากการก่อสร้าง หากพบว่ามีเรื่องร้องเรียนต้องจัดเจ้าหน้าที่เข้าตรวจสอบ และแก้ปัญหาที่พบโดยทัน - จัดทำรายงานผลการปฏิบัติตามมาตรการป้องกันและแก้ไขผลกระทบสิ่งแวดล้อมทุก 6 เดือน และจัดส่งรายงานให้หน่วยงานที่เกี่ยวข้อง - ผู้รับผิดชอบ : เจ้าของโครงการ (บริษัท เจ.เอส.พี. พร็อพเพอร์ตี้ จำกัด (มหาชน))

พฤษภาคม 2558.....
(นายทนงศักดิ์ มโนธรรมรักษา, นายวีระวิทย์ มโนธรรมรักษา)
กรรมการผู้มีอำนาจ
บริษัท เจ.เอส.พี พร็อพเพอร์ตี้ จำกัด(มหาชน)

พฤษภาคม 2558 .....
(นายสุวิทย์ วรรณประดิษฐ)
ผู้ชำนาญการด้านสิ่งแวดล้อม
บริษัท อีโคซิสเต็ม เอ็นจิเนียริ่ง คอนซัลแตนท์ จำกัด

ตารางที่ 1(11) รายการแสดงผลกระทบสิ่งแวดล้อมที่สำคัญ มาตรการป้องกันและแก้ไขผลกระทบสิ่งแวดล้อม ช่วงก่อสร้าง

โครงการอาคารชุด เดอะ ไมอามี่ บางปู ของบริษัท เจ.เอส.พี พร็อพเพอร์ตี้ จำกัด (มหาชน) ตั้งอยู่ที่ ถนนสุขุมวิท(สายเก่า) ตำบลบางปูใหม่ อำเภอเมือง จังหวัดสมุทรปราการ

องค์ประกอบทางสิ่งแวดล้อม	ผลกระทบต่อสิ่งแวดล้อมที่สำคัญ	มาตรการป้องกัน และแก้ไขผลกระทบสิ่งแวดล้อม	มาตรการติดตามตรวจสอบผลกระทบสิ่งแวดล้อม
		6. จัดศูนย์รับเรื่องราวร้องทุกข์กับชุมชนใกล้เคียง กรณีมีการร้องเรียนให้แก้ไขปัญหาดังกล่าวโดยทันที โดยประสานงานกับวิทยาลัยเทคนิคสมุทรปราการ กรณีมีการร้องเรียนหรือได้รับความเดือดร้อนจากการก่อสร้างโครงการให้ติดต่อกับทางโครงการและผู้รับเหมาก่อสร้างได้โดยตรง และโครงการต้องแก้ไขปัญหาดังกล่าวโดยทันที 7. จัดทีมงานฝ่ายช่าง และวิศวกรเพื่อเข้าประเมินพื้นที่ที่ได้รับการเดือดร้อนจากการก่อสร้างโครงการ เพื่อซ่อมแซมอาคาร และหรือส่วนของอาคารที่แตกร้าว ทรุดตัวทันทีเมื่อมีการเข้าแจ้งเหตุจากชุมชน 8. ต้องมีวิศวกรควบคุมงานก่อสร้างทุกขั้นตอน เพื่อป้องกันความเสียหายแก่อาคารข้างเคียง 9. ติดตามตรวจความเสียหายของอาคารข้างเคียง หากมีความเสียหายจากการทำเสาเข็ม และการก่อสร้างของโครงการ เจ้าของโครงการจะต้องรับผิดชอบความเสียหายทั้งหมดทันที	
1.6 การเกิดแผ่นดินไหว	- พื้นที่โครงการตั้งอยู่ในซึ่งอยู่ในบริเวณที่ได้รับผลกระทบหากเกิดแผ่นดินไหวในบริเวณที่มีแนวรอยเลื่อนแผ่นดินดังที่กล่าวไว้ในบทที่ 3 จังหวัดสมุทรปราการอยู่ในแนวเขตที่มีความรุนแรงของการเกิดแผ่นดินไหวที่ระดับ 5-7 เมอร์คัลลี่ เขต ก.2 (สีส้ม) เป็นระดับที่ทุกคนจะเกิดความตกใจ สิ่งก่อสร้างที่ออกแบบไม่ดีจะปรากฏความเสียหาย ระดับน้อยถึงปานกลาง โดยเป็นรอยเลื่อนสะแกง และรอยเลื่อนแถบจังหวัดกาญจนบุรี ทั้งนี้ทางโครงการได้ออกแบบและก่อสร้างอาคารให้เป็นไปตามกฎเกณฑ์ที่กำหนดตาม พรบ.ควบคุมอาคาร และเป็นไปตามกฎกระทรวง กำหนดการรับน้ำหนัก ความต้านทาน ความคงทน ของอาคาร และพื้นดินที่รองรับอาคารในการต้านทานแรงสั่นสะเทือนของแผ่นดินไหว พ.ศ.2550	1. ออกแบบและก่อสร้างอาคารให้เป็นไปตามกฎเกณฑ์ที่กำหนดตาม พ.ร.บ. ควบคุมอาคาร และเป็นไปตาม มยผ.1302-52 ซึ่งเป็นมาตรฐานประกอบการออกแบบอาคารและต้านแรงแผ่นดินไหว 2. โครงสร้างอาคาร ได้ออกแบบคำนวณให้สามารถรับแรงสั่นสะเทือนของแผ่น ดินไหวตามวิธีเฉือนทั้งหมด ทั้งในแนวราบที่ระดับพื้นดินและในแนวราบที่กระทำต่อพื้นชั้นต่าง ๆ ตามข้อกำหนดกฎกระทรวง พ.ศ.2550 3. แผนการเตรียมตัวก่อนการเกิดแผ่นดินไหว (1) ติดตั้งป้ายคำแนะนำในการปฏิบัติตน เมื่อเกิดแผ่นดินไหวไว้ในบริเวณที่เห็นได้ชัดเจน เช่น ภายในห้องลิฟต์โดยสาร หรือบริเวณโถงหน้าลิฟต์ (2) มีไฟฉายพร้อมถ่านไฟฉาย และกล่องยาเตรียมไว้โถงทางเดิน	-

พฤษภาคม 2558 .....

(นายทนงศักดิ์ มโนธรรมรักษา, นายวีระวิทย์ มโนธรรมรักษา)

กรรมการผู้มีอำนาจ

บริษัท เจ.เอส.พี พร็อพเพอร์ตี้ จำกัด (มหาชน)

พฤษภาคม 2558 .....

(นายสุวิทย์ วรรณประดิษฐ)

ผู้ชำนาญการด้านสิ่งแวดล้อม

บริษัท อีโคซิสเต็ม เอ็นจิเนียริ่ง คอนซัลแตนท์ จำกัด

ตารางที่ 1 (12) รายการแสดงผลกระทบสิ่งแวดล้อมที่สำคัญ มาตรการป้องกันและแก้ไขผลกระทบสิ่งแวดล้อม ช่วงก่อสร้าง

โครงการอาคารชุด เดอะ ไมอามี่ บางปู ของบริษัท เจ.เอส.พี พร็อพเพอร์ตี้ จำกัด (มหาชน) ตั้งอยู่ที่ ถนนสุขุมวิท(สายเก่า) ตำบลบางปูใหม่ อำเภอเมือง จังหวัดสมุทรปราการ

องค์ประกอบทางสิ่งแวดล้อม	ผลกระทบต่อสิ่งแวดล้อมที่สำคัญ	มาตรการป้องกัน และแก้ไขผลกระทบสิ่งแวดล้อม	มาตรการติดตามตรวจสอบผลกระทบสิ่งแวดล้อม
		แต่ละชั้นของอาคาร และให้ทุกคนทราบว่าอยู่ที่ใดของอาคาร (3) ศึกษาการปฐมพยาบาลเบื้องต้น (4) มีอุปกรณ์ดับเพลิงไว้ในอาคาร เช่น ถังดับเพลิง ถุงทราย เป็นต้น (5) ทราบตำแหน่งของวาล์วปิดก๊าซ สะพานไฟ สำหรับตัดกระแสไฟฟ้า (6) อย่าวางสิ่งของหนักบนชั้นหรือหิ้งสูง ๆ เพราะเมื่อเกิดแผ่นดินไหวอาจตกลงมาเป็นอันตรายได้ (7) มีการยึดหรือผูกอุปกรณ์เครื่องใช้หนัก ๆ ให้แน่นกับพื้น (8) มีการวางแผนเรื่องจุดนัดพบที่ปลอดภัย ในกรณีที่ต้องพลัดจากกันเพื่อมารวมตัวกันอีกครั้ง (9) ติดตั้งป้ายประชาสัมพันธ์วิธีการปฏิบัติตัวเมื่อเกิดแผ่นดินไหวในบริเวณที่เห็นได้ชัดเจน เช่น บริเวณหน้าหรือภายในลิฟต์ 4. แผนการอพยพระหว่างการเกิดแผ่นดินไหว (1) อย่าตกใจ พยายามควบคุมสติ (2) ถ้าอยู่ภายในห้องพัก ให้ยืนหรือหมอบอยู่ในส่วนของห้องพักที่มีโครง สร้างแข็งแรง สามารถรับน้ำหนักได้มาก และอยู่ห่างจากประตู ระเบียง หน้าต่าง (3) ห้ามใช้ลิฟต์โดยเด็ดขาดขณะเกิดแผ่นดินไหว (4) หากอยู่ในอาคารสูง ตั้งสติให้มั่น และรีบออกจากอาคารโดยเร็ว หนีจากสิ่งล้มทับได้ (5) อย่าใช้เทียน ไม้ขีดไฟ หรือสิ่งที่ก่อให้เกิดเปลวหรือประกายไฟ เพราะอาจมีก๊าซรั่วอยู่บริเวณนั้น 5. แผนหลังการเกิดแผ่นดินไหว (1) ตรวจสอบตัวเองและคนรอบข้างว่าได้รับบาดเจ็บหรือไม่ ให้ปฐมพยาบาลเบื้องต้นก่อน	

พฤษภาคม 2558.....
(นายทนงศักดิ์ มโนธรรมรักษา, นายวีระวิทย์ มโนธรรมรักษา)
กรรมการผู้มีอำนาจ
บริษัท เจ.เอส.พี พร็อพเพอร์ตี้ จำกัด(มหาชน)

พฤษภาคม 2558 .....
(นายสุวิทย์ วรรณ์ประดิษฐ)
ผู้ชำนาญการด้านสิ่งแวดล้อม
บริษัท อีโคซิสเต็ม เอ็นจิเนียริ่ง คอนซัลแตนท์ จำกัด

ตารางที่ 1(13) รายการแสดงผลกระทบสิ่งแวดล้อมที่สำคัญ มาตรการป้องกันและแก้ไขผลกระทบสิ่งแวดล้อม ช่วงก่อสร้าง

โครงการอาคารชุด เดอะ ไมอามี่ บางปู ของบริษัท เจ.เอส.พี พร็อพเพอร์ตี้ จำกัด (มหาชน) ตั้งอยู่ที่ ถนนสุขุมวิท(สายเก่า) ตำบลบางปูใหม่ อำเภอเมือง จังหวัดสมุทรปราการ

องค์ประกอบทางสิ่งแวดล้อม	ผลกระทบต่อสิ่งแวดล้อมที่สำคัญ	มาตรการป้องกัน และแก้ไขผลกระทบสิ่งแวดล้อม	มาตรการติดตามตรวจสอบผลกระทบสิ่งแวดล้อม
		ให้ปฐมพยาบาลเบื้องต้นก่อน (2) รีบออกจากอาคารที่เสียหายทันที เพราะอาจเกิดการทรุดตัวของอาคารหรือพังทลายได้ (3) ใส่รองเท้าหุ้มส้น เพราะอาจมีเศษแก้วหรือวัสดุแหลมคมอื่นทำให้ได้รับบาดเจ็บ (4) ตรวจสายไฟ ท่อน้ำ ท่อก๊าซ เพื่อป้องกันการเกิดอุบัติเหตุจากก๊าซรั่ว หากได้กลิ่นให้เปิดประตู หน้าต่างทุกบาน (5) ให้ออกห่างจากบริเวณที่มีสายไฟรั่ว ขาด และวัสดุสายไฟพาดถึง (6) เปิดวิทยุฟังคำแนะนำฉุกเฉิน อย่าใช้โทรศัพท์นอกจากจำเป็นจริง ๆ (7) สำรวจดูความเสียหายของท่อส้วม และท่อน้ำทิ้งก่อนใช้ (8) หลีกเลี่ยงการเข้าไปในเขตที่มีความเสียหายสูง หรืออาคารพัง	
1.7 ทรัพยากรน้ำ	- ตำแหน่งที่ตั้งโครงการ ไม่พบว่ามีแหล่งน้ำผิวดินบริเวณพื้นที่โครงการ ส่วนบริเวณใกล้เคียง พบแหล่งน้ำผิวดินจำนวน 2 แห่ง อยู่ห่างจากพื้นที่โครงการประมาณ 50 เมตร ได้แก่ คลองชลประทาน และทะเลอ่าวไทย แต่อย่างใดก็ตาม โครงการจัดให้มีห้องน้ำสำหรับคนงาน จำนวน 4 จุด จุดละ 6 ห้อง รวมทั้งสิ้น 24 ห้อง สำหรับคนงาน 500 คน อยู่บริเวณพื้นที่ก่อสร้างโครงการ รองรับปริมาณน้ำเสียได้ 4.0 ลบ.ม./วัน ใช้ระบบเกรอะ-กรองไร้อากาศ ขนาดความจุ 1,050 ลิตร ใช้ 1 ถัง ต่อห้องส้วม 6 ห้อง โดยน้ำเสียจากส้วมเมื่อผ่านการบำบัดแล้วจะมีค่า BOD ลดลงจาก 494 มิลลิกรัม/ลิตร เหลือ 172.90 มิลลิกรัม/ลิตร (ประสิทธิภาพการบำบัด 60 %) จากนั้นจะไหลรวมกับน้ำเสียจากส่วนชำระล้างตัวและอุปกรณ์ก่อสร้าง 18.0 ลูกบาศก์เมตร/วัน มีค่า BOD 154.35 มิลลิกรัม/ลิตร BOD ผสมเป็น 159.87 มิลลิกรัม/ลิตร ปริมาณน้ำ 25.0 ลูกบาศก์เมตร/	1. ก่อสร้างรางระบายน้ำโดยรอบพื้นที่ก่อสร้างโครงการ และบ่อพักตะกอน เพื่อรวบรวมและระบายน้ำที่เกิดขึ้นในโครงการลงสู่ท่อระบายน้ำสาธารณะด้านหน้าโครงการ 2. จัดให้มีห้องน้ำคนงานก่อสร้างอยู่บริเวณพื้นที่ก่อสร้าง จำนวน 4 จุด จุดละ 6 ห้อง รวมทั้งสิ้น 24 ห้อง สำหรับพื้นที่ก่อสร้างพร้อมระบบบำบัดน้ำเสียแบบเกรอะ-กรองไร้อากาศจำนวน 1 ถังต่อห้องส้วม 6 ห้อง ขนาด 1,050 ลิตร/ถัง ประสิทธิภาพการบำบัดร้อยละ 60 และถังเติมอากาศ ขนาดความจุ 6 ลูกบาศก์เมตร จำนวน 4 ชุด จากนั้นระบายลงสู่ท่อระบายน้ำสาธารณะด้านข้างและด้านหน้าโครงการ 3. จัดให้มีห้องน้ำคนงานในบ้านพักคนงานก่อสร้างจำนวน 24 ห้อง พร้อมระบบบำบัดน้ำเสียแบบเกรอะ-กรองไร้อากาศ จำนวน 4 ถัง ขนาด 1,050 ลิตร/ถัง มีประสิทธิภาพการบำบัดร้อยละ 60 และถังบำบัดน้ำเสียแบบเติมอากาศ ขนาด 10.0 ลูกบาศก์เมตร จำนวน 3	- ดูแลระบบสุขาภิบาลสิ่งแวดล้อมเดือนละ 1 ครั้ง ตลอดระยะเวลาการก่อสร้าง - ติดตามตรวจสอบคุณภาพของระบบระบายน้ำ 1 เดือน/ครั้ง ตลอดระยะเวลาการก่อสร้าง - ตรวจวัด pH, BOD, SS, Settleable Solid, TDS, Sulfide, TKN และ Fat, Oil and Grease จากน้ำทิ้งบริเวณพื้นที่ก่อสร้าง และจากบ้านพักคนงานก่อสร้าง เดือนละ 1 ครั้ง ให้เป็นไปตามประกาศกระทรวงทรัพยากร ธรรมชาติและสิ่งแวดล้อม เรื่อง กำหนดมาตรฐานควบคุมการระบายน้ำทิ้งจากอาคารบางประเภทและบางขนาด พ.ศ. 2548 - ผู้รับผิดชอบ : เจ้าของโครงการ (บริษัท เจ.เอส.พี. พร็อพเพอร์ตี้ จำกัด (มหาชน))

พฤษภาคม 2558 .....
(นายทนงศักดิ์ มโนธรรมรักษา, นายวีระวิทย์ มโนธรรมรักษา)
กรรมการผู้มีอำนาจ
บริษัท เจ.เอส.พี พร็อพเพอร์ตี้ จำกัด(มหาชน)

พฤษภาคม 2558 .....
(นายสุวิทย์ วรรณประดิษฐ)
ผู้ชำนาญการด้านสิ่งแวดล้อม
บริษัท อีโคซิสเต็ม เอ็นจิเนียริ่ง คอนซัลแตนท์ จำกัด

ตารางที่ 1 (14) รายการแสดงผลกระทบสิ่งแวดล้อมที่สำคัญ มาตรการป้องกันและแก้ไขผลกระทบสิ่งแวดล้อม ช่วงก่อสร้าง

โครงการอาคารชุด เดอะ ไมอามี่ บางปู ของบริษัท เจ.เอส.พี พร็อพเพอร์ตี้ จำกัด (มหาชน) ตั้งอยู่ที่ ถนนสุขุมวิท(สายเก่า) ตำบลบางปูใหม่ อำเภอเมือง จังหวัดสมุทรปราการ

องค์ประกอบทางสิ่งแวดล้อม	ผลกระทบต่อสิ่งแวดล้อมที่สำคัญ	มาตรการป้องกัน และแก้ไขผลกระทบสิ่งแวดล้อม	มาตรการติดตามตรวจสอบผลกระทบสิ่งแวดล้อม
	ลูกบาศก์เมตร จำนวน 4 ชุด เพื่อบำบัดให้เหลือค่า BOD ไม่เกิน 20 มก./ลิตร จากนั้นจะระบายลงสู่ท่อระบายน้ำสาธารณะด้านข้างโครงการ	มิลลิกรัม/ลิตร ก่อนระบายลงสู่ท่อระบายน้ำสาธารณะต่อไป 4. จัดให้มีหัวหน้าคนงานหรือผู้ควบคุมดูแลให้คนงานดูแลรักษาความสะอาดของห้องน้ำอย่างสม่ำเสมอ เพื่อป้องกันกลิ่นเหม็น และแหล่งเพาะพันธุ์เชื้อโรค 5. จัดให้มีการสูบตะกอนในบ่อเกรอะไปกำจัดทุก ๆ 6 เดือน/ครั้ง หรือเมื่อส่วนบ่อเกรอะเต็ม 6. เมื่อเสร็จสิ้นการก่อสร้างให้สูบตะกอนออกจากบ่อเกรอะ-บ่อกรองทิ้งทั้งหมด พร้อมฆ่าเชื้อโรคด้วยการโรยปูนขาวก่อนทำการกลบปิดถาวร 7. จัดให้มีคนงานคอยทำความสะอาดบริเวณหน้างาน เพื่อป้องกันมิให้เศษดิน และเศษวัสดุก่อสร้างอุดตันหรือกีดขวางการไหลของน้ำ 8. รณรงค์ให้คนงานใช้น้ำอย่างประหยัด เพื่อลดปริมาณการเกิดน้ำเสีย 9. ห้ามทิ้งเศษขยะ/เศษวัสดุก่อสร้าง/เคมีภัณฑ์ใด ๆลงในท่อระบายน้ำสาธารณะและบริเวณทะเลอ่าวไทย	
2. <u>ทรัพยากรชีวภาพ</u> 2.1 สิ่งมีชีวิตบนบก	- จากการสอบถามคุณวัฐวดี ปั้นศิริ ผู้อำนวยการฝ่ายกองสาธารณสุขและสิ่งแวดล้อม เทศบาลตำบลบางปู พบว่าบริเวณพื้นที่โครงการไม่มีพื้นที่ป่าชายเลนแต่อย่างใด เนื่องจากทะเลอ่าวไทยบริเวณนี้มีคลื่นลมแรงพัดผ่านทำให้ต้นไม้ต่าง ๆไม่สามารถดำรงชีวิตอยู่ได้ ประกอบกับมีแนวสันเขื่อนกั้นระหว่างพื้นดิน และทะเลอ่าวไทย สำหรับพื้นที่ข้างเคียงโครงการบริเวณวิทยาลัยเทคนิคสมุทรปราการ พบว่ามีพื้นที่ป่าชายเลนอยู่บริเวณด้านทิศตะวันตกติดทะเลอ่าวไทย โครงการจึงมีนโยบายในการสนับสนุนและส่งเสริมการปลูกป่าชายเลน เพื่อเป็นการอนุรักษ์ความอุดมสมบูรณ์ของป่าชายเลน และความหลากหลายทางชีวภาพ	1 จัดให้มีนโยบายร่วมสนับสนุนและส่งเสริมการปลูกป่าชายเลน กับหน่วยงานราชการที่เกี่ยวข้องเพื่อเป็นการอนุรักษ์พื้นที่ป่าชายเลนและสิ่งแวดล้อม 2. รณรงค์ให้ผู้พักอาศัยรู้จักความสำคัญของป่าชายเลนและร่วมกันดูแลบำรุงรักษาป่าชายเลนให้อยู่ในสภาพที่ดี 3. ห้ามมิให้ระบายน้ำเสียที่ไม่ได้ผ่านการบำบัดลงคลองชลประทานและทะเลอ่าวไทย 4. ห้ามทิ้งขยะ เศษวัสดุก่อสร้าง และสารเคมีใด ๆ ลงคลองชลประทานและทะเลอ่าวไทย 5. ปลูกต้นไม้และจัดภูมิสถาปัตย์ภายในพื้นที่โครงการ เพื่อเป็นแนว	-

พฤษภาคม 2558.....

(นายทนงศักดิ์ มโนธรรมรักษา, นายวีระวิทย์ มโนธรรมรักษา)

กรรมการผู้มีอำนาจ

บริษัท เจ.เอส.พี พร็อพเพอร์ตี้ จำกัด (มหาชน)

พฤษภาคม 2558 .....

(นายสุวิทย์ วรรณประดิษฐ)

ผู้ชำนาญการด้านสิ่งแวดล้อม

บริษัท อีโคซิสเต็ม เอ็นจิเนียริ่ง คอนซัลแตนท์ จำกัด

ตารางที่ 1(15) รายการแสดงผลกระทบสิ่งแวดล้อมที่สำคัญ มาตรการป้องกันและแก้ไขผลกระทบสิ่งแวดล้อม ช่วงก่อสร้าง

โครงการอาคารชุด เดอะ ไมอามี่ บางปู ของบริษัท เจ.เอส.พี พร็อพเพอร์ตี้ จำกัด (มหาชน) ตั้งอยู่ที่ ถนนสุขุมวิท(สายเก่า) ตำบลบางปูใหม่ อำเภอเมือง จังหวัดสมุทรปราการ

องค์ประกอบทางสิ่งแวดล้อม	ผลกระทบต่อสิ่งแวดล้อมที่สำคัญ	มาตรการป้องกัน และแก้ไขผลกระทบสิ่งแวดล้อม	มาตรการติดตามตรวจสอบผลกระทบสิ่งแวดล้อม
		ป้องกันมิให้เศษตะกอนดิน และการไหลบ่าของน้ำลงสู่คลองชลประทาน และทะเลอ่าวไทย	
2.2 สิ่งมีชีวิตในน้ำ	- บริเวณพื้นที่โครงการ ไม่พบว่ามีแหล่งน้ำแต่อย่างใด ส่วนบริเวณใกล้เคียง พบแหล่งน้ำผิวดินจำนวน 2 แห่ง อยู่ห่างจากพื้นที่โครงการประมาณ 50 เมตร ได้แก่ คลองชลประทาน และทะเลอ่าวไทย บริเวณทะเลอ่าวไทยมีแนวสันเขื่อนกั้นเพื่อป้องกันคลื่นและกันน้ำกระเซาะ แนวสันเขื่อนมีระดับสูงกว่าระดับน้ำทะเล 0.4 เมตร โดยแนวสันเขื่อนมีการปรับถมทุก ๆ 5 ปี สิ่งมีชีวิตที่พบเห็นส่วนใหญ่ ได้แก่ ปลาน้ำเค็ม กุ้ง หอย เป็นต้น	1. ห้ามระบายน้ำเสียที่ไม่ได้ผ่านการบำบัดลงคลองชลประทาน และทะเลอ่าวไทย 2. ห้ามทิ้งขยะ เศษวัสดุก่อสร้าง และสารเคมีใด ๆ ลงคลองชลประทานและทะเลอ่าวไทย	-
3. <u>คุณค่าการใช้ประโยชน์ของมนุษย์</u> 3.1 การใช้น้ำ	1. บริเวณพื้นที่ก่อสร้าง - ช่วงก่อสร้างจะมีการใช้น้ำประมาณ 88 ลูกบาศก์เมตร/วัน โดยจะใช้ในการก่อสร้างประมาณ 63.0 ลูกบาศก์เมตร/วัน ส่วนน้ำใช้เพื่อการอุปโภค-บริโภคของคนงานก่อสร้าง มีปริมาณการใช้น้ำประมาณ 25.0 ลูกบาศก์เมตร/วัน กรณีไม่มีมาตรการลดผลกระทบ อาจก่อให้เกิดการขาดแคลนปริมาณน้ำใช้ในพื้นที่ก่อสร้าง และเป็นผลต่อการจ่ายน้ำของการประปาสาขาสมุทรปราการ และมีผลต่อผู้ใช้น้ำประปารายอื่นใกล้เคียงได้ - โครงการจัดให้มีถังสำรองน้ำใช้สำหรับใช้ทั่วไปจำนวน 4 จุด โดยแต่ละจุดจัดให้มีถังสำเร็จรูป ขนาด 5 ลูกบาศก์เมตร จำนวน 6 ถัง รวมความจุของถังเก็บน้ำสำรองในแต่ละจุด 36 ลูกบาศก์เมตร/จุด และความจุรวมทั้งโครงการเท่ากับ 120 ลูกบาศก์เมตร สามารถสำรองน้ำใช้ได้นาน 1.36 วัน 2. บริเวณบ้านพักคนงานก่อสร้าง - การใช้น้ำในบ้านพักคนงานก่อสร้างจะใช้สำหรับการอาบ ชำระล้าง ปริมาณการใช้น้ำประมาณ 35.0 ลูกบาศก์เมตร/วัน กรณีไม่มี	1. จัดให้มีถังสำรองน้ำใช้สำหรับใช้ทั่วไปในพื้นที่ก่อสร้างจำนวน 4 จุด เป็นถังสำเร็จรูปขนาด 5.0 ลูกบาศก์เมตร จำนวน 6 ถัง/จุด รวมความจุถังเก็บน้ำสำรองทั้งสิ้น 120.0 ลูกบาศก์เมตร สามารถสำรองน้ำใช้ได้นาน 1.36 วัน 2. จัดให้มีบ่อสำรองน้ำสำหรับอาบ ซักล้างในพื้นที่บ้านพักคนงานก่อสร้าง เป็นบ่อก่ออิฐฉาบปูนขนาด 4x5x1 ลูกบาศก์เมตร จำนวน 3 บ่อ และถังเก็บน้ำดื่มขนาด 1.5 ลูกบาศก์เมตร จำนวน 4 ถัง รวมขนาดความจุทั้งสิ้น 66.0 ลูกบาศก์เมตร สามารถสำรองน้ำใช้ได้นาน 1.89 วัน 3. เปิดน้ำเข้าสู่บ่อเก็บน้ำสำรองในช่วงเวลา 24.00-04.00 น. เพื่อหลีกเลี่ยงการใช้น้ำของชุมชน 4. รณรงค์ให้คนงานใช้น้ำอย่างประหยัด เพื่อลดปริมาณการเกิดน้ำเสีย 5. ให้มีวิศวกรควบคุมตรวจสอบการวางท่อ โดยเฉพาะข้อต่อของท่ออย่างเข้มงวด เพื่อมิให้เกิดการรั่วไหลของน้ำภายหลัง 6. เลือกใช้ท่อที่มีคุณภาพสูงและเป็นไปตามเกณฑ์มาตรฐานการประปานครหลวง	- ดูแลระบบสุขาภิบาลสิ่งแวดล้อมเดือนละ 1 ครั้ง ตลอดระยะเวลาการก่อสร้าง - ผู้รับผิดชอบ : เจ้าของโครงการ (บริษัท เจ.เอส.พี. พร็อพเพอร์ตี้ จำกัด (มหาชน))

พฤษภาคม 2558 .....

(นายทนงศักดิ์ มโนธรรมรักษา, นายวีระวิทย์ มโนธรรมรักษา)

กรรมการผู้มีอำนาจ

บริษัท เจ.เอส.พี พร็อพเพอร์ตี้ จำกัด(มหาชน)

บริษัท เจ. เอส. พี. พร็อพเพอร์ตี้ จำกัด (มหาชน)

พฤษภาคม 2558 .....

(นายสุวิทย์ วรรณประดิษฐ)

ผู้ชำนาญการด้านสิ่งแวดล้อม

บริษัท อีโคซิสเต็ม เอ็นจิเนียริ่ง คอนซัลแตนท์ จำกัด

ตารางที่ 1 (16) รายการแสดงผลกระทบสิ่งแวดล้อมที่สำคัญ มาตรการป้องกันและแก้ไขผลกระทบสิ่งแวดล้อม ช่วงก่อสร้าง

โครงการอาคารชุด เดอะ ไมอามี่ บางปู ของบริษัท เจ.เอส.พี พร็อพเพอร์ตี้ จำกัด (มหาชน) ตั้งอยู่ที่ ถนนสุขุมวิท(สายเก่า) ตำบลบางปูใหม่ อำเภอเมือง จังหวัดสมุทรปราการ

องค์ประกอบทางสิ่งแวดล้อม	ผลกระทบต่อสิ่งแวดล้อมที่สำคัญ	มาตรการป้องกัน และแก้ไขผลกระทบสิ่งแวดล้อม	มาตรการติดตามตรวจสอบผลกระทบสิ่งแวดล้อม
	มาตรการลดผลกระทบ อาจก่อให้เกิดการขาดแคลนปริมาณน้ำใช้ในพื้นที่บ้านพักคนงาน และเป็นผลต่อการจ่ายน้ำของการประปานครหลวง สำนักงานพื้นที่ที่บ้านพักคนงานก่อสร้างตั้งอยู่ และอาจมีผลต่อผู้ใช้น้ำประปารายอื่นใกล้เคียงบ้านพักคนงานก่อสร้างได้ - โครงการจะจัดให้มีบ่อสำรองน้ำสำหรับอาบ ซักล้างเป็นบ่อก่ออิฐฉาบปูนขนาด 4 x 5 x 1 ลูกบาศก์เมตร จำนวน 3 บ่อ และถังเก็บน้ำดื่มขนาด 1.5 ลูกบาศก์เมตร จำนวน 4 ถัง รวมขนาดความจุทั้งสิ้น 66.0 ลูกบาศก์เมตร สามารถสำรองน้ำใช้ได้นาน 1.89 วัน	7. เลือกใช้อุปกรณ์และผลิตภัณฑ์ที่ประหยัดน้ำ	
3.2 การใช้ไฟฟ้า	- โครงการจะขอใช้ไฟฟ้าชั่วคราวจากการไฟฟ้านครหลวง สาขาสมุทรปราการ เพื่อจ่ายไฟฟ้าให้กับเครื่องมือ และอุปกรณ์ก่อสร้าง และเพื่อการส่องสว่างในเวลากลางคืน	1. จัดให้มีหม้อแปลงไฟฟ้าแยกต่างหากจากชุมชนอยู่ภายในโครงการสำหรับเครื่องมือและอุปกรณ์ก่อสร้าง เพื่อป้องกันไฟฟ้ากระชากหรือไฟฟ้ากระตุกกับชุมชน 2. การจ่ายไฟฟ้าและพลังงานสำหรับขับเคลื่อนอุปกรณ์ก่อสร้าง ต้องเป็นไปตามกฎวงจรไฟฟ้าที่ถูกต้องเพื่อป้องกันไฟฟ้าลัดวงจรซึ่งเป็นอันตรายถึงชีวิต 3. จัดให้มีช่างเทคนิคไฟฟ้าควบคุมการปฏิบัติงาน 4. ใช้อุปกรณ์ไฟฟ้าที่ได้มาตรฐาน ประหยัดพลังงาน และมีอายุการใช้งานยาวนาน 5. แนะนำให้คนงานใช้ไฟฟ้าอย่างประหยัด	-
3.3 การจัดการขยะ	1. ขยะจากการก่อสร้างโครงการ - *ขยะที่สามารถนำกลับมาใช้ใหม่ได้* ได้แก่ เหล็ก กระเบื้อง เซรามิก กระเบื้องหลังคา ยิปซั่มบอร์ด และไม้ เท่ากับ 632.51 ลูกบาศก์เมตร - *ขยะที่นำไปใช้ในการปรับถมที่* ได้แก่ คอนกรีต และอิฐ เท่ากับ 5,976.80 ลูกบาศก์เมตร	1. จัดให้มีคนงานทำหน้าที่คัดแยกเศษวัสดุก่อสร้างที่สามารถนำมาใช้ได้ใหม่ เศษวัสดุก่อสร้างที่สามารถนำไปขายได้ และเศษวัสดุก่อสร้างที่เหลือทิ้ง เป็นประจำทุกวัน 2. จัดให้มีพื้นที่สำหรับเก็บวัสดุก่อสร้าง ไม่ปล่อยให้กระจัดกระจายหลายจุด เพื่อความเป็นระเบียบ และสะดวกต่อการจัดเก็บ โดยกองแยกระหว่างเศษวัสดุที่สามารถนำกลับไปใช้หรือขายได้ กับเศษวัสดุที่ต้องนำไปกำจัด	- ติดตามตรวจสอบที่พักขยะมูลฝอยเดือนละ 1 ครั้ง ตลอดระยะเวลาการก่อสร้าง - ผู้รับผิดชอบ : เจ้าของโครงการ (บริษัท เจ.เอส.พี. พร็อพเพอร์ตี้ จำกัด (มหาชน))

พฤษภาคม 2558.....
(นายทนงศักดิ์ มโนธรรมรักษา, นายวีระวิทย์ มโนธรรมรักษา)
กรรมการผู้มีอำนาจ
บริษัท เจ.เอส.พี พร็อพเพอร์ตี้ จำกัด(มหาชน)

พฤษภาคม 2558 .....
(นายสุจิทย์ วรรณประดิษฐ)
ผู้ชำนาญการด้านสิ่งแวดล้อม
บริษัท อีโคซิสเต็ม เอ็นจิเนียริ่ง คอนซัลแตนท์ จำกัด

ตารางที่ 1(17) รายการแสดงผลกระทบสิ่งแวดล้อมที่สำคัญ มาตรการป้องกันและแก้ไขผลกระทบสิ่งแวดล้อม ช่วงก่อสร้าง

โครงการอาคารชุด เดอะ ไมอามี่ บางปู ของบริษัท เจ.เอส.พี พร็อพเพอร์ตี้ จำกัด (มหาชน) ตั้งอยู่ที่ ถนนสุขุมวิท(สายเก่า) ตำบลบางปูใหม่ อำเภอเมือง จังหวัดสมุทรปราการ

องค์ประกอบทางสิ่งแวดล้อม	ผลกระทบต่อสิ่งแวดล้อมที่สำคัญ	มาตรการป้องกัน และแก้ไขผลกระทบสิ่งแวดล้อม	มาตรการติดตามตรวจสอบผลกระทบสิ่งแวดล้อม
	2. ขยะจากกิจกรรมคนงานก่อสร้าง - *ขยะที่เกิดขึ้นจากพื้นที่ก่อสร้าง* คาดว่าจะมีขยะเกิดขึ้นประมาณ 750 ลิตร/วัน (ใช้อัตราการเกิดขยะ 1.5 ลิตร/คน/วัน) - *ขยะที่เกิดขึ้นจากบ้านพักคนงาน* คาดว่าจะมีขยะเกิดขึ้นประมาณ 1,500 ลิตร/วัน	3. กำหนดให้ผู้รับเหมาก่อสร้างเป็นผู้ดำเนินการนำขยะไปถมพื้นที่ที่ต้องการปรับถมระดับหรือขายให้แก่ผู้รับซื้อเพื่อนำไปถมที่ดิน ทั้งนี้ผู้รับเหมาต้องแจ้งสถานที่ทิ้งหรือแหล่งรับซื้อเศษวัสดุดังกล่าวให้เจ้าของโครงการรับทราบทุกครั้ง และสถานที่ทิ้งต้องได้รับอนุญาตจากเจ้าของที่ดินแล้ว ตลอดจนเมื่อนำไปทิ้งแล้วต้องไม่ก่อความเดือดร้อนแก่เจ้าของที่ดินข้างเคียงด้วย กรณีที่มีข้อร้องเรียนและพิสูจน์ทราบได้ว่าผู้รับเหมาของโครงการนำขยะจากโครงการไปทิ้งยังที่ห้ามทิ้ง โครงการกำหนดให้มีบทปรับและบทลงโทษ และต้องปรับปรุงแก้ไขให้กลับสู่สภาพเดิม รวมถึงชดใช้ค่าเสียหายต่อเจ้าของที่ดิน 4. กำหนดให้โครงการยื่นเขียนคำร้องไปยังสำนักงานเทศบาลตำบลบางปู และเสียค่าธรรมเนียมการเก็บขนและกำจัดเศษวัสดุก่อสร้าง ก่อนเทศบาลตำบลบางปูเข้ามาเก็บขนเศษวัสดุจากการก่อสร้างที่เหลือจากการคัดแยกและไม่สามารถนำไปใช้ได้ 5. จัดให้มีภาชนะรองรับมูลฝอยที่ทนทาน และมีฝาปิดมิดชิดขนาด 200 ลิตร ตั้งไว้ภายในพื้นที่ก่อสร้างโครงการจำนวน 12 ถัง (ถังขยะเปียก 7 ถัง และถังขยะแห้ง 5 ถัง) และตั้งไว้ภายในบ้านพักคนงานก่อสร้างขนาด 200 ลิตร จำนวน 24 ถัง (ถังขยะเปียก 15 ถัง และถังขยะแห้ง 9 ถัง) 6. กำชับคนงานทิ้งขยะมูลฝอยในภาชนะรองรับที่จัดเตรียมไว้อย่างเคร่งครัด 7. ตรวจสอบที่รองรับขยะให้อยู่ในสภาพดีอยู่เสมอ และทำความสะอาดเป็นประจำ เพื่อมิให้เป็นแหล่งอาศัยของแมลงสาบ หนู และแมลงวัน 8. จัดให้มีการทำความสะอาดพื้นที่ทิ้งขยะของคนงานก่อสร้างอย่างสม่ำเสมอ เพื่อป้องกันกลิ่นเหม็นที่จะรบกวนต่อพื้นที่ข้างเคียง	

พฤษภาคม 2558 .....
(นายทนงศักดิ์ มโนธรรมรักษา, นายวีระวิทย์ มโนธรรมรักษา)
กรรมการผู้มีอำนาจ
บริษัท เจ.เอส.พี พร็อพเพอร์ตี้ จำกัด(มหาชน)

พฤษภาคม 2558 .....
(นายสุวิทย์ วรรณประดิษฐ)
ผู้ชำนาญการด้านสิ่งแวดล้อม
บริษัท อีโคซิสเต็ม เอ็นจิเนียริ่ง คอนซัลแตนท์ จำกัด

ตารางที่ 1 (18) รายการแสดงผลกระทบสิ่งแวดล้อมที่สำคัญ มาตรการป้องกันและแก้ไขผลกระทบสิ่งแวดล้อม ช่วงก่อสร้าง

โครงการอาคารชุด เดอะ ไมอามี่ บางปู ของบริษัท เจ.เอส.พี พร็อพเพอร์ตี้ จำกัด (มหาชน) ตั้งอยู่ที่ ถนนสุขุมวิท(สายเก่า) ตำบลบางปูใหม่ อำเภอเมือง จังหวัดสมุทรปราการ

องค์ประกอบทางสิ่งแวดล้อม	ผลกระทบต่อสิ่งแวดล้อมที่สำคัญ	มาตรการป้องกัน และแก้ไขผลกระทบสิ่งแวดล้อม	มาตรการติดตามตรวจสอบผลกระทบสิ่งแวดล้อม
3.4 การระบายน้ำ การป้องกันน้ำท่วม	- การเทกองทรายหรือวัสดุก่อสร้างบางชนิดอาจทำให้เกิดการกีดขวางการไหลของน้ำที่อาจทำให้เกิดน้ำท่วมขังบริเวณพื้นที่โครงการและโดยรอบ - การไหลบ่าของน้ำมีทิศทางการไหลจากด้านทิศตะวันออกไปยังด้านทิศตะวันตก จึงไม่ส่งผลกระทบต่อพื้นที่ข้างเคียง แต่เนื่องจากวิทยาลัยเทคนิคสมุทรปราการประสบปัญหาน้ำท่วม ซึ่งมีสาเหตุมาจากน้ำทะลหนุนสูง และฝนตกหนัก ประกอบกับพื้นที่ภายในวิทยาลัยฯมีระดับต่ำกว่าถนนสุขุมวิท(สายเก่า) ทางโครงการจึงมีแผนสนับสนุนช่วยเหลือวิทยาลัยเทคนิคสมุทรปราการในการปรับปรุงระบบระบายน้ำของวิทยาลัย โดยมีหนังสือแจ้งความประสงค์ในการให้การสนับสนุน เลขที่ JSP 57/07/02 ลงวันที่ 10 กรกฎาคม 2557	1. จัดให้มีระบบระบายน้ำชั่วคราวรอบพื้นที่ก่อสร้างขนาด 0.3 x0.3 เมตร และบ่อดักตะกอนดิน จำนวน 12 บ่อ ขนาด 1.0 x 2.0 x1.5 เมตร ก่อนระบายเฉพาะน้ำใสลงสู่ท่อระบายน้ำสาธารณะด้านหน้าและด้านข้างโครงการ 2. หมั่นทำความสะอาดบริเวณหน้างาน เพื่อป้องกันมิให้เศษดิน และเศษวัสดุก่อสร้างอุดตันหรือกีดขวางการไหลของน้ำ และท่อระบายน้ำสาธารณะ 3. จัดให้มีห้องน้ำคนงานก่อสร้างอยู่บริเวณพื้นที่ก่อสร้าง จำนวน 4 จุด จุดละ 6 ห้อง รวมทั้งสิ้น 24 ห้อง สำหรับพื้นที่ก่อสร้างพร้อมระบบบำบัดน้ำเสียแบบเกรอะ-กรองไร้อากาศจำนวน 1 ถังต่อห้องส้วม 6 ห้อง ขนาด 1,050 ลิตร/ถัง ประสิทธิภาพการบำบัดร้อยละ 60 และถังเติมอากาศ ขนาดความจุ 6 ลูกบาศก์เมตร จำนวน 4 ชุด จากนั้นระบายลงสู่ท่อระบายน้ำสาธารณะด้านข้างและด้านหน้าโครงการ 4. จัดให้มีห้องน้ำคนงานในบ้านพักคนงานก่อสร้างจำนวน 24 ห้อง พร้อมระบบบำบัดน้ำเสียแบบเกรอะ-กรองไร้อากาศ จำนวน 4 ถัง ขนาด 1,050 ลิตร/ถัง มีประสิทธิภาพการบำบัดร้อยละ 60 และถังบำบัดน้ำเสียแบบเติมอากาศ ขนาด 10.0 ลูกบาศก์เมตร จำนวน 3 ชุด เพื่อบำบัดครั้งที่ 2 มีประสิทธิภาพในการบำบัด BOD ไม่เกิน 20 มิลลิกรัม/ลิตร ก่อนระบายลงสู่ท่อระบายน้ำสาธารณะต่อไป 5. จัดให้มีการสูบตะกอนในบ่อเกรอะไปกำจัดทุกๆ 6 เดือน/ครั้ง หรือเมื่อส่วนบ่อเกรอะเต็ม 6. จัดให้มีรั้วคอนกรีตเสริมเหล็กเป็นส่วนทึบ สูง 1.0 เมตร และส่วนรั้วโปร่ง สูง 2 เมตร ด้านทิศเหนือ ทิศตะวันออก และทิศตะวันตก ส่วนพื้นที่ด้านทิศใต้ จัดให้มีรั้วก่ออิฐบล็อกทึบ สูง 3 เมตรเพื่อป้องกันน้ำท่วม	- ติดตามตรวจสอบประสิทธิภาพของระบบระบายน้ำ และบ่อดักขยะ-ทราย 1 เดือน/ครั้ง ตลอดระยะเวลาการก่อสร้าง - ผู้รับผิดชอบ : เจ้าของโครงการ (บริษัท เจ.เอส.พี. พร็อพเพอร์ตี้ จำกัด (มหาชน))

พฤษภาคม 2558.....

(นายทนงศักดิ์ มโนธรรมรักษา, นายวีระวิทย์ มโนธรรมรักษา)

กรรมการผู้มีอำนาจ

บริษัท เจ.เอส.พี พร็อพเพอร์ตี้ จำกัด(มหาชน)

พฤษภาคม 2558 .....

(นายสุจิทย์ วรรณประดิษฐ)

ผู้ชำนาญการด้านสิ่งแวดล้อม

บริษัท อีโคซิสเต็ม เอ็นจิเนียริ่ง คอนซัลแตนท์ จำกัด

ตารางที่ 1(19) รายการแสดงผลกระทบสิ่งแวดล้อมที่สำคัญ มาตรการป้องกันและแก้ไขผลกระทบสิ่งแวดล้อม ช่วงก่อสร้าง

โครงการอาคารชุด เดอะ ไมอามี่ บางปู ของบริษัท เจ.เอส.พี พร็อพเพอร์ตี้ จำกัด (มหาชน) ตั้งอยู่ที่ ถนนสุขุมวิท(สายเก่า) ตำบลบางปูใหม่ อำเภอเมือง จังหวัดสมุทรปราการ

องค์ประกอบทางสิ่งแวดล้อม	ผลกระทบต่อสิ่งแวดล้อมที่สำคัญ	มาตรการป้องกัน และแก้ไขผลกระทบสิ่งแวดล้อม	มาตรการติดตามตรวจสอบผลกระทบสิ่งแวดล้อม
		7. จัดให้มีเครื่องสูบน้ำเอนกประสงค์ขนาด 1,100 ลิตร/นาที จำนวน 1 ชุด สำหรับสูบน้ำออก กรณีน้ำท่วมภายในโครงการ 8. ช่วยสนับสนุนการขุดลอกลำราง ด้านที่ติดกับโครงการและจัดทำแก้มลิงให้กับวิทยาลัยเทคนิคสมุทรปราการ เพื่อช่วยแก้ไข ปรับปรุงระบบระบายน้ำอย่างมีประสิทธิภาพ 9. จัดสร้างสถานีสูบน้ำให้กับวิทยาลัยเป็นการถาวร เพื่อแก้ปัญหาน้ำท่วมในพื้นที่ลุ่ม	
3.5 ระบบบำบัดน้ำเสีย	1) <u>พื้นที่ก่อสร้างโครงการ</u> คาดว่าจะมีน้ำเสียเกิดขึ้นประมาณ 83.0 ลูกบาศก์เมตร/วัน แบ่งเป็น 2 ส่วนตามกิจกรรมการเกิดน้ำเสียดังต่อไปนี้ (1) <u>ส่วนที่ 1</u> เกิดจากการผสมปูน เพื่อก่อฉาบประมาณ 63.0 ลูกบาศก์เมตร/วัน โดยน้ำเสียส่วนนี้จะระเหยแห้งได้ตามธรรมชาติ (2) <u>ส่วนที่ 2</u> เกิดจากคนงานก่อสร้างประมาณ 20.0 ลูกบาศก์เมตร/วัน ซึ่งเป็นน้ำเสียจากห้องส้วม และการซักล้างทำความสะอาด มีรายละเอียดดังนี้ - น้ำเสียจากส้วม มีประมาณ 2.0 ลูกบาศก์เมตร/วัน คิดเป็น 10 % ของน้ำเสียที่เกิดขึ้น (ธงชัย,2530) มีค่า BOD เท่ากับ 494 มิลลิกรัม/ลิตร (บุญส่ง, 2534) - น้ำเสียจากการชำระล้างประมาณ 18.0 ลูกบาศก์เมตร/วัน มีค่า BOD เท่ากับ 154.35 มิลลิกรัม/ลิตร (ธงชัย,2530) 2) <u>พื้นที่บ้านพักคนงานก่อสร้าง</u> คาดว่าจะมีปริมาณน้ำเสียทั้งหมด 28.0 ลูกบาศก์เมตร/วัน แบ่งเป็น - น้ำเสียจากการอาบ ซักล้างประมาณ 25.2 ลูกบาศก์เมตร/วัน มี	1. ก่อสร้างรางระบายน้ำโดยรอบพื้นที่ก่อสร้างโครงการ และบ่อพักตะกอน เพื่อรวบรวมและระบายน้ำที่เกิดขึ้นในโครงการลงสู่ท่อระบายน้ำสาธารณะด้านหน้าโครงการ 2. จัดให้มีห้องน้ำคนงานก่อสร้างอยู่บริเวณพื้นที่ก่อสร้าง จำนวน 4 จุด จุดละ 6 ห้อง รวมทั้งสิ้น 24 ห้อง สำหรับพื้นที่ก่อสร้างพร้อมระบบบำบัดน้ำเสียแบบเกรอะ-กรองไร้อากาศจำนวน 1 ถังต่อห้องส้วม 6 ห้อง ขนาด 1,050 ลิตร/ถัง ประสิทธิภาพการบำบัดร้อยละ 60 และถังเติมอากาศ ขนาดความจุ 6 ลูกบาศก์เมตร จำนวน 4 ชุด จากนั้นระบายลงสู่ท่อระบายน้ำสาธารณะด้านข้างและด้านหน้าโครงการ 3. จัดให้มีห้องน้ำคนงานในบ้านพักคนงานก่อสร้างจำนวน 24 ห้องพร้อมระบบบำบัดน้ำเสียแบบเกรอะ-กรองไร้อากาศ จำนวน 4 ถัง ขนาด 1,050 ลิตร/ถัง มีประสิทธิภาพการบำบัดร้อยละ 60 และถังบำบัดน้ำเสียแบบเติมอากาศ ขนาด 10.0 ลูกบาศก์เมตร จำนวน 3 ชุด เพื่อบำบัดครั้งที่ 2 มีประสิทธิภาพในการบำบัด BOD ไม่เกิน 20 มิลลิกรัม/ลิตร ก่อนระบายลงสู่ท่อระบายน้ำสาธารณะต่อไป 4. จัดให้มีหัวหน้าคนงานหรือผู้ควบคุมดูแลให้คนงานดูแลรักษาความสะอาดของห้องน้ำอย่างสม่ำเสมอ เพื่อป้องกันกลิ่นเหม็น และแหล่งเพาะพันธุ์เชื้อโรค	- ตรวจวัด pH, BOD, SS, Settleable Solid, TDS, Sulfide, TKN และ Fat, Oil and Grease จากน้ำทิ้งบริเวณพื้นที่ก่อสร้าง และจากบ้านพักคนงานก่อสร้าง เดือนละ 1 ครั้ง ให้เป็นไปตามประกาศกระทรวงทรัพยากร ธรรมชาติและสิ่งแวดล้อม เรื่อง กำหนดมาตรฐานควบคุมการระบายน้ำทิ้งจากอาคารบางประเภท และบางขนาด พ.ศ. 2548 - ผู้รับผิดชอบ : เจ้าของโครงการ (บริษัทเจ.เอส.พี. พร็อพเพอร์ตี้ จำกัด (มหาชน))

พฤษภาคม 2558 .....

(นายทนงศักดิ์ มโนธรรมรักษา, นายวีระวิทย์ มโนธรรมรักษา)

กรรมการผู้มีอำนาจ

บริษัท เจ.เอส.พี พร็อพเพอร์ตี้ จำกัด(มหาชน)

พฤษภาคม 2558 .....

(นายสุวิทย์ วรรณประดิษฐ)

ผู้ชำนาญการด้านสิ่งแวดล้อม

บริษัท อีโคซิสเต็ม เอ็นจิเนียริ่ง คอนซัลแตนท์ จำกัด

ตารางที่ 1 (20) รายการแสดงผลกระทบสิ่งแวดล้อมที่สำคัญ มาตรการป้องกันและแก้ไขผลกระทบสิ่งแวดล้อม ช่วงก่อสร้าง

โครงการอาคารชุด เดอะ ไมอามี่ บางปู ของบริษัท เจ.เอส.พี พร็อพเพอร์ตี้ จำกัด (มหาชน) ตั้งอยู่ที่ ถนนสุขุมวิท(สายเก่า) ตำบลบางปูใหม่ อำเภอเมือง จังหวัดสมุทรปราการ

องค์ประกอบทางสิ่งแวดล้อม	ผลกระทบต่อสิ่งแวดล้อมที่สำคัญ	มาตรการป้องกัน และแก้ไขผลกระทบสิ่งแวดล้อม	มาตรการติดตามตรวจสอบผลกระทบสิ่งแวดล้อม
	ค่า BOD เท่ากับ 154.34 มิลลิกรัม/ลิตร (บุญส่ง,2534) - น้ำเสียจากห้องส้วม คิดที่ร้อยละ 10 ของน้ำเสียที่เกิดขึ้น (ธงชัย,2530) ประมาณ 2.8 ลบ.ม./วัน ค่า BOD เท่ากับ 494 มิลลิกรัม/ลิตร โครงการจัดให้มีส้วมคนงานก่อสร้าง จำนวน 24 ห้อง สำหรับคนงาน 500 คน	5. จัดให้มีการสูบตะกอนในบ่อเกรอะไปกำจัดทุกๆ 6 เดือน/ครั้ง หรือเมื่อส่วนบ่อเกรอะเต็ม 6. เมื่อเสร็จสิ้นการก่อสร้างให้สูบตะกอนออกจากบ่อเกรอะ-บ่อกรองทิ้งทั้งหมด พร้อมฆ่าเชื้อโรคด้วยการโรยปูนขาวก่อนทำการกลบปิดถาวร 7. จัดให้มีคนงานคอยทำความสะอาดบริเวณหน้างาน เพื่อป้องกันมิให้เศษดิน และเศษวัสดุก่อสร้างอุดตันหรือกีดขวางการไหลของน้ำ 8. รณรงค์ให้คนงานใช้น้ำอย่างประหยัด เพื่อลดปริมาณการเกิดน้ำเสีย	
3.6 การคมนาคม และการขนส่ง	- ช่วงก่อสร้างจะมีการขนส่งวัสดุก่อสร้างจะทำให้เกิดการกีดขวางการจราจรและทำให้การจราจรติดขัดในการขนส่งวัสดุประมาณ 50 เที่ยว/วัน โดยใช้ถนนสุขุมวิท(สายเก่า) เป็นเส้นทางหลักในการขนส่งวัสดุก่อสร้างเข้าด้านหน้าโครงการ โครงการได้จัดเตรียมทางเข้า-ออกพื้นที่โครงการ และจุดจอดรถบรรทุกภายในพื้นที่โครงการ ถนนสาธารณะ ด้านข้างโครงการ - วันศุกร์ที่ 20 มิ.ย. 57 มีระดับการให้บริการเป็น A ในทุกช่วงเวลา เมื่อมีการก่อสร้างโครงการ ระดับการให้บริการมีค่าคงเดิม - วันเสาร์ที่ 21 มิ.ย. 57 มีระดับการให้บริการเป็น A ในทุกช่วงเวลา เมื่อมีการก่อสร้างโครงการ ระดับการให้บริการมีค่าคงเดิม ถนนสุขุมวิท(สายเก่า) - วันศุกร์ที่ 20 มิ.ย. 57 มีระดับการให้บริการเป็น D C และ C ในช่วงเร่งด่วนเช้า นอกเวลาเร่งด่วน และในช่วงเร่งด่วนเย็น ตามลำดับ เมื่อมีการก่อสร้างโครงการ ระดับการให้บริการมีค่าคงเดิม - วันเสาร์ที่ 21 มิ.ย. 57 มีระดับการให้บริการเป็น D C และ D ในช่วงเร่งด่วนเช้า นอกเวลาเร่งด่วน และในช่วงเร่งด่วนเย็น ตาม	1. จำกัดความเร็วของรถบรรทุกขนส่งวัสดุก่อสร้าง ไม่ให้เกิน 30 กิโลเมตร/ชั่วโมง และกำชับให้ขับรถด้วยความระมัดระวังเป็นพิเศษ โดยเฉพาะอย่างยิ่งเมื่อเข้าสู่เขตชุมชนและจุดที่เข้า-ออกพื้นที่โครงการ และเมื่อมีการชำรุดของถนน โครงการต้องดำเนินการแก้ไขทันที 2. มีการกวดขัน และตรวจสอบประวัติของพนักงานขับรถว่าไม่มีการใช้สารกระตุ้นออกฤทธิ์ต่อจิตประสาท และห้ามดื่มสุราขณะปฏิบัติงาน 3. ห้ามจอดรถบรรทุก หรือกองวัสดุก่อสร้างบริเวณไหล่ทางข้างถนนสุขมวิท (สายเก่า) และถนนสาธารณะที่เกี่ยวข้อง โดยเฉพาะด้านข้างและด้านหน้าโครงการ เพื่อไม่ให้กีดขวางการจราจร 4. จัดให้มีการทยอยขนส่งวัสดุก่อสร้าง และเลือกขนาดรถบรรทุกขนส่งให้มีขนาดเหมาะสม เพื่อป้องกันการกีดขวางการจราจร 5. จัดระบบการจราจรให้มีความปลอดภัย โดยติดตั้งป้ายสัญญาณจราจร และไฟส่องสว่างบริเวณด้านหน้าโครงการ และทางเข้า-ออกในช่วงเวลากลางคืน 6. จัดเจ้าหน้าที่รักษาความปลอดภัย อำนวยความสะดวกด้านการจราจรตลอดช่วงเวลาก่อสร้าง โดยเฉพาะอย่างยิ่งบริเวณทางเข้า-ออกในช่วงขนส่งดิน วัสดุก่อสร้างและคนงาน	- ตรวจสอบการจอดรถบรรทุกและการกองวัสดุก่อสร้างบริเวณไหล่ทางถนนสุขุมวิท(สายเก่า) ทุกวันตลอดระยะเวลาก่อสร้าง - ผู้รับผิดชอบ : เจ้าของโครงการ (บริษัท เจ.เอส.พี. พร็อพเพอร์ตี้ จำกัด (มหาชน))

พฤษภาคม 2558.....

(นายทนงศักดิ์ มโนธรรมรักษา, นายวีระวิทย์ มโนธรรมรักษา)

กรรมการผู้มีอำนาจ

บริษัท เจ.เอส.พี พร็อพเพอร์ตี้ จำกัด (มหาชน)

พฤษภาคม 2558 .....

(นายสุวิทย์ วรรณประดิษฐ)

ผู้ชำนาญการด้านสิ่งแวดล้อม

บริษัท อีโคซิสเต็ม เอ็นจิเนียริ่ง คอนซัลแตนท์ จำกัด

ตารางที่ 1(21) รายการแสดงผลกระทบสิ่งแวดล้อมที่สำคัญ มาตรการป้องกันและแก้ไขผลกระทบสิ่งแวดล้อม ช่วงก่อสร้าง

โครงการอาคารชุด เดอะ ไมอามี่ บางปู ของบริษัท เจ.เอส.พี พร็อพเพอร์ตี้ จำกัด (มหาชน) ตั้งอยู่ที่ ถนนสุขุมวิท(สายเก่า) ตำบลบางปูใหม่ อำเภอเมือง จังหวัดสมุทรปราการ

องค์ประกอบทางสิ่งแวดล้อม	ผลกระทบต่อสิ่งแวดล้อมที่สำคัญ	มาตรการป้องกัน และแก้ไขผลกระทบสิ่งแวดล้อม	มาตรการติดตามตรวจสอบผลกระทบสิ่งแวดล้อม
	ลำดับ เมื่อมีการก่อสร้างโครงการ ระดับการให้บริการมีค่าเพิ่มขึ้นในช่วงเวลาเร่งด่วนเย็น	7. จัดเตรียมพื้นที่จอดรถยนต์ และกองเก็บวัสดุก่อสร้างภายในโครงการอย่างเพียงพอ และสะดวกต่อการเข้า-ออกโครงการ 8. วางแผน และจัดการการขนส่งวัสดุอุปกรณ์ก่อสร้างให้ส่งผลกระทบต่อชุมชนน้อยที่สุด เพื่อหลีกเลี่ยงปัญหาการจราจร โดยกำหนดช่วงการขนส่งไว้นอกช่วงเวลาเร่งด่วนเช้า และเย็น 9. ใช้ผ้าใบคลุมวัสดุก่อสร้างขณะขนส่ง เพื่อป้องกันการตกหล่น การกระเด็นของเศษดิน และหิน เมื่อรถยนต์วิ่งผ่าน กรณีที่ความยาวของวัสดุก่อสร้างมากกว่ากระบะบรรทุกจะต้องติดตั้งสัญญาณให้รถยนต์ที่ตามหลังมองให้ชัดเจน และเป็นไปตามข้อกำหนดของกรมการขนส่งทางบก 10. รถบรรทุกวัสดุก่อสร้างต้องมีการทำประกันอุบัติเหตุตลอดระยะเวลาที่วิ่ง และก่อสร้างโครงการ และเมื่อมีการชำรุดเสียหายเกิดขึ้นจากรถบรรทุกวัสดุก่อสร้างจะต้องดำเนินการแก้ไขให้กลับมาอยู่ในสภาพดีดังเดิม 11. จัดให้มีคันชะลอความเร็วบริเวณทางเข้า-ออก และถนนภายในโครงการ เพื่อชะลอความเร็วของรถยนต์ 12. จัดให้มีทางเท้าริมถนนภายในโครงการ พร้อมทั้งระบบไฟฟ้า และแสงสว่างให้มีความเพียงพอโดยรอบพื้นที่โครงการ เพื่ออำนวยความสะดวกให้แก่ผู้พักอาศัย และรักษาความปลอดภัยในการใช้เส้นทางสัญจร 13. จัดให้มีป้ายเตือนรถเข้า-ออกอาคาร ในบริเวณทางแยก และจุดตัด พร้อมทั้งป้ายแนะนำเส้นทางตำแหน่งการเดินทางไปยังแต่ละอาคาร และจัดให้มีสัญลักษณ์จราจรภายในโครงการ เพื่ออำนวยความสะดวกให้แก่ผู้พักอาศัย และรักษาความปลอดภัยในการใช้เส้นทางสัญจร	

พฤษภาคม 2558 .....
(นายทนงศักดิ์ มโนธรรมรักษา, นายวีระวิทย์ มโนธรรมรักษา)
กรรมการผู้มีอำนาจ
บริษัท เจ.เอส.พี พร็อพเพอร์ตี้ จำกัด(มหาชน)

พฤษภาคม 2558 .....
(นายสุวิทย์ วรรณประดิษฐ)
ผู้ชำนาญการด้านสิ่งแวดล้อม
บริษัท อีโคซิสเต็ม เอ็นจิเนียริ่ง คอนซัลแตนท์ จำกัด

ตารางที่ 1 (22) รายการแสดงผลกระทบสิ่งแวดล้อมที่สำคัญ มาตรการป้องกันและแก้ไขผลกระทบสิ่งแวดล้อม ช่วงก่อสร้าง

โครงการอาคารชุด เดอะ ไมอามี่ บางปู ของบริษัท เจ.เอส.พี พร็อพเพอร์ตี้ จำกัด (มหาชน) ตั้งอยู่ที่ ถนนสุขุมวิท(สายเก่า) ตำบลบางปูใหม่ อำเภอเมือง จังหวัดสมุทรปราการ

องค์ประกอบทางสิ่งแวดล้อม	ผลกระทบต่อสิ่งแวดล้อมที่สำคัญ	มาตรการป้องกัน และแก้ไขผลกระทบสิ่งแวดล้อม	มาตรการติดตามตรวจสอบผลกระทบสิ่งแวดล้อม
3.7 การใช้ประโยชน์ที่ดิน	- ในการก่อสร้างโครงการมีคนเข้าอยู่ในบริเวณพื้นที่โครงการ ซึ่งเป็นการใช้ประโยชน์ที่ดินเป็นที่พักอาศัยเช่นเดิม - พื้นที่โครงการอยู่ในที่ดินประเภท ย.3-13 (สีเหลือง) มีวัตถุประสงค์เพื่ อส่งเสริมให้เป็นที่ อยู่ อาศัยเพื่ อรองรับแหล่งงานที่มีความสะดวกในการเดินทาง ให้ใช้ประโยชน์ที่ดินเพื่อการอยู่อาศัยประเภทบ้านเดี่ยว บ้านแฝด บ้านแถว ห้องแถว ตึกแถว สถาบันราชการ การสาธารณูปโภคและสาธารณูปการเป็นส่วนใหญ่ ที่ดินประเภทนี้ ห้ามใช้ประโยชน์ที่ดินเพื่อกิจการตามที่กำหนดดังต่อไปนี้ (1) โรงงานทุกจำพวกตามกฎหมายว่าด้วยโรงงาน เว้นแต่โรงงานตามประเภท ชนิด และจำพวกที่กำหนดให้ดำเนินการได้ตามบัญชีท้ายกฎกระทรวงนี้ที่ไม่ใช่อาคารสูงหรืออาคารขนาดใหญ่ (2) คลังน้ำมันเชื้อเพลิงและสถานที่ที่ใช้ในการเก็บรักษาน้ำมันเชื้อเพลิง ที่ไม่ใช่ก๊าซปิโตรเลียมเหลวและก๊าซธรรมชาติ เพื่อจำหน่ายที่ต้องขออนุญาตตามกฎหมายว่าด้วยการควบคุมน้ำมันเชื้อเพลิง เว้นแต่เป็นสถานีบริการน้ำมันเชื้อเพลิง (3) สถานที่บรรจุก๊าซ สถานที่เก็บก๊าซ และห้องบรรจุก๊าซ สำหรับก๊าซปิโตรเลียมเหลว ตามกฎหมายว่าด้วยการควบคุมน้ำมันเชื้อเพลิง แต่ไม่หมายความรวมถึงสถานีบริการ ร้านจำหน่ายก๊าซ สถานที่ใช้ก๊าซ และสถานที่จำหน่ายอาหารที่ใช้ก๊าซ (4) เลี้ยงม้า โค กระบือ สุกร แพะ แกะ ห่าน เป็ด ไก่ งู หรือสัตว์ป่าตามกฎหมายว่าด้วยการสงวนและคุ้มครองสัตว์ป่า เพื่อการค้า (5) สุสานและฌาปนสถานตามกฎหมายว่าด้วยสุสานและฌาปนสถาน เว้นแต่เป็นการก่อสร้างแทนสุสานหรือฌาปนสถานที่มีอยู่เดิม (6) โรงแรมตามกฎหมายว่าด้วยโรงแรมประเภทอาคารสูงหรืออาคารขนาดใหญ่	-	-

พฤษภาคม 2558.....
(นายทนงศักดิ์ มโนธรรมรักษา, นายวีระวิทย์ มโนธรรมรักษา)
กรรมการผู้มีอำนาจ
บริษัท เจ.เอส.พี พร็อพเพอร์ตี้ จำกัด(มหาชน)

พฤษภาคม 2558 .....
(นายสุวิทย์ วรรณประดิษฐ)
ผู้ชำนาญการด้านสิ่งแวดล้อม
บริษัท อีโคซิสเต็ม เอ็นจิเนียริ่ง คอนซัลแตนท์ จำกัด

ตารางที่ 1(23) รายการแสดงผลกระทบสิ่งแวดล้อมที่สำคัญ มาตรการป้องกันและแก้ไขผลกระทบสิ่งแวดล้อม ช่วงก่อสร้าง

โครงการอาคารชุด เดอะ ไมอามี่ บางปู ของบริษัท เจ.เอส.พี พร็อพเพอร์ตี้ จำกัด (มหาชน) ตั้งอยู่ที่ ถนนสุขุมวิท(สายเก่า) ตำบลบางปูใหม่ อำเภอเมือง จังหวัดสมุทรปราการ

องค์ประกอบทางสิ่งแวดล้อม	ผลกระทบต่อสิ่งแวดล้อมที่สำคัญ	มาตรการป้องกัน และแก้ไขผลกระทบสิ่งแวดล้อม	มาตรการติดตามตรวจสอบผลกระทบสิ่งแวดล้อม
	(7) โรงมหรสพตามกฎหมายว่าด้วยการควบคุมอาคารประเภทอาคารสูงหรืออาคารขนาดใหญ่ (8) การจัดสรรที่ดินเพื่อประกอบอุตสาหกรรม (9) การจัดสรรที่ดินเพื่อประกอบพาณิชยกรรม เว้นแต่เป็นส่วนหนึ่งของการจัดสรรที่ดิน เพื่อการอยู่อาศัย และมีพื้นที่ไม่เกินร้อยละ 5 ของพื้นที่โครงการทั้งหมด (10) การอยู่อาศัยประเภทอาคารสูงหรืออาคารขนาดใหญ่ เว้นแต่กรณีที่อยู่ภายใต้ การดำเนินการของการเคหะแห่งชาติ หรือสถาบันพัฒนาองค์กรชุมชน (องค์การมหาชน) เพื่อเป็นที่อยู่อาศัยของผู้มีรายได้น้อยที่ไม่ใช่อาคารสูงหรืออาคารขนาดใหญ่พิเศษ (11) การประกอบพาณิชยกรรมประเภทอาคารสูงหรืออาคารขนาดใหญ่ สำหรับการประกอบพาณิชยกรรมประเภทค้าปลีกค้าส่งตามกฎกระทรวงกำหนดบริเวณห้ามก่อสร้าง ดัดแปลง หรือเปลี่ยนการใช้อาคารบางชนิดหรือบางประเภท ในพื้นที่บางส่วนในท้องที่อำเภอบางบ่อ อำเภอพระประแดง อำเภอบางพลี อำเภอเมืองสมุทรปราการ อำเภอพระสมุทรเจดีย์ และกิ่งอำเภอบางเสาธง อำเภอบางพลี จังหวัดสมุทรปราการ พ.ศ. 2547 ให้เป็นไปตามกฎกระทรวงดังกล่าว (12) สำนักงานประเภทอาคารสูงหรืออาคารขนาดใหญ่ (13) คลังสินค้าประเภทอาคารสูงหรืออาคารขนาดใหญ่ (14) สถานีขนส่งสินค้าประเภทอาคารสูงหรืออาคารขนาดใหญ่ (15) ศูนย์ประชุมหรืออาคารแสดงสินค้าประเภทอาคารสูงหรืออาคารขนาดใหญ่ (16) โรงฆ่าสัตว์หรือโรงพักสัตว์ตามกฎหมายว่าด้วยการควบคุมการฆ่าสัตว์และจำหน่ายเนื้อสัตว์		

พฤษภาคม 2558 .....

(นายทนงศักดิ์ มโนธรรมรักษา, นายวีระวิทย์ มโนธรรมรักษา)

กรรมการผู้มีอำนาจ

บริษัท เจ.เอส.พี พร็อพเพอร์ตี้ จำกัด (มหาชน)

พฤษภาคม 2558 .....

(นายสุวิทย์ วรรณประดิษฐ)

ผู้ชำนาญการด้านสิ่งแวดล้อม

บริษัท อีโคซิสเต็ม เอ็นจิเนียริ่ง คอนซัลแตนท์ จำกัด

ตารางที่ 1 (24) รายการแสดงผลกระทบสิ่งแวดล้อมที่สำคัญ มาตรการป้องกันและแก้ไขผลกระทบสิ่งแวดล้อม ช่วงก่อสร้าง

โครงการอาคารชุด เดอะ ไมอามี่ บางปู ของบริษัท เจ.เอส.พี พร็อพเพอร์ตี้ จำกัด (มหาชน) ตั้งอยู่ที่ ถนนสุขุมวิท(สายเก่า) ตำบลบางปูใหม่ อำเภอเมือง จังหวัดสมุทรปราการ

องค์ประกอบทางสิ่งแวดล้อม	ผลกระทบต่อสิ่งแวดล้อมที่สำคัญ	มาตรการป้องกัน และแก้ไขผลกระทบสิ่งแวดล้อม	มาตรการติดตามตรวจสอบผลกระทบสิ่งแวดล้อม
	(17) ไซโลเก็บผลิตผลทางการเกษตร (18) กำจัดมูลฝอยหรือสิ่งปฏิกูล เว้นแต่เป็นกิจการที่อยู่ภายใต้การควบคุมดูแลของราชการส่วนท้องถิ่นหรือได้รับใบอนุญาตให้ดำเนินการจากเจ้าพนักงาน ท้องถิ่นตามกฎหมายว่าด้วยการสาธารณสุข (19) กำจัดวัตถุอันตรายตามกฎหมายว่าด้วยวัตถุอันตรา (20) ซื้อขายหรือเก็บชิ้นส่วนเครื่องจักรกลเก่า (21) ซื้อขายหรือเก็บเศษวัสดุ - การใช้ประโยชน์ที่ดินริมทางหลวงแผ่นดินหมายเลข 3 (ถนนสุขุมวิท) ทางหลวงแผ่นดินหมายเลข 34 สายบางนา - บางปะกง และทางหลวงพิเศษหมายเลข 9 สายถนนวงแหวนรอบนอกกรุงเทพมหานคร ให้มีที่ว่างตามแนวขนานริมเขตทางไม่น้อยกว่า 15 เมตร - การใช้ประโยชน์ที่ดินริมฝั่งลำคลองหรือแหล่งน้ำสาธารณะ ให้มีที่ว่างตามแนวขนานริมฝั่งตามสภาพธรรมชาติของลำคลองหรือแหล่งน้ำสาธารณะไม่น้อยกว่า 6 เมตร เว้นแต่เป็นการก่อสร้างเพื่อการคมนาคมทางน้ำหรือการสาธารณูปโภค **การออกแบบโครงการ** - โครงการอาคารชุด เดอะ ไมอามี่ บางปู ตั้งอยู่ที่ถนนสุขุมวิท (สายเก่า) ตำบลบางปูใหม่ อำเภอเมือง จังหวัดสมุทรปราการ ได้ออกแบบโครงการเป็นอาคารชุด สูง 5 ชั้น จำนวน 90 อาคาร แต่ละอาคารมีขนาดพื้นที่ใช้สอยไม่เกิน 2,000 ตารางเมตร จึงไม่เข้าข่ายอาคารสูงและอาคารขนาดใหญ่ และสอดคล้องกับข้อกำหนดของกฎกระทรวงให้ใช้บังคับผังเมืองรวมจังหวัดสมุทรปราการ พ.ศ. 2556 ดังแสดงในหนังสือตรวจสอบการใช้		

พฤษภาคม 2558.....

(นายทนงศักดิ์ มโนธรรมรักษา, นายวีระวิทย์ มโนธรรมรักษา)

กรรมการผู้มีอำนาจ

บริษัท เจ.เอส.พี พร็อพเพอร์ตี้ จำกัด (มหาชน)

พฤษภาคม 2558 .....

(นายสุวิทย์ วรรณประดิษฐ)

ผู้ชำนาญการด้านสิ่งแวดล้อม

บริษัท อีโคซิสเต็ม เอ็นจิเนียริ่ง คอนซัลแตนท์ จำกัด

ตารางที่ 1(25) รายการแสดงผลกระทบสิ่งแวดล้อมที่สำคัญ มาตรการป้องกันและแก้ไขผลกระทบสิ่งแวดล้อม ช่วงก่อสร้าง

โครงการอาคารชุด เดอะ ไมอามี่ บางปู ของบริษัท เจ.เอส.พี พร็อพเพอร์ตี้ จำกัด (มหาชน) ตั้งอยู่ที่ ถนนสุขุมวิท(สายเก่า) ตำบลบางปูใหม่ อำเภอเมือง จังหวัดสมุทรปราการ

องค์ประกอบทางสิ่งแวดล้อม	ผลกระทบต่อสิ่งแวดล้อมที่สำคัญ	มาตรการป้องกัน และแก้ไขผลกระทบสิ่งแวดล้อม	มาตรการติดตามตรวจสอบผลกระทบสิ่งแวดล้อม
	ประโยชน์ที่ดิน เลขที่ สป 0022.3/511 จากสำนักงานโยธาธิการและผังเมืองจังหวัด - โครงการได้ดำเนินการตรวจสอบกับเทศบาลตำบลบางปู เรื่องการใช้ประโยชน์ที่ดินเพื่อกิจการอื่นให้ใช้ได้ไม่เกินร้อยละ 10 ของที่ดินบริเวณพื้นที่ ย.3-13 (สีเหลือง) ตามกฎกระทรวงให้ใช้บังคับผังเมืองร่วมสมุทรปราการ พ.ศ.2556 พบว่าบริเวณย.3-13 มีพื้นที่ทั้งหมดประมาณ 1,811,588 ตารางเมตร ปัจจุบันมีการใช้ประโยชน์ที่ดินด้านการพัฒนาเป็นที่อยู่อาศัย ร้อยละ 0.81 ของพื้นที่ทั้งหมด ซึ่งเหลือพื้นที่เพื่อพัฒนาเป็นที่อยู่อาศัยได้อีก ร้อยละ 9.19 ขณะที่โครงการมีอาคารทั้งหมด 90 อาคาร พื้นที่ปกคลุมดินทั้งหมดประมาณ 36,119.67 ตารางเมตร คิดเป็นร้อยละ 1.9 ของพื้นที่ดินประเภท ย 3-13 ทั้งหมด ดังนั้นโครงการอาคารชุดไมอามี่ บางปู สามารถดำเนินการได้ดังหนังสือยืนยันของเทศบาลตำบลบางปู เลขที่ สป 52505/468		
3.8 การสื่อสาร และการโทรคมนาคม	- การพัฒนาโครงการ เป็นอาคารชุดพักอาศัย สูง 5 ชั้น จำนวน 90 อาคาร อาจส่งผลกระทบต่อการบดบังคลื่นสัญญาณวิทยุและโทรทัศน์ของบางสถานี ซึ่งบริเวณที่มีโอกาสถูกบดบังหรือบริเวณที่จะเกิดการอับสัญญาณ	- เจ้าของโครงการต้องทำหนังสือแจ้งต่ออาคารบ้านพักอาศัยใกล้เคียงหากถูกบดบังสัญญาณโทรทัศน์ และวิทยุ จากการก่อสร้างอาคารโครงการ ให้สามารถแจ้งหรือหารือกับเจ้าของโครงการในการแก้ไขผลกระทบดังกล่าวได้ ทั้งนี้ให้แจ้งเจ้าของโครงการได้ตั้งแต่เริ่มการก่อสร้างอาคารจนแล้วเสร็จจนถึงเปิดดำเนินการแล้วเป็นเวลา 1 ปี กรณีที่ทั้ง 2 ฝ่ายตกลงกันไม่ได้ ต้องจัดตั้งคณะกรรมการไตรภาคีขึ้นมา เพื่อเจรจาหาข้อยุติที่เป็นธรรมต่อทั้งสองฝ่าย โดยคณะกรรมการไตรภาคี ประกอบไปด้วย เจ้าของโครงการ ผู้ได้รับผลกระทบจากการก่อสร้างโครงการ และบุคคลหรือหน่วยงานที่เป็นกลางและทั้งสองฝ่ายยอมรับ	-

พฤษภาคม 2558 .....

(นายทนงศักดิ์ มโนธรรมรักษา, นายวีระวิทย์ มโนธรรมรักษา)

กรรมการผู้มีอำนาจ

บริษัท เจ.เอส.พี พร็อพเพอร์ตี้ จำกัด (มหาชน)

พฤษภาคม 2558 .....

(นายสุวิทย์ วรรณประดิษฐ)

ผู้ชำนาญการด้านสิ่งแวดล้อม

บริษัท อีโคซิสเต็ม เอ็นจิเนียริ่ง คอนซัลแตนท์ จำกัด

ตารางที่ 1 (26) รายการแสดงผลกระทบสิ่งแวดล้อมที่สำคัญ มาตรการป้องกันและแก้ไขผลกระทบสิ่งแวดล้อม ช่วงก่อสร้าง

โครงการอาคารชุด เดอะ ไมอามี่ บางปู ของบริษัท เจ.เอส.พี พร็อพเพอร์ตี้ จำกัด (มหาชน) ตั้งอยู่ที่ ถนนสุขุมวิท(สายเก่า) ตำบลบางปูใหม่ อำเภอเมือง จังหวัดสมุทรปราการ

องค์ประกอบทางสิ่งแวดล้อม	ผลกระทบต่อสิ่งแวดล้อมที่สำคัญ	มาตรการป้องกัน และแก้ไขผลกระทบสิ่งแวดล้อม	มาตรการติดตามตรวจสอบผลกระทบสิ่งแวดล้อม
4. คุณภาพชีวิต 4.1 สภาพเศรษฐกิจและสังคม	- การก่อสร้างโครงการเป็นการสร้างแหล่งงานให้กับแรงงาน และระบบธุรกิจก่อสร้างที่เกี่ยวข้องทั้งระบบ ได้แก่ อุปกรณ์การก่อสร้าง ปูนซีเมนต์ เหล็ก และวัสดุก่อสร้างอีกมากมายหลายชนิด ทำให้มีเงินหมุนเวียนภายในระบบนับร้อยล้านบาท จึงเป็นการกระตุ้นการฟื้นตัวของเศรษฐกิจโดยรวม - ชุมชนบริเวณใกล้เคียงโครงการอาจจะได้รับการรบกวนจากคนงานก่อสร้างโดยมีจำนวนในช่วงสูงสุดประมาณ 500 คน พักอยู่ภายนอกพื้นที่โครงการ นอกจากนั้นอาจได้รับเหตุรำคาญอื่น ๆ จากกิจกรรมการก่อสร้าง	1. ผู้รับเหมาก่อสร้างต้องจัดให้มีหัวหน้าคนงาน คอยดูแลความประพฤติของคนงาน มิให้สร้างความเดือดร้อนหรือรบกวนต่อชุมชนบริเวณใกล้เคียงพร้อมออกกฎระเบียบในการเข้าพักอาศัย และทำงานดังนี้ 1.1 ห้ามทะเลาะวิวาททุกกรณี (ส่งกลับบ้านทั้งสองฝ่าย) 1.2 ห้ามมีสิ่งเสพติดให้โทษไว้เพื่อเสพ จำหน่ายแจกจ่ายหรือครอบครองโดยเด็ดขาด (ส่งดำเนินคดีตามกฎหมาย) 1.3 ห้ามเล่นการพนันทุกประเภท 1.4 ห้ามส่งเสียงดังรบกวนผู้อื่น หลังเวลา 21.00 น. เป็นต้นไป 1.5 ห้ามทำลาย เคลื่อนย้าย ดัดแปลง ต่อเติมทรัพย์สินบริษัท ทุกกรณี 1.6 ห้ามลักขโมยทุกประเภท (ส่งดำเนินคดีตามกฎหมาย) 1.7 ห้ามนำบุคคลภายนอกเข้ามาพักในบ้านพักคนงาน โดยไม่ได้รับอนุญาต 1.8 ห้ามย้ายห้องโดยไม่ได้แจ้งให้หัวหน้าคนงานทราบ 1.9 ให้แจ้งจำนวนคนที่จะเข้าพักกับหัวหน้าคนงานที่ดูแลบ้านพัก 1.10 ต้องทิ้งขยะในที่ที่จัดเตรียมไว้ให้ 1.11 ห้ามเปิดไฟทิ้งไว้ โดยไม่ได้ใช้ประโยชน์ 1.12 ห้ามก่อไฟก่อนได้รับอนุญาต 1.13 ช่วยกันดูแลรักษาความสะอาดบ้านพักและบริเวณบ้านพัก 1.14 ก่อนออกจากห้องพักทุกครั้ง ให้ถอดปลั๊กไฟฟ้าออกจากเต้าเสียบ 1.15 ช่วยกันประหยัดไฟฟ้า และน้ำประปา 1.16 ห้ามมีอาวุธและสิ่งผิดกฎหมายทุกชนิดไว้ครอบครองผู้ฝ่าฝืนมีบทลงโทษดังนี้ - ตักเตือน	- ตรวจสอบอาคาร และบ้านพักอาศัยโดยรอบโครงการในระยะ 150 เมตร ว่าได้รับความเดือดร้อนจากการก่อสร้างโครงการหรือไม่ ตลอดระยะเวลาการก่อสร้าง - ผู้รับผิดชอบ : เจ้าของโครงการ (บริษัท เจ.เอส.พี. พร็อพเพอร์ตี้ จำกัด (มหาชน))

พฤษภาคม 2558.....

(นายทนงศักดิ์ มโนธรรมรักษา, นายวีระวิทย์ มโนธรรมรักษา)

กรรมการผู้มีอำนาจ

บริษัท เจ.เอส.พี พร็อพเพอร์ตี้ จำกัด (มหาชน)

บริษัท เจ. เอส. พี. พร็อพเพอร์ตี้ จำกัด (มหาชน)

พฤษภาคม 2558 .....

(นายสุวิทย์ วรรณประดิษฐ)

ผู้ชำนาญการด้านสิ่งแวดล้อม

บริษัท อีโคซิสเต็ม เอ็นจิเนียริ่ง คอนซัลแตนท์ จำกัด

ตารางที่ 1(27) รายการแสดงผลกระทบสิ่งแวดล้อมที่สำคัญ มาตรการป้องกันและแก้ไขผลกระทบสิ่งแวดล้อม ช่วงก่อสร้าง

โครงการอาคารชุด เดอะ ไมอามี่ บางปู ของบริษัท เจ.เอส.พี พร็อพเพอร์ตี้ จำกัด (มหาชน) ตั้งอยู่ที่ ถนนสุขุมวิท(สายเก่า) ตำบลบางปูใหม่ อำเภอเมือง จังหวัดสมุทรปราการ

องค์ประกอบทางสิ่งแวดล้อม	ผลกระทบต่อสิ่งแวดล้อมที่สำคัญ	มาตรการป้องกัน และแก้ไขผลกระทบสิ่งแวดล้อม	มาตรการติดตามตรวจสอบผลกระทบสิ่งแวดล้อม
		- ให้ออก - ส่งดำเนินคดีตามกฎหมาย 2. จัดให้มีคนงานที่ถูกต้องตามกฎหมาย และมีประวัติของคนงานก่อสร้างที่ชัดเจน และสามารถตรวจสอบได้ 3. จัดให้มีการบันทึกข้อมูลการทำงานของคนงานก่อสร้างทุกคน และมีการแลกบัตรเข้า-ออกพื้นที่ก่อสร้างโครงการทุกครั้ง เพื่อป้องกันการแฝงตัวของคนงาน และควบคุมความประพฤติคนงาน 4. เจ้าของโครงการ (ผู้ว่าจ้าง) จะต้องจัดให้มีเจ้าหน้าที่ของโครงการออกตรวจ สอบความเรียบร้อยของสถานที่พักคนงานของผู้รับจ้างก่อสร้างอย่างสม่ำเสมออย่างน้อยเดือนละ 1 ครั้ง เพื่อให้ผู้รับจ้างแก้ไขปรับปรุงข้อบกพร่องต่าง ๆ ตลอดระยะเวลาการก่อสร้างโครงการ 5. การดำเนินการตามมาตรการสิ่งแวดล้อมทั้งหมด ในส่วนที่ต้องดำเนินการโดยผู้รับเหมาก่อสร้างทั้งรายหลัก และรายย่อย ให้เจ้าของโครงการ (ผู้ว่าจ้าง) ระบุเป็นเงื่อนไขไว้ในสัญญาจ้างก่อสร้าง ให้ผู้รับจ้างปฏิบัติอย่างเคร่งครัด หากไม่นำมาปฏิบัติต้องให้ถือว่าผิดเงื่อนไขของสัญญา และให้พิจารณาลงโทษ 6. เจ้าของโครงการจะต้องประชาสัมพันธ์กับเจ้าของอาคาร และบ้านเรือนบริเวณใกล้เคียง โดยการพบปะพูดคุยอย่างสม่ำเสมอ ทุก ๆ เดือน เพื่อสร้างความเข้าใจอันดี และรับฟังความคิดเห็น หรือความเดือดร้อนที่มีผลกระทบมาจากการก่อสร้างของโครงการ เพื่อนำมาปรับปรุงแก้ไขโดยเร่งด่วนต่อไป 7. แจ้งแผนงานในการทำงานล่วงหน้าอย่างน้อยล่วงหน้า 3 วัน ให้แก่อาคารข้างเคียงให้ทราบทุกหลัง 8. ก่อนเริ่มการก่อสร้างให้สำรวจสภาพอาคารบ้านเรือนใกล้เคียง โดย	

พฤษภาคม 2558 .....

(นายทนงศักดิ์ มโนธรรมรักษา, นายวีระวิทย์ มโนธรรมรักษา)

กรรมการผู้มีอำนาจ

บริษัท เจ.เอส.พี พร็อพเพอร์ตี้ จำกัด (มหาชน)

พฤษภาคม 2558 .....

(นายสุวิทย์ วรรณประดิษฐ)

ผู้ชำนาญการด้านสิ่งแวดล้อม

บริษัท อีโคซิสเต็ม เอ็นจิเนียริ่ง คอนซัลแตนท์ จำกัด

ตารางที่ 1 (28) รายการแสดงผลกระทบสิ่งแวดล้อมที่สำคัญ มาตรการป้องกันและแก้ไขผลกระทบสิ่งแวดล้อม ช่วงก่อสร้าง

โครงการอาคารชุด เดอะ ไมอามี่ บางปู ของบริษัท เจ.เอส.พี พร็อพเพอร์ตี้ จำกัด (มหาชน) ตั้งอยู่ที่ ถนนสุขุมวิท(สายเก่า) ตำบลบางปูใหม่ อำเภอเมือง จังหวัดสมุทรปราการ

องค์ประกอบทางสิ่งแวดล้อม	ผลกระทบต่อสิ่งแวดล้อมที่สำคัญ	มาตรการป้องกัน และแก้ไขผลกระทบสิ่งแวดล้อม	มาตรการติดตามตรวจสอบผลกระทบสิ่งแวดล้อม
		ให้เจ้าของบ้านร่วมในการสำรวจถ่ายภาพประกอบและทำบันทึกร่วมกัน เพื่อเป็นหลักฐานป้องกันการขัดแย้งกรณี อาคาร บ้านเรือนเกิดความเสียหาย และเมื่อพบว่าการก่อสร้างสร้างความเสียหายให้กับอาคารข้างเคียงต้องซ่อมแซมแก้ไขทันที 9. ใช้ผ้าใบทึบคลุมอาคารโครงการเท่ากับความสูงของอาคารโดยรอบอาคารพร้อมติดตั้งป้ายประกาศบริเวณด้านหน้าโครงการ เพื่อให้ทราบว่าเป็นการก่อสร้างโครงการอาคารชุดเดอะ ไมอามี่ บางปู สูง 5 ชั้น จำนวน 90 อาคาร โดยระบุชื่อเจ้าของโครงการ สถาปนิก และวิศวกรควบคุมงานก่อสร้าง เลขที่ใบอนุญาตก่อสร้าง และเบอร์โทรติดต่อผู้รับผิดชอบที่สามารถติดต่อได้ 24 ชั่วโมง โดยจะรื้อผ้าใบออกเมื่อโครงการแล้วเสร็จ 10. จัดให้มีการติดตั้งถังดับเพลิงเคมีในบริเวณบ้านพักคนงานก่อสร้างอย่างน้อยจำนวน 6 ถัง โดยติดตั้งไว้ในบริเวณที่มองเห็น และสามารถเข้าไปใช้งานได้โดยสะดวก 11. จัดให้มีระบบไฟฟ้า และแสงสว่างให้มีความเพียงพอโดยรอบพื้นที่ก่อสร้างโครงการตั้งแต่เริ่มก่อสร้างโครงการ	
4.2 การสาธารณสุข - การประเมินผลกระทบต่อสุขภาพภายในพื้นที่ก่อสร้าง	1) คุณภาพอากาศ 1. ความเข้มข้นฝุ่นละอองจากการก่อสร้างอาคาร คาดว่าจะเกิดขึ้น 0.053-0.071 มก./ลบ.ม. ซึ่งมีค่าความเข้มข้นสูงสุดในฤดูหนาว (0.071 มก./ลบ.ม) เมื่อรวมกับผลตรวจวัดคุณภาพอากาศของโครงการในปัจจุบัน (0.043 มก./ลบ.ม.) จะเพิ่มเป็น 0.096 - 0.114 มก./ลบ.ม. ซึ่งมีค่าไม่เกินมาตรฐานคุณภาพอากาศกำหนดไว้ที่ 0.33 มก./ลบ.ม 2. ความเข้มข้นสารมลพิษจากรถยนต์ที่ใช้ในการก่อสร้าง *(1) ก๊าซคาร์บอนมอนอกไซด์ (CO)* คาดว่าจะเกิดขึ้น 0.0012 มก./ลบ.ม.	1. จัดทำรั้วสูง 6 เมตร เป็นรั้วถาวรก่ออิฐบล็อคทึบ สูง 3 เมตร ด้านบนรั้วติดตั้งโครงเหล็กรวมขึงผ้าใบทึบสูง 3 เมตร ด้านทิศใต้ตามแนวเขตวิทยาลัยเทคนิคสมุทรปราการ และจัดทำรั้วบริเวณด้านทิศเหนือ ทิศตะวันออก และทิศตะวันตกเป็นรั้วสูง 2 เมตร เพื่อกั้นขอบเขตพื้นที่โครงการอย่างเป็นสัดส่วน และป้องกันการฟุ้งกระจายของฝุ่นละอองไปยังพื้นที่ข้างเคียง 2. ตรวจสอบเครื่องจักรกลที่ใช้ในการก่อสร้างให้อยู่ในสภาพดีอยู่เสมอ เพื่อลดการเกิดเขม่าและควัน 3. จัดให้มีผ้าใบทึบในการคลุมอาคารเท่ากับความสูงอาคาร ณ ขณะ	- จัดให้มีเจ้าหน้าที่รับเรื่องร้องเรียน และแก้ไขปัญหา ตลอดระยะเวลาการก่อสร้าง - ผู้รับผิดชอบ : เจ้าของโครงการ (บริษัท เจ.เอส.พี. พร็อพเพอร์ตี้ จำกัด (มหาชน))

พฤษภาคม 2558.....
(นายทนงศักดิ์ มโนธรรมรักษา, นายวีระวิทย์ มโนธรรมรักษา)
กรรมการผู้มีอำนาจ
บริษัท เจ.เอส.พี พร็อพเพอร์ตี้ จำกัด(มหาชน)

พฤษภาคม 2558 .....
(นายสุวิทย์ วรรณประดิษฐ)
ผู้ชำนาญการด้านสิ่งแวดล้อม
บริษัท อีโคซิสเต็ม เอ็นจิเนียริ่ง คอนซัลแตนท์ จำกัด

ตารางที่ 1(29) รายการแสดงผลกระทบสิ่งแวดล้อมที่สำคัญ มาตรการป้องกันและแก้ไขผลกระทบสิ่งแวดล้อม ช่วงก่อสร้าง

โครงการอาคารชุด เดอะ ไมอามี่ บางปู ของบริษัท เจ.เอส.พี พร็อพเพอร์ตี้ จำกัด (มหาชน) ตั้งอยู่ที่ ถนนสุขุมวิท(สายเก่า) ตำบลบางปูใหม่ อำเภอเมือง จังหวัดสมุทรปราการ

องค์ประกอบทางสิ่งแวดล้อม	ผลกระทบต่อสิ่งแวดล้อมที่สำคัญ	มาตรการป้องกัน และแก้ไขผลกระทบสิ่งแวดล้อม	มาตรการติดตามตรวจสอบผลกระทบสิ่งแวดล้อม
	กรณีที่ 1 รวมกับคุณภาพอากาศบริเวณพื้นที่โครงการในปัจจุบัน (0.64 มก./ลบ.ม.) จะเพิ่มเป็น 0.6412 มก./ลบ.ม. *กรณีที่ 2* รวมกับคุณภาพอากาศของกรมควบคุมมลพิษ (1.368 มก./ลบ.ม.) จะเพิ่มเป็น 1.3692 มก./ลบ.ม.(ค่ามาตรฐาน 1 ชม. ไม่เกิน 34.2 มก./ลบ.ม.) (2) *ก๊าซไนโตรเจนไดออกไซด์ (NO_2)* คาดว่าจะเกิดขึ้น 0.0012 ppm *กรณีที่ 1* รวมกับคุณภาพอากาศบริเวณพื้นที่โครงการในปัจจุบัน (0.0097 ppm) จะเพิ่มเป็น 0.0109 ppm *กรณีที่ 2* รวมกับคุณภาพอากาศของกรมควบคุมมลพิษ (0.042 ppm) จะเพิ่มเป็น 0.0432 ppm (ค่ามาตรฐาน 1 ชม. ไม่เกิน 0.17 ppm) (3) *ไฮโดรคาร์บอน (THC)* คาดว่าจะเกิดขึ้น 0.00013 ppm รวมกับคุณภาพอากาศของโครงการในปัจจุบัน (3.13 ppm) จะเพิ่มเป็น 3.13013 ppm (ปัจจุบันไม่มีค่ามาตรฐานกำหนดไว้) (4) *ฝุ่นละอองรวม (TSP)* คาดว่าจะเกิดขึ้น 0.00022 มก./ลบ.ม. รวมกับคุณภาพอากาศของโครงการในปัจจุบัน (0.043 มก./ลบ.ม.) จะเพิ่มเป็น 0.04322 มก./ลบ.ม.(ค่ามาตรฐาน 24 ชม. ไม่เกิน 0.33 มก./ลบ.ม.) (5) *ฝุ่นละอองขนาดเล็กกว่า 10 ไมครอน (PM_{10})* คาดว่าจะเกิดขึ้น 0.0000017 มก./ลบ.ม. *กรณีที่ 1* รวมกับคุณภาพอากาศบริเวณพื้นที่โครงการในปัจจุบัน (0.020 มก./ลบ.ม.) จะเพิ่มเป็น 0.0200017 มก./ลบ.ม. *กรณีที่ 2* รวมกับคุณภาพอากาศของกรมควบคุมมลพิษ (0.113 มก./ลบ.ม.) จะเพิ่มเป็น 0.1130017 มก./ลบ.ม. (ค่ามาตรฐาน	ก่อสร้าง ซึ่งต้องมีการตรวจสอบความมั่นคงแข็งแรง การฉีกขาดของผ้าใบสม่ำเสมอ เพื่อลดการฟุ้งกระจายของฝุ่นละออง 4. ต้องดูแลความแข็งแรงของผ้าใบ โดยเฉพาะเมื่ออยู่ในชั้นที่สูงมากขึ้น เพื่อป้องกันการปลิวตกหล่นของผ้าใบ 5. เลือกใช้วัสดุที่ประกอบสำเร็จรูปหรือกึ่งสำเร็จรูปที่มีการหล่อคอนกรีตในพื้นที่โครงการน้อยที่สุด 6. จัดให้มีห้องเก็บเสียงและฝุ่นในการตัดการเจียรกระเบื้องปูพื้น และวัสดุต่าง ๆ พร้อมทั้งจัดอุปกรณ์กันเสียง และฝุ่นสำหรับคนงาน 7. การตัดกระเบื้องปูพื้นหรือผนังให้ใช้วิธีตัดเปียกโดยมีน้ำหล่อระหว่างใบพัดและกระเบื้องเพื่อป้องกันฝุ่นละออง 8. ให้ใช้น้ำฉีดพรมก่อนทำความสะอาด เพื่อป้องกันการฟุ้งกระจายของฝุ่นละออง 9. จัดให้มีปล่องยางทิ้งเศษวัสดุก่อสร้างหรือจัดให้มีลิฟท์ขนของเท่ากับความสูงของอาคาร 10. รถบรรทุกที่ขนส่งวัสดุก่อสร้าง และรถขนส่งคนงาน เมื่อลงวัสดุอุปกรณ์ภายในพื้นที่ก่อสร้างเรียบร้อยแล้ว ไม่มีการติดเครื่องยนต์รถทิ้งไว้เด็ดขาด เพื่อเป็นการลดเขม่าควันและกลิ่น 11. ฉีดพรมน้ำบริเวณพื้นที่ก่อสร้าง วันละ 2 ครั้ง ช่วงเวลา 8.00 น. และ 12.00 น. ทุกวัน และเพิ่มความถี่ในการฉีดพรมน้ำทุก 2 ชั่วโมง สำหรับช่วงฤดูร้อน และฤดูหนาว เพื่อลดการฟุ้งกระจายของฝุ่นละออง 12. ถุงซีเมนต์หรือเคมีภัณฑ์ที่ใช้ในการก่อสร้าง ต้องบรรจุในภาชนะที่ปิดมิดชิด และมีการจัดเก็บอย่างถูกวิธี เพื่อป้องกันการฟุ้งกระจายของฝุ่น	

พฤษภาคม 2558 .....

(นายทนงศักดิ์ มโนธรรมรักษา, นายวีระวิทย์ มโนธรรมรักษา)

กรรมการผู้มีอำนาจ

บริษัท เจ.เอส.พี พร็อพเพอร์ตี้ จำกัด(มหาชน)

พฤษภาคม 2558 .....

(นายสุวิทย์ วรรณประดิษฐ)

ผู้ชำนาญการด้านสิ่งแวดล้อม

บริษัท อีโคซิสเต็ม เอ็นจิเนียริ่ง คอนซัลแตนท์ จำกัด

ตารางที่ 1 (30) รายการแสดงผลกระทบสิ่งแวดล้อมที่สำคัญ มาตรการป้องกันและแก้ไขผลกระทบสิ่งแวดล้อม ช่วงก่อสร้าง

โครงการอาคารชุด เดอะ ไมอามี่ บางปู ของบริษัท เจ.เอส.พี พร็อพเพอร์ตี้ จำกัด (มหาชน) ตั้งอยู่ที่ ถนนสุขุมวิท(สายเก่า) ตำบลบางปูใหม่ อำเภอเมือง จังหวัดสมุทรปราการ

องค์ประกอบทางสิ่งแวดล้อม	ผลกระทบต่อสิ่งแวดล้อมที่สำคัญ	มาตรการป้องกัน และแก้ไขผลกระทบสิ่งแวดล้อม	มาตรการติดตามตรวจสอบผลกระทบสิ่งแวดล้อม
	24 ชม.ไม่เกิน 0.12 มก./ลบ.ม.) (6) *ก๊าซซัลเฟอร์ไดออกไซด์ (SO_2)* คาดว่าจะเกิดขึ้น 0.000031 ppm รวมกับคุณภาพอากาศของโครงการในปัจจุบัน (<0.002 ppm) จะเพิ่มเป็น 0.002031 ppm (ค่ามาตรฐาน 24 ชม.ไม่เกิน 0.12 ppm) ด้านร่างกาย - ประชาชนมีโอกาสเกิดโรคต่อระบบทางเดินหายใจ เนื่องจากฝุ่นละอองฟุ้งกระจาย และควันจากการเผาไหม้ของเครื่องยนต์บรรทุกและกิจกรรมจากการก่อสร้าง ด้านจิตใจ - ฝุ่น ควันและกลิ่นที่เกิดจากรถบรรทุกและเครื่องจักรอาจรบกวนการใช้ชีวิตประจำวันของผู้ที่อยู่โดยรอบทำให้เกิดสภาวะทางจิตที่ไม่ดี	13. การกองวัสดุที่มีฝุ่นต้องปิดหรือปกคลุมหรือเก็บในที่ปิดล้อมทั้งด้านบนและด้านข้างอีก 3 ด้านหรือฉีดพรมด้วยน้ำเพื่อให้ผิวเปียกอยู่เสมอหรือวิธีการอื่นที่เหมาะสม 14. การผสมคอนกรีตหรือปูน การไสไม้ การ กระทำใด ๆที่ก่อให้เกิดมลพิษต้องทำในพื้นที่ที่ได้คลุมด้วยผ้าคลุมหรือในห้องที่มีหลังคาและผนังปิดด้านข้างอีก 3 ด้านหรือวิธีการอื่นที่เหมาะสม 15. จัดให้มีระบบการร้องเรียนและแนวทางการสอบถาม เพื่อค้นหาข้อเท็จจริงและสาเหตุ เพื่อกำหนดแนวทางการแก้ไขปัญหาต่อไป 16. โครงการจะเข้าตรวจสอบข้อเท็จจริง หากได้รับแจ้งว่าโครงการทำให้ผู้พักอาศัยข้างเคียงเกิดการเจ็บป่วยจากการก่อสร้างโครงการ โดยโครงการจะเป็นผู้รับผิดชอบในเรื่องการรักษา และการฟื้นฟูทั้งหมด	
	2) เสียง ด้านร่างกาย - มีโอกาสเสี่ยงต่อการได้ยินเสียงจากการลงวัสดุก่อสร้าง การเจาะ การตอก การเคาะ การตัด การเจียร และการทิ้งเศษวัสดุก่อสร้างลงจากอาคาร ด้านจิตใจ - เสียงที่เกิดจากการลงวัสดุก่อสร้างและเสียงตะโกนคุยกันของคนงานก่อสร้าง อาจรบกวนโสตประสาททำให้เกิดสภาวะทางจิตที่ไม่ดี	1. จัดทำรั้วสูง 6 เมตร เป็นรั้วถาวรก่ออิฐบล็อคทึบ สูง 3 เมตร ด้านบนรั้วติดตั้งโครงเหล็กรวมขึงผ้าใบทึบสูง 3 เมตร ด้านทิศใต้ตามแนวเขตวิทยาลัยเทคนิคสมุทรปราการ และจัดทำรั้วบริเวณด้านทิศเหนือ ทิศตะวันออก และทิศตะวันตกเป็นรั้วสูง 2 เมตร เพื่อช่วยลดระดับเสียงจากการก่อสร้างโครงการ 2. วางแผน เวลา และวิธีการก่อสร้าง เพื่อลดเสียงและแรงสั่นสะเทือนให้มากที่สุด โดยการจัดช่วงเวลาให้เหมาะสม และเลือกใช้วิธีการก่อสร้างที่สามารถลดระดับความดังของเสียง และแรงสั่นสะเทือนได้ดี 3. สำรวจร่วมกันระหว่างผู้รับเหมาก่อสร้าง และเจ้าของอาคารข้างเคียงที่ติดกับโครงการ หรือคาดว่าอาจจะได้รับผลกระทบจากการก่อสร้างโครงการ เพื่อร่วมกันวางแผนหรือจัดการร่วมกันในการป้องกันผลกระทบที่อาจจะเกิดขึ้น 4. มีแผนงานและกำหนดเวลาที่ชัดเจน แจ้งให้ผู้พักอาศัยข้างเคียงทราบ	

พฤษภาคม 2558.....

(นายทนงศักดิ์ มโนธรรมรักษา, นายวีระวิทย์ มโนธรรมรักษา)

กรรมการผู้มีอำนาจ

บริษัท เจ.เอส.พี พร็อพเพอร์ตี้ จำกัด (มหาชน)

พฤษภาคม 2558 .....

(นายสุวิทย์ วรรณประดิษฐ)

ผู้ชำนาญการด้านสิ่งแวดล้อม

บริษัท อีโคซิสเต็ม เอ็นจิเนียริ่ง คอนซัลแตนท์ จำกัด

ตารางที่ 1(31) รายการแสดงผลกระทบสิ่งแวดล้อมที่สำคัญ มาตรการป้องกันและแก้ไขผลกระทบสิ่งแวดล้อม ช่วงก่อสร้าง

โครงการอาคารชุด เดอะ ไมอามี่ บางปู ของบริษัท เจ.เอส.พี พร็อพเพอร์ตี้ จำกัด (มหาชน) ตั้งอยู่ที่ ถนนสุขุมวิท(สายเก่า) ตำบลบางปูใหม่ อำเภอเมือง จังหวัดสมุทรปราการ

องค์ประกอบทางสิ่งแวดล้อม	ผลกระทบต่อสิ่งแวดล้อมที่สำคัญ	มาตรการป้องกัน และแก้ไขผลกระทบสิ่งแวดล้อม	มาตรการติดตามตรวจสอบผลกระทบสิ่งแวดล้อม
		ล่วงหน้าอย่างน้อย 3 วัน เมื่อมีความจำเป็นต้องทำงานที่ก่อให้เกิดเสียงดัง 5. จัดให้มีคณะกรรมการร่วมระหว่างอาคารข้างเคียงโครงการ และเจ้าของโครงการ เพื่อประสานงาน และตรวจสอบการก่อสร้างของโครงการ และหาแนวทางการลดผลกระทบต่อชุมชนโดยรอบ 6. จัดศูนย์รับเรื่องราวร้องทุกข์กับชุมชนใกล้เคียง กรณีมีการร้องเรียนให้แก้ไขปัญหาดังกล่าวโดยทันที 7. จำกัดระยะเวลาการทำงานที่มีเสียงดังให้อยู่ในช่วงเวลา 8.00-17.00 น. และงดกิจกรรมที่ทำให้เกิดเสียงดังในเวลาพักผ่อนของประชาชน แต่หากมีกิจกรรมการก่อสร้างที่ต่อเนื่อง และเกินช่วงเวลา โครงการต้องแจ้งผู้พักอาศัยข้างเคียงโดยรอบให้ทราบล่วงหน้าอย่างน้อย 3 วัน รวมทั้งแจ้งกำหนดระยะเวลาในการก่อสร้างที่จะเกิดขึ้นในวันเสาร์-อาทิตย์ เพื่อหลีกเลี่ยงวันพักผ่อนของประชาชนโดยรอบโครงการ 8. จัดลำดับงานที่ทำให้เกิดเสียงดังให้มีความถี่น้อยที่สุดและควรเป็นช่วงเวลาที่เหมาะสม 9. จัดให้มีกำแพงกันเสียงชั่วคราวที่สามารถเคลื่อนที่ได้โดยรอบแหล่งกำเนิดเสียงเป็นผนังกันเสียง Cylence รุ่น Zoundblock STC47 เป็นแผ่นไฟเบอร์ซิเมนต์ หนา 8 มิลลิเมตร 1 ชั้น 2 ด้าน กรุช่องว่างด้วยแผ่นกรุผนัง Cylence รุ่น Zoundblock S050 สามารถลดระดับเสียงลงได้ 47 dB(A) สูง 7.2 เมตร ช่วงทำฐานราก และสูง 2.4 เมตร ช่วงขึ้นโครงสร้างและตกแต่งอาคาร ทำให้ระดับเสียงที่เกิดจากโครงการอยู่ในระดับเสียงที่ชุมชนยอมรับได้ หรือวิธีการอื่นที่สามารถลดระดับความดังของเสียงให้อยู่ในเกณฑ์มาตรฐานได้ 10. เลือกตำแหน่งการติดตั้งเครื่องจักรกลให้ห่างจากอาคารใกล้เคียงให้มากที่สุดเพื่อลดเสียงดังจากเครื่องจักร	

พฤษภาคม 2558 .....

(นายทนงศักดิ์ มโนธรรมรักษา, นายวีระวิทย์ มโนธรรมรักษา)

กรรมการผู้มีอำนาจ

บริษัท เจ.เอส.พี พร็อพเพอร์ตี้ จำกัด(มหาชน)

พฤษภาคม 2558 .....

(นายสุวิทย์ วรรณประดิษฐ)

ผู้ชำนาญการด้านสิ่งแวดล้อม

บริษัท อีโคซิสเต็ม เอ็นจิเนียริ่ง คอนซัลแตนท์ จำกัด

ตารางที่ 1 (32) รายการแสดงผลกระทบสิ่งแวดล้อมที่สำคัญ มาตรการป้องกันและแก้ไขผลกระทบสิ่งแวดล้อม ช่วงก่อสร้าง

โครงการอาคารชุด เดอะ ไมอามี่ บางปู ของบริษัท เจ.เอส.พี พร็อพเพอร์ตี้ จำกัด (มหาชน) ตั้งอยู่ที่ ถนนสุขุมวิท(สายเก่า) ตำบลบางปูใหม่ อำเภอเมือง จังหวัดสมุทรปราการ

องค์ประกอบทางสิ่งแวดล้อม	ผลกระทบต่อสิ่งแวดล้อมที่สำคัญ	มาตรการป้องกัน และแก้ไขผลกระทบสิ่งแวดล้อม	มาตรการติดตามตรวจสอบผลกระทบสิ่งแวดล้อม
		11. เข้มงวดต่อการปฏิบัติงานของคนงานเพื่อลดการเกิดเสียงดัง เช่น การงัด การจัดหาวัสดุรองรับ หรือป้องกันการกระแทก การลงวัสดุการก่อสร้างด้วยความนุ่มนวล 12. ตรวจสอบและดูแลรักษาเครื่องมือ เครื่องจักรให้อยู่ในสภาพที่ดีและมีฝาครอบเพื่อลดระดับเสียง 13. จัดให้มีพื้นที่เฉพาะในการทำกิจกรรมที่ก่อให้เกิดเสียงดัง เช่น การเชื่อม การตัด การเจียร์ ให้กระทำอยู่ในห้องที่ปิดมิดชิด และอยู่ห่างจากพื้นที่บ้านพักอาศัยมากที่สุด โดยบริเวณที่จัดทำพื้นที่ให้ติดตั้งเป็นแผ่นกั้นเสียงชั่วคราวชนิดเคลื่อนย้ายได้ทั้ง 3 ด้าน เพื่อป้องกันผลกระทบด้านเสียงรบกวน 14. จัดให้มีการติดตั้งเครื่องตรวจวัดระดับเสียง และห้ามการก่อสร้างที่มีเสียงดังเกินระดับเสียงที่เป็นอันตรายต่อผู้ที่ได้ยิน 15. ประชาสัมพันธ์ประชาชนที่พักอาศัยอยู่ในบริเวณใกล้เคียง ให้ทราบและรับฟังปัญหาและข้อเสนอแนะกลับมาปรับปรุงวิธีการทำงาน 16. ผู้รับเหมาต้องควบคุมคนงานก่อสร้างไม่ให้ส่งเสียงดัง 17. การขนย้ายวัสดุขนาดใหญ่จะต้องทำอย่างระมัดระวัง เพื่อความปลอดภัยจากการตกหล่น ซึ่งจะทำให้เกิดเสียงและแรงสั่นสะเทือน 18. กำหนดให้รถขนส่งวัสดุก่อสร้างวิ่งด้วยอัตราเร็ว 30 กม./ชม. เพื่อลดแรงสั่นสะเทือนที่เกิดจากการวิ่งของรถในพื้นที่โครงการ 19. จัดให้มีวัสดุรองรับที่เหมาะสม เพื่อป้องกันการกระแทกของวัสดุที่อาจก่อให้เกิดเสียงดัง 20. กรณีที่บ้านพักอาศัยใกล้ได้รับผลกระทบและเดือดร้อนจากการก่อสร้าง โครงการต้องจัดหาที่พักชั่วคราวไว้ให้พักอาศัย จนกว่าโครงการดำเนินการแล้วเสร็จ หรือจบขั้นตอนที่มีเสียงดังรบกวน พร้อมทั้งรับผิดชอบค่าใช้จ่ายทั้งหมด	

พฤษภาคม 2558.....

(นายทนงศักดิ์ มโนธรรมรักษา, นายวีระวิทย์ มโนธรรมรักษา)

กรรมการผู้มีอำนาจ

บริษัท เจ.เอส.พี พร็อพเพอร์ตี้ จำกัด(มหาชน)

พฤษภาคม 2558 .....

(นายสุวิทย์ วรรณประดิษฐ)

ผู้ชำนาญการด้านสิ่งแวดล้อม

บริษัท อีโคซิสเต็ม เอ็นจิเนียริ่ง คอนซัลแตนท์ จำกัด

ตารางที่ 1(33) รายการแสดงผลกระทบสิ่งแวดล้อมที่สำคัญ มาตรการป้องกันและแก้ไขผลกระทบสิ่งแวดล้อม ช่วงก่อสร้าง

โครงการอาคารชุด เดอะ ไมอามี่ บางปู ของบริษัท เจ.เอส.พี พร็อพเพอร์ตี้ จำกัด (มหาชน) ตั้งอยู่ที่ ถนนสุขุมวิท(สายเก่า) ตำบลบางปูใหม่ อำเภอเมือง จังหวัดสมุทรปราการ

องค์ประกอบทางสิ่งแวดล้อม	ผลกระทบต่อสิ่งแวดล้อมที่สำคัญ	มาตรการป้องกัน และแก้ไขผลกระทบสิ่งแวดล้อม	มาตรการติดตามตรวจสอบผลกระทบสิ่งแวดล้อม
	3) แรงสั่นสะเทือน ด้านร่างกาย - ผู้พักอาศัยใกล้เคียงที่สัมผัสการสั่นสะเทือนเป็นเวลานานอาจส่งผลกระทบต่อทางเดินอาหาร เช่น แผลในกระเพาะอาหาร และการขับถ่ายผิดปกติ ความคมชัดของการมองเห็นเสื่อมและมีอาการเดินเซ เป็นต้น ด้านจิตใจ - การสั่นสะเทือนจากการก่อสร้างโครงการ อาจรบกวนการใช้ชีวิตประจำวันของประชาชนที่อยู่อาศัยใกล้เคียงได้	1. ป้องกันความเสียหายซึ่งเกิดจากการสั่นสะเทือน เนื่องจากการก่อสร้างฐานรากที่อยู่ต่ำกว่าผิวดินเดิมโดยระบบป้องกันดินทลายเป็นระบบ Sheet Pile ซึ่งมีขนาดเพียงพอที่จะรับน้ำหนักของดิน และน้ำหนักของสิ่งก่อสร้าง รวมทั้งน้ำหนักจรบนดินได้เพียงพอ โดยออกแบบให้มีมาตรการรับน้ำหนักสิ่งเหล่านี้ด้วยการค้ำยัน (Bracing) ให้เพียงพอเพื่อกันดินเคลื่อนตัว ซึ่งจะไม่ก่อให้เกิดอันตรายแก่เสาเข็มและอาคารข้างเคียง 2. จัดให้มีคูดินกว้างประมาณ 1 เมตร ลึกประมาณ 2.0 เมตร บริเวณทิศใต้ติดกับวิทยาลัยเทคนิคสมุทรปราการ เพื่อลดแรงสั่นสะเทือนจากการทำเสาเข็ม 3. การวางลำดับการเจาะเสาเข็ม (Pile Driving Sequence) โดยการวางลำดับการทำเสาเข็มให้มีแรงดันด้านข้างกระจายไปในทิศทางที่มีสิ่งปลูกสร้างน้อยที่สุด 4. จัดให้มีตัวแทนของโครงการและผู้รับเหมาก่อสร้างทำเสาเข็มประสานงานกับวิทยาลัยเทคนิคสมุทรปราการร่วมกันตรวจสอบอาคารพร้อมถ่ายรูปเป็นหลักฐาน และจัดทำสำเนารูปเป็น 2 ชุด เก็บไว้กับโครงการ 1 ชุด และเจ้าของอาคาร 1 ชุด เพื่อใช้เป็นหลักฐานประกอบการประเมินหากเกิดความเสียหาย โดยเจ้าของโครงการต้องดูแลเป็นกรณีพิเศษ 5. จัดทำประกันอุบัติเหตุจากการก่อสร้างอาคาร โดยจะต้องครอบคลุมถึงค่าเสียหายจากอาคารข้างเคียงเสียหายจากการก่อสร้างด้วย 6. จัดศูนย์รับเรื่องราวร้องทุกข์กับชุมชนใกล้เคียง กรณีมีการร้องเรียนให้แก้ไขปัญหาดังกล่าวโดยทันที โดยประสานงานกับวิทยาลัยเทคนิคสมุทรปราการ กรณีมีการร้องเรียนหรือได้รับความเดือดร้อนจากการก่อสร้างโครงการให้ติดต่อกับทางโครงการและผู้รับเหมาก่อสร้างได้	-

พฤษภาคม 2558 .....

(นายทนงศักดิ์ มโนธรรมรักษา, นายวีระวิทย์ มโนธรรมรักษา)

กรรมการผู้มีอำนาจ

บริษัท เจ.เอส.พี พร็อพเพอร์ตี้ จำกัด(มหาชน)

พฤษภาคม 2558 .....

(นายสุวิทย์ วรรณประดิษฐ)

ผู้ชำนาญการด้านสิ่งแวดล้อม

บริษัท อีโคซิสเต็ม เอ็นจิเนียริ่ง คอนซัลแตนท์ จำกัด

ตารางที่ 1 (34) รายการแสดงผลกระทบสิ่งแวดล้อมที่สำคัญ มาตรการป้องกันและแก้ไขผลกระทบสิ่งแวดล้อม ช่วงก่อสร้าง

โครงการอาคารชุด เดอะ ไมอามี่ บางปู ของบริษัท เจ.เอส.พี พร็อพเพอร์ตี้ จำกัด (มหาชน) ตั้งอยู่ที่ ถนนสุขุมวิท(สายเก่า) ตำบลบางปูใหม่ อำเภอเมือง จังหวัดสมุทรปราการ

องค์ประกอบทางสิ่งแวดล้อม	ผลกระทบต่อสิ่งแวดล้อมที่สำคัญ	มาตรการป้องกัน และแก้ไขผลกระทบสิ่งแวดล้อม	มาตรการติดตามตรวจสอบผลกระทบสิ่งแวดล้อม
		โดยตรง และโครงการต้องแก้ไขปัญหาดังกล่าวโดยทันที 7. จัดทีมงานฝ่ายช่าง และวิศวกรเพื่อเข้าประเมินพื้นที่ที่ได้รับความเดือดร้อนจากการก่อสร้างโครงการ เพื่อซ่อมแซมอาคาร และหรือส่วนของอาคารที่แตกร้าว ทรุดตัวทันทีเมื่อมีการเข้าแจ้งเหตุจากชุมชน 8. ต้องมีวิศวกรควบคุมงานก่อสร้างทุกขั้นตอน เพื่อป้องกันความเสียหายแก่อาคารข้างเคียง 9. ติดตามตรวจความเสียหายของอาคารข้างเคียง หากมีความเสียหายจากการทำเสาเข็ม และการก่อสร้างของโครงการ เจ้าของโครงการจะต้องรับผิดชอบความเสียหายทั้งหมดทันที	
	4) <u>อุบัติเหตุจากการก่อสร้าง และขนส่งวัสดุก่อสร้าง</u> <u>ด้านร่างกาย</u> - เสี่ยงต่อการเกิดอุบัติเหตุจากการตกหล่นของวัสดุก่อสร้าง - ประชาชนมีความเสี่ยงต่อการได้รับอุบัติเหตุบนท้องถนนเพิ่มมากขึ้น <u>ด้านจิตใจ</u> - เกิดความกังวลต่ออุบัติเหตุที่จะเกิดขึ้นจากการขนส่งและการก่อสร้าง	1. จำกัดความเร็วของรถบรรทุกขนส่งวัสดุก่อสร้าง ไม่ให้เกิน 30 กิโลเมตร/ชั่วโมง และกำชับให้ขับรถด้วยความระมัดระวังเป็นพิเศษ โดยเฉพาะอย่างยิ่งเมื่อเข้าสู่เขตชุมชนและจุดที่เข้า-ออกพื้นที่โครงการ และเมื่อมีการชำรุดของถนน โครงการต้องดำเนินการแก้ไขทันที 2. มีการกวดขัน และตรวจสอบประวัติของพนักงานขับรถว่าไม่มีการใช้สารกระตุ้นออกฤทธิ์ต่อจิตประสาท และห้ามดื่มสุราขณะปฏิบัติงาน 3. ห้ามจอดรถบรรทุก หรือกองวัสดุก่อสร้างบริเวณไหล่ทางข้างถนนสุขุมวิท (สายเก่า) และถนนสาธารณะที่เกี่ยวข้อง โดยเฉพาะด้านหน้าโครงการ เพื่อไม่ให้กีดขวางการจราจร 4. จัดให้มีการทยอยขนส่งวัสดุก่อสร้าง และเลือกขนาดรถบรรทุกขนส่งให้มีขนาดเหมาะสม เพื่อป้องกันการกีดขวางการจราจร 5. จัดระบบการจราจรให้มีความปลอดภัย โดยติดตั้งป้ายสัญญาณจราจร และไฟส่องสว่างบริเวณด้านหน้าโครงการ และทางเข้า-ออกในช่วงเวลากลางคืน	

พฤษภาคม 2558.....
(นายทนงศักดิ์ มโนธรรมรักษา, นายวีระวิทย์ มโนธรรมรักษา)
กรรมการผู้มีอำนาจ
บริษัท เจ.เอส.พี พร็อพเพอร์ตี้ จำกัด(มหาชน)

พฤษภาคม 2558 .....
(นายสุวิทย์ วรรณ์ประดิษฐ)
ผู้ชำนาญการด้านสิ่งแวดล้อม
บริษัท อีโคซิสเต็ม เอ็นจิเนียริ่ง คอนซัลแตนท์ จำกัด

ตารางที่ 1(35) รายการแสดงผลกระทบสิ่งแวดล้อมที่สำคัญ มาตรการป้องกันและแก้ไขผลกระทบสิ่งแวดล้อม ช่วงก่อสร้าง

โครงการอาคารชุด เดอะ ไมอามี่ บางปู ของบริษัท เจ.เอส.พี พร็อพเพอร์ตี้ จำกัด (มหาชน) ตั้งอยู่ที่ ถนนสุขุมวิท(สายเก่า) ตำบลบางปูใหม่ อำเภอเมือง จังหวัดสมุทรปราการ

องค์ประกอบทางสิ่งแวดล้อม	ผลกระทบต่อสิ่งแวดล้อมที่สำคัญ	มาตรการป้องกัน และแก้ไขผลกระทบสิ่งแวดล้อม	มาตรการติดตามตรวจสอบผลกระทบสิ่งแวดล้อม
		6. จัดเจ้าหน้าที่รักษาความปลอดภัย อำนวยความสะดวกด้านการจราจร ตลอดช่วงเวลาก่อสร้าง โดยเฉพาะอย่างยิ่งบริเวณทางเข้า-ออกในช่วงขนส่งดิน วัสดุก่อสร้างและคนงาน 7. จัดเตรียมพื้นที่จอดรถยนต์ และกองเก็บวัสดุก่อสร้างภายในโครงการอย่างเพียงพอ และสะดวกต่อการเข้า-ออกโครงการ 8. วางแผน และจัดการการขนส่งวัสดุอุปกรณ์ก่อสร้างให้ส่งผลกระทบต่อชุมชนน้อยที่สุด เพื่อหลีกเลี่ยงปัญหาการจราจร โดยกำหนดช่วงการขนส่งไว้นอกช่วงเวลาเร่งด่วนเช้า และเย็น 9. ใช้ผ้าใบคลุมวัสดุก่อสร้างขณะขนส่ง เพื่อป้องกันการตกหล่น การกระเด็นของเศษดิน และหิน เมื่อรถยนต์วิ่งผ่าน กรณีที่ความยาวของวัสดุก่อสร้างมากกว่ากระบะบรรทุกจะต้องติดตั้งสัญญาณให้รถยนต์ที่ตามหลังมองให้ชัดเจน และเป็นไปตามข้อกำหนดของกรมการขนส่งทางบก 10. รถบรรทุกวัสดุก่อสร้างต้องมีการทำประกันอุบัติเหตุตลอดระยะเวลาที่วิ่ง และก่อสร้างโครงการ และเมื่อมีการชำรุดเสียหายเกิดขึ้นจากรถบรรทุกวัสดุก่อสร้างจะต้องดำเนินการแก้ไขให้กลับมาอยู่ในสภาพดีดังเดิม	-
	5) <u>การจัดการน้ำเสีย</u> - เกิดเชื้อจุลินทรีย์ พยาธิ โปรโตซัวที่ทำให้เกิดโรคได้ โดยเชื้อโรคเหล่านี้จะเข้าสู่ร่างกายจากการสัมผัสเข้าทางปาก และกินโดยไม่ได้ตั้งใจ	1. ก่อสร้างรางระบายน้ำโดยรอบพื้นที่ก่อสร้างโครงการ และบ่อพักตะกอน เพื่อรวบรวมและระบายน้ำที่เกิดขึ้นในโครงการลงสู่ท่อระบายน้ำสาธารณะด้านหน้าโครงการ 2. จัดให้มีห้องน้ำคนงานก่อสร้างอยู่บริเวณพื้นที่ก่อสร้าง จำนวน 4 จุด จุดละ 6 ห้อง รวม 24 ห้อง สำหรับพื้นที่ก่อสร้างพร้อมระบบบำบัดน้ำเสียแบบเกรอะ-กรองไร้อากาศจำนวน 1 ถังต่อห้องส้วม 6 ห้อง ขนาด 1,050 ลิตร/ถัง ประสิทธิภาพการบำบัดร้อยละ 60 และถังเติมอากาศ ขนาดความจุ 6 ลูกบาศก์เมตร จำนวน 4 ชุด จากนั้นจะ	

พฤษภาคม 2558 .....

(นายทนงศักดิ์ มโนธรรมรักษา, นายวีระวิทย์ มโนธรรมรักษา)

กรรมการผู้มีอำนาจ

บริษัท เจ.เอส.พี พร็อพเพอร์ตี้ จำกัด(มหาชน)

พฤษภาคม 2558 .....

(นายสุวิทย์ วรรณประดิษฐ)

ผู้ชำนาญการด้านสิ่งแวดล้อม

บริษัท อีโคซิสเต็ม เอ็นจิเนียริ่ง คอนซัลแตนท์ จำกัด

ตารางที่ 1 (36) รายการแสดงผลกระทบสิ่งแวดล้อมที่สำคัญ มาตรการป้องกันและแก้ไขผลกระทบสิ่งแวดล้อม ช่วงก่อสร้าง

โครงการอาคารชุด เดอะ ไมอามี่ บางปู ของบริษัท เจ.เอส.พี พร็อพเพอร์ตี้ จำกัด (มหาชน) ตั้งอยู่ที่ ถนนสุขุมวิท(สายเก่า) ตำบลบางปูใหม่ อำเภอเมือง จังหวัดสมุทรปราการ

องค์ประกอบทางสิ่งแวดล้อม	ผลกระทบต่อสิ่งแวดล้อมที่สำคัญ	มาตรการป้องกัน และแก้ไขผลกระทบสิ่งแวดล้อม	มาตรการติดตามตรวจสอบผลกระทบสิ่งแวดล้อม
		ระบายลงสู่ท่อระบายน้ำสาธารณะด้านข้างและด้านหน้าโครงการ 3. จัดให้มีการสูบตะกอนในบ่อเกรอะไปกำจัดทุก ๆ 6 เดือน/ครั้ง หรือเมื่อส่วนบ่อเกรอะเต็ม 4. เมื่อเสร็จสิ้นการก่อสร้างให้สูบตะกอนออกจากบ่อเกรอะ-บ่อกรองทิ้งทั้งหมด พร้อมฆ่าเชื้อโรคด้วยการโรยปูนขาวก่อนทำการกลบปิดถาวร	
	6) <u>การจัดการขยะมูลฝอย</u> - เป็นแหล่งเพาะพันธุ์ที่สำคัญของเชื้อโรค แมลงวัน หนู แมลงสาบ ซึ่งเป็นพาหะนำโรคมาสู่คน	1. จัดให้มีคนงานทำหน้าที่คัดแยกเศษวัสดุก่อสร้างที่สามารถนำมาใช้ได้ใหม่ เศษวัสดุก่อสร้างที่สามารถนำไปขายได้ และเศษวัสดุก่อสร้างที่เหลือทิ้ง เป็นประจำทุกวัน 2. จัดให้มีพื้นที่สำหรับเก็บวัสดุก่อสร้างไม่ปล่อยให้กระจัดกระจายหลายจุด เพื่อความเป็นระเบียบ และสะดวกต่อการจัดเก็บ โดยกองแยกระหว่างเศษวัสดุที่สามารถนำกลับไปใช้หรือขายได้ กับเศษวัสดุที่ต้องนำไปกำจัด 3. กำหนดให้ผู้รับเหมาก่อสร้างเป็นผู้ดำเนินการนำขยะไปถมพื้นที่ที่ต้องการปรับถมระดับหรือขายให้แก่ผู้รับซื้อเพื่อนำไปถมที่ดิน ทั้งนี้ผู้รับเหมาต้องแจ้งสถานที่ทิ้งหรือแหล่งรับซื้อเศษวัสดุดังกล่าวให้เจ้าของโครงการรับทราบทุกครั้ง และสถานที่ทิ้งต้องได้รับอนุญาตจากเจ้าของที่ดินแล้ว ตลอดจนเมื่อนำไปทิ้งแล้วต้องไม่ก่อความเดือดร้อนแก่เจ้าของที่ดินข้างเคียงด้วย กรณีที่มีข้อร้องเรียนและพิสูจน์ทราบได้ว่าผู้รับเหมาของโครงการนำขยะจากโครงการไปทิ้งยังที่ห้ามทิ้ง โครงการกำหนดให้มีบทปรับและบทลงโทษ และต้องปรับปรุงแก้ไขให้กลับสู่สภาพเดิม รวมถึงชดใช้ค่าเสียหายต่อเจ้าของที่ดิน 4. กำหนดให้โครงการยื่นเขียนคำร้องไปยังสำนักงานเทศบาลตำบลบางปูและเสียค่าธรรมเนียมการเก็บขนและกำจัดเศษวัสดุก่อสร้างก่อนเทศบาลตำบลบางปู เข้ามาเก็บขนเศษวัสดุจากการก่อสร้างที่	-

พฤษภาคม 2558 .....

(นายทนงศักดิ์ มโนธรรมรักษา, นายวีระวิทย์ มโนธรรมรักษา)

กรรมการผู้มีอำนาจ

บริษัท เจ.เอส.พี พร็อพเพอร์ตี้ จำกัด(มหาชน)

พฤษภาคม 2558 .....

(นายสุวิทย์ วรณประดิษฐ)

ผู้ชำนาญการด้านสิ่งแวดล้อม

บริษัท อีโคซิสเต็ม เอ็นจิเนียริ่ง คอนซัลแตนท์ จำกัด

ตารางที่ 1(37) รายการแสดงผลกระทบสิ่งแวดล้อมที่สำคัญ มาตรการป้องกันและแก้ไขผลกระทบสิ่งแวดล้อม ช่วงก่อสร้าง

โครงการอาคารชุด เดอะ ไมอามี่ บางปู ของบริษัท เจ.เอส.พี พร็อพเพอร์ตี้ จำกัด (มหาชน) ตั้งอยู่ที่ ถนนสุขุมวิท(สายเก่า) ตำบลบางปูใหม่ อำเภอเมือง จังหวัดสมุทรปราการ

องค์ประกอบทางสิ่งแวดล้อม	ผลกระทบต่อสิ่งแวดล้อมที่สำคัญ	มาตรการป้องกัน และแก้ไขผลกระทบสิ่งแวดล้อม	มาตรการติดตามตรวจสอบผลกระทบสิ่งแวดล้อม
		เหลือจากการคัดแยกและไม่สามารถนำไปใช้ได้ 5. จัดให้มีภาชนะรองรับมูลฝอยที่ทนทาน และมีฝาปิดมิดชิดขนาด 200 ลิตร ตั้งไว้ภายในพื้นที่ก่อสร้างโครงการจำนวน 12 ถัง (ถังขยะเปียก 7 ถัง และถังขยะแห้ง 5 ถัง) 6. กำชับคนงานทิ้งขยะมูลฝอยในภาชนะรองรับที่จัดเตรียมไว้อย่างเคร่งครัด 7. ตรวจสอบที่รองรับขยะให้อยู่ในสภาพดีอยู่เสมอ และทำความสะอาดเป็นประจำ เพื่อมิให้เป็นแหล่งอาศัยของแมลงสาบ หนู และแมลงวัน 8. จัดให้มีการทำความสะอาดพื้นที่ทิ้งขยะของคนงานก่อสร้างอย่างสม่ำเสมอ เพื่อป้องกันกลิ่นเหม็นที่จะรบกวนต่อพื้นที่ข้างเคียง	
- การประเมินผลกระทบต่อสุขภาพคนงานภายในพื้นที่บ้านพักคนงานก่อสร้าง	1. ขยะและน้ำเสียของคนงาน อาจก่อให้เกิดปัญหาด้านกลิ่นเหม็น เป็นแหล่งเพาะพันธุ์แมลงวัน ยุง หนู และการแพร่ระบาดของเชื้อโรคสู่คนงานได้ 2. กรณีเป็นคนงานต่างด้าว อาจจะเป็นพาหะในการแพร่เชื้อโรคต่อคนงานและชุมชนข้างเคียง 3. เกิดความรำคาญอันเนื่องมาจากการส่ง เสียงดังทั้งจากการตะโกนพูดคุย ทะเลาะกันและเปิดเพลงเสียงดังของคนงานก่อสร้าง 4. เกิดความกังวลต่อความปลอดภัยในชีวิต และทรัพย์สิน ทำให้เกิดสภาวะทางจิตที่ไม่ดี	1. จัดให้มีห้องน้ำคนงานในบ้านพักคนงานก่อสร้างจำนวน 24 ห้อง พร้อมระบบบำบัดน้ำเสียแบบเกรอะ-กรองไร้อากาศ จำนวน 3 ถัง ขนาด 1,050 ลิตร/ถัง มีประสิทธิภาพการบำบัดร้อยละ 60 และถังบำบัดน้ำเสียแบบเติมอากาศ ขนาด 10.0 ลูกบาศก์เมตร จำนวน 3 ชุด เพื่อบำบัดครั้งที่ 2 มีประสิทธิภาพในการบำบัด BOD ไม่เกิน 20 มิลลิกรัม/ลิตร ก่อนระบายลงสู่ท่อระบายน้ำสาธารณะต่อไป 2. จัดให้มีภาชนะรองรับมูลฝอยที่ทนทาน และมีฝาปิดมิดชิดขนาด 200 ลิตร ตั้งไว้ภายในพื้นที่ก่อสร้างโครงการจำนวน 24 ถัง (ถังขยะเปียก 15 ถัง และถังขยะแห้ง 9 ถัง) สามารถรองรับขยะได้อย่างน้อย 3.0 วัน โดยกำชับให้คนงานทิ้งขยะขยะมูลฝอยในภาชนะที่จัดเตรียมไว้อย่างเคร่งครัด 3. ติดต่อหน่วยงานรับผิดชอบ ให้เข้ามาเก็บขนขยะของคนงานก่อสร้างอย่างสม่ำเสมอ 4. ฉีดพ่นแมลง และพาหะนำโรคภายในอาคาร ทุก ๆ 1 เดือน 5. ตรวจสุขภาพคนงาน 6 เดือน/ครั้ง พร้อมทั้งตรวจสารเสพติดใน	-

พฤษภาคม 2558 .....

(นายทนงศักดิ์ มโนธรรมรักษา, นายวีระวิทย์ มโนธรรมรักษา)

กรรมการผู้มีอำนาจ

บริษัท เจ.เอส.พี พร็อพเพอร์ตี้ จำกัด(มหาชน)

พฤษภาคม 2558 .....

(นายสุวิทย์ วรรณ์ประดิษฐ์)

ผู้ชำนาญการด้านสิ่งแวดล้อม

บริษัท อีโคซิสเต็ม เอ็นจิเนียริ่ง คอนซัลแตนท์ จำกัด

ตารางที่ 1 (38) รายการแสดงผลกระทบสิ่งแวดล้อมที่สำคัญ มาตรการป้องกันและแก้ไขผลกระทบสิ่งแวดล้อม ช่วงก่อสร้าง

โครงการอาคารชุด เดอะ ไมอามี่ บางปู ของบริษัท เจ.เอส.พี พร็อพเพอร์ตี้ จำกัด (มหาชน) ตั้งอยู่ที่ ถนนสุขุมวิท(สายเก่า) ตำบลบางปูใหม่ อำเภอเมือง จังหวัดสมุทรปราการ

องค์ประกอบทางสิ่งแวดล้อม	ผลกระทบต่อสิ่งแวดล้อมที่สำคัญ	มาตรการป้องกัน และแก้ไขผลกระทบสิ่งแวดล้อม	มาตรการติดตามตรวจสอบผลกระทบสิ่งแวดล้อม
		ปัสสาวะ กรณีพบว่ามีสารเสพติดให้ส่งไปบำบัดทันที 6. มีกฎข้อบังคับในการเข้าพักอาศัย และจัดให้มีหัวหน้าคนงานคอยตรวจตราและควบคุมกฎระเบียบ 7. การเข้าพักบริเวณบ้านพักคนงานต้องจัดทำประวัติของคนงานและห้ามนำบุคคลภายนอกเข้าพื้นที่บ้านพัก ยกเว้นจะได้รับการตรวจสอบและอนุญาตก่อน	
4.3 ด้านอาชีวอนามัย	1. ภายในโครงการ - กิจกรรมที่มักเกิดขึ้นกับคนงาน หรือเจ้าหน้าที่ในช่วงก่อสร้าง ได้แก่ ฝุ่นละออง อุบัติเหตุ เสียงดัง แสงจ้าและสารระเหยจำพวกทินเนอร์และแลคเกอร์ 2. ภายนอกโครงการ - กิจกรรมที่เป็นผลกระทบต่อผู้ที่อยู่ภายนอกโดยรอบโครงการ ได้แก่ ฝุ่นละออง อุบัติเหตุจากการก่อสร้างและขนส่งวัสดุอุปกรณ์ เสียงและแรงสั่นสะเทือน การรบกวนจากคนงานก่อสร้าง การจราจร เพลิงไหม้	มาตรการลดผลกระทบสิ่งแวดล้อมด้านอาชีวอนามัย เชิงรุก 1. ตรวจสอบส่วนประกอบและอุปกรณ์ต่าง ๆ เช่น ปั้นจั่น ลิฟต์โดยสารและขนส่งวัสดุก่อสร้าง กระเช้าแขวนไฟฟ้า นั่งร้าน ลวดสลิง และอุปกรณ์ป้องกันอันตรายส่วนบุคคล เป็นต้น เพื่อความปลอดภัยในขณะดำเนินงานก่อสร้างอย่างสม่ำเสมอ 2. จัดทำป้ายประกาศ หรือสัญญาณเตือน และให้มีเจ้าหน้าที่รักษาความปลอดภัยคอยดูแลไม่ให้ผู้ที่ไม่เกี่ยวข้องเข้ามาในบริเวณพื้นที่ก่อสร้าง เพื่อป้องกันอุบัติเหตุต่าง ๆ 3. จัดให้มีวิศวกรความปลอดภัย (Safety Engineer) หรือนักอาชีวอนามัย หรือเจ้าหน้าที่ความปลอดภัยวิชาชีพ (จป.) ประจำโครงการ เพื่อทำหน้าที่ในการอบรมชี้แจงคนงาน และกำหนดมาตรการรักษาความปลอดภัยแก่หัวหน้าคนงาน หรือจัดหาคู่มือรักษาความปลอดภัยในการก่อสร้าง พร้อมทั้งชี้แจงให้เกิดความสำนึก และเข้าใจในเรื่องความปลอดภัยได้ดียิ่งขึ้น และตรวจสอบการดำเนินการตามมาตรการลดและป้องกันผลกระทบต่อสิ่งแวดล้อมของผู้รับเหมาก่อสร้าง 4. จัดให้มีมาตรการหรือคู่มือปฏิบัติงานด้านความปลอดภัย อาชีวอนามัยและสิ่งแวดล้อมในการก่อสร้างและอบรมชี้แจงให้คนงานเข้าใจและถือปฏิบัติอย่างเคร่งครัด	- เมื่อเกิดอุบัติเหตุจะต้องทำการแก้ไขปัญหา และปรับเปลี่ยนวิธีการทำงานหรือจัดให้มีมาตรการป้องกันอุบัติเหตุไม่ให้เกิดซ้ำ - ผู้รับผิดชอบ : เจ้าของโครงการ (บริษัท เจ.เอส.พี. พร็อพเพอร์ตี้ จำกัด (มหาชน))

พฤษภาคม 2558.....

(นายทนงศักดิ์ มโนธรรมรักษา, นายวีระวิทย์ มโนธรรมรักษา)

กรรมการผู้มีอำนาจ

บริษัท เจ.เอส.พี พร็อพเพอร์ตี้ จำกัด(มหาชน)

พฤษภาคม 2558 .....

(นายสุจิทย์ วรรณประดิษฐ)

ผู้ชำนาญการด้านสิ่งแวดล้อม

บริษัท อีโคซิสเต็ม เอ็นจิเนียริ่ง คอนซัลแตนท์ จำกัด

ตารางที่ 1(39) รายการแสดงผลกระทบสิ่งแวดล้อมที่สำคัญ มาตรการป้องกันและแก้ไขผลกระทบสิ่งแวดล้อม ช่วงก่อสร้าง

โครงการอาคารชุด เดอะ ไมอามี่ บางปู ของบริษัท เจ.เอส.พี พร็อพเพอร์ตี้ จำกัด (มหาชน) ตั้งอยู่ที่ ถนนสุขุมวิท(สายเก่า) ตำบลบางปูใหม่ อำเภอเมือง จังหวัดสมุทรปราการ

องค์ประกอบทางสิ่งแวดล้อม	ผลกระทบต่อสิ่งแวดล้อมที่สำคัญ	มาตรการป้องกัน และแก้ไขผลกระทบสิ่งแวดล้อม	มาตรการติดตามตรวจสอบผลกระทบสิ่งแวดล้อม
		5. จัดให้มีอุปกรณ์ป้องกันอันตรายส่วนบุคคลและควบคุมตรวจสอบผู้รับเหมาและคนงานก่อสร้างให้ปฏิบัติอย่างเคร่งครัด 6. จัดให้มีอุปกรณ์ป้องกันอันตรายจากการพลัดตกหล่นจากที่สูง และการพังทลาย 7. รักษาความสะอาดและจัดวางวัสดุอุปกรณ์ภายในพื้นที่ก่อสร้างอย่างมีระเบียบ เพื่อลดโอกาสการเกิดอุบัติเหตุต่าง ๆ ในระหว่างปฏิบัติงาน 8. ห้ามติดตั้ง กอง เก็บเครื่องมือ หรือขึ้นโครงสร้างใด ๆ ในที่สาธารณะ ผู้ดำเนินการต้องจัดให้มีที่สำหรับการดังกล่าว ภายในเขตที่ดินที่ดำเนินการก่อสร้าง 9. จัดให้มีแสงสว่าง และการระบายอากาศอย่างเพียงพอ 10. จัดทำคู่มือการใช้งาน การบำรุงดูแลรักษาอุปกรณ์ป้องกันอัคคีภัยที่มีอยู่ทั้งหมดรวมทั้งเครื่องจักรอุปกรณ์ทุกชนิดของโครงการ ตามคำแนะนำของผู้ผลิตอุปกรณ์แต่ละชนิด โดยจัดทำเป็นภาษาไทยและระบุที่ติดต่อตัวแทนจำหน่ายอุปกรณ์แต่ละชนิดไว้ด้วย เพื่อใช้เป็นคู่มือในการบำรุงดูแลรักษาต่อไป 11. เข้มงวดต่อคนงานในการดูแลด้านสุขาภิบาล เพื่อป้องกันปัญหาการก่อ/แพร่กระจายของเชื้อโรคหรือโรคติดต่อ 12. จัดหาสวัสดิการด้านสุขาภิบาลต่าง ๆ เช่น น้ำดื่ม น้ำใช้ที่สะอาด และภาชนะรองรับขยะให้เพียงพอ 13. ปฏิบัติตามกฎกระทรวงมหาดไทย เรื่องความปลอดภัยในงานก่อสร้าง รวมทั้งข้อกำหนดอื่นที่เกี่ยวข้อง 14. ในการประกอบ การทดสอบ การใช้ การซ่อมบำรุง และการตรวจสอบทาวเวอร์เครน หรืออุปกรณ์อื่นที่นำมาใช้กับทาวเวอร์เครน ต้องปฏิบัติตามรายละเอียดคุณลักษณะหรือคู่มือการใช้งานที่ผู้ผลิตกำหนดไว้อย่างเคร่งครัด	

พฤษภาคม 2558 .....
(นายทนงศักดิ์ มโนธรรมรักษา, นายวีระวิทย์ มโนธรรมรักษา)
กรรมการผู้มีอำนาจ
บริษัท เจ.เอส.พี พร็อพเพอร์ตี้ จำกัด(มหาชน)

พฤษภาคม 2558 .....
(นายสุวิทย์ วรรณประดิษฐ)
ผู้ชำนาญการด้านสิ่งแวดล้อม
บริษัท อีโคซิสเต็ม เอ็นจิเนียริ่ง คอนซัลแตนท์ จำกัด

ตารางที่ 1 (40) รายการแสดงผลกระทบสิ่งแวดล้อมที่สำคัญ มาตรการป้องกันและแก้ไขผลกระทบสิ่งแวดล้อม ช่วงก่อสร้าง

โครงการอาคารชุด เดอะ ไมอามี่ บางปู ของบริษัท เจ.เอส.พี พร็อพเพอร์ตี้ จำกัด (มหาชน) ตั้งอยู่ที่ ถนนสุขุมวิท(สายเก่า) ตำบลบางปูใหม่ อำเภอเมือง จังหวัดสมุทรปราการ

องค์ประกอบทางสิ่งแวดล้อม	ผลกระทบต่อสิ่งแวดล้อมที่สำคัญ	มาตรการป้องกัน และแก้ไขผลกระทบสิ่งแวดล้อม	มาตรการติดตามตรวจสอบผลกระทบสิ่งแวดล้อม
		15. ติดตั้งถังดับเพลิงเคมีในสถานที่ก่อสร้างบริเวณที่อาจเกิดเพลิงไหม้ได้ง่ายโดยเฉพาะในช่วงการตกแต่งอาคาร ซึ่งมีสารไวไฟ อย่างน้อยต้องมีถังดับเพลิง 2 ถัง/ชั้น และบ้านพักคนงานอย่างน้อย 6 ถัง **มาตรการลดผลกระทบสิ่งแวดล้อมด้านอาชีวอนามัย เชิงรับ** 1. จัดให้มีการชดเชยค่าเสียหาย กรณีที่ผู้พักอาศัยข้างเคียงโครงการ ตลอดจนผู้ที่สัญจรไปมาได้รับความเสียหายทั้งร่างกาย และทรัพย์สินจากการก่อสร้างโครงการ 2. จัดให้มีการบันทึกสถิติการเกิดอุบัติเหตุ และปัญหาด้านสุขภาพของคนงานก่อสร้าง เมื่อเกิดอุบัติเหตุต่อคนงานก่อสร้าง และผู้ที่พักอาศัยข้างเคียงโครงการ เพื่อหามาตรการป้องกันและแก้ไขผลกระทบโดยทันที เพื่อป้องกันการเกิดอุบัติเหตุซ้ำ 3. จัดให้มีเครื่องมือปฐมพยาบาลเบื้องต้น พร้อมทั้งจัดเตรียมรถส่งผู้บาดเจ็บเมื่อเกิดอุบัติเหตุรุนแรง หรือกรณีฉุกเฉิน	
4.4 การศึกษา	- จากการสำรวจสถานศึกษาที่อยู่ใกล้เคียงกับพื้นที่โครงการ ในรัศมี 2,000 เมตร พบว่ามีจำนวน 3 แห่ง คือ วิทยาลัยเทคนิคสมุทรปราการ โรงเรียนทอรัก และโรงเรียนอนุบาลบ้านไทรงาม - สำหรับสถานศึกษาที่อยู่ใกล้เคียงกับโครงการมากที่สุด คือ วิทยาลัยเทคนิคสมุทรปราการ ห่างประมาณ 9.0 เมตร คาดว่าจะได้รับผลกระทบด้านเสียงดัง ฝุ่นละออง และการจราจร ในช่วงก่อสร้าง	- ปฏิบัติตามมาตรการที่กำหนดไว้อย่างเคร่งครัด	-
4.5 ศาสนา	- จากการสำรวจโดยรอบพื้นที่โครงการในระยะ 2,000 เมตร พบว่ามีจำนวน 2 แห่ง คือ วัดหัวลำภูทอง และวัดอโศการาม - สำหรับศาสนสถานที่อยู่ใกล้เคียงกับโครงการมากที่สุด คือ วัดหัวลำภูทอง ห่างประมาณ 870 เมตร คาดว่าผลกระทบที่เกิดขึ้นจากโครงการสู่ศาสนสถานจะเกิดขึ้นไม่มากนัก เนื่องจากพื้นที่โครงการอยู่ห่างจากศาสนสถานค่อนข้างไกล จึงคาดว่าการเกิดขึ้นของโครงการจะไม่ส่งผลกระทบต่อศาสนสถานอย่างใด	- ปฏิบัติตามมาตรการที่กำหนดไว้อย่างเคร่งครัด	-

พฤษภาคม 2558.....

(นายทนงศักดิ์ มโนธรรมรักษา, นายวีระวิทย์ มโนธรรมรักษา)

กรรมการผู้มีอำนาจ

บริษัท เจ.เอส.พี พร็อพเพอร์ตี้ จำกัด(มหาชน)

พฤษภาคม 2558 .....

(นายสุวิทย์ วรรณประดิษฐ)

ผู้ชำนาญการด้านสิ่งแวดล้อม

บริษัท อีโคซิสเต็ม เอ็นจิเนียริ่ง คอนซัลแตนท์ จำกัด

ตารางที่ 1(41) รายการแสดงผลกระทบสิ่งแวดล้อมที่สำคัญ มาตรการป้องกันและแก้ไขผลกระทบสิ่งแวดล้อม ช่วงก่อสร้าง

โครงการอาคารชุด เดอะ ไมอามี่ บางปู ของบริษัท เจ.เอส.พี พร็อพเพอร์ตี้ จำกัด (มหาชน) ตั้งอยู่ที่ ถนนสุขุมวิท(สายเก่า) ตำบลบางปูใหม่ อำเภอเมือง จังหวัดสมุทรปราการ

องค์ประกอบทางสิ่งแวดล้อม	ผลกระทบต่อสิ่งแวดล้อมที่สำคัญ	มาตรการป้องกัน และแก้ไขผลกระทบสิ่งแวดล้อม	มาตรการติดตามตรวจสอบผลกระทบสิ่งแวดล้อม
4.6 ความปลอดภัยสาธารณะ	- การก่อสร้างที่ขาดความระมัดระวังมักทำให้เกิดอุบัติเหตุกับผู้ปฏิบัติงานเอง และบุคคลอื่นที่อยู่ใกล้เป็นผลทำให้เกิดการบาดเจ็บทั้งอาการเล็กน้อย จนกระทั่งรุนแรงถึงเสียชีวิตได้ ตลอดจนเป็นสาเหตุทำให้เกิดอัคคีภัยทั้งภายในโครงการ และพื้นที่ข้างเคียง	1. จัดให้มีการประกันภัยอุบัติเหตุจากการก่อสร้าง เท่ากับระยะเวลาการก่อสร้างโครงการ โดยครอบคลุมถึงบุคลากรในบริเวณพื้นที่ก่อสร้างทั้งหมด รวมถึงประชาชนผู้สัญจรและบ้านเรือนอาคารใกล้เคียงโครงการทั้งหมดทั้งชีวิต และทรัพย์สิน 2. การประชาสัมพันธ์การก่อสร้างโครงการกับบ้านเรือนที่อยู่ใกล้เคียงโครงการ โดยการพบปะพูดคุยอย่างสม่ำเสมอ เพื่อสร้างความเข้าใจอันดีและรับฟังความคิดเห็นและความเดือดร้อนรำคาญที่มีผลกระทบมาจากการก่อสร้างของโครงการเพื่อนำมาปรับปรุงแก้ไขโดยเร่งด่วนต่อไป 3. การก่อสร้างในทุกขั้นตอนต้องมีวิศวกรที่เกี่ยวข้องที่มีความชำนาญและมีประสบการณ์สูงคอยควบคุมดูแลการก่อสร้างอย่างใกล้ชิดตลอดเวลาเพื่อให้การก่อสร้างเป็นไปตามหลักวิศวกรรมและปลอดภัยต่อคนงานและชุมชนใกล้เคียง 4. จัดให้มีหัวหน้าคนงาน 1 คน และผู้ช่วยหัวหน้าอย่างน้อย สัดส่วน 1 คน : คนงาน 40 คน คอยควบคุมดูแลความประพฤติของคนงานอย่างเข้มงวด พร้อมกับให้ผู้รับเหมาก่อสร้างจัดทำประวัติของคนงานก่อสร้างทุกคนและต้องใช้แรงงานที่ถูกต้องตามกฎหมายเท่านั้น 5. จัดให้มีหัวหน้าคนงานหรือผู้ควบคุมดูแลความประพฤติของคนงานอย่างเข้มงวด ถ้าหากคนงานมีการกระทำผิด โครงการมีบทลงโทษคนงาน 6. การเข้า-ออก เพื่อปฏิบัติงานทุกครั้งต้องมีการลงชื่อ หรือแลกบัตร 7. จัดให้มีเจ้าหน้าที่รักษาความปลอดภัยออกตรวจดูแลความเรียบร้อยอย่างสม่ำเสมอตลอด 24 ชั่วโมง และเข้มงวดการเข้า-ออกของคนงานให้อยู่ในเฉพาะช่วงเวลาทำงานเท่านั้น	-

พฤษภาคม 2558 .....

(นายทนงศักดิ์ มโนธรรมรักษา, นายวีระวิทย์ มโนธรรมรักษา)

กรรมการผู้มีอำนาจ

บริษัท เจ.เอส.พี พร็อพเพอร์ตี้ จำกัด (มหาชน)

พฤษภาคม 2558 .....

(นายสุวิทย์ วรรณประดิษฐ)

ผู้ชำนาญการด้านสิ่งแวดล้อม

บริษัท อีโคซิสเต็ม เอ็นจิเนียริ่ง คอนซัลแตนท์ จำกัด

ตารางที่ 1 (42) รายการแสดงผลกระทบสิ่งแวดล้อมที่สำคัญ มาตรการป้องกันและแก้ไขผลกระทบสิ่งแวดล้อม ช่วงก่อสร้าง

โครงการอาคารชุด เดอะ ไมอามี่ บางปู ของบริษัท เจ.เอส.พี พร็อพเพอร์ตี้ จำกัด (มหาชน) ตั้งอยู่ที่ ถนนสุขุมวิท(สายเก่า) ตำบลบางปูใหม่ อำเภอเมือง จังหวัดสมุทรปราการ

องค์ประกอบทางสิ่งแวดล้อม	ผลกระทบต่อสิ่งแวดล้อมที่สำคัญ	มาตรการป้องกัน และแก้ไขผลกระทบสิ่งแวดล้อม	มาตรการติดตามตรวจสอบผลกระทบสิ่งแวดล้อม
		8. จัดให้มีเจ้าหน้าที่รักษาความปลอดภัยชุดเคลื่อนที่ออกตรวจความเรียบร้อยโดยรอบโครงการอย่างสม่ำเสมอ 9. จัดให้มีระบบไฟฟ้า และแสงสว่างให้มีความเพียงพอโดยรอบพื้นที่ก่อสร้างโครงการตั้งแต่เริ่มก่อสร้างโครงการ	
4.7 การป้องกันอัคคีภัย	การเกิดเพลิงไหม้ในช่วงก่อสร้าง คาดว่ามีสาเหตุมาจาก 2 ประการหลัก ดังนี้ - ประการแรก คือ เกิดจากความขัดข้องของระบบไฟฟ้า เนื่องจากการติดตั้งอุปกรณ์เกี่ยวกับไฟฟ้าในช่วงก่อสร้างเป็นการใช้ประโยชน์แบบชั่วคราว ดังนั้นจึงมักทำการกันอย่างง่าย ๆ ไม่ถูกหลักของวิศวกรรม จึงอาจก่อให้เกิดความขัดข้องและกระแสไฟฟ้าลัดวงจรได้ง่าย ซึ่งเป็นผลทำให้เกิดเหตุเพลิงไหม้ - ประการที่สอง คือ การสูบบุหรี่หรือใช้วัตถุไวไฟอย่างไม่ระมัดระวัง แต่อย่างไรก็ตามอุบัติเหตุเหล่านี้มีโอกาสเกิดขึ้นได้น้อยถ้าไม่ประมาท ดังนั้นถ้าหากมีการปฏิบัติตามมาตรการอย่างเคร่งครัดของโครงการในช่วงก่อสร้างนี้แล้ว คาดว่าผลกระทบจะเกิดขึ้นในระดับต่ำ กอปรกับในเทสบาลตำบลบางปู มีสถานีดับเพลิงที่มีประสิทธิภาพ ที่อยู่ใกล้เคียงกับโครงการ คาดว่าถ้าเกิดเหตุเพลิงไหม้จะเกิดผลกระทบในระดับต่ำ-ปานกลาง	1. การติดตั้งอุปกรณ์เกี่ยวกับไฟฟ้าในช่วงก่อสร้าง ให้เป็นไปตามหลักวิศวกรรม 2. ห้ามมิให้คนงานสูบบุหรี่หรือใช้วัตถุไวไฟในพื้นที่ก่อสร้าง หรือจัดให้มีพื้นที่สูบบุหรี่สำหรับคนงาน 3. จัดให้มีเจ้าหน้าที่ หรือหัวหน้าคุมงาน คอยตรวจสอบดูแลอุปกรณ์เกี่ยวกับไฟฟ้าให้อยู่ในสภาพดีอยู่เสมอ 4. จัดให้มีเจ้าหน้าที่ หรือหัวหน้าคุมงาน คอยตรวจสอบความเรียบร้อยในการก่อสร้าง ว่าไม่มีสิ่งใดเป็นสาเหตุก่อให้เกิดเพลิงไหม้ 5. จัดให้มีการติดตั้งถังดับเพลิงเคมีในสถานที่ก่อสร้างบริเวณที่อาจเกิดเพลิงไหม้ได้ง่าย โดยเฉพาะในช่วงการตกแต่งอาคาร ซึ่งมีสารไวไฟ โดยอย่างน้อยต้องมีถังดับเพลิง 2 ถัง/ชั้น 6. จัดให้มีการติดตั้งถังดับเพลิงเคมีในบริเวณบ้านพักคนงานก่อสร้างอย่างน้อย จำนวน 6 ถัง โดยติดตั้งไว้ในบริเวณที่มองเห็น และสามารถเข้าไปใช้งานได้โดยสะดวก	-
4.8 สุนทรียภาพ และทัศนียภาพ	- ระหว่างการก่อสร้างโครงการอาจทำให้เกิดทัศนียภาพที่ไม่เหมาะสมต่อประชาชนผู้ผ่านไปมารวมถึงผู้พักอาศัยโดยรอบ - การบดบังแสงแดด และทิศทางลมอาคารโครงการ อาจส่งผลกระทบต่ออาคารบ้านพักอาศัยใกล้เคียงได้	1. ดูแลการก่อสร้างโครงการให้เป็นไปตามแบบภูมิสถาปัตย์ที่ได้ออกแบบไว้ 2. ดูแลบริเวณหน้างานให้มีความสะอาด และเป็นระเบียบเรียบร้อย ปราศจากขยะ และกองเศษวัสดุก่อสร้างที่ไม่ใช้งานแล้ว 3. จัดให้มีผ้าใบทึบในการคลุมอาคารเท่ากับความสูงอาคาร ณ ขณะก่อสร้าง ซึ่งต้องมีการตรวจสอบความมั่นคงแข็งแรง การฉีกขาดของ	- ดูแลสภาพรั้วให้อยู่ในสภาพที่บดบังทัศนอุจาดได้ทุกวันตลอดระยะเวลาการก่อสร้าง - ผู้รับผิดชอบ : เจ้าของโครงการ (บริษัท เจ.เอส.พี. พร็อพเพอร์ตี้ จำกัด (มหาชน))

พฤษภาคม 2558.....

(นายทนงศักดิ์ มโนธรรมรักษา, นายวีระวิทย์ มโนธรรมรักษา)

กรรมการผู้มีอำนาจ

บริษัท เจ.เอส.พี พร็อพเพอร์ตี้ จำกัด(มหาชน)

พฤษภาคม 2558 .....

(นายสุจิทย์ วรรณประดิษฐ)

ผู้ชำนาญการด้านสิ่งแวดล้อม

บริษัท อีโคซิสเต็ม เอ็นจิเนียริ่ง คอนซัลแตนท์ จำกัด

ตารางที่ 1(43) รายการแสดงผลกระทบสิ่งแวดล้อมที่สำคัญ มาตรการป้องกันและแก้ไขผลกระทบสิ่งแวดล้อม ช่วงก่อสร้าง

โครงการอาคารชุด เดอะ ไมอามี่ บางปู ของบริษัท เจ.เอส.พี พร็อพเพอร์ตี้ จำกัด (มหาชน) ตั้งอยู่ที่ ถนนสุขุมวิท(สายเก่า) ตำบลบางปูใหม่ อำเภอเมือง จังหวัดสมุทรปราการ

องค์ประกอบทางสิ่งแวดล้อม	ผลกระทบต่อสิ่งแวดล้อมที่สำคัญ	มาตรการป้องกัน และแก้ไขผลกระทบสิ่งแวดล้อม	มาตรการติดตามตรวจสอบผลกระทบสิ่งแวดล้อม
		ผ้าใบสม่ำเสมอ เพื่อป้องกันการสอดส่องสายตาของคนงาน เมื่อมีการขึ้นโครงการในชั้นที่สูงมากขึ้น 4. เจ้าของโครงการทำหนังสือแจ้งต่ออาคารบ้านพักอาศัยใกล้เคียง หากถูกบดบังทัศนียภาพ แสงแดด และลมจากตัวอาคารโครงการ ให้สามารถแจ้งหรือหารือกับเจ้าของโครงการในการแก้ไขผลกระทบดังกล่าวได้ ทั้งนี้ให้แจ้งเจ้าของโครงการได้ตั้งแต่เริ่มการก่อสร้างอาคารจนแล้วเสร็จจนถึงภายหลังการเปิดดำเนินการแล้วเป็นเวลา 1 ปี กรณีที่ทั้ง 2 ฝ่ายตกลงกันไม่ได้ ต้องจัดตั้งคณะกรรมการไตรภาคีขึ้นมา เพื่อเจรจาหาข้อยุติที่เป็นธรรมต่อทั้งสองฝ่าย โดยคณะกรรมการไตรภาคี ประกอบไปด้วย เจ้าของโครงการ ผู้ได้รับผลกระทบจากการก่อสร้างโครงการ และบุคคลหรือหน่วยงานที่เป็นกลางและทั้งสองฝ่ายยอมรับ	
4.9 การมีส่วนร่วมของประชาชน	1. <u>ผลการสำรวจครั้งที่ 1</u> ด้วยแบบสอบถาม ส่วนใหญ่เห็นว่าผลกระทบที่อาจจะเกิดขึ้นจากโครงการ โดยมีข้อห่วงกังวลและข้อคิดเห็นมีดังนี้ *<u>กลุ่มที่ 1</u>* พื้นที่ติดโครงการ มีความห่วงกังวลดังต่อไปนี้ - การก่อสร้างโครงการอาจทำให้เกิดการทรุดตัวของดิน เนื่องจากเป็นโครงการขนาดใหญ่และอยู่ใกล้กับทะเล - การฟุ้งกระจายของฝุ่นละอองจากการก่อสร้าง ปลิวไปตามถนนและอาคารข้างเคียง อาจทำให้เกิดอุบัติเหตุบนท้องถนนและเป็นอันตรายต่อชุมชนโดยรอบ - เสียงดังและแรงสั่นสะเทือนจากการก่อสร้างและขนส่งวัสดุ อาจรบกวนการเรียนการสอนของวิทยาลัย - เนื่องจากพื้นที่โครงการสูงกว่าวิทยาลัย อาจทำให้เกิดน้ำท่วมขังเมื่อมีฝนตกหนัก หรือน้ำทะเลหนุน	- ปฏิบัติตามมาตรการป้องกันด้านดินและการชะล้างพังทลาย คุณภาพอากาศ เสียงและการสั่นสะเทือน การจราจร การระบายน้ำ การป้องกันน้ำท่วม อาชีวอนามัย การกีดขวางการจราจรจากรถขนส่งวัสดุก่อสร้างและคนงาน การเกิดขึ้นของโครงการทำให้เกิดไฟตก/ไฟดับ และความปลอดภัยสาธารณะ	

พฤษภาคม 2558 .....
(นายทนงศักดิ์ มโนธรรมรักษา, นายวีระวิทย์ มโนธรรมรักษา)
กรรมการผู้มีอำนาจ
บริษัท เจ.เอส.พี พร็อพเพอร์ตี้ จำกัด(มหาชน)

พฤษภาคม 2558 .....
(นายสุวิทย์ วรรณประดิษฐ)
ผู้ชำนาญการด้านสิ่งแวดล้อม
บริษัท อีโคซิสเต็ม เอ็นจิเนียริ่ง คอนซัลแตนท์ จำกัด

ตารางที่ 1 (44) รายการแสดงผลกระทบสิ่งแวดล้อมที่สำคัญ มาตรการป้องกันและแก้ไขผลกระทบสิ่งแวดล้อม ช่วงก่อสร้าง

โครงการอาคารชุด เดอะ ไมอามี่ บางปู ของบริษัท เจ.เอส.พี พร็อพเพอร์ตี้ จำกัด (มหาชน) ตั้งอยู่ที่ ถนนสุขุมวิท(สายเก่า) ตำบลบางปูใหม่ อำเภอเมือง จังหวัดสมุทรปราการ

องค์ประกอบทางสิ่งแวดล้อม	ผลกระทบต่อสิ่งแวดล้อมที่สำคัญ	มาตรการป้องกัน และแก้ไขผลกระทบสิ่งแวดล้อม	มาตรการติดตามตรวจสอบผลกระทบสิ่งแวดล้อม
	- กิจกรรมก่อสร้างส่งผลต่อสุขภาพที่อยู่บริเวณโดยรอบ เช่น โรคเครียด ความรำคาญ ความวิตกกังวล เป็นต้น *กลุ่มที่ 2* ห่างจากพื้นที่โครงการในระยะ 150 เมตร มีความห่วงกังวลในด้านฝุ่นละอองจากกิจกรรมการก่อสร้าง การระบายน้ำและป้องกันน้ำท่วม การทรุดตัวของดิน เสียงและแรงสั่นสะเทือนจากการทำฐานราก และการกีดขวางการจราจรจากรถขนส่งวัสดุก่อสร้างและคนงาน *กลุ่มที่ 3* ห่างจากพื้นที่โครงการในระยะ 150-1,000 เมตร มีความห่วงกังวลในด้านการกีดขวางจราจรจากรถขนส่งวัสดุก่อสร้าง การเกิดขึ้นของโครงการทำให้เกิดไฟตก/ไฟดับ และ การระบายน้ำและป้องกันน้ำท่วม *กลุ่มที่ 4* พื้นที่อ่อนไหว ในรัศมี 2,000 เมตร จากพื้นที่โครงการ จำนวน 7 แห่ง มีความห่วงกังวลดังต่อไปนี้ - เสียงจากการก่อสร้างโครงการอาจรบกวนการเรียนการสอนของโรงเรียน เนื่องจากมีการก่อสร้างหลายอาคาร - ความปลอดภัยในชีวิตและทรัพย์สินจากการตกหล่นของวัสดุก่อสร้าง การจราจรจากการขนส่งวัสดุก่อสร้าง อาจมีเศษวัสดุตกหล่น ทำให้เกิดอุบัติเหตุและความอันตรายต่อผู้สัญจรบนถนน เนื่องจากโครงการใช้ถนนสุขุมวิท(สายเก่า) ซึ่งเป็นเส้นเดียวกับที่ผู้ปกครองใช้รับ-ส่งนักเรียน - กังวลเรื่องทั่วไปที่จะเกิดจากการก่อสร้าง เช่น ฝุ่น และเสียงจากการก่อสร้าง เนื่องจากมีคอนโดผู้สูงอายุ ซึ่งมีผู้สูงอายุพักอาศัยตลอดเวลา การก่อสร้างอาจรบกวนการพักผ่อนของผู้สูงอายุ		

พฤษภาคม 2558.....
(นายทนงศักดิ์ มโนธรรมรักษา, นายวีระวิทย์ มโนธรรมรักษา)
กรรมการผู้มีอำนาจ
บริษัท เจ.เอส.พี พร็อพเพอร์ตี้ จำกัด(มหาชน)

พฤษภาคม 2558 .....
(นายสุวิทย์ วรรณประดิษฐ)
ผู้ชำนาญการด้านสิ่งแวดล้อม
บริษัท อีโคซิสเต็ม เอ็นจิเนียริ่ง คอนซัลแตนท์ จำกัด

ตารางที่ 1(45) รายการแสดงผลกระทบสิ่งแวดล้อมที่สำคัญ มาตรการป้องกันและแก้ไขผลกระทบสิ่งแวดล้อม ช่วงก่อสร้าง

โครงการอาคารชุด เดอะ ไมอามี่ บางปู ของบริษัท เจ.เอส.พี พร็อพเพอร์ตี้ จำกัด (มหาชน) ตั้งอยู่ที่ ถนนสุขุมวิท(สายเก่า) ตำบลบางปูใหม่ อำเภอเมือง จังหวัดสมุทรปราการ

องค์ประกอบทางสิ่งแวดล้อม	ผลกระทบต่อสิ่งแวดล้อมที่สำคัญ	มาตรการป้องกัน และแก้ไขผลกระทบสิ่งแวดล้อม	มาตรการติดตามตรวจสอบผลกระทบสิ่งแวดล้อม
(2) การสัมภาษณ์ ครั้งที่ 2	2. ผลการสำรวจครั้งที่ 2 การสัมภาษณ์ โดยนำมาตรการที่โครงการได้ข้อห่วงกังวลจากการสัมภาษณ์ ครั้งที่ 1 ไปเสนอให้กับกลุ่มเป้าหมายที่คาดว่าจะได้รับผลกระทบโดยตรงที่อยู่โดยรอบโครงการและพื้นที่อ่อนไหว จำนวน 7 แห่ง กลุ่มเป้าหมายเห็นว่ามาตรการที่โครงการนำเสนอแต่ละด้านเพียงพอที่จะนำไปปฏิบัติ โดยมีข้อห่วงใยให้โครงการ และผู้รับเหมานำมาตรการลดผลกระทบที่นำเสนอไปปฏิบัติอย่างเคร่งครัด	- ปฏิบัติตามมาตรการป้องกันด้านการจราจร ความปลอดภัยสาธารณะและด้านเสียงและแรงสั่นสะเทือนจากการก่อสร้างโครงการ	

พฤษภาคม 2558 .....

(นายทนงศักดิ์ มโนธรรมรักษา, นายวีระวิทย์ มโนธรรมรักษา)

กรรมการผู้มีอำนาจ

บริษัท เจ.เอส.พี พร็อพเพอร์ตี้ จำกัด(มหาชน)

พฤษภาคม 2558 .....

(นายสุวิทย์ วรรณประดิษฐ)

ผู้ชำนาญการด้านสิ่งแวดล้อม

บริษัท อีโคซิสเต็ม เอ็นจิเนียริ่ง คอนซัลแตนท์ จำกัด

ตารางที่ 2 รายการแสดงผลกระทบสิ่งแวดล้อมที่สำคัญ มาตรการป้องกันและแก้ไขผลกระทบสิ่งแวดล้อม ช่วงเปิดดำเนินการ

โครงการอาคารชุด เดอะ ไมอามี่ บางปู ของบริษัท เจ.เอส.พี พร็อพเพอร์ตี้ จำกัด (มหาชน) ตั้งอยู่ที่ ถนนสุขุมวิท(สายเก่า) ตำบลบางปูใหม่ อำเภอเมือง จังหวัดสมุทรปราการ

องค์ประกอบทางสิ่งแวดล้อม	ผลกระทบต่อสิ่งแวดล้อมที่สำคัญ	มาตรการป้องกันและแก้ไขผลกระทบสิ่งแวดล้อม	มาตรการติดตามตรวจสอบผลกระทบสิ่งแวดล้อม
1. ทรัพยากรกายภาพ 1.1 สภาพภูมิประเทศ	- สภาพภูมิประเทศบริเวณโครงการจะยังคงสภาพเป็นที่ราบ ปรับถมเพื่อยกระดับพื้นที่โครงการให้สูงกว่าระดับถนนสุขุมวิท ประมาณ +0.5 โดยเปลี่ยนเป็นอาคารคอนกรีตเสริมเหล็ก สูง 5 ชั้น จำนวน 90 อาคาร (ภาพที่ 1) ที่ระดับความสูง 19.0 เมตร (ระดับหลังคา) พื้นที่จัดสวน ถนน และทางรถวิ่ง จะเป็นขั้นตอนหรือกิจกรรมที่ทำให้เกิดการเปลี่ยนแปลงภูมิประเทศมากที่สุด อาจจะส่งผลกระทบต่ออาคารข้างเคียงอย่างต่อเนื่องในด้านอื่นๆ	1. จัดให้มีพื้นที่สีเขียวชั้นพื้นดิน ขนาดพื้นที่รวม 29,755.04 ตารางเมตร คิดเป็นสัดส่วน 1 คน ต่อพื้นที่สีเขียว 1.72 ตารางเมตร 2. จัดให้มีกระจกที่มีค่าการสะท้อนแสงตามกฎกระทรวงฉบับที่ 48 (พ.ศ.2540) ออกตามความในพระราชบัญญัติควบคุมอาคาร พ.ศ. 2522 ข้อ 27 กล่าวว่า "วัสดุที่เป็นผิวของผนังภายนอกอาคาร ต้องมีปริมาณการสะท้อนแสงได้ไม่เกินร้อยละ 30" 3. ดูแลรักษาพื้นที่สีเขียว และต้นไม้ในโครงการให้ดูดีสวยงามอยู่เสมอ 4. ตกแต่งกิ่งไม้ภายในโครงการอยู่เสมอ เพื่อป้องกันมิให้ใบร่วงหล่นไปสู่พื้นที่บริเวณข้างเคียง 5. เจ้าของโครงการต้องทำหนังสือแจ้งต่ออาคารบ้านพักอาศัยใกล้เคียงที่คาดว่าได้รับผลกระทบจากการถูกบดบังทัศนียภาพ แสงแดด และทิศทางลมจากตัวอาคารโครงการ สามารถแจ้งหรือหารือกับเจ้าของโครงการในการแก้ไขผลกระทบดังกล่าวได้ ทั้งนี้ให้แจ้งเจ้าของโครงการได้ตั้งแต่เริ่มการก่อสร้างอาคารจนแล้วเสร็จจนถึงภายหลังการเปิดดำเนินการแล้วเป็นเวลา 1 ปี กรณีที่ทั้ง 2 ฝ่ายตกลงกันไม่ได้ ต้องจัดตั้งคณะกรรมการไตรภาคีขึ้นมา เพื่อเจรจาหาข้อยุติที่เป็นธรรมต่อทั้งสองฝ่าย โดยคณะกรรมการไตรภาคี ประกอบไปด้วยเจ้าของโครงการ ผู้ได้รับผลกระทบจากการก่อสร้างโครงการ และบุคคลหรือหน่วยงานที่เป็นกลางและทั้งสองฝ่ายยอมรับ	-
1.2 ดินและการชะล้างพังทลาย	- ไม่มีผลกระทบที่มีนัยสำคัญ	-	-

พฤษภาคม 2558.....
(นายทนงศักดิ์ มโนธรรมรักษา, นายวีระวิทย์ มโนธรรมรักษา)
กรรมการผู้มีอำนาจ
บริษัท เจ.เอส.พี พร็อพเพอร์ตี้ จำกัด(มหาชน)

พฤษภาคม 2558 .....
(นายสุวิทย์ วรรณประดิษฐ)
ผู้ชำนาญการด้านสิ่งแวดล้อม
บริษัท อีโคซิสเต็ม เอ็นจิเนียริ่ง คอนซัลแตนท์ จำกัด

ตารางที่ 2 (1) รายการแสดงผลกระทบสิ่งแวดล้อมที่สำคัญ มาตรการป้องกันและแก้ไขผลกระทบสิ่งแวดล้อม ช่วงเปิดดำเนินการ

โครงการอาคารชุด เดอะ ไมอามี่ บางปู ของบริษัท เจ.เอส.พี พร็อพเพอร์ตี้ จำกัด (มหาชน) ตั้งอยู่ที่ ถนนสุขุมวิท(สายเก่า) ตำบลบางปูใหม่ อำเภอเมือง จังหวัดสมุทรปราการ

องค์ประกอบทางสิ่งแวดล้อม	ผลกระทบต่อสิ่งแวดล้อมที่สำคัญ	มาตรการป้องกันและแก้ไขผลกระทบสิ่งแวดล้อม	มาตรการติดตามตรวจสอบผลกระทบสิ่งแวดล้อม
1.3 คุณภาพอากาศ	1. การระบายความร้อนจากเครื่องปรับอากาศออกสู่บรรยากาศภายนอกโดยรอบอาคาร - ภายในอาคารมีการปรับอากาศทั้งหมด 6,764.6 ตัน จะเกิดความร้อนจากคอยล์ร้อนสู่บรรยากาศโดยรอบโครงการประมาณ 1.92 °C ทำให้อุณหภูมิเพิ่มขึ้นจาก 39.4 °C เป็น 41.32 °C คาดว่าเกิดขึ้นแบบไม่มีนัยสำคัญ 2. เชื้อโรคลีเจียนแนร์ ในเครื่องปรับอากาศ - ภายในห้องพักอาศัยที่ติดตั้งเครื่องปรับอากาศแบบแยกส่วน (SPLIT TYPE) ซึ่งไม่ได้ทำความสะอาดเป็นประจำ จะเป็นที่สะสมของเชื้อโรคที่ ก่อให้เกิดโรคลีเจียนแนร์ ซึ่งเป็นโรคปอดอักเสบเฉียบพลันได้ 3. ความเข้มข้นของสารมลพิษที่เกิดขึ้นจากลานจอดรถยนต์ของผู้เข้าพักอาศัยจำนวน 1,177 คัน (1) ก๊าซคาร์บอนมอนอกไซด์ (CO) คาดว่าจะเกิดขึ้น 0.162 มก./ลบ.ม. (ค่ามาตรฐาน 1 ชม.ไม่เกิน 34.2 มก./ลบ.ม.) กรณีที่ 1 รวมกับคุณภาพอากาศบริเวณพื้นที่โครงการในปัจจุบัน (0.64 มก./ลบ.ม.) จะเพิ่มเป็น 0.802 มก./ลบ.ม. กรณีที่ 2 รวมกับคุณภาพอากาศของกรมควบคุมมลพิษ (1.368 มก./ลบ.ม.) จะเพิ่มเป็น 1.53 มก./ลบ.ม. (2) ก๊าซไนโตรเจนไดออกไซด์ (NO_2) คาดว่าจะเกิดขึ้น 0.002258 ppm (ค่ามาตรฐาน 1 ชม.ไม่เกิน 0.17 ppm) กรณีที่ 1 รวมกับคุณภาพอากาศบริเวณพื้นที่โครงการในปัจจุบัน (0.0097 ppm) จะเพิ่มเป็น 0.0119 ppm กรณีที่ 2 รวมกับคุณภาพอากาศของกรมควบคุมมลพิษ	1. จัดให้มีการปลูกไม้ยืนต้นตามแนวรั้วโครงการ เพื่อเป็นแนวกำบังความร้อนจากเครื่องปรับอากาศ 2. จัดให้มีการออกแบบอาคารโครงการและเลือกใช้วัสดุที่เป็นมิตรกับสิ่งแวดล้อม รวมทั้งพิจารณาระบบหมุนเวียนของอากาศภายใน และภายนอกอาคาร เพื่อให้อาคารไม่ร้อนหรือไม่มีอากาศหมุนเวียน ซึ่งสามารถลดการใช้เครื่องปรับอากาศได้ในระดับหนึ่ง 3. ทำความสะอาดเครื่องปรับอากาศเป็นประจำทุก ๆ 6 เดือน/ครั้ง เพื่อเพิ่มประสิทธิภาพการทำงานของเครื่องปรับอากาศ และป้องกันการสะสมของเชื้อโรคและเชื้อแบคทีเรียต่าง ๆ 4. ระบบปรับอากาศของโครงการเลือกใช้ระบบ SPLIT TYPE และจัดให้มีการใช้สารทำความเย็นชนิดที่ไม่เป็นอันตรายต่อร่างกาย และไม่ติดไฟ 5. เจ้าของโครงการต้องเลือกใช้เครื่องปรับอากาศที่มีฉลากประหยัดไฟ และต้องไม่มีสาร CFCs เป็นส่วนประกอบ 6. ดูแลระบบการระบายอากาศภายในอาคารอยู่เสมอ เปิดประตูอาคารบางจุดเพื่อให้อากาศถ่ายเทได้สะดวก 7. จัดให้มีพื้นที่สีเขียว โดยการปลูกต้นไม้ชนิดต่าง ๆเพื่อช่วยดูดซับคาร์บอนไดออกไซด์ และลดอุณหภูมิอันเนื่องจากการคายน้ำของพืชและการระเหยน้ำจากผิวดิน 8. ติดป้ายประกาศให้ดับเครื่องยนต์ทันทีเมื่อจอด ทั้งภาษาไทย และภาษาอังกฤษ ติดตั้งไว้บริเวณที่สามารถมองเห็นได้ 9. ติดป้ายจำกัดความเร็วของรถยนต์ที่เข้า-ออกโครงการให้มีความเร็วไม่เกิน 30 กม./ชม. เพื่อลดความเร็ว และป้องกันการฟุ้งกระจายของฝุ่นละอองอันเนื่องมาจากถนน 10. ให้นิติบุคคลอาคารชุด ประชาสัมพันธ์ให้ผู้พักอาศัยภายในโครงการ	-

พฤษภาคม 2558.....

(นายทนงศักดิ์ มโนธรรมรักษา, นายวีระวิทย์ มโนธรรมรักษา)

กรรมการผู้มีอำนาจ

บริษัท เจ.เอส.พี พร็อพเพอร์ตี้ จำกัด(มหาชน)

พฤษภาคม 2558 .....

(นายสุวิทย์ วรรณประดิษฐ)

ผู้ชำนาญการด้านสิ่งแวดล้อม

บริษัท อีโคซิสเต็ม เอ็นจิเนียริ่ง คอนซัลแตนท์ จำกัด

ตารางที่ 2 (2) รายการแสดงผลกระทบสิ่งแวดล้อมที่สำคัญ มาตรการป้องกันและแก้ไขผลกระทบสิ่งแวดล้อม ช่วงเปิดดำเนินการ

โครงการอาคารชุด เดอะ ไมอามี่ บางปู ของบริษัท เจ.เอส.พี พร็อพเพอร์ตี้ จำกัด (มหาชน) ตั้งอยู่ที่ ถนนสุขุมวิท(สายเก่า) ตำบลบางปูใหม่ อำเภอเมือง จังหวัดสมุทรปราการ

องค์ประกอบทางสิ่งแวดล้อม	ผลกระทบต่อสิ่งแวดล้อมที่สำคัญ	มาตรการป้องกันและแก้ไขผลกระทบสิ่งแวดล้อม	มาตรการติดตามตรวจสอบผลกระทบสิ่งแวดล้อม
	(0.042 ppm) จะเพิ่มเป็น 0.0443 ppm (3) สารประกอบไฮโดรคาร์บอน (THC) คาดว่าจะเกิดขึ้น 0.0068 ppm รวมกับคุณภาพอากาศบริเวณพื้นที่โครงการในปัจจุบัน (3.13 ppm) จะเพิ่มเป็น 3.137 ppm (ปัจจุบันไม่มีค่ามาตรฐานกำหนดไว้) (4) ฝุ่นละอองรวม (TSP) คาดว่าจะเกิดขึ้น 0.00019 มก./ลบ.ม. รวมกับคุณภาพอากาศปัจจุบัน 0.043 มก./ลบ.ม. จะเพิ่มเป็น 0.0449 มก./ลบ.ม. (ค่ามาตรฐาน 24 ชม. ไม่เกิน 0.33 มก./ลบ.ม.) (5) ฝุ่นละอองขนาดเล็กกว่า 10 ไมครอน (PM-10) คาดว่าจะเกิดขึ้น 0.000039 มก./ลบ.ม. (ค่ามาตรฐาน 24 ชม. ไม่เกิน 0.12 มก./ลบ.ม.) กรณีที่ 1 รวมกับคุณภาพอากาศบริเวณพื้นที่โครงการในปัจจุบัน (0.020 มก./ลบ.ม.) จะเพิ่มเป็น 0.020039 มก./ลบ.ม. กรณีที่ 2 รวมกับคุณภาพอากาศของกรมควบคุมมลพิษ (0.113 มก./ลบ.ม.) จะเพิ่มเป็น 0.113039 มก./ลบ.ม. (6) ก๊าซซัลเฟอร์ไดออกไซด์ (SO_2) คาดว่าจะเกิดขึ้น 0.000731 ppm รวมกับคุณภาพอากาศปัจจุบัน 0.002 ppm จะเพิ่มเป็น 0.00273 ppm (ค่ามาตรฐาน 24 ชม. ไม่เกิน 0.12 ppm) 4. ปริมาณคาร์บอนไดออกไซด์จากไอเสียรถยนต์ - ก๊าซ CO_2 จากรถยนต์ภายในโครงการ เป็นก๊าซที่ทำให้เกิดภาวะโลกร้อน เกิดขึ้นประมาณ 79 ล 707.41 กรัม/ชม. เทียบเป็น C ที่เกิดขึ้น 21,957.96 กรัม/ชม. ขณะที่ต้นไม้ในโครงการดูดซับ C ได้ 137,520 กรัม/วัน.	ใช้บริการรถโดยสารสาธารณะ	

พฤษภาคม 2558.....

(นายทนงศักดิ์ มโนธรรมรักษา, นายวีระวิทย์ มโนธรรมรักษา)

กรรมการผู้มีอำนาจ

บริษัท เจ.เอส.พี พร็อพเพอร์ตี้ จำกัด(มหาชน)

พฤษภาคม 2558 .....

(นายสุวิทย์ วรรณประดิษฐ)

ผู้ชำนาญการด้านสิ่งแวดล้อม

บริษัท อีโคซิสเต็ม เอ็นจิเนียริ่ง คอนซัลแตนท์ จำกัด

ตารางที่ 2 (3) รายการแสดงผลกระทบสิ่งแวดล้อมที่สำคัญ มาตรการป้องกันและแก้ไขผลกระทบสิ่งแวดล้อม ช่วงเปิดดำเนินการ

โครงการอาคารชุด เดอะ ไมอามี่ บางปู ของบริษัท เจ.เอส.พี พร็อพเพอร์ตี้ จำกัด (มหาชน) ตั้งอยู่ที่ ถนนสุขุมวิท(สายเก่า) ตำบลบางปูใหม่ อำเภอเมือง จังหวัดสมุทรปราการ

องค์ประกอบทางสิ่งแวดล้อม	ผลกระทบต่อสิ่งแวดล้อมที่สำคัญ	มาตรการป้องกันและแก้ไขผลกระทบสิ่งแวดล้อม	มาตรการติดตามตรวจสอบผลกระทบสิ่งแวดล้อม
	5. ความร้อนจากไอเสียรถยนต์ในลานจอดรถยนต์ของโครงการ - การเผาไหม้เชื้อเพลิงจะทำให้เกิดไอเสียพร้อมความร้อนจากการเผาไหม้สู่อากาศภายนอก 0.674 °C ซึ่งเป็นปริมาณที่เพิ่มขึ้นแบบไม่มีนัยสำคัญต่อการเกิดผลกระทบ		
1.4 ระดับเสียง	- ผลกระทบด้านเสียงที่เกิดขึ้นส่วนใหญ่จะเกิดจากการจราจรเมื่อเปิดดำเนินการโครงการ คาดว่ามาจากยานพาหนะที่แล่นเข้า-ออกพื้นที่โครงการ	1. จำกัดความเร็วรถเมื่อเข้าสู่พื้นที่โครงการให้มีความเร็วไม่เกิน 30 กม./ชม. 2. ทำป้ายประกาศให้ดับเครื่องยนต์ทันทีเมื่อจอดรถ 3. ตรวจสอบอุปกรณ์เครื่องใช้ไฟฟ้าและเครื่องจักร เช่น ปั๊มน้ำ เครื่องปรับอากาศ เป็นต้น ให้มีประสิทธิภาพดีอยู่เสมอ เพื่อป้องกันเสียงดังจากการทำงานที่ขาดประสิทธิภาพ 4. รักษาสภาพธรรมชาติ และดูแลต้นไม้ในโครงการให้ดีอยู่เสมอ เพื่อช่วยเป็นแนวดูดซับเสียงจากภายนอกได้	-
1.5 แรงสั่นสะเทือน	- โครงการมีลักษณะเป็นอาคารเพื่อการอยู่อาศัย โดยกิจกรรมต่าง ๆ ที่เกิดขึ้นภายในโครงการจึงเป็นเพียงกิจกรรมของการอยู่อาศัยเท่านั้น ไม่มีกิจกรรมใดที่จะก่อให้เกิดผลกระทบด้านความสั่นสะเทือนแต่อย่างใด ดังนั้นจึงคาดว่าในระยะดำเนินการจะไม่มีผลกระทบด้านความสั่นสะเทือน	-	-
1.6 การเกิดแผ่นดินไหว	- พื้นที่โครงการตั้งอยู่ในซึ่งอยู่ในบริเวณที่ได้รับผลกระทบหากเกิดแผ่นดินไหวในบริเวณที่มีแนวรอยเลื่อนแผ่นดินดังที่กล่าวไว้ในบทที่ 3 จังหวัดสมุทรปราการอยู่ในแนวเขตที่มีความรุนแรงของการเกิดแผ่นดินไหวที่ระดับ 5-7 เมอร์คัลลี่ เขต ก.2 (สีส้ม) เป็นระดับที่ทุกคนจะเกิดความตกใจ สิ่งก่อสร้างที่ออกแบบไม่ดีจะปรากฏความเสียหาย ระดับน้อยถึงปานกลาง โดยเป็นรอยเลื่อนสะแกง และรอยเลื่อนแถบจังหวัดกาญจนบุรี	1. ออกแบบและก่อสร้างอาคารให้เป็นไปตามกฎเกณฑ์ที่กำหนดตาม พ.ร.บ. ควบคุมอาคาร และเป็นไปตาม มยผ.1302-52 ซึ่งเป็นมาตรฐานประกอบการออกแบบอาคารและต้านแรงแผ่นดินไหว 2. โครงสร้างอาคาร ได้ออกแบบคำนวณให้สามารถรับแรงสั่นสะเทือนของแผ่น ดินไหวตามวิธีเฉือนทั้งหมด ทั้งในแนวราบที่ระดับพื้นดินและในแนวราบที่กระทำต่อพื้นชั้นต่าง ๆ ตามข้อกำหนดกฎกระทรวง พ.ศ.2550	-

พฤษภาคม 2558.....

(นายทนงศักดิ์ มโนธรรมรักษา, นายวีระวิทย์ มโนธรรมรักษา)

กรรมการผู้มีอำนาจ

บริษัท เจ.เอส.พี พร็อพเพอร์ตี้ จำกัด(มหาชน)

พฤษภาคม 2558 .....

(นายสุวิทย์ วรรณประดิษฐ)

ผู้ชำนาญการด้านสิ่งแวดล้อม

บริษัท อีโคซิสเต็ม เอ็นจิเนียริ่ง คอนซัลแตนท์ จำกัด

ตารางที่ 2 (4) รายการแสดงผลกระทบสิ่งแวดล้อมที่สำคัญ มาตรการป้องกันและแก้ไขผลกระทบสิ่งแวดล้อม ช่วงเปิดดำเนินการ

โครงการอาคารชุด เดอะ ไมอามี่ บางปู ของบริษัท เจ.เอส.พี พร็อพเพอร์ตี้ จำกัด (มหาชน) ตั้งอยู่ที่ ถนนสุขุมวิท(สายเก่า) ตำบลบางปูใหม่ อำเภอเมือง จังหวัดสมุทรปราการ

องค์ประกอบทางสิ่งแวดล้อม	ผลกระทบต่อสิ่งแวดล้อมที่สำคัญ	มาตรการป้องกันและแก้ไขผลกระทบสิ่งแวดล้อม	มาตรการติดตามตรวจสอบผลกระทบสิ่งแวดล้อม
	ทั้งนี้ทางโครงการได้ออกแบบและก่อสร้างอาคารให้เป็นไปตามกฎเกณฑ์ที่กำหนดตาม พรบ.ควบคุมอาคาร และเป็นไปตามกฎกระทรวง กำหนดการรับน้ำหนัก ความต้านทาน ความคงทนของอาคาร และพื้นดินที่รองรับอาคารในการต้านทานแรงสั่นสะเทือนของแผ่นดินไหว พ.ศ.2550	3. แผนการเตรียมตัวก่อนการเกิดแผ่นดินไหว (1) ติดตั้งป้ายคำแนะนำในการปฏิบัติตน เมื่อเกิดแผ่นดินไหวไว้ในบริเวณที่เห็นได้ชัดเจน เช่น ภายในห้องลิฟต์โดยสาร หรือบริเวณโถงหน้าลิฟต์ (2) มีไฟฉายพร้อมถ่านไฟฉาย และกล่องยาเตรียมไว้โถงทางเดินแต่ละชั้นของอาคาร และให้ทุกคนทราบว่าอยู่ที่ใดของอาคาร (3) ศึกษาการปฐมพยาบาลเบื้องต้น (4) มีอุปกรณ์ดับเพลิงไว้ในอาคาร เช่น ถังดับเพลิง ถุงทราย เป็นต้น (5) ทราบตำแหน่งของวาล์วปิดก๊าซ สะพานไฟ สำหรับตัดกระแสไฟฟ้า (6) อย่าวางสิ่งของหนักบนชั้นหรือหิ้งสูง ๆ เพราะเมื่อเกิดแผ่นดินไหวอาจตกลงมาเป็นอันตรายได้ (7) มีการยึดหรือผูกอุปกรณ์เครื่องใช้หนัก ๆ ให้แน่นกับพื้น (8) มีการวางแผนเรื่องจุดนัดพบที่ปลอดภัย ในกรณีที่ต้องพลัดจากกันเพื่อมารวมตัวกันอีกครั้ง (9) ติดตั้งป้ายประชาสัมพันธ์วิธีการปฏิบัติตัวเมื่อเกิดแผ่นดินไหวในบริเวณที่เห็นได้ชัดเจน เช่น บริเวณหน้าหรือภายในลิฟต์ 4. แผนการอพยพระหว่างการเกิดแผ่นดินไหว (1) อย่าตกใจ พยายามควบคุมสติ (2) ถ้าอยู่ภายในห้องพัก ให้ยืนหรือหมอบอยู่ในส่วนของห้องพักที่มีโครง สร้างแข็งแรง สามารถรับน้ำหนักได้มาก และอยู่ห่างจากประตู ระเบียง หน้าต่าง (3) ห้ามใช้ลิฟต์โดยเด็ดขาดขณะเกิดแผ่นดินไหว (4) หากอยู่ในอาคารสูง ตั้งสติให้มั่น และรีบออกจากอาคารโดยเร็ว หนีจากสิ่งล้มทับได้	

พฤษภาคม 2558.....

(นายทนงศักดิ์ มโนธรรมรักษา, นายวีระวิทย์ มโนธรรมรักษา)

กรรมการผู้มีอำนาจ

บริษัท เจ.เอส.พี พร็อพเพอร์ตี้ จำกัด(มหาชน)

พฤษภาคม 2558 .....

(นายสุวิทย์ วรรณประดิษฐ)

ผู้ชำนาญการด้านสิ่งแวดล้อม

บริษัท อีโคซิสเต็ม เอ็นจิเนียริ่ง คอนซัลแตนท์ จำกัด

ตารางที่ 2 (5) รายการแสดงผลกระทบสิ่งแวดล้อมที่สำคัญ มาตรการป้องกันและแก้ไขผลกระทบสิ่งแวดล้อม ช่วงเปิดดำเนินการ

โครงการอาคารชุด เดอะ ไมอามี่ บางปู ของบริษัท เจ.เอส.พี พร็อพเพอร์ตี้ จำกัด (มหาชน) ตั้งอยู่ที่ ถนนสุขุมวิท(สายเก่า) ตำบลบางปูใหม่ อำเภอเมือง จังหวัดสมุทรปราการ

องค์ประกอบทางสิ่งแวดล้อม	ผลกระทบต่อสิ่งแวดล้อมที่สำคัญ	มาตรการป้องกันและแก้ไขผลกระทบสิ่งแวดล้อม	มาตรการติดตามตรวจสอบผลกระทบสิ่งแวดล้อม
		(5) อย่าใช้เทียน ไม้ขีดไฟ หรือสิ่งที่ก่อให้เกิดเปลวหรือประกายไฟ เพราะอาจมีก๊าซรั่วอยู่บริเวณนั้น 5. แผนหลังการเกิดแผ่นดินไหว (1) ตรวจสอบตัวเองและคนรอบข้างว่าได้รับบาดเจ็บหรือไม่ ให้ปฐมพยาบาลเบื้องต้นก่อน (2) รีบออกจากอาคารที่เสียหายทันที เพราะอาจเกิดการทรุดตัวของอาคารหรือพังทลายได้ (3) ใส่รองเท้าหุ้มส้น เพราะอาจมีเศษแก้วหรือวัสดุแหลมคมอื่นทำให้ได้รับบาดเจ็บ (4) ตรวจสายไฟ ท่อน้ำ ท่อก๊าซ เพื่อป้องกันการเกิดอุบัติเหตุจากก๊าซรั่ว หากได้กลิ่นให้เปิดประตู หน้าต่างทุกบาน (5) ให้ออกห่างจากบริเวณที่มีสายไฟรั่ว ขาด และวัสดุสายไฟพาดถึง (6) เปิดวิทยุฟังคำแนะนำฉุกเฉิน อย่าใช้โทรศัพท์นอกจากจำเป็นจริง ๆ (7) สำรวจดูความเสียหายของท่อส้วม และท่อน้ำทิ้งก่อนใช้ (8) หลีกเลี่ยงการเข้าไปในเขตที่มีความเสียหายสูง หรืออาคารพัง	
1.7 ทรัพยากรน้ำ	1) การจัดการน้ำเสีย - โครงการจัดให้มีระบบบำบัดน้ำเสีย จำนวน 9 ชุด โดยน้ำเสียที่เกิดขึ้นจากอาคารโครงการ และห้องพักขยะรวม ประมาณ 2,737.53 ลูกบาศก์เมตร/วัน จะเข้าสู่ระบบบำบัดน้ำเสียรวมชนิดเติมอากาศ จำนวน 9 ชุด แบ่งออกเป็นนิติบุคคลละ 1 ชุด ประกอบด้วย ระบบบำบัดเบื้องต้น จำนวน 1 ชุด/อาคาร รวมทั้งสิ้น 90 ชุด และระบบบำบัดแบบเติมอากาศ จำนวน 1 ชุด/นิติอาคารชุด รวมทั้งสิ้น 9 ชุด โดยน้ำที่ผ่านการบำบัดแล้วจะนำบางส่วนไปใช้ในการรดน้ำต้นไม้ในพื้นที่จัดสวนบริเวณชั้น	1. จัดให้มีระบบบำบัดน้ำเสียรวม จำนวน 9 ชุด โดยน้ำที่ผ่านการบำบัดมีค่าตามมาตรฐานคุณภาพน้ำทิ้งของอาคารประเภท ก. ตามประกาศกระทรวงทรัพย์ฯ ก่อนระบายออกสู่ท่อระบายน้ำสาธารณะ ดังนี้ (1) นิติบุคคล 1 จำนวน 4 อาคาร ประกอบด้วย - ระบบบำบัดน้ำเสียเบื้องต้น จำนวน 4 ชุด แต่ละชุดขนาดรองรับน้ำเสีย 31.5 ลบ.ม./วัน/ชุด ประกอบด้วย บ่อดักไขมัน บ่อเกรอะ และถังปรับสมดุล - ระบบบำบัดน้ำเสียรวมแบบเติมอากาศ จำนวน 1 ชุด ขนาดรองรับน้ำเสีย 124.51 ลบ.ม./วัน/ชุด ประกอบด้วย บ่อเติมอากาศ บ่อตก	- ตรวจสอบคุณภาพน้ำบริเวณบ่อตรวจระบายน้ำตามประกาศกระทรวงทรัพยากรธรรมชาติและสิ่งแวดล้อม เรื่อง กำหนดมาตรฐานควบคุมการระบายน้ำทิ้งจากอาคารบางประเภท และบางขนาด พ.ศ. 2548 เดือนละ 1 ครั้ง ตลอดระยะเวลาเปิดดำเนินการ - ตรวจสอบประสิทธิภาพและสภาพการทำงานทั่วไปของระบบบำบัดน้ำเสีย พร้อมทั้งจัดทำรายงานตามแบบ ทส.1 และ ทส.2 ตลอด

พฤษภาคม 2558.....

(นายทนงศักดิ์ มโนธรรมรักษา, นายวีระวิทย์ มโนธรรมรักษา)

กรรมการผู้มีอำนาจ

บริษัท เจ.เอส.พี พร็อพเพอร์ตี้ จำกัด(มหาชน)

พฤษภาคม 2558 .....

(นายสุวิทย์ วรรณ์ประดิษฐ)

ผู้ชำนาญการด้านสิ่งแวดล้อม

บริษัท อีโคซิสเต็ม เอ็นจิเนียริ่ง คอนซัลแตนท์ จำกัด

ตารางที่ 2 (6) รายการแสดงผลกระทบสิ่งแวดล้อมที่สำคัญ มาตรการป้องกันและแก้ไขผลกระทบสิ่งแวดล้อม ช่วงเปิดดำเนินการ

โครงการอาคารชุด เดอะ ไมอามี่ บางปู ของบริษัท เจ.เอส.พี พร็อพเพอร์ตี้ จำกัด (มหาชน) ตั้งอยู่ที่ ถนนสุขุมวิท(สายเก่า) ตำบลบางปูใหม่ อำเภอเมือง จังหวัดสมุทรปราการ

องค์ประกอบทางสิ่งแวดล้อม	ผลกระทบต่อสิ่งแวดล้อมที่สำคัญ	มาตรการป้องกันและแก้ไขผลกระทบสิ่งแวดล้อม	มาตรการติดตามตรวจสอบผลกระทบสิ่งแวดล้อม
	ล่างของโครงการ ก่อนระบายน้ำทิ้งส่วนที่เหลือลงสู่ท่อระบายน้ำบนถนนสาธารณะด้านข้างโครงการ	ตะกอน บ่อสูบตะกอน บ่อเก็บตะกอน บ่อเติมอากาศซ้ำ และบ่อพักน้ำใส (2) นิติบุคคล 2 จำนวน 12 อาคาร ประกอบด้วย - ระบบบำบัดน้ำเสียเบื้องต้น จำนวน 12 ชุด แต่ละชุดขนาดรองรับน้ำเสีย 31.5 ลบ.ม./วัน/ชุด ประกอบด้วย บ่อดักไขมัน บ่อเกรอะ และถังปรับสมดุล - ระบบบำบัดน้ำเสียรวมแบบเติมอากาศ จำนวน 1 ชุด ขนาดรองรับน้ำเสีย 373.5 ลบ.ม./วัน/ชุด ประกอบด้วย บ่อเติมอากาศ บ่อตกตะกอน บ่อสูบตะกอน บ่อเก็บตะกอน บ่อเติมอากาศซ้ำ และบ่อพักน้ำใส (3) นิติบุคคล 3 จำนวน 16 อาคาร ประกอบด้วย - ระบบบำบัดน้ำเสียเบื้องต้น จำนวน 16 ชุด แต่ละชุดขนาดรองรับน้ำเสีย 31.5 ลบ.ม./วัน/ชุด ประกอบด้วย บ่อดักไขมัน บ่อเกรอะ และถังปรับสมดุล - ระบบบำบัดน้ำเสียรวมแบบเติมอากาศ จำนวน 1 ชุด ขนาดรองรับน้ำเสีย 498.98 ลบ.ม./วัน/ชุด ประกอบด้วย บ่อเติมอากาศ บ่อตกตะกอน บ่อสูบตะกอน บ่อเก็บตะกอน บ่อเติมอากาศซ้ำ และบ่อพักน้ำใส (4) นิติบุคคล 4 จำนวน 12 อาคาร ประกอบด้วย - ระบบบำบัดน้ำเสียเบื้องต้น จำนวน 12 ชุด แต่ละชุดขนาดรองรับน้ำเสีย 31.5 ลบ.ม./วัน/ชุด ประกอบด้วย บ่อดักไขมัน บ่อเกรอะ และถังปรับสมดุล - ระบบบำบัดน้ำเสียรวมแบบเติมอากาศ จำนวน 1 ชุด ขนาดรองรับน้ำเสีย 373.47 ลบ.ม./วัน/ชุด ประกอบด้วย บ่อเติมอากาศ บ่อตกตะกอน บ่อสูบตะกอน บ่อเก็บตะกอน บ่อเติมอากาศซ้ำ และบ่อพักน้ำใส	เวลาเปิดดำเนินการ - ตรวจสอบบ่อพัก ท่อระบายน้ำรอบโครงการและบ่อดักขยะบริเวณจุดเชื่อมท่อของโครงการก่อนที่จะระบายลงสู่ท่อระบายน้ำสาธารณะ เดือนละ 1 ครั้ง ตลอดระยะเวลาเปิดดำเนินการ - ผู้รับผิดชอบ : เจ้าของโครงการ (บริษัท เจ.เอส.พี พร็อพเพอร์ตี้ จำกัด (มหาชน)) (กรณียังไม่ได้ก่อตั้งนิติบุคคล) หรือนิติ บุคคลอาคารชุด

พฤษภาคม 2558.....

(นายทนงศักดิ์ มโนธรรมรักษา, นายวีระวิทย์ มโนธรรมรักษา)

กรรมการผู้มีอำนาจ

บริษัท เจ.เอส.พี พร็อพเพอร์ตี้ จำกัด(มหาชน)

พฤษภาคม 2558.....

(นายสุวิทย์ วรรณประดิษฐ)

ผู้ชำนาญการด้านสิ่งแวดล้อม

บริษัท อีโคซิสเต็ม เอ็นจิเนียริ่ง คอนซัลแตนท์ จำกัด

ตารางที่ 2 (7) รายการแสดงผลกระทบสิ่งแวดล้อมที่สำคัญ มาตรการป้องกันและแก้ไขผลกระทบสิ่งแวดล้อม ช่วงเปิดดำเนินการ

โครงการอาคารชุด เดอะ ไมอามี่ บางปู ของบริษัท เจ.เอส.พี พร็อพเพอร์ตี้ จำกัด (มหาชน) ตั้งอยู่ที่ ถนนสุขุมวิท(สายเก่า) ตำบลบางปูใหม่ อำเภอเมือง จังหวัดสมุทรปราการ

องค์ประกอบทางสิ่งแวดล้อม	ผลกระทบต่อสิ่งแวดล้อมที่สำคัญ	มาตรการป้องกันและแก้ไขผลกระทบสิ่งแวดล้อม	มาตรการติดตามตรวจสอบผลกระทบสิ่งแวดล้อม
		(5) นิติบุคคล 5 จำนวน 8 อาคาร ประกอบด้วย - ระบบบำบัดน้ำเสียเบื้องต้น จำนวน 8 ชุด แต่ละชุดขนาดรองรับน้ำเสีย 31.5 ลบ.ม./วัน/ชุด ประกอบด้วย บ่อดักไขมัน บ่อเกรอะ และถังปรับสมดุล - ระบบบำบัดน้ำเสียรวมแบบเติมอากาศ จำนวน 1 ชุด ขนาดรองรับน้ำเสีย 248.99 ลบ.ม./วัน/ชุด ประกอบด้วย บ่อเติมอากาศ บ่อตกตะกอน บ่อสูบตะกอน บ่อเก็บตะกอน บ่อเติมอากาศซ้ำ และบ่อพักน้ำใส (6) นิติบุคคล 6 จำนวน 8 อาคาร ประกอบด้วย - ระบบบำบัดน้ำเสียเบื้องต้น จำนวน 8 ชุด แต่ละชุดขนาดรองรับน้ำเสีย 31.5 ลบ.ม./วัน/ชุด ประกอบด้วย บ่อดักไขมัน บ่อเกรอะ และถังปรับสมดุล - ระบบบำบัดน้ำเสียรวมแบบเติมอากาศ จำนวน 1 ชุด ขนาดรองรับน้ำเสีย 248.99 ลบ.ม./วัน/ชุด ประกอบด้วย บ่อเติมอากาศ บ่อตกตะกอน บ่อสูบตะกอน บ่อเก็บตะกอน บ่อเติมอากาศซ้ำ และบ่อพักน้ำใส (7) นิติบุคคล 7 จำนวน 14 อาคาร ประกอบด้วย - ระบบบำบัดน้ำเสียเบื้องต้น จำนวน 14 ชุด แต่ละชุดขนาดรองรับน้ำเสีย 29.03 ลบ.ม./วัน/ชุด ประกอบด้วย บ่อดักไขมัน บ่อเกรอะ และถังปรับสมดุล - ระบบบำบัดน้ำเสียรวมแบบเติมอากาศ จำนวน 1 ชุด ขนาดรองรับน้ำเสีย 406.03 ลบ.ม./วัน/ชุด ประกอบด้วย บ่อเติมอากาศ บ่อตกตะกอน บ่อสูบตะกอน บ่อเก็บตะกอน บ่อเติมอากาศซ้ำ และบ่อพักน้ำใส (8) นิติบุคคล 8 จำนวน 8 อาคาร ประกอบด้วย	

พฤษภาคม 2558.....
(นายทนงศักดิ์ มโนธรรมรักษา, นายวีระวิทย์ มโนธรรมรักษา)
กรรมการผู้มีอำนาจ
บริษัท เจ.เอส.พี พร็อพเพอร์ตี้ จำกัด(มหาชน)

พฤษภาคม 2558 .....
(นายสุวิทย์ วรรณประดิษฐ)
ผู้ชำนาญการด้านสิ่งแวดล้อม
บริษัท อีโคซิสเต็ม เอ็นจิเนียริ่ง คอนซัลแตนท์ จำกัด

ตารางที่ 2 (8) รายการแสดงผลกระทบสิ่งแวดล้อมที่สำคัญ มาตรการป้องกันและแก้ไขผลกระทบสิ่งแวดล้อม ช่วงเปิดดำเนินการ

โครงการอาคารชุด เดอะ ไมอามี่ บางปู ของบริษัท เจ.เอส.พี พร็อพเพอร์ตี้ จำกัด (มหาชน) ตั้งอยู่ที่ ถนนสุขุมวิท(สายเก่า) ตำบลบางปูใหม่ อำเภอเมือง จังหวัดสมุทรปราการ

องค์ประกอบทางสิ่งแวดล้อม	ผลกระทบต่อสิ่งแวดล้อมที่สำคัญ	มาตรการป้องกันและแก้ไขผลกระทบสิ่งแวดล้อม	มาตรการติดตามตรวจสอบผลกระทบสิ่งแวดล้อม
		- ระบบบำบัดน้ำเสียเบื้องต้น จำนวน 8 ชุด แต่ละชุดขนาดรองรับน้ำเสีย 29.03 ลบ.ม./วัน/ชุด ประกอบด้วย บ่อดักไขมัน บ่อเกรอะ และถังปรับสมดุล - ระบบบำบัดน้ำเสียรวมแบบเติมอากาศ จำนวน 1 ชุด ขนาดรองรับน้ำเสีย 232.03 ลบ.ม./วัน/ชุด ประกอบด้วย บ่อเติมอากาศ บ่อตกตะกอน บ่อสูบตะกอน บ่อเก็บตะกอน บ่อเติมอากาศซ้ำ และบ่อพักน้ำใส (9) นิติบุคคล 9 จำนวน 8 อาคาร ประกอบด้วย - ระบบบำบัดน้ำเสียเบื้องต้น จำนวน 8 ชุด แต่ละชุดขนาดรองรับน้ำเสีย 29.03 ลบ.ม./วัน/ชุด ประกอบด้วย บ่อดักไขมัน บ่อเกรอะ และถังปรับสมดุล - ระบบบำบัดน้ำเสียรวมแบบเติมอากาศ จำนวน 1 ชุด ขนาดรองรับน้ำเสีย 232.03 ลบ.ม./วัน/ชุด ประกอบด้วย บ่อเติมอากาศ บ่อตกตะกอน บ่อสูบตะกอน บ่อเก็บตะกอน บ่อเติมอากาศซ้ำ และบ่อพักน้ำใส 2. สูบกากตะกอนออกจากบ่อเก็บตะกอนทุก ๆ 30 วัน หรือเมื่อถังเก็บตะกอนเต็ม 3. จัดให้มีอุปกรณ์สำรอง (Spare part) ของระบบบำบัดน้ำเสียทุกประเภทอย่างละ 1 ชุด ไว้ในโครงการ (เก็บไว้ในห้องนิติบุคคล) เพื่อใช้เปลี่ยนอุปกรณ์ที่เสียหายได้ทันที โดยไม่ต้องพักการเดินระบบนาน จนทำให้เกิดปัญหาน้ำเสียที่ไม่ได้บำบัดระบายลงสู่ท่อระบายน้ำสาธารณะ 4. รณรงค์ห้องพักอาศัยให้คัดแยกน้ำมันพืชที่ใช้แล้ว ใส่ภาชนะหรือขวดน้ำมันพืชเก่า และนำไปเก็บยังห้องพักขยะประจำชั้น หลังจากนั้นให้แม่บ้านรวบรวมไปเก็บไว้ในอาคารพักขยะรวม เพื่อรอการนำไปจำหน่ายให้กับแหล่งรับซื้อ	

พฤษภาคม 2558.....

(นายทนงศักดิ์ มโนธรรมรักษา, นายวีระวิทย์ มโนธรรมรักษา)

กรรมการผู้มีอำนาจ

บริษัท เจ.เอส.พี พร็อพเพอร์ตี้ จำกัด(มหาชน)

พฤษภาคม 2558 .....

(นายสุวิทย์ วรรณประดิษฐ)

ผู้ชำนาญการด้านสิ่งแวดล้อม

บริษัท อีโคซิสเต็ม เอ็นจิเนียริ่ง คอนซัลแตนท์ จำกัด

ตารางที่ 2 (9) รายการแสดงผลกระทบสิ่งแวดล้อมที่สำคัญ มาตรการป้องกันและแก้ไขผลกระทบสิ่งแวดล้อม ช่วงเปิดดำเนินการ

โครงการอาคารชุด เดอะ ไมอามี่ บางปู ของบริษัท เจ.เอส.พี พร็อพเพอร์ตี้ จำกัด (มหาชน) ตั้งอยู่ที่ ถนนสุขุมวิท(สายเก่า) ตำบลบางปูใหม่ อำเภอเมือง จังหวัดสมุทรปราการ

องค์ประกอบทางสิ่งแวดล้อม	ผลกระทบต่อสิ่งแวดล้อมที่สำคัญ	มาตรการป้องกันและแก้ไขผลกระทบสิ่งแวดล้อม	มาตรการติดตามตรวจสอบผลกระทบสิ่งแวดล้อม
		5. ให้แม่บ้านตักกากตะกอนที่ถังดักไขมันทุกวัน ก่อนเก็บใส่ถุงดำมัดปากถุงให้เรียบร้อยเก็บในห้องพักขยะเปียก เพื่อรอการนำไปใช้ประโยชน์หรือกำจัดต่อไป 6. กำจัดก๊าซมีเทนที่เกิดขึ้นจากระบบบำบัดน้ำเสีย ด้วยวิธี Biological Oxidation โดยใช้พื้นที่สีเขียวบริเวณใกล้เคียงกับระบบบำบัดน้ำเสีย เพื่อกำจัดก๊าซมีเทน ขนาดพื้นที่ 1 ตารางเมตร/อาคาร รวมทั้งสิ้น 90 ตารางเมตร 7. กำจัดละอองน้ำเสีย (Aerosol) ที่เกิดขึ้นจากบ่อเติมอากาศของระบบบำบัดน้ำเสียของโครงการ ด้วยตัวกรองคาร์บอน AEROSOL ที่เกิดจากบ่อบำบัดที่มีการเติมอากาศ ถูกนำไปบำบัดด้วยการกรองผ่าน ACTIVATED CARBON โดยอากาศไหลผ่านท่อ VENT ที่ปลายท่อ VENT ติดตั้งกระบอกบรรจุถ่าน ขนาดเส้นผ่านศูนย์กลาง 12 นิ้ว ยาว 0.50 เมตร เพื่อกรองอากาศ และดูดซับละอองน้ำ โดยเปลี่ยนถ่านใหม่ทุก ๆ 2 เดือน 8. จัดให้มีการนำน้ำทิ้งบางส่วนที่ผ่านการบำบัดแบบเติมอากาศ นำไปใช้รดน้ำต้นไม้ภายในโครงการโดยวิธีการรดน้ำต้นไม้แบบซึมดิน 9. ตรวจสอบฝาบ่อ ข้อต่อ ผนัง และส่วนที่ต้องเข้าไปดูแลและซ่อมแซมระบบให้อยู่ในสภาพปิดมิดชิดตลอดเวลา เพื่อป้องกันละอองน้ำเสียและกลิ่นเหม็นที่เกิดขึ้นจากก๊าซไฮโดรเจนซัลไฟด์จากระบบบำบัดน้ำเสีย และป้องกันการรั่วไหลของละอองลอยออกสู่ภายนอกถังบำบัดน้ำเสีย 10. จัดให้มีเจ้าหน้าที่โครงการเข้ารับการอบรม ให้มีความรู้เกี่ยวกับการใช้งานระบบบำบัดน้ำเสียของโครงการอย่างเข้าใจ โดยให้เข้ารับการอบรมกับบริษัทตัวแทนจำหน่ายระบบบำบัดฯ ของโครงการ เพื่ออยู่ประจำในการเดินเครื่องและบำรุงรักษาระบบตลอดระยะเวลาการเปิดดำเนินการ	

พฤษภาคม 2558.....

(นายทนงศักดิ์ มโนธรรมรักษา, นายวีระวิทย์ มโนธรรมรักษา)

กรรมการผู้มีอำนาจ

บริษัท เจ.เอส.พี พร็อพเพอร์ตี้ จำกัด(มหาชน)

พฤษภาคม 2558.....

(นายสุวิทย์ วรรณประดิษฐ)

ผู้ชำนาญการด้านสิ่งแวดล้อม

บริษัท อีโคซิสเต็ม เอ็นจิเนียริ่ง คอนซัลแตนท์ จำกัด

ตารางที่ 2 (10) รายการแสดงผลกระทบสิ่งแวดล้อมที่สำคัญ มาตรการป้องกันและแก้ไขผลกระทบสิ่งแวดล้อม ช่วงเปิดดำเนินการ

โครงการอาคารชุด เดอะ ไมอามี่ บางปู ของบริษัท เจ.เอส.พี พร็อพเพอร์ตี้ จำกัด (มหาชน) ตั้งอยู่ที่ ถนนสุขุมวิท(สายเก่า) ตำบลบางปูใหม่ อำเภอเมือง จังหวัดสมุทรปราการ

องค์ประกอบทางสิ่งแวดล้อม	ผลกระทบต่อสิ่งแวดล้อมที่สำคัญ	มาตรการป้องกันและแก้ไขผลกระทบสิ่งแวดล้อม	มาตรการติดตามตรวจสอบผลกระทบสิ่งแวดล้อม
		11. จัดทำตารางกำหนดระยะเวลาซ่อมบำรุงอุปกรณ์ของระบบบำบัดน้ำเสียทุกชิ้นตามคู่มือของแต่ละประเภท เพื่อความสะดวกในการซ่อมบำรุงในแต่ละครั้ง และเพื่อให้อุปกรณ์ และระบบทุกส่วนทำงานได้อย่างมีประสิทธิภาพตลอดเวลา 12. ตีเส้นสีแดง ความกว้างไม่น้อยกว่า 10 ซม. บริเวณโดยรอบเขตบ่อบำบัดน้ำเสียรวมให้ชัดเจน และเขียนป้ายถาวรแจ้งว่า "บริเวณนี้เป็นบ่อบำบัดน้ำเสีย" 13. กำหนดเวลาดูแลบำรุงรักษาระบบบำบัดน้ำเสีย ให้ปฏิบัติงานหลังเวลา 10.00 น. เป็นต้นไป และไม่ปฏิบัติงานในวันเสาร์และอาทิตย์ เนื่องจากเป็นวันหยุดผู้พักอาศัยในโครงการ ซึ่งอยู่ในโครงการเป็นส่วนใหญ่ อาจมีรถยนต์วิ่งเข้า-ออกโครงการตลอด ทำให้ไม่สะดวกต่อการปฏิบัติงานของเจ้าหน้าที่ 14. กำหนดวัน และเวลาในการปฏิบัติงานดูแลบำรุงรักษาระบบบำบัดน้ำเสียรวม ให้กับผู้พักอาศัยทราบทุกครั้ง อย่างน้อย 3 วันก่อนปฏิบัติงาน 15. ตรวจวัดคุณภาพน้ำทิ้งที่ผ่านการบำบัดน้ำเสีย จำนวน 1 จุด / นิติบุคคลอาคารชุดรวมจำนวน 9 จุด บริเวณบ่อตรวจสภาพน้ำ ตรวจวัดเดือนละ 1 ครั้ง ตลอดระยะเวลาเปิดดำเนินการ โดยดัชนีตรวจวัดเป็นไปตามประกาศกระทรวงทรัพยากรธรรมชาติ และสิ่งแวดล้อม เรื่อง กำหนดมาตรฐานควบคุมการระบายน้ำทิ้งจากอาคารบางประเภท และบางขนาด พ.ศ.2548	
2. ทรัพยากรชีวภาพ 2.1 สิ่งมีชีวิตบนบก	- จากการสอบถามคุณวัฐวดี ปั้นศิริ ผู้อำนวยการฝ่ายกองสาธารณสุขและสิ่งแวดล้อม เทศบาลตำบลบางปู พบว่าบริเวณพื้นที่โครงการไม่มีพื้นที่ป่าชายเลนแต่อย่างใด เนื่องจากทะเลอ่าวไทยบริเวณนี้มีคลื่นลมแรงพัดผ่านทำให้ต้นไม้ต่าง ๆไม่สามารถดำรงชีวิตอยู่ได้ ประกอบกับมีแนวสันเขื่อนกั้นระหว่าง	1 จัดให้มีนโยบายร่วมสนับสนุนและส่งเสริมการปลูกป่าชายเลน กับหน่วยงานราชการที่เกี่ยวข้องเพื่อเป็นการอนุรักษ์พื้นที่ป่าชายเลนและสิ่งแวดล้อม 2. รณรงค์ให้ผู้พักอาศัยรู้จักความสำคัญของป่าชายเลนและร่วมกันดูแล	

พฤษภาคม 2558.....
(นายทนงศักดิ์ มโนธรรมรักษา, นายวีระวิทย์ มโนธรรมรักษา)
กรรมการผู้มีอำนาจ
บริษัท เจ.เอส.พี พร็อพเพอร์ตี้ จำกัด(มหาชน)

พฤษภาคม 2558 .....
(นายสุวิทย์ วรรณประดิษฐ)
ผู้ชำนาญการด้านสิ่งแวดล้อม
บริษัท อีโคซิสเต็ม เอ็นจิเนียริ่ง คอนซัลแตนท์ จำกัด

ตารางที่ 2 (11) รายการแสดงผลกระทบสิ่งแวดล้อมที่สำคัญ มาตรการป้องกันและแก้ไขผลกระทบสิ่งแวดล้อม ช่วงเปิดดำเนินการ

โครงการอาคารชุด เดอะ ไมอามี่ บางปู ของบริษัท เจ.เอส.พี พร็อพเพอร์ตี้ จำกัด (มหาชน) ตั้งอยู่ที่ ถนนสุขุมวิท(สายเก่า) ตำบลบางปูใหม่ อำเภอเมือง จังหวัดสมุทรปราการ

องค์ประกอบทางสิ่งแวดล้อม	ผลกระทบต่อสิ่งแวดล้อมที่สำคัญ	มาตรการป้องกันและแก้ไขผลกระทบสิ่งแวดล้อม	มาตรการติดตามตรวจสอบผลกระทบสิ่งแวดล้อม
	พื้นดิน และทะเลอ่าวไทย สำหรับพื้นที่ข้างเคียงโครงการบริเวณวิทยาลัยเทคนิคสมุทรปราการ พบว่ามีพื้นที่ป่าชายเลนอยู่บริเวณด้านทิศตะวันตกติดทะเลอ่าวไทย โครงการจึงมีนโยบายในการสนับสนุนและส่งเสริมการปลูกป่าชายเลน เพื่อเป็นการอนุรักษ์ความอุดมสมบูรณ์ของป่าชายเลน และความหลากหลายทางชีวภาพ	บำรุงรักษาป่าชายเลนให้อยู่ในสภาพที่ดี 3. ห้ามมิให้ระบายน้ำเสียที่ไม่ได้ผ่านการบำบัดลงคลองชลประทานและทะเลอ่าวไทย 4. ห้ามทิ้งขยะ เศษวัสดุก่อสร้าง และสารเคมีใด ๆ ลงคลองชลประทานและทะเลอ่าวไทย 5. ปลูกต้นไม้และจัดภูมิสถาปัตย์ภายในพื้นที่โครงการ เพื่อเป็นแนวป้องกันมิให้เศษตะกอนดิน และการไหลบ่าของน้ำลงสู่คลองชลประทาน และทะเลอ่าวไทย	
2.2 สิ่งมีชีวิตในน้ำ	- บริเวณพื้นที่โครงการ ไม่พบว่ามีแหล่งน้ำแต่อย่างใด ส่วนบริเวณใกล้เคียง พบแหล่งน้ำผิวดินจำนวน 2 แห่ง อยู่ห่างจากพื้นที่โครงการประมาณ 50 เมตร ได้แก่ คลองชลประทาน และทะเลอ่าวไทย บริเวณทะเลอ่าวไทยมีแนวสันเขื่อนกั้นเพื่อป้องกันคลื่น และกันน้ำกระเซาะ แนวสันเขื่อนมีระดับสูงกว่าระดับน้ำทะเล 0.4 เมตร โดยแนวสันเขื่อนมีการปรับถมทุก ๆ 5 ปี สิ่งมีชีวิตที่พบเห็นส่วนใหญ่ ได้แก่ ปลาน้ำเค็ม กุ้ง หอย เป็นต้น	1. ดูแล และบำรุงรักษาให้ระบบบำบัดน้ำเสีย สามารถทำงานได้อย่างมีประสิทธิภาพ 2. ปลูกต้นไม้ และจัดภูมิสถาปัตย์ภายในพื้นที่โครงการ เพื่อเป็นแนวป้องกันมิให้เศษตะกอนดิน และการไหลบ่าของน้ำลงสู่คลองชลประทาน และทะเลอ่าวไทย	-
3. <u>คุณค่าการใช้ประโยชน์ของมนุษย์</u> 3.1 การใช้น้ำ	- เมื่อเปิดดำเนินการคาดว่าโครงการจะมีปริมาณการใช้น้ำประมาณ 3,400.2 ลูกบาศก์เมตร/วัน หรือเฉลี่ย 425.03 ลูกบาศก์เมตร/ชั่วโมง โดยได้รับการบริการน้ำประปาจากการประปานครหลวง สาขาสมุทรปราการ ที่ผ่านด้านหน้าโครงการบนถนนสุขุมวิท(สายเก่า) คิดเป็นสัดส่วนน้อยเมื่อเทียบกับกำลังการผลิต และการใช้น้ำในภาพรวมของการประปา เพียงพอต่อความต้องการการใช้น้ำในช่วงเปิดดำเนินการของ	1. จัดให้มีถังสำรองน้ำใช้ในโครงการ ประกอบด้วย - <u>นิติบุคคลอาคารชุดที่ 1-6</u> จำนวน 60 อาคาร จัดให้มีถังเก็บน้ำใต้ดินจำนวน 1 ถัง/อาคาร ขนาดความจุ 29.0 ลูกบาศก์เมตร/อาคาร และถังเก็บน้ำชั้นดาดฟ้า จำนวน 1 ถัง/อาคาร ขนาดความจุ 10.0 ลูกบาศก์เมตร/อาคาร - <u>นิติบุคคลอาคารชุดที่ 7-9</u> จำนวน 30 อาคาร จัดให้มีถังเก็บน้ำใต้ดินจำนวน 1 ถัง/อาคาร ขนาดความจุ 26.0 ลูกบาศก์เมตร/	- ตรวจสอบการทำงานของระบบท่อส่งน้ำ และระบบจ่ายน้ำประปา - ตรวจสอบรอยแตกร้าว ของถังเก็บน้ำใต้ดินและดาดฟ้า - ตรวจสอบลักษณะทางกายภาพ เช่น กลิ่น สี และความขุ่น และปริมาณ E.Coli ในถังเก็บน้ำตามประกาศกระทรวงสาธารณสุข ฉบับที่ 135

พฤษภาคม 2558.....

(นายทนงศักดิ์ มโนธรรมรักษา, นายวีระวิทย์ มโนธรรมรักษา)

กรรมการผู้มีอำนาจ

บริษัท เจ.เอส.พี พร็อพเพอร์ตี้ จำกัด(มหาชน)

พฤษภาคม 2558.....

(นายสุวิทย์ วรรัณประดิษฐ)

ผู้ชำนาญการด้านสิ่งแวดล้อม

บริษัท อีโคซิสเต็ม เอ็นจิเนียริ่ง คอนซัลแตนท์ จำกัด

ตารางที่ 2 (12) รายการแสดงผลกระทบสิ่งแวดล้อมที่สำคัญ มาตรการป้องกันและแก้ไขผลกระทบสิ่งแวดล้อม ช่วงเปิดดำเนินการ

โครงการอาคารชุด เดอะ ไมอามี่ บางปู ของบริษัท เจ.เอส.พี พร็อพเพอร์ตี้ จำกัด (มหาชน) ตั้งอยู่ที่ ถนนสุขุมวิท(สายเก่า) ตำบลบางปูใหม่ อำเภอเมือง จังหวัดสมุทรปราการ

องค์ประกอบทางสิ่งแวดล้อม	ผลกระทบต่อสิ่งแวดล้อมที่สำคัญ	มาตรการป้องกันและแก้ไขผลกระทบสิ่งแวดล้อม	มาตรการติดตามตรวจสอบผลกระทบสิ่งแวดล้อม
	โครงการ	อาคาร และถังเก็บน้ำสำรองชั้นดาดฟ้า 1 ถัง/อาคาร ขนาดความจุ 10.0 ลูกบาศก์เมตร /อาคาร 2. เสาภายในถังเก็บน้ำ จัดให้มีการเพิ่มระยะเสาหุ้มภายในถังเก็บน้ำอีก 5 ซม. โดยรอบและจุดที่สัมผัสน้ำให้ฉาบทากันซึมด้วยปูนทรายสำหรับทาหรือฉาบเพื่อป้องกันการรั่วซึมชนิดผิวหน้าแข็ง และเป็นชนิดที่ปลอดภัยต่อสิ่งแวดล้อมและการอุปโภคบริโภคของผู้พักอาศัย 3. ควบคุม และตั้งเวลาเปิดวาล์วน้ำประปาของโครงการ เพื่อรับน้ำจากการประปานครหลวงให้อยู่ในช่วงเวลา 24.00-4.00 น. ของทุกวัน เพื่อลดการใช้น้ำจากท่อน้ำประปา ในช่วงที่มีการใช้น้ำสูงสุดของชุมชน 4. ตรวจสอบดูแลระบบจ่ายน้ำ และระบบเส้นท่อประปาให้อยู่ในสภาพดีอยู่เสมอ หากพบว่าชำรุดให้รีบแก้ไขทันที ตลอดระยะเวลาดำเนินการ 5. ตรวจสอบโครงสร้างถังเก็บน้ำใต้ดินและหลังคา ให้มีความมั่นคงแข็งแรง ไม่มีรอยรั่ว และรอยร้าว ที่จะทำให้เกิดการปนเปื้อนของน้ำภายนอกเข้าสู่ถังเก็บน้ำได้ 6. ฝาบ่อเก็บน้ำใต้ดินขนาดเส้นผ่านศูนย์กลาง 0.60 เมตร จำนวน 2 ฝา/ถัง โดยฝาถังเก็บน้ำต้องปิดมิดชิด และยกสูงจากพื้นดิน เพื่อป้องกันการปนเปื้อนของน้ำภายนอกเข้าสู่ถังเก็บน้ำทางฝาบ่อได้ 7. กรณีที่อาคารโครงการใช้สารเคมี เช่น ฉีดกำจัดปลวก มด แมลงสาบ ควรดำเนินการอย่างระมัดระวัง โดยเฉพาะบริเวณถังเก็บน้ำเพื่อป้องกันไม่ให้สารเคมีร่วงหล่นลงไปในถังเก็บน้ำประปา 8. ตรวจสอบลักษณะทางกายภาพของน้ำประปาเป็นประจำ ในเรื่องของสี กลิ่น และเศษซากต่าง ๆ ที่ตกหล่นลงไปในถังเก็บน้ำตลอดระยะเวลาดำเนินการ 9. เก็บตัวอย่างน้ำในถังเก็บน้ำใต้ดินมาวิเคราะห์หาเชื้อ E. coli ทุก ๆ 3	(พ.ศ.2534) เรื่อง น้ำบริโภคในภาชนะบรรจุที่ปิดมิดชิด - ผู้รับผิดชอบ : เจ้าของโครงการ (บริษัท เจ.เอส.พี. พร็อพเพอร์ตี้ จำกัด (มหาชน)) (กรณียังไม่ได้ก่อตั้งนิติบุคคล) หรือนิติบุคคลอาคารชุด

พฤษภาคม 2558.....

(นายทนงศักดิ์ มโนธรรมรักษา, นายวีระวิทย์ มโนธรรมรักษา)

กรรมการผู้มีอำนาจ

บริษัท เจ.เอส.พี พร็อพเพอร์ตี้ จำกัด(มหาชน)

พฤษภาคม 2558 .....

(นายสุวิทย์ วรรณประดิษฐ)

ผู้ชำนาญการด้านสิ่งแวดล้อม

บริษัท อีโคซิสเต็ม เอ็นจิเนียริ่ง คอนซัลแตนท์ จำกัด

ตารางที่ 2 (13) รายการแสดงผลกระทบสิ่งแวดล้อมที่สำคัญ มาตรการป้องกันและแก้ไขผลกระทบสิ่งแวดล้อม ช่วงเปิดดำเนินการ

โครงการอาคารชุด เดอะ ไมอามี่ บางปู ของบริษัท เจ.เอส.พี พร็อพเพอร์ตี้ จำกัด (มหาชน) ตั้งอยู่ที่ ถนนสุขุมวิท(สายเก่า) ตำบลบางปูใหม่ อำเภอเมือง จังหวัดสมุทรปราการ

องค์ประกอบทางสิ่งแวดล้อม	ผลกระทบต่อสิ่งแวดล้อมที่สำคัญ	มาตรการป้องกันและแก้ไขผลกระทบสิ่งแวดล้อม	มาตรการติดตามตรวจสอบผลกระทบสิ่งแวดล้อม
		เดือน/ครั้ง เพื่อตรวจสอบว่ามีการปนเปื้อนของน้ำจากภายนอกถังหรือไม่ 10. ถ้ามีการปนเปื้อนของน้ำในถังเก็บสำรองของโครงการให้เจ้าหน้าที่หรือช่างของโครงการ มาล้างทำความสะอาดโดยต้องแจ้งกำหนดวันเวลา และช่วงเวลาที่ล้างให้ผู้พักอาศัยทราบล่วงหน้าอย่างน้อย 3 วัน 11. ตรวจสอบประสิทธิภาพของเครื่องสูบน้ำใช้ เป็นประจำอย่างสม่ำเสมอตามคู่มือของเจ้าของผลิตภัณฑ์ และหากพบว่ามีการชำรุดจะต้องดำเนินการแก้ไขโดยทันที 12. เลือกใช้อุปกรณ์ และผลิตภัณฑ์ที่ประหยัดน้ำ ได้แก่ ชักโครก และฝักบัวรุ่นประหยัดน้ำ เป็นต้น รวมทั้งรณรงค์ให้ผู้ใช้บริการ และเจ้าหน้าที่ของโครงการให้ใช้น้ำอย่างประหยัด 13. จัดให้มีพัดลมระบายอากาศแบบท่อชนิดเคลื่อนที่ได้เพื่อใช้ระบายอากาศภายในถังเก็บน้ำ ก่อนเข้าปฏิบัติงานภายในถัง	
3.2 การใช้ไฟฟ้า	- โครงการมีความต้องการใช้ไฟฟ้าทั้งโครงการประมาณ 14,697.55 KVA ได้รับบริการจากการไฟฟ้านครหลวง สาขาสมุทรปราการ ผ่านหม้อแปลง จำนวน 47 ชุด ขนาด 500 kVA 43 ชุด และขนาด 250 kVA 4 ชุด เพื่อลดแรงดันไฟฟ้าให้เป็นระบบไฟฟ้าแรงดันต่ำเข้าสู่อุปกรณ์ควบคุมการจ่ายไฟก่อนจ่ายไปยังแต่ละห้องของโครงการ โดยการไฟฟ้านครหลวงมีความสามารถจ่ายกระแสไฟฟ้าให้กับโครงการให้ได้อย่างเพียงพอ	<u>มาตรการที่เจ้าของโครงการต้องปฏิบัติ</u> 1. ติดตั้งอุปกรณ์เดินสายไฟฟ้า รวมถึงสายสัญญาณทางไฟฟ้าสื่อสารต่าง ๆ ให้เป็นไปด้วยความเรียบร้อย ถูกต้องตามมาตรฐาน 2. เลือกใช้ผลิตภัณฑ์ชนิดประหยัดพลังงาน (หลอมคอมแพคฟลูออเรสเซ็นต์ หรือหลอดตะเกียบ หลอดผอมจอมประหยัด) ที่มีอายุการใช้งานยาวนานบริเวณพื้นที่พักอาศัย และหลอดไฟที่มีกำลังการส่องสว่างสูง แต่ใช้วัตต์ต่ำ สำหรับพื้นที่ส่วนกลาง หรือพื้นที่ที่จำเป็นต้องเปิดไฟทิ้งไว้ตลอดทั้งวัน และเลือกใช้บัลลาสต์ประหยัดไฟ หรือบัลลาสต์อิเล็กโทรนิค เพื่อช่วยเพิ่มประสิทธิภาพในการประหยัดไฟได้มากขึ้น 3. จัดให้มีสวิตซ์ไฟแยกออกจากกัน เพื่อให้สามารถเปิด-ปิดได้เฉพาะจุด เพื่อเป็นการประหยัดพลังงาน 4. เลือกใช้โคมไฟที่มีแผ่นสะท้อนแสง เพื่อช่วยให้แสงสว่างจากหลอด	- ตรวจสอบการรั่วไหล/การลัดวงจรของหม้อแปลงไฟฟ้า ให้มีสภาพดีอยู่เสมอ เดือนละ 1 ครั้ง ตลอดระยะเวลาเปิดดำเนินการ - ผู้รับผิดชอบ : เจ้าของโครงการ (บริษัท เจ.เอส.พี. พร็อพเพอร์ตี้ จำกัด (มหาชน)) (กรณียังไม่ได้ก่อตั้งนิติบุคคล) หรือนิติ บุคคลอาคารชุด

พฤษภาคม 2558.....

(นายทนงศักดิ์ มโนธรรมรักษา, นายวีระวิทย์ มโนธุรรมรักษา)

กรรมการผู้มีอำนาจ

บริษัท เจ.เอส.พี พร็อพเพอร์ตี้ จำกัด(มหาชน)

พฤษภาคม 2558 .....

(นายสุวิทย์ วรรณประดิษฐ)

ผู้ชำนาญการด้านสิ่งแวดล้อม

บริษัท อีโคซิสเต็ม เอ็นจิเนียริ่ง คอนซัลแตนท์ จำกัด

ตารางที่ 2 (14) รายการแสดงผลกระทบสิ่งแวดล้อมที่สำคัญ มาตรการป้องกันและแก้ไขผลกระทบสิ่งแวดล้อม ช่วงเปิดดำเนินการ

โครงการอาคารชุด เดอะ ไมอามี่ บางปู ของบริษัท เจ.เอส.พี พร็อพเพอร์ตี้ จำกัด (มหาชน) ตั้งอยู่ที่ ถนนสุขุมวิท(สายเก่า) ตำบลบางปูใหม่ อำเภอเมือง จังหวัดสมุทรปราการ

องค์ประกอบทางสิ่งแวดล้อม	ผลกระทบต่อสิ่งแวดล้อมที่สำคัญ	มาตรการป้องกันและแก้ไขผลกระทบสิ่งแวดล้อม	มาตรการติดตามตรวจสอบผลกระทบสิ่งแวดล้อม
		ไฟกระจายได้อย่างเต็มประสิทธิภาพ 5. เครื่องปรับอากาศภายในอาคาร เลือกใช้ผลิตภัณฑ์แบบประหยัดไฟ และไม่ใช้สาร CFC เป็นส่วนประกอบของเครื่องปรับอากาศ 6. จัดให้มีพื้นที่สีเขียวแบบยั่งยืนรอบอาคารโครงการ ซึ่งนอกจากจะให้ความร่มรื่น และเกิดทัศนียภาพที่ดีแล้ว ยังส่งผลให้เกิดการระบายอากาศ และระบายความร้อนได้ดี ช่วยบังแดด และการการดูดซับและถ่ายเทพลังงานความร้อนเข้าสู่ตัวอาคารอีกด้วย ซึ่งการปลูกต้นไม้ขนาดใหญ่ และการปลูกพืชคลุมดิน จะช่วยลดความร้อนและเพิ่มความชื้นให้กับดิน ทำให้อากาศเย็นขึ้น 7. จัดทำคู่มือการประหยัดพลังงาน แจกแก่ผู้พักอาศัยในโครงการ โดยอ้างอิงจากคู่มือ 108 วิธี ประหยัดพลังงาน จากกองทุนเพื่อส่งเสริมการอนุรักษ์พลังงาน สำนักงานนโยบายและแผนพลังงาน 8. จัดให้มีหม้อแปลงไฟฟ้าแยกจากหม้อแปลงไฟฟ้าของชุมชน เพื่อป้องกันไฟฟ้าตก อันเนื่องจากไฟฟ้าไม่เพียงพอกับชุมชนข้างเคียง **<u>มาตรการที่เจ้าของโครงการรณรงค์ให้ผู้พักอาศัยปฏิบัติ</u>** 1. รณรงค์ให้เจ้าของโครงการ ติดป้ายประกาศเตือนให้ประหยัดพลังงาน บริเวณโถงต้อนรับ และโถงลิฟท์ เช่น “ขึ้น-ลง 1-2 ชั้น โปรดใช้บันได การกดลิฟท์แต่ละครั้ง สูญเสียพลังงานถึง 7 บาท” และ “กรุณาปิดไฟทุกครั้ง เมื่อไม่ใช้งาน” เป็นต้น 2. แจกคู่มือการประหยัดพลังงาน ให้กับผู้พักอาศัยในโครงการ 3. รณรงค์ให้ผู้พักอาศัย และเจ้าหน้าที่ของโครงการปฏิบัติ ดังนี้ 3.1 มีการใช้พลังงานอย่างประหยัด 3.2 ตรวจสอบดูแลอุปกรณ์เครื่องไฟฟ้าสำรอง และสายไฟฟ้าให้อยู่ในสภาพดีอยู่เสมอตามคู่มือของผู้ผลิต	

พฤษภาคม 2558.....
(นายทนงศักดิ์ มโนธรรมรักษา, นายวีระวิทย์ มโนธรรมรักษา)
กรรมการผู้มีอำนาจ
บริษัท เจ.เอส.พี พร็อพเพอร์ตี้ จำกัด(มหาชน)

พฤษภาคม 2558 .....
(นายสุวิทย์ วรรณ์ประดิษฐ)
ผู้ชำนาญการด้านสิ่งแวดล้อม
บริษัท อีโคซิสเต็ม เอ็นจิเนียริ่ง คอนซัลแตนท์ จำกัด

ตารางที่ 2 (15) รายการแสดงผลกระทบสิ่งแวดล้อมที่สำคัญ มาตรการป้องกันและแก้ไขผลกระทบสิ่งแวดล้อม ช่วงเปิดดำเนินการ

โครงการอาคารชุด เดอะ ไมอามี่ บางปู ของบริษัท เจ.เอส.พี พร็อพเพอร์ตี้ จำกัด (มหาชน) ตั้งอยู่ที่ ถนนสุขุมวิท(สายเก่า) ตำบลบางปูใหม่ อำเภอเมือง จังหวัดสมุทรปราการ

องค์ประกอบทางสิ่งแวดล้อม	ผลกระทบต่อสิ่งแวดล้อมที่สำคัญ	มาตรการป้องกันและแก้ไขผลกระทบสิ่งแวดล้อม	มาตรการติดตามตรวจสอบผลกระทบสิ่งแวดล้อม
		3.3 ควรปรับระดับอุณหภูมิภายในห้องให้พอเหมาะประมาณ 25-26 องศาเซลเซียส 3.4 ทำความสะอาดเครื่องปรับอากาศ โดยเฉพาะที่คอยล์ร้อน คอยล์เย็น ตัวกรองอากาศ และคลีบระบายอากาศไม่ให้มีฝุ่นเกาะหนามากเกินไป เพื่อเป็นการประหยัดพลังงานไฟฟ้า **มาตรการป้องกันและแก้ไขผลกระทบสิ่งแวดล้อม หม้อแปลงไฟฟ้าต่อพื้นที่ข้างเคียง** 1. จัดให้มีแผงกั้นบริเวณหม้อแปลงไฟฟ้า เพื่อความปลอดภัยและป้องกันกรณีหม้อแปลง ไฟฟ้าเกิดชำรุดเสียหาย 2. ตรวจสอบการทำงานของหม้อแปลงไฟฟ้า และอุปกรณ์ให้อยู่ในสภาพดีอยู่เสมอตามคู่มือของผู้ผลิต 3. จัดให้มีเจ้าหน้าที่โครงการเข้ารับการอบรม ให้มีความรู้เกี่ยวกับการใช้งานหม้อแปลง ไฟฟ้าของโครงการอย่างเข้าใจ โดยให้เข้ารับการอบรมกับบริษัทตัวแทนจำหน่ายหม้อแปลงไฟฟ้าของโครงการ เพื่ออยู่ประจำในการดูแลและบำรุงรักษาระบบ ตลอดระยะเวลาการเปิดดำเนินการ 4. ประสานงานให้เจ้าหน้าที่การไฟฟ้านครหลวงเข้ามาตรวจสอบหม้อแปลงไฟฟ้า ทุกๆ 6 เดือน/ครั้ง ตลอดระยะเวลาเปิดดำเนินการ	
3.3 การจัดการขยะ	- ปริมาณขยะที่เกิดขึ้นภายในโครงการประมาณ 51.84 ลูกบาศก์เมตร/วัน ถ้าไม่มีการจัดการที่ดีทั้งในเรื่องการรวบรวมจากห้องพักขยะประจำชั้น การเก็บขยะไปพักยังห้องพักขยะรวม เพื่อรอให้หน่วยงานเก็บขนขยะเข้ามาจัดเก็บให้ จะก่อให้เกิดความสกปรกเกิดมุมมองที่ไม่ดีต่อผู้พักอาศัยและผู้พบเห็น และเกิดสุขอนามัยที่ไม่ดีต่อผู้พักอาศัยในโครงการด้วย	1. จัดให้มีห้องพักขยะประจำชั้นของอาคาร ภายในห้องพักขยะประจำชั้นจัดให้มีถังขยะจำนวน 2 ถัง พร้อมถุงดำสำหรับรองรับขยะเปียก ขยะแห้ง และจัดให้มีถังขยะอันตราย ขนาด 30 ลิตร จำนวน 1 ถัง 2. จัดให้มีห้องพักขยะรวม จำนวน 11 แห่ง ประกอบด้วย (ภาพที่ 2) - นิติบุคคลที่ 1 จัดให้มีห้องพักขยะรวม 1 แห่ง รองรับขยะจากอาคาร 1-4 มีปริมาณขยะรวม 2.36 ลูกบาศก์เมตร แบ่งออกเป็น 3 ห้อง ดังนี้	- ตรวจสอบถังขยะและห้องพักขยะรวมให้มีสภาพดีอยู่เสมอ ถ้ามีการผุกร่อนหรือชำรุดต้องดำเนินการแก้ไขทันที - ตรวจสอบปริมาณขยะตกค้างภายในโครงการ บริเวณที่พักขยะรวมและภาชนะรองรับมูลฝอยภายในโครงการ หากพบว่ามีขยะตกค้างต้องรีบดำเนินการแก้ไขทันที

พฤษภาคม 2558.....

(นายทนงศักดิ์ มโนธรรมรักษา, นายวีระวิทย์ มโนธรรมรักษา)

กรรมการผู้มีอำนาจ

บริษัท เจ.เอส.พี พร็อพเพอร์ตี้ จำกัด(มหาชน)

พฤษภาคม 2558 .....

(นายสุวิทย์ วรรณประดิษฐ)

ผู้ชำนาญการด้านสิ่งแวดล้อม

บริษัท อีโคซิสเต็ม เอ็นจิเนียริ่ง คอนซัลแตนท์ จำกัด

ตารางที่ 2 (16) รายการแสดงผลกระทบสิ่งแวดล้อมที่สำคัญ มาตรการป้องกันและแก้ไขผลกระทบสิ่งแวดล้อม ช่วงเปิดดำเนินการ

โครงการอาคารชุด เดอะ ไมอามี่ บางปู ของบริษัท เจ.เอส.พี พร็อพเพอร์ตี้ จำกัด (มหาชน) ตั้งอยู่ที่ ถนนสุขุมวิท(สายเก่า) ตำบลบางปูใหม่ อำเภอเมือง จังหวัดสมุทรปราการ

องค์ประกอบทางสิ่งแวดล้อม	ผลกระทบต่อสิ่งแวดล้อมที่สำคัญ	มาตรการป้องกันและแก้ไขผลกระทบสิ่งแวดล้อม	มาตรการติดตามตรวจสอบผลกระทบสิ่งแวดล้อม
		1) ห้องพักขยะแห้ง มีขนาด (ก x ย x ส) 2.2 x 2.43 x 2.25 เมตร (ลึกกักเก็บ 1.5 เมตร) คิดเป็นปริมาตร 8.019 ลูกบาศก์เมตร สามารถกักเก็บขยะได้นาน 9.5 วัน (8.019/0.841) โดยขยะที่รีไซเคิลได้จะเก็บรวบรวมใส่ถุงสีใส และขยะแห้ง จะเก็บรวบรวมใส่ถุงสีดำ 2) ห้องพักขยะเปียก มีขนาด (ก x ย x ส) 2.2 x 3.80 x 2.25 เมตร (ลึกกักเก็บ 1.5 เมตร) คิดเป็นปริมาตร 12.54 ลูกบาศก์เมตร สามารถกักเก็บขยะได้นาน 8.3 วัน (12.54/1.510) โดยขยะเปียก จะเก็บรวบรวมใส่ถุงสีดำ 3) ห้องพักขยะอันตราย มีขนาด (ก x ย x ส) 2.2 x 1.12 x 2.25 เมตร โดยจัดให้มีถังขยะสีเทาฝาสีส้ม ขนาด 200 ลิตร จำนวน 2 ถัง สามารถกักเก็บขยะได้นาน 50 วัน (400/8.0) - นิติบุคคลที่ 2 จัดให้มีห้องพักขยะรวม 2 แห่ง รองรับขยะจากอาคารอาคารที่ 5-8 และ 17-24 มีปริมาณขยะรวม 7.09 ลูกบาศก์เมตร แต่ละแห่งแบ่งออกเป็น 3 ห้อง ดังนี้ 1) ห้องพักขยะแห้ง มีขนาด (ก x ย x ส) 2.2 x 2.43 x 2.25 เมตร (ลึกกักเก็บ 1.5 เมตร) คิดเป็นปริมาตร 8.019 ลูกบาศก์เมตร สามารถกักเก็บขยะได้นาน 7.12 วัน (16.038/2.528) โดยขยะที่รีไซเคิลได้จะเก็บรวบรวมใส่ถุงสีใส และขยะแห้ง จะเก็บรวบรวมใส่ถุงสีดำ 2) ห้องพักขยะเปียก มีขนาด (ก x ย x ส) 2..2 x 3.8 x 2.25 เมตร (ลึกกักเก็บ 1.5 เมตร) คิดเป็นปริมาตร 12.54 ลูกบาศก์เมตร สามารถกักเก็บขยะได้นาน 5.53 วัน (25.08/4.538) โดยขยะเปียก จะเก็บรวบรวมใส่ถุงสีดำ 3) ห้องพักขยะอันตราย มีขนาด (ก x ย x ส) 2.2 x 1.12 x 2.25 เมตร โดยจัดให้มีถังขยะสีเทาฝาสีส้ม ขนาด 200 ลิตร จำนวน 2 ถัง สามารถกักเก็บขยะได้นาน 32 วัน (800/25)	- ผู้รับผิดชอบ : เจ้าของโครงการ (บริษัท เจ.เอส.พี. พร็อพเพอร์ตี้ จำกัด (มหาชน)) (กรณียังไม่ได้ก่อตั้งนิติบุคคล) หรือนิติ บุคคลอาคารชุด

พฤษภาคม 2558.....

(นายทนงศักดิ์ มโนธรรมรักษา, นายวีระวิทย์ มโนธรรมรักษา)

กรรมการผู้มีอำนาจ

บริษัท เจ.เอส.พี พร็อพเพอร์ตี้ จำกัด(มหาชน)

พฤษภาคม 2558 .....

(นายสุวิทย์ วรรณประดิษฐ)

ผู้ชำนาญการด้านสิ่งแวดล้อม

บริษัท อีโคซิสเต็ม เอ็นจิเนียริ่ง คอนซัลแตนท์ จำกัด

ตารางที่ 2 (17) รายการแสดงผลกระทบสิ่งแวดล้อมที่สำคัญ มาตรการป้องกันและแก้ไขผลกระทบสิ่งแวดล้อม ช่วงเปิดดำเนินการ

โครงการอาคารชุด เดอะ ไมอามี่ บางปู ของบริษัท เจ.เอส.พี พร็อพเพอร์ตี้ จำกัด (มหาชน) ตั้งอยู่ที่ ถนนสุขุมวิท(สายเก่า) ตำบลบางปูใหม่ อำเภอเมือง จังหวัดสมุทรปราการ

องค์ประกอบทางสิ่งแวดล้อม	ผลกระทบต่อสิ่งแวดล้อมที่สำคัญ	มาตรการป้องกันและแก้ไขผลกระทบสิ่งแวดล้อม	มาตรการติดตามตรวจสอบผลกระทบสิ่งแวดล้อม
		- นิติบุคคลที่ 3 จัดให้มีห้องพักขยะรวม 2 แห่ง รองรับขยะจากอาคารอาคารที่ 9-16 และ 25-32 มีปริมาณขยะรวม 9.46 ลูกบาศก์เมตร แต่ละแห่งแบ่งออกเป็น 3 ห้อง ดังนี้ 1) ห้องพักขยะแห้ง มีขนาด (ก x ย x ส) 2.2 x 2.43 x 2.25 เมตร (ลึกกักเก็บ 1.5 เมตร) คิดเป็นปริมาตร 8.019 ลูกบาศก์เมตร สามารถกักเก็บขยะได้นาน 4.76 วัน (16.038/3.372) โดยขยะที่รีไซเคิลได้จะเก็บรวบรวมใส่ถุงสีใส และขยะแห้ง จะเก็บรวบรวมใส่ถุงสีดำ 2) ห้องพักขยะเปียก มีขนาด (ก x ย x ส) 2..2 x 3.8 x 2.25 เมตร (ลึกกักเก็บ 1.5 เมตร) คิดเป็นปริมาตร 12.54 ลูกบาศก์เมตร สามารถกักเก็บขยะได้นาน 4.14 วัน (25.08/6.054) โดยขยะเปียก จะเก็บรวบรวมใส่ถุงสีดำ 3) ห้องพักขยะอันตราย มีขนาด (ก x ย x ส) 2.2 x 1.12 x 2.25 เมตร โดยจัดให้มีถังขยะสีเทาฝาสีส้ม ขนาด 200 ลิตร จำนวน 2 ถัง สามารถกักเก็บขยะได้นาน 24 วัน (800/33) - นิติบุคคลที่ 4 จัดให้มีห้องพักขยะรวม 1 แห่ง รองรับขยะจากอาคารอาคารที่ 33-44 มีปริมาณขยะรวม 7.09 ลูกบาศก์เมตร แบ่งออกเป็น 3 ห้อง ดังนี้ 1) ห้องพักขยะแห้ง มีขนาด (ก x ย x ส) 2.2 x 2.43 x 2.25 เมตร (ลึกกักเก็บ 1.8 เมตร) คิดเป็นปริมาตร 9.623 ลูกบาศก์เมตร สามารถกักเก็บขยะได้นาน 3.81 วัน (9.623/2.528) โดยขยะที่รีไซเคิลได้จะเก็บรวบรวมใส่ถุงสีใส และขยะแห้ง จะเก็บรวบรวมใส่ถุงสีดำ 2) ห้องพักขยะเปียก มีขนาด (ก x ย x ส) 2..2 x 3.8 x 2.8 เมตร (ลึกกักเก็บ 1.8 เมตร) คิดเป็นปริมาตร 15.048 ลูกบาศก์เมตร สามารถกักเก็บขยะได้นาน 3.32 วัน (15.048/4.538) โดยขยะเปียก จะเก็บรวบรวมใส่ถุงสีดำ	

พฤษภาคม 2558.....

(นายทนงศักดิ์ มโนธรรมรักษา, นายวีระวิทย์ มโนธรรมรักษา)

กรรมการผู้มีอำนาจ

บริษัท เจ.เอส.พี พร็อพเพอร์ตี้ จำกัด(มหาชน)

พฤษภาคม 2558 .....

(นายสุวิทย์ วรรณ์ประดิษฐ)

ผู้ชำนาญการด้านสิ่งแวดล้อม

บริษัท อีโคซิสเต็ม เอ็นจิเนียริ่ง คอนซัลแตนท์ จำกัด

ตารางที่ 2 (18) รายการแสดงผลกระทบสิ่งแวดล้อมที่สำคัญ มาตรการป้องกันและแก้ไขผลกระทบสิ่งแวดล้อม ช่วงเปิดดำเนินการ

โครงการอาคารชุด เดอะ ไมอามี่ บางปู ของบริษัท เจ.เอส.พี พร็อพเพอร์ตี้ จำกัด (มหาชน) ตั้งอยู่ที่ ถนนสุขุมวิท(สายเก่า) ตำบลบางปูใหม่ อำเภอเมือง จังหวัดสมุทรปราการ

องค์ประกอบทางสิ่งแวดล้อม	ผลกระทบต่อสิ่งแวดล้อมที่สำคัญ	มาตรการป้องกันและแก้ไขผลกระทบสิ่งแวดล้อม	มาตรการติดตามตรวจสอบผลกระทบสิ่งแวดล้อม
		3) ห้องพักขยะอันตราย มีขนาด (ก x ย x ส) 2.2 x 1.12 x 2.25 เมตร โดยจัดให้มีถังขยะสีเทาฝาสีส้ม ขนาด 200 ลิตร จำนวน 2 ถัง สามารถกักเก็บขยะได้นาน 16 วัน (400/25) - นิติบุคคลที่ 5 จัดให้มีห้องพักขยะรวม 1 แห่ง รองรับขยะจากอาคารอาคารที่ 45-52 มีปริมาณขยะรวม 4.73 ลูกบาศก์เมตร แบ่งออกเป็น 3 ห้อง ดังนี้ 1) ห้องพักขยะแห้ง มีขนาด (ก x ย x ส) 2.2 x 2.43 x 2.25 เมตร (ลึกกักเก็บ 1.5 เมตร) คิดเป็นปริมาตร 8.019 ลูกบาศก์เมตร สามารถกักเก็บขยะได้นาน 4.76 วัน (8.019/1.686) โดยขยะที่รีไซเคิลได้จะเก็บรวบรวมใส่ถุงสีใส และขยะแห้ง จะเก็บรวบรวมใส่ถุงสีดำ 2) ห้องพักขยะเปียก มีขนาด (ก x ย x ส) 2..2 x 3.8 x 2.25 เมตร (ลึกกักเก็บ 1.5 เมตร) คิดเป็นปริมาตร 12.54 ลูกบาศก์เมตร สามารถกักเก็บขยะได้นาน 4.14 วัน (12.54/3.027) โดยขยะเปียก จะเก็บรวบรวมใส่ถุงสีดำ 3) ห้องพักขยะอันตราย มีขนาด (ก x ย x ส) 2.2 x 1.12 x 2.25 เมตร โดยจัดให้มีถังขยะสีเทาฝาสีส้ม ขนาด 200 ลิตร จำนวน 2 ถัง สามารถกักเก็บขยะได้นาน 23 วัน (400/17) - นิติบุคคลที่ 6 จัดให้มีห้องพักขยะรวม 1 แห่ง รองรับขยะจากอาคารอาคารที่ 53-60 มีปริมาณขยะรวม 4.73 ลูกบาศก์เมตร แบ่งออกเป็น 3 ห้อง ดังนี้ 1) ห้องพักขยะแห้ง มีขนาด (ก x ย x ส) 2.2 x 2.43 x 2.25 เมตร (ลึกกักเก็บ 1.5 เมตร) คิดเป็นปริมาตร 8.019 ลูกบาศก์เมตร สามารถกักเก็บขยะได้นาน 4.76 วัน (8.019/1.686) โดยขยะที่รีไซเคิลได้จะเก็บรวบรวมใส่ถุงสีใส และขยะแห้ง จะเก็บรวบรวมใส่ถุงสีดำ 2) ห้องพักขยะเปียก มีขนาด (ก x ย x ส) 2..2 x 3.8 x 2.25 เมตร (ลึก	

พฤษภาคม 2558.....

(นายทนงศักดิ์ มโนธรรมรักษา, นายวีระวิทย์ มโนธรรมรักษา)

กรรมการผู้มีอำนาจ

บริษัท เจ.เอส.พี พร็อพเพอร์ตี้ จำกัด(มหาชน)

พฤษภาคม 2558 .....

(นายสุวิทย์ วรรณประดิษฐ)

ผู้ชำนาญการด้านสิ่งแวดล้อม

บริษัท อีโคซิสเต็ม เอ็นจิเนียริ่ง คอนซัลแตนท์ จำกัด

ตารางที่ 2 (19) รายการแสดงผลกระทบสิ่งแวดล้อมที่สำคัญ มาตรการป้องกันและแก้ไขผลกระทบสิ่งแวดล้อม ช่วงเปิดดำเนินการ
โครงการอาคารชุด เดอะ ไมอามี่ บางปู ของบริษัท เจ.เอส.พี พร็อพเพอร์ตี้ จำกัด (มหาชน) ตั้งอยู่ที่ ถนนสุขุมวิท(สายเก่า) ตำบลบางปูใหม่ อำเภอเมือง จังหวัดสมุทรปราการ

องค์ประกอบทางสิ่งแวดล้อม	ผลกระทบต่อสิ่งแวดล้อมที่สำคัญ	มาตรการป้องกันและแก้ไขผลกระทบสิ่งแวดล้อม	มาตรการติดตามตรวจสอบผลกระทบสิ่งแวดล้อม
		กักเก็บ 1.5 เมตร) คิดเป็นปริมาตร 12.54 ลูกบาศก์เมตร สามารถกักเก็บขยะได้นาน 4.14 วัน (12.54/3.027) โดยขยะเปียก จะเก็บรวบรวมใส่ถุงสีดำ 3) ห้องพักขยะอันตราย มีขนาด (ก x ย x ส) 2.2 x 1.12 x 2.25 เมตร โดยจัดให้มีถังขยะสีเทาฝาสีส้ม ขนาด 200 ลิตร จำนวน 2 ถัง สามารถกักเก็บขยะได้นาน 23 วัน (400/17) - นิติบุคคลที่ 7 จัดให้มีห้องพักขยะรวม 1 แห่ง รองรับขยะจากอาคารอาคารที่ 61-74 มีปริมาณขยะรวม 7.64 ลูกบาศก์เมตร แบ่งออกเป็น 3 ห้อง ดังนี้ 1) ห้องพักขยะแห้ง มีขนาด (ก x ย x ส) 2.2 x 2.43 x 2.25 เมตร (ลึกกักเก็บ 1.8 เมตร) คิดเป็นปริมาตร 9.623 ลูกบาศก์เมตร สามารถกักเก็บขยะได้นาน 3.53 วัน (9.623/2.724) โดยขยะที่รีไซเคิลได้จะเก็บรวบรวมใส่ถุงสีใส และขยะแห้ง จะเก็บรวบรวมใส่ถุงสีดำ 2) ห้องพักขยะเปียก มีขนาด (ก x ย x ส) 2..2 x 3.8 x 2.25 เมตร (ลึกกักเก็บ 1.8 เมตร) คิดเป็นปริมาตร 15.048 ลูกบาศก์เมตร สามารถกักเก็บขยะได้นาน 3.08 วัน (15.048/4.89) โดยขยะเปียก จะเก็บรวบรวมใส่ถุงสีดำ 3) ห้องพักขยะอันตราย มีขนาด (ก x ย x ส) 2.2 x 1.12 x 2.25 เมตร โดยจัดให้มีถังขยะสีเทาฝาสีส้ม ขนาด 200 ลิตร จำนวน 2 ถัง สามารถกักเก็บขยะได้นาน 14 วัน (400/28) - นิติบุคคลที่ 8 จัดให้มีห้องพักขยะรวม 1 แห่ง รองรับขยะจากอาคารอาคารที่ 75-82 มีปริมาณขยะรวม 4.37 ลูกบาศก์เมตร แบ่งออกเป็น 3 ห้อง ดังนี้ 1) ห้องพักขยะแห้ง มีขนาด (ก x ย x ส) 2.2 x 2.43 x 2.25 เมตร (ลึกกักเก็บ 1.5 เมตร) คิดเป็นปริมาตร 8.019 ลูกบาศก์เมตร สามารถ	

พฤษภาคม 2558.....
(นายทนงศักดิ์ มโนธรรมรักษา, นายวีระวิทย์ มโนธรรมรักษา)
กรรมการผู้มีอำนาจ
บริษัท เจ.เอส.พี พร็อพเพอร์ตี้ จำกัด(มหาชน)

พฤษภาคม 2558 .....
(นายสุวิทย์ วรรณประดิษฐ)
ผู้ชำนาญการด้านสิ่งแวดล้อม
บริษัท อีโคซิสเต็ม เอ็นจิเนียริ่ง คอนซัลแตนท์ จำกัด

ตารางที่ 2 (20) รายการแสดงผลกระทบสิ่งแวดล้อมที่สำคัญ มาตรการป้องกันและแก้ไขผลกระทบสิ่งแวดล้อม ช่วงเปิดดำเนินการ

โครงการอาคารชุด เดอะ ไมอามี่ บางปู ของบริษัท เจ.เอส.พี พร็อพเพอร์ตี้ จำกัด (มหาชน) ตั้งอยู่ที่ ถนนสุขุมวิท(สายเก่า) ตำบลบางปูใหม่ อำเภอเมือง จังหวัดสมุทรปราการ

องค์ประกอบทางสิ่งแวดล้อม	ผลกระทบต่อสิ่งแวดล้อมที่สำคัญ	มาตรการป้องกันและแก้ไขผลกระทบสิ่งแวดล้อม	มาตรการติดตามตรวจสอบผลกระทบสิ่งแวดล้อม
		กักเก็บขยะได้นาน 5.15 วัน (8.019/1.558) โดยขยะที่รีไซเคิลได้จะเก็บรวบรวมใส่ถุงสีใส และขยะแห้ง จะเก็บรวบรวมใส่ถุงสีดำ 2) ห้องพักขยะเปียก มีขนาด (ก x ย x ส) 2..2 x 3.8 x 2.25 เมตร (ลึกกักเก็บ 1.5 เมตร) คิดเป็นปริมาตร 12.54 ลูกบาศก์เมตร สามารถกักเก็บขยะได้นาน 4.48 วัน (12.54/2.797) โดยขยะเปียก จะเก็บรวบรวมใส่ถุงสีดำ 3) ห้องพักขยะอันตราย มีขนาด (ก x ย x ส) 2.2 x 1.12 x 2.25 เมตร โดยจัดให้มีถังขยะสีเทาฝาสีส้ม ขนาด 200 ลิตร จำนวน 2 ถัง สามารถกักเก็บขยะได้นาน 26 วัน (400/15) - นิติบุคคลที่ 9 จัดให้มีห้องพักขยะรวม 1 แห่ง รองรับขยะจากอาคารอาคารที่ 83-90 มีปริมาณขยะรวม 4.37 ลูกบาศก์เมตร แบ่งออกเป็น 3 ห้อง ดังนี้ 1) ห้องพักขยะแห้ง มีขนาด (ก x ย x ส) 2.2 x 2.43 x 2.25 เมตร (ลึกกักเก็บ 1.5 เมตร) คิดเป็นปริมาตร 8.019 ลูกบาศก์เมตร สามารถกักเก็บขยะได้นาน 5.15 วัน (8.019/1.558) โดยขยะที่รีไซเคิลได้จะเก็บรวบรวมใส่ถุงสีใส และขยะแห้ง จะเก็บรวบรวมใส่ถุงสีดำ 2) ห้องพักขยะเปียก มีขนาด (ก x ย x ส) 2..2 x 3.8 x 2.25 เมตร (ลึกกักเก็บ 1.5 เมตร) คิดเป็นปริมาตร 12.54 ลูกบาศก์เมตร สามารถกักเก็บขยะได้นาน 4.48 วัน (12.54/2.797) โดยขยะเปียกจะเก็บรวบรวมใส่ถุงสีดำ 3) ห้องพักขยะอันตราย มีขนาด (ก x ย x ส) 2.2 x 1.12 x2.25 เมตร โดยจัดให้มีถังขยะสีเทาฝาสีส้ม ขนาด 200 ลิตร จำนวน 2 ถัง สามารถกักเก็บขยะได้นาน 26 วัน (400/15) ภายในห้องพักขยะรวมจัดให้มีรางระบายน้ำ เพื่อรวบรวมน้ำเสียจากการชะล้าง และทำความสะอาดอาคารพักขยะรวมเข้าสู่ระบบบำบัดน้ำเสียรวมของโครงการต่อไป	

พฤษภาคม 2558.....

(นายทนงศักดิ์ มโนธรรมรักษา, นายวีระวิทย์ มโนธรรมรักษา)

กรรมการผู้มีอำนาจ

บริษัท เจ.เอส.พี พร็อพเพอร์ตี้ จำกัด(มหาชน)

J.S.P. PROPERTY [illegible] LIMITED

บริษัท เจ.เอส.พี. พร็อพเพอร์ตี้ จำกัด (มหาชน)

พฤษภาคม 2558 .....

(นายสุวิทย์ วรรณประดิษฐ)

ผู้ชำนาญการด้านสิ่งแวดล้อม

บริษัท อีโคซิสเต็ม เอ็นจิเนียริ่ง คอนซัลแตนท์ จำกัด

ตารางที่ 2 (21) รายการแสดงผลกระทบสิ่งแวดล้อมที่สำคัญ มาตรการป้องกันและแก้ไขผลกระทบสิ่งแวดล้อม ช่วงเปิดดำเนินการ

โครงการอาคารชุด เดอะ ไมอามี่ บางปู ของบริษัท เจ.เอส.พี พร็อพเพอร์ตี้ จำกัด (มหาชน) ตั้งอยู่ที่ ถนนสุขุมวิท(สายเก่า) ตำบลบางปูใหม่ อำเภอเมือง จังหวัดสมุทรปราการ

องค์ประกอบทางสิ่งแวดล้อม	ผลกระทบต่อสิ่งแวดล้อมที่สำคัญ	มาตรการป้องกันและแก้ไขผลกระทบสิ่งแวดล้อม	มาตรการติดตามตรวจสอบผลกระทบสิ่งแวดล้อม
		3. จัดทำป้ายติดไว้บริเวณหน้าห้องพักขยะทุกชั้นด้วยข้อความ "เปิดแล้วกรุณาปิดประตูให้มิดชิด" 4. ตรวจสอบไม่ให้มีขยะตกค้างในโครงการ หากมีขยะตกค้าง โครงการต้องแจ้งให้เทศบาลตำบลบางปูข้ามาเก็บขน เพื่อนำไปกำจัดต่อไป 5. ให้แม่บ้านเก็บขนและคัดแยกขยะจากถังขยะในแต่ละชั้นทุกวัน และทำความสะอาดที่พักขยะรวมทุกครั้งที่เก็บขน พร้อมสำรวจและเก็บขยะที่ตกหล่นนอกถังทุกครั้งที่เก็บขน 6. ให้แม่บ้านรวบรวมขยะจากห้องพักขยะแต่ละชั้นหลังเวลา 10.00 น. ซึ่งเป็นเวลาที่ส่วนใหญ่ผู้พักอาศัยออกไปทำงานแล้ว 7. จัดให้มีถุงมือยางแจกให้กับแม่บ้าน เพื่อป้องกันอันตรายจากสารเคมีและของมีคมที่ปะปนมากับขยะ 8. ส่งเสริมและเผยแพร่/ประชาสัมพันธ์ผ่านทางแผ่นพับใบปลิว ให้ผู้พักอาศัยในโครงการรู้จักและเข้าใจหลักการง่าย ๆ ในการลดปริมาณขยะ เช่น หลัก 4Rs นั่นคือ Repair (ซ่อมแซม) Reduce (ลด) Reuse (ใช้ซ้ำ) และ Recycle (แปรรูปนำกลับมาใช้ใหม่) 9. สำรวจตรวจสอบประตูห้องพักแต่ละชั้น ตลอดจนอาคารพักขยะรวมบริเวณชั้นล่างทุกครั้งเมื่อขนย้ายขยะ โดยประตูต้องปิดมิดชิดทุกครั้งเมื่อขนย้ายเสร็จสิ้น 10. จัดให้มีการปลูกต้นไม้บริเวณหน้าอาคารพักขยะรวม โดยมีการบำรุงดูแลรักษาต้นไม้ที่อยู่โดยรอบอาคารพักขยะรวม หากมีการเหี่ยวเฉาให้ปลูกทดแทนโดยทันที เพื่อช่วยบดบังทัศนอุจาด และกลิ่นอันไม่พึงประสงค์ของขยะมูลฝอย 11. ให้เจ้าหน้าที่นิติบุคคลอาคารชุด ประสานงานกับรถเก็บขนขยะโครงการเปิดไฟกระพริบฉุกเฉินตลอดช่วงเวลาการเก็บขน เนื่องจากรถเก็บขนขยะจะเข้ามาเก็บขนในช่วงเวลากลางคืน เพื่อป้องกันอุบัติเหตุจากรถยนต์ที่เข้า-ออกโครงการ	

พฤษภาคม 2558.....

(นายทนงศักดิ์ มโนธรรมรักษา, นายวีระวิทย์ มโนธรรมรักษา)

กรรมการผู้มีอำนาจ

บริษัท เจ.เอส.พี พร็อพเพอร์ตี้ จำกัด(มหาชน)

พฤษภาคม 2558 .....

(นายสุวิทย์ วรรณ์ประดิษฐ)

ผู้ชำนาญการด้านสิ่งแวดล้อม

บริษัท อีโคซิสเต็ม เอ็นจิเนียริ่ง คอนซัลแตนท์ จำกัด

ตารางที่ 2 (22) รายการแสดงผลกระทบสิ่งแวดล้อมที่สำคัญ มาตรการป้องกันและแก้ไขผลกระทบสิ่งแวดล้อม ช่วงเปิดดำเนินการ

โครงการอาคารชุด เดอะ ไมอามี่ บางปู ของบริษัท เจ.เอส.พี พร็อพเพอร์ตี้ จำกัด (มหาชน) ตั้งอยู่ที่ ถนนสุขุมวิท(สายเก่า) ตำบลบางปูใหม่ อำเภอเมือง จังหวัดสมุทรปราการ

องค์ประกอบทางสิ่งแวดล้อม	ผลกระทบต่อสิ่งแวดล้อมที่สำคัญ	มาตรการป้องกันและแก้ไขผลกระทบสิ่งแวดล้อม	มาตรการติดตามตรวจสอบผลกระทบสิ่งแวดล้อม
3.4 การระบายน้ำ การป้องกันน้ำท่วม	- โครงการจะปรับปรุงท่อระบายน้ำบนถนนสาธารณะตลอดแนวเขตที่ดิน แบ่งเป็น 2 ขนาด ได้แก่ ท่อคอนกรีตชนิดสี่เหลี่ยม(Box Culvert) ขนาด 1.2 X 1.2 เมตร และขนาด 1.5 X 1.5 เมตร ความลาดชัน 1:2,000 รองรับการระบายน้ำจากกิจกรรมการใช้ประโยชน์ที่ดินต่าง ๆบนถนนดังกล่าว มีอัตราการไหลของท่อระบายน้ำสาธารณะเท่ากับ 2.147 ลูกบาศก์เมตร/วินาที เมื่อมีการเปิดโครงการจะมีการระบายน้ำฝนและน้ำทิ้งที่ผ่านการบำบัดเท่ากับ 0.1172 ลูกบาศก์เมตร/วินาที ซึ่งระบบระบายน้ำของถนนสาธารณะด้านข้างโครงการยังมีความเพียงพอในการรองรับการระบายน้ำ โดยน้ำในท่อระบายน้ำสาธารณะด้านข้างโครงการจะระบายไปตามแนวถนนสาธารณะทางด้านทิศตะวันตกไประบายลงทะเลอ่าวไทย โดยปลายท่อระบายน้ำที่เชื่อมกับรางระบายน้ำบริเวณแนวสันเขื่อนของโครงการ มีค่าระดับน้ำออก +0.445 เมตร (MSL) เมื่อรวมกับความสูงของท่อ 1.5 เมตร ดังนั้นระดับน้ำสูงสุดเมื่อไหลเต็มท่อเท่ากับ +1.945 เมตร (MSL) - นอกจากนี้การออกแบบแนวท่อระบายน้ำของถนนสาธารณะด้านข้างโครงการได้คำนึงถึงการรองรับการระบายน้ำของโครงการ โดยออกแบบค่าระดับให้มีความสัมพันธ์กับระดับน้ำขึ้นสูงสุด เพื่อให้ระบบระบายน้ำสามารถระบายออกได้ตลอดเวลา แต่อาจมีช่วงเวลาที่น้ำขึ้นสูงสุดผิดปกติ สาเหตุอาจมาจากสภาพภูมิอากาศตามธรรมชาติ แต่อย่างไรก็ตามโครงการได้จัดให้มีบ่อหน่วงน้ำและบ่อเก็บน้ำที่ผ่านการบำบัด (Effluent Tank)ซึ่งมีความสามารถในการกักเก็บน้ำได้นานมากกว่า 4 ชั่วโมง จึงสามารถกักเก็บน้ำในช่วงเวลาที่น้ำขึ้นสูงสุดผิดปกติได้	1. จัดให้มีท่อระบายน้ำเป็นท่อระบายน้ำคอนกรีตเสริมเหล็กรอบพื้นที่โครงการ ขนาดเส้นผ่านศูนย์กลาง 0.4, 0.6, 0.8, 1.0 และ 1.2 เมตร ความลาดเอียงของท่อ 1 : 500 พร้อมบ่อพักน้ำสำเร็จรูปบริเวณโดยรอบโครงการ 2. จัดให้มีบ่อหน่วงน้ำของโครงการ รวมจำนวน 9 บ่อ ขนาดความจุรวม 503.67 ลูกบาศก์เมตร และมีการหน่วงน้ำในท่อ ขนาดเส้นผ่านศูนย์กลาง 0.4, 0.6, 0.8, 1.0 และ 1.2 เมตร ความลาดเอียงของท่อ 1 : 500 สามารถหน่วงน้ำได้ 2,099.46 รวมมีปริมาตรหน่วงน้ำทั้งสิ้น 2,603.22 ลูกบาศก์เมตร ประกอบด้วย (ภาพที่ 3) (1) **นิติบุคคลที่ 1** มีความสามารถในการหน่วงน้ำ 120.06 ลูกบาศก์เมตร เพื่อกักเก็บน้ำฝนส่วนเกินก่อนระบายออกสู่ท่อระบายน้ำบนถนนสาธารณะด้านข้างโครงการ หลังฝนหยุดตก ด้วยเครื่องสูบน้ำ 2 ชุด อัตราการสูบ 0.0028 ลูกบาศก์เมตร/วินาที/เครื่อง และจัดให้มีท่อน้ำล้นขนาดเส้นผ่านศูนย์กลาง 8 นิ้ว (2) **นิติบุคคลที่ 2** มีความสามารถในการหน่วงน้ำ 402.4 ลูกบาศก์เมตร เพื่อกักเก็บน้ำฝนส่วนเกินก่อนระบายออกสู่ท่อระบายน้ำบนถนนสาธารณะด้านข้างโครงการ หลังฝนหยุดตก ด้วยเครื่องสูบน้ำ 2 ชุด อัตราการสูบ 0.006 ลูกบาศก์เมตร/วินาที/เครื่อง และจัดให้มีท่อน้ำล้นขนาดเส้นผ่านศูนย์กลาง 8 นิ้ว (3) **นิติบุคคลที่ 3** มีความสามารถในการหน่วงน้ำ 475.0 ลูกบาศก์เมตร เพื่อกักเก็บน้ำฝนส่วนเกินก่อนระบายออกสู่ท่อระบายน้ำบนถนนภาระจำยอมหลังฝนหยุดตก ด้วยเครื่องสูบน้ำ 2 ชุด อัตราการสูบ 0.006 ลูกบาศก์เมตร/วินาที/เครื่อง และจัดให้มีท่อน้ำล้นขนาดเส้นผ่านศูนย์กลาง 8 นิ้ว (4) **นิติบุคคลที่ 4** มีความสามารถในการหน่วงน้ำ 403.5 ลูกบาศก์เมตร เพื่อกักเก็บน้ำฝนส่วนเกินก่อนระบายออกสู่ท่อระบายน้ำบนถนน	- ตรวจสอบบ่อพัก, ท่อระบายน้ำรอบโครงการและบ่อดักขยะบริเวณจุดเชื่อมท่อของโครงการ - ผู้รับผิดชอบ : เจ้าของโครงการ (บริษัท เจ.เอส.พี. พร็อพเพอร์ตี้ จำกัด (มหาชน)) (กรณียังไม่ได้ก่อตั้งนิติบุคคล) หรือนิติบุคคลอาคารชุด

พฤษภาคม 2558.....

(นายทนงศักดิ์ มโนธรรมรักษา, นายวีระวิทย์ มโนธรรมรักษา)

กรรมการผู้มีอำนาจ

บริษัท เจ.เอส.พี พร็อพเพอร์ตี้ จำกัด(มหาชน)

พฤษภาคม 2558 .....

(นายสุวิทย์ วรรณประดิษฐ)

ผู้ชำนาญการด้านสิ่งแวดล้อม

บริษัท อีโคซิสเต็ม เอ็นจิเนียริ่ง คอนซัลแตนท์ จำกัด

ตารางที่ 2 (23) รายการแสดงผลกระทบสิ่งแวดล้อมที่สำคัญ มาตรการป้องกันและแก้ไขผลกระทบสิ่งแวดล้อม ช่วงเปิดดำเนินการ

โครงการอาคารชุด เดอะ ไมอามี่ บางปู ของบริษัท เจ.เอส.พี พร็อพเพอร์ตี้ จำกัด (มหาชน) ตั้งอยู่ที่ ถนนสุขุมวิท(สายเก่า) ตำบลบางปูใหม่ อำเภอเมือง จังหวัดสมุทรปราการ

องค์ประกอบทางสิ่งแวดล้อม	ผลกระทบต่อสิ่งแวดล้อมที่สำคัญ	มาตรการป้องกันและแก้ไขผลกระทบสิ่งแวดล้อม	มาตรการติดตามตรวจสอบผลกระทบสิ่งแวดล้อม
		ภาระจำยอม หลังฝนหยุดตก ด้วยเครื่องสูบน้ำ 2 ชุด อัตราการสูบ 0.006 ลูกบาศก์เมตร/วินาที/เครื่อง และจัดให้มีท่อน้ำล้นขนาดเส้นผ่านศูนย์กลาง 8 นิ้ว (5) นิติบุคคลที่ 5 มีความสามารถในการหน่วงน้ำ 218.5 ลูกบาศก์เมตร เพื่อกักเก็บน้ำฝนส่วนเกินก่อนระบายออกสู่ท่อระบายน้ำบนถนน ภาระจำยอมหลังฝนหยุดตก ด้วยเครื่องสูบน้ำ 2 ชุด อัตราการสูบ 0.006 ลูกบาศก์เมตร/วินาที/เครื่อง และจัดให้มีท่อน้ำล้นขนาดเส้นผ่านศูนย์กลาง 8 นิ้ว (6) นิติบุคคลที่ 6 มีความสามารถในการหน่วงน้ำ 219.0 ลูกบาศก์เมตร เพื่อกักเก็บน้ำฝนส่วนเกินก่อนระบายออกสู่ท่อระบายน้ำบนถนน ภาระจำยอมหลังฝนหยุดตก ด้วยเครื่องสูบน้ำ 2 ชุด อัตราการสูบ 0.006 ลูกบาศก์เมตร/วินาที/เครื่อง และจัดให้มีท่อน้ำล้นขนาดเส้นผ่านศูนย์กลาง 8 นิ้ว (7) นิติบุคคลที่ 7 มีความสามารถในการหน่วงน้ำ 368.88 ลูกบาศก์เมตร เพื่อกักเก็บน้ำฝนส่วนเกินก่อนระบายออกสู่ท่อระบายน้ำบนถนนภาระจำยอมหลังฝนหยุดตก ด้วยเครื่องสูบน้ำ 2 ชุด อัตราการสูบ 0.006 ลูกบาศก์เมตร/วินาที/เครื่อง และจัดให้มีท่อน้ำล้นขนาดเส้นผ่านศูนย์กลาง 8 นิ้ว (8) นิติบุคคลที่ 8 มีความสามารถในการหน่วงน้ำ 189.38 ลูกบาศก์เมตร เพื่อกักเก็บน้ำฝนส่วนเกินก่อนระบายออกสู่ท่อระบายน้ำบนถนนสาธารณะด้านข้างโครงการหลังฝนหยุดตก ด้วยเครื่องสูบน้ำ 2 ชุด อัตราการสูบ 0.006 ลูกบาศก์เมตร/วินาที/เครื่อง และจัดให้มีท่อน้ำล้นขนาดเส้นผ่านศูนย์กลาง 8 นิ้ว (9) นิติบุคคลที่ 9 มีความสามารถในการหน่วงน้ำ 206.5 ลูกบาศก์เมตร เพื่อกักเก็บน้ำฝนส่วนเกินก่อนระบายออกสู่ท่อระบายน้ำบนถนน ภาระจำยอมหลังฝนหยุดตก ด้วยเครื่องสูบน้ำ 2 ชุด อัตราการ	

พฤษภาคม 2558 ..... พฤษภาคม 2558 .....

(นายทนงศักดิ์ มโนธรรมรักษา, นายวีระวิทย์ มโนธรรมรักษา) (นายสุวิทย์ วรรณประดิษฐ)

กรรมการผู้มีอำนาจ ผู้ชำนาญการด้านสิ่งแวดล้อม

บริษัท เจ.เอส.พี พร็อพเพอร์ตี้ จำกัด(มหาชน) บริษัท อีโคซิสเต็ม เอ็นจิเนียริ่ง คอนซัลแตนท์ จำกัด

ตารางที่ 2 (24) รายการแสดงผลกระทบสิ่งแวดล้อมที่สำคัญ มาตรการป้องกันและแก้ไขผลกระทบสิ่งแวดล้อม ช่วงเปิดดำเนินการ

โครงการอาคารชุด เดอะ ไมอามี่ บางปู ของบริษัท เจ.เอส.พี พร็อพเพอร์ตี้ จำกัด (มหาชน) ตั้งอยู่ที่ ถนนสุขุมวิท(สายเก่า) ตำบลบางปูใหม่ อำเภอเมือง จังหวัดสมุทรปราการ

องค์ประกอบทางสิ่งแวดล้อม	ผลกระทบต่อสิ่งแวดล้อมที่สำคัญ	มาตรการป้องกันและแก้ไขผลกระทบสิ่งแวดล้อม	มาตรการติดตามตรวจสอบผลกระทบสิ่งแวดล้อม
		สูบ 0.006 ลูกบาศก์เมตร/วินาที/เครื่อง และจัดให้มีท่อน้ำล้นขนาดเส้นผ่านศูนย์กลาง 8 นิ้ว 3. จัดให้มีเจ้าหน้าที่ คอยตรวจสอบระดับน้ำในบ่อพักน้ำและท่อระบายน้ำอย่างสม่ำเสมอ เพื่อให้สามารถระบายน้ำได้อย่างมีประสิทธิภาพ ถ้าพื้นที่ใดมีน้ำท่วมขังให้แก้ไขทันที 4. จัดทำตารางกำหนดระยะเวลาซ่อมบำรุงเครื่องสูบน้ำตามคู่มือ เพื่อความสะดวกในการซ่อมบำรุงในแต่ละครั้ง และเพื่อให้อุปกรณ์และระบบทุกส่วนทำงานได้อย่างมีประสิทธิภาพตลอดเวลา 5. ล้างทำความสะอาดท่อระบายน้ำ โดยรอบอาคารโครงการ 2 ครั้ง/ปี (ก่อนและหลังฤดูฝน) 6. ถ้าท่อระบายน้ำอุดตัน ให้ฉีดล้างทำความสะอาด และขุดลอกตะกอนออกทันที 7. จัดให้มีเจ้าหน้าที่ของโครงการดูแลท่อระบายน้ำภายในโครงการ และบริเวณใกล้เคียงโครงการ เพื่อป้องกันปัญหาน้ำท่วมขัง 8. จัดให้มีรั้วคอนกรีตเสริมเหล็กเป็นส่วนทึบ สูง 1.0 เมตร และส่วนรั้วโปร่ง สูง 2 เมตร ด้านทิศเหนือ ทิศตะวันออก และทิศตะวันตก ส่วนพื้นที่ด้านทิศใต้ จัดให้มีรั้วก่ออิฐบล็อกทึบ สูง 3 เมตรเพื่อป้องกันน้ำท่วม 9. จัดให้มีเครื่องสูบน้ำเอนกประสงค์ขนาด 1,100 ลิตร/นาที จำนวน 1 ชุด สำหรับสูบน้ำออก กรณีน้ำท่วมภายในโครงการ 10. ช่วยสนับสนุนการขุดลอกลำราง ด้านที่ติดกับโครงการและจัดทำแก้มลิงให้กับวิทยาลัยเทคนิคสมุทรปราการ เพื่อช่วยแก้ไข ปรับปรุงระบบระบายน้ำอย่างมีประสิทธิภาพ 11. จัดสร้างสถานีสูบน้ำให้กับวิทยาลัยเป็นการถาวร เพื่อแก้ปัญหาน้ำท่วมในพื้นที่ลุ่ม	

พฤษภาคม 2558.....

(นายทนงศักดิ์ มโนธรรมรักษา, นายวีระวิทย์ มโนธรรมรักษา)

กรรมการผู้มีอำนาจ

บริษัท เจ.เอส.พี พร็อพเพอร์ตี้ จำกัด(มหาชน)

พฤษภาคม 2558 .....

(นายสุวิทย์ วรรณประดิษฐ)

ผู้ชำนาญการด้านสิ่งแวดล้อม

บริษัท อีโคซิสเต็ม เอ็นจิเนียริ่ง คอนซัลแตนท์ จำกัด

ตารางที่ 2 (25) รายการแสดงผลกระทบสิ่งแวดล้อมที่สำคัญ มาตรการป้องกันและแก้ไขผลกระทบสิ่งแวดล้อม ช่วงเปิดดำเนินการ

โครงการอาคารชุด เดอะ ไมอามี่ บางปู ของบริษัท เจ.เอส.พี พร็อพเพอร์ตี้ จำกัด (มหาชน) ตั้งอยู่ที่ ถนนสุขุมวิท(สายเก่า) ตำบลบางปูใหม่ อำเภอเมือง จังหวัดสมุทรปราการ

องค์ประกอบทางสิ่งแวดล้อม	ผลกระทบต่อสิ่งแวดล้อมที่สำคัญ	มาตรการป้องกันและแก้ไขผลกระทบสิ่งแวดล้อม	มาตรการติดตามตรวจสอบผลกระทบสิ่งแวดล้อม
3.5 ระบบบำบัดน้ำเสีย	- โครงการจัดให้มีระบบบำบัดน้ำเสีย จำนวน 9 ชุด โดยน้ำเสียที่เกิดขึ้นจากอาคารโครงการ และห้องพักขยะรวม ประมาณ 2,737.53 ลูกบาศก์เมตร/วัน จะเข้าสู่ระบบบำบัดน้ำเสียรวมชนิดเติมอากาศ จำนวน 9 ชุด แบ่งออกเป็นนิติบุคคลละ 1 ชุด ประกอบด้วย ระบบบำบัดเบื้องต้น จำนวน 1 ชุด/อาคาร รวมทั้งสิ้น 90 ชุด และระบบบำบัดแบบเติมอากาศ จำนวน 1 ชุด/นิติอาคารชุด รวมทั้งสิ้น 9 ชุด โดยน้ำที่ผ่านการบำบัดแล้วจะนำบางส่วนไปใช้ในการรดน้ำต้นไม้ในพื้นที่จัดสวนบริเวณชั้นล่างของโครงการ ก่อนระบายน้ำทิ้งส่วนที่เหลือลงสู่ท่อระบายน้ำสาธารณะ	1. จัดให้มีระบบบำบัดน้ำเสีย จำนวน 9 ชุด โดยน้ำที่ผ่านการบำบัดจะมีค่าตามมาตรฐานคุณภาพน้ำทิ้งของอาคารประเภท ก. ตามประกาศกระทรวงทรัพยากรธรรมชาติและสิ่งแวดล้อมก่อนระบายออกสู่ท่อระบายน้ำสาธารณะ ดังนี้ (ภาพที่ 4) (1) นิติบุคคล 1 จำนวน 4 อาคาร ประกอบด้วย - ระบบบำบัดน้ำเสียเบื้องต้น จำนวน 4 ชุด แต่ละชุดขนาดรองรับน้ำเสีย 31.5 ลบ.ม./วัน/ชุด ประกอบด้วย บ่อดักไขมัน บ่อเกรอะ และถังปรับสมดุล - ระบบบำบัดน้ำเสียรวมแบบเติมอากาศ จำนวน 1 ชุด ขนาดรองรับน้ำเสีย 124.51 ลบ.ม./วัน/ชุด ประกอบด้วย บ่อเติมอากาศ บ่อตกตะกอน บ่อสูบตะกอน บ่อเก็บตะกอน บ่อเติมอากาศซ้ำ และบ่อพักน้ำใส (2) นิติบุคคล 2 จำนวน 12 อาคาร ประกอบด้วย - ระบบบำบัดน้ำเสียเบื้องต้น จำนวน 12 ชุด แต่ละชุดขนาดรองรับน้ำเสีย 31.5 ลบ.ม./วัน/ชุด ประกอบด้วย บ่อดักไขมัน บ่อเกรอะ และถังปรับสมดุล - ระบบบำบัดน้ำเสียรวมแบบเติมอากาศ จำนวน 1 ชุด ขนาดรองรับน้ำเสีย 373.5 ลบ.ม./วัน/ชุด ประกอบด้วย บ่อเติมอากาศ บ่อตกตะกอน บ่อสูบตะกอน บ่อเก็บตะกอน บ่อเติมอากาศซ้ำ และบ่อพักน้ำใส (3) นิติบุคคล 3 จำนวน 16 อาคาร ประกอบด้วย - ระบบบำบัดน้ำเสียเบื้องต้น จำนวน 16 ชุด แต่ละชุดขนาดรองรับน้ำเสีย 31.5 ลบ.ม./วัน/ชุด ประกอบด้วย บ่อดักไขมัน บ่อเกรอะ และถังปรับสมดุล - ระบบบำบัดน้ำเสียรวมแบบเติมอากาศ จำนวน 1 ชุด ขนาดรองรับ	- ตรวจวัดคุณภาพน้ำทิ้งที่ผ่านการบำบัดน้ำเสียรวมจำนวน 1 จุด ได้แก่ บ่อสูบน้ำทิ้งของระบบบำบัดน้ำเสียรวม ตรวจวัดเดือนละ 1 ครั้ง ตลอดระยะเวลาเปิดดำเนินการ โดยดัชนีตรวจวัดเป็นไปตามประกาศกระทรวงทรัพยากรธรรมชาติ และสิ่งแวดล้อม เรื่อง กำหนดมาตรฐานควบคุมการระบายน้ำทิ้งจากอาคารบางประเภท และบางขนาด พ.ศ.2548 - ผู้รับผิดชอบ : เจ้าของโครงการ (บริษัท เจ.เอส.พี. พร็อพเพอร์ตี้ จำกัด (มหาชน)) (กรณียังไม่ได้ก่อตั้งนิติบุคคล) หรือนิติบุคคลอาคารชุด

พฤษภาคม 2558.....

(นายทนงศักดิ์ มโนธรรมรักษา, นายวีระวิทย์ มโนธรรมรักษา)

กรรมการผู้มีอำนาจ

บริษัท เจ.เอส.พี พร็อพเพอร์ตี้ จำกัด(มหาชน)

พฤษภาคม 2558.....

(นายสุวิทย์ วรรณ์ประดิษฐ)

ผู้ชำนาญการด้านสิ่งแวดล้อม

บริษัท อีโคซิสเต็ม เอ็นจิเนียริ่ง คอนซัลแตนท์ จำกัด

ตารางที่ 2 (26) รายการแสดงผลกระทบสิ่งแวดล้อมที่สำคัญ มาตรการป้องกันและแก้ไขผลกระทบสิ่งแวดล้อม ช่วงเปิดดำเนินการ
โครงการอาคารชุด เดอะ ไมอามี่ บางปู ของบริษัท เจ.เอส.พี พร็อพเพอร์ตี้ จำกัด (มหาชน) ตั้งอยู่ที่ ถนนสุขุมวิท(สายเก่า) ตำบลบางปูใหม่ อำเภอเมือง จังหวัดสมุทรปราการ

องค์ประกอบทางสิ่งแวดล้อม	ผลกระทบต่อสิ่งแวดล้อมที่สำคัญ	มาตรการป้องกันและแก้ไขผลกระทบสิ่งแวดล้อม	มาตรการติดตามตรวจสอบผลกระทบสิ่งแวดล้อม
		น้ำเสีย 498.98 ลบ.ม./วัน/ชุด ประกอบด้วย บ่อเติมอากาศ บ่อตกตะกอน บ่อสูบตะกอน บ่อเก็บตะกอน บ่อเติมอากาศซ้ำ และบ่อพักน้ำใส (4) นิติบุคคล 4 จำนวน 12 อาคาร ประกอบด้วย - ระบบบำบัดน้ำเสียเบื้องต้น จำนวน 12 ชุด แต่ละชุดขนาดรองรับน้ำเสีย 31.5 ลบ.ม./วัน/ชุด ประกอบด้วย บ่อดักไขมัน บ่อเกรอะ และถังปรับสมดุล - ระบบบำบัดน้ำเสียรวมแบบเติมอากาศ จำนวน 1 ชุด ขนาดรองรับน้ำเสีย 373.47 ลบ.ม./วัน/ชุด ประกอบด้วย บ่อเติมอากาศ บ่อตกตะกอน บ่อสูบตะกอน บ่อเก็บตะกอน บ่อเติมอากาศซ้ำ และบ่อพักน้ำใส (5) นิติบุคคล 5 จำนวน 8 อาคาร ประกอบด้วย - ระบบบำบัดน้ำเสียเบื้องต้น จำนวน 8 ชุด แต่ละชุดขนาดรองรับน้ำเสีย 31.5 ลบ.ม./วัน/ชุด ประกอบด้วย บ่อดักไขมัน บ่อเกรอะ และถังปรับสมดุล - ระบบบำบัดน้ำเสียรวมแบบเติมอากาศ จำนวน 1 ชุด ขนาดรองรับน้ำเสีย 248.99 ลบ.ม./วัน/ชุด ประกอบด้วย บ่อเติมอากาศ บ่อตกตะกอน บ่อสูบตะกอน บ่อเก็บตะกอน บ่อเติมอากาศซ้ำ และบ่อพักน้ำใส (6) นิติบุคคล 6 จำนวน 8 อาคาร ประกอบด้วย - ระบบบำบัดน้ำเสียเบื้องต้น จำนวน 8 ชุด แต่ละชุดขนาดรองรับน้ำเสีย 31.5 ลบ.ม./วัน/ชุด ประกอบด้วย บ่อดักไขมัน บ่อเกรอะ และถังปรับสมดุล - ระบบบำบัดน้ำเสียรวมแบบเติมอากาศ จำนวน 1 ชุด ขนาดรองรับน้ำเสีย 248.99 ลบ.ม./วัน/ชุด ประกอบด้วย บ่อเติมอากาศ บ่อตก	

พฤษภาคม 2558.....
(นายทนงศักดิ์ มโนธรรมรักษา, นายวีระวิทย์ มโนธรรมรักษา)
กรรมการผู้มีอำนาจ
บริษัท เจ.เอส.พี พร็อพเพอร์ตี้ จำกัด(มหาชน)

พฤษภาคม 2558.....
(นายสุวิทย์ วรรณประดิษฐ)
ผู้ชำนาญการด้านสิ่งแวดล้อม
บริษัท อีโคซิสเต็ม เอ็นจิเนียริ่ง คอนซัลแตนท์ จำกัด

ตารางที่ 2 (27) รายการแสดงผลกระทบสิ่งแวดล้อมที่สำคัญ มาตรการป้องกันและแก้ไขผลกระทบสิ่งแวดล้อม ช่วงเปิดดำเนินการ

โครงการอาคารชุด เดอะ ไมอามี่ บางปู ของบริษัท เจ.เอส.พี พร็อพเพอร์ตี้ จำกัด (มหาชน) ตั้งอยู่ที่ ถนนสุขุมวิท(สายเก่า) ตำบลบางปูใหม่ อำเภอเมือง จังหวัดสมุทรปราการ

องค์ประกอบทางสิ่งแวดล้อม	ผลกระทบต่อสิ่งแวดล้อมที่สำคัญ	มาตรการป้องกันและแก้ไขผลกระทบสิ่งแวดล้อม	มาตรการติดตามตรวจสอบผลกระทบสิ่งแวดล้อม
		ตะกอน บ่อสูบตะกอน บ่อเก็บตะกอน บ่อเติมอากาศซ้ำ และบ่อพักน้ำใส (7) นิติบุคคล 7 จำนวน 14 อาคาร ประกอบด้วย - ระบบบำบัดน้ำเสียเบื้องต้น จำนวน 14 ชุด แต่ละชุดขนาดรองรับน้ำเสีย 29.03 ลบ.ม./วัน/ชุด ประกอบด้วย บ่อดักไขมัน บ่อเกรอะ และถังปรับสมดุล - ระบบบำบัดน้ำเสียรวมแบบเติมอากาศ จำนวน 1 ชุด ขนาดรองรับน้ำเสีย 406.03 ลบ.ม./วัน/ชุด ประกอบด้วย บ่อเติมอากาศ บ่อตกตะกอน บ่อสูบตะกอน บ่อเก็บตะกอน บ่อเติมอากาศซ้ำ และบ่อพักน้ำใส (8) นิติบุคคล 8 จำนวน 8 อาคาร ประกอบด้วย - ระบบบำบัดน้ำเสียเบื้องต้น จำนวน 8 ชุด แต่ละชุดขนาดรองรับน้ำเสีย 29.03 ลบ.ม./วัน/ชุด ประกอบด้วย บ่อดักไขมัน บ่อเกรอะ และถังปรับสมดุล - ระบบบำบัดน้ำเสียรวมแบบเติมอากาศ จำนวน 1 ชุด ขนาดรองรับน้ำเสีย 232.03 ลบ.ม./วัน/ชุด ประกอบด้วย บ่อเติมอากาศ บ่อตกตะกอน บ่อสูบตะกอน บ่อเก็บตะกอน บ่อเติมอากาศซ้ำ และบ่อพักน้ำใส (9) นิติบุคคล 9 จำนวน 8 อาคาร ประกอบด้วย - ระบบบำบัดน้ำเสียเบื้องต้น จำนวน 8 ชุด แต่ละชุดขนาดรองรับน้ำเสีย 29.03 ลบ.ม./วัน/ชุด ประกอบด้วย บ่อดักไขมัน บ่อเกรอะ และถังปรับสมดุล - ระบบบำบัดน้ำเสียรวมแบบเติมอากาศ จำนวน 1 ชุด ขนาดรองรับน้ำเสีย 232.03 ลบ.ม./วัน/ชุด ประกอบด้วย บ่อเติมอากาศ บ่อตกตะกอน บ่อสูบตะกอน บ่อเก็บตะกอน บ่อเติมอากาศซ้ำ และบ่อพักน้ำใส	

พฤษภาคม 2558.....

(นายทนงศักดิ์ มโนธรรมรักษา, นายวีระวิทย์ มโนธรรมรักษา)

กรรมการผู้มีอำนาจ

บริษัท เจ.เอส.พี พร็อพเพอร์ตี้ จำกัด(มหาชน)

พฤษภาคม 2558.....

(นายสุวิทย์ วรรณประดิษฐ)

ผู้ชำนาญการด้านสิ่งแวดล้อม

บริษัท อีโคซิสเต็ม เอ็นจิเนียริ่ง คอนซัลแตนท์ จำกัด

ตารางที่ 2 (28) รายการแสดงผลกระทบสิ่งแวดล้อมที่สำคัญ มาตรการป้องกันและแก้ไขผลกระทบสิ่งแวดล้อม ช่วงเปิดดำเนินการ

โครงการอาคารชุด เดอะ ไมอามี่ บางปู ของบริษัท เจ.เอส.พี พร็อพเพอร์ตี้ จำกัด (มหาชน) ตั้งอยู่ที่ ถนนสุขุมวิท(สายเก่า) ตำบลบางปูใหม่ อำเภอเมือง จังหวัดสมุทรปราการ

องค์ประกอบทางสิ่งแวดล้อม	ผลกระทบต่อสิ่งแวดล้อมที่สำคัญ	มาตรการป้องกันและแก้ไขผลกระทบสิ่งแวดล้อม	มาตรการติดตามตรวจสอบผลกระทบสิ่งแวดล้อม
		2. สูบกากตะกอนออกจากบ่อเก็บตะกอนทุก ๆ 30 วัน หรือเมื่อถังเก็บตะกอนเต็ม 3. จัดให้มีอุปกรณ์สำรอง (Spare part) ของระบบบำบัดน้ำเสียทุกประเภทอย่างละ 1 ชุด ไว้ในโครงการ (เก็บไว้ในห้องนิติบุคคล) เพื่อใช้เปลี่ยนอุปกรณ์ที่เสียหายได้ทันที โดยไม่ต้องพักการเดินระบบนาน จนทำให้เกิดปัญหาน้ำเสียที่ไม่ได้บำบัดระบายลงสู่ท่อระบายน้ำสาธารณะ 4. รณรงค์ห้องพักอาศัยให้คัดแยกน้ำมันพืชที่ใช้แล้ว ใส่ภาชนะหรือขวดน้ำมันพืชเก่า และนำไปเก็บยังห้องพักขยะประจำชั้น หลังจากนั้นให้แม่บ้านรวบรวมไปเก็บไว้ในห้องพักขยะรวม เพื่อรอการนำไปจำหน่ายให้กับแหล่งรับซื้อ 5. ให้แม่บ้านตักกากตะกอนที่ถังดักไขมันทุกวัน ก่อนเก็บใส่ถุงดำมัดปากถุงให้เรียบร้อยเก็บในห้องพักขยะเปียก เพื่อรอการนำไปใช้ประโยชน์หรือกำจัดต่อไป 6. กำจัดก๊าซมีเทนที่เกิดขึ้นจากระบบบำบัดน้ำเสีย ด้วยวิธี Biological Oxidation โดยใช้พื้นที่สีเขียวบริเวณใกล้เคียงกับระบบบำบัดน้ำเสีย เพื่อกำจัดก๊าซมีเทน ขนาดพื้นที่ 1 ตารางเมตร/อาคาร รวมทั้งสิ้น 90 ตารางเมตร 7. กำจัดละอองน้ำเสีย (Aerosol) ที่เกิดขึ้นจากบ่อเติมอากาศของระบบบำบัดน้ำเสียของโครงการ ด้วยตัวกรองคาร์บอน AEROSOL ที่เกิดจากบ่อบำบัดที่มีการเติมอากาศ จะถูกนำไปบำบัดด้วยการกรองผ่าน ACTIVATED CARBON โดยอากาศจะไหลผ่านท่อ VENT ที่ปลายท่อ VENT จะติดตั้งกระบอกบรรจุถ่าน ขนาดเส้นผ่านศูนย์กลาง 12 นิ้ว ยาว 0.50 เมตร เพื่อกรองอากาศ และดูดซับละอองน้ำ โดยเปลี่ยนถ่านใหม่ทุก ๆ 2 เดือน	

พฤษภาคม 2558.....

(นายทนงศักดิ์ มโนธรรมรักษา, นายวีระวิทย์ มโนธรรมรักษา)

กรรมการผู้มีอำนาจ

บริษัท เจ.เอส.พี พร็อพเพอร์ตี้ จำกัด(มหาชน)

พฤษภาคม 2558 .....

(นายสุวิทย์ วรรณประดิษฐ)

ผู้ชำนาญการด้านสิ่งแวดล้อม

บริษัท อีโคซิสเต็ม เอ็นจิเนียริ่ง คอนซัลแตนท์ จำกัด

ตารางที่ 2 (29) รายการแสดงผลกระทบสิ่งแวดล้อมที่สำคัญ มาตรการป้องกันและแก้ไขผลกระทบสิ่งแวดล้อม ช่วงเปิดดำเนินการ

โครงการอาคารชุด เดอะ ไมอามี่ บางปู ของบริษัท เจ.เอส.พี พร็อพเพอร์ตี้ จำกัด (มหาชน) ตั้งอยู่ที่ ถนนสุขุมวิท(สายเก่า) ตำบลบางปูใหม่ อำเภอเมือง จังหวัดสมุทรปราการ

องค์ประกอบทางสิ่งแวดล้อม	ผลกระทบต่อสิ่งแวดล้อมที่สำคัญ	มาตรการป้องกันและแก้ไขผลกระทบสิ่งแวดล้อม	มาตรการติดตามตรวจสอบผลกระทบสิ่งแวดล้อม
		8. จัดให้มีการนำน้ำทิ้งบางส่วนที่ผ่านการบำบัดแบบเติมอากาศ นำไปใช้รดน้ำต้นไม้ภายในโครงการโดยวิธีการรดน้ำต้นไม้แบบซึมดิน 9. ตรวจสอบฝาบ่อ ข้อต่อ ผนัง และส่วนที่ต้องเข้าไปดูแลและซ่อมแซมระบบให้อยู่ในสภาพปิดมิดชิดตลอดเวลา เพื่อป้องกันละอองน้ำเสียและกลิ่นเหม็นที่เกิดขึ้นจากก๊าซไฮโดรเจนซัลไฟด์จากระบบบำบัดน้ำเสีย และป้องกันการรั่วไหลของละอองลอยออกสู่ภายนอกถังบำบัดน้ำเสีย 10. จัดให้มีเจ้าหน้าที่โครงการเข้ารับการอบรม ให้มีความรู้เกี่ยวกับการใช้งานระบบบำบัดน้ำเสียของโครงการอย่างเข้าใจ โดยให้เข้ารับการอบรมกับบริษัทตัวแทนจำหน่ายระบบบำบัดฯ ของโครงการ เพื่ออยู่ประจำในการเดินเครื่องและบำรุงรักษาระบบตลอดระยะเวลาการเปิดดำเนินการ 11. จัดทำตารางกำหนดระยะเวลาซ่อมบำรุงอุปกรณ์ของระบบบำบัดน้ำเสียทุกชิ้นตามคู่มือของแต่ละประเภท เพื่อความสะดวกในการซ่อมบำรุงในแต่ละครั้ง และเพื่อให้อุปกรณ์ และระบบทุกส่วนทำงานได้อย่างมีประสิทธิภาพตลอดเวลา 12. ตีเส้นสีแดง ความกว้างไม่น้อยกว่า 10 ซม. บริเวณโดยรอบเขตบ่อบำบัดน้ำเสียรวมให้ชัดเจน และเขียนป้ายถาวรแจ้งว่า "บริเวณนี้เป็นบ่อบำบัดน้ำเสีย" 13. กำหนดเวลาดูแลบำรุงรักษาระบบบำบัดน้ำเสีย ให้ปฏิบัติงานหลังเวลา 10.00 น. เป็นต้นไป และไม่ปฏิบัติงานในวันเสาร์และอาทิตย์ เนื่องจากเป็นวันหยุดผู้พักอาศัยในโครงการ ซึ่งอยู่ในโครงการเป็นส่วนใหญ่ อาจมีรถยนต์วิ่งเข้า-ออกโครงการตลอด ทำให้ไม่สะดวกต่อการปฏิบัติงานของเจ้าหน้าที่ 14. กำหนดวัน และเวลาในการปฏิบัติงานดูแลบำรุงรักษาระบบบำบัด	

พฤษภาคม 2558.....

(นายทนงศักดิ์ มโนธรรมรักษา, นายวีระวิทย์ มโนธรรมรักษา)

กรรมการผู้มีอำนาจ

บริษัท เจ.เอส.พี พร็อพเพอร์ตี้ จำกัด(มหาชน)

พฤษภาคม 2558 .....

(นายสุวิทย์ วรรณประดิษฐ)

ผู้ชำนาญการด้านสิ่งแวดล้อม

บริษัท อีโคซิสเต็ม เอ็นจิเนียริ่ง คอนซัลแตนท์ จำกัด

ตารางที่ 2 (30) รายการแสดงผลกระทบสิ่งแวดล้อมที่สำคัญ มาตรการป้องกันและแก้ไขผลกระทบสิ่งแวดล้อม ช่วงเปิดดำเนินการ

โครงการอาคารชุด เดอะ ไมอามี่ บางปู ของบริษัท เจ.เอส.พี พร็อพเพอร์ตี้ จำกัด (มหาชน) ตั้งอยู่ที่ ถนนสุขุมวิท(สายเก่า) ตำบลบางปูใหม่ อำเภอเมือง จังหวัดสมุทรปราการ

องค์ประกอบทางสิ่งแวดล้อม	ผลกระทบต่อสิ่งแวดล้อมที่สำคัญ	มาตรการป้องกันและแก้ไขผลกระทบสิ่งแวดล้อม	มาตรการติดตามตรวจสอบผลกระทบสิ่งแวดล้อม
		น้ำเสียรวม ให้กับผู้พักอาศัยทราบทุกครั้ง อย่างน้อย 3 วันก่อนปฏิบัติงาน 15. ตรวจวัดคุณภาพน้ำทิ้งที่ผ่านการบำบัดน้ำเสีย จำนวน 1 จุด / นิติบุคคลอาคารชุดได้แก่ บ่อตรวจสภาพน้ำ ตรวจวัดเดือนละ 1 ครั้ง ตลอดระยะเวลาเปิดดำเนินการ โดยดัชนีตรวจวัดเป็นไปตามประกาศกระทรวงทรัพยากรธรรมชาติ และสิ่งแวดล้อม เรื่อง กำหนดมาตรฐานควบคุมการระบายน้ำทิ้งจากอาคารบางประเภท และบางขนาด พ.ศ.2548	
3.6 การคมนาคมและการขนส่ง	- ช่วงเปิดดำเนินการจะมีรถยนต์จากผู้พักอาศัยจำนวน 1,177 คัน จะทำให้เกิดการกีดขวางการจราจร และทำให้มีค่า LOS ของถนนที่เกี่ยวข้องกับโครงการเพิ่มขึ้น ดังนี้ ถนนสาธารณะ ด้านข้างโครงการ - วันศุกร์ที่ 20 มิ.ย. 57 มีระดับการให้บริการเป็น A ในทุกช่วงเวลา เมื่อมีการก่อสร้างโครงการ ระดับการให้บริการมีค่าคงเดิม - วันเสาร์ที่ 21 มิ.ย. 57 มีระดับการให้บริการเป็น A ในทุกช่วงเวลา เมื่อมีการก่อสร้างโครงการ ระดับการให้บริการมีค่าคงเดิม ถนนสุขุมวิท(สายเก่า) - วันธรรมดา มีระดับการให้บริการเป็น D C และ D ในช่วงเร่งด่วนเช้า นอกเวลาเร่งด่วน และในช่วงเร่งด่วนเย็น ตามลำดับ เมื่อมีการก่อสร้างโครงการ ระดับการให้บริการในช่วงเร่งด่วนเย็นเพิ่มขึ้นจาก C เป็น D - วันหยุด มีระดับการให้บริการเป็น D C และ D ในช่วงเร่งด่วนเช้า นอกเวลาเร่งด่วน และในช่วงเร่งด่วนเย็น ตามลำดับ เมื่อมีการก่อสร้างโครงการ ระดับการให้บริการมีค่าเพิ่มขึ้นในช่วง	1. จัดให้รถของผู้พักอาศัยติดสติกเกอร์ของโครงการและ /หรือบัตรผ่านอัตโนมัติ เพื่อให้สามารถผ่านเข้าสู่โครงการได้สะดวกไม่เกิดปัญหาแถวคอยที่อาจส่งผลกระทบต่อการจราจรบนถนนสาธารณะ และห้ามจอดบริเวณด้านข้าง และด้านหน้าโครงการ 2. จัดระบบการจราจรให้มีความปลอดภัย โดยการติดตั้งป้ายสัญญาณจราจร และจัดเจ้าหน้าที่ดูแลให้ความสะดวกภายในพื้นที่โครงการ โดยเฉพาะอย่างยิ่งทางเข้า-ออกโครงการบริเวณถนนสาธารณะ 3. จัดให้มีสัญลักษณ์แสดงทิศทางการวิ่งอย่างชัดเจน เพื่อความเป็นระเบียบเรียบร้อย และความปลอดภัยของการจอดรถภายในลานจอดรถของโครงการ (ภาพที่ 5) 4. จัดทำรั้วโปร่งด้านหน้าและบริเวณทางเข้า-ออกโครงการ เพื่อให้ผู้สัญจรสามารถมองเห็นรถยนต์ที่วิ่งเข้า-ออกโครงการได้อย่างชัดเจน 5. จัดเจ้าหน้าที่ หรือรปภ.ที่ผ่านการฝึกอบรมทักษะด้านการจราจร คอยอำนวยความสะดวกและจัดระบบการจราจรบริเวณทางเข้า-ออก แต่ละนิติบุคคลอาคารชุด ตลอด 24 ชั่วโมง เพื่อป้องกันการจราจรติดขัด และการตัดกระแสจราจรจากการเลี้ยวเข้า-ออกของรถยนต์ โดยเฉพาะในช่วงเวลาเร่งด่วน	- ห้ามมิให้ประกอบกิจกรรมใด ๆ รวมทั้งการก่อสร้างในบริเวณที่จัดไว้สำหรับเป็นพื้นที่จอดรถยนต์ อันจะทำให้พื้นที่จอดรถยนต์ลดลงทุกวันตลอดระยะเวลาเปิดดำเนินการ - ผู้รับผิดชอบ : เจ้าของโครงการ (บริษัท เจ.เอส.พี. พร็อพเพอร์ตี้ จำกัด (มหาชน)) (กรณียังไม่ได้ก่อตั้งนิติบุคคล) หรือนิติบุคคลอาคารชุด

พฤษภาคม 2558.....

(นายทนงศักดิ์ มโนธรรมรักษา, นายวีระวิทย์ มโนธรรมรักษา)

กรรมการผู้มีอำนาจ

บริษัท เจ.เอส.พี พร็อพเพอร์ตี้ จำกัด(มหาชน)

พฤษภาคม 2558 .....

(นายสุวิทย์ วรรณ์ประดิษฐ์)

ผู้ชำนาญการด้านสิ่งแวดล้อม

บริษัท อีโคซิสเต็ม เอ็นจิเนียริ่ง คอนซัลแตนท์ จำกัด

ตารางที่ 2 (31) รายการแสดงผลกระทบสิ่งแวดล้อมที่สำคัญ มาตรการป้องกันและแก้ไขผลกระทบสิ่งแวดล้อม ช่วงเปิดดำเนินการ

โครงการอาคารชุด เดอะ ไมอามี่ บางปู ของบริษัท เจ.เอส.พี พร็อพเพอร์ตี้ จำกัด (มหาชน) ตั้งอยู่ที่ ถนนสุขุมวิท(สายเก่า) ตำบลบางปูใหม่ อำเภอเมือง จังหวัดสมุทรปราการ

องค์ประกอบทางสิ่งแวดล้อม	ผลกระทบต่อสิ่งแวดล้อมที่สำคัญ	มาตรการป้องกันและแก้ไขผลกระทบสิ่งแวดล้อม	มาตรการติดตามตรวจสอบผลกระทบสิ่งแวดล้อม
	เวลาเร่งด่วนเย็น	6. จัดให้มีที่จอดรถยนต์ จำนวน 1,177 คัน และที่จอดรถจักรยานยนต์ จำนวน 1,752 คันและห้ามประกอบกิจการใด ๆ รวมทั้งการก่อสร้างที่จัดไว้สำหรับเป็นที่จอดรถยนต์ อันจะทำให้พื้นที่จอดรถลดลงจากที่เสนอไว้ในรายงานฯ 7. ประชาสัมพันธ์และส่งเสริมให้ผู้พักอาศัยใช้บริการรถโดยสารสาธารณะ เพื่อลดการติดขัดของจราจร 8. ห้ามติดตั้ง หรือจัดทำป้าย หรือวัสดุใด ๆ ที่เป็นอุปสรรคในการมองเห็น บริเวณทางเข้า-ออกโครงการ และจัดไฟฟ้าแสงสว่างอย่างเพียงพอต่อการมองเห็นได้อย่างชัดเจน 9. นิติบุคคลต้องตรวจสอบห้ามไม่ให้จอดรถยนต์บนไหล่ทางสาธารณะ บริเวณถนนสุขุมวิท และถนนสาธารณะที่เกี่ยวข้องโดยเด็ดขาด 10. นิติบุคคลต้องตรวจสอบระบบการจราจร ถนน ที่จอดรถยนต์ ป้าย และสัญญาณจราจรในโครงการให้เป็นไปตามที่ได้ออกแบบไว้ และใช้การได้ดีอยู่เสมอ หากเกิดการเสียหายต้องรีบซ่อมแซมโดยเร็ว 11. นิติบุคคลต้องประชาสัมพันธ์ให้ผู้ใช้รถยนต์ดับเครื่องยนต์ทันที เมื่อเข้าจอดเรียบร้อยแล้ว รวมทั้งรณรงค์งดใช้เสียงแตรภายในพื้นที่โครงการ 12. บริเวณทางเข้า-ออก ด้านหน้าโครงการ จัดให้มีไฟส่องสว่าง เพื่อช่วยลดการเกิดอุบัติเหตุจากการเข้า-ออก 13. บริษัทฯ ได้วางแผนการบำรุงรักษาถนนภาระจำยอมโดยกำหนดแนวทางลดผลกระทบสิ่งแวดล้อม ไว้ดังนี้ 13.1 บริษัท เจ.เอส.พี พร็อพเพอร์ตี้ จำกัด(มหาชน) จะจัดให้มีการบำรุงรักษาซ่อมแซมความเสียหายของถนน ทางเท้า ระบบระบายน้ำ และบ่อตรวจคุณภาพน้ำ บนพื้นที่ถนนภาระจำยอมในระหว่างการก่อสร้างโครงการฯ และเมื่อก่อสร้างแล้วเสร็จ เพื่อให้อยู่ในสภาพสมบูรณ์ตลอดระยะเวลาการดำเนินการโครงการ โดยบริษัทฯ เป็น	

พฤษภาคม 2558.....

(นายทนงศักดิ์ มโนธรรมรักษา, นายวีระวิทย์ มโนธรรมรักษา)

กรรมการผู้มีอำนาจ

บริษัท เจ.เอส.พี พร็อพเพอร์ตี้ จำกัด(มหาชน)

พฤษภาคม 2558 .....

(นายสุวิทย์ วรรณประดิษฐ)

ผู้ชำนาญการด้านสิ่งแวดล้อม

บริษัท อีโคซิสเต็ม เอ็นจิเนียริ่ง คอนซัลแตนท์ จำกัด

ตารางที่ 2 (32) รายการแสดงผลกระทบสิ่งแวดล้อมที่สำคัญ มาตรการป้องกันและแก้ไขผลกระทบสิ่งแวดล้อม ช่วงเปิดดำเนินการ

โครงการอาคารชุด เดอะ ไมอามี่ บางปู ของบริษัท เจ.เอส.พี พร็อพเพอร์ตี้ จำกัด (มหาชน) ตั้งอยู่ที่ ถนนสุขุมวิท(สายเก่า) ตำบลบางปูใหม่ อำเภอเมือง จังหวัดสมุทรปราการ

องค์ประกอบทางสิ่งแวดล้อม	ผลกระทบต่อสิ่งแวดล้อมที่สำคัญ	มาตรการป้องกันและแก้ไขผลกระทบสิ่งแวดล้อม	มาตรการติดตามตรวจสอบผลกระทบสิ่งแวดล้อม
		ผู้รับผิดชอบค่าใช้จ่ายทั้งหมด 13.2 จัดทำป้ายห้ามมิให้รถบรรทุกหนักเกิน 20 ตัน เข้าใช้ถนนภาระจำยอม 13.3 จัดให้มีเจ้าหน้าที่คอยทำความสะอาดถนนภาระจำยอม และดูแลให้อยู่ในสภาพพร้อมใช้งานอยู่เสมอ	
3.7 การใช้ประโยชน์ที่ดิน	- ในการก่อสร้างโครงการมีคนเข้าอยู่ในบริเวณพื้นที่โครงการ ซึ่งเป็นการใช้ประโยชน์ที่ดินเป็นที่พักอาศัยเช่นเดิม - พื้นที่โครงการอยู่ในที่ดินประเภท ย.3-13 (สีเหลือง) มีวัตถุประสงค์เพื่ อส่งเสริมให้เป็นที่ อยู่ อาศัยเพื่ อรองรับแหล่งงานที่มีความสะดวกในการเดินทาง ให้ใช้ประโยชน์ที่ดินเพื่อการอยู่อาศัยประเภทบ้านเดี่ยว บ้านแฝด บ้านแถว ห้องแถว ตึกแถว สถาบันราชการ การสาธารณูปโภคและสาธารณูปการเป็นส่วนใหญ่ ที่ดินประเภทนี้ ห้ามใช้ประโยชน์ที่ดินเพื่อกิจการตามที่กำหนดดังต่อไปนี้ (1) โรงงานทุกจำพวกตามกฎหมายว่าด้วยโรงงาน เว้นแต่โรงงานตามประเภท ชนิด และจำพวกที่กำหนดให้ดำเนินการได้ตามบัญชีท้ายกฎกระทรวงนี้ที่ไม่ใช่อาคารสูงหรืออาคารขนาดใหญ่ (2) คลังน้ำมันเชื้อเพลิงและสถานที่ที่ใช้ในการเก็บรักษาน้ำมันเชื้อเพลิง ที่ไม่ใช่ก๊าซปิโตรเลียมเหลวและก๊าซธรรมชาติ เพื่อจำหน่ายที่ต้องขออนุญาตตามกฎหมายว่าด้วยการควบคุมน้ำมันเชื้อเพลิง เว้นแต่เป็นสถานีบริการน้ำมันเชื้อเพลิง (3) สถานที่บรรจุก๊าซ สถานที่เก็บก๊าซ และห้องบรรจุก๊าซ สำหรับก๊าซปิโตรเลียมเหลว ตามกฎหมายว่าด้วยการควบคุมน้ำมันเชื้อเพลิง แต่ไม่หมายความรวมถึงสถานีบริการ ร้านจำหน่าย	- ปฏิบัติตามมาตรการป้องกันและแก้ไขผลกระทบด้านการใช้น้ำ ไฟฟ้า การจัดการน้ำเสีย และขยะอย่างเคร่งครัดจะสามารถช่วยลดผลกระทบด้านการใช้ระบบสาธารณูปโภคที่ยั่งยืน ที่อยู่ภายในพื้นที่ผังเมืองรวมกำหนด และทำให้ระบบสาธารณูปโภคที่ใช้เพียงพอ	-

พฤษภาคม 2558.....

(นายทนงศักดิ์ มโนธรรมรักษา, นายวีระวิทย์ มโนธรรมรักษา)

กรรมการผู้มีอำนาจ

บริษัท เจ.เอส.พี พร็อพเพอร์ตี้ จำกัด(มหาชน)

พฤษภาคม 2558 .....

(นายสุวิทย์ วรรณประดิษฐ)

ผู้ชำนาญการด้านสิ่งแวดล้อม

บริษัท อีโคซิสเต็ม เอ็นจิเนียริ่ง คอนซัลแตนท์ จำกัด

ตารางที่ 2 (33) รายการแสดงผลกระทบสิ่งแวดล้อมที่สำคัญ มาตรการป้องกันและแก้ไขผลกระทบสิ่งแวดล้อม ช่วงเปิดดำเนินการ

โครงการอาคารชุด เดอะ ไมอามี่ บางปู ของบริษัท เจ.เอส.พี พร็อพเพอร์ตี้ จำกัด (มหาชน) ตั้งอยู่ที่ ถนนสุขุมวิท(สายเก่า) ตำบลบางปูใหม่ อำเภอเมือง จังหวัดสมุทรปราการ

องค์ประกอบทางสิ่งแวดล้อม	ผลกระทบต่อสิ่งแวดล้อมที่สำคัญ	มาตรการป้องกันและแก้ไขผลกระทบสิ่งแวดล้อม	มาตรการติดตามตรวจสอบผลกระทบสิ่งแวดล้อม
	ก๊าซ สถานที่ใช้ก๊าซ และสถานที่จำหน่ายอาหารที่ใช้ก๊าซ (4) เลี้ยงม้า โค กระบือ สุกร แพะ แกะ ห่าน เป็ด ไก่ งู หรือสัตว์ป่าตามกฎหมายว่าด้วยการสงวนและคุ้มครองสัตว์ป่าเพื่อการค้า (5) สุสานและฌาปนสถานตามกฎหมายว่าด้วยสุสานและฌาปนสถาน เว้นแต่เป็นการก่อสร้างแทนสุสานหรือฌาปนสถานที่มีอยู่เดิม (6) โรงแรมตามกฎหมายว่าด้วยโรงแรมประเภทอาคารสูงหรืออาคารขนาดใหญ่ (7) โรงมหรสพตามกฎหมายว่าด้วยการควบคุมอาคารประเภทอาคารสูงหรืออาคารขนาดใหญ่ (8) การจัดสรรที่ดินเพื่อประกอบอุตสาหกรรม (9) การจัดสรรที่ดินเพื่อประกอบพาณิชยกรรม เว้นแต่เป็นส่วนหนึ่งของการจัดสรรที่ดิน เพื่อการอยู่อาศัย และมีพื้นที่ไม่เกินร้อยละ 5 ของพื้นที่โครงการทั้งหมด (10) การอยู่อาศัยประเภทอาคารสูงหรืออาคารขนาดใหญ่ เว้นแต่กรณีที่อยู่ภายใต้ การดำเนินการของการเคหะแห่งชาติ หรือสถาบันพัฒนาองค์กรชุมชน (องค์การมหาชน) เพื่อเป็นที่อยู่อาศัยของผู้มีรายได้น้อยที่ไม่ใช่อาคารสูงหรืออาคารขนาดใหญ่พิเศษ (11) การประกอบพาณิชยกรรมประเภทอาคารสูงหรืออาคารขนาดใหญ่ สำหรับการประกอบพาณิชยกรรมประเภทค้าปลีกค้าส่งตามกฎกระทรวงกำหนดบริเวณห้ามก่อสร้างดัดแปลง หรือเปลี่ยนการใช้อาคารบางชนิดหรือบางประเภท ในพื้นที่บางส่วนในท้องที่อำเภอบางบ่อ อำเภอ		

พฤษภาคม 2558.....

(นายทนงศักดิ์ มโนธรรมรักษา, นายวีระวิทย์ มโนธรรมรักษา)

กรรมการผู้มีอำนาจ

บริษัท เจ.เอส.พี พร็อพเพอร์ตี้ จำกัด(มหาชน)

พฤษภาคม 2558 .....

(นายสุวิทย์ วรรณประดิษฐ)

ผู้ชำนาญการด้านสิ่งแวดล้อม

บริษัท อีโคซิสเต็ม เอ็นจิเนียริ่ง คอนซัลแตนท์ จำกัด

ตารางที่ 2 (34) รายการแสดงผลกระทบสิ่งแวดล้อมที่สำคัญ มาตรการป้องกันและแก้ไขผลกระทบสิ่งแวดล้อม ช่วงเปิดดำเนินการ

โครงการอาคารชุด เดอะ ไมอามี่ บางปู ของบริษัท เจ.เอส.พี พร็อพเพอร์ตี้ จำกัด (มหาชน) ตั้งอยู่ที่ ถนนสุขุมวิท(สายเก่า) ตำบลบางปูใหม่ อำเภอเมือง จังหวัดสมุทรปราการ

องค์ประกอบทางสิ่งแวดล้อม	ผลกระทบต่อสิ่งแวดล้อมที่สำคัญ	มาตรการป้องกันและแก้ไขผลกระทบสิ่งแวดล้อม	มาตรการติดตามตรวจสอบผลกระทบสิ่งแวดล้อม
	พระประแดง อำเภอบางพลี อำเภอเมืองสมุทรปราการ อำเภอพระสมุทรเจดีย์ และกิ่งอำเภอบางเสาธง อำเภอบางพลี จังหวัดสมุทรปราการ พ.ศ. 2547 ให้เป็นไปตามกฎกระทรวงดังกล่าว (12) สำนักงานประเภทอาคารสูงหรืออาคารขนาดใหญ่ (13) คลังสินค้าประเภทอาคารสูงหรืออาคารขนาดใหญ่ (14) สถานีขนส่งสินค้าประเภทอาคารสูงหรืออาคารขนาดใหญ่ (15) ศูนย์ประชุมหรืออาคารแสดงสินค้าประเภทอาคารสูงหรืออาคารขนาดใหญ่ (16) โรงฆ่าสัตว์หรือโรงพักสัตว์ตามกฎหมายว่าด้วยการควบคุมการฆ่าสัตว์และจำหน่ายเนื้อสัตว์ (17) ไซโลเก็บผลิตผลทางการเกษตร (18) กำจัดมูลฝอยหรือสิ่งปฏิกูล เว้นแต่เป็นกิจการที่อยู่ภายใต้การควบคุมดูแลของราชการส่วนท้องถิ่นหรือได้รับใบอนุญาตให้ดำเนินการจากเจ้าพนักงาน ท้องถิ่นตามกฎหมายว่าด้วยการสาธารณสุข (19) กำจัดวัตถุอันตรายตามกฎหมายว่าด้วยวัตถุอันตราย (20) ซื้อขายหรือเก็บชิ้นส่วนเครื่องจักรกลเก่า (21) ซื้อขายหรือเก็บเศษวัสดุ - การใช้ประโยชน์ที่ดินริมทางหลวงแผ่นดินหมายเลข 3 (ถนนสุขุมวิท) ทางหลวงแผ่นดินหมายเลข 34 สายบางนา - บางปะกง และทางหลวงพิเศษหมายเลข 9 สายถนนวงแหวนรอบนอกกรุงเทพมหานคร ให้มีที่ว่างตามแนวขนานริมเขตทางไม่น้อยกว่า 15 เมตร		

พฤษภาคม 2558.....

(นายทนงศักดิ์ มโนธรรมรักษา, นายวีระวิทย์ มโนธรรมรักษา)

กรรมการผู้มีอำนาจ

บริษัท เจ.เอส.พี พร็อพเพอร์ตี้ จำกัด (มหาชน)

พฤษภาคม 2558 .....

(นายสุวิทย์ วรรณประดิษฐ)

ผู้ชำนาญการด้านสิ่งแวดล้อม

บริษัท อีโคซิสเต็ม เอ็นจิเนียริ่ง คอนซัลแตนท์ จำกัด

ตารางที่ 2 (35) รายการแสดงผลกระทบสิ่งแวดล้อมที่สำคัญ มาตรการป้องกันและแก้ไขผลกระทบสิ่งแวดล้อม ช่วงเปิดดำเนินการ

โครงการอาคารชุด เดอะ ไมอามี่ บางปู ของบริษัท เจ.เอส.พี พร็อพเพอร์ตี้ จำกัด (มหาชน) ตั้งอยู่ที่ ถนนสุขุมวิท(สายเก่า) ตำบลบางปูใหม่ อำเภอเมือง จังหวัดสมุทรปราการ

องค์ประกอบทางสิ่งแวดล้อม	ผลกระทบต่อสิ่งแวดล้อมที่สำคัญ	มาตรการป้องกันและแก้ไขผลกระทบสิ่งแวดล้อม	มาตรการติดตามตรวจสอบผลกระทบสิ่งแวดล้อม
	- การใช้ประโยชน์ที่ดินริมฝั่งลำคลองหรือแหล่งน้ำสาธารณะให้มีที่ว่างตามแนวขนานริมฝั่งตามสภาพธรรมชาติของลำคลองหรือแหล่งน้ำสาธารณะไม่น้อยกว่า 6 เมตร เว้นแต่เป็นการก่อสร้าง เพื่อการคมนาคมทางน้ำหรือการสาธารณูปโภค การออกแบบโครงการ - โครงการอาคารชุด เดอะ ไมอามี่ บางปู ตั้งอยู่ที่ถนนสุขุมวิท (สายเก่า) ตำบลบางปูใหม่ อำเภอเมือง จังหวัดสมุทรปราการ ได้ออกแบบโครงการเป็นอาคารชุด สูง 5 ชั้น จำนวน 90 อาคาร แต่ละอาคารมีขนาดพื้นที่ใช้สอยไม่เกิน 2,000 ตารางเมตร จึงไม่เข้าข่ายอาคารสูงและอาคารขนาดใหญ่ และสอดคล้องกับข้อกำหนดของกฎกระทรวงให้ใช้บังคับผังเมืองรวมจังหวัดสมุทรปราการ พ.ศ. 2556 ดังแสดงในหนังสือตรวจสอบการใช้ประโยชน์ที่ดิน เลขที่ สป 0022.3/511 จากสำนักงานโยธาธิการและผังเมืองจังหวัด - โครงการได้ดำเนินการตรวจสอบกับเทศบาลตำบลบางปู เรื่องการใช้ประโยชน์ที่ดินเพื่อกิจการอื่นให้ใช้ได้ไม่เกินร้อยละ 10 ของที่ดินบริเวณพื้นที่ ย.3-13 (สีเหลือง) ตามกฎกระทรวงให้ใช้บังคับผังเมืองรวมสมุทรปราการ พ.ศ.2556 พบว่าบริเวณ ย.3-13 มีพื้นที่ทั้งหมดประมาณ 1,811,588 ตารางเมตร ปัจจุบันมีการใช้ประโยชน์ที่ดินด้านการพัฒนาเป็นที่อยู่อาศัย ร้อยละ 0.81 ของพื้นที่ทั้งหมด ซึ่งเหลือพื้นที่เพื่อพัฒนาเป็นที่อยู่อาศัยได้อีก ร้อยละ 9.19 ขณะที่โครงการมีอาคารทั้งหมด 90 อาคาร พื้นที่ปกคลุมดินทั้งหมดประมาณ 36,119.67 ตารางเมตร คิดเป็นร้อยละ 1.9 ของพื้นที่ดินประเภท ย 3-13 ทั้งหมด ดังนั้นโครงการอาคารชุด ไมอามี่ บางปู สามารถดำเนินการได้ดังหนังสือยืนยันของเทศบาลตำบลบางปู เลขที่ สป 52505/468		

พฤษภาคม 2558.....

(นายทนงศักดิ์ มโนธรรมรักษา, นายวีระวิทย์ มโนธรรมรักษา)

กรรมการผู้มีอำนาจ

บริษัท เจ.เอส.พี พร็อพเพอร์ตี้ จำกัด(มหาชน)

พฤษภาคม 2558 .....

(นายสุวิทย์ วรรณประดิษฐ)

ผู้ชำนาญการด้านสิ่งแวดล้อม

บริษัท อีโคซิสเต็ม เอ็นจิเนียริ่ง คอนซัลแตนท์ จำกัด

ตารางที่ 2 (36) รายการแสดงผลกระทบสิ่งแวดล้อมที่สำคัญ มาตรการป้องกันและแก้ไขผลกระทบสิ่งแวดล้อม ช่วงเปิดดำเนินการ

โครงการอาคารชุด เดอะ ไมอามี่ บางปู ของบริษัท เจ.เอส.พี พร็อพเพอร์ตี้ จำกัด (มหาชน) ตั้งอยู่ที่ ถนนสุขุมวิท(สายเก่า) ตำบลบางปูใหม่ อำเภอเมือง จังหวัดสมุทรปราการ

องค์ประกอบทางสิ่งแวดล้อม	ผลกระทบต่อสิ่งแวดล้อมที่สำคัญ	มาตรการป้องกันและแก้ไขผลกระทบสิ่งแวดล้อม	มาตรการติดตามตรวจสอบผลกระทบสิ่งแวดล้อม
3.8 การสื่อสารและการโทรคมนาคม	- การพัฒนาโครงการ เป็นอาคารชุดพักอาศัย สูง 5 ชั้น จำนวน 90 อาคาร อาจส่งผลกระทบต่อการบดบังคลื่นสัญญาณวิทยุและโทรทัศน์ของบางสถานี ซึ่งบริเวณที่มีโอกาสถูกบดบังหรือบริเวณที่จะเกิดการอับสัญญาณ	- เจ้าของโครงการต้องทำหนังสือแจ้งต่ออาคารบ้านพักอาศัยใกล้เคียง หากถูกบดบังสัญญาณโทรทัศน์ และวิทยุ จากการก่อสร้างอาคารโครงการ ให้สามารถแจ้งหรือหารือกับเจ้าของโครงการในการแก้ไขผลกระทบดังกล่าวได้ ทั้งนี้ให้แจ้งเจ้าของโครงการได้ตั้งแต่เริ่มการก่อสร้างอาคารจนแล้วเสร็จจนถึงเปิดดำเนินการแล้วเป็นเวลา 1 ปี กรณีที่ทั้ง 2 ฝ่ายตกลงกันไม่ได้ต้องจัดตั้งคณะกรรมการไตรภาคีขึ้นมา เพื่อเจรจาหาข้อยุติที่เป็นธรรมต่อทั้งสองฝ่าย โดยคณะกรรมการไตรภาคี ประกอบไปด้วย เจ้าของโครงการ ผู้ได้รับผลกระทบจากการก่อสร้างโครงการ และบุคคลหรือหน่วยงานที่เป็นกลางและทั้งสองฝ่ายยอมรับ	-
4. <u>คุณภาพชีวิต</u> 4.1 สภาพเศรษฐกิจและสังคม	- เนื่องจากกิจกรรมของโครงการ เป็นอาคารพักอาศัยที่เป็นสังคมเมือง ลักษณะเดียวกันกับอาคารพักอาศัยอื่น ๆ ในบริเวณใกล้เคียง ซึ่งมีพฤติกรรมการดำรงชีวิตที่มีรูปแบบประเพณีขนบธรรมเนียมที่คล้ายคลึงกัน ผลกระทบที่คาดว่าจะเกิดขึ้นจึงไม่มีนัยสำคัญ - ด้านสังคม จะเห็นว่าในเทศบาลตำบลบางปูนั้น ส่วนใหญ่ประกอบอาชีพรับจ้าง ค้าขาย และประกอบธุรกิจส่วนตัวการดำเนินการของโครงการก็เป็นการส่งเสริมด้านที่พักอาศัย เป็นลักษณะเดียวกันกับอาคารอื่น ๆ ในบริเวณใกล้เคียง ซึ่งมีพฤติกรรมการดำรงชีวิตที่มีรูปแบบประเพณี ขนบธรรมเนียมที่คล้ายคลึงกัน ผลกระทบที่คาดว่าจะเกิดขึ้นจึงอยู่ในระดับที่ไม่รุนแรง	1. จัดให้มีเจ้าหน้าที่รักษาความปลอดภัย ออกตรวจดูแลความเรียบร้อยตลอด 24 ชั่วโมง 2. จัดให้มีเจ้าหน้าที่รักษาความปลอดภัยดูแลความเรียบร้อยในโครงการตลอดเวลา 3. จัดให้มีกล้องวงจรปิด (CCTV) บริเวณทางเข้า-ออกแต่ละนิติบุคคลอาคารชุดและบริเวณจุดอันตรายในทุก ๆ ชั้นของอาคารพักอาศัยภายในโครงการ	-
4.2 การสาธารณสุข	1) <u>คุณภาพอากาศ</u> - เครื่องปรับอากาศภายในห้องพักอาศัยทุกห้อง ก่อให้เกิดภาระการทำความเย็นที่ประมาณ 6,764.6 ตัน ทำให้เกิดความร้อนจากคอยล์ร้อนออกสู่บรรยากาศโดยรอบโครงการ ทำให้อุณหภูมิเพิ่มขึ้น 1.92 องศาเซลเซียส	1. จัดให้มีการปลูกไม้ยืนต้นตามแนวรั้วโครงการ เพื่อเป็นแนวกำบังความร้อนจากเครื่องปรับอากาศ 2. จัดให้มีการออกแบบอาคารโครงการ และเลือกใช้วัสดุที่เป็นมิตรกับสิ่งแวดล้อมรวมทั้งพิจารณาระบบหมุนเวียนของอากาศภายใน และภายนอกอาคาร เพื่อให้อาคารไม่ร้อนหรือไม่มีอากาศหมุนเวียน ซึ่งสามารถลดการใช้เครื่องปรับอากาศได้ในระดับหนึ่ง	-

พฤษภาคม 2558.....

(นายทนงศักดิ์ มโนธรรมรักษา, นายวีระวิทย์ มโนธรรมรักษา)

กรรมการผู้มีอำนาจ

บริษัท เจ.เอส.พี พร็อพเพอร์ตี้ จำกัด(มหาชน)

พฤษภาคม 2558 .....

(นายสุวิทย์ วรรณประดิษฐ)

ผู้ชำนาญการด้านสิ่งแวดล้อม

บริษัท อีโคซิสเต็ม เอ็นจิเนียริ่ง คอนซัลแตนท์ จำกัด

ตารางที่ 2 (37) รายการแสดงผลกระทบสิ่งแวดล้อมที่สำคัญ มาตรการป้องกันและแก้ไขผลกระทบสิ่งแวดล้อม ช่วงเปิดดำเนินการ

โครงการอาคารชุด เดอะ ไมอามี่ บางปู ของบริษัท เจ.เอส.พี พร็อพเพอร์ตี้ จำกัด (มหาชน) ตั้งอยู่ที่ ถนนสุขุมวิท(สายเก่า) ตำบลบางปูใหม่ อำเภอเมือง จังหวัดสมุทรปราการ

องค์ประกอบทางสิ่งแวดล้อม	ผลกระทบต่อสิ่งแวดล้อมที่สำคัญ	มาตรการป้องกันและแก้ไขผลกระทบสิ่งแวดล้อม	มาตรการติดตามตรวจสอบผลกระทบสิ่งแวดล้อม
	- ภายในห้องพักอาศัยที่ติดตั้งเครื่องปรับอากาศแบบแยกส่วน (SPLIT TYPE) ซึ่งไม่ได้ทำความสะอาดเป็นประจำ จะเป็นที่สะสมของเชื้อโรคที่ ก่อให้เกิดโรคลีเจียนแนร์ ซึ่งเป็นโรคปอดอักเสบเฉียบพลันได้ ความเข้มข้นสารมลพิษจากรถยนต์ ดังนี้ (1) ก๊าซคาร์บอนมอนอกไซด์ (CO) คาดว่าจะเกิดขึ้น 0.162 มก./ลบ.ม.(ค่ามาตรฐาน 1 ชม. ไม่เกิน 34.2 มก./ลบ.ม.) กรณีที่ 1 รวมกับคุณภาพอากาศบริเวณพื้นที่โครงการในปัจจุบัน (0.64 มก./ลบ.ม.) จะเพิ่มเป็น 0.802 มก./ลบ.ม. กรณีที่ 2 รวมกับคุณภาพอากาศของกรมควบคุมมลพิษ (1.368 มก./ลบ.ม.) จะเพิ่มเป็น 1.53 มก./ลบ.ม. (2) ก๊าซไนโตรเจนไดออกไซด์ (NO_2) คาดว่าจะเกิดขึ้น 0.002258 ppm (ค่ามาตรฐาน 1 ชม.ไม่เกิน 0.17 ppm) กรณีที่ 1 รวมกับคุณภาพอากาศบริเวณพื้นที่โครงการในปัจจุบัน (0.0097 ppm) จะเพิ่มเป็น 0.0119 ppm กรณีที่ 2 รวมกับคุณภาพอากาศของกรมควบคุมมลพิษ (0.042 ppm) จะเพิ่มเป็น 0.0443 ppm (3) สารประกอบไฮโดรคาร์บอน (THC) คาดว่าจะเกิดขึ้น 0.0068 ppm รวมกับคุณภาพอากาศบริเวณพื้นที่โครงการในปัจจุบัน (3.13 ppm) จะเพิ่มเป็น 3.137 ppm (ปัจจุบันไม่มีค่ามาตรฐานกำหนดไว้) (4) ฝุ่นละอองรวม (TSP) คาดว่าจะเกิดขึ้น 0.00019 มก./ลบ.ม. รวมกับคุณภาพอากาศปัจจุบัน 0.043 มก./ลบ.ม. จะเพิ่มเป็น 0.0449 มก./ลบ.ม. (ค่ามาตรฐาน 24 ชม. ไม่เกิน 0.33 มก./ลบ.ม.) (5) ฝุ่นละอองขนาดเล็กกว่า 10 ไมครอน (PM-10) คาดว่าจะ	3. ทำความสะอาดเครื่องปรับอากาศเป็นประจำทุก ๆ 6 เดือน/ครั้ง เพื่อเพิ่มประสิทธิภาพการทำงานของเครื่องปรับอากาศและยังเป็นการป้องกันการสะสมของเชื้อโรคและเชื้อแบคทีเรียต่าง ๆ 4. ระบบปรับอากาศของโครงการเลือกใช้ระบบ SPLIT TYPE และจัดให้มีการใช้สารทำความเย็นชนิดที่ไม่เป็นอันตรายต่อร่างกาย และไม่ติดไฟ 5. เจ้าของโครงการต้องเลือกใช้เครื่องปรับอากาศที่มีฉลากประหยัดไฟและต้องไม่มีสาร CFCs เป็นส่วนประกอบ 6. ดูแลระบบการระบายอากาศภายในอาคารอยู่เสมอ เปิดประตูอาคารบางจุดเพื่อให้อากาศถ่ายเทได้สะดวก 7. จัดให้มีพื้นที่สีเขียว โดยการปลูกต้นไม้ชนิดต่าง ๆเพื่อช่วยดูดซับคาร์บอนไดออกไซด์ และลดอุณหภูมิอันเนื่องจากการคายน้ำของพืชและการระเหยน้ำจากผิวดิน 8. ติดป้ายประกาศให้ดับเครื่องยนต์ทันทีเมื่อจอด ทั้งภาษาไทย และภาษาอังกฤษ ติดตั้งไว้บริเวณที่สามารถมองเห็นได้ 9. ติดป้ายจำกัดความเร็วของรถยนต์ที่เข้า-ออกโครงการให้มีความเร็วไม่เกิน 30 กม./ชม. เพื่อลดความเร็ว และป้องกันการฟุ้งกระจายของฝุ่นละอองอันเนื่องมาจากถนน 10. ให้นิติบุคคลอาคารชุด ประชาสัมพันธ์ให้ผู้พักอาศัยภายในโครงการใช้บริการรถโดยสารสาธารณะ	

พฤษภาคม 2558.....

(นายทนงศักดิ์ มโนธรรมรักษา, นายวีระวิทย์ มโนธรรมรักษา)

กรรมการผู้มีอำนาจ

บริษัท เจ.เอส.พี พร็อพเพอร์ตี้ จำกัด(มหาชน)

พฤษภาคม 2558 .....

(นายสุวิทย์ วรรณประดิษฐ)

ผู้ชำนาญการด้านสิ่งแวดล้อม

บริษัท อีโคซิสเต็ม เอ็นจิเนียริ่ง คอนซัลแตนท์ จำกัด

ตารางที่ 2 (38) รายการแสดงผลกระทบสิ่งแวดล้อมที่สำคัญ มาตรการป้องกันและแก้ไขผลกระทบสิ่งแวดล้อม ช่วงเปิดดำเนินการ

โครงการอาคารชุด เดอะ ไมอามี่ บางปู ของบริษัท เจ.เอส.พี พร็อพเพอร์ตี้ จำกัด (มหาชน) ตั้งอยู่ที่ ถนนสุขุมวิท(สายเก่า) ตำบลบางปูใหม่ อำเภอเมือง จังหวัดสมุทรปราการ

องค์ประกอบทางสิ่งแวดล้อม	ผลกระทบต่อสิ่งแวดล้อมที่สำคัญ	มาตรการป้องกันและแก้ไขผลกระทบสิ่งแวดล้อม	มาตรการติดตามตรวจสอบผลกระทบสิ่งแวดล้อม
	เกิดขึ้น 0.000039 มก./ลบ.ม.(ค่ามาตรฐาน 24 ชม. ไม่เกิน 0.12 มก./ลบ.ม.) กรณีที่ 1 รวมกับคุณภาพอากาศบริเวณพื้นที่โครงการในปัจจุบัน (0.020 มก./ลบ.ม.) จะเพิ่มเป็น 0.020039 มก./ลบ.ม. กรณีที่ 2 รวมกับคุณภาพอากาศของกรมควบคุมมลพิษ (0.113 มก./ลบ.ม.) จะเพิ่มเป็น 0.113039 มก./ลบ.ม. (6) ก๊าซซัลเฟอร์ไดออกไซด์ (SO_2) คาดว่าจะเกิดขึ้น 0.000731 ppm รวมกับคุณภาพอากาศปัจจุบัน 0.002 ppm จะเพิ่มเป็น 0.00273 ppm (ค่ามาตรฐาน 24 ชม. ไม่เกิน 0.12 ppm)		
	2) เสียงดังจาก การเข้าพักอาศัย เมื่อมีผู้พักอาศัยเข้ามาพักเป็นจำนวนมาก อาจส่งผลกระทบด้านเสียง อาทิ เช่น 1. เสียงดังจากรถยนต์ 2. เสียงดังจากการพูดคุยของผู้พักอาศัย ด้านจิตใจ - เสียงที่เกิดจากการรถยนต์ และการตะโกนคุยกันของผู้พักอาศัย อาจทำให้เกิดเหตุรำคาญได้	1. จำกัดความเร็วรถเมื่อเข้าสู่พื้นที่โครงการให้มีความเร็วไม่เกิน 30 กม./ชม. 2. ทำป้ายประกาศให้ดับเครื่องยนต์ทันทีเมื่อจอดรถ 3. ตรวจสอบอุปกรณ์เครื่องใช้ไฟฟ้าและเครื่องจักร เช่น ปั๊มน้ำ เครื่องปรับอากาศ เป็นต้น ให้มีประสิทธิภาพดีอยู่เสมอ เพื่อป้องกันเสียงดังจากการทำงานที่ขาดประสิทธิภาพ 4. รักษาสภาพธรรมชาติ และดูแลต้นไม้ในโครงการให้ดีอยู่เสมอ เพื่อช่วยเป็นแนวดูดซับเสียงจากภายนอกได้	-

พฤษภาคม 2558.....

(นายทนงศักดิ์ มโนธรรมรักษา, นายวีระวิทย์ มโนธรรมรักษา)

กรรมการผู้มีอำนาจ

บริษัท เจ.เอส.พี พร็อพเพอร์ตี้ จำกัด(มหาชน)

พฤษภาคม 2558 .....

(นายสุวิทย์ วรรณประดิษฐ

ผู้ชำนาญการด้านสิ่งแวดล้อม

บริษัท อีโคซิสเต็ม เอ็นจิเนียริ่ง คอนซัลแตนท์ จำกัด

ตารางที่ 2 (39) รายการแสดงผลกระทบสิ่งแวดล้อมที่สำคัญ มาตรการป้องกันและแก้ไขผลกระทบสิ่งแวดล้อม ช่วงเปิดดำเนินการ

โครงการอาคารชุด เดอะ ไมอามี่ บางปู ของบริษัท เจ.เอส.พี พร็อพเพอร์ตี้ จำกัด (มหาชน) ตั้งอยู่ที่ ถนนสุขุมวิท(สายเก่า) ตำบลบางปูใหม่ อำเภอเมือง จังหวัดสมุทรปราการ

องค์ประกอบทางสิ่งแวดล้อม	ผลกระทบต่อสิ่งแวดล้อมที่สำคัญ	มาตรการป้องกันและแก้ไขผลกระทบสิ่งแวดล้อม	มาตรการติดตามตรวจสอบผลกระทบสิ่งแวดล้อม
	3) อุบัติเหตุจากการจราจร - การพัฒนาโครงการจะทำให้มีผู้เข้าพักอาศัยในบริเวณนี้เพิ่มขึ้นประมาณ 17,280 คน เป็นผลให้การจราจรบนถนนสุขุมวิท (สายเก่า) เพิ่มจำนวนขึ้น และส่งผลกระทบต่อความเสี่ยงในการเกิดอุบัติเหตุทางท้องถนนเพิ่มมากขึ้น - การจราจรในโครงการ โดยเฉพาะมุมอับ ซึ่งก่อให้เกิดอุบัติเหตุและเกิดการบาดเจ็บต่อร่างกายได้	1. จัดให้รถของผู้พักอาศัยติดสติกเกอร์ของโครงการและ /หรือบัตรผ่านอัตโนมัติ เพื่อให้สามารถผ่านเข้าสู่โครงการได้สะดวกไม่เกิดปัญหาแถวคอยที่อาจส่งผลกระทบต่อการจราจรบนถนนสาธารณะ และห้ามจอดบริเวณด้านข้าง และด้านหน้าโครงการ 2. จัดระบบการจราจรให้มีความปลอดภัย โดยการติดตั้งป้ายสัญญาณจราจร และจัดเจ้าหน้าที่ดูแลให้ความสะดวกภายในพื้นที่โครงการ โดยเฉพาะอย่างยิ่งทางเข้า-ออกโครงการบริเวณถนนสาธารณะ 3. จัดให้มีสัญลักษณ์แสดงทิศทางการวิ่งอย่างชัดเจน เพื่อความเป็นระเบียบเรียบร้อย และความปลอดภัยของการจอดรถภายในลานจอดรถของโครงการ 4. จัดทำรั้วโปร่งด้านหน้าและบริเวณทางเข้า-ออกโครงการ เพื่อให้ผู้สัญจรสามารถมองเห็นรถยนต์ที่วิ่งเข้า-ออกโครงการได้อย่างชัดเจน 5. จัดเจ้าหน้าที่ หรือรปภ.ที่ผ่านการฝึกอบรมทักษะด้านการจราจร คอยอำนวยความสะดวกและจัดระบบการจราจรบริเวณทางเข้า-ออกแต่ละนิติบุคคลอาคารชุด ตลอด 24 ชั่วโมง เพื่อป้องกันการจราจรติดขัด และการตัดกระแสจราจรจากการเลี้ยวเข้า-ออกของรถยนต์ โดยเฉพาะในช่วงเวลาเร่งด่วน 6. จัดให้มีที่จอดรถยนต์ จำนวน 1,177 คัน และที่จอดรถจักรยานยนต์ จำนวน 1,752 คันและห้ามประกอบกิจการใด ๆ รวมทั้งการก่อสร้างที่จัดไว้สำหรับเป็นที่จอดรถยนต์ อันจะทำให้พื้นที่จอดรถลดลงจากที่เสนอไว้ในรายงานฯ 7. ประชาสัมพันธ์และส่งเสริมให้ผู้พักอาศัยใช้บริการรถโดยสารสาธารณะ เพื่อลดการติดขัดของจราจร 8. ห้ามติดตั้ง หรือจัดทำป้าย หรือวัสดุใด ๆ ที่เป็นอุปสรรคในการ	-

พฤษภาคม 2558.....

(นายทนงศักดิ์ มโนธรรมรักษา, นายวีระวิทย์ มโนธรรมรักษา)

กรรมการผู้มีอำนาจ

บริษัท เจ.เอส.พี พร็อพเพอร์ตี้ จำกัด(มหาชน)

พฤษภาคม 2558 .....

(นายสุวิทย์ วรรณประดิษฐ)

ผู้ชำนาญการด้านสิ่งแวดล้อม

บริษัท อีโคซิสเต็ม เอ็นจิเนียริ่ง คอนซัลแตนท์ จำกัด

ตารางที่ 2 (40) รายการแสดงผลกระทบสิ่งแวดล้อมที่สำคัญ มาตรการป้องกันและแก้ไขผลกระทบสิ่งแวดล้อม ช่วงเปิดดำเนินการ

โครงการอาคารชุด เดอะ ไมอามี่ บางปู ของบริษัท เจ.เอส.พี พร็อพเพอร์ตี้ จำกัด (มหาชน) ตั้งอยู่ที่ ถนนสุขุมวิท(สายเก่า) ตำบลบางปูใหม่ อำเภอเมือง จังหวัดสมุทรปราการ

องค์ประกอบทางสิ่งแวดล้อม	ผลกระทบต่อสิ่งแวดล้อมที่สำคัญ	มาตรการป้องกันและแก้ไขผลกระทบสิ่งแวดล้อม	มาตรการติดตามตรวจสอบผลกระทบสิ่งแวดล้อม
		มองเห็น บริเวณทางเข้า-ออกโครงการ และจัดไฟฟ้าแสงสว่างอย่างเพียงพอต่อการมองเห็นได้อย่างชัดเจน 9. นิติบุคคลต้องตรวจสอบห้ามไม่ให้จอดรถยนต์บนไหล่ทางสาธารณะบริเวณถนนสุขุมวิท(สายเก่า) และถนนสาธารณะที่เกี่ยวข้องโดยเด็ดขาด 10. นิติบุคคลต้องตรวจสอบระบบการจราจร ถนน ที่จอดรถยนต์ ป้ายและสัญญาณจราจรในโครงการให้เป็นไปตามที่ได้ออกแบบไว้ และใช้การได้ดีอยู่เสมอ หากเกิดการเสียหายต้องรีบซ่อมแซมโดยเร็ว 11. นิติบุคคลต้องประชาสัมพันธ์ให้ผู้ใช้รถยนต์ดับเครื่องยนต์ทันที เมื่อเข้าจอดเรียบร้อยแล้ว รวมทั้งรณรงค์งดใช้เสียงแตรภายในพื้นที่โครงการ 12. บริเวณทางเข้า-ออก ด้านหน้าโครงการ จัดให้มีไฟส่องสว่าง เพื่อช่วยลดการเกิดอุบัติเหตุจากการเข้า-ออก 13. บริษัทฯ ได้วางแผนการบำรุงรักษาถนนภาระจำยอมโดยกำหนดแนวทางลดผลกระทบสิ่งแวดล้อม ไว้ดังนี้ 13.1 บริษัท เจ.เอส.พี พร็อพเพอร์ตี้ จำกัด(มหาชน) จะจัดให้มีการบำรุงรักษาซ่อมแซมความเสียหายของถนน ทางเท้า ระบบระบายน้ำ และบ่อตรวจคุณภาพน้ำ บนพื้นที่ถนนภาระจำยอมในระหว่างการก่อสร้างโครงการฯ และเมื่อก่อสร้างแล้วเสร็จ เพื่อให้อยู่ในสภาพสมบูรณ์ตลอดระยะเวลาการดำเนินการโครงการ โดยบริษัทฯ เป็นผู้รับผิดชอบค่าใช้จ่ายทั้งหมด 13.2 จัดทำป้ายห้ามมิให้รถบรรทุกหนักเกิน 20 ตัน เข้าใช้ถนนภาระจำยอม 13.3 จัดให้มีเจ้าหน้าที่คอยทำความสะอาดถนนภาระจำยอม และดูแลให้อยู่ในสภาพพร้อมใช้งานอยู่เสมอ	

พฤษภาคม 2558.....

(นายทนงศักดิ์ มโนธรรมรักษา, นายวีระวิทย์ มโนธรรมรักษา)

กรรมการผู้มีอำนาจ

บริษัท เจ.เอส.พี พร็อพเพอร์ตี้ จำกัด(มหาชน)

พฤษภาคม 2558 .....

(นายสุวิทย์ วรรณประดิษฐ)

ผู้ชำนาญการด้านสิ่งแวดล้อม

บริษัท อีโคซิสเต็ม เอ็นจิเนียริ่ง คอนซัลแตนท์ จำกัด

ตารางที่ 2 (41) รายการแสดงผลกระทบสิ่งแวดล้อมที่สำคัญ มาตรการป้องกันและแก้ไขผลกระทบสิ่งแวดล้อม ช่วงเปิดดำเนินการ

โครงการอาคารชุด เดอะ ไมอามี่ บางปู ของบริษัท เจ.เอส.พี พร็อพเพอร์ตี้ จำกัด (มหาชน) ตั้งอยู่ที่ ถนนสุขุมวิท(สายเก่า) ตำบลบางปูใหม่ อำเภอเมือง จังหวัดสมุทรปราการ

องค์ประกอบทางสิ่งแวดล้อม	ผลกระทบต่อสิ่งแวดล้อมที่สำคัญ	มาตรการป้องกันและแก้ไขผลกระทบสิ่งแวดล้อม	มาตรการติดตามตรวจสอบผลกระทบสิ่งแวดล้อม
	4) ความเจ็บป่วยที่เกิดจากความเกี่ยวข้องทางน้ำ - เชื้อโรค จุลินทรีย์และสารเคมีที่ปนเปื้อนในน้ำ อาจส่งผลกระทบต่อระบบทางเดินอาหาร และผิวหนังได้	1. จัดให้มีถังสำรองน้ำใช้ในโครงการ ประกอบด้วย - นิติบุคคลอาคารชุดที่ 1-6 จำนวน 60 อาคาร จัดให้มีถังเก็บน้ำใต้ดินจำนวน 1 ถัง/อาคาร ขนาดความจุ 29.0 ลูกบาศก์เมตร/อาคาร และถังเก็บน้ำชั้นดาดฟ้า จำนวน 1 ถัง/อาคาร ขนาดความจุ 10.0 ลูกบาศก์เมตร/อาคาร - นิติบุคคลอาคารชุดที่ 7-9 จำนวน 30 อาคาร จัดให้มีถังเก็บน้ำใต้ดินจำนวน 1 ถัง/อาคาร ขนาดความจุ 26.0 ลูกบาศก์เมตร/อาคาร และถังเก็บน้ำสำรองชั้นดาดฟ้า 1 ถัง/อาคาร ขนาดความจุ 10.0 ลูกบาศก์เมตร /อาคาร 2. เสาภายในถังเก็บน้ำ จัดให้มีการเพิ่มระยะเสาหุ้มภายในถังเก็บน้ำอีก 5 ซม. โดยรอบและจุดที่สัมผัสน้ำให้ฉาบทากันซึมด้วยปูนทรายสำหรับทาหรือฉาบเพื่อป้องกันการรั่วซึมชนิดผิวหน้าแข็ง และเป็นชนิดที่ปลอดภัยต่อสิ่งแวดล้อมและการอุปโภคบริโภคของผู้พักอาศัย 3. ควบคุม และตั้งเวลาเปิดวาล์วน้ำประปาของโครงการ เพื่อรับน้ำจากการประปานครหลวงให้อยู่ในช่วงเวลา 24.00-4.00 น. ของทุกวัน เพื่อลดการใช้น้ำจากท่อน้ำประปา ในช่วงที่มีการใช้น้ำสูงสุดของชุมชน 4. ตรวจสอบดูแลระบบจ่ายน้ำ และระบบเส้นท่อประปาให้อยู่ในสภาพดีอยู่เสมอ หากพบว่าชำรุดให้รีบแก้ไขทันที ตลอดระยะเวลาดำเนินการ 5. ตรวจสอบโครงสร้างถังเก็บน้ำใต้ดินและหลังคา ให้มีความมั่นคงแข็งแรง ไม่มีรอยรั่ว และรอยร้าว ที่จะทำให้เกิดการปนเปื้อนของน้ำภายนอกเข้าสู่ถังเก็บน้ำได้ 6. ฝาบ่อเก็บน้ำใต้ดินขนาดเส้นผ่านศูนย์กลาง 0.60 เมตร จำนวน 2 ฝา/ถัง โดยฝาถังเก็บน้ำต้องปิดมิดชิด และยกสูงจากพื้นดิน เพื่อป้องกันการปนเปื้อนของน้ำภายนอกเข้าสู่ถังเก็บน้ำทางฝาบ่อได้	-

พฤษภาคม 2558 .....
(นายทนงศักดิ์ มโนธรรมรักษา, นายวีระวิทย์ มโนธรรมรักษา)
กรรมการผู้มีอำนาจ
บริษัท เจ.เอส.พี พร็อพเพอร์ตี้ จำกัด(มหาชน)

พฤษภาคม 2558 .....
(นายสุวิทย์ วรรณประดิษฐ)
ผู้ชำนาญการด้านสิ่งแวดล้อม
บริษัท อีโคซิสเต็ม เอ็นจิเนียริ่ง คอนซัลแตนท์ จำกัด

ตารางที่ 2 (42) รายการแสดงผลกระทบสิ่งแวดล้อมที่สำคัญ มาตรการป้องกันและแก้ไขผลกระทบสิ่งแวดล้อม ช่วงเปิดดำเนินการ

โครงการอาคารชุด เดอะ ไมอามี่ บางปู ของบริษัท เจ.เอส.พี พร็อพเพอร์ตี้ จำกัด (มหาชน) ตั้งอยู่ที่ ถนนสุขุมวิท(สายเก่า) ตำบลบางปูใหม่ อำเภอเมือง จังหวัดสมุทรปราการ

องค์ประกอบทางสิ่งแวดล้อม	ผลกระทบต่อสิ่งแวดล้อมที่สำคัญ	มาตรการป้องกันและแก้ไขผลกระทบสิ่งแวดล้อม	มาตรการติดตามตรวจสอบผลกระทบสิ่งแวดล้อม
		7. กรณีที่อาคารโครงการใช้สารเคมี เช่น ฉีดกำจัดปลวก มด แมลงสาบ ควรดำเนินการอย่างระมัดระวัง โดยเฉพาะบริเวณถังเก็บน้ำเพื่อป้องกันไม่ให้สารเคมีร่วงหล่นลงไปในถังเก็บน้ำประปา 8. ตรวจสอบลักษณะทางกายภาพของน้ำประปาเป็นประจำ ในเรื่องของสี กลิ่น และเศษซากต่าง ๆ ที่ตกหล่นลงไปในถังเก็บน้ำตลอดระยะเวลาดำเนินการ 9. เก็บตัวอย่างน้ำในถังเก็บน้ำใต้ดินมาวิเคราะห์หาเชื้อ E. coli ทุก ๆ 3 เดือน/ครั้ง เพื่อตรวจสอบว่ามีการปนเปื้อนของน้ำจากภายนอกถังหรือไม่ 10. ถ้ามีการปนเปื้อนของน้ำในถังเก็บสำรองของโครงการให้เจ้าหน้าที่หรือช่างของโครงการ มาล้างทำความสะอาดโดยต้องแจ้งกำหนดวันเวลา และช่วงเวลาที่ล้างให้ผู้พักอาศัยทราบล่วงหน้าอย่างน้อย 3 วัน 11. ตรวจสอบประสิทธิภาพของเครื่องสูบน้ำใช้ เป็นประจำอย่างสม่ำเสมอตามคู่มือของเจ้าของผลิตภัณฑ์ และหากพบว่ามีการชำรุดต้องดำเนินการแก้ไขโดยทันที 12. เลือกใช้อุปกรณ์ และผลิตภัณฑ์ที่ประหยัดน้ำ ได้แก่ ชักโครก และฝักบัวรุ่นประหยัดน้ำ เป็นต้น รวมทั้งรณรงค์ให้ผู้ใช้บริการ และเจ้าหน้าที่ของโครงการให้ใช้น้ำอย่างประหยัด 13. จัดให้มีพัดลมระบายอากาศแบบท่อชนิดเคลื่อนที่ได้เพื่อใช้ระบายอากาศภายในถังเก็บน้ำ ก่อนเข้าปฏิบัติงานภายในถัง	
	5) <u>การจัดการน้ำเสีย</u> - เกิดเชื้อจุลินทรีย์ พยาธิ โปรโตซัวที่ทำให้เกิดโรคได้ โดยเชื้อโรคเหล่านี้จะเข้าสู่ร่างกายจากการสัมผัสเข้าทางปาก และกินโดยไม่ได้ตั้งใจ	1. จัดให้มีระบบบำบัดน้ำเสีย จำนวน 9 ชุด โดยน้ำที่ผ่านการบำบัดจะมีค่าตามมาตรฐานคุณภาพน้ำทิ้งของอาคารประเภท ก. ตามประกาศกระทรวงทรัพยากรธรรมชาติและสิ่งแวดล้อม ก่อนระบายออกสู่ท่อระบายน้ำสาธารณะ ดังนี้ (1) นิติบุคคล 1 จำนวน 4 อาคาร ประกอบด้วย	-

พฤษภาคม 2558 .....

(นายทนงศักดิ์ มโนธรรมรักษา, นายวีระวิทย์ มโนธรรมรักษา)

กรรมการผู้มีอำนาจ

บริษัท เจ.เอส.พี พร็อพเพอร์ตี้ จำกัด(มหาชน)

พฤษภาคม 2558 .....

(นายสุวิทย์ วรรณประดิษฐ)

ผู้ชำนาญการด้านสิ่งแวดล้อม

บริษัท อีโคซิสเต็ม เอ็นจิเนียริ่ง คอนซัลแตนท์ จำกัด

ตารางที่ 2 (43) รายการแสดงผลกระทบสิ่งแวดล้อมที่สำคัญ มาตรการป้องกันและแก้ไขผลกระทบสิ่งแวดล้อม ช่วงเปิดดำเนินการ

โครงการอาคารชุด เดอะ ไมอามี่ บางปู ของบริษัท เจ.เอส.พี พร็อพเพอร์ตี้ จำกัด (มหาชน) ตั้งอยู่ที่ ถนนสุขุมวิท(สายเก่า) ตำบลบางปูใหม่ อำเภอเมือง จังหวัดสมุทรปราการ

องค์ประกอบทางสิ่งแวดล้อม	ผลกระทบต่อสิ่งแวดล้อมที่สำคัญ	มาตรการป้องกันและแก้ไขผลกระทบสิ่งแวดล้อม	มาตรการติดตามตรวจสอบผลกระทบสิ่งแวดล้อม
		- ระบบบำบัดน้ำเสียเบื้องต้น จำนวน 4 ชุด แต่ละชุดขนาดรองรับน้ำเสีย 31.5 ลบ.ม./วัน/ชุด ประกอบด้วย บ่อดักไขมัน บ่อเกรอะ และถังปรับสมดุล - ระบบบำบัดน้ำเสียรวมแบบเติมอากาศ จำนวน 1 ชุด ขนาดรองรับน้ำเสีย 124.51 ลบ.ม./วัน/ชุด ประกอบด้วย บ่อเติมอากาศ บ่อตกตะกอน บ่อสูบตะกอน บ่อเก็บตะกอน บ่อเติมอากาศซ้ำ และบ่อพักน้ำใส (2) นิติบุคคล 2 จำนวน 12 อาคาร ประกอบด้วย - ระบบบำบัดน้ำเสียเบื้องต้น จำนวน 12 ชุด แต่ละชุดขนาดรองรับน้ำเสีย 31.5 ลบ.ม./วัน/ชุด ประกอบด้วย บ่อดักไขมัน บ่อเกรอะ และถังปรับสมดุล - ระบบบำบัดน้ำเสียรวมแบบเติมอากาศ จำนวน 1 ชุด ขนาดรองรับน้ำเสีย 373.5 ลบ.ม./วัน/ชุด ประกอบด้วย บ่อเติมอากาศ บ่อตกตะกอน บ่อสูบตะกอน บ่อเก็บตะกอน บ่อเติมอากาศซ้ำ และบ่อพักน้ำใส (3) นิติบุคคล 3 จำนวน 16 อาคาร ประกอบด้วย - ระบบบำบัดน้ำเสียเบื้องต้น จำนวน 16 ชุด แต่ละชุดขนาดรองรับน้ำเสีย 31.5 ลบ.ม./วัน/ชุด ประกอบด้วย บ่อดักไขมัน บ่อเกรอะ และถังปรับสมดุล - ระบบบำบัดน้ำเสียรวมแบบเติมอากาศ จำนวน 1 ชุด ขนาดรองรับน้ำเสีย 498.98 ลบ.ม./วัน/ชุด ประกอบด้วย บ่อเติมอากาศ บ่อตกตะกอน บ่อสูบตะกอน บ่อเก็บตะกอน บ่อเติมอากาศซ้ำ และบ่อพักน้ำใส (4) นิติบุคคล 4 จำนวน 12 อาคาร ประกอบด้วย - ระบบบำบัดน้ำเสียเบื้องต้น จำนวน 12 ชุด แต่ละชุดขนาดรองรับ	

พฤษภาคม 2558.....

(นายทนงศักดิ์ มโนธรรมรักษา, นายวีระวิทย์ มโนธรรมรักษา)

กรรมการผู้มีอำนาจ

บริษัท เจ.เอส.พี พร็อพเพอร์ตี้ จำกัด(มหาชน)

พฤษภาคม 2558 .....

(นายสุวิทย์ วรรณประดิษฐ์)

ผู้ชำนาญการด้านสิ่งแวดล้อม

บริษัท อีโคซิสเต็ม เอ็นจิเนียริ่ง คอนซัลแตนท์ จำกัด

ตารางที่ 2 (44) รายการแสดงผลกระทบสิ่งแวดล้อมที่สำคัญ มาตรการป้องกันและแก้ไขผลกระทบสิ่งแวดล้อม ช่วงเปิดดำเนินการ
โครงการอาคารชุด เดอะ ไมอามี่ บางปู ของบริษัท เจ.เอส.พี พร็อพเพอร์ตี้ จำกัด (มหาชน) ตั้งอยู่ที่ ถนนสุขุมวิท(สายเก่า) ตำบลบางปูใหม่ อำเภอเมือง จังหวัดสมุทรปราการ

องค์ประกอบทางสิ่งแวดล้อม	ผลกระทบต่อสิ่งแวดล้อมที่สำคัญ	มาตรการป้องกันและแก้ไขผลกระทบสิ่งแวดล้อม	มาตรการติดตามตรวจสอบผลกระทบสิ่งแวดล้อม
		น้ำเสีย 31.5 ลบ.ม./วัน/ชุด ประกอบด้วย บ่อดักไขมัน บ่อเกรอะ และถังปรับสมดุล - ระบบบำบัดน้ำเสียรวมแบบเติมอากาศ จำนวน 1 ชุด ขนาดรองรับน้ำเสีย 373.47 ลบ.ม./วัน/ชุด ประกอบด้วย บ่อเติมอากาศ บ่อตกตะกอน บ่อสูบตะกอน บ่อเก็บตะกอน บ่อเติมอากาศซ้ำ และบ่อพักน้ำใส (5) นิติบุคคล 5 จำนวน 8 อาคาร ประกอบด้วย - ระบบบำบัดน้ำเสียเบื้องต้น จำนวน 8 ชุด แต่ละชุดขนาดรองรับน้ำเสีย 31.5 ลบ.ม./วัน/ชุด ประกอบด้วย บ่อดักไขมัน บ่อเกรอะ และถังปรับสมดุล - ระบบบำบัดน้ำเสียรวมแบบเติมอากาศ จำนวน 1 ชุด ขนาดรองรับน้ำเสีย 248.99 ลบ.ม./วัน/ชุด ประกอบด้วย บ่อเติมอากาศ บ่อตกตะกอน บ่อสูบตะกอน บ่อเก็บตะกอน บ่อเติมอากาศซ้ำ และบ่อพักน้ำใส (6) นิติบุคคล 6 จำนวน 8 อาคาร ประกอบด้วย - ระบบบำบัดน้ำเสียเบื้องต้น จำนวน 8 ชุด แต่ละชุดขนาดรองรับน้ำเสีย 31.5 ลบ.ม./วัน/ชุด ประกอบด้วย บ่อดักไขมัน บ่อเกรอะ และถังปรับสมดุล - ระบบบำบัดน้ำเสียรวมแบบเติมอากาศ จำนวน 1 ชุด ขนาดรองรับน้ำเสีย 248.99 ลบ.ม./วัน/ชุด ประกอบด้วย บ่อเติมอากาศ บ่อตกตะกอน บ่อสูบตะกอน บ่อเก็บตะกอน บ่อเติมอากาศซ้ำ และบ่อพักน้ำใส (7) นิติบุคคล 7 จำนวน 14 อาคาร ประกอบด้วย - ระบบบำบัดน้ำเสียเบื้องต้น จำนวน 14 ชุด แต่ละชุดขนาดรองรับน้ำเสีย 29.03 ลบ.ม./วัน/ชุด ประกอบด้วย บ่อดักไขมัน บ่อเกรอะ และถังปรับสมดุล	

พฤษภาคม 2558.....
(นายทนงศักดิ์ มโนธรรมรักษา, นายวีระวิทย์ มโนธรรมรักษา)
กรรมการผู้มีอำนาจ
บริษัท เจ.เอส.พี พร็อพเพอร์ตี้ จำกัด(มหาชน)

พฤษภาคม 2558 .....
(นายสุวิทย์ วรรณประดิษฐ)
ผู้ชำนาญการด้านสิ่งแวดล้อม
บริษัท อีโคซิสเต็ม เอ็นจิเนียริ่ง คอนซัลแตนท์ จำกัด

ตารางที่ 2 (45) รายการแสดงผลกระทบสิ่งแวดล้อมที่สำคัญ มาตรการป้องกันและแก้ไขผลกระทบสิ่งแวดล้อม ช่วงเปิดดำเนินการ

โครงการอาคารชุด เดอะ ไมอามี่ บางปู ของบริษัท เจ.เอส.พี พร็อพเพอร์ตี้ จำกัด (มหาชน) ตั้งอยู่ที่ ถนนสุขุมวิท(สายเก่า) ตำบลบางปูใหม่ อำเภอเมือง จังหวัดสมุทรปราการ

องค์ประกอบทางสิ่งแวดล้อม	ผลกระทบต่อสิ่งแวดล้อมที่สำคัญ	มาตรการป้องกันและแก้ไขผลกระทบสิ่งแวดล้อม	มาตรการติดตามตรวจสอบผลกระทบสิ่งแวดล้อม
		- ระบบบำบัดน้ำเสียรวมแบบเติมอากาศ จำนวน 1 ชุด ขนาดรองรับน้ำเสีย 406.03 ลบ.ม./วัน/ชุด ประกอบด้วย บ่อเติมอากาศ บ่อตกตะกอน บ่อสูบตะกอน บ่อเก็บตะกอน บ่อเติมอากาศซ้ำ และบ่อพักน้ำใส (8) นิติบุคคล 8 จำนวน 8 อาคาร ประกอบด้วย - ระบบบำบัดน้ำเสียเบื้องต้น จำนวน 8 ชุด แต่ละชุดขนาดรองรับน้ำเสีย 29.03 ลบ.ม./วัน/ชุด ประกอบด้วย บ่อดักไขมัน บ่อเกรอะ และถังปรับสมดุล - ระบบบำบัดน้ำเสียรวมแบบเติมอากาศ จำนวน 1 ชุด ขนาดรองรับน้ำเสีย 232.03 ลบ.ม./วัน/ชุด ประกอบด้วย บ่อเติมอากาศ บ่อตกตะกอน บ่อสูบตะกอน บ่อเก็บตะกอน บ่อเติมอากาศซ้ำ และบ่อพักน้ำใส (9) นิติบุคคล 9 จำนวน 8 อาคาร ประกอบด้วย - ระบบบำบัดน้ำเสียเบื้องต้น จำนวน 8 ชุด แต่ละชุดขนาดรองรับน้ำเสีย 29.03 ลบ.ม./วัน/ชุด ประกอบด้วย บ่อดักไขมัน บ่อเกรอะ และถังปรับสมดุล - ระบบบำบัดน้ำเสียรวมแบบเติมอากาศ จำนวน 1 ชุด ขนาดรองรับน้ำเสีย 232.03 ลบ.ม./วัน/ชุด ประกอบด้วย บ่อเติมอากาศ บ่อตกตะกอน บ่อสูบตะกอน บ่อเก็บตะกอน บ่อเติมอากาศซ้ำ และบ่อพักน้ำใส 2. สูบกากตะกอนออกจากบ่อเก็บตะกอนทุกๆ 30 วัน หรือเมื่อถังเก็บตะกอนเต็ม 3. จัดให้มีอุปกรณ์สำรอง (Spare part) ของระบบบำบัดน้ำเสียทุกประเภทอย่างละ 1 ชุด ไว้ในโครงการ (เก็บไว้ในห้องนิติบุคคล) เพื่อใช้เปลี่ยนอุปกรณ์ที่เสียหายได้ทันที โดยไม่ต้องพักการเดินระบบนาน	

พฤษภาคม 2558.....

(นายทนงศักดิ์ มโนธรรมรักษา, นายวีระวิทย์ มโนธรรมรักษา)

กรรมการผู้มีอำนาจ

บริษัท เจ.เอส.พี พร็อพเพอร์ตี้ จำกัด(มหาชน)

พฤษภาคม 2558 .....

(นายสุวิทย์ วรรณประดิษฐ)

ผู้ชำนาญการด้านสิ่งแวดล้อม

บริษัท อีโคซิสเต็ม เอ็นจิเนียริ่ง คอนซัลแตนท์ จำกัด

ตารางที่ 2 (46) รายการแสดงผลกระทบสิ่งแวดล้อมที่สำคัญ มาตรการป้องกันและแก้ไขผลกระทบสิ่งแวดล้อม ช่วงเปิดดำเนินการ

โครงการอาคารชุด เดอะ ไมอามี่ บางปู ของบริษัท เจ.เอส.พี พร็อพเพอร์ตี้ จำกัด (มหาชน) ตั้งอยู่ที่ ถนนสุขุมวิท(สายเก่า) ตำบลบางปูใหม่ อำเภอเมือง จังหวัดสมุทรปราการ

องค์ประกอบทางสิ่งแวดล้อม	ผลกระทบต่อสิ่งแวดล้อมที่สำคัญ	มาตรการป้องกันและแก้ไขผลกระทบสิ่งแวดล้อม	มาตรการติดตามตรวจสอบผลกระทบสิ่งแวดล้อม
		จนทำให้เกิดปัญหาน้ำเสียที่ไม่ได้บำบัดระบายลงสู่ท่อระบายน้ำสาธารณะ 4. รณรงค์ห้องพักอาศัยให้คัดแยกน้ำมันพืชที่ใช้แล้ว ใส่ภาชนะหรือขวดน้ำมันพืชเก่า และนำไปเก็บยังห้องพักขยะประจำชั้น หลังจากนั้นให้แม่บ้านรวบรวมไปเก็บไว้ในอาคารพักขยะรวม เพื่อรอการนำไปจำหน่ายให้กับแหล่งรับซื้อ 5. ให้แม่บ้านตักกากตะกอนที่ถังดักไขมันทุกวัน ก่อนเก็บใส่ถุงดำมัดปากถุงให้เรียบร้อยเก็บในห้องพักขยะเปียก เพื่อรอการนำไปใช้ประโยชน์หรือกำจัดต่อไป 6. กำจัดก๊าซมีเทนที่เกิดขึ้นจากระบบบำบัดน้ำเสีย ด้วยวิธี Biological Oxidation โดยใช้พื้นที่สีเขียวบริเวณใกล้เคียงกับระบบบำบัดน้ำเสีย เพื่อกำจัดก๊าซมีเทน ขนาดพื้นที่ 1 ตารางเมตร/อาคาร รวมทั้งสิ้น 90 ตารางเมตร 7. กำจัดละอองน้ำเสีย (Aerosol) ที่เกิดขึ้นจากบ่อเติมอากาศของระบบบำบัดน้ำเสียของโครงการ ด้วยตัวกรองคาร์บอน AEROSOL ที่เกิดจากบ่อบำบัดที่มีการเติมอากาศ จะถูกนำไปบำบัดด้วยการกรองผ่าน ACTIVATED CARBON โดยอากาศจะไหลผ่านท่อ VENT ที่ปลายท่อ VENT จะติดตั้งกระบอกบรรจุถ่าน ขนาดเส้นผ่านศูนย์กลาง 12 นิ้ว ยาว 0.50 เมตร เพื่อกรองอากาศ และดูดซับละอองน้ำ โดยจะเปลี่ยนถ่านใหม่ทุก ๆ 2 เดือน 8. จัดให้มีการนำน้ำทิ้งบางส่วนที่ผ่านการบำบัดแบบเติมอากาศ นำไปใช้รดน้ำต้นไม้ภายในโครงการโดยวิธีการรดน้ำต้นไม้แบบซึมดิน 9. ตรวจสอบฝาบ่อ ข้อต่อ ผนัง และส่วนที่ต้องเข้าไปดูแลและซ่อมแซมระบบให้อยู่ในสภาพปิดมิดชิดตลอดเวลา เพื่อป้องกันละอองน้ำเสียและกลิ่นเหม็นที่เกิดขึ้นจากก๊าซไฮโดรเจนซัลไฟด์จากระบบบำบัด	

พฤษภาคม 2558.....
(นายทนงศักดิ์ มโนธรรมรักษา, นายวีระวิทย์ มโนธรรมรักษา)
กรรมการผู้มีอำนาจ
บริษัท เจ.เอส.พี พร็อพเพอร์ตี้ จำกัด(มหาชน)

พฤษภาคม 2558 .....
(นายสุวิทย์ วรรณประดิษฐ)
ผู้ชำนาญการด้านสิ่งแวดล้อม
บริษัท อีโคซิสเต็ม เอ็นจิเนียริ่ง คอนซัลแตนท์ จำกัด

ตารางที่ 2 (47) รายการแสดงผลกระทบสิ่งแวดล้อมที่สำคัญ มาตรการป้องกันและแก้ไขผลกระทบสิ่งแวดล้อม ช่วงเปิดดำเนินการ

โครงการอาคารชุด เดอะ ไมอามี่ บางปู ของบริษัท เจ.เอส.พี พร็อพเพอร์ตี้ จำกัด (มหาชน) ตั้งอยู่ที่ ถนนสุขุมวิท(สายเก่า) ตำบลบางปูใหม่ อำเภอเมือง จังหวัดสมุทรปราการ

องค์ประกอบทางสิ่งแวดล้อม	ผลกระทบต่อสิ่งแวดล้อมที่สำคัญ	มาตรการป้องกันและแก้ไขผลกระทบสิ่งแวดล้อม	มาตรการติดตามตรวจสอบผลกระทบสิ่งแวดล้อม
		น้ำเสีย และป้องกันการรั่วไหลของละอองลอยออกสู่ภายนอกถังบำบัดน้ำเสีย 10. จัดให้มีเจ้าหน้าที่โครงการเข้ารับการอบรม ให้มีความรู้เกี่ยวกับการใช้งานระบบบำบัดน้ำเสียของโครงการอย่างเข้าใจ โดยให้เข้ารับการอบรมกับบริษัทตัวแทนจำหน่ายระบบบำบัดฯ ของโครงการ เพื่ออยู่ประจำในการเดินเครื่องและบำรุงรักษาระบบตลอดระยะเวลาการเปิดดำเนินการ 11. จัดทำตารางกำหนดระยะเวลาซ่อมบำรุงอุปกรณ์ของระบบบำบัดน้ำเสียทุกชิ้นตามคู่มือของแต่ละประเภท เพื่อความสะดวกในการซ่อมบำรุงในแต่ละครั้ง และเพื่อให้อุปกรณ์ และระบบทุกส่วนทำงานได้อย่างมีประสิทธิภาพตลอดเวลา 12. ตีเส้นสีแดง ความกว้างไม่น้อยกว่า 10 ซม. บริเวณโดยรอบเขตบ่อบำบัดน้ำเสียรวมให้ชัดเจน และเขียนป้ายถาวรแจ้งว่า "บริเวณนี้เป็นบ่อบำบัดน้ำเสีย" 13. กำหนดเวลาดูแลบำรุงรักษาระบบบำบัดน้ำเสีย ให้ปฏิบัติงานหลังเวลา 10.00 น. เป็นต้นไป และไม่ปฏิบัติงานในวันเสาร์และอาทิตย์ เนื่องจากเป็นวันหยุดผู้พักอาศัยในโครงการ ซึ่งจะอยู่ในโครงการเป็นส่วนใหญ่ อาจมีรถยนต์วิ่งเข้า-ออกโครงการตลอด ทำให้ไม่สะดวกต่อการปฏิบัติงานของเจ้าหน้าที่ 14. กำหนดวัน และเวลาในการปฏิบัติงานดูแลบำรุงรักษาระบบบำบัดน้ำเสียรวม ให้กับผู้พักอาศัยทราบทุกครั้ง อย่างน้อย 3 วันก่อนปฏิบัติงาน 15. ตรวจวัดคุณภาพน้ำทิ้งที่ผ่านการบำบัดน้ำเสีย จำนวน 1 จุด / นิติบุคคลอาคารชุดได้แก่ บ่อตรวจสภาพน้ำ ตรวจวัดเดือนละ 1 ครั้ง ตลอดระยะเวลาเปิดดำเนินการ โดยดัชนีตรวจวัดเป็นไปตามประกาศ	

พฤษภาคม 2558.....

(นายทนงศักดิ์ มโนธรรมรักษา, นายวีระวิทย์ มโนธรรมรักษา)

กรรมการผู้มีอำนาจ

บริษัท เจ.เอส.พี พร็อพเพอร์ตี้ จำกัด(มหาชน)

พฤษภาคม 2558 .....

(นายสุวิทย์ วรรณประดิษฐ)

ผู้ชำนาญการด้านสิ่งแวดล้อม

บริษัท อีโคซิสเต็ม เอ็นจิเนียริ่ง คอนซัลแตนท์ จำกัด

ตารางที่ 2 (48) รายการแสดงผลกระทบสิ่งแวดล้อมที่สำคัญ มาตรการป้องกันและแก้ไขผลกระทบสิ่งแวดล้อม ช่วงเปิดดำเนินการ
โครงการอาคารชุด เดอะ ไมอามี่ บางปู ของบริษัท เจ.เอส.พี พร็อพเพอร์ตี้ จำกัด (มหาชน) ตั้งอยู่ที่ ถนนสุขุมวิท(สายเก่า) ตำบลบางปูใหม่ อำเภอเมือง จังหวัดสมุทรปราการ

องค์ประกอบทางสิ่งแวดล้อม	ผลกระทบต่อสิ่งแวดล้อมที่สำคัญ	มาตรการป้องกันและแก้ไขผลกระทบสิ่งแวดล้อม	มาตรการติดตามตรวจสอบผลกระทบสิ่งแวดล้อม
		กระทรวงทรัพยากรธรรมชาติ และสิ่งแวดล้อม เรื่อง กำหนดมาตรฐานควบคุมการระบายน้ำทิ้งจากอาคารบางประเภท และบางขนาด พ.ศ.2548	
	6) <u>การจัดการขยะมูลฝอย</u> - เป็นแหล่งเพาะพันธ์ที่สำคัญของเชื้อโรค แมลงวัน หนู แมลงสาบ ซึ่งเป็นพาหะนำโรคมาสู่คน	1. จัดให้มีห้องพักขยะประจำชั้นของอาคาร ภายในห้องพักขยะประจำชั้น จัดให้มีถังขยะจำนวน 2 ถัง พร้อมถุงดำสำหรับรองรับขยะเปียก ขยะแห้ง และจัดให้มีถังขยะอันตราย ขนาด 30 ลิตร จำนวน 1 ถัง 2. จัดให้มีห้องพักขยะรวม จำนวน 11 แห่ง ประกอบด้วย - <u>นิติบุคคลที่ 1</u> จัดให้มีห้องพักขยะรวม 1 แห่ง รองรับขยะจากอาคาร 1-4 มีปริมาณขยะรวม 2.36 ลูกบาศก์เมตร แบ่งออกเป็น 3 ห้อง ดังนี้ 1) <u>ห้องพักขยะแห้ง</u> มีขนาด (ก x ย x ส) 2.2 x 2.43 x 2.25 เมตร (ลึกกักเก็บ 1.5 เมตร) คิดเป็นปริมาตร 8.019 ลูกบาศก์เมตร สามารถกักเก็บขยะได้นาน 9.5 วัน (8.019/0.841) โดยขยะที่รีไซเคิลได้จะเก็บรวบรวมใส่ถุงสีใส และขยะแห้ง จะเก็บรวบรวมใส่ถุงสีดำ 2) <u>ห้องพักขยะเปียก</u> มีขนาด (ก x ย x ส) 2.2 x 3.80 x 2.25 เมตร (ลึกกักเก็บ 1.5 เมตร) คิดเป็นปริมาตร 12.54 ลูกบาศก์เมตร สามารถกักเก็บขยะได้นาน 8.3 วัน (12.54/1.510) โดยขยะเปียกจะเก็บรวบรวมใส่ถุงสีดำ 3) <u>ห้องพักขยะอันตราย</u> มีขนาด (ก x ย x ส) 2.2 x 1.12 x 2.25 เมตร โดยจัดให้มีถังขยะสีเทาฝาสีส้ม ขนาด 200 ลิตร จำนวน 2 ถัง สามารถกักเก็บขยะได้นาน 50 วัน (400/8.0) - <u>นิติบุคคลที่ 2</u> จัดให้มีห้องพักขยะรวม 2 แห่ง รองรับขยะจากอาคาร อาคารที่ 5-8 และ 17-24 มีปริมาณขยะรวม 7.09 ลูกบาศก์เมตร แบ่งออกเป็น 3 ห้อง ดังนี้	-

พฤษภาคม 2558.....
(นายทนงศักดิ์ มโนธรรมรักษา, นายวีระวิทย์ มโนธรรมรักษา)
กรรมการผู้มีอำนาจ
บริษัท เจ.เอส.พี พร็อพเพอร์ตี้ จำกัด(มหาชน)

พฤษภาคม 2558 .....
(นายสุวิทย์ วรรณประดิษฐ)
ผู้ชำนาญการด้านสิ่งแวดล้อม
บริษัท อีโคซิสเต็ม เอ็นจิเนียริ่ง คอนซัลแตนท์ จำกัด

ตารางที่ 2 (49) รายการแสดงผลกระทบสิ่งแวดล้อมที่สำคัญ มาตรการป้องกันและแก้ไขผลกระทบสิ่งแวดล้อม ช่วงเปิดดำเนินการ
โครงการอาคารชุด เดอะ ไมอามี่ บางปู ของบริษัท เจ.เอส.พี พร็อพเพอร์ตี้ จำกัด (มหาชน) ตั้งอยู่ที่ ถนนสุขุมวิท(สายเก่า) ตำบลบางปูใหม่ อำเภอเมือง จังหวัดสมุทรปราการ

องค์ประกอบทางสิ่งแวดล้อม	ผลกระทบต่อสิ่งแวดล้อมที่สำคัญ	มาตรการป้องกันและแก้ไขผลกระทบสิ่งแวดล้อม	มาตรการติดตามตรวจสอบผลกระทบสิ่งแวดล้อม
		1) ห้องพักขยะแห้ง มีขนาด (ก x ย x ส) 2.2 x 2.43 x 2.25 เมตร (ลึกกักเก็บ 1.5 เมตร) คิดเป็นปริมาตร 8.019 ลูกบาศก์เมตร สามารถกักเก็บขยะได้นาน 7.12 วัน (16.038/2.528) โดยขยะที่รีไซเคิลได้จะเก็บรวบรวมใส่ถุงสีใส และขยะแห้ง จะเก็บรวบรวมใส่ถุงสีดำ 2) ห้องพักขยะเปียก มีขนาด (ก x ย x ส) 2..2 x 3.8 x 2.25 เมตร (ลึกกักเก็บ 1.5 เมตร) คิดเป็นปริมาตร 12.54 ลูกบาศก์เมตร สามารถกักเก็บขยะได้นาน 5.53 วัน (25.08/4.538) โดยขยะเปียกจะเก็บรวบรวมใส่ถุงสีดำ 3) ห้องพักขยะอันตราย มีขนาด (ก x ย x ส) 2.2 x 1.12 x 2.25 เมตร โดยจัดให้มีถังขยะสีเทาฝาสีส้ม ขนาด 200 ลิตร จำนวน 2 ถัง สามารถกักเก็บขยะได้นาน 32 วัน (800/25) - นิติบุคคลที่ 3 จัดให้มีห้องพักขยะรวม 2 แห่ง รองรับขยะจากอาคารอาคารที่ 9-16 และ 25-32 มีปริมาณขยะรวม 9.46 ลูกบาศก์เมตร แบ่งออกเป็น 3 ห้อง ดังนี้ 1) ห้องพักขยะแห้ง มีขนาด (ก x ย x ส) 2.2 x 2.43 x 2.25 เมตร (ลึกกักเก็บ 1.5 เมตร) คิดเป็นปริมาตร 8.019 ลูกบาศก์เมตร สามารถกักเก็บขยะได้นาน 4.76 วัน (16.038/3.372) โดยขยะที่รีไซเคิลได้จะเก็บรวบรวมใส่ถุงสีใส และขยะแห้ง จะเก็บรวบรวมใส่ถุงสีดำ 2) ห้องพักขยะเปียก มีขนาด (ก x ย x ส) 2..2 x 3.8 x 2.25 เมตร (ลึกกักเก็บ 1.5 เมตร) คิดเป็นปริมาตร 12.54 ลูกบาศก์เมตร สามารถกักเก็บขยะได้นาน 4.14 วัน (25.08/6.054) โดยขยะเปียก จะเก็บรวบรวมใส่ถุงสีดำ 3) ห้องพักขยะอันตราย มีขนาด (ก x ย x ส) 2.2 x 1.12 x	

พฤษภาคม 2558.....
(นายทนงศักดิ์ มโนธรรมรักษา, นายวีระวิทย์ มโนธรรมรักษา)
กรรมการผู้มีอำนาจ
บริษัท เจ.เอส.พี พร็อพเพอร์ตี้ จำกัด(มหาชน)

พฤษภาคม 2558 .....
(นายสุวิทย์ วรรณประดิษฐ)
ผู้ชำนาญการด้านสิ่งแวดล้อม
บริษัท อีโคซิสเต็ม เอ็นจิเนียริ่ง คอนซัลแตนท์ จำกัด

ตารางที่ 2 (50) รายการแสดงผลกระทบสิ่งแวดล้อมที่สำคัญ มาตรการป้องกันและแก้ไขผลกระทบสิ่งแวดล้อม ช่วงเปิดดำเนินการ
โครงการอาคารชุด เดอะ ไมอามี่ บางปู ของบริษัท เจ.เอส.พี พร็อพเพอร์ตี้ จำกัด (มหาชน) ตั้งอยู่ที่ ถนนสุขุมวิท(สายเก่า) ตำบลบางปูใหม่ อำเภอเมือง จังหวัดสมุทรปราการ

องค์ประกอบทางสิ่งแวดล้อม	ผลกระทบต่อสิ่งแวดล้อมที่สำคัญ	มาตรการป้องกันและแก้ไขผลกระทบสิ่งแวดล้อม	มาตรการติดตามตรวจสอบผลกระทบสิ่งแวดล้อม
		2.25 เมตร โดยจัดให้มีถังขยะสีเทาฝาสีส้ม ขนาด 200 ลิตร จำนวน 2 ถัง สามารถกักเก็บขยะได้นาน 24 วัน (800/33) - นิติบุคคลที่ 4 จัดให้มีห้องพักขยะรวม 1 แห่ง รองรับขยะจากอาคาร อาคารที่ 33-44 มีปริมาณขยะรวม 7.09 ลูกบาศก์เมตร แบ่งออกเป็น 3 ห้อง ดังนี้ 1) ห้องพักขยะแห้ง มีขนาด (ก x ย x ส) 2.2 x 2.43 x 2.25 เมตร (ลึกกักเก็บ 1.8 เมตร) คิดเป็นปริมาตร 9.623 ลูกบาศก์เมตร สามารถกักเก็บขยะได้นาน 3.81 วัน (9.623/2.528) โดยขยะที่รีไซเคิลได้จะเก็บรวบรวมใส่ถุงสีใส และขยะแห้ง จะเก็บรวบรวมใส่ถุงสีดำ 2) ห้องพักขยะเปียก มีขนาด (ก x ย x ส) 2..2 x 3.8 x 2.8 เมตร (ลึกกักเก็บ 1.8 เมตร) คิดเป็นปริมาตร 15.048 ลูกบาศก์เมตร สามารถกักเก็บขยะได้นาน 3.32 วัน (15.048/4.538) โดยขยะเปียก จะเก็บรวบรวมใส่ถุงสีดำ 3) ห้องพักขยะอันตราย มีขนาด (ก x ย x ส) 2.2 x 1.12 x 2.25 เมตร โดยจัดให้มีถังขยะสีเทาฝาสีส้ม ขนาด 200 ลิตร จำนวน 2 ถัง สามารถกักเก็บขยะได้นาน 16 วัน (400/25) - นิติบุคคลที่ 5 จัดให้มีห้องพักขยะรวม 1 แห่ง รองรับขยะจากอาคาร อาคารที่ 45-52 มีปริมาณขยะรวม 4.73 ลูกบาศก์เมตร แบ่งออกเป็น 3 ห้อง ดังนี้ 1) ห้องพักขยะแห้ง มีขนาด (ก x ย x ส) 2.2 x 2.43 x 2.25 เมตร (ลึกกักเก็บ 1.5 เมตร) คิดเป็นปริมาตร 8.019 ลูกบาศก์เมตร สามารถกักเก็บขยะได้นาน 4.76 วัน (8.019/1.686) โดยขยะที่รีไซเคิลได้จะเก็บรวบรวมใส่ถุงสีใส และขยะแห้ง จะเก็บรวบรวมใส่ถุงสีดำ 2) ห้องพักขยะเปียก มีขนาด (ก x ย x ส) 2..2 x 3.8 x 2.25 เมตร	

พฤษภาคม 2558.....
(นายทนงศักดิ์ มโนธรรมรักษา, นายวีระวิทย์ มโนธรรมรักษา)
กรรมการผู้มีอำนาจ
บริษัท เจ.เอส.พี พร็อพเพอร์ตี้ จำกัด(มหาชน)

พฤษภาคม 2558.....
(นายสุวิทย์ วรรณประดิษฐ)
ผู้ชำนาญการด้านสิ่งแวดล้อม
บริษัท อีโคซิสเต็ม เอ็นจิเนียริ่ง คอนซัลแตนท์ จำกัด

ตารางที่ 2 (51) รายการแสดงผลกระทบสิ่งแวดล้อมที่สำคัญ มาตรการป้องกันและแก้ไขผลกระทบสิ่งแวดล้อม ช่วงเปิดดำเนินการ

โครงการอาคารชุด เดอะ ไมอามี่ บางปู ของบริษัท เจ.เอส.พี พร็อพเพอร์ตี้ จำกัด (มหาชน) ตั้งอยู่ที่ ถนนสุขุมวิท(สายเก่า) ตำบลบางปูใหม่ อำเภอเมือง จังหวัดสมุทรปราการ

องค์ประกอบทางสิ่งแวดล้อม	ผลกระทบต่อสิ่งแวดล้อมที่สำคัญ	มาตรการป้องกันและแก้ไขผลกระทบสิ่งแวดล้อม	มาตรการติดตามตรวจสอบผลกระทบสิ่งแวดล้อม
		(ลึกกักเก็บ 1.5 เมตร) คิดเป็นปริมาตร 12.54 ลูกบาศก์เมตร สามารถกักเก็บขยะได้นาน 4.14 วัน (12.54/3.027) โดยขยะเปียก จะเก็บรวบรวมใส่ถุงสีดำ 3) ห้องพักขยะอันตราย มีขนาด (ก x ย x ส) 2.2 x 1.12 x 2.25 เมตร โดยจัดให้มีถังขยะสีเทาฝาสีส้ม ขนาด 200 ลิตร จำนวน 2 ถัง สามารถกักเก็บขยะได้นาน 23 วัน (400/17) - นิติบุคคลที่ 6 จัดให้มีห้องพักขยะรวม 1 แห่ง รองรับขยะจากอาคาร อาคารที่ 53-60 มีปริมาณขยะรวม 4.73 ลูกบาศก์เมตร แบ่งออกเป็น 3 ห้อง ดังนี้ 1) ห้องพักขยะแห้ง มีขนาด (ก x ย x ส) 2.2 x 2.43 x 2.25 เมตร (ลึกกักเก็บ 1.5 เมตร) คิดเป็นปริมาตร 8.019 ลูกบาศก์เมตร สามารถกักเก็บขยะได้นาน 4.76 วัน (8.019/1.686) โดยขยะที่รีไซเคิลได้จะเก็บรวบรวมใส่ถุงสีใส และขยะแห้ง จะเก็บรวบรวมใส่ถุงสีดำ 2) ห้องพักขยะเปียก มีขนาด (ก x ย x ส) 2..2 x 3.8 x 2.25 เมตร (ลึกกักเก็บ 1.5 เมตร) คิดเป็นปริมาตร 12.54 ลูกบาศก์เมตร สามารถกักเก็บขยะได้นาน 4.14 วัน (12.54/3.027) โดยขยะเปียก จะเก็บรวบรวมใส่ถุงสีดำ 3) ห้องพักขยะอันตราย มีขนาด (ก x ย x ส) 2.2 x 1.12 x 2.25 เมตร โดยจัดให้มีถังขยะสีเทาฝาสีส้ม ขนาด 200 ลิตร จำนวน 2 ถัง สามารถกักเก็บขยะได้นาน 23 วัน (400/17) - นิติบุคคลที่ 7 จัดให้มีห้องพักขยะรวม 1 แห่ง รองรับขยะจากอาคาร อาคารที่ 61-74 มีปริมาณขยะรวม 7.64 ลูกบาศก์เมตร แบ่งออกเป็น 3 ห้อง ดังนี้ 1) ห้องพักขยะแห้ง มีขนาด (ก x ย x ส) 2.2 x 2.43 x 2.25 เมตร (ลึกกักเก็บ 1.8 เมตร) คิดเป็นปริมาตร 9.623 ลูกบาศก์เมตร	

พฤษภาคม 2558.....

(นายทนงศักดิ์ มโนธรรมรักษา, นายวีระวิทย์ มโนธรรมรักษา)

กรรมการผู้มีอำนาจ

บริษัท เจ.เอส.พี พร็อพเพอร์ตี้ จำกัด(มหาชน)

พฤษภาคม 2558 .....

(นายสุวิทย์ วรรณประดิษฐ)

ผู้ชำนาญการด้านสิ่งแวดล้อม

บริษัท อีโคซิสเต็ม เอ็นจิเนียริ่ง คอนซัลแตนท์ จำกัด

ตารางที่ 2 (52) รายการแสดงผลกระทบสิ่งแวดล้อมที่สำคัญ มาตรการป้องกันและแก้ไขผลกระทบสิ่งแวดล้อม ช่วงเปิดดำเนินการ

โครงการอาคารชุด เดอะ ไมอามี่ บางปู ของบริษัท เจ.เอส.พี พร็อพเพอร์ตี้ จำกัด (มหาชน) ตั้งอยู่ที่ ถนนสุขุมวิท(สายเก่า) ตำบลบางปูใหม่ อำเภอเมือง จังหวัดสมุทรปราการ

องค์ประกอบทางสิ่งแวดล้อม	ผลกระทบต่อสิ่งแวดล้อมที่สำคัญ	มาตรการป้องกันและแก้ไขผลกระทบสิ่งแวดล้อม	มาตรการติดตามตรวจสอบผลกระทบสิ่งแวดล้อม
		สามารถกักเก็บขยะได้นาน 3.53 วัน (9.623/2.724) โดยขยะที่รีไซเคิลได้จะเก็บรวบรวมใส่ถุงสีใส และขยะแห้ง จะเก็บรวบรวมใส่ถุงสีดำ 2) ห้องพักขยะเปียก มีขนาด (ก x ย x ส) 2..2 x 3.8 x 2.25 เมตร (ลึกกักเก็บ 1.8 เมตร) คิดเป็นปริมาตร 15.048 ลูกบาศก์เมตร สามารถกักเก็บขยะได้นาน 3.08 วัน (15.048/4.89) โดยขยะเปียก จะเก็บรวบรวมใส่ถุงสีดำ 3) ห้องพักขยะอันตราย มีขนาด (ก x ย x ส) 2.2 x 1.12 x 2.25 เมตร โดยจัดให้มีถังขยะสีเทาฝาสีส้ม ขนาด 200 ลิตร จำนวน 2 ถัง สามารถกักเก็บขยะได้นาน 14 วัน (400/28) - นิติบุคคลที่ 8 จัดให้มีห้องพักขยะรวม 1 แห่ง รองรับขยะจากอาคารอาคารที่ 75-82 มีปริมาณขยะรวม 4.37 ลูกบาศก์เมตร แบ่งออกเป็น 3 ห้อง ดังนี้ 1) ห้องพักขยะแห้ง มีขนาด (ก x ย x ส) 2.2 x 2.43 x 2.25 เมตร (ลึกกักเก็บ 1.5 เมตร) คิดเป็นปริมาตร 8.019 ลูกบาศก์เมตร สามารถกักเก็บขยะได้นาน 5.15 วัน (8.019/1.558) โดยขยะที่รีไซเคิลได้จะเก็บรวบรวมใส่ถุงสีใส และขยะแห้ง จะเก็บรวบรวมใส่ถุงสีดำ 2) ห้องพักขยะเปียก มีขนาด (ก x ย x ส) 2..2 x 3.8 x 2.25 เมตร (ลึกกักเก็บ 1.5 เมตร) คิดเป็นปริมาตร 12.54 ลูกบาศก์เมตร สามารถกักเก็บขยะได้นาน 4.48 วัน (12.54/2.797) โดยขยะเปียก จะเก็บรวบรวมใส่ถุงสีดำ 3) ห้องพักขยะอันตราย มีขนาด (ก x ย x ส) 2.2 x 1.12 x 2.25 เมตร โดยจัดให้มีถังขยะสีเทาฝาสีส้ม ขนาด 200 ลิตร จำนวน 2 ถัง สามารถกักเก็บขยะได้นาน 26 วัน (400/15) - นิติบุคคลที่ 9 จัดให้มีห้องพักขยะรวม 1 แห่ง รองรับขยะจากอาคาร	

พฤษภาคม 2558.....

(นายทนงศักดิ์ มโนธรรมรักษา, นายวีระวิทย์ มโนธรรมรักษา)

กรรมการผู้มีอำนาจ

บริษัท เจ.เอส.พี พร็อพเพอร์ตี้ จำกัด(มหาชน)

พฤษภาคม 2558.....

(นายสุวิทย์ วรรณประดิษฐ)

ผู้ชำนาญการด้านสิ่งแวดล้อม

บริษัท อีโคซิสเต็ม เอ็นจิเนียริ่ง คอนซัลแตนท์ จำกัด

ตารางที่ 2 (53) รายการแสดงผลกระทบสิ่งแวดล้อมที่สำคัญ มาตรการป้องกันและแก้ไขผลกระทบสิ่งแวดล้อม ช่วงเปิดดำเนินการ

โครงการอาคารชุด เดอะ ไมอามี่ บางปู ของบริษัท เจ.เอส.พี พร็อพเพอร์ตี้ จำกัด (มหาชน) ตั้งอยู่ที่ ถนนสุขุมวิท(สายเก่า) ตำบลบางปูใหม่ อำเภอเมือง จังหวัดสมุทรปราการ

องค์ประกอบทางสิ่งแวดล้อม	ผลกระทบต่อสิ่งแวดล้อมที่สำคัญ	มาตรการป้องกันและแก้ไขผลกระทบสิ่งแวดล้อม	มาตรการติดตามตรวจสอบผลกระทบสิ่งแวดล้อม
		อาคารที่ 83-90 มีปริมาณขยะรวม 4.37 ลูกบาศก์เมตร แบ่งออกเป็น 3 ห้อง ดังนี้ 1) ห้องพักขยะแห้ง มีขนาด (ก x ย x ส) 2.2 x 2.43 x 2.25 เมตร (ลึกกักเก็บ 1.5 เมตร) คิดเป็นปริมาตร 8.019 ลูกบาศก์เมตร สามารถกักเก็บขยะได้นาน 5.15 วัน (8.019/1.558) โดยขยะที่รีไซเคิลได้จะเก็บรวบรวมใส่ถุงสีใส และขยะแห้ง จะเก็บรวบรวมใส่ถุงสีดำ 2) ห้องพักขยะเปียก มีขนาด (ก x ย x ส) 2..2 x 3.8 x 2.25 เมตร (ลึกกักเก็บ 1.5 เมตร) คิดเป็นปริมาตร 12.54 ลูกบาศก์เมตร สามารถกักเก็บขยะได้นาน 4.48 วัน (12.54/2.797) โดยขยะเปียก จะเก็บรวบรวมใส่ถุงสีดำ 3) ห้องพักขยะอันตราย มีขนาด (ก x ย x ส) 2.2 x 1.12 x 2.25 เมตร โดยจัดให้มีถังขยะสีเทาฝาสีส้ม ขนาด 200 ลิตร จำนวน 2 ถัง สามารถกักเก็บขยะได้นาน 26 วัน (400/15) ภายในห้องพักขยะรวม จัดให้มีรางระบายน้ำ เพื่อรวบรวมน้ำเสียจากการชะล้าง และทำความสะอาดอาคารพักขยะรวมเข้าสู่ระบบบำบัดน้ำเสียรวมของโครงการต่อไป 3. จัดทำป้ายติดไว้บริเวณหน้าห้องพักขยะทุกชั้นด้วยข้อความ “เปิดแล้วกรุณาปิดประตูให้มิดชิด” 4. ตรวจสอบไม่ให้มีขยะตกค้างในโครงการ หากมีขยะตกค้าง โครงการต้องแจ้งให้เทศบาลตำบลบางปูข้ามาเก็บขน เพื่อนำไปกำจัดต่อไป 5. ให้แม่บ้านเก็บขนและคัดแยกขยะจากถังขยะในแต่ละชั้นทุกวัน และทำความสะอาดที่พักขยะรวมทุกครั้งที่เก็บขน พร้อมสำรวจและเก็บขยะที่ตกหล่นนอกถังทุกครั้งที่เก็บขน 6. ให้แม่บ้านรวบรวมขยะจากห้องพักขยะแต่ละชั้นหลังเวลา 10.00 น.	

พฤษภาคม 2558.....

(นายทนงศักดิ์ มโนธรรมรักษา, นายวีระวิทย์ มโนธรรมรักษา)

กรรมการผู้มีอำนาจ

บริษัท เจ.เอส.พี พร็อพเพอร์ตี้ จำกัด(มหาชน)

พฤษภาคม 2558 .....

(นายสุวิทย์ วรรณ์ประดิษฐ)

ผู้ชำนาญการด้านสิ่งแวดล้อม

บริษัท อีโคซิสเต็ม เอ็นจิเนียริ่ง คอนซัลแตนท์ จำกัด

องค์ประกอบทางสิ่งแวดล้อม	ผลกระทบต่อสิ่งแวดล้อมที่สำคัญ	มาตรการป้องกันและแก้ไขผลกระทบสิ่งแวดล้อม	มาตรการติดตามตรวจสอบผลกระทบสิ่งแวดล้อม
		ซึ่งเป็นเวลาที่ส่วนใหญ่ผู้พักอาศัยออกไปทำงานแล้ว 7. จัดให้มีถุงมือยางแจกให้กับแม่บ้าน เพื่อป้องกันอันตรายจากสารเคมีและของมีคมที่ปะปนมากับขยะ 8. ส่งเสริมและเผยแพร่/ประชาสัมพันธ์ผ่านทางแผ่นพับใบปลิว ให้ผู้พักอาศัยในโครงการรู้จักและเข้าใจหลักการง่าย ๆ ในการลดปริมาณขยะ เช่น หลัก 4Rs นั่นคือ Repair (ซ่อมแซม) Reduce (ลด) Reuse (ใช้ซ้ำ) และ Recycle (แปรรูปนำกลับมาใช้ใหม่) 9. สำรวจตรวจสอบประตูห้องพักแต่ละชั้น ตลอดจนอาคารพักขยะรวมบริเวณชั้นล่างทุกครั้งเมื่อขนย้ายขยะ โดยประตูต้องปิดมิดชิดทุกครั้งเมื่อขนย้ายเสร็จสิ้น 10. จัดให้มีการปลูกต้นไม้บริเวณหน้าอาคารพักขยะรวม โดยมีการบำรุงดูแลรักษาต้นไม้ที่อยู่โดยรอบอาคารพักขยะรวม หากมีการเหี่ยวเฉาให้ปลูกทดแทนโดยทันที เพื่อช่วยบดบังทัศนอุจาด และกลิ่นอันไม่พึงประสงค์ของขยะมูลฝอย 11. ให้เจ้าหน้าที่นิติบุคคลอาคารชุด ประสานงานกับรถเก็บขนขยะโครงการเปิดไฟกระพริบฉุกเฉินตลอดช่วงเวลาการเก็บขน เนื่องจากรถเก็บขนขยะจะเข้ามาเก็บขนในช่วงเวลากลางคืน เพื่อป้องกันอุบัติเหตุจากรถยนต์ที่เข้า-ออกโครงการ	
	7) <u>อุบัติเหตุจากการเกิดอัคคีภัย</u> - เนื่องจากโครงการเป็นอาคารพักอาศัย สูง 5 ชั้น การออกแบบโครงการจะต้องมีการออกแบบระบบป้องกัน และเตือนเหตุเพลิงไหม้ที่ความสอดคล้อง และครบถ้วนเป็นไปตามกฎหมายข้อบังคับของอาคารขนาดใหญ่ เพื่อให้เกิดความปลอดภัยสูงสุดต่อผู้พักอาศัย	1. ติดตั้งระบบป้องกันอัคคีภัย และระบบระบายอากาศได้ระบุไว้ในรายงานฯ ซึ่งเป็นไปตามกฎกระทรวงฉบับที่ 39 (พ.ศ.2537) และกฎกระทรวงฉบับที่ 47 (พ.ศ.2540) ออกตามความในพระราชบัญญัติควบคุมอาคาร พ.ศ.2522 รวมถึงข้อกำหนดที่เกี่ยวข้องระบบป้องกันอัคคีภัย 2. จัดให้มีหัวรับน้ำดับเพลิงนอกอาคาร เป็นหัวรับน้ำแบบ 2 ทิศทาง ขนาด 4 x 2 ½ x 2 ½ นิ้ว ติดตั้งบริเวณด้านนอกอาคารทุกอาคาร จำนวน 1	-

พฤษภาคม 2558.....
(นายทนงศักดิ์ มโนธรรมรักษา, นายวีระวิทย์ มโนธรรมรักษา)
กรรมการผู้มีอำนาจ
บริษัท เจ.เอส.พี พร็อพเพอร์ตี้ จำกัด(มหาชน)

พฤษภาคม 2558 .....
(นายสุวิทย์ วรรณประดิษฐ)
ผู้ชำนาญการด้านสิ่งแวดล้อม
บริษัท อีโคซิสเต็ม เอ็นจิเนียริ่ง คอนซัลแตนท์ จำกัด

ตารางที่ 2 (55) รายการแสดงผลกระทบสิ่งแวดล้อมที่สำคัญ มาตรการป้องกันและแก้ไขผลกระทบสิ่งแวดล้อม ช่วงเปิดดำเนินการ

โครงการอาคารชุด เดอะ ไมอามี่ บางปู ของบริษัท เจ.เอส.พี พร็อพเพอร์ตี้ จำกัด (มหาชน) ตั้งอยู่ที่ ถนนสุขุมวิท(สายเก่า) ตำบลบางปูใหม่ อำเภอเมือง จังหวัดสมุทรปราการ

องค์ประกอบทางสิ่งแวดล้อม	ผลกระทบต่อสิ่งแวดล้อมที่สำคัญ	มาตรการป้องกันและแก้ไขผลกระทบสิ่งแวดล้อม	มาตรการติดตามตรวจสอบผลกระทบสิ่งแวดล้อม
		หัว/อาคาร เพื่อรับน้ำจากรถดับเพลิงเข้าสู่ท่อจ่ายน้ำดับเพลิงของโครงการ และเก็บสำรองไว้ในถังเก็บน้ำสำรองดับเพลิงชั้นหลังคา 3. ตรวจสอบระบบป้องกันอัคคีภัยให้ใช้การได้อยู่เสมอ ตามคำแนะนำของผู้ผลิต หากพบว่าชำรุดหรือใช้การไม่ได้ให้รีบแก้ไขทันที 4. ติดป้ายแนะนำการใช้อุปกรณ์แต่ละชนิดไว้บริเวณที่อุปกรณ์ติดตั้งอยู่ 5. ติดตั้งแบบแปลนแผนผังตำแหน่งที่ติดตั้งอุปกรณ์ดับเพลิงต่าง ๆ บริเวณโถงลิฟต์แต่ละชั้นของอาคาร 6. จัดให้มีการอบรมวิธีการใช้อุปกรณ์และระบบป้องกันอัคคีภัย รวมถึงแหล่งน้ำสำรองดับเพลิงของอาคารจากชั้นหลังคา และฝึกอบรมเรื่องการซ้อมอพยพย้ายคนเมื่อเกิดเพลิงไหม้แก่เจ้าหน้าที่ของโครงการ เจ้าหน้าที่รักษาความปลอดภัย เพื่อให้สามารถใช้งานได้ทันท่วงทีและไม่ตกใจกลัว 7. จัดให้มีแผนการป้องกันและดับเพลิงของอาคารโครงการ โดยเจ้าของโครงการ ต้องปรับปรุงให้สอดคล้องกับโครงสร้างการบริหารงานและปรับปรุงให้สอดคล้องกับสถานการณ์ที่ได้จากการฝึกซ้อม การอพยพหนีไฟ และการดับเพลิงเพื่อให้ได้แผนการป้องกัน และดับเพลิงของโครงการที่มีประสิทธิภาพ 8. จัดให้มีการซ้อมการอพยพหนีไฟและการดับเพลิงของโครงการ โดยประสานงานกับงานป้องกันและบรรเทาสาธารณภัยเทศบาลตำบลบางปู เป็นประจำทุกปี 9. บริเวณเส้นทางการหนีไฟ บันไดหนีไฟห้ามมิให้มีสิ่งกีดขวางใด ๆ เพื่อให้การอพยพหนีไฟเป็นไปโดยสะดวก 10. กำหนดให้มีพื้นที่จุดรวมพล ไม่น้อยกว่า 1 คน ต่อพื้นที่ 0.25 ตารางเมตร โดยจุดรวมพลดังกล่าวนี้ เจ้าของโครงการสามารถเปลี่ยนแปลงได้ โดยประเมินจากการฝึกซ้อมการหนีไฟและดับเพลิงประจำปี	

พฤษภาคม 2558.....

(นายทนงศักดิ์ มโนธรรมรักษา, นายวีระวิทย์ มโนธรรมรักษา)

กรรมการผู้มีอำนาจ

บริษัท เจ.เอส.พี พร็อพเพอร์ตี้ จำกัด(มหาชน)

พฤษภาคม 2558 .....

(นายสุวิทย์ วรรณประดิษฐ)

ผู้ชำนาญการด้านสิ่งแวดล้อม

บริษัท อีโคซิสเต็ม เอ็นจิเนียริ่ง คอนซัลแตนท์ จำกัด

ตารางที่ 2 (56) รายการแสดงผลกระทบสิ่งแวดล้อมที่สำคัญ มาตรการป้องกันและแก้ไขผลกระทบสิ่งแวดล้อม ช่วงเปิดดำเนินการ
โครงการอาคารชุด เดอะ ไมอามี่ บางปู ของบริษัท เจ.เอส.พี พร็อพเพอร์ตี้ จำกัด (มหาชน) ตั้งอยู่ที่ ถนนสุขุมวิท(สายเก่า) ตำบลบางปูใหม่ อำเภอเมือง จังหวัดสมุทรปราการ

องค์ประกอบทางสิ่งแวดล้อม	ผลกระทบต่อสิ่งแวดล้อมที่สำคัญ	มาตรการป้องกันและแก้ไขผลกระทบสิ่งแวดล้อม	มาตรการติดตามตรวจสอบผลกระทบสิ่งแวดล้อม
		11. จัดให้มีป้ายระบุว่าพื้นที่บริเวณนี้เป็นจุดรวมพลที่สามารถมองเห็นได้ชัดเจน 12. หากมีการเปลี่ยนแปลงตำแหน่งจุดรวมพล จะต้องแจ้งให้ผู้พักอาศัยภายในโครงการทราบโดยทันที	
	8) <u>การเข้าพักอาศัยของผู้พักอาศัยจำนวนมาก</u> - การพัฒนาโครงการ ซึ่งเกิดจากความต้องการที่พักอาศัยของกลุ่มคนทำงาน โดยมาจากหลากหลายอาชีพ ต่างท้องที่มาอยู่รวมกันในเขตรั้วโครงการเดียวกัน อาจมีความขัดแย้งทางความคิด, วัฒนธรรมการเป็นอยู่ ตลอดจนจิตใต้สำนึกของแต่ละคน กรณีที่ไม่มีการปรับความคิดหรือไม่มีการพูดคุย หรือไม่มีกิจกรรม อาจก่อให้เกิดความขัดแย้งกันได้ - เนื่องจากผู้พักอาศัยส่วนมากเป็นกลุ่มวัยทำงานโอกาสในการพักผ่อน ออกกำลังกาย ตลอดจนการสังสรรค์กับครอบครัวและเพื่อนบ้านจึงมีน้อย ทำให้ขาดความสัมพันธ์ของครอบครัวและชุมชนที่อยู่ด้วยกันตลอดจนอาจเป็นผลเสียต่อสุขภาพร่างกาย อันเนื่องจากการออกกำลังกายน้อยหรือไม่ได้ออกกำลังกาย	1. จัดให้มีพื้นที่สีเขียวบริเวณชั้นพื้นดิน ขนาด 29,755.04 ตารางเมตร โดยปลูกตามแนวรั้วของโครงการ และพื้นที่ขนาดใหญ่บริเวณด้านหน้าและด้านหลังอาคารโครงการ 2. บำรุงรักษาต้นไม้ และตัดแต่งกิ่งให้ดูสวยงาม	-
	9) <u>การพลัดตกจากที่สูง</u> - การพลัดตกจากที่สูงในช่วงเปิดดำเนินการ อาจมีสาเหตุมาจากการขาดความระวัดระวัง ได้แก่ การทำเศษวัสดุตกหล่น เช่น กระถางต้นไม้ เป็นต้น	1. มีการประชาสัมพันธ์ขอความร่วมมือให้ผู้พักอาศัยดูแลวัสดุต่าง ๆ บริเวณระเบียงที่อาจจะพลัดตกจากระเบียงลงสู่พื้นชั้นล่างของโครงการ 2. จัดให้มีฝ่ายช่าง และเจ้าหน้าที่คอยตรวจสอบตำแหน่งจุดเสี่ยงที่มีผลต่อการพลัดตกจากอาคารอย่างสม่ำเสมอ และทำการแก้ไขอย่างเร่งด่วน	-

พฤษภาคม 2558.....
(นายทนงศักดิ์ มโนธรรมรักษา, นายวีระวิทย์ มโนธรรมรักษา)
กรรมการผู้มีอำนาจ
บริษัท เจ.เอส.พี พร็อพเพอร์ตี้ จำกัด(มหาชน)

พฤษภาคม 2558 .....
(นายสุวิทย์ วรรณประดิษฐ)
ผู้ชำนาญการด้านสิ่งแวดล้อม
บริษัท อีโคซิสเต็ม เอ็นจิเนียริ่ง คอนซัลแตนท์ จำกัด

ตารางที่ 2 (57) รายการแสดงผลกระทบสิ่งแวดล้อมที่สำคัญ มาตรการป้องกันและแก้ไขผลกระทบสิ่งแวดล้อม ช่วงเปิดดำเนินการ

โครงการอาคารชุด เดอะ ไมอามี่ บางปู ของบริษัท เจ.เอส.พี พร็อพเพอร์ตี้ จำกัด (มหาชน) ตั้งอยู่ที่ ถนนสุขุมวิท(สายเก่า) ตำบลบางปูใหม่ อำเภอเมือง จังหวัดสมุทรปราการ

องค์ประกอบทางสิ่งแวดล้อม	ผลกระทบต่อสิ่งแวดล้อมที่สำคัญ	มาตรการป้องกันและแก้ไขผลกระทบสิ่งแวดล้อม	มาตรการติดตามตรวจสอบผลกระทบสิ่งแวดล้อม
4.3 อาชีวอนามัย และความปลอดภัย	- โครงการจะจัดให้มีแม่บ้านเป็นผู้ดูแลรักษาความสะอาดของโครงการ การจัดการขยะมูลฝอย รวมทั้งมีฝ่ายช่างที่มีหน้าที่ดูแลระบบสาธารณูปโภค และสาธารณูปการของโครงการตลอดระยะเวลาเปิดดำเนินโครงการ ได้แก่ ระบบน้ำใช้ ระบบบำบัดน้ำเสีย ระบบระบายน้ำ ระบบไฟฟ้า ระบบระบายอากาศ และระบบป้องกันอัคคีภัย เพื่อความสะดวกและความปลอดภัยของผู้พักอาศัยภายในโครงการ	-	-
4.4 การศึกษา	- ภายในเทศบาลตำบลบางปู มีสถานศึกษาระดับต่าง ๆ ทั้งภาครัฐบาล และเอกชนจำนวนหลายแห่ง ซึ่งเมื่อเทียบกับจำนวนนักเรียนแล้วถือว่าเพียงพอ และยังสามารถรองรับบุตรหลานของผู้ที่จะย้ายเข้ามาพักอาศัยในโครงการและในบริเวณนี้ได้อีก ประกอบกับประชาชนในเทศบาลตำบลบางปูมีทางเลือกทางการศึกษามากมาย อีกทั้งรัฐบาลมีนโยบายในการสนับสนุนทางการศึกษามีระบบเงินกู้ยืม ทำให้ผู้ที่มีความตั้งใจในการศึกษาต่อมีโอกาสและมีความพยายามมากยิ่งขึ้นที่จะเลือกเข้ารับการศึกษาจากสถาบันที่ตรงกับความพึงพอใจสูงสุด	-	-
4.5 ศาสนา	- เนื่องจากคนไทยไม่มีปัญหาด้านการแบ่งแยกศาสนา ประเพณีและวัฒนธรรม มีการใช้ชีวิตร่วมกันอย่างประสมกลมกลืน ดังนั้นคาดว่าทั้งช่วงก่อสร้างและเปิดดำเนินการ คาดว่าจะเกิดผลกระทบด้านนี้น้อยมาก	-	-
4.6 ความปลอดภัยสาธารณะ	- โครงการจัดให้มีเจ้าหน้าที่รักษาความปลอดภัยประจำอยู่ภายในโครงการตลอดเวลา 24 ชั่วโมง เพื่อคอยอำนวยความสะดวกและตรวจสอบความสงบเรียบร้อยของผู้พักอาศัย พร้อมจัดให้มีประตูเปิด-ปิดบริเวณทางเข้าออกอาคารด้วยระบบ Key Card ระบบสัญญาณโทรทัศน์วงจรปิด (CCTV) ติดตั้งไว้ทุกชั้นของโครงการ ทางเท้าริมถนนทางเข้าออกและถนนภายในแต่ละ	1. จัดให้มีแผนงานความปลอดภัยเรื่องยาเสพติดของโครงการ โดยเจ้าของโครงการต้องทำแผนให้สอดคล้องกับโครงสร้างการบริหารงานและประสานงานกับกองบัญชาการตำรวจปราบปรามยาเสพติด และสำนักงานตรวจคนเข้าเมืองเป็นประจำทุกปี 2. รณรงค์ให้เจ้าหน้าที่ดูแลอาคาร ติดบอร์ดประชาสัมพันธ์ และให้ความรู้เกี่ยวกับโทษของยาเสพติด	-

พฤษภาคม 2558.....

(นายทนงศักดิ์ มโนธรรมรักษา, นายวีระวิทย์ มโนธรรมรักษา)

กรรมการผู้มีอำนาจ

บริษัท เจ.เอส.พี พร็อพเพอร์ตี้ จำกัด(มหาชน)

พฤษภาคม 2558 .....

(นายสุวิทย์ วรรณประดิษฐ)

ผู้ชำนาญการด้านสิ่งแวดล้อม

บริษัท อีโคซิสเต็ม เอ็นจิเนียริ่ง คอนซัลแตนท์ จำกัด

ตารางที่ 2 (58) รายการแสดงผลกระทบสิ่งแวดล้อมที่สำคัญ มาตรการป้องกันและแก้ไขผลกระทบสิ่งแวดล้อม ช่วงเปิดดำเนินการ

โครงการอาคารชุด เดอะ ไมอามี่ บางปู ของบริษัท เจ.เอส.พี พร็อพเพอร์ตี้ จำกัด (มหาชน) ตั้งอยู่ที่ ถนนสุขุมวิท(สายเก่า) ตำบลบางปูใหม่ อำเภอเมือง จังหวัดสมุทรปราการ

องค์ประกอบทางสิ่งแวดล้อม	ผลกระทบต่อสิ่งแวดล้อมที่สำคัญ	มาตรการป้องกันและแก้ไขผลกระทบสิ่งแวดล้อม	มาตรการติดตามตรวจสอบผลกระทบสิ่งแวดล้อม
	นิติบุคคล และไฟส่องสว่างภายในโครงการเพื่ออำนวยความสะดวกให้แก่ผู้พักอาศัยในโครงการ ได้ใช้เส้นทางการสัญจรภายในโครงการอย่างปลอดภัย ประกอบด้วยเจ้าหน้าที่รักษาความปลอดภัยตลอด 24 ชั่วโมง สามารถตรวจสอบผู้เข้ามาเยี่ยมเยือนภายในโครงการได้ตลอดเวลาจึงคาดว่าสามารถให้ความปลอดภัยต่อผู้พักอาศัย และพื้นที่ใกล้เคียงโครงการได้อย่างเพียงพอ 1. ติดตั้งระบบโทรทัศน์วงจรปิด (CCTV System) ซึ่งเป็นระบบโทรทัศน์วงจรปิดที่สามารถเฝ้าดูพื้นที่เพื่อป้องกันความปลอดภัยตามจุดต่าง ๆ โดยคุณสมบัติของกล้องสามารถจับภาพได้ในเวลากลางคืน และระบบกล้องสามารถบันทึกภาพได้อย่างน้อย 1 เดือน และสามารถดูภาพย้อนหลังได้ 2. ติดตั้งระบบการควบคุมประตูอัตโนมัติ (Access Control) ควบคุมการเข้า-ออกอาคารของผู้พักอาศัย และบุคคลภายนอกที่เข้ามาติดต่อด้วยระบบคีย์การ์ด ที่ติดตั้งไว้บริเวณโถงทางเข้าอาคาร ข้อมูลของผู้พักอาศัยจะถูกบันทึกไว้ในบัตร สำหรับบุคคลภายนอกที่เข้ามาติดต่อต้องมีการแลกบัตรประชาชนก่อนเข้าอาคาร และภาพของผู้มาติดต่อจะถูกบันทึกไว้ด้วยกล้อง CCTV บริเวณทางเข้า-ออกโดยอัตโนมัติ 3. ทางเท้าริมถนน โครงการได้จัดให้มีทางเท้าริมถนนภายในโครงการ เพื่ออำนวยความสะดวกให้ผู้พักอาศัยสามารถสัญจรทางเท้าไปยังพื้นที่ภายนอกโครงการได้ โดยทางเท้าริมถนนภาระจำยอมจัดให้มี 2 ด้าน กว้าง 1.0-3.0 เมตร สูง 1.5-2.0 เมตร ตลอดแนวเขตถนนภาระจำยอม 4. ไฟส่องสว่าง จัดให้มีไฟส่องสว่างบริเวณถนนภาระจำยอมและถนนภายในนิติบุคคลแต่ละแห่ง	3. การเข้า-ออกโครงการ และจัดเจ้าหน้าที่รักษาความปลอดภัยประจำทางเข้า-ออกโครงการ โดยบุคคลภายนอกต้องแลกบัตรกับเจ้าหน้าที่รักษาความปลอดภัยก่อนเข้าโครงการทุกครั้ง 4. จัดให้มีเจ้าหน้าที่รักษาความปลอดภัย ออกตรวจดูแลความเรียบร้อยตลอด 24 ชั่วโมง เพื่อดูแลความเรียบร้อยบริเวณด้านหน้าโครงการตลอดเวลา 5. จัดให้มีกล้องวงจรปิด (CCTV) บริเวณทางเข้า-ออกโครงการ และบริเวณจุดอับในทุก ๆ ชั้นของอาคารพักอาศัยภายในโครงการ และระบบศูนย์รับแจ้งเหตุฉุกเฉิน เมื่อมีเหตุการณ์ฉุกเฉินเกิดขึ้น เจ้าหน้าที่โครงการสามารถโทรแจ้งไปยังศูนย์รับแจ้งเหตุของหน่วยงานฉุกเฉิน เช่น สถานีตำรวจ หน่วยงานดับเพลิง และโรงพยาบาล 6. ควบคุมการเข้า-ออกอาคารพักอาศัย ด้วยระบบคีย์การ์ดบริเวณทางเข้าออกโถงต้อนรับของอาคาร เพื่อป้องกันอันตรายที่เกิดจากบุคคลจากภายนอก 7. จัดให้มีทางเท้าริมถนนภายในโครงการ พร้อมทั้งระบบไฟฟ้า และแสงสว่างให้มีความเพียงพอโดยรอบพื้นที่โครงการ เพื่ออำนวยความสะดวกให้แก่ผู้พักอาศัย และรักษาความปลอดภัยในการใช้เส้นทางสัญจร	

พฤษภาคม 2558.....

(นายทนงศักดิ์ มโนธรรมรักษา, นายวีระวิทย์ มโนธรรมรักษา)

กรรมการผู้มีอำนาจ

บริษัท เจ.เอส.พี พร็อพเพอร์ตี้ จำกัด(มหาชน)

พฤษภาคม 2558 .....

(นายสุวิทย์ วรรณ์ประดิษฐ์)

ผู้ชำนาญการด้านสิ่งแวดล้อม

บริษัท อีโคซิสเต็ม เอ็นจิเนียริ่ง คอนซัลแตนท์ จำกัด

ตารางที่ 2 (59) รายการแสดงผลกระทบสิ่งแวดล้อมที่สำคัญ มาตรการป้องกันและแก้ไขผลกระทบสิ่งแวดล้อม ช่วงเปิดดำเนินการ

โครงการอาคารชุด เดอะ ไมอามี่ บางปู ของบริษัท เจ.เอส.พี พร็อพเพอร์ตี้ จำกัด (มหาชน) ตั้งอยู่ที่ ถนนสุขุมวิท(สายเก่า) ตำบลบางปูใหม่ อำเภอเมือง จังหวัดสมุทรปราการ

องค์ประกอบทางสิ่งแวดล้อม	ผลกระทบต่อสิ่งแวดล้อมที่สำคัญ	มาตรการป้องกันและแก้ไขผลกระทบสิ่งแวดล้อม	มาตรการติดตามตรวจสอบผลกระทบสิ่งแวดล้อม
4.7 การป้องกันอัคคีภัย	- โครงการจัดเป็นอาคารชุด สูง 5 ชั้น จำนวน 90 อาคาร แต่ละอาคารมีพื้นที่ใช้สอยไม่เกิน 2,000 ตร.ม. จึงไม่เข้าข่ายอาคารสูงและอาคารขนาดใหญ่ โครงการจัดให้มีอุปกรณ์เตือนและป้องกันอัคคีภัยอย่างครบถ้วนตามกฎหมาย ประกอบกับอยู่ใกล้กับสถานีดับเพลิงสุทธิสารมากที่สุด สามารถเข้าถึงพื้นที่หากเกิดเหตุฉุกเฉินได้อย่างรวดเร็ว และสามารถให้การช่วยเหลือสนับสนุน ซึ่งกันและกันได้อย่างมีประสิทธิภาพและฉับไว	1. ติดตั้งระบบป้องกันอัคคีภัย และระบบระบายอากาศได้ระบุไว้ในรายงานฯ ซึ่งเป็นไปตามกฎกระทรวงฉบับที่ 39 (พ.ศ.2537) และกฎกระทรวงฉบับที่ 47 (พ.ศ.2540) ออกตามความในพระราชบัญญัติควบคุมอาคาร พ.ศ.2522 รวมถึงข้อกำหนดที่เกี่ยวข้องระบบป้องกันอัคคีภัย (ภาพที่ 6) 2. จัดให้มีหัวรับน้ำดับเพลิงนอกอาคาร เป็นหัวรับน้ำแบบ 2 ทิศทาง ขนาด 4 x 2 ½ x 2 ½ นิ้ว ติดตั้งบริเวณด้านนอกอาคารทุกอาคาร จำนวน 1 หัว/อาคาร เพื่อรับน้ำจากรถดับเพลิงเข้าสู่ท่อจ่ายน้ำดับเพลิงของโครงการ และเก็บสำรองไว้ในถังเก็บน้ำสำรองดับเพลิงชั้นหลังคา 3. ตรวจสอบระบบป้องกันอัคคีภัยให้ใช้การได้อยู่เสมอ ตามคำแนะนำของผู้ผลิต หากพบว่าชำรุดหรือใช้การไม่ได้ให้รีบแก้ไขทันที 4. ติดป้ายแนะนำการใช้อุปกรณ์แต่ละชนิดไว้บริเวณที่อุปกรณ์ติดตั้งอยู่ 5. ติดตั้งแบบแปลนแผนผังตำแหน่งที่ติดตั้งอุปกรณ์ดับเพลิงต่าง ๆ บริเวณโถงลิฟต์แต่ละชั้นของอาคาร 6. จัดให้มีการอบรมวิธีการใช้อุปกรณ์และระบบป้องกันอัคคีภัย รวมถึงแหล่งน้ำสำรองดับเพลิงของอาคารจากชั้นหลังคา และฝึกอบรมเรื่องการซ้อมอพยพย้ายคนเมื่อเกิดเพลิงไหม้แก่เจ้าหน้าที่ของโครงการ เจ้าหน้าที่รักษาความปลอดภัย เพื่อให้สามารถใช้งานได้ทันท่วงทีและไม่ตกใจกลัว 7. จัดให้มีแผนการป้องกันและดับเพลิงของอาคารโครงการ โดยเจ้าของโครงการ ต้องปรับปรุงให้สอดคล้องกับโครงสร้างการบริหารงานและปรับปรุงให้สอดคล้องกับสถานการณ์ที่ได้จากการฝึกซ้อม การอพยพหนีไฟ และการดับเพลิงเพื่อให้ได้แผนการป้องกัน และดับเพลิงของโครงการที่มีประสิทธิภาพ 8. จัดให้มีการซ้อมการอพยพหนีไฟและการดับเพลิงของโครงการ โดย	- ตรวจสอบระบบเตือนภัย และป้องกันอัคคีภัยให้ใช้การได้ดี ตามคู่มือแนะนำผลิตภัณฑ์ - ผู้รับผิดชอบ : เจ้าของโครงการ (บริษัท เจ.เอส.พี. พร็อพเพอร์ตี้ จำกัด (มหาชน)) (กรณียังไม่ได้ก่อตั้งนิติบุคคล) หรือนิติ บุคคลอาคารชุด

พฤษภาคม 2558.....
(นายทนงศักดิ์ มโนธรรมรักษา, นายวีระวิทย์ มโนธรรมรักษา)
กรรมการผู้มีอำนาจ
บริษัท เจ.เอส.พี พร็อพเพอร์ตี้ จำกัด(มหาชน)

พฤษภาคม 2558 .....
(นายสุวิทย์ วรรณประดิษฐ)
ผู้ชำนาญการด้านสิ่งแวดล้อม
บริษัท อีโคซิสเต็ม เอ็นจิเนียริ่ง คอนซัลแตนท์ จำกัด

ตารางที่ 2 (60) รายการแสดงผลกระทบสิ่งแวดล้อมที่สำคัญ มาตรการป้องกันและแก้ไขผลกระทบสิ่งแวดล้อม ช่วงเปิดดำเนินการ
โครงการอาคารชุด เดอะ ไมอามี่ บางปู ของบริษัท เจ.เอส.พี พร็อพเพอร์ตี้ จำกัด (มหาชน) ตั้งอยู่ที่ ถนนสุขุมวิท(สายเก่า) ตำบลบางปูใหม่ อำเภอเมือง จังหวัดสมุทรปราการ

องค์ประกอบทางสิ่งแวดล้อม	ผลกระทบต่อสิ่งแวดล้อมที่สำคัญ	มาตรการป้องกันและแก้ไขผลกระทบสิ่งแวดล้อม	มาตรการติดตามตรวจสอบผลกระทบสิ่งแวดล้อม
		ประสานงานกับงานป้องกันและบรรเทาสาธารณภัยเทศบาลตำบลบางปู เป็นประจำทุกปี 9. บริเวณเส้นทางการหนีไฟ บันไดหนีไฟห้ามมิให้มีสิ่งกีดขวางใด ๆ เพื่อให้การอพยพหนีไฟเป็นไปโดยสะดวก 10. กำหนดให้มีพื้นที่จุดรวมพล ไม่น้อยกว่า 1 คน ต่อพื้นที่ 0.25 ตารางเมตร โดยจุดรวมพลดังกล่าวนี้ เจ้าของโครงการสามารถเปลี่ยนแปลงได้ โดยประเมินจากการฝึกซ้อมการหนีไฟและดับเพลิงประจำปี 11. จัดให้มีป้ายระบุว่าพื้นที่บริเวณนี้เป็นจุดรวมพลที่สามารถมองเห็นได้ชัดเจน 12. หากมีการเปลี่ยนแปลงตำแหน่งจุดรวมพล ต้องแจ้งให้ผู้พักอาศัยภายในโครงการทราบโดยทันที	
4.8 สุนทรียภาพและทัศนียภาพ	1) <u>การบดบังทัศนียภาพ</u> - อาคารของโครงการซึ่งเป็นอาคารคสล. สูง 5 ชั้น จำนวน 90 อาคาร ที่มีการตกแต่งสภาพภูมิสถาปัตย์โดยการปลูกไม้ยืนต้น และไม้คลุมดินโดยรอบ เพื่อให้เกิดความร่มรื่น รวมทั้งสถาปัตยกรรมของโครงการ ตกแต่งสีสันด้วยโทนสีอ่อนสบายตา เช่น สีขาว สีเทา และสีเทาเข้ม เพื่อพิจารณาร่วมกับสภาพพื้นที่บริเวณที่ตั้งโครงการ ซึ่งพบว่ามีลักษณะชุมชนเมืองส่วนใหญ่เป็นอาคารพาณิชย์ อพาร์ตเม้นท์ บ้านพักอาศัย พื้นที่บ้านพักคนงานบุคคลอื่น และที่ว่างรอการใช้ประโยชน์ - โครงการออกแบบให้มีพื้นที่สีเขียวรวมทั้งหมด 29,755.04 ตารางเมตร คิดเป็นสัดส่วน 1 คน ต่อพื้นที่สีเขียว 1.72 ตารางเมตร ตารางเมตร บริเวณชั้นล่าง และบนอาคารของอาคารชุด - การออกแบบโครงการอาคารชุดพักอาศัยรวม สูง 5 ชั้น จำนวน 90 อาคาร จัดให้มีระยะถอยร่น 3.00-24.74 เมตร	1. จัดให้มีพื้นที่สีเขียวชั้นพื้นดิน ขนาด 29,755.04 ตารางเมตร คิดเป็นสัดส่วน 1 คน ต่อพื้นที่สีเขียว 1.72 ตารางเมตร โดยตำแหน่งที่ปลูกจะอยู่ตามแนวรั้วของโครงการ เพื่อช่วยลดการสะท้อนแสง และเพิ่มความนุ่มนวลสบายตา และทำให้อาคารโครงการไม่แข็งกระด้าง เกิดภูมิทัศน์ที่ดีทั้งจากการมองภายในโครงการ และจากภายนอกสู่ภายในโครงการ ดังนี้ (ภาพที่ 7) - <u>นิติบุคคลอาคารชุดที่ 1</u> จัดให้มีพื้นที่สีเขียวชั้นพื้นดิน ขนาด 2,435.27 ตารางเมตร คิดเป็นสัดส่วน 1 คน ต่อพื้นที่สีเขียว 3.09 ตารางเมตร - <u>นิติบุคคลอาคารชุดที่ 2</u> จัดให้มีพื้นที่สีเขียวชั้นพื้นดิน ขนาด 4,306.20 ตารางเมตร คิดเป็นสัดส่วน 1 คน ต่อพื้นที่สีเขียว 1.82 ตารางเมตร - <u>นิติบุคคลอาคารชุดที่ 3</u> จัดให้มีพื้นที่สีเขียวชั้นพื้นดิน ขนาด 4,773.47 ตารางเมตร คิดเป็นสัดส่วน 1 คน ต่อพื้นที่สีเขียว 1.51 ตารางเมตร	- ตรวจสอบการเจริญเติบโตของต้นไม้ในแปลงสวนหย่อม และต้นหญ้า หากพบว่ามีต้นไม้เหี่ยวเฉา หรือตายให้บำรุงดูแล และปลูกซ่อมแซมเพิ่มเติมทันที - ผู้รับผิดชอบ : เจ้าของโครงการ (บริษัท เจ.เอส.พี. พร็อพเพอร์ตี้ จำกัด (มหาชน)) (กรณียังไม่ได้ก่อตั้งนิติบุคคล) หรือนิติบุคคลอาคารชุด

พฤษภาคม 2558.....
(นายทนงศักดิ์ มโนธรรมรักษา, นายวีระวิทย์ มโนธรรมรักษา)
กรรมการผู้มีอำนาจ
บริษัท เจ.เอส.พี พร็อพเพอร์ตี้ จำกัด(มหาชน)

พฤษภาคม 2558 .....
(นายสุวิทย์ วรรณประดิษฐ)
ผู้ชำนาญการด้านสิ่งแวดล้อม
บริษัท อีโคซิสเต็ม เอ็นจิเนียริ่ง คอนซัลแตนท์ จำกัด

ตารางที่ 2 (61) รายการแสดงผลกระทบสิ่งแวดล้อมที่สำคัญ มาตรการป้องกันและแก้ไขผลกระทบสิ่งแวดล้อม ช่วงเปิดดำเนินการ

โครงการอาคารชุด เดอะ ไมอามี่ บางปู ของบริษัท เจ.เอส.พี พร็อพเพอร์ตี้ จำกัด (มหาชน) ตั้งอยู่ที่ ถนนสุขุมวิท(สายเก่า) ตำบลบางปูใหม่ อำเภอเมือง จังหวัดสมุทรปราการ

องค์ประกอบทางสิ่งแวดล้อม	ผลกระทบต่อสิ่งแวดล้อมที่สำคัญ	มาตรการป้องกันและแก้ไขผลกระทบสิ่งแวดล้อม	มาตรการติดตามตรวจสอบผลกระทบสิ่งแวดล้อม
		- นิติบุคคลอาคารชุดที่ 4 จัดให้มีพื้นที่สีเขียวชั้นพื้นดิน ขนาด 4,128.64 ตารางเมตร คิดเป็นสัดส่วน 1 คน ต่อพื้นที่สีเขียว 1.75 ตารางเมตร - นิติบุคคลอาคารชุดที่ 5 จัดให้มีพื้นที่สีเขียวชั้นพื้นดิน ขนาด 2,634.21 ตารางเมตร คิดเป็นสัดส่วน 1 คน ต่อพื้นที่สีเขียว 1.67 ตารางเมตร - นิติบุคคลอาคารชุดที่ 6 จัดให้มีพื้นที่สีเขียวชั้นพื้นดิน ขนาด 2,235.65 ตารางเมตร คิดเป็นสัดส่วน 1 คน ต่อพื้นที่สีเขียว 1.42 ตารางเมตร - นิติบุคคลอาคารชุดที่ 7 จัดให้มีพื้นที่สีเขียวชั้นพื้นดิน ขนาด 4,817.2 ตารางเมตร คิดเป็นสัดส่วน 1 คน ต่อพื้นที่สีเขียว 3.24 ตารางเมตร - นิติบุคคลอาคารชุดที่ 8 จัดให้มีพื้นที่สีเขียวชั้นพื้นดิน ขนาด 2,184.84 ตารางเมตร คิดเป็นสัดส่วน 1 คน ต่อพื้นที่สีเขียว 1.50 ตารางเมตร - นิติบุคคลอาคารชุดที่ 9 จัดให้มีพื้นที่สีเขียวชั้นพื้นดิน ขนาด 2,239.54 ตารางเมตร คิดเป็นสัดส่วน 1 คน ต่อพื้นที่สีเขียว 1.50 ตารางเมตร 2. บริเวณแนวเขตที่ดินโดยรอบอาคารจัดให้ปลูกไม้ยืนต้นยาวตลอดแนว เพื่อสามารถช่วยดูดซับ และกรองฝุ่น กลิ่น จากเขม่าไอเสียรถยนต์ได้ 3. จัดให้มีกระจกที่มีค่าการสะท้อนแสงตามกฎกระทรวงฉบับที่ 48 (พ.ศ.2540) ออกตามความในพระราชบัญญัติควบคุมอาคาร พ.ศ. 2522 ข้อ 27 กล่าวว่า "วัสดุที่เป็นผิวของผนังภายนอกอาคาร ต้องมีปริมาณการสะท้อนแสงได้ไม่เกินร้อยละ 30"	

พฤษภาคม 2558.....

(นายทนงศักดิ์ มโนธรรมรักษา, นายวีระวิทย์ มโนธรรมรักษา)

กรรมการผู้มีอำนาจ

บริษัท เจ.เอส.พี พร็อพเพอร์ตี้ จำกัด(มหาชน)

J.S.P. PROPERTY [illegible] COMPANY LIMITED

บริษัท เจ. เอส. พี. พร็อพเพอร์ตี้ จำกัด (มหาชน)

พฤษภาคม 2558 .....

(นายสุวิทย์ วรรณประดิษฐ)

ผู้ชำนาญการด้านสิ่งแวดล้อม

บริษัท อีโคซิสเต็ม เอ็นจิเนียริ่ง คอนซัลแตนท์ จำกัด

ECOSYSTEM ENGINEERING CONSULTANT CO., LTD.

บริษัท อีโคซิสเต็ม เอ็นจิเนียริ่ง คอนซัลแตนท์ จำกัด

ตารางที่ 2 (62) รายการแสดงผลกระทบสิ่งแวดล้อมที่สำคัญ มาตรการป้องกันและแก้ไขผลกระทบสิ่งแวดล้อม ช่วงเปิดดำเนินการ

โครงการอาคารชุด เดอะ ไมอามี่ บางปู ของบริษัท เจ.เอส.พี พร็อพเพอร์ตี้ จำกัด (มหาชน) ตั้งอยู่ที่ ถนนสุขุมวิท(สายเก่า) ตำบลบางปูใหม่ อำเภอเมือง จังหวัดสมุทรปราการ

องค์ประกอบทางสิ่งแวดล้อม	ผลกระทบต่อสิ่งแวดล้อมที่สำคัญ	มาตรการป้องกันและแก้ไขผลกระทบสิ่งแวดล้อม	มาตรการติดตามตรวจสอบผลกระทบสิ่งแวดล้อม
		4. คอยดูแลรักษาพื้นที่สีเขียวและต้นไม้ในโครงการให้ดูดีสวยงามอยู่เสมอ 5. รักษาสภาพธรรมชาติ และดูแลต้นไม้บริเวณพื้นที่บดบังสายตาระหว่างพื้นที่สวนและห้องพักอาศัยที่อยู่ใกล้กับพื้นที่สวน ให้ดีอยู่เสมอ ให้มีขนาดทรงพุ่มสูง 1.0 เมตร เพื่อช่วยเป็นแนวกันชนระหว่างห้องพักอาศัยและพื้นที่สวน 6. เจ้าของโครงการทำหนังสือแจ้งต่ออาคารบ้านพักอาศัยใกล้เคียง หากถูกบดบังทัศนียภาพ จากตัวอาคารโครงการ ให้สามารถแจ้งหรือหารือกับเจ้าของโครงการในการแก้ไขผลกระทบดังกล่าวได้ ทั้งนี้ให้แจ้งเจ้าของโครงการได้ตั้งแต่เริ่มการก่อสร้างอาคารจนแล้วเสร็จจนถึงภายหลังการจัดตั้งนิติบุคคลอาคารชุดแล้วเป็นเวลา 1 ปี กรณีที่ทั้ง 2 ฝ่ายตกลงกันไม่ได้ ต้องจัดตั้งคณะกรรมการไตรภาคีขึ้นมาเพื่อเจรจาหาข้อยุติที่เป็นธรรมต่อทั้งสองฝ่าย โดยคณะกรรมการไตรภาคี ประกอบไปด้วย เจ้าของโครงการ ผู้ได้รับผลกระทบจากการก่อสร้างโครงการ และบุคคลหรือหน่วยงานที่เป็นกลางและทั้งสองฝ่ายยอมรับ	
	2) การบดบังทิศทางลม พื้นที่ที่จะได้รับผลกระทบด้านทิศทางลม ได้แก่ ◉ <u>กลุ่มอาคารที่อยู่ด้านทิศใต้ และทิศตะวันตก</u> - จะได้รับผลกระทบจากอิทธิพลของลมมรสุมตะวันออกเฉียงเหนือ ตั้งแต่ช่วงเดือนพฤศจิกายน-มกราคม ซึ่งเป็นฤดูหนาว ระยะเวลาประมาณ 3 เดือน - บริเวณที่ติดกับโครงการด้านนี้ประกอบด้วย ทิศใต้ ได้แก่ วิทยาลัยเทคนิคสมุทรปราการ และที่ดินบุคคลอื่น ถัดไปเป็นบ้านพักอาศัย สูง 1-2 ชั้น จำนวน 19 หลัง และถนนซอยเทศบาลบางปู 74 และทิศตะวันตก ได้แก่ พื้นที่ว่างรอการใช้	- เจ้าของโครงการทำหนังสือแจ้งต่ออาคารบ้านพักอาศัยใกล้เคียง หากถูกบดบังทิศทางลม จากตัวอาคารโครงการ ให้สามารถแจ้งหรือหารือกับเจ้าของโครงการในการแก้ไขผลกระทบดังกล่าวได้ ทั้งนี้ให้แจ้งเจ้าของโครงการได้ตั้งแต่เริ่มการก่อสร้างอาคารจนแล้วเสร็จจนถึงภายหลังการจัดตั้งนิติบุคคลอาคารชุดแล้วเป็นเวลา 1 ปี กรณีที่ทั้ง 2 ฝ่ายตกลงกันไม่ได้ ต้องจัดตั้งคณะกรรมการไตรภาคีขึ้นมา เพื่อเจรจาหาข้อยุติที่เป็นธรรมต่อทั้งสองฝ่าย โดยคณะกรรมการไตรภาคี ประกอบไปด้วย เจ้าของโครงการ ผู้ได้รับผลกระทบจากการก่อสร้างโครงการ และบุคคลหรือหน่วยงานที่เป็นกลางและทั้งสองฝ่ายยอมรับ	

พฤษภาคม 2558.....
(นายทนงศักดิ์ มโนธรรมรักษา, นายวีระวิทย์ มโนธรรมรักษา)
กรรมการผู้มีอำนาจ
บริษัท เจ.เอส.พี พร็อพเพอร์ตี้ จำกัด(มหาชน)

พฤษภาคม 2558 .....
(นายสุวิทย์ วรรณประดิษฐ)
ผู้ชำนาญการด้านสิ่งแวดล้อม
บริษัท อีโคซิสเต็ม เอ็นจิเนียริ่ง คอนซัลแตนท์ จำกัด

ตารางที่ 2 (63) รายการแสดงผลกระทบสิ่งแวดล้อมที่สำคัญ มาตรการป้องกันและแก้ไขผลกระทบสิ่งแวดล้อม ช่วงเปิดดำเนินการ

โครงการอาคารชุด เดอะ ไมอามี่ บางปู ของบริษัท เจ.เอส.พี พร็อพเพอร์ตี้ จำกัด (มหาชน) ตั้งอยู่ที่ ถนนสุขุมวิท(สายเก่า) ตำบลบางปูใหม่ อำเภอเมือง จังหวัดสมุทรปราการ

องค์ประกอบทางสิ่งแวดล้อม	ผลกระทบต่อสิ่งแวดล้อมที่สำคัญ	มาตรการป้องกันและแก้ไขผลกระทบสิ่งแวดล้อม	มาตรการติดตามตรวจสอบผลกระทบสิ่งแวดล้อม
	ประโยชน์ ถัดไปเป็นพื้นที่ก่อสร้างโครงการในส่วนของนิติบุคคล 4-6 ถนนภาระจำยอม พื้นที่โครงการก่อสร้างในส่วนของนิติบุคคล 7-9 ที่ดินของบุคคลอื่น และทะเลอ่าวไทย ตามลำดับ คาดว่าจะได้รับผลกระทบเรื่องกระแสลมน้อยระดับปานกลางถึงสูง ซึ่งโครงการได้จัดให้มีมาตรการลดผลกระทบในด้านคุณภาพอากาศ ซึ่งแสดงไว้แล้วในหัวข้อข้างต้น ◉ <u>กลุ่มอาคารที่อยู่ด้านทิศเหนือ และตะวันออก</u> - จะได้รับผลกระทบจากอิทธิพลจากลมมรสุมตะวันตกเฉียงใต้ ตั้งแต่ช่วงเดือนพฤษภาคม-ตุลาคม ซึ่งเป็นฤดูฝนมีระยะเวลาประมาณ 6 เดือน - บริเวณที่ติดกับโครงการด้านนี้ ประกอบด้วย ทิศเหนือ ได้แก่ ถนนสาธารณะ กว้างประมาณ 12.0 เมตร ถัดไปเป็นพื้นที่ว่างรอการใช้ประโยชน์ของเทศบาลตำบลบางปู และทาวเฮ้าส์ คสล. สูง 2 ชั้น ในชุมชนพนาสนโอเชี่ยนซิตี้วิลเลจ และทิศตะวันออก ได้แก่ พื้นที่ว่างรอการใช้ประโยชน์ ตลอดแนวเขตที่ดินโครงการ จำนวน 2 แปลง ถัดไปเป็นถนนสุขุมวิท (สายเก่า) กว้างประมาณ 30 เมตร ถัดไปเป็นแนวคลองด่าน ร้านอาหารครัวบุญเลิศ และบ้านพักอาศัย		
	3) <u>การบดบังแสงแดด</u> 1. <u>การบดบังแสงแดดในช่วงฤดูร้อน</u> <u>ผลกระทบในช่วงเช้า (7.00-12.00 น.)</u> - ผลกระทบแบบมีนัยสำคัญมาก หมายถึง กลุ่มที่ไม่ได้รับแสงเป็นระยะเวลาต่อเนื่องยาวนานตั้งแต่ 4 ชั่วโมง ขึ้นไป คือ ถนนภาระจำยอม กว้าง 16.0 เมตร - เกิดผลกระทบแบบมีนัยสำคัญปานกลาง หมายถึง กลุ่มที่ไม่ได้	- เจ้าของโครงการทำหนังสือแจ้งต่ออาคารบ้านพักอาศัยใกล้เคียง หากถูกบดบังแสงแดด จากตัวอาคารโครงการ ให้สามารถแจ้งหรือหารือกับเจ้าของโครงการในการแก้ไขผลกระทบดังกล่าวได้ ทั้งนี้ให้แจ้งเจ้าของโครงการได้ตั้งแต่เริ่มการก่อสร้างอาคารจนแล้วเสร็จจนถึงภายหลังการจัดตั้งนิติบุคคลอาคารชุดแล้วเป็นเวลา 1 ปี กรณีที่ทั้ง 2 ฝ่ายตกลงกันไม่ได้ ต้องจัดตั้งคณะกรรมการไตรภาคีขึ้นมา เพื่อเจรจาหาข้อยุติที่เป็นธรรมต่อทั้งสองฝ่าย โดยคณะกรรมการไตรภาคี ประกอบไปด้วย เจ้าของโครงการ ผู้ได้รับผลกระทบจากการก่อสร้างโครงการ	

พฤษภาคม 2558.....
(นายทนงศักดิ์ มโนธรรมรักษา, นายวีระวิทย์ มโนธรรมรักษา)
กรรมการผู้มีอำนาจ
บริษัท เจ.เอส.พี พร็อพเพอร์ตี้ จำกัด(มหาชน)

พฤษภาคม 2558.....
(นายสุวิทย์ วรรณประดิษฐ)
ผู้ชำนาญการด้านสิ่งแวดล้อม
บริษัท อีโคซิสเต็ม เอ็นจิเนียริ่ง คอนซัลแตนท์ จำกัด

ตารางที่ 2 (64) รายการแสดงผลกระทบสิ่งแวดล้อมที่สำคัญ มาตรการป้องกันและแก้ไขผลกระทบสิ่งแวดล้อม ช่วงเปิดดำเนินการ
โครงการอาคารชุด เดอะ ไมอามี่ บางปู ของบริษัท เจ.เอส.พี พร็อพเพอร์ตี้ จำกัด (มหาชน) ตั้งอยู่ที่ ถนนสุขุมวิท(สายเก่า) ตำบลบางปูใหม่ อำเภอเมือง จังหวัดสมุทรปราการ

องค์ประกอบทางสิ่งแวดล้อม	ผลกระทบต่อสิ่งแวดล้อมที่สำคัญ	มาตรการป้องกันและแก้ไขผลกระทบสิ่งแวดล้อม	มาตรการติดตามตรวจสอบผลกระทบสิ่งแวดล้อม
	รับแสงเป็นระยะเวลาต่อเนื่องยาวนานตั้งแต่ 2 ชั่วโมงแต่ไม่เกิน 4 ชั่วโมง คือ วิทยาลัยเทคนิคสมุทรปราการ ผลกระทบในช่วงบ่าย ตั้งแต่ช่วงเวลา 12.00 น. เป็นต้นไป - ผลกระทบแบบมีนัยสำคัญมาก หมายถึง กลุ่มที่ไม่ได้รับแสงเป็นระยะเวลาต่อเนื่องยาวนานตั้งแต่ 4 ชั่วโมง ขึ้นไป คือ ถนนสาธารณะ กว้างประมาณ 12 เมตร - เกิดผลกระทบแบบมีนัยสำคัญปานกลาง หมายถึง กลุ่มที่ไม่ได้รับแสงเป็นระยะเวลาต่อเนื่องยาวนานตั้งแต่ 2 ชั่วโมงแต่ไม่เกิน 4 ชั่วโมง คือ พื้นที่ว่างรอการใช้ประโยชน์ของเทศบาลตำบลบางปู 2. การบดบังแสงแดดในช่วงฤดูฝน ผลกระทบในช่วงเช้า (7.00-12.00 น.) - ผลกระทบแบบมีนัยสำคัญมาก หมายถึง กลุ่มที่ไม่ได้รับแสงเป็นระยะเวลาต่อเนื่องยาวนานตั้งแต่ 4 ชั่วโมง ขึ้นไป คือ ถนนภาระจำยอม กว้าง 16.0 เมตร - เกิดผลกระทบแบบมีนัยสำคัญปานกลาง หมายถึง กลุ่มที่ไม่ได้รับแสงเป็นระยะเวลาต่อเนื่องยาวนานตั้งแต่ 2 ชั่วโมงแต่ไม่เกิน 4 ชั่วโมง คือ วิทยาลัยเทคนิคสมุทรปราการ ผลกระทบในช่วงบ่าย ตั้งแต่ช่วงเวลา 12.00 น. เป็นต้นไป - ผลกระทบแบบมีนัยสำคัญมาก หมายถึง กลุ่มที่ไม่ได้รับแสงเป็นระยะเวลาต่อเนื่องยาวนานตั้งแต่ 4 ชั่วโมง ขึ้นไป คือ ถนนสาธารณะ กว้างประมาณ 12 เมตร - เกิดผลกระทบแบบมีนัยสำคัญปานกลาง หมายถึง กลุ่มที่ไม่ได้รับแสงเป็นระยะเวลาต่อเนื่องยาวนานตั้งแต่ 2 ชั่วโมงแต่ไม่เกิน 4 ชั่วโมง คือ พื้นที่ว่างรอการใช้ประโยชน์ของเทศบาล	และบุคคลหรือหน่วยงานที่เป็นกลางและทั้งสองฝ่ายยอมรับ	

พฤษภาคม 2558.....
(นายทนงศักดิ์ มโนธรรมรักษา, นายวีระวิทย์ มโนธรรมรักษา)
กรรมการผู้มีอำนาจ
บริษัท เจ.เอส.พี พร็อพเพอร์ตี้ จำกัด(มหาชน)

พฤษภาคม 2558 .....
(นายสุวิทย์ วรรณประดิษฐ)
ผู้ชำนาญการด้านสิ่งแวดล้อม
บริษัท อีโคซิสเต็ม เอ็นจิเนียริ่ง คอนซัลแตนท์ จำกัด

ตารางที่ 2 (65) รายการแสดงผลกระทบสิ่งแวดล้อมที่สำคัญ มาตรการป้องกันและแก้ไขผลกระทบสิ่งแวดล้อม ช่วงเปิดดำเนินการ
โครงการอาคารชุด เดอะ ไมอามี่ บางปู ของบริษัท เจ.เอส.พี พร็อพเพอร์ตี้ จำกัด (มหาชน) ตั้งอยู่ที่ ถนนสุขุมวิท(สายเก่า) ตำบลบางปูใหม่ อำเภอเมือง จังหวัดสมุทรปราการ

องค์ประกอบทางสิ่งแวดล้อม	ผลกระทบต่อสิ่งแวดล้อมที่สำคัญ	มาตรการป้องกันและแก้ไขผลกระทบสิ่งแวดล้อม	มาตรการติดตามตรวจสอบผลกระทบสิ่งแวดล้อม
	ตำบลบางปู 3. การบดบังแสงแดดในช่วงฤดูหนาว ผลกระทบในช่วงเช้า (7.00-12.00 น.) - ผลกระทบแบบมีนัยสำคัญมาก หมายถึง กลุ่มที่ไม่ได้รับแสงเป็นระยะเวลาต่อเนื่องยาวนานตั้งแต่ 4 ชั่วโมง ขึ้นไป คือ ถนนภาระจำยอม กว้าง 16.0 เมตร - เกิดผลกระทบแบบมีนัยสำคัญปานกลาง หมายถึง กลุ่มที่ไม่ได้รับแสงเป็นระยะเวลาต่อเนื่องยาวนานตั้งแต่ 2 ชั่วโมงแต่ไม่เกิน 4 ชั่วโมง คือ วิทยาลัยเทคนิคสมุทรปราการ ผลกระทบในช่วงบ่าย ช่วงเวลา 12.00 น. เป็นต้นไป - ผลกระทบแบบมีนัยสำคัญมาก หมายถึง กลุ่มที่ไม่ได้รับแสงเป็นระยะเวลาต่อเนื่องยาวนานตั้งแต่ 4 ชั่วโมง ขึ้นไป คือ ถนนสาธารณะ กว้างประมาณ 12 เมตร - เกิดผลกระทบแบบมีนัยสำคัญปานกลาง หมายถึง กลุ่มที่ไม่ได้รับแสงเป็นระยะเวลาต่อเนื่องยาวนานตั้งแต่ 2 ชั่วโมงแต่ไม่เกิน 4 ชั่วโมง คือ พื้นที่ว่างรอการใช้ประโยชน์ของเทศบาลตำบลบางปู		
4.9 การมีส่วนร่วมของประชาชน (1) การสัมภาษณ์ด้วยแบบสอบถาม ครั้งที่ 1	1. ผลการสำรวจครั้งที่ 1 ด้วยสอบถามความคิดเห็น ส่วนใหญ่เห็นว่าผลกระทบที่อาจจะเกิดขึ้นจากโครงการ โดยมีข้อห่วงกังวลและข้อคิดเห็นมีดังนี้ *กลุ่มที่ 1* พื้นที่ติดโครงการ มีความห่วงกังวลดังต่อไปนี้ - เสียงรถยนต์และกิจกรรมของผู้พักอาศัยในโครงการ อาจส่งผลต่อการเรียนการสอนของวิทยาลัย - การเกิดขึ้นของโครงการทำให้เศรษฐกิจดีขึ้น	- ปฏิบัติตามมาตรการป้องกันต้านดินและการชะล้างพังทลาย คุณภาพอากาศ เสียงและการสั่นสะเทือน การจราจร การระบายน้ำ การป้องกันน้ำท่วม อาชีวอนามัย และความปลอดภัยสาธารณะ	

พฤษภาคม 2558.....
(นายทนงศักดิ์ มโนธรรมรักษา, นายวีระวิทย์ มโนธรรมรักษา)
กรรมการผู้มีอำนาจ
บริษัท เจ.เอส.พี พร็อพเพอร์ตี้ จำกัด(มหาชน)

พฤษภาคม 2558.....
(นายสุวิทย์ วรรณประดิษฐ)
ผู้ชำนาญการด้านสิ่งแวดล้อม
บริษัท อีโคซิสเต็ม เอ็นจิเนียริ่ง คอนซัลแตนท์ จำกัด

ตารางที่ 2 (66) รายการแสดงผลกระทบสิ่งแวดล้อมที่สำคัญ มาตรการป้องกันและแก้ไขผลกระทบสิ่งแวดล้อม ช่วงเปิดดำเนินการ

โครงการอาคารชุด เดอะ ไมอามี่ บางปู ของบริษัท เจ.เอส.พี พร็อพเพอร์ตี้ จำกัด (มหาชน) ตั้งอยู่ที่ ถนนสุขุมวิท(สายเก่า) ตำบลบางปูใหม่ อำเภอเมือง จังหวัดสมุทรปราการ

องค์ประกอบทางสิ่งแวดล้อม	ผลกระทบต่อสิ่งแวดล้อมที่สำคัญ	มาตรการป้องกันและแก้ไขผลกระทบสิ่งแวดล้อม	มาตรการติดตามตรวจสอบผลกระทบสิ่งแวดล้อม
	กลุ่มที่ 2 ห่างจากพื้นที่โครงการในระยะ 150 เมตร มีความห่วงกังวลในด้านการระบายน้ำ จราจรติดขัดเพราะมีรถใช้ถนนมากขึ้น และการเกิดขึ้นของโครงการทำให้เศรษฐกิจบริเวณนี้ดีขึ้น *กลุ่มที่ 3* ห่างจากพื้นที่โครงการในระยะ 150-1,000 เมตร มีความห่วงกังวลในด้านการจราจรติดขัดเพราะมีรถใช้ถนนมากขึ้น การเกิดขึ้นของโครงการทำให้เกิดไฟตก/ไฟดับ และการเกิดขึ้นของโครงการทำให้เศรษฐกิจบริเวณนี้ดีขึ้น *กลุ่มที่ 4* พื้นที่อ่อนไหว ในรัศมี 2,000 เมตร จากพื้นที่โครงการ จำนวน 7 แห่ง - การจราจรติดขัด คาดว่าทางโรงเรียนจะได้รับผลกระทบในเรื่องการจราจรติดขัดในระดับปานกลาง เนื่องจาก ผู้พักอาศัยของโครงการ อาจสัญจรผ่านถนนสุขุมวิท(สายเก่า) บริเวณด้านหน้าโรงเรียน - ไอเสียรถยนต์จากการวิ่งเข้า-ออกพื้นที่โครงการ โรงเรียนฯ ไม่มีข้อห่วงกังวลแต่อย่างใด - โครงการแย่งใช้น้ำของชุมชน ทำให้แรงดันน้ำประปาลดลง โรงเรียนฯ คาดว่าอาจได้รับผลกระทบในระดับปานกลาง เนื่องจากมีผู้พักอาศัยเพิ่มขึ้น - โครงการใช้ไฟฟ้า อาจทำให้ไฟตกหรือกระแสไฟฟ้าไม่เพียงพอ ทางโรงเรียนฯ คาดว่าอาจได้รับผลกระทบในระดับน้อย		

พฤษภาคม 2558.....

(นายทนงศักดิ์ มโนธรรมรักษา, นายวีระวิทย์ มโนธรรมรักษา)

กรรมการผู้มีอำนาจ

บริษัท เจ.เอส.พี พร็อพเพอร์ตี้ จำกัด(มหาชน)

พฤษภาคม 2558 .....

(นายสุวิทย์ วรรณประดิษฐ)

ผู้ชำนาญการด้านสิ่งแวดล้อม

บริษัท อีโคซิสเต็ม เอ็นจิเนียริ่ง คอนซัลแตนท์ จำกัด

ตารางที่ 2 (67) รายการแสดงผลกระทบสิ่งแวดล้อมที่สำคัญ มาตรการป้องกันและแก้ไขผลกระทบสิ่งแวดล้อม ช่วงเปิดดำเนินการ

โครงการอาคารชุด เดอะ ไมอามี่ บางปู ของบริษัท เจ.เอส.พี พร็อพเพอร์ตี้ จำกัด (มหาชน) ตั้งอยู่ที่ ถนนสุขุมวิท(สายเก่า) ตำบลบางปูใหม่ อำเภอเมือง จังหวัดสมุทรปราการ

องค์ประกอบทางสิ่งแวดล้อม	ผลกระทบต่อสิ่งแวดล้อมที่สำคัญ	มาตรการป้องกันและแก้ไขผลกระทบสิ่งแวดล้อม	มาตรการติดตามตรวจสอบ ผลกระทบสิ่งแวดล้อม
(2) การสัมภาษณ์ ครั้งที่ 2	2. ผลการสำรวจครั้งที่ 2 การสัมภาษณ์ โดยนำมาตรการที่โครงการได้ข้อห่วงกังวลจากการสัมภาษณ์ ครั้งที่ 1 ไปเสนอให้กับกลุ่มเป้าหมายที่คาดว่าจะได้รับผลกระทบโดยตรงที่อยู่โดยรอบโครงการ และพื้นที่อ่อนไหว จำนวน 7 แห่ง กลุ่มเป้าหมายเห็นว่ามาตรการที่โครงการนำเสนอแต่ละด้านเพียงพอที่จะนำไปปฏิบัติ โดยมีข้อห่วงใยให้ทางโครงการ และผู้รับเหมานำมาตรการลดผลกระทบที่นำเสนอไปปฏิบัติอย่างเคร่งครัด	- ปฏิบัติตามมาตรการป้องกันด้านการจราจร ความปลอดภัยสาธารณะ และการระบายน้ำ	

พฤษภาคม 2558.....

(นายทนงศักดิ์ มโนธรรมรักษา, นายวีระวิทย์ มโนธรรมรักษา)

กรรมการผู้มีอำนาจ

บริษัท เจ.เอส.พี พร็อพเพอร์ตี้ จำกัด(มหาชน)

พฤษภาคม 2558 .....

(นายสุวิทย์ วรรณประดิษฐ)

ผู้ชำนาญการด้านสิ่งแวดล้อม

บริษัท อีโคซิสเต็ม เอ็นจิเนียริ่ง คอนซัลแตนท์ จำกัด

ตารางที่ 3 สรุปมาตรการติดตามตรวจสอบผลกระทบสิ่งแวดล้อม โครงการอาคารชุด เดอะ ไมอามี่ บางปู ช่วงก่อสร้าง
ของบริษัท เจ.เอส.พี. พร็อพเพอร์ตี้ จำกัด(มหาชน) ตั้งอยู่ที่ ถนนสุขุมวิท (สายเก่า) ตำบลบางปูใหม่ อำเภอเมือง จังหวัดสมุทรปราการ

ผลกระทบสิ่งแวดล้อม	ดัชนีตรวจวัด	วิธีการตรวจวัด	บริเวณที่ตรวจวัด	ระยะเวลา/ความถี่	ผู้รับผิดชอบ
จัดทำรายงานการปฏิบัติตามมาตรการลดผลกระทบสิ่งแวดล้อมและการติดตามตรวจสอบผลกระทบสิ่งแวดล้อม จัดส่งให้หน่วยงานที่เกี่ยวข้องทุก 6 เดือน ได้แก่ สำนักงานนโยบายและแผนทรัพยากรธรรมชาติและสิ่งแวดล้อม สำนักงานทรัพยากรธรรมชาติและสิ่งแวดล้อมจังหวัดสมุทรปราการ เทศบาลตำบลบางปู วิทยาลัยเทคนิคสมุทรปราการ และหน่วยงานที่เกี่ยวข้อง					
ช่วงก่อสร้าง					
1. สภาพภูมิประเทศ	- รั้วของโดยรอบโครงการ	- ความคงทนแข็งแรงของรั้วโดยรอบโครงการ	- พื้นที่ก่อสร้าง	- ทุกวัน ตลอดระยะเวลาการก่อสร้าง	- เจ้าของโครงการ บริษัท เจ.เอส.พี. พร็อพเพอร์ตี้ จำกัด (มหาชน)
2. ดิน และการชะล้างพังทลาย	- เศษดิน เศษวัสดุก่อสร้าง	- ต้องไม่มีเศษดิน เศษวัสดุก่อสร้างบริเวณถนน และท่อระบายน้ำ	- ถนนและท่อระบายน้ำ บริเวณพื้นที่ก่อสร้างและถนนสุขุมวิท(สายเก่า) และถนนสาธารณะที่เกี่ยวข้อง	- ทุกวัน ตลอดระยะเวลาการก่อสร้าง	- เจ้าของโครงการ บริษัท เจ.เอส.พี. พร็อพเพอร์ตี้ จำกัด (มหาชน)
3. คุณภาพอากาศ เสียงและความสั่นสะเทือน (1) คุณภาพอากาศ	- การปิดคลุม - ความเร็ว - ช่วงเวลาทำงาน - ผ้าใบคลุมอาคาร - ตะแกรงป้องกันวัสดุตกหล่น	- ตรวจสอบการบรรทุกของรถขนส่งดินและวัสดุก่อสร้าง - การฟุ้งกระจายของฝุ่นละออง - ความคงทนแข็งแรงและการฉีกขาดของผ้าใบ และตะแกรงป้องกันวัสดุตกหล่น	- พื้นที่ก่อสร้าง	- ตลอดระยะเวลาที่มีการบรรทุกดินและวัสดุก่อสร้าง	- เจ้าของโครงการ บริษัท เจ.เอส.พี. พร็อพเพอร์ตี้ จำกัด (มหาชน)
	- การตรวจวัดคุณภาพอากาศ จำนวน 3 จุด จุดที่ 1 ทิศเหนือภายในพื้นที่โครงการ 1) ช่วงงานฐานราก		- พื้นที่ก่อสร้าง	- ตลอดช่วงเวลาการก่อสร้าง	- เจ้าของโครงการ บริษัท เจ.เอส.พี. พร็อพเพอร์ตี้ จำกัด (มหาชน)
	- TSP 24 ชม. 1 วันต่อเนื่อง - PM_{10} 24 ชม. 1 วันต่อเนื่อง	-High Volume Air Sampler -High Volume PM-10 Air Sampler	- จุดที่ 1 ทิศเหนือภายในพื้นที่โครงการ	- ตรวจวัด TSP และ PM10 ทุกวันรายงานผลทุกสัปดาห์	

พฤษภาคม 2558.....
(นายทนงศักดิ์ มโนธรรมรักษา, นายวีระวิทย์ มโนธรรมรักษา)
กรรมการผู้มีอำนาจ
บริษัท เจ.เอส.พี พร็อพเพอร์ตี้ จำกัด(มหาชน)

พฤษภาคม 2558 .....
(นายสุวิทย์ วรรณประดิษฐ)
ผู้ชำนาญการด้านสิ่งแวดล้อม
บริษัท อีโคซิสเต็ม เอ็นจิเนียริ่ง คอนซัลแตนท์ จำกัด

ตารางที่ 3 (1) สรุปมาตรการติดตามตรวจสอบผลกระทบสิ่งแวดล้อม โครงการอาคารชุด เดอะ ไมอามี่ บางปู ช่วงก่อสร้าง ของบริษัท เจ.เอส.พี พร็อพเพอร์ตี้ จำกัด(มหาชน) ตั้งอยู่ที่ ถนนสุขุมวิท (สายเก่า) ตำบลบางปูใหม่ อำเภอเมือง จังหวัดสมุทรปราการ

ผลกระทบสิ่งแวดล้อม	ดัชนีตรวจวัด	วิธีการตรวจวัด	บริเวณที่ตรวจวัด	ระยะเวลา/ความถี่	ผู้รับผิดชอบ
	- CO 24 ชม. 3 วันต่อเนื่อง	- Gas Bag		- CO, NOx, SOx, HC เดือนละ 1 ครั้ง ช่วงทำฐานราก	
	- NOx 24 ชม. 3 วันต่อเนื่อง	- Chemiluminescence Method			
	- SOx 24 ชม. 3 วันต่อเนื่อง	- ตามประกาศคณะกรรมการสิ่งแวดล้อมแห่งชาติ ฉบับที่ 21 (พ.ศ.2544) เรื่อง กำหนดมาตรฐานค่าก๊าซซัลเฟอร์ไดออกไซด์ในบรรยากาศโดยทั่วไปในเวลา 1 ชั่วโมง			
	- HC 24 ชม. 3 วันต่อเนื่อง	- Gas Bag			
	2) ช่วงฐานรากแล้วเสร็จ				
	- TSP 24 ชม. 3 วันต่อเนื่อง	- High Volume Air Sampler	- จุดที่ 1 บริเวณทิศเหนือภายในพื้นที่โครงการ (ภาพที่ 8)	- ทุกพารามิเตอร์ เดือนละ 1 ครั้ง ตลอดระยะเวลาก่อสร้าง	- เจ้าของโครงการ บริษัท เจ.เอส.พี. พร็อพเพอร์ตี้ จำกัด (มหาชน)
	- PM_{10} 24 ชม. 3 วันต่อเนื่อง	- High Volume PM-10 Air Sampler			
	- CO 24 ชม. 3 วันต่อเนื่อง	- Gas Bag			
	- NOx 24 ชม. 3 วันต่อเนื่อง	- Chemiluminescence Method			
	- SOx 24 ชม. 3 วันต่อเนื่อง	- ตามประกาศคณะกรรมการสิ่งแวดล้อมแห่งชาติ ฉบับที่ 21 (พ.ศ.2544) เรื่อง กำหนดมาตรฐานค่าก๊าซซัลเฟอร์ไดออกไซด์ในบรรยากาศโดยทั่วไปในเวลา 1 ชั่วโมง			
	- HC 24 ชม. 3 วันต่อเนื่อง	- Gas Bag			
	- ความเร็วและทิศทางลม 3 วันต่อเนื่อง				
	จุดที่ 2 บริเวณโรงเรียนทอรัก		- จุดที่ 2 บริเวณโรงเรียนทอรัก (ภาพที่ 8)	- เดือนละ 1 ครั้ง ตลอดระยะเวลาการก่อสร้าง	- เจ้าของโครงการ บริษัท เจ.เอส.พี. พร็อพเพอร์ตี้ จำกัด (มหาชน)
	- TSP 24 ชม. 1 วันต่อเนื่อง	- High Volume Air Sampler			
	- PM_{10} 24 ชม. 1 วันต่อเนื่อง	- High Volume PM-10 Air Sampler			

พฤษภาคม 2558.....
(นายทนงศักดิ์ มโนธรรมรักษา, นายวีระวิทย์ มโนธรรมรักษา)
กรรมการผู้มีอำนาจ
บริษัท เจ.เอส.พี พร็อพเพอร์ตี้ จำกัด(มหาชน)

พฤษภาคม 2558 .....
(นายสุวิทย์ วรรณประดิษฐ)
ผู้ชำนาญการด้านสิ่งแวดล้อม
บริษัท อีโคซิสเต็ม เอ็นจิเนียริ่ง คอนซัลแตนท์ จำกัด

ตารางที่ 3 (2) สรุปมาตรการติดตามตรวจสอบผลกระทบสิ่งแวดล้อม โครงการอาคารชุด เดอะ ไมอามี่ บางปู ช่วงก่อสร้าง
ของบริษัท เจ.เอส.พี พร็อพเพอร์ตี้ จำกัด(มหาชน) ตั้งอยู่ที่ ถนนสุขุมวิท (สายเก่า) ตำบลบางปูใหม่ อำเภอเมือง จังหวัดสมุทรปราการ

ผลกระทบสิ่งแวดล้อม	ดัชนีตรวจวัด	วิธีการตรวจวัด	บริเวณที่ตรวจวัด	ระยะเวลา/ความถี่	ผู้รับผิดชอบ
(2) เสียง	- Leq 24 hr, Lmax และ L90 1 วันต่อเนื่อง	- เครื่องมือวัดระดับเสียง	- ด้านทิศเหนือภายในพื้นที่โครงการ	- ทุกวันช่วงทำฐานราก โดยรายงานผลทุกสัปดาห์ หลังจากนั้นตรวจวัดเดือนละ 1 ครั้ง ตลอดช่วงก่อสร้าง	- เจ้าของโครงการ บริษัท เจ.เอส.พี. พร็อพเพอร์ตี้ จำกัด (มหาชน)
(3)ความสั่นสะเทือน	- PPV, Hz เป็นเวลา 1 วันต่อเนื่อง	- ตามประกาศคณะกรรมการสิ่งแวดล้อมแห่งชาติฉบับที่ 37 (พ.ศ.2553) เรื่อง กำหนดมาตรฐานการสั่นสะเทือน เพื่อป้องกันผลกระทบต่ออาคาร	จำนวน 2 จุด คือ - ด้านทิศเหนือภายในพื้นที่โครงการ - ด้านทิศใต้ บริเวณวิทยาลัยเทคนิคสมุทรปราการ	- ทุกวันช่วงทำฐานราก โดยรายงานผลทุกสัปดาห์ หลังจากนั้นตรวจวัดเดือนละ 1 ครั้ง ตลอดช่วงก่อสร้าง	- เจ้าของโครงการ บริษัท เจ.เอส.พี. พร็อพเพอร์ตี้ จำกัด (มหาชน)
4. ทรัพยากรน้ำ	- ตรวจสอบ ดูแล ระบบสุขาภิบาลสิ่งแวดล้อม - ตรวจสอบ ดูแล ระบบระบายน้ำ	- สภาพของระบบสุขาภิบาลต้องไม่ชำรุดเสียหาย - ระบบระบายน้ำต้องไม่อุดตัน	- พื้นที่ก่อสร้าง - พื้นที่ก่อสร้าง	- เดือนละ 1 ครั้งตลอดระยะเวลาก่อสร้าง - เดือนละ 1 ครั้งตลอดระยะเวลาก่อสร้าง	- เจ้าของโครงการ บริษัท เจ.เอส.พี. พร็อพเพอร์ตี้ จำกัด (มหาชน)
5. การคมนาคมขนส่ง	- การจอดรถบรรทุกและการ กองวัสดุก่อสร้าง - การใช้สารกระตุ้นออกฤทธิ์ต่อจิตประสาท และดื่มสุราขณะขับรถ	- ตรวจสอบการจอดรถบรรทุกและการกองวัสดุก่อสร้างบริเวณไหล่ทางถนนสุขุมวิท (สายเก่า)และถนนสาธารณะที่เกี่ยวข้อง - ตรวจสอบพนักงานขับรถ ห้ามใช้สารกระตุ้น หรือดื่มสุราขณะปฏิบัติงาน	- บริเวณไหล่ทางถนนสุขุมวิท (สายเก่า) และถนนสาธารณะที่เกี่ยวข้อง - พื้นที่ก่อสร้าง	- ทุกวัน ตลอดระยะเวลาก่อสร้าง - ทุกวัน ตลอดระยะเวลาก่อสร้าง	- เจ้าของโครงการ บริษัท เจ.เอส.พี. พร็อพเพอร์ตี้ จำกัด (มหาชน)
6. ระบบสุขาภิบาล 6.1 น้ำใช้	- สภาพของระบบสุขาภิบาลต้องไม่ชำรุดและพร้อมใช้งานเสมอ - สภาพการใช้งานของถังสำรองน้ำใช้	- ตรวจสอบ ดูแลระบบสุขาภิบาลสิ่งแวดล้อม เช่น ถังสำรองน้ำใช้สั่วมคนงาน และระบบบำบัดน้ำเสีย - ตรวจสอบถังสำรองน้ำใช้ต้องไม่มีการรั่วซึม หากชำรุดต้องดำเนินการแก้ไขทันที	- พื้นที่ก่อสร้าง - ถังสำรองน้ำใช้ บริเวณพื้นที่ก่อสร้าง	- เดือนละ 1 ครั้งตลอดระยะเวลาการก่อสร้าง - เดือนละ 1 ครั้งตลอดระยะเวลาการก่อสร้าง	- เจ้าของโครงการ บริษัท เจ.เอส.พี. พร็อพเพอร์ตี้ จำกัด (มหาชน)

พฤษภาคม 2558.....
(นายทนงศักดิ์ มโนธรรมรักษา, นายวีระวิทย์ มโนธรรมรักษา)
กรรมการผู้มีอำนาจ
บริษัท เจ.เอส.พี พร็อพเพอร์ตี้ จำกัด(มหาชน)

พฤษภาคม 2558 .....
(นายสุวิทย์ วรรณประดิษฐ)
ผู้ชำนาญการด้านสิ่งแวดล้อม
บริษัท อีโคซิสเต็ม เอ็นจิเนียริ่ง คอนซัลแตนท์ จำกัด

ตารางที่ 3 (3) สรุปมาตรการติดตามตรวจสอบผลกระทบสิ่งแวดล้อม โครงการอาคารชุด เดอะ ไมอามี่ บางปู ช่วงก่อสร้าง ของบริษัท เจ.เอส.พี พร็อพเพอร์ตี้ จำกัด(มหาชน) ตั้งอยู่ที่ ถนนสุขุมวิท (สายเก่า) ตำบลบางปูใหม่ อำเภอเมือง จังหวัดสมุทรปราการ

ผลกระทบสิ่งแวดล้อม	ดัชนีตรวจวัด	วิธีการตรวจวัด	บริเวณที่ตรวจวัด	ระยะเวลา/ความถี่	ผู้รับผิดชอบ
6.2 น้ำดื่ม	- ความสะอาดของน้ำดื่ม สภาพของถังเก็บน้ำดื่ม ต้องอยู่ในสภาพดี สะอาด และตั้งอยู่บริเวณที่เหมาะสม	- ตรวจสอบสี กลิ่น และแหล่งที่มาของน้ำดื่ม สภาพของถังเก็บน้ำและบริเวณที่ตั้งของถังเก็บน้ำดื่มต้องเหมาะสม	- ถังน้ำดื่ม บริเวณบ้านพักคนงานและบริเวณพื้นที่ก่อสร้าง	- เดือนละ 1 ครั้งตลอดระยะเวลาการก่อสร้าง	
6.3 ห้องส้วมและสิ่งปฏิกูล	- ความสะอาดของห้องน้ำ และห้องส้วม ต้องไม่มีกลิ่นรบกวน ไม่มีน้ำขังและไหลออกสู่ภายนอก - ประสิทธิภาพการทำงานของระบบบำบัดน้ำเสีย	- ตรวจสอบห้องน้ำ ห้องส้วมคนงาน ให้สะอาดอยู่เสมอ ไม่มีกลิ่น ไม่มีน้ำขังและรั่วไหลออกสู่ภายนอก - ตรวจสอบการทำงานของระบบบำบัดน้ำเสียให้เป็นไปตามคู่มือแนะนำผลิตภัณฑ์หากชำรุดต้องดำเนินการแก้ไขทันที	- ห้องน้ำ ห้องส้วม บริเวณพื้นที่ก่อสร้าง - ระบบบำบัดน้ำเสียบริเวณพื้นที่ก่อสร้าง	- ทุกวัน ตลอดระยะเวลาก่อสร้าง - ตามระยะเวลาในคู่มือดูแลระบบบำบัดน้ำเสีย	
7.การจัดการขยะมูลฝอย	- สภาพของถังขยะต้องไม่ชำรุด พร้อมใช้งานเสมอ และต้องเพียงพอต่อปริมาณขยะ	- ตรวจสอบถังขยะที่ต้องจัดเตรียมไว้	- พื้นที่ก่อสร้าง	- เดือนละ 1 ครั้ง ตลอดระยะเวลาการก่อสร้าง	- เจ้าของโครงการ บริษัท เจ.เอส.พี. พร็อพเพอร์ตี้ จำกัด (มหาชน)
8. การระบายน้ำ	- ประสิทธิภาพของระบบระบายน้ำและบ่อดักขยะ-ทราย	- การอุดตันของขยะ เศษดิน หิน ทรายในรางระบายน้ำ และบ่อดักขยะที่เตรียมไว้	- พื้นที่ก่อสร้าง	- เดือนละ 1 ครั้ง ตลอดระยะเวลาการก่อสร้าง	- เจ้าของโครงการ บริษัท เจ.เอส.พี. พร็อพเพอร์ตี้ จำกัด (มหาชน)
9. การบำบัดน้ำเสีย	- pH, BOD - SS, Setteable Solids, TDS - Sulfide - TKN - Fat Oil & Grease	- ประกาศกระทรวงทรัพยากรธรรมชาติและสิ่งแวดล้อม เรื่อง กำหนดมาตรฐานควบคุมการระบายน้ำทิ้งจากอาคารบางประเภทและบางขนาด	- ระบบบำบัดน้ำเสียบริเวณพื้นที่ก่อสร้าง	- เดือนละ 1 ครั้ง ตลอดระยะเวลาการก่อสร้าง	- เจ้าของโครงการ บริษัท เจ.เอส.พี. พร็อพเพอร์ตี้ จำกัด (มหาชน)
10.เศรษฐกิจ และสังคม	- ความเดือดร้อนของเจ้าของอาคารหรือบ้านพักอาศัยจากการก่อสร้างและคนงานก่อสร้าง	- สอบถามความเดือดร้อนจากเจ้าของอาคารหรือบ้านพักอาศัยจากการก่อสร้าง และคนงานก่อสร้าง	- อาคาร และบ้านพักอาศัยโดยรอบโครงการในระยะ 0- 150 เมตร	- เดือนละ 1 ครั้ง ตลอดระยะเวลาการก่อสร้าง	- เจ้าของโครงการ บริษัท เจ.เอส.พี. พร็อพเพอร์ตี้ จำกัด (มหาชน)
11.สาธารณสุข	- โรคติดต่อ หรือพาหะนำโรคติดต่อร้ายแรง	- ตรวจสุขภาพคนงานก่อสร้าง	- พื้นที่ก่อสร้างและบ้านพักคนงาน	- ทุก ๆ 3 เดือน/ครั้ง ตลอดระยะเวลาการก่อสร้าง	- เจ้าของโครงการ บริษัท เจ.เอส.พี. พร็อพเพอร์ตี้ จำกัด (มหาชน)

พฤษภาคม 2558.....
(นายทนงศักดิ์ มโนธรรมรักษา, นายวีระวิทย์ มโนธรรมรักษา)
กรรมการผู้มีอำนาจ
บริษัท เจ.เอส.พี พร็อพเพอร์ตี้ จำกัด(มหาชน)

พฤษภาคม 2558 .....
(นายสุวิทย์ วรรณประดิษฐ)
ผู้ชำนาญการด้านสิ่งแวดล้อม
บริษัท อีโคซิสเต็ม เอ็นจิเนียริ่ง คอนซัลแตนท์ จำกัด

ตารางที่ 3 (4) สรุปมาตรการติดตามตรวจสอบผลกระทบสิ่งแวดล้อม โครงการอาคารชุด เดอะ ไมอามี่ บางปู ช่วงก่อสร้าง
ของบริษัท เจ.เอส.พี พร็อพเพอร์ตี้ จำกัด(มหาชน) ตั้งอยู่ที่ ถนนสุขุมวิท (สายเก่า) ตำบลบางปูใหม่ อำเภอเมือง จังหวัดสมุทรปราการ

ผลกระทบสิ่งแวดล้อม	ดัชนีตรวจวัด	วิธีการตรวจวัด	บริเวณที่ตรวจวัด	ระยะเวลา/ความถี่	ผู้รับผิดชอบ
12.อาชีวอนามัย และความปลอดภัย	- ประสิทธิภาพ ความแข็งแรงและทนทานของอุปกรณ์ต่าง ๆ เช่น ปั้นจั่น ลิฟต์โดยสารและขนส่งวัสดุก่อสร้าง กระเช้าแขวนไฟฟ้า นั่งร้าน ลวดสลิง และอุปกรณ์ป้องกันอันตรายส่วนบุคคล	- ตรวจสอบประสิทธิภาพตามคู่มือผลิตภัณฑ์ โดยวิศวกรที่มีความชำนาญ	- พื้นที่ก่อสร้าง	- ทุกวัน ตลอดระยะเวลาก่อสร้าง	- เจ้าของโครงการ บริษัท เจ.เอส.พี. พร็อพเพอร์ตี้ จำกัด(มหาชน)
	- การติดตั้งป้ายประกาศหรือสัญญาณเตือนรักษาความปลอดภัย บริเวณพื้นที่ก่อสร้าง	- ตรวจสอบว่ามีป้ายประกาศหรือสัญญาณเตือนรักษาความปลอดภัย อยู่ในสภาพดี หากชำรุดต้องดำเนินการแก้ไขทันที	- พื้นที่ก่อสร้าง	- ทุกวัน ตลอดระยะเวลาก่อสร้าง	
	- การอบรมหรือคู่มือปฏิบัติงานด้านความปลอดภัยอาชีวอนามัยและสิ่งแวดล้อม	- ตรวจสอบว่าต้องมีการจัดอบรมหรือจัดทำคู่มือปฏิบัติงานด้านความปลอดภัยและสิ่งแวดล้อมให้กับคนงานก่อสร้าง	- พื้นที่ก่อสร้าง	- ทุกวัน ตลอดระยะเวลาก่อสร้าง	
	- ประสิทธิภาพการใช้งานของทาวเวอร์เครน (Tower Crane) ทั้งก่อนใช้งานและหลังเลิกใช้งาน	- ตรวจสอบประสิทธิภาพตามคู่มือผลิตภัณฑ์ โดยวิศวกรที่มีความชำนาญ	- พื้นที่ก่อสร้าง	- ทุกวัน ตลอดระยะเวลาก่อสร้าง	
	- การจอดรถบรรทุกขนส่งวัสดุก่อสร้าง รถยนต์ผู้รับเหมาก่อสร้าง หรือวางวัสดุก่อสร้างกีดขวางบริเวณถนนสุขุมวิท(สายเก่า) และถนนสาธารณะที่เกี่ยวข้อง	- ตรวจสอบห้ามจอดรถบรรทุกขนส่งวัสดุก่อสร้าง รถยนต์ผู้รับเหมาก่อสร้าง หรือวางวัสดุก่อสร้างกีดขวางถนนสุขุมวิท(สายเก่า) และถนนสาธารณะที่เกี่ยวข้อง	- พื้นที่ก่อสร้าง	- ทุกวัน ตลอดระยะเวลาก่อสร้าง	
	- สภาพการใช้งานของอุปกรณ์ป้องกันอันตรายส่วนบุคคล	- ตรวจสอบสภาพการใช้งานของอุปกรณ์ป้องกันอันตรายส่วนบุคคลให้มีประสิทธิภาพดีอยู่เสมอ	-อุปกรณ์ป้องกันอันตรายส่วนบุคคลบริเวณพื้นที่ก่อสร้าง	- ทุกวัน ตลอดระยะเวลาก่อสร้าง	

พฤษภาคม 2558.....
(นายทนงศักดิ์ มโนธรรมรักษา, นายวีระวิทย์ มโนธรรมรักษา)
กรรมการผู้มีอำนาจ
บริษัท เจ.เอส.พี พร็อพเพอร์ตี้ จำกัด(มหาชน)

พฤษภาคม 2558 .....
(นายสุวิทย์ วรรณประดิษฐ)
ผู้ชำนาญการด้านสิ่งแวดล้อม
บริษัท อีโคซิสเต็ม เอ็นจิเนียริ่ง คอนซัลแตนท์ จำกัด

ตารางที่ 3 (5) สรุปมาตรการติดตามตรวจสอบผลกระทบสิ่งแวดล้อม โครงการอาคารชุด เดอะ ไมอามี่ บางปู ช่วงก่อสร้าง
ของบริษัท เจ.เอส.พี พร็อพเพอร์ตี้ จำกัด(มหาชน) ตั้งอยู่ที่ ถนนสุขุมวิท (สายเก่า) ตำบลบางปูใหม่ อำเภอเมือง จังหวัดสมุทรปราการ

ผลกระทบสิ่งแวดล้อม	ดัชนีตรวจวัด	วิธีการตรวจวัด	บริเวณที่ตรวจวัด	ระยะเวลา/ความถี่	ผู้รับผิดชอบ
	- สภาพการใช้งานของอุปกรณ์ป้องกันอันตรายจากการพลัดตกจากที่สูงและการพังทลาย	- ตรวจสอบสภาพการใช้งานของอุปกรณ์ป้องกันอันตรายจากการพลัดตกจากที่สูงและการพังทลาย หากพบว่าชำรุด ต้องดำเนินการแก้ไขทันที	- อุปกรณ์ป้องกันอันตรายจากการพลัดตกจากที่สูงและการพังทลายบริเวณพื้นที่ก่อสร้าง	- ทุกวัน ตลอดระยะเวลาก่อสร้าง	
	- ความสะอาดและการจัดวางวัสดุอุปกรณ์อย่างมีระเบียบภายในพื้นที่ก่อสร้าง	- ตรวจสอบความสะอาดและการจัดวางวัสดุอุปกรณ์อย่างมีระเบียบ โดยห้ามติดตั้งกองหรือขึ้นโครงสร้างใด ๆในที่สาธารณะ	- ภายในพื้นที่โครงการและบริเวณพื้นที่ข้างเคียง	- ทุกวัน ตลอดระยะเวลาก่อสร้าง	
	- แสงสว่างและการระบายอากาศที่เพียงพอต่อการปฏิบัติงาน	- ตรวจสอบว่ามีแสงสว่างและการระบายอากาศภายในพื้นที่ก่อสร้างให้เป็นไปตามกฎกระทรวงมหาดไทย เรื่องความปลอดภัยในงานก่อสร้าง รวมทั้งข้อกำหนดอื่นที่เกี่ยวข้อง	- บริเวณพื้นที่ก่อสร้าง	- ทุกวัน ตลอดระยะเวลาก่อสร้าง	
	- การจัดทำคู่มือการใช้งาน การบำรุงดูแลรักษาอุปกรณ์ป้องกันอัคคีภัย รวมทั้งเครื่องจักรอุปกรณ์ทุกชนิดของโครงการ	- ตรวจสอบว่าต้องมีคู่มือการใช้งาน การบำรุงดูแลรักษาอุปกรณ์ป้องกันอัคคีภัย รวมทั้งเครื่องจักรอุปกรณ์ทุกชนิดของโครงการ	- คู่มือการใช้งาน การบำรุงดูแลรักษาอุปกรณ์ป้องกันอัคคีภัย เครื่องจักรอุปกรณ์ทุกชนิดของโครงการ ตามคำแนะนำของผู้ผลิตอุปกรณ์แต่ละชนิด	- เดือนละ 1 ครั้ง ตลอดระยะเวลาก่อสร้าง	
	- ความเพียงพอของระบบสุขาภิบาลต่าง ๆ เช่น น้ำดื่ม น้ำใช้ที่สะอาดและภาชนะรองรับขยะ	- ตรวจสอบประสิทธิภาพของระบบสุขาภิบาลต่าง ๆ เช่น น้ำดื่ม น้ำใช้ที่สะอาดและภาชนะรองรับขยะต้องมี เพียงพอ	- ถังน้ำดื่ม ถังสำรองน้ำใช้ และภาชนะรองรับขยะ บริเวณพื้นที่ก่อสร้างและบ้านพักคนงาน	- ทุกวัน ตลอดระยะเวลาก่อสร้าง	
	- การติดตั้งของถังดับเพลิงเคมีบริเวณจุดเสี่ยงต่อการเกิดเพลิงไหม้	- ตรวจสอบว่าต้องมีถังดับเพลิงเคมีบริเวณจุดเสี่ยงต่อการเกิดเพลิงไหม้อย่างน้อยจะต้องมีถังดับเพลิง 2 ถัง/ชั้น ในสถานที่ก่อสร้างและบ้านพักคนงานอย่างน้อย 6 ถัง	- ภายในพื้นที่ก่อสร้างและบ้านพักคนงาน	- ทุกวัน ตลอดระยะเวลาก่อสร้าง	

พฤษภาคม 2558.....
(นายทนงศักดิ์ มโนธรรมรักษา, นายวีระวิทย์ มโนธรรมรักษา)
กรรมการผู้มีอำนาจ
บริษัท เจ.เอส.พี พร็อพเพอร์ตี้ จำกัด(มหาชน)

พฤษภาคม 2558 .....
(นายสุวิทย์ วรรณประดิษฐ)
ผู้ชำนาญการด้านสิ่งแวดล้อม
บริษัท อีโคซิสเต็ม เอ็นจิเนียริ่ง คอนซัลแตนท์ จำกัด

ตารางที่ 3 (6) สรุปมาตรการติดตามตรวจสอบผลกระทบสิ่งแวดล้อม โครงการอาคารชุด เดอะ ไมอามี่ บางปู ช่วงก่อสร้าง
ของบริษัท เจ.เอส.พี พร็อพเพอร์ตี้ จำกัด(มหาชน) ตั้งอยู่ที่ ถนนสุขุมวิท (สายเก่า) ตำบลบางปูใหม่ อำเภอเมือง จังหวัดสมุทรปราการ

ผลกระทบสิ่งแวดล้อม	ดัชนีตรวจวัด	วิธีการตรวจวัด	บริเวณที่ตรวจวัด	ระยะเวลา/ความถี่	ผู้รับผิดชอบ
	- ประกันอุบัติเหตุของโครงการเพื่อชดเชยค่าเสียหายทั้งร่างกายและทรัพย์สินของอาคารข้างเคียง	- ตรวจสอบว่ามีการจัดทำประกันอุบัติเหตุของโครงการ เพื่อชดเชยค่าเสียหายทั้งร่างกายและทรัพย์สินของอาคารข้างเคียง ในกรณีที่เกิดจากการก่อสร้าง	- ภายในพื้นที่ก่อสร้างและบริเวณพื้นที่ข้างเคียง	- ทุกวัน ตลอดระยะเวลาก่อสร้าง	
	- บันทึกสถิติการเกิดอุบัติเหตุและปัญหาด้านสุขภาพของคนงานก่อสร้าง	- ตรวจสอบการบันทึกสถิติเกิดอุบัติเหตุ และปัญหาด้านสุขภาพของคนงานก่อสร้าง เมื่อเกิดอุบัติเหตุจะต้องแก้ไขปัญหาโดยทันที และปรับเปลี่ยนวิธีการทำงานหรือจัดให้มีมาตรการป้องกันอุบัติเหตุไม่ให้เกิดซ้ำโดยทันที โดยเฉพาะการตกจากที่สูง อุบัติเหตุจากการขนส่งและไฟฟ้าช็อต	- พื้นที่ก่อสร้าง	- ทุกวัน ตลอดระยะเวลาก่อสร้าง	
	- การใช้งานของเครื่องมือปฐมพยาบาลเบื้องต้น และรถส่งผู้บาดเจ็บเมื่อเกิดอุบัติเหตุรุนแรง หรือกรณีฉุกเฉิน	- ตรวจสอบการสภาพใช้งานของเครื่องมือปฐมพยาบาลเบื้องต้น และรถส่งผู้บาดเจ็บเมื่อเกิดอุบัติเหตุรุนแรงหรือกรณีฉุกเฉินว่าใช้งานได้ดี หากชำรุดเสียหายต้องรีบดำเนินการแก้ไขทันที	- เครื่องมือปฐมพยาบาลเบื้องต้น และรถส่งผู้บาดเจ็บเมื่อเกิดอุบัติเหตุ ภายในพื้นที่ก่อสร้าง	- ทุกวัน ตลอดระยะเวลาก่อสร้าง	
13.สุนทรียภาพ และทัศนียภาพ	- สภาพรั้วที่ดี	- ตรวจสอบสภาพรั้วให้อยู่ในสภาพที่บดบังทัศนอุจาดได้	- พื้นที่ก่อสร้าง	- ทุกวัน ตลอดระยะเวลาการก่อสร้าง	- เจ้าของโครงการ บริษัท เจ.เอส.พี. พร็อพเพอร์ตี้ จำกัด (มหาชน)
14.ความปลอดภัยในชีวิตและทรัพย์สินจากคนงานก่อสร้าง	- ความเดือดร้อนของเจ้าของอาคารหรือบ้านพักอาศัยจากการรบกวนของคนงานก่อสร้าง	- จัดทำทะเบียนข้อมูลการทำงาน และประวัติคนงานก่อสร้าง เพื่อติดตาม หากชุมชนข้างเคียงถูกรบกวน	- คนงานก่อสร้างของโครงการ	- ทุกครั้งที่รับคนงานเข้าทำงาน ตลอดระยะเวลาการก่อสร้าง	- เจ้าของโครงการ บริษัท เจ.เอส.พี. พร็อพเพอร์ตี้ จำกัด (มหาชน)
		- ตรวจปัสสาวะคนงานก่อสร้าง เพื่อหาสารเสพติด หากพบต้องให้ออกทันที	- คนงานก่อสร้างของโครงการ	- ปีละ 2 ครั้ง ตลอดระยะเวลาการก่อสร้าง	

พฤษภาคม 2558.....
(นายทนงศักดิ์ มโนธรรมรักษา, นายวีระวิทย์ มโนธรรมรักษา)
กรรมการผู้มีอำนาจ
บริษัท เจ.เอส.พี พร็อพเพอร์ตี้ จำกัด(มหาชน)

พฤษภาคม 2558 .....
(นายสุวิทย์ วรรณประดิษฐ)
ผู้ชำนาญการด้านสิ่งแวดล้อม
บริษัท อีโคซิสเต็ม เอ็นจิเนียริ่ง คอนซัลแตนท์ จำกัด

ตารางที่ 3 (7) สรุปมาตรการติดตามตรวจสอบผลกระทบสิ่งแวดล้อม โครงการอาคารชุด เดอะ ไมอามี่ บางปู ช่วงก่อสร้าง
ของบริษัท เจ.เอส.พี พร็อพเพอร์ตี้ จำกัด(มหาชน) ตั้งอยู่ที่ ถนนสุขุมวิท (สายเก่า) ตำบลบางปูใหม่ อำเภอเมือง จังหวัดสมุทรปราการ

ผลกระทบสิ่งแวดล้อม	ดัชนีตรวจวัด	วิธีการตรวจวัด	บริเวณที่ตรวจวัด	ระยะเวลา/ความถี่	ผู้รับผิดชอบ
		- ตรวจสอบอัตราส่วนหัวหน้าคนงาน : คนงานก่อสร้างไม่น้อยกว่า 1:40 คน	- หัวหน้าคนงานของโครงการ	- เดือนละ 1 ครั้ง ตลอดระยะเวลาการก่อสร้าง	
		- ตรวจสอบว่ามี รปภ.ประจำตลอด 24 ชม.	- รปภ. ของโครงการ	- เดือนละ 1 ครั้งตลอดระยะเวลาการก่อสร้าง	
		- ตรวจสอบการเข้าปฏิบัติงาน ต้องลงชื่อหรือมีบัตรประจำตัว	- พนักงานและคนงาน	- เดือนละ 1 ครั้งตลอดระยะเวลาการก่อสร้าง	
		- หากมีการร้องเรียนจากชุมชนข้างเคียงโครงการต้องรีบดำเนินการแก้ไขทันที	- อาคารและบ้านพักอาศัยโดยรอบโครงการในระยะ 0- 150 เมตร	- ทุกวัน ตลอดระยะเวลาการก่อสร้าง	

พฤษภาคม 2558.....
(นายทนงศักดิ์ มโนธรรมรักษา, นายวีระวิทย์ มโนธรรมรักษา)
กรรมการผู้มีอำนาจ
บริษัท เจ.เอส.พี พร็อพเพอร์ตี้ จำกัด(มหาชน)

J.S.P. PROPERTY PUBLIC COMPANY LIMITED
บริษัท เจ. เอส. พี. พร็อพเพอร์ตี้ จำกัด (มหาชน)

พฤษภาคม 2558 .....
(นายสุวิทย์ วัรรณประดิษฐ)
ผู้ชำนาญการด้านสิ่งแวดล้อม
บริษัท อีโคซิสเต็ม เอ็นจิเนียริ่ง คอนซัลแตนท์ จำกัด

ตารางที่ 4 สรุปมาตรการติดตามตรวจสอบผลกระทบสิ่งแวดล้อม โครงการอาคารชุด เดอะ ไมอามี่ บางปู ช่วงเปิดดำเนินการ ของบริษัท เจ.เอส.พี. พร็อพเพอร์ตี้ จำกัด(มหาชน) ตั้งอยู่ที่ ถนนสุขุมวิท (สายเก่า) ตำบลบางปูใหม่ อำเภอเมือง จังหวัดสมุทรปราการ

ผลกระทบสิ่งแวดล้อม	ดัชนีตรวจวัด	วิธีการตรวจวัด	บริเวณที่ตรวจวัด	ระยะเวลา/ความถี่	ผู้รับผิดชอบ
จัดทำรายงานการปฏิบัติตามมาตรการลดผลกระทบสิ่งแวดล้อมและการติดตามตรวจสอบผลกระทบสิ่งแวดล้อม จัดส่งให้หน่วยงานที่เกี่ยวข้องทุก 6 เดือน ได้แก่ สำนักงานนโยบายและแผนทรัพยากรธรรมชาติและสิ่งแวดล้อม สำนักงานทรัพยากรธรรมชาติและสิ่งแวดล้อมจังหวัดสมุทรปราการ เทศบาลตำบลบางปู วิทยาลัยเทคนิคสมุทรปราการ และหน่วยงานที่เกี่ยวข้อง					
ช่วงเปิดดำเนินการ					
1. แหล่งน้ำใช้	- ความสามารถด้านวิศวกรรมประปา	- ตรวจสอบการทำงานของระบบท่อส่งน้ำและระบบจ่ายน้ำประปา	- พื้นที่โครงการ	- เดือนละ 1 ครั้ง ตลอดระยะเวลาเปิดดำเนินการ	- บริษัท เจ.เอส.พี. พร็อพเพอร์ตี้ จำกัด (มหาชน) (กรณียังไม่ได้จดทะเบียนนิติบุคคล) หรือนิติบุคคลอาคารชุด
	- โครงสร้างถังเก็บน้ำใต้ดิน และดาดฟ้า รอยแตกร้าว	- ตรวจสอบรอยแตกร้าว ของถังเก็บน้ำใต้ดินและดาดฟ้า	- พื้นที่โครงการ	- ทุกๆ 3 เดือน/ครั้ง ตลอดระยะเวลาเปิดดำเนินการ	
	- ลักษณะทางกายภาพ เช่น กลิ่น สี และความขุ่น	- ประกาศกระทรวงสาธารณสุข ฉบับที่ 135 (พ.ศ.2534) เรื่อง น้ำบริโภคในภาชนะบรรจุที่ปิดมิดชิด	- พื้นที่โครงการ	- ทุกๆ 3 เดือน/ครั้ง ตลอดระยะเวลาเปิดดำเนินการ	
	- ปริมาณ E.Coli ในถังเก็บน้ำ				
2. การใช้ไฟฟ้า	- การผุกร่อนหรือสายไฟชำรุด	- ตรวจสอบการรั่วไหล/การลัดวงจรของหม้อแปลงไฟฟ้า ให้มีสภาพดีอยู่เสมอ	- พื้นที่โครงการ	- เดือนละ 1 ครั้ง ตลอดระยะเวลาเปิดดำเนินการ	- บริษัท เจ.เอส.พี. พร็อพเพอร์ตี้ จำกัด (มหาชน) (กรณียังไม่ได้จดทะเบียนนิติบุคคล) หรือนิติบุคคลอาคารชุด
3. การจัดการขยะมูลฝอย	- ความสามารถในการรองรับขยะมูลฝอย และสภาพทั่วไป	- ตรวจสอบถังขยะ และอาคารพักขยะรวมให้มีสภาพที่ดีอยู่เสมอ ถ้ามีการผุกร่อน หรือชำรุดต้องดำเนินการแก้ไขทันที	- อาคารพักขยะรวมของโครงการ	- เดือนละ 1 ครั้ง ตลอดระยะเวลาเปิดดำเนินการ	- บริษัท เจ.เอส.พี. พร็อพเพอร์ตี้ จำกัด (มหาชน) (กรณียังไม่ได้จดทะเบียนนิติบุคคล) หรือนิติบุคคลอาคารชุด
	- ขยะตกค้าง	- ตรวจสอบปริมาณขยะตกค้าง บริเวณที่พักขยะรวมและภาชนะรองรับมูลฝอย หากพบว่ามีขยะตกค้างต้องรีบดำเนินการแก้ไขทันที	- อาคารพักขยะรวมของโครงการ	- สัปดาห์ละ 1 ครั้ง ตลอดระยะเวลาเปิดดำเนินการ	

พฤษภาคม 2558.....
(นายทนงศักดิ์ มโนธรรมรักษา, นายวีระวิทย์ มโนธรรมรักษา)
กรรมการผู้มีอำนาจ
บริษัท เจ.เอส.พี พร็อพเพอร์ตี้ จำกัด(มหาชน)

พฤษภาคม 2558 .....
(นายสุวิทย์ วรรณประดิษฐ)
ผู้ชำนาญการด้านสิ่งแวดล้อม
บริษัท อีโคซิสเต็ม เอ็นจิเนียริ่ง คอนซัลแตนท์ จำกัด

ตารางที่ 4 (1) สรุปมาตรการติดตามตรวจสอบผลกระทบสิ่งแวดล้อม โครงการอาคารชุด เดอะ ไมอามี่ บางปู ช่วงเปิดดำเนินการ
ของบริษัท เจ.เอส.พี. พร็อพเพอร์ตี้ จำกัด(มหาชน) ตั้งอยู่ที่ ถนนสุขุมวิท (สายเก่า) ตำบลบางปูใหม่ อำเภอเมือง จังหวัดสมุทรปราการ

ผลกระทบสิ่งแวดล้อม	ดัชนีตรวจวัด	วิธีการตรวจวัด	บริเวณที่ตรวจวัด	ระยะเวลา/ความถี่	ผู้รับผิดชอบ
	- ความสะอาด	- ตรวจสอบความสะอาดของอาคารพักขยะรวม ให้สะอาดอยู่เสมอ	- อาคารพักขยะรวมของโครงการ	- ทุกวัน ตลอดระยะเวลาเปิดดำเนินการ	
	- การเปิด-ปิดประตูอาคารพักขยะรวม	- ตรวจสอบประตูอาคารพักขยะรวม โดยต้องปิดทุกครั้งที่มีการเก็บขน และไม่เปิดทิ้งประตูทิ้งไว้	- อาคารพักขยะรวมของโครงการ	- ทุกวัน ตลอดระยะเวลาเปิดดำเนินการ	
	- การเจริญเติบโตของไม้กระถาง	- ตรวจสอบการเจริญเติบโตของต้นไม้ หากพบว่า ต้นไม้เหี่ยวเฉา หรือตายให้บำรุง ดูแลและปลูกซ่อมแซมทันที	- อาคารพักขยะรวมของโครงการ	- ทุกวัน ตลอดระยะเวลาเปิดดำเนินการ	
4. การคมนาคม	- กิจกรรมหรือสิ่งกีดขวางบริเวณที่จอดรถ	- ตรวจสอบห้ามประกอบกิจกรรมใดๆ รวมทั้งการก่อสร้างในบริเวณที่จัดไว้สำหรับเป็นพื้นที่จอดรถยนต์ อันจะทำให้พื้นที่จอดรถยนต์ลดลง	- พื้นที่โครงการ	- ทุกวัน ตลอดระยะเวลาเปิดดำเนินการ	- บริษัท เจ.เอส.พี. พร็อพเพอร์ตี้ จำกัด (มหาชน) (กรณียังไม่ได้จดทะเบียนนิติบุคคล) หรือนิติบุคคลอาคารชุด
5. การป้องกันอัคคีภัย	- การใช้งานได้ของ Fire Alarm Bell, Manual Station, FHC, ระบบจ่ายน้ำดับเพลิง, ถังดับเพลิงแผงควบคุมสัญญาณ และ Alarm Switch สำหรับผู้ที่ติดค้างในบันไดหนีไฟ	- ตรวจสอบระบบเตือนภัยและป้องกันอัคคีภัยให้ใช้การได้ดีตามคู่มือแนะนำผลิตภัณฑ์	- พื้นที่โครงการ	- ตรวจสอบตามระยะเวลาที่ผู้ผลิตแนะนำในแต่ละชนิดอุปกรณ์	- บริษัท เจ.เอส.พี. พร็อพเพอร์ตี้ จำกัด (มหาชน) (กรณียังไม่ได้จดทะเบียนนิติบุคคล) หรือนิติบุคคลอาคารชุด
6. การระบายน้ำ	- เศษขยะ และตะกอนดินทราย	- ตรวจสอบบ่อพัก ท่อระบายน้ำรอบโครงการและบ่อดักขยะบริเวณจุดปล่อยน้ำทิ้ง	- พื้นที่โครงการ	- ทุกๆ 6 เดือน/ครั้ง ตลอดระยะเวลาเปิดดำเนินการ	- บริษัท เจ.เอส.พี. พร็อพเพอร์ตี้ จำกัด (มหาชน) (กรณียังไม่ได้จดทะเบียนนิติบุคคล) หรือนิติบุคคลอาคารชุด
	- เครื่องสูบน้ำ	- ตรวจสอบเครื่องสูบ ให้อยู่ในสภาพดีสามารถใช้งานได้อย่างมีประสิทธิภาพ	- พื้นที่โครงการ	- ทุกๆ 1 เดือน/ครั้ง ตลอดระยะเวลาเปิดดำเนินการ	

พฤษภาคม 2558.....
(นายทนงศักดิ์ มโนธรรมรักษา, นายวีระวิทย์ มโนธรรมรักษา)
กรรมการผู้มีอำนาจ
บริษัท เจ.เอส.พี พร็อพเพอร์ตี้ จำกัด(มหาชน)

พฤษภาคม 2558 .....
(นายสุวิทย์ วีรรณประดิษฐ)
ผู้ชำนาญการด้านสิ่งแวดล้อม
บริษัท อีโคซิสเต็ม เอ็นจิเนียริ่ง คอนซัลแตนท์ จำกัด

ตารางที่ 4 (2) สรุปมาตรการติดตามตรวจสอบผลกระทบสิ่งแวดล้อม โครงการอาคารชุด เดอะ ไมอามี่ บางปู ช่วงเปิดดำเนินการ
ของบริษัท เจ.เอส.พี. พร็อพเพอร์ตี้ จำกัด(มหาชน) ตั้งอยู่ที่ ถนนสุขุมวิท (สายเก่า) ตำบลบางปูใหม่ อำเภอเมือง จังหวัดสมุทรปราการ

ผลกระทบสิ่งแวดล้อม	ดัชนีตรวจวัด	วิธีการตรวจวัด	บริเวณที่ตรวจวัด	ระยะเวลา/ความถี่	ผู้รับผิดชอบ
	- รั้ว คสล.	- ตรวจสอบรั้ว คสล. โดยรอบโครงการให้อยู่ในสภาพดี ไม่ชำรุดเสียหาย	- พื้นที่โครงการ	- ทุก ๆ 1 เดือน/ครั้ง ตลอดระยะเวลาเปิดดำเนินการ	
7. ระบบบำบัดน้ำเสียรวม	- ตะกอนไขมัน	- ตรวจสอบ ตักกากตะกอนไขมัน และทำความสะอาดบ่อดักไขมัน	- บ่อดักไขมัน	- ทุกวันตลอดระยะเวลาเปิดดำเนินการ	- บริษัท เจ.เอส.พี. พร็อพเพอร์ตี้ จำกัด (มหาชน) (กรณียังไม่ได้จดทะเบียนนิติบุคคล) หรือนิติบุคคลอาคารชุด
	- ตะกอนหนักในบ่อเก็บตะกอน	- ตรวจสอบตะกอนในส่วนบ่อเก็บตะกอน พร้อมทั้งแจ้งหน่วยงานเข้ามาสูบ กำจัดกากตะกอน	- บ่อเก็บตะกอน	- ทุก 1 เดือน ตลอดระยะเวลาเปิดดำเนินการ	
	- pH, BOD - SS, Setteable Solids, TDS - Sulfide - TKN - Fat Oil & Grease	- ประกาศกระทรวงทรัพยากรธรรมชาติและสิ่งแวดล้อม เรื่อง กำหนดมาตรฐานควบคุมการระบายน้ำทิ้งจากอาคารบางประเภทและบางขนาด	- บ่อตรวจระบายน้ำ จำนวน 1 จุด / 1 นิติ	- เดือนละ 1 ครั้ง ตลอดระยะเวลาเปิดดำเนินการ	
	-ประสิทธิภาพการบำบัดน้ำเสีย	- รายงานสถิติและข้อมูลที่เก็บได้จากการทำงานของระบบบำบัดน้ำเสียรวมของโครงการตามแบบทส.1 และ ทส.2 ของกรมควบคุมมลพิษตามกฎกระทรวงกำหนดหลักเกณฑ์ วิธีการ และแบบการเก็บสถิติ และ ข้อมูลการจัดทำบันทึกรายละเอียด และรายงานสรุปผลการทำงานของระบบบำบัดน้ำเสีย พ.ศ. 2555	- ระบบบำบัดน้ำเสียรวม	- ทุกวันและสรุปผลการทำงานของระบบบำบัดน้ำเสีย ตามแบบ ทส. 1 และ ทส.2 ของกรมควบคุมมลพิษ เสนอต่อเจ้าพนักงานท้องถิ่น ภายในวันที่ 15 ของเดือนถัดไป ตลอดระยะเวลาเปิดดำเนินการตามกฎกระทรวง กำหนดหลักเกณฑ์ วิธีการ และแบบการเก็บสถิติ และข้อมูลการจัดทำบันทึกรายละเอียด และรายงานสรุปผลการทำงาน	

พฤษภาคม 2558.....
(นายทนงศักดิ์ มโนธรรมรักษา, นายวีระวิทย์ มโนธรรมรักษา)
กรรมการผู้มีอำนาจ
บริษัท เจ.เอส.พี พร็อพเพอร์ตี้ จำกัด(มหาชน)

พฤษภาคม 2558 .....
(นายสุวิทย์ วรรณประดิษฐ)
ผู้ชำนาญการด้านสิ่งแวดล้อม
บริษัท อีโคซิสเต็ม เอ็นจิเนียริ่ง คอนซัลแตนท์ จำกัด

ตารางที่ 4 (3) สรุปมาตรการติดตามตรวจสอบผลกระทบสิ่งแวดล้อม โครงการอาคารชุด เดอะ ไมอามี่ บางปู ช่วงเปิดดำเนินการ
ของบริษัท เจ.เอส.พี. พร็อพเพอร์ตี้ จำกัด(มหาชน) ตั้งอยู่ที่ ถนนสุขุมวิท (สายเก่า) ตำบลบางปูใหม่ อำเภอเมือง จังหวัดสมุทรปราการ

ผลกระทบสิ่งแวดล้อม	ดัชนีตรวจวัด	วิธีการตรวจวัด	บริเวณที่ตรวจวัด	ระยะเวลา/ความถี่	ผู้รับผิดชอบ
	-เศษขยะ และตะกอนดินทราย	- ตรวจสอบบ่อพัก และท่อระบายน้ำรอบโครงการ และบ่อดักขยะบริเวณจุดปล่อยน้ำทิ้ง	- บ่อพัก และท่อระบายน้ำ	- เดือนละ 1 ครั้ง ตลอดระยะเวลาเปิดดำเนินการ	
8. ทัศนียภาพ	- การเติบโตของต้นไม้	- ตรวจสอบการเจริญเติบโตของต้นไม้ หากพบว่า ต้นไม้เหี่ยวเฉา หรือตายให้บำรุงดูแล และปลูกซ่อมแซมทันที	- พื้นที่สีเขียวของโครงการ	- เดือนละ 2 ครั้ง	- บริษัท เจ.เอส.พี. พร็อพเพอร์ตี้ จำกัด (มหาชน) (กรณียังไม่ได้จดทะเบียนนิติบุคคล) หรือนิติบุคคลอาคารชุด
	- ความชุ่มชื้น ของพื้นดินในบริเวณสวน และรอบต้นไม้		- พื้นที่สีเขียวของโครงการ	- วันละ 1 ครั้ง	
	- ขนาดการแผ่ของเรือนยอดต้นไม้และความสูงของต้นไม้	- ตัดแต่งกิ่งโดยควบคุมทั้งทรงพุ่ม และความสูงของลำต้นด้วยการตัดแต่งกิ่งไม้ด้านข้างและด้านบนออก	- พื้นที่สีเขียวของโครงการ	- ปีละ 1 ครั้งตลอดช่วงเปิดดำเนินการ	

พฤษภาคม 2558.....
(นายทนงศักดิ์ มโนธรรมรักษา, นายวีระวิทย์ มโนธรรมรักษา)
กรรมการผู้มีอำนาจ
บริษัท เจ.เอส.พี พร็อพเพอร์ตี้ จำกัด(มหาชน)

J.S.P. PROPERTY PUBLIC COMPANY LIMITED
บริษัท เจ. เอส. พี. พร็อพเพอร์ตี้ จำกัด (มหาชน)

พฤษภาคม 2558 .....
(นายสุวิทย์ วรรณประดิษฐ)
ผู้ชำนาญการด้านสิ่งแวดล้อม
บริษัท อีโคซิสเต็ม เอ็นจิเนียริ่ง คอนซัลแตนท์ จำกัด

สัญลักษณ์

- ตำแหน่งนิติบุคคลอาคารชุด
- ตำแหน่งห้องพักขยะรวมของโครงการ
- นิติบุคคลอาคารชุด 1
- นิติบุคคลอาคารชุด 2
- นิติบุคคลอาคารชุด 3
- นิติบุคคลอาคารชุด 4
- นิติบุคคลอาคารชุด 5
- นิติบุคคลอาคารชุด 6
- นิติบุคคลอาคารชุด 7
- นิติบุคคลอาคารชุด 8
- นิติบุคคลอาคารชุด 9

พฤษภาคม 2558 .....

(นายทนงศักดิ์ มโนธรรมรักษา, นายวีระวิทย์ มโนธรรมรักษา)

กรรมการผู้มีอำนาจ

บริษัท เจ.เอส.พี พร็อพเพอร์ตี้ จำกัด(มหาชน)

JSP
J.S.P. PROPERTY PUBLIC COMPANY LIMITED
บริษัท เจ. เอส. พี. พร็อพเพอร์ตี้ จำกัด (มหาชน)

พฤษภาคม 2558 .....

(นายสุวิทย์ วรรณประดิษฐ)

ผู้ชำนาญการด้านสิ่งแวดล้อม

บริษัท อีโคซิสเต็ม เอ็นจิเนียริ่ง คอนซัลแตนท์ จำกัด

ภาพที่		
1	ผังบริเวณโครงการ	เดอะ ไมอามี่ บางปู

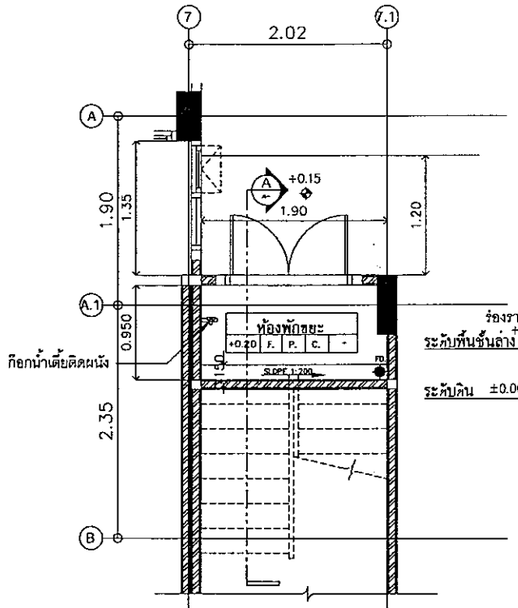

แบบขยายห้องพักขยะชั้นล่าง 1 : 25

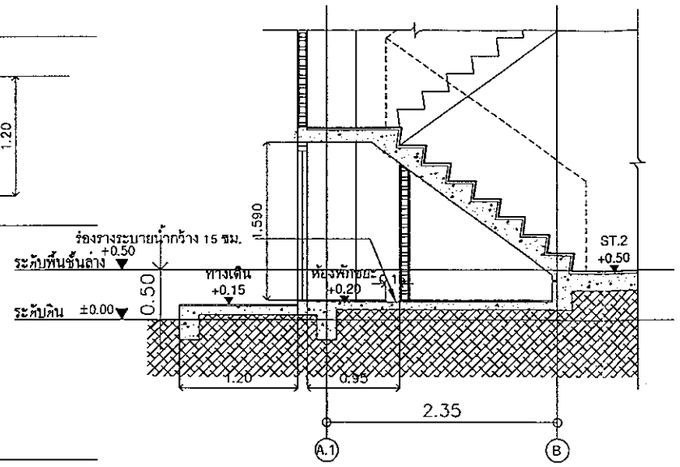

รูปตัด A 1 : 25

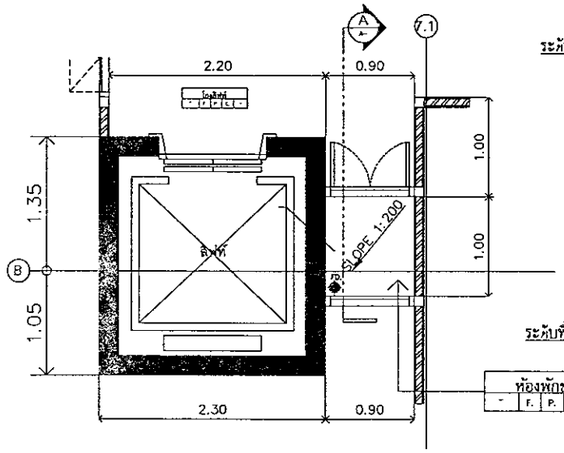

แบบขยายห้องพักขยะชั้นที่ 2-5 1 : 25

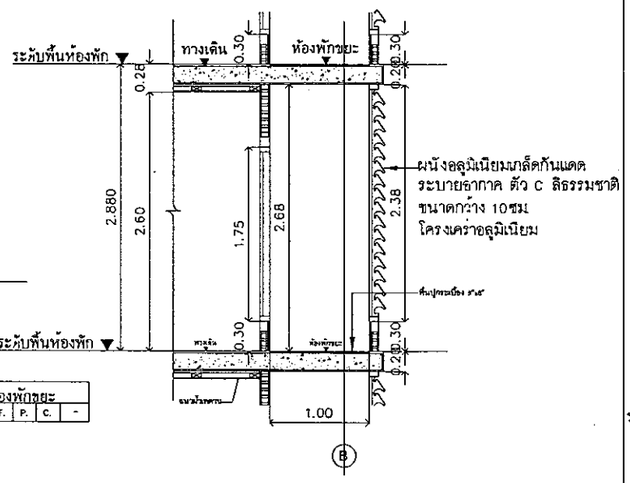

รูปตัด B 1 : 25

แบบขยายห้องพักขยะประจำชั้น (สำหรับนิติบุคคล 1-6)

พฤษภาคม 2558 .....

(นายทนงศักดิ์ มโนธรรมรักษา, นายวีระวิทย์ มโนธรรมรักษา)

กรรมการผู้มีอำนาจ

บริษัท เจ.เอส.พี พร็อพเพอร์ตี้ จำกัด (มหาชน)

J.S.P. PROPERTY PUBLIC COMPANY LIMITED

ภาพที่			
	2(1)	แบบขยายห้องพักขยะประจำชั้นและห้องพักขยะรวม (สำหรับนิติบุคคล 1-6)	เดอะ ไมอามี่ บางปู

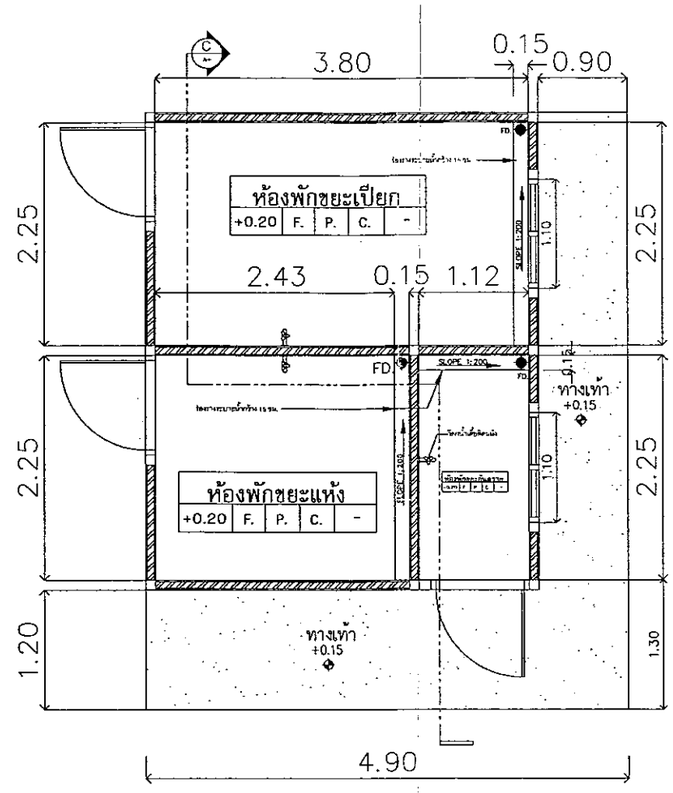

แบบขยายห้องพักขยะรวมนอกอาคาร 1 : 25

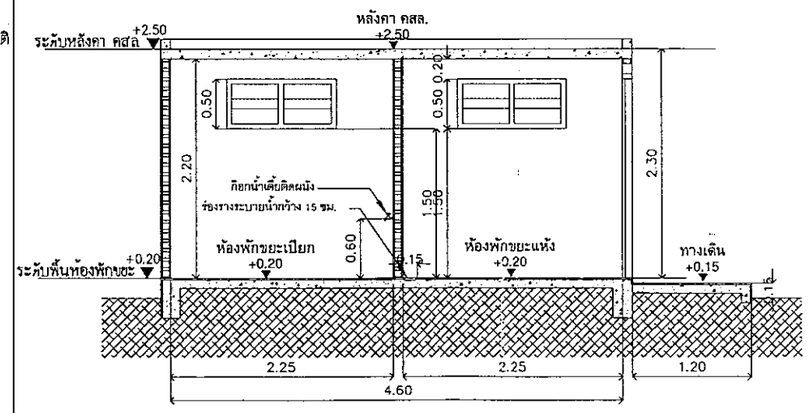

รูปตัด C 1 : 25

แบบขยายห้องพักขยะรวม (สำหรับนิติบุคคล 1-6)

พฤษภาคม 2558 .....

(นายสุวิทย์ วรรณประดิษฐ์)

ผู้ชำนาญการด้านสิ่งแวดล้อม

บริษัท อีโคซิสเต็ม เอ็นจิเนียริ่ง คอนซัลแตนท์ จำกัด

ECOSYSTEM ENGINEERING CONSULTANT CO., LTD.
บริษัท อีโคซิสเต็ม เอ็นจิเนียริ่ง คอนซัลแตนท์ จำกัด

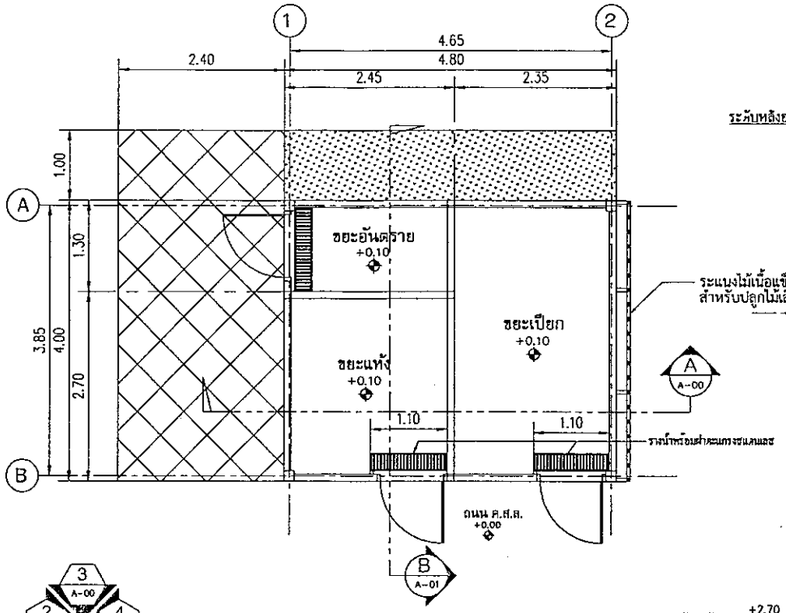

แปลนห้องขยะ 1:75

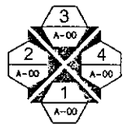

ELEVATION SYMBOL

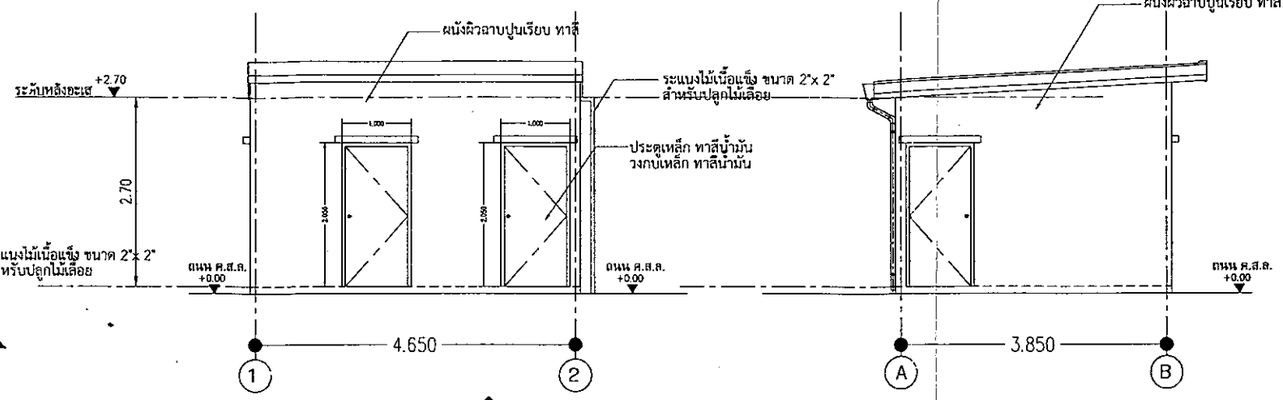

รูปด้านหน้าห้องขยะ 1:75

รูปด้านข้างห้องขยะ 2 1:75

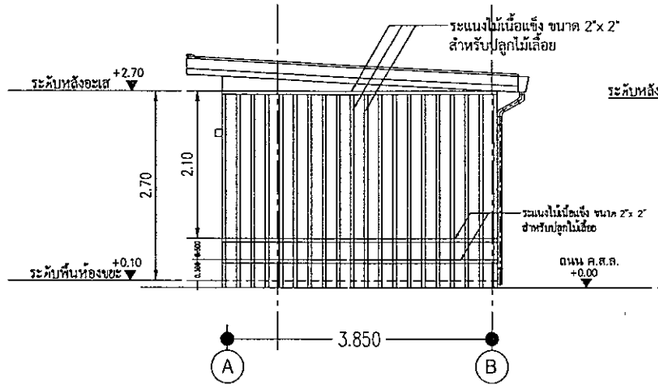

รูปด้านข้างห้องขยะ 4 1:75

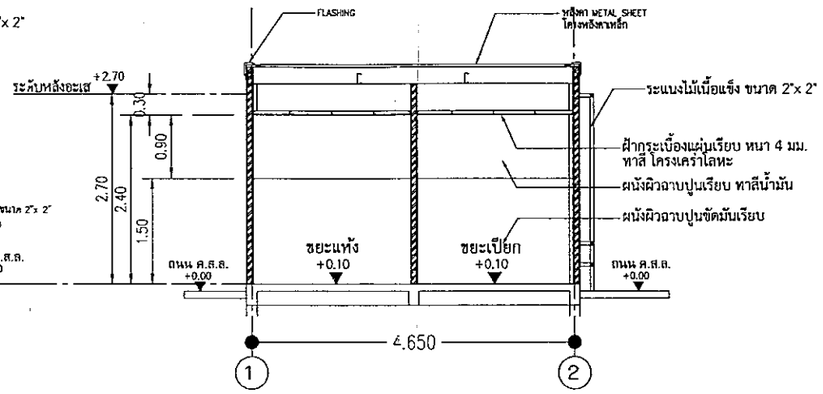

รูปตัดขยายห้องขยะ A 1:75

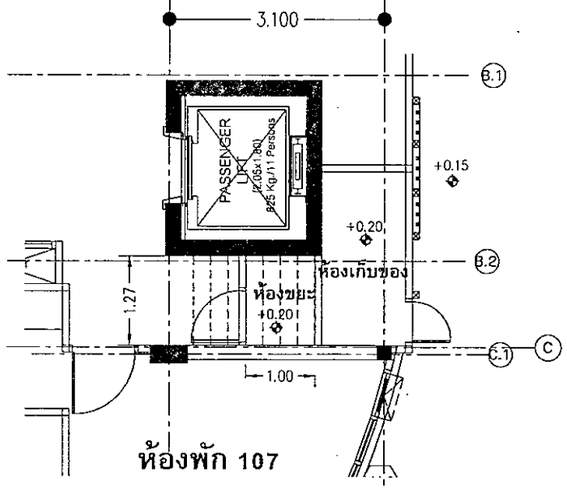

ห้องพัก 107

แบบขยายห้องพักขยะประจำชั้น (สำหรับนิติบุคคล 7 ,8 และ 9)

แบบขยายห้องพักขยะรวม (สำหรับนิติบุคคล 7 ,8 และ 9)

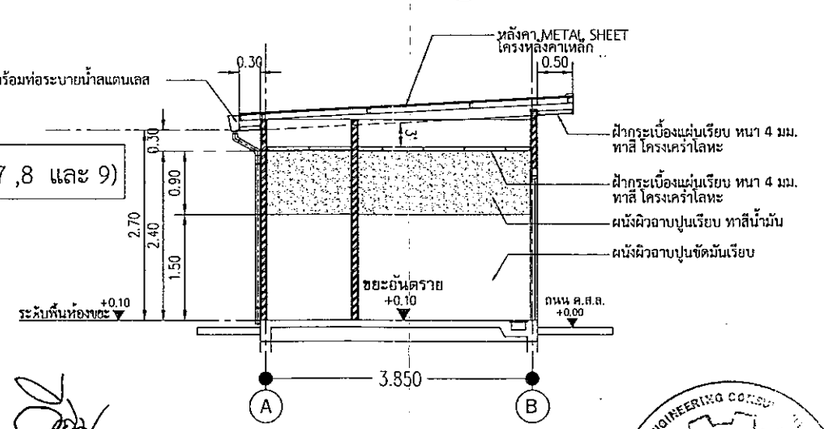

รูปตัดขยายห้องขยะ B 1:75

พฤษภาคม 2558 .....

(นายทนงศักดิ์ มโนธรรมรักษา, นายวีระวิทย์ มโนธรรมรักษา)

กรรมการผู้มีอำนาจ

บริษัท เจ.เอส.พี พร็อพเพอร์ตี้ จำกัด(มหาชน)

พฤษภาคม 2558 .....

(นายสุวิทย์ วรรณประดิษฐ์)

ผู้ชำนาญการด้านสิ่งแวดล้อม

บริษัท อีโคซิสเต็ม เอ็นจิเนียริ่ง คอนซัลแตนท์ จำกัด

ภาพที่			
	2(2)	แบบขยายห้องพักขยะประจำชั้นและห้องพักขยะรวม (สำหรับนิติบุคคล 7-9)	เดอะ ไมอามี่ บางปู

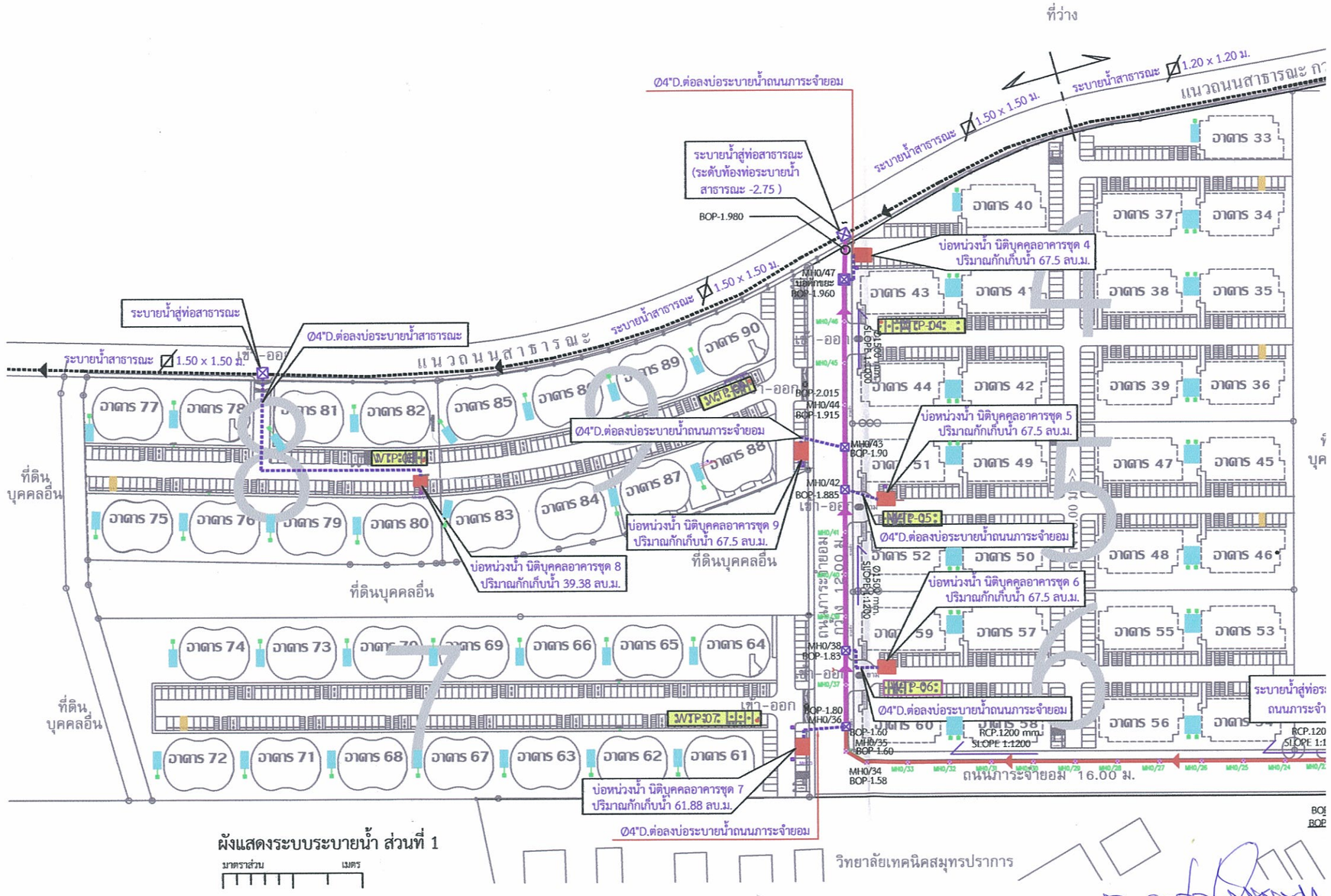

ผังแสดงระบบระบายน้ำ ส่วนที่ 1

มาตราส่วน เมตร

พฤษภาคม 2558 .....

(นายทนงศักดิ์ มโนธรรมรักษา, นายวีระวิทย์ มโน

กรรมการผู้มีอำนาจ

บริษัท เจ.เอส.พี พร็อพเพอร์ตี้ จำกัด(มหาช

ภาพที่			
	3	ผังแสดงตำแหน่งบ่อนหน่วงน้ำ / ระบบบำบัดน้ำเสีย ของโครงการ	เดอะ ไมอามี่ บางปู

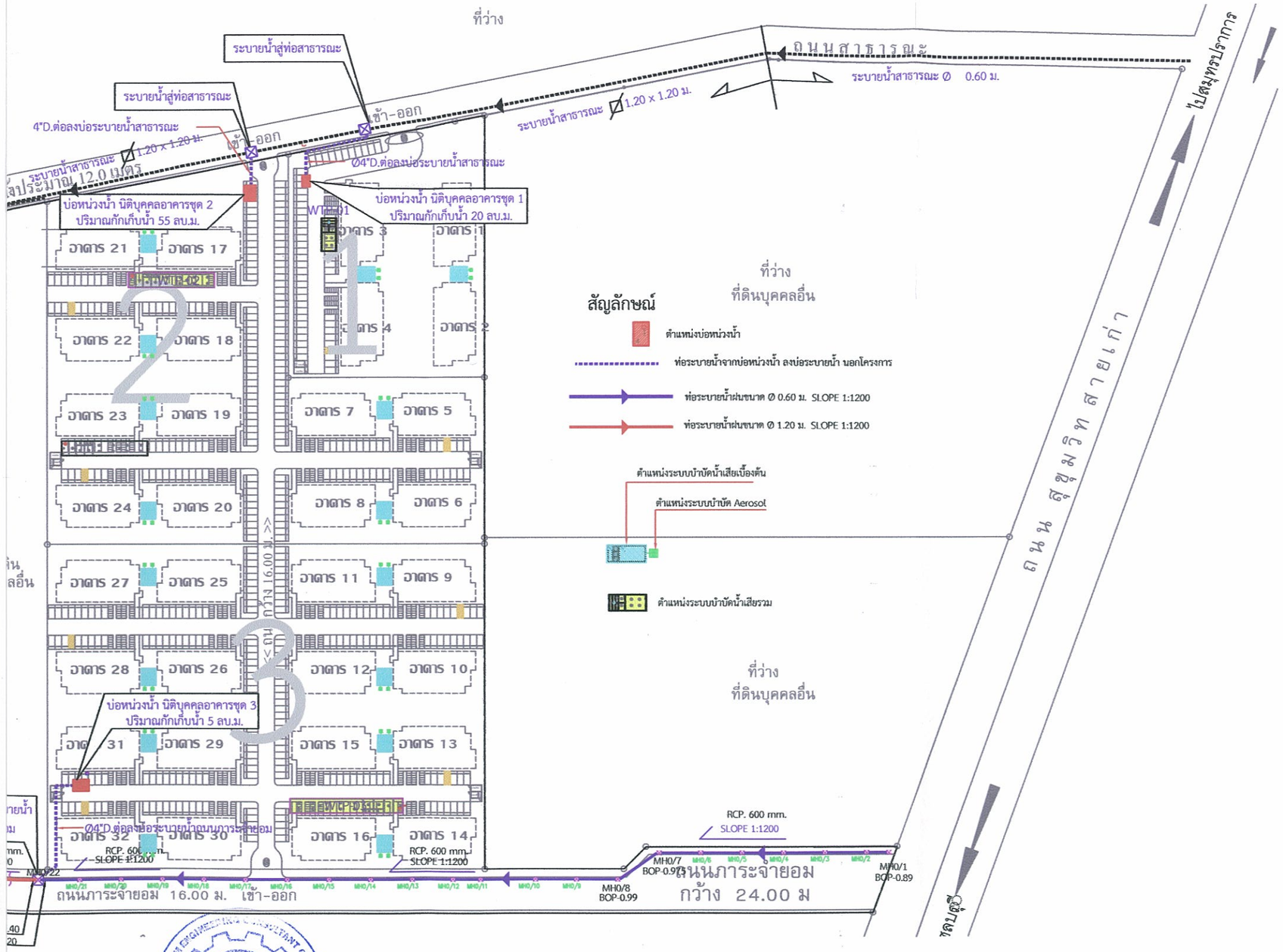

ผังแสดงระบบระบายน้ำ ส่วนที่ 2

N

มาตราส่วน เมตร

0 25 50

พฤษภาคม 2558

(นายสุวิทย์ วรรณประดิษฐ)

ผู้ชำนาญการด้านสิ่งแวดล้อม

บริษัท อีโคซิสเต็ม เอ็นจิเนียริ่ง คอนซัลแตนท์ จำกัด

รมรักษา)

JSP PROPERTY PUBLIC COMPANY LIMITED

บริษัท เจ.เอส.พี. พร็อพเพอร์ตี้ จำกัด (มหาชน)

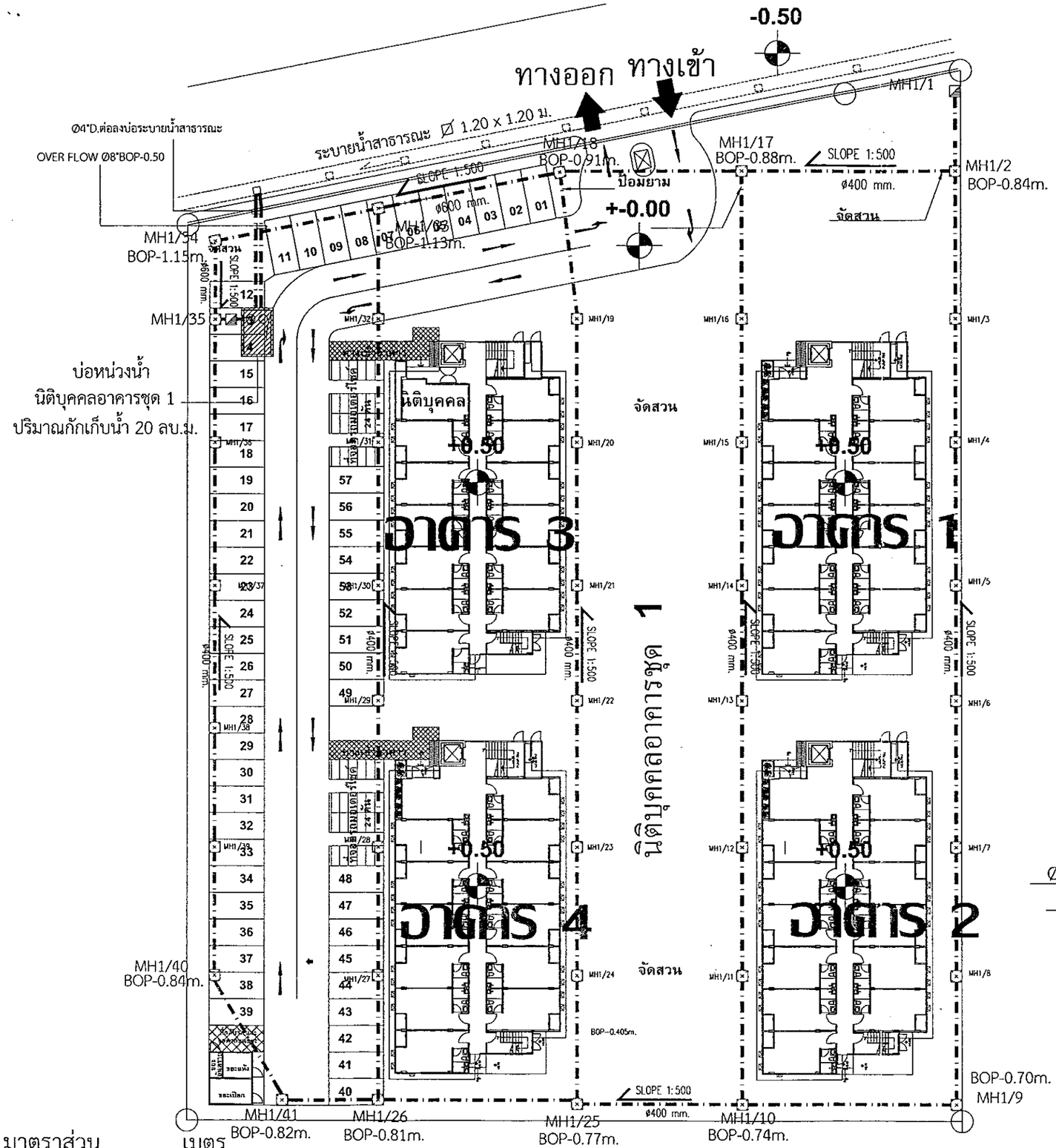

มาตราส่วน เมตร

0 5 10 15 20

แปลนระบายน้ำรอบโครงการ (นิติบุคคลอาคารชุด 1)

ความสามารถในการหน่วงน้ำของนิติบุคคลอาคารชุด 1

ปริมาตรน้ำที่โครงการหน่วงในท่อ 100.06 ลบ.ม.

ปริมาตรบ่อหน่วงน้ำ 20.0 ลบ.ม.

ปริมาตรน้ำที่โครงการหน่วงได้ ทั้งหมด 120.06 ลบ.ม.

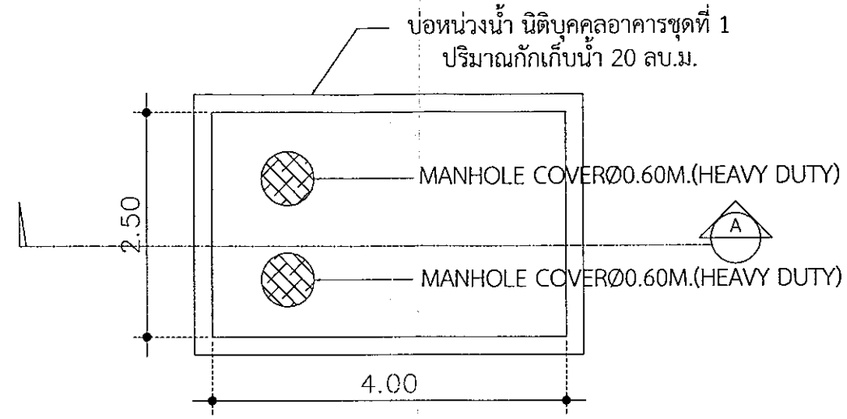

แปลนบ่อหน่วงน้ำ นิติบุคคลอาคารชุดที่ 1

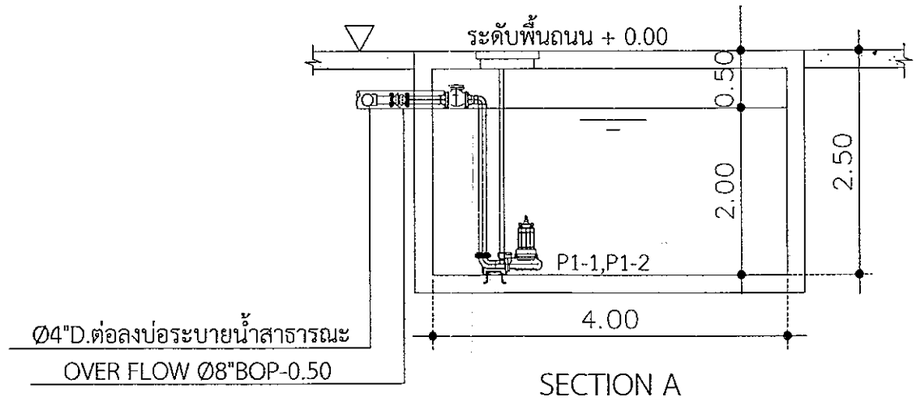

SECTION A

บ่อหน่วงน้ำ นิติบุคคลอาคารชุดที่ 1

ภาพที่			
3(1)	ผังระบายน้ำของโครงการ (นิติบุคคลอาคารชุด 1)		เดอะ ไมอามี่ บางปู

พฤษภาคม 2558

(นายทนงศักดิ์ มโนธรรมรักษา, นายวีระวิทย์ มโนธรรมรักษา)

กรรมการผู้มีอำนาจ

บริษัท เจ.เอส.พี พร็อพเพอร์ตี้ จำกัด(มหาชน)

J.S.P. PROPERTY PUBLIC COMPANY LIMITED

พฤษภาคม 2558

(นายสุวิทย์ วรรณประดิษฐ)

ผู้ชำนาญการด้านสิ่งแวดล้อม

บริษัท อิโคซิสเต็ม เอ็นจิเนียริ่ง คอนซัลแตนท์ จำกัด

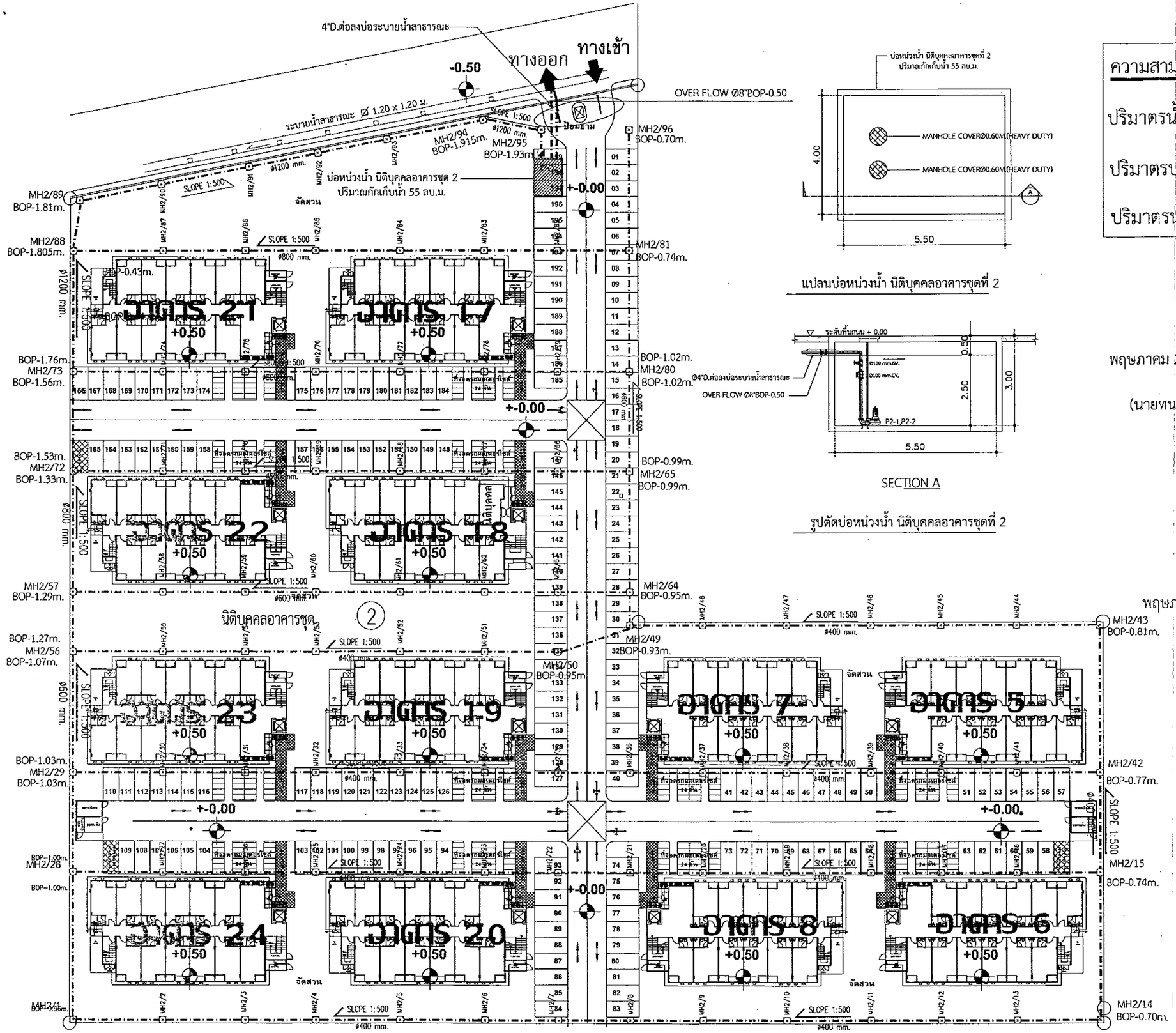

แปลนบ่อหน่วงน้ำ นิติบุคคลอาคารชุดที่ 2

SECTION A

รูปตัดบ่อหน่วงน้ำ นิติบุคคลอาคารชุดที่ 2

ความสามารถในการหน่วงน้ำของนิติบุคคลอาคารชุด 2

ปริมาตรน้ำที่โครงการหน่วงในท่อ 347.40 ลบ.ม.

ปริมาตรบ่อหน่วงน้ำ 55.0 ลบ.ม.

ปริมาตรน้ำที่โครงการหน่วงได้ ทั้งหมด 402.4 ลบ.ม.

พฤษภาคม 2558 .....

(นายทนงศักดิ์ มโนธรรมรักษา, นายวีระวิทย์ มโนธรรมรักษา)

กรรมการผู้มีอำนาจ

บริษัท เจ.เอส.พี พร็อพเพอร์ตี้ จำกัด(มหาชน)

JSP PROPERTY PUBLIC COMPANY LIMITED
บริษัท เจ. เอส. พี. พร็อพเพอร์ตี้ จำกัด (มหาชน)

พฤษภาคม 2558 .....

(นายสุวิทย์ วรรณประดิษฐ์)

ผู้ชำนาญการด้านสิ่งแวดล้อม

บริษัท อีโคซิสเต็ม เอ็นจิเนียริ่ง คอนซัลแตนท์ จำกัด

N

มาตราส่วน เมตร

0 5 10 15 20

ภาพที่			
3(2)	ผังระบายน้ำของโครงการ (นิติบุคคลอาคารชุด 2)		เดอะ ไมอามี่ บางปู

แปลนระบายน้ำรอบโครงการ (นิติบุคคลอาคารชุด 2)

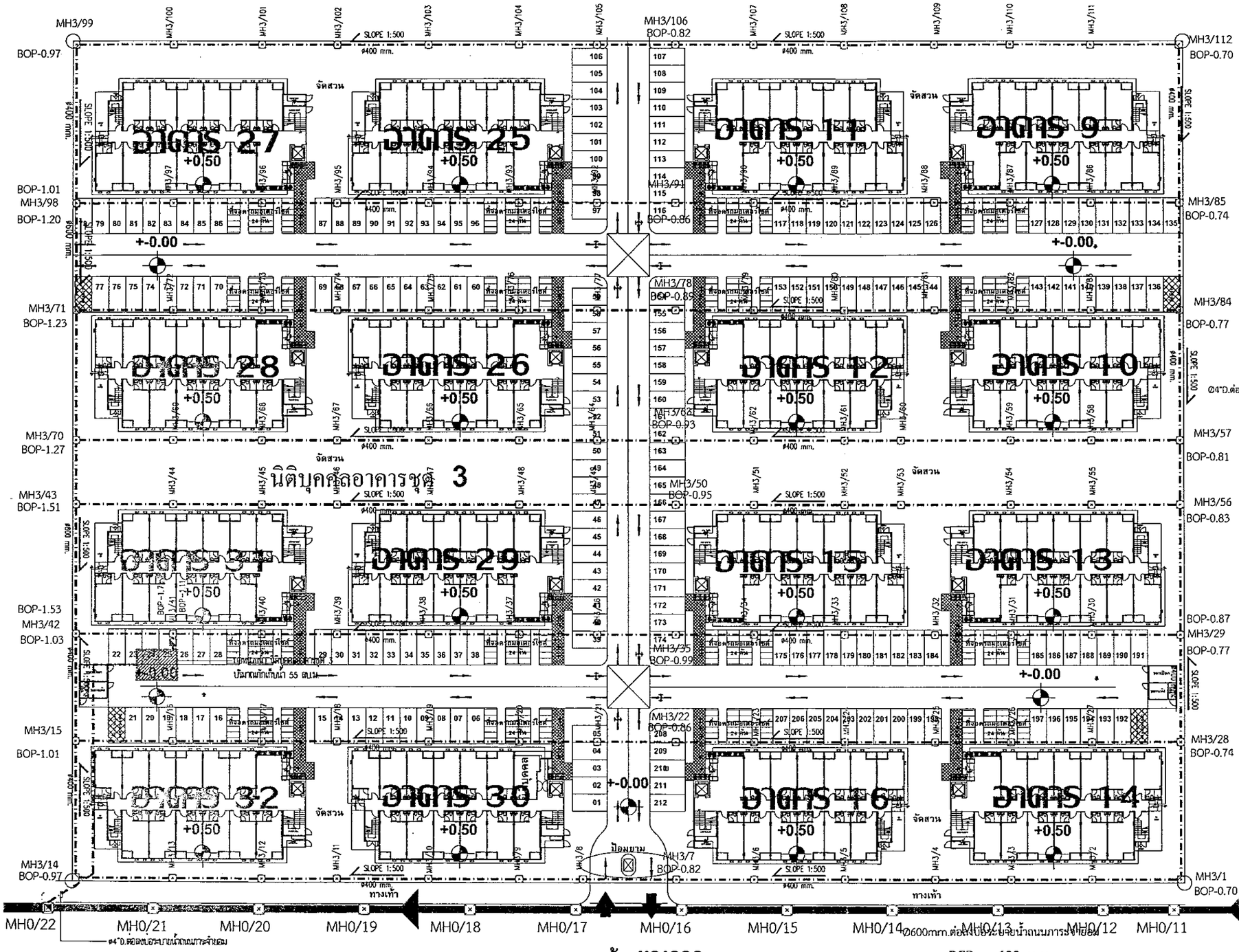

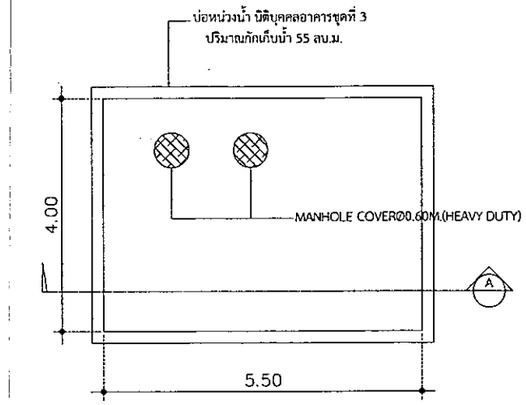

แปลนบ่อหน่วงน้ำ นิติบุคคลอาคารชุดที่ 3

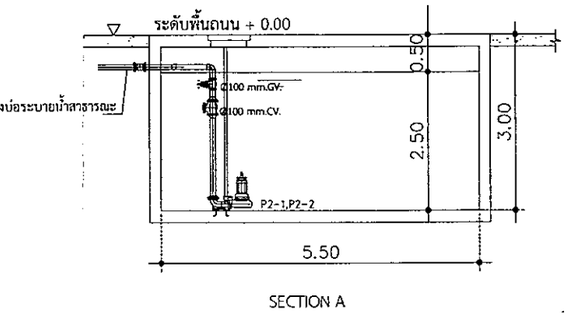

SECTION A

ความสามารถในการหน่วงน้ำของนิติบุคคลอาคารชุด 3

ปริมาตรน้ำที่โครงการหน่วงในท่อ 420.0 ลบ.ม.

ปริมาตรบ่อหน่วงน้ำ 55.0 ลบ.ม.

ปริมาตรน้ำที่โครงการหน่วงได้ ทั้งหมด 475.0 ลบ.ม.

พฤษภาคม 2558 .....

(นายทนงศักดิ์ มโนธรรมรักษา, นายวีระวิทย์ มโนธรรมรักษา)

กรรมการผู้มีอำนาจ

บริษัท เจ.เอส.พี. พร็อพเพอร์ตี้ จำกัด(มหาชน)

J.S.P. PROPERTY GROUP COMPANY LIMITED

บริษัท เจ. เอส. พี. พร็อพเพอร์ตี้ จำกัด (มหาชน)

พฤษภาคม 2558 .....

(นายสุวิทย์ วรรณประดิษฐ)

ผู้ชำนาญการด้านสิ่งแวดล้อม

บริษัท อีโคซิสเต็ม เอ็นจิเนียริ่ง คอนซัลแตนท์ จำกัด

แปลนระบายน้ำรอบโครงการ (นิติบุคคลอาคารชุด 3)

ทางเข้า ทางออก

RCP. 600 mm.
SLOPE 1:1200

N

มาตราส่วน เมตร
0 5 10 15 20

ภาพที่			
3(3)	ผังระบายน้ำของโครงการ (นิติบุคคลอาคารชุด 3)		เดอะ ไมอามี่ บางปู

พฤษภาคม 2558 .....

(นายทนงศักดิ์ มโนธรรมรักษา, นายวีระวิทย์ มโนธรรมรักษา)

กรรมการผู้มีอำนาจ

บริษัท เจ.เอส.พี พร็อพเพอร์ตี้ จำกัด(มหาชน)

J.S.P. PROPERTY LIMITED
บริษัท เจ. เอส. พี. พร็อพเพอร์ตี้ จำกัด (มหาชน)

พฤษภาคม 2558 .....

(นายสุวิทย์ วรรณประดิษฐ)

ผู้ชำนาญการด้านสิ่งแวดล้อม

บริษัท อีโคซิสเต็ม เอ็นจิเนียริ่ง คอนซัลแตนท์ จำกัด

ความสามารถในการหน่วงน้ำของนิติบุคคลอาคารชุด 4

ปริมาตรน้ำที่โครงการหน่วงในท่อ 336.0 ลบ.ม.

ปริมาตรบ่อหน่วงน้ำ 67.5 ลบ.ม.

ปริมาตรน้ำที่โครงการหน่วงได้ ทั้งหมด 403.5 ลบ.ม.

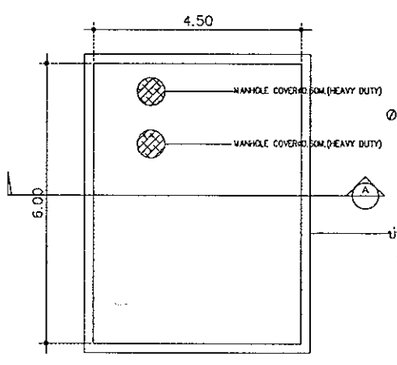

บ่อหน่วงน้ำ นิติบุคคลอาคารชุด 4
ปริมาณกักเก็บน้ำ 67.5 ลบ.ม.

Ø4"D.ต่อลงบ่อระบายน้ำถนนภาระจำยอม

แปลนบ่อหน่วงน้ำ นิติบุคคลอาคารชุดที่ 4

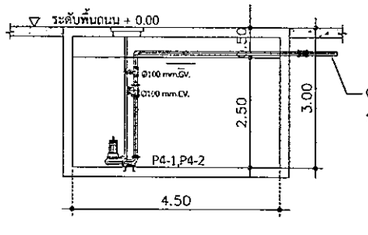

SECTION A

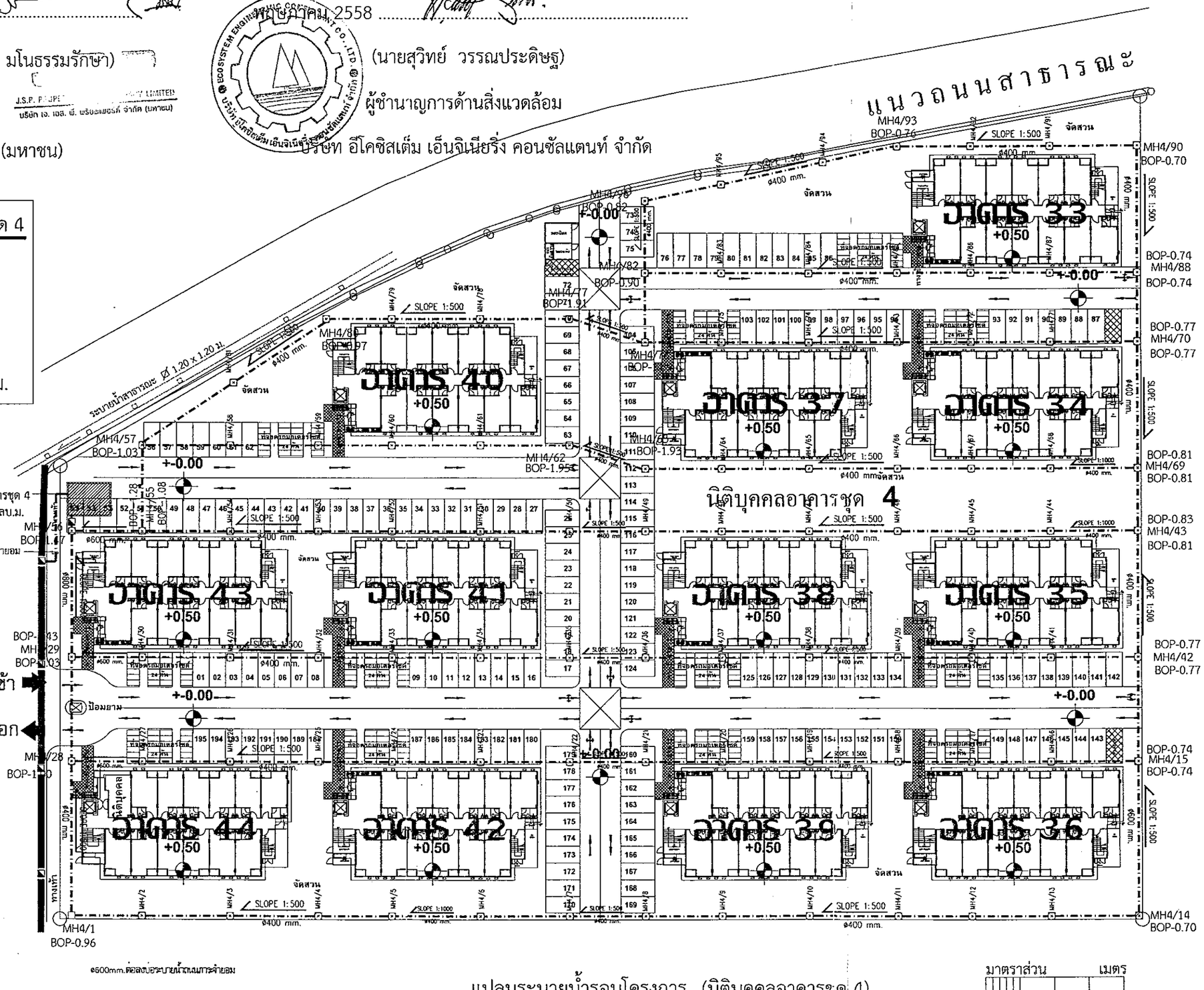

แปลนระบายน้ำรอบโครงการ (นิติบุคคลอาคารชุด 4)

มาตราส่วน เมตร
0 5 10 15 20

ภาพที่	3(4)	ผังระบายน้ำของโครงการ (นิติบุคคลอาคารชุด 4)	เดอะ ไมอามี่ บางปู

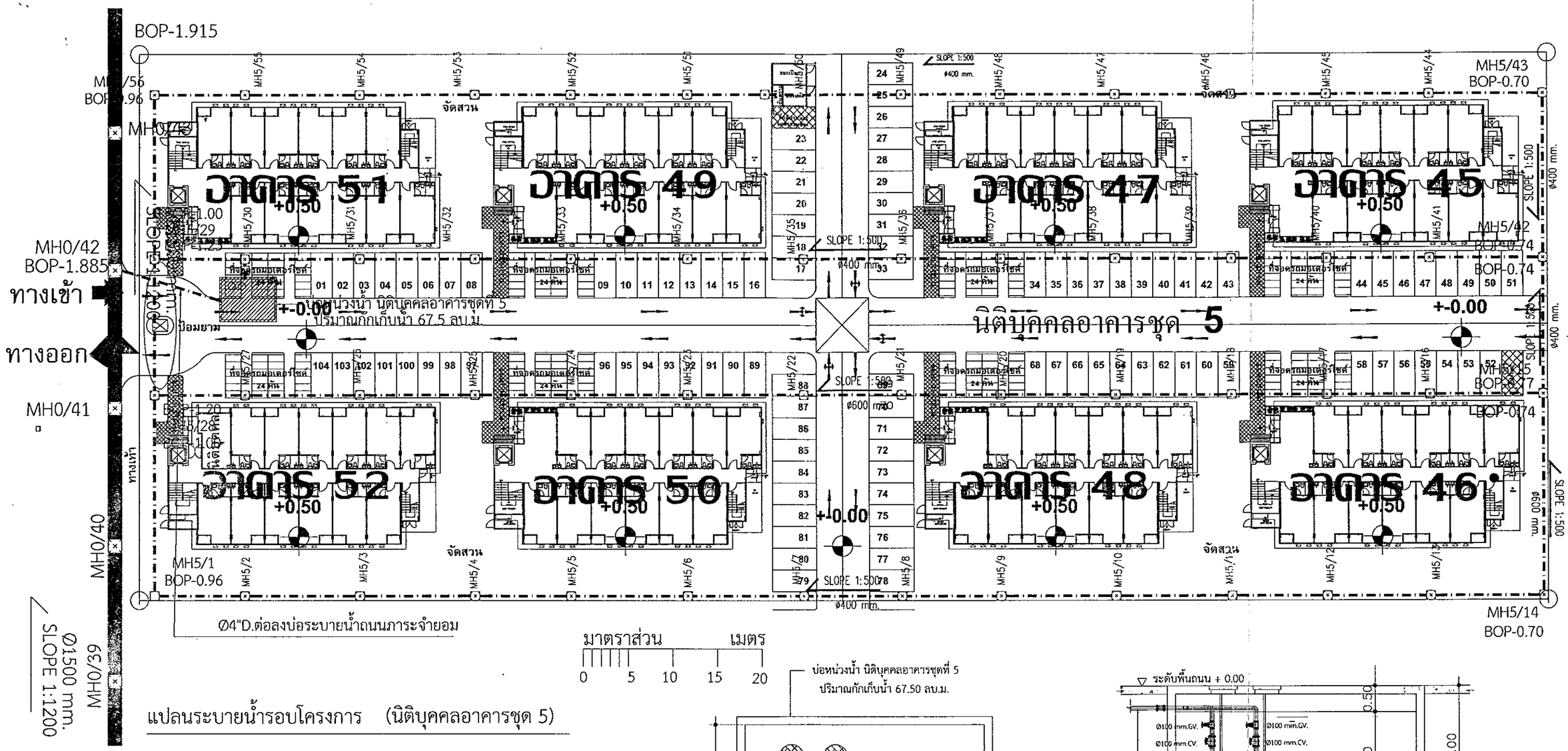

มาตราส่วน เมตร

0 5 10 15 20

แปลนระบายน้ำรอบโครงการ (นิติบุคคลอาคารชุด 5)

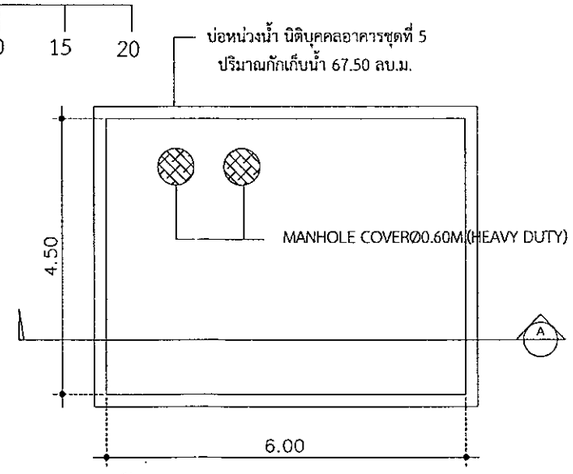

แปลนบ่อหน่วงน้ำ นิติบุคคลอาคารชุดที่ 5

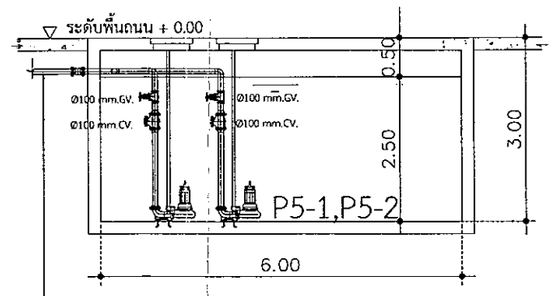

SECTION A

Ø4"D.ต่อลงบ่อระบายน้ำถนนภาระจำยอม

ความสามารถในการหน่วงน้ำของนิติบุคคลอาคารชุด 5

ปริมาตรน้ำที่โครงการหน่วงในท่อ 151.0 ลบ.ม.

ปริมาตรบ่อหน่วงน้ำ 67.5 ลบ.ม.

ปริมาตรน้ำที่โครงการหน่วงได้ ทั้งหมด 218.5 ลบ.ม.

พฤษภาคม 2558

(นายทนงศักดิ์ มโนธรรมรักษา, นายวีระวิทย์ มโนธรรมรักษา)

กรรมการผู้มีอำนาจ

บริษัท เจ.เอส.พี พร็อพเพอร์ตี้ จำกัด(มหาชน)

พฤษภาคม 2558

(นายสุวิทย์ วรรณประดิษฐ์)

ผู้ชำนาญการด้านสิ่งแวดล้อม

บริษัท อีโคซิสเต็ม เอ็นจิเนียริ่ง คอนซัลแตนท์ จำกัด

ภาพที่			
3(5)	ผังระบายน้ำของโครงการ (นิติบุคคลอาคารชุด 5)	เดอะ ไมอามี่ บางปู	

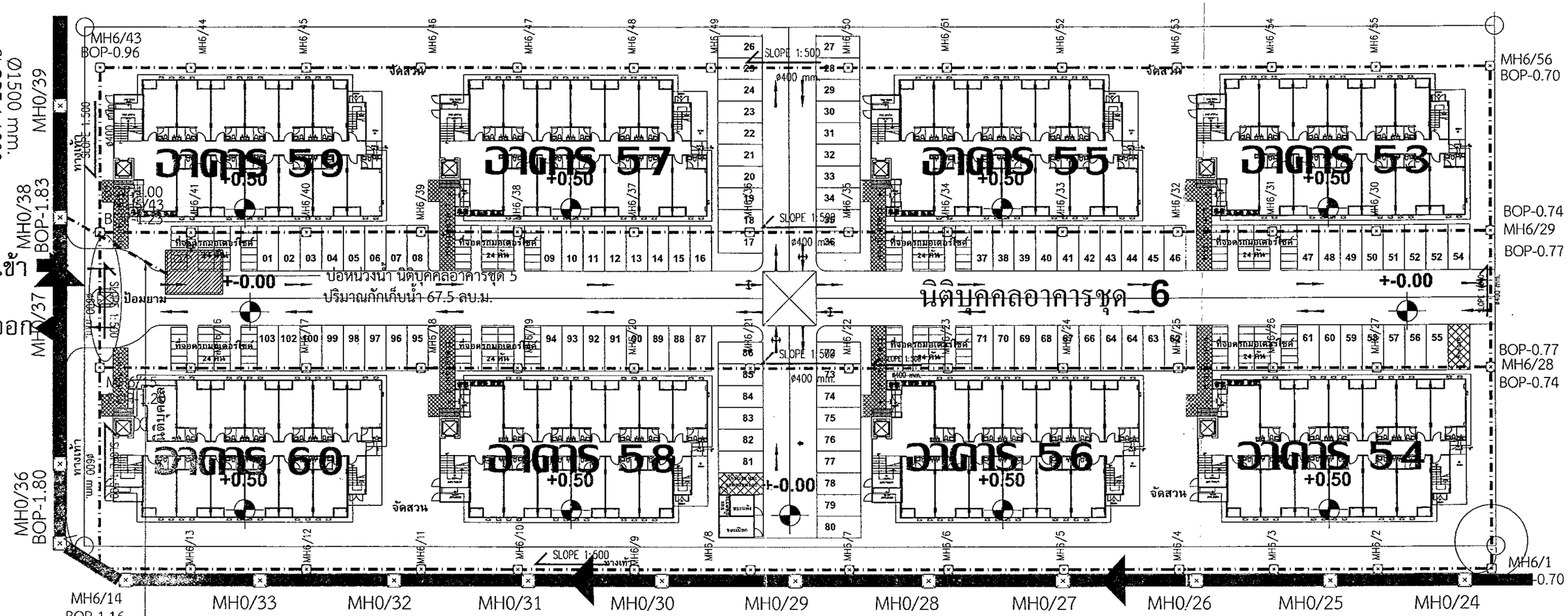

มาตราส่วน เมตร

0 5 10 15 20

แปลนระบายน้ำรอบโครงการ (นิติบุคคลอาคารชุด 6)

ความสามารถในการหน่วงน้ำของนิติบุคคลอาคารชุด 6

ปริมาตรน้ำที่โครงการหน่วงในท่อ 149.0 ลบ.ม.

ปริมาตรบ่อหน่วงน้ำ 70.0 ลบ.ม.

ปริมาตรน้ำที่โครงการหน่วงได้ ทั้งหมด 218.5 ลบ.ม.

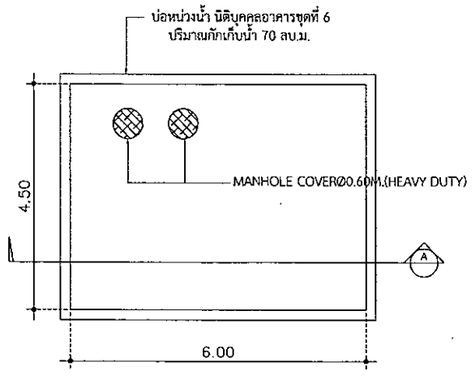

แปลนบ่อหน่วงน้ำ นิติบุคคลอาคารชุดที่ 6

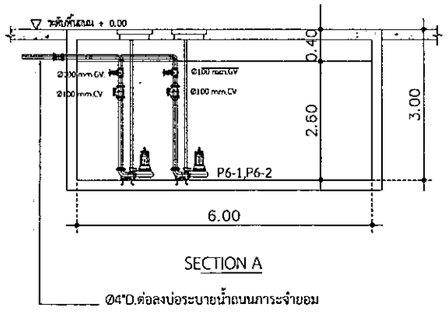

พฤษภาคม 2558 .....

(นายทนงศักดิ์ มโนธรรมรักษา, นายวีระวิทย์ มโนธรรมรักษา)

กรรมการผู้มีอำนาจ

บริษัท เจ.เอส.พี พร็อพเพอร์ตี้ จำกัด(มหาชน)

พฤษภาคม 2558 .....

(นายสุวิทย์ วรรณชัยะพิษฐ)

ผู้ชำนาญการด้านสิ่งแวดล้อม

บริษัท อีโคซิสเต็ม เอ็นจิเนียริ่ง คอนซัลแตนท์ จำกัด

ภาพที่		
3(6)	ผังระบายน้ำของโครงการ (นิติบุคคลอาคารชุด 6)	เดอะ ไมอามี่ บางปู

ความสามารถในการหน่วงน้ำของนิติบุคคลอาคารชุด 7

ปริมาตรน้ำที่โครงการหน่วงในท่อ 307.0 ลบ.ม.

ปริมาตรบ่อหน่วงน้ำ 61.88 ลบ.ม.

ปริมาตรน้ำที่โครงการหน่วงได้ ทั้งหมด 368.88 ลบ.ม.

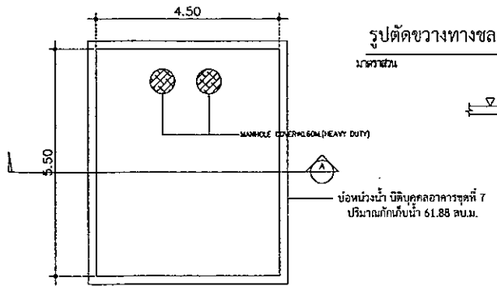

แปลนบ่อหน่วงน้ำ นิติบุคคลอาคารชุดที่ 7

รูปตัดขวางทางชลศาสตร์ระบบระบายน้ำ (นิติบุคคลอาคารชุด 7)

มาตราส่วน 1:150

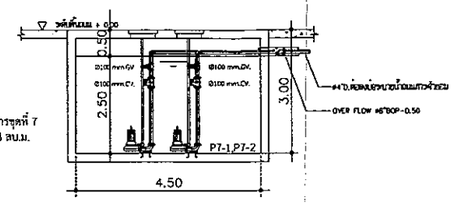

SECTION A

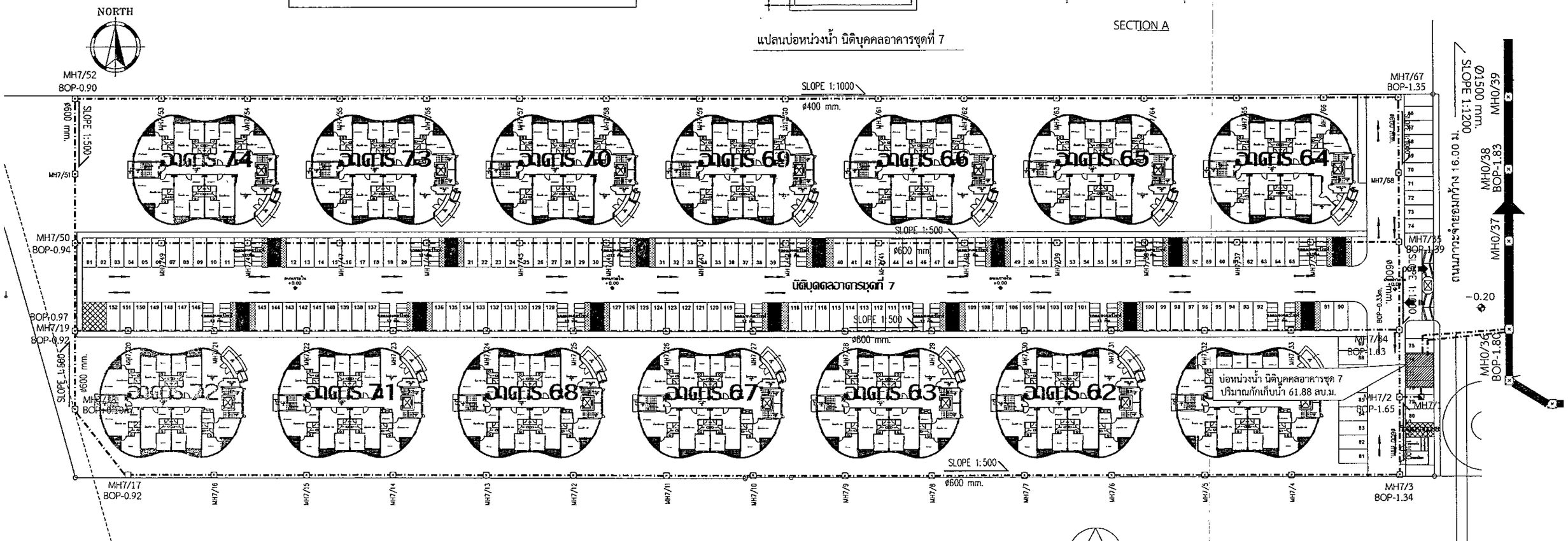

แปลนระบายน้ำรอบโครงการ (นิติบุคคลอาคารชุด 7)

มาตราส่วน 1:400

Ø4"D.ต่อลงบ่อระบายน้ำถนนภาระจำยอม

OVER FLOW Ø8"BOP-0.50

N

มาตราส่วน เมตร 0 5 10 15 20

พฤษภาคม 2558 .....

(นายทนงศักดิ์ มโนธรรมรักษา, นายวีระวิทย์ มโนธรรมรักษา)

กรรมการผู้มีอำนาจ

J.S.P. PROPERTY PUBLIC COMPANY LIMITED
บริษัท เจ.เอส. พี. พร็อพเพอร์ตี้ จำกัด (มหาชน)

บริษัท เจ.เอส.พี พร็อพเพอร์ตี้ จำกัด(มหาชน)

พฤษภาคม 2558 .....

(นายสุวิทย์ วรรณประดิษฐ์)

ผู้ชำนาญการด้านสิ่งแวดล้อม

บริษัท อีโคซิสเต็ม เอ็นจิเนียริ่ง คอนซัลแตนท์ จำกัด

ภาพที่			
3(7)	ผังระบายน้ำของโครงการ (นิติบุคคลอาคารชุด 7)	เดอะ ไมอามี่ บางปู	

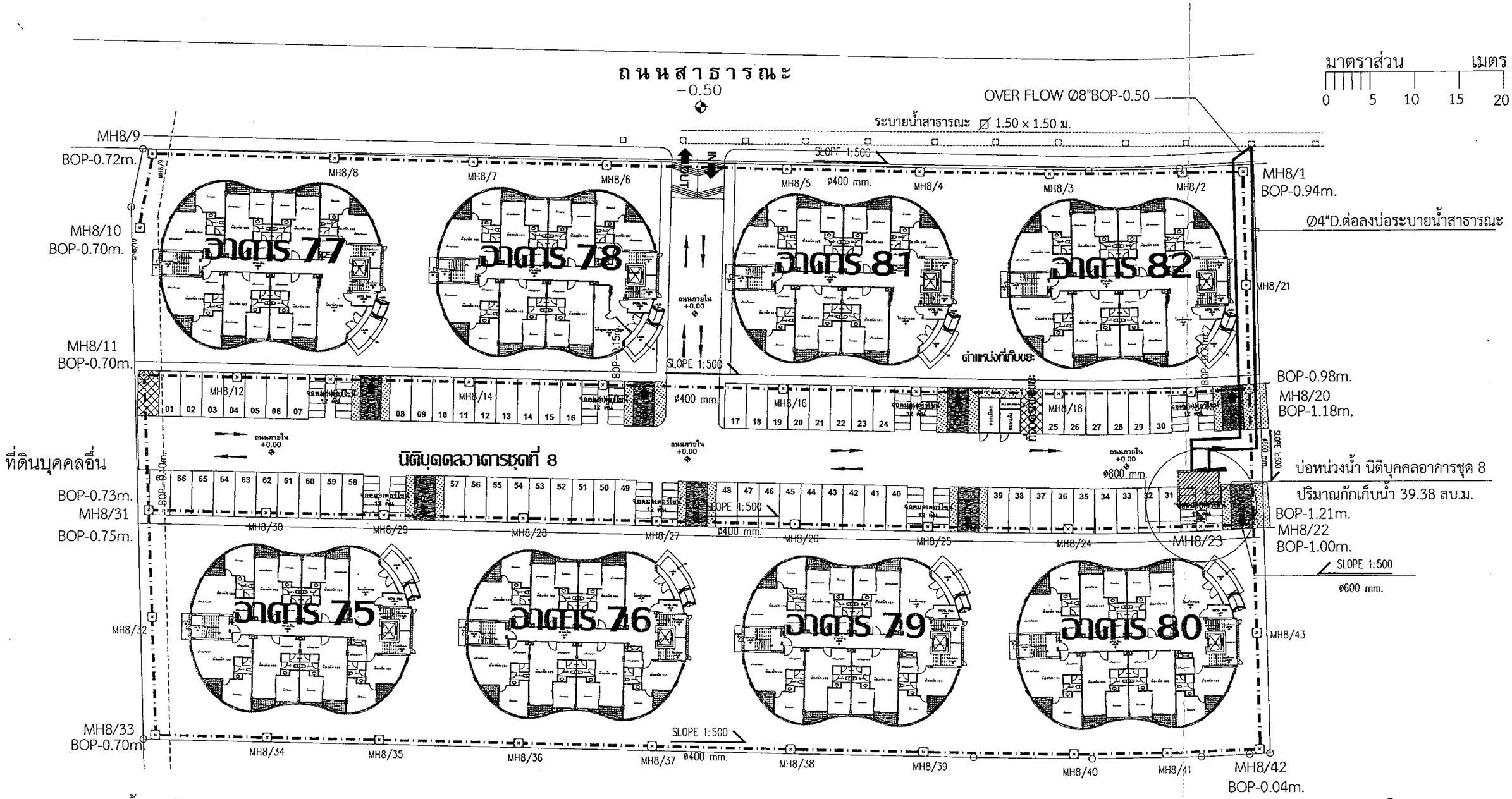

แปลนระบายน้ำรอบโครงการ (นิติบุคคลอาคารชุด 8)

ความสามารถในการหน่วงน้ำของนิติบุคคลอาคารชุด 8
ปริมาตรน้ำที่โครงการหน่วงในท่อ 150.0 ลบ.ม.
ปริมาตรบ่อหน่วงน้ำ 39.38 ลบ.ม.
ปริมาตรน้ำที่โครงการหน่วงได้ ทั้งหมด 189.38 ลบ.ม.

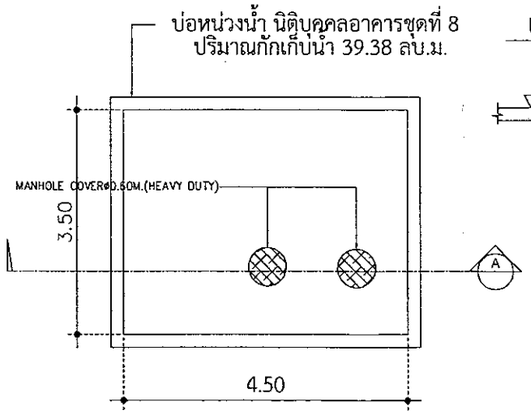

แปลนบ่อหน่วงน้ำ นิติบุคคลอาคารชุดที่ 8

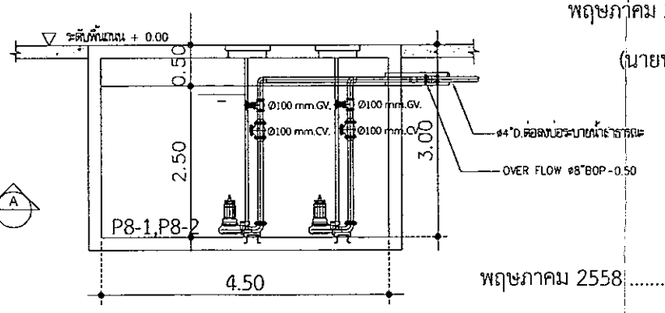

SECTION A

พฤษภาคม 2558

(นายทนงศักดิ์ มโนธรรมรักษา, นายวีระวิทย์ มโนธรรมรักษา)

กรรมการผู้มีอำนาจ

บริษัท เจ.เอส.พี พร็อพเพอร์ตี้ จำกัด(มหาชน)

พฤษภาคม 2558

(นายสุวิทย์ วรรณประดิษฐ์)

ผู้ชำนาญการด้านสิ่งแวดล้อม

บริษัท อีโคซิสเต็ม เอ็นจิเนียริ่ง คอนซัลแตนท์ จำกัด

ภาพที่			
3(8)	ผังระบายน้ำของโครงการ (นิติบุคคลอาคารชุด 8)	เดอะ ไมอามี่ บางปู	

แปลนบ่อหน่วงน้ำ นิติบุคคลอาคารชุดที่ 9

SECTION A

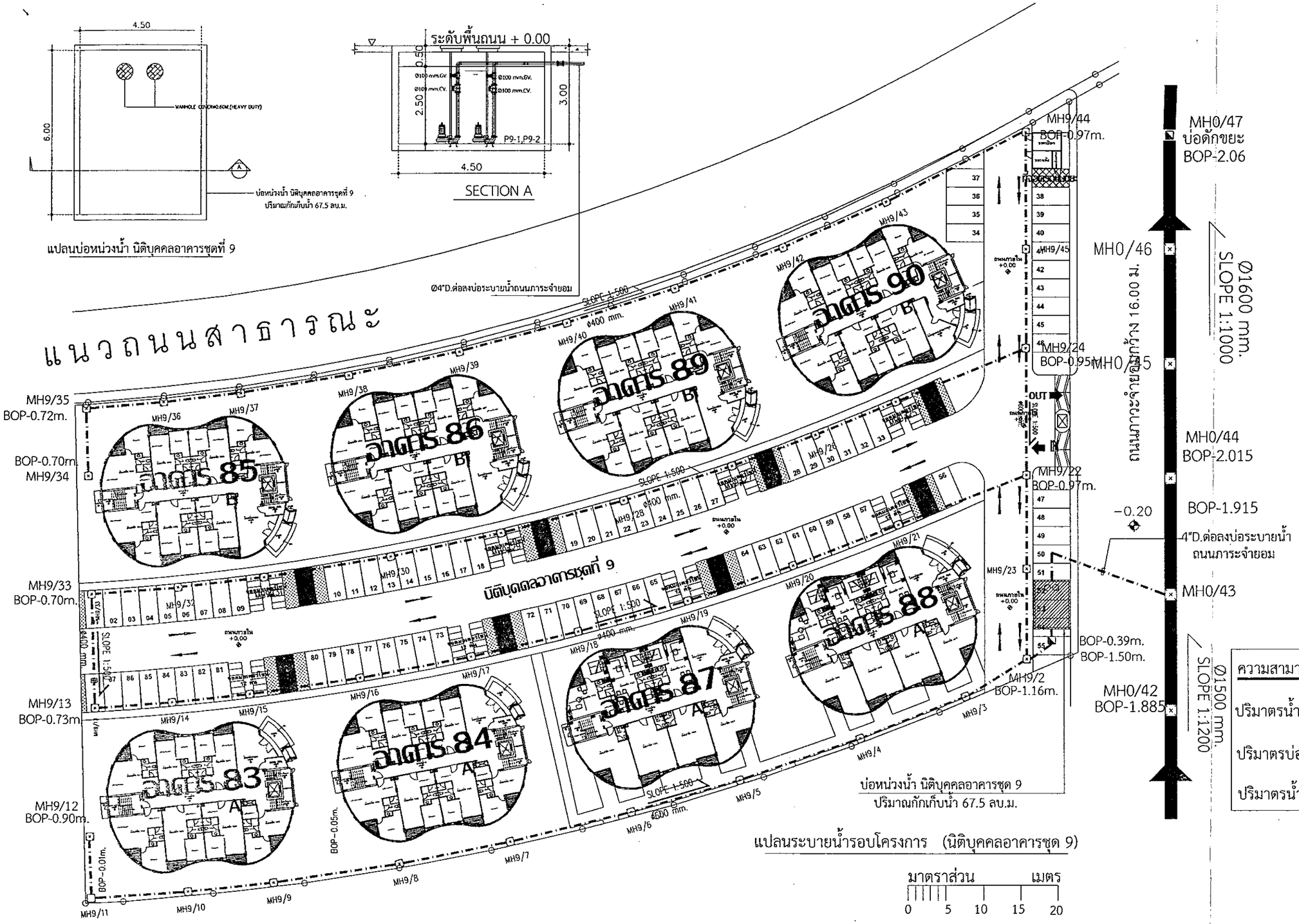

แปลนระบายน้ำรอบโครงการ (นิติบุคคลอาคารชุด 9)

มาตราส่วน 0 5 10 15 20 เมตร

ความสามารถในการหน่วงน้ำของนิติบุคคลอาคารชุด 9

ปริมาตรน้ำที่โครงการหน่วงในท่อ 139.0 ลบ.ม.

ปริมาตรบ่อหน่วงน้ำ 67.5 ลบ.ม.

ปริมาตรน้ำที่โครงการหน่วงได้ ทั้งหมด 206.5 ลบ.ม.

พฤษภาคม 2558 .....

(นายทนงศักดิ์ มโนธรรมรักษา, นายวีระวิทย์ มโนธรรมรักษา)

กรรมการผู้มีอำนาจ

บริษัท เจ.เอส.พี พร็อพเพอร์ตี้ จำกัด(มหาชน)

JSP PROPERTY PUBLIC COMPANY LIMITED

บริษัท เจ. เอส. พี. พร็อพเพอร์ตี้ จำกัด (มหาชน)

พฤษภาคม 2558 .....

(นายสุวิทย์ วรรณประดิษฐ์)

ผู้ชำนาญการด้านสิ่งแวดล้อม

บริษัท อีโคซิสเต็ม เอ็นจิเนียริ่ง คอนซัลแตนท์ จำกัด

ภาพที่			
3(9)	ผังระบายน้ำของโครงการ (นิติบุคคลอาคารชุด 9)		เดอะ ไมอามี่ บางปู

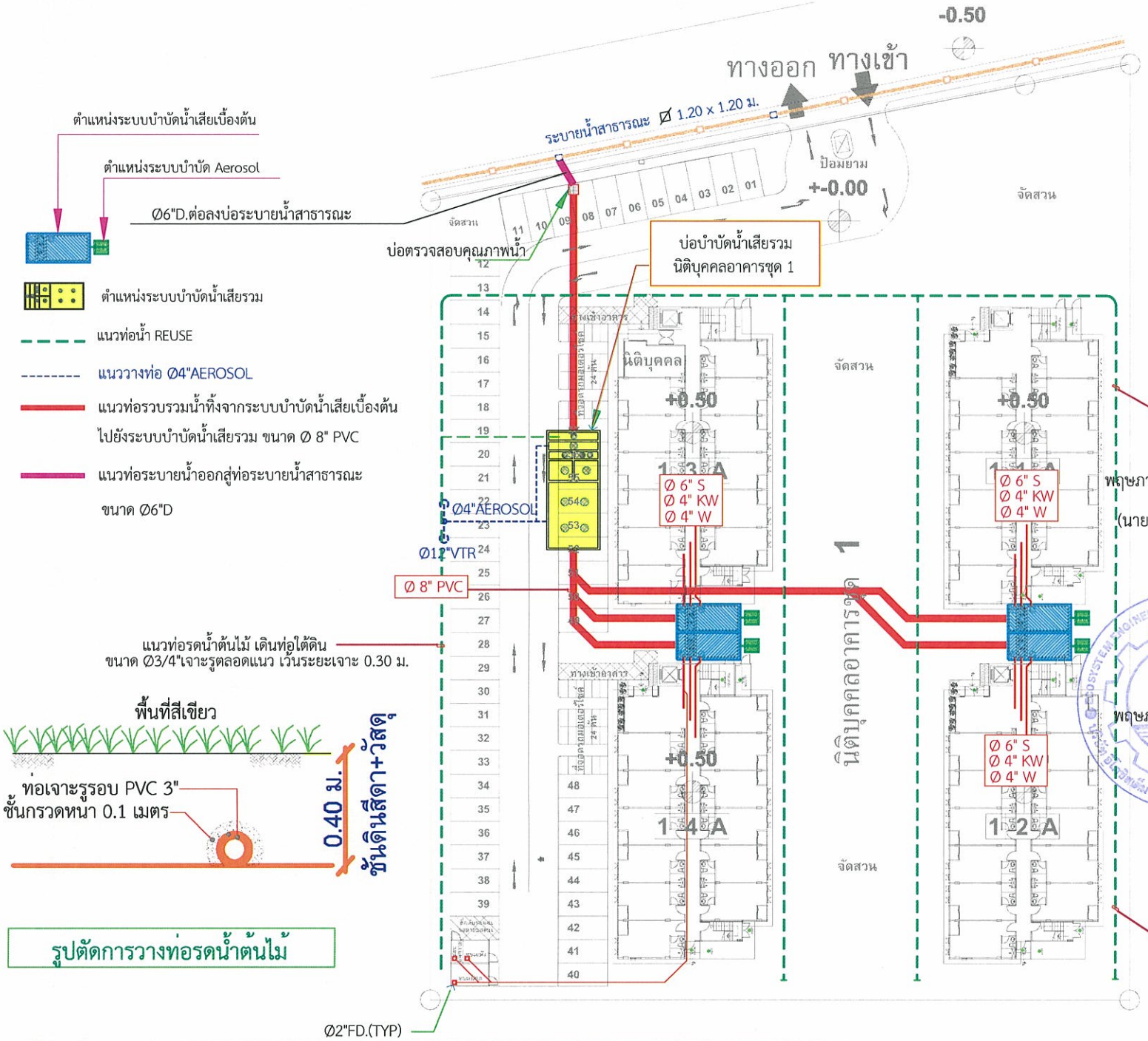

พฤษภาคม2558 .....

(นายทนงศักดิ์ มโนธรรมรักษา, นายวีระวิทย์ มโนธรรมรักษา)

กรรมการผู้มีอำนาจ

บริษัท เจ.เอส.พี พร็อพเพอร์ตี้ จำกัด(มหาชน)

J.S.P. PROPERTY PUBLIC COMPANY LIMITED

บริษัท เจ. เอส. พี. พร็อพเพอร์ตี้ จำกัด (มหาชน)

พฤษภาคม 2558 .....

(นายสุวิทย์ วรรณประดิษฐ)

ผู้ชำนาญการด้านสิ่งแวดล้อม

บริษัท อีโคซิสเต็ม เอ็นจิเนียริ่ง คอนซัลแตนท์ จำกัด

ภาพที่	ผังตำแหน่งระบบบำบัดน้ำเสียของโครงการ (นิติบุคคลอาคารชุด 1)	เดอะ ไมอามี่ บางปู
4		

พฤษภาคม 2558

(นายทนงศักดิ์ มโนธรรมรักษา, นายวีระวิทย์ มโนธรรมรักษา)

กรรมการผู้มีอำนาจ

บริษัท เจ.เอส.พี พร็อพเพอร์ตี้ จำกัด(มหาชน)

J.S.P. PROPERTY PUBLIC COMPANY LIMITED

บริษัท เจ. เอส. พี. พร็อพเพอร์ตี้ จำกัด (มหาชน)

พฤษภาคม 2558

(นายสุวิทย์ วรรณประดิษฐ)

ผู้ชำนาญการด้านสิ่งแวดล้อม

บริษัท อีโคซิสเต็ม เอ็นจิเนียริ่ง คอนซัลแตนท์ จำกัด

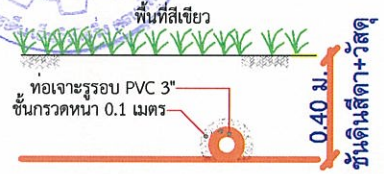

รูปตัดการวางท่อรดน้ำต้นไม้

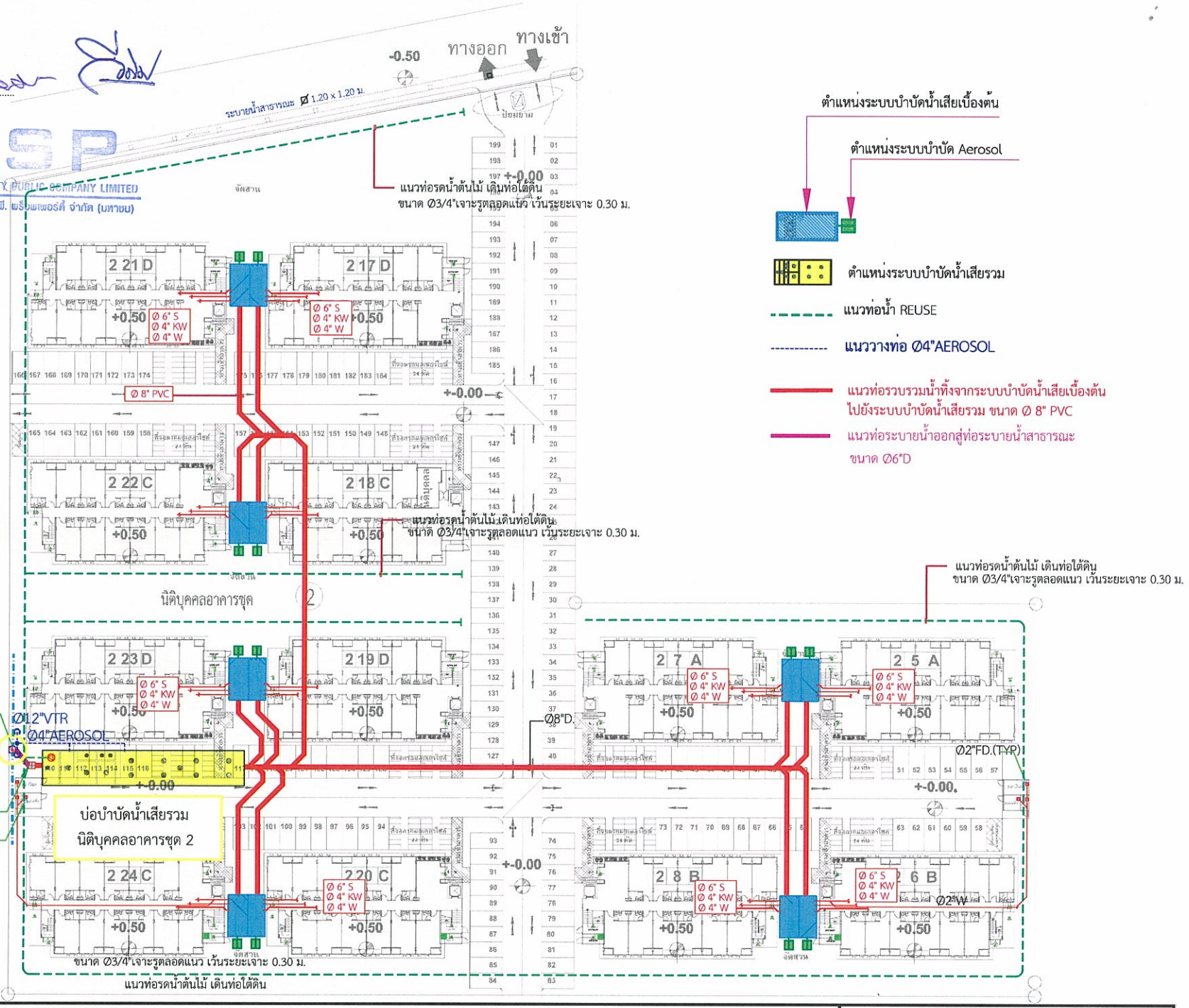

ภาพที่			
4(1)	ผังตำแหน่งระบบบำบัดน้ำเสียของโครงการ (นิติบุคคลอาคารชุด 2)		เดอะ ไมอามี่ บางปู

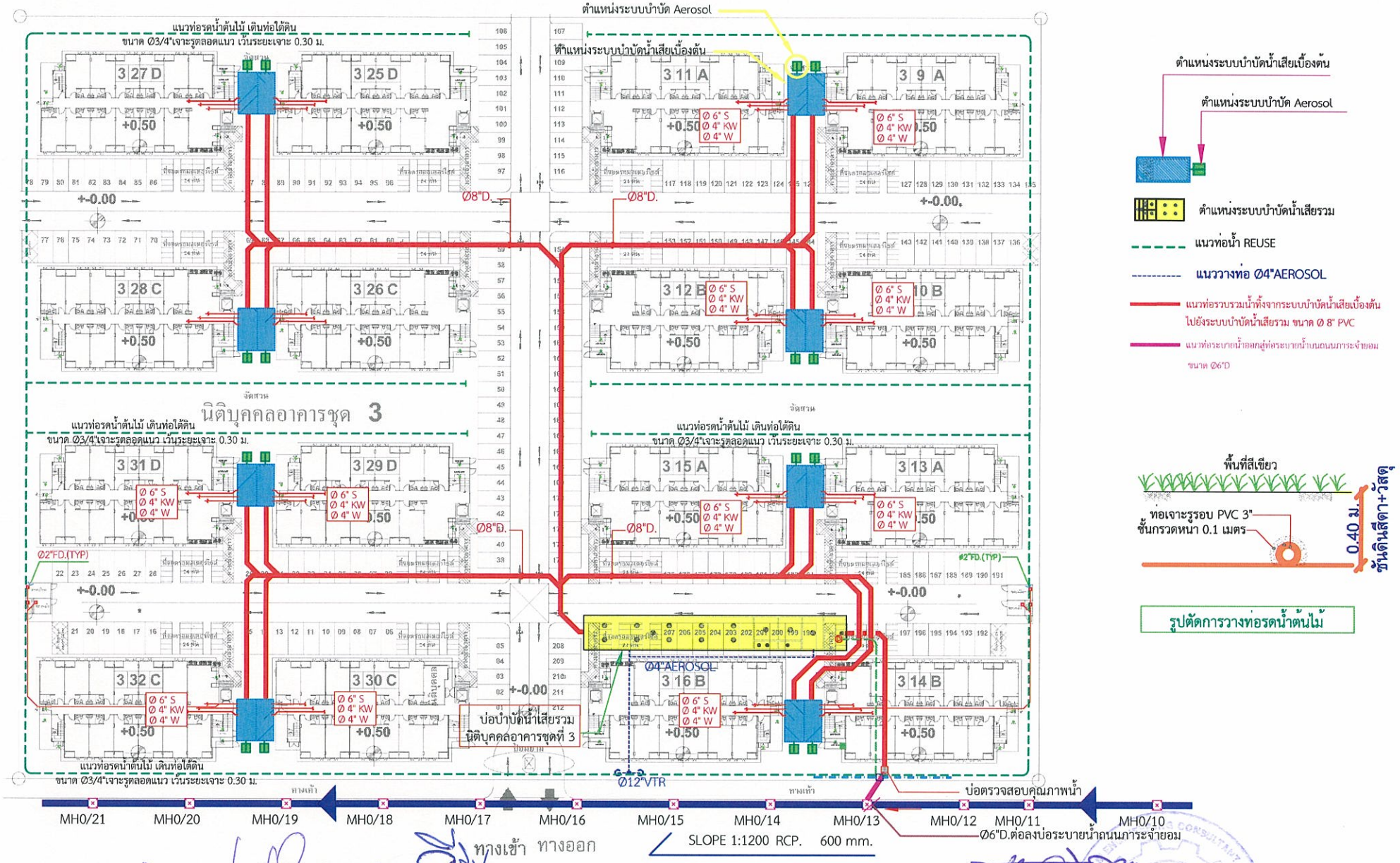

พฤษภาคม 2558 .....

(นายทนงศักดิ์ มโนธรรมรักษา, นายวีระวิทย์ มโนธรรมรักษา)

กรรมการผู้มีอำนาจ

บริษัท เจ.เอส.พี พร็อพเพอร์ตี้ จำกัด(มหาชน)

J.S.P. PROPERTY PUBLIC COMPANY LIMITED

บริษัท เจ. เอส. พี. พร็อพเพอร์ตี้ จำกัด (มหาชน)

พฤษภาคม 2558 .....

(นายสุวิทย์ วรรณประดิษฐ)

ผู้ชำนาญการด้านสิ่งแวดล้อม

บริษัท อีโคซิสเต็ม เอ็นจิเนียริ่ง คอนซัลแตนท์ จำกัด

ภาพที่			
4(2)	ผังตำแหน่งระบบบำบัดน้ำเสียของโครงการ (นิติบุคคลอาคารชุด 3)		เดอะ ไมอามี่ บางปู

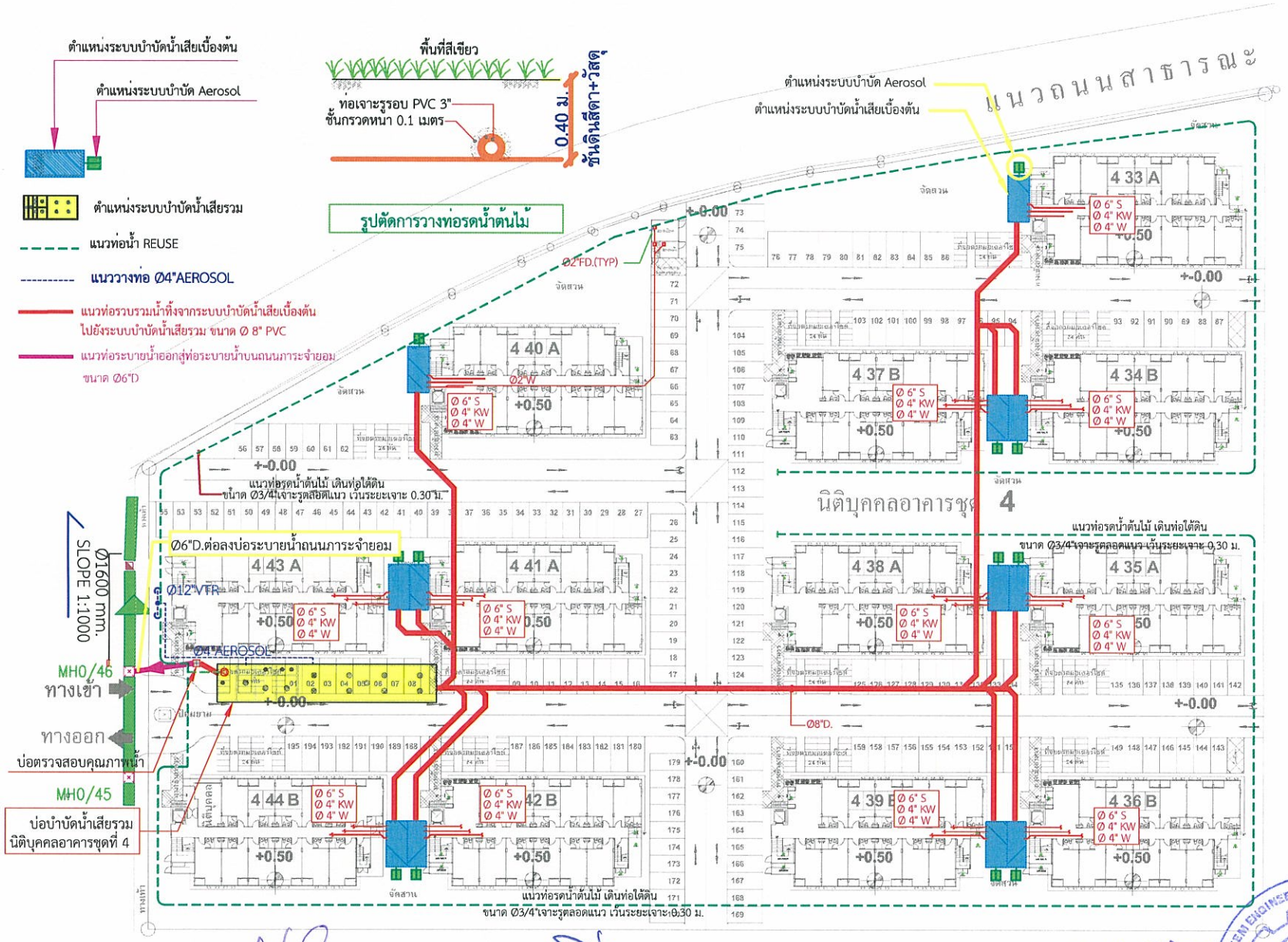

พฤษภาคม 2558

(นายทนงศักดิ์ มโนธรรมรักษา, นายวีระวิทย์ มโนธรรมรักษา)

กรรมการผู้มีอำนาจ

บริษัท เจ.เอส.พี พร็อพเพอร์ตี้ จำกัด(มหาชน)

J.S.P. PROPERTY PUBLIC COMPANY LIMITED

บริษัท เจ. เอส. พี. พร็อพเพอร์ตี้ จำกัด (มหาชน)

พฤษภาคม 2558

(นายสุวิทย์ วรรณประดิษฐ)

ผู้ชำนาญการด้านสิ่งแวดล้อม

บริษัท อีโคซิสเต็ม เอ็นจิเนียริ่ง คอนซัลแตนท์ จำกัด

ภาพที่			
4(3)	ผังตำแหน่งระบบบำบัดน้ำเสียของโครงการ (นิติบุคคลอาคารชุด 4)	146/163	เดอะ ไมอามี่ บางปู

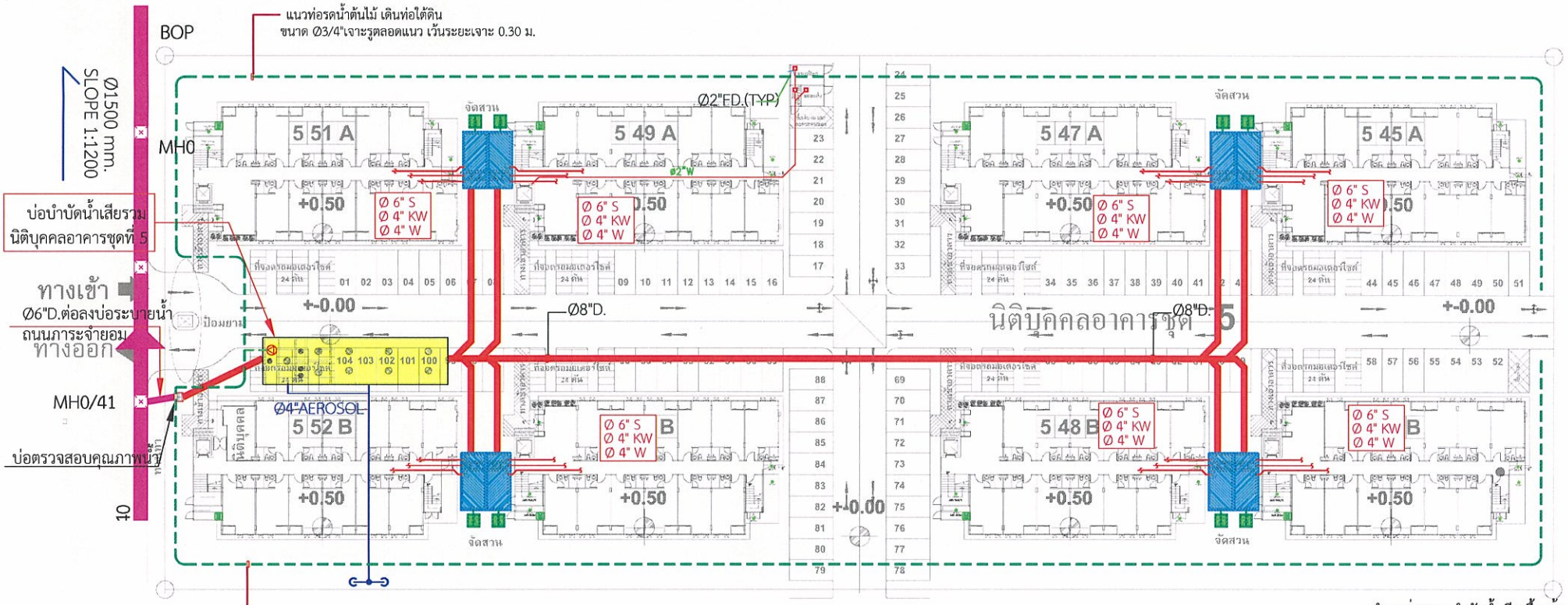

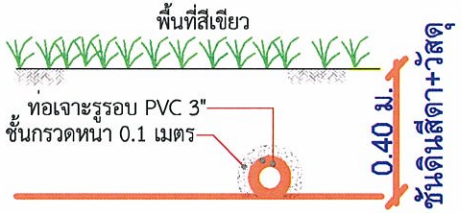

ตำแหน่งระบบบำบัดน้ำเสียเบื้องต้น

ตำแหน่งระบบบำบัด Aerosol

ตำแหน่งระบบบำบัดน้ำเสียรวม

แนวท่อน้ำ REUSE

แนววางท่อ Ø4"AEROSOL

แนวท่อรวบรวมน้ำทิ้งจากระบบบำบัดน้ำเสียเบื้องต้น ไปยังระบบบำบัดน้ำเสียรวม ขนาด Ø 8" PVC

แนวท่อระบายน้ำออกสู่ท่อระบายน้ำบนถนนภาระจำยอม ขนาด Ø6"D

รูปตัดการวางท่อรดน้ำต้นไม้

พฤษภาคม 2558 .....

(นายทนงศักดิ์ มโนธรรมรักษา, นายวีระวิทย์ มโนธรรมรักษา)

กรรมการผู้มีอำนาจ

บริษัท เจ.เอส.พี พร็อพเพอร์ตี้ จำกัด(มหาชน)

J.S.P. PROPERTY PUBLIC COMPANY LIMITED

บริษัท เจ. เอส. พี. พร็อพเพอร์ตี้ จำกัด (มหาชน)

พฤษภาคม 2558 .....

(นายสุวิทย์ วรรณประดิษฐ)

ผู้ชำนาญการด้านสิ่งแวดล้อม

บริษัท อีโคซิสเต็ม เอ็นจิเนียริ่ง คอนซัลแตนท์ จำกัด

ภาพที่			
4(4)	ผังตำแหน่งระบบบำบัดน้ำเสียของโครงการ (นิติบุคคลอาคารชุด 5)	147/163	เดอะ ไมอามี่ บางปู

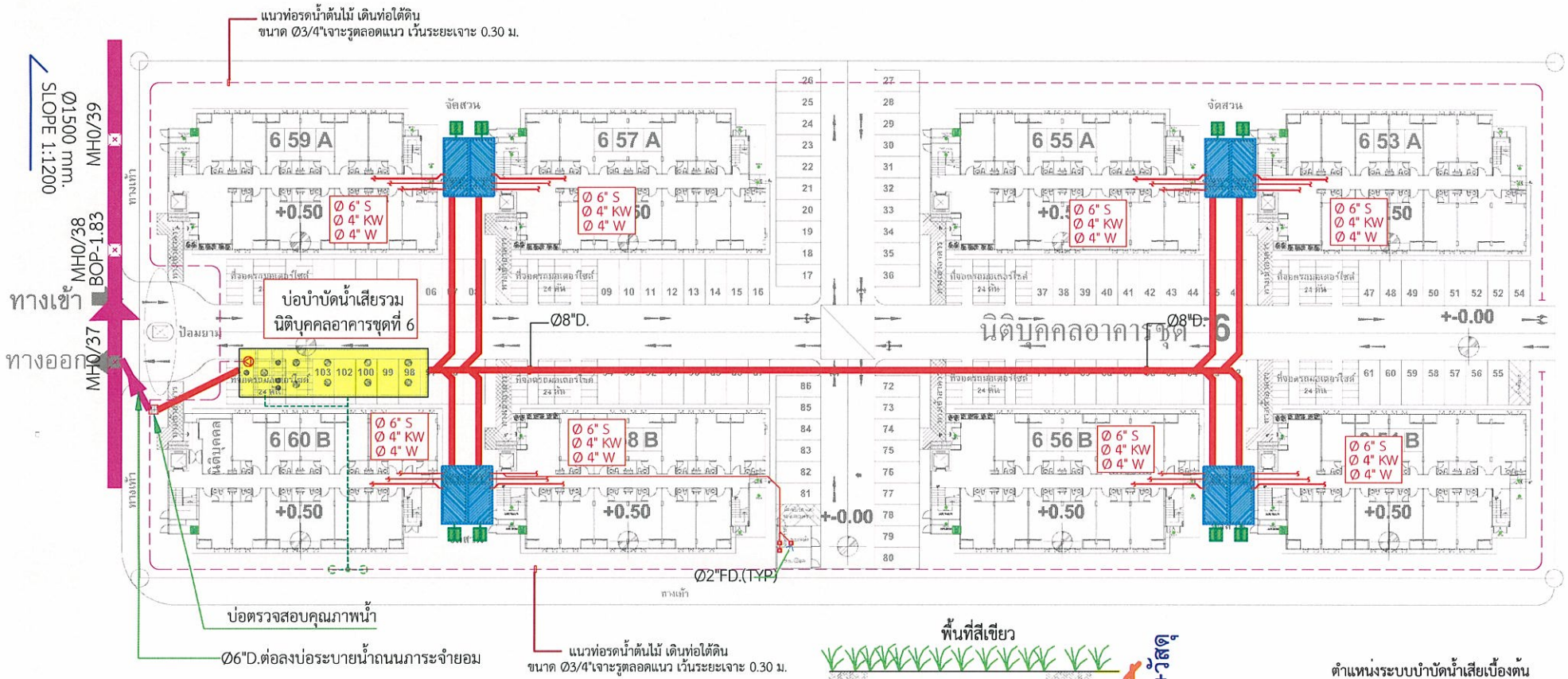

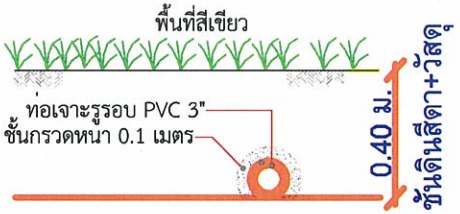

ตำแหน่งระบบบำบัดน้ำเสียเบื้องต้น

ตำแหน่งระบบบำบัด Aerosol

ตำแหน่งระบบบำบัดน้ำเสียรวม

แนวท่อน้ำ REUSE

แนววางท่อ Ø4"AEROSOL

แนวท่อรวบรวมน้ำทิ้งจากระบบบำบัดน้ำเสียเบื้องต้น
ไปยังระบบบำบัดน้ำเสียรวม ขนาด Ø 8" PVC

แนวท่อระบายน้ำออกสู่ท่อระบายน้ำบนถนนภาระจำยอม
ขนาด Ø6"D

พฤษภาคม 2558 .....

(นายทนงศักดิ์ มโนธรรมรักษา, นายวีระวิทย์ มโนธรรมรักษา)

กรรมการผู้มีอำนาจ

บริษัท เจ.เอส.พี พร็อพเพอร์ตี้ จำกัด(มหาชน)

J.S.P. PROPERTY PUBLIC COMPANY LIMITED

บริษัท เจ. เอส. พี. พร็อพเพอร์ตี้ จำกัด (มหาชน)

รูปตัดการวางท่อรดน้ำต้นไม้

พฤษภาคม 2558 .....

(นายสุวิทย์ วรรณประดิษฐ)

ผู้ชำนาญการด้านสิ่งแวดล้อม

บริษัท อีโคซิสเต็ม เอ็นจิเนียริ่ง คอนซัลแตนท์ จำกัด

ECOSYSTEM ENGINEERING CONSULTANT CO., LTD.

บริษัท อีโคซิสเต็มเอ็นจิเนียริ่ง คอนซัลแตนท์ จำกัด

ภาพที่			
4(5)	ผังตำแหน่งระบบบำบัดน้ำเสียของโครงการ (นิติบุคคลอาคารชุด 6)		เดอะ ไมอามี่ บางปู

แนวท่อรวบรวมน้ำทิ้งจากระบบบำบัดน้ำเสียเบื้องต้น ไปยังระบบบำบัดน้ำเสียรวม ขนาด Ø 8" PVC

แนวท่อระบายน้ำออกสู่ท่อระบายน้ำบนถนนภาระจำยอม ขนาด Ø6"D

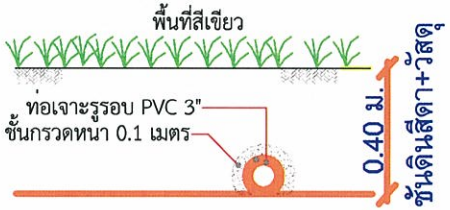

รูปตัดการวางท่อรดน้ำต้นไม้

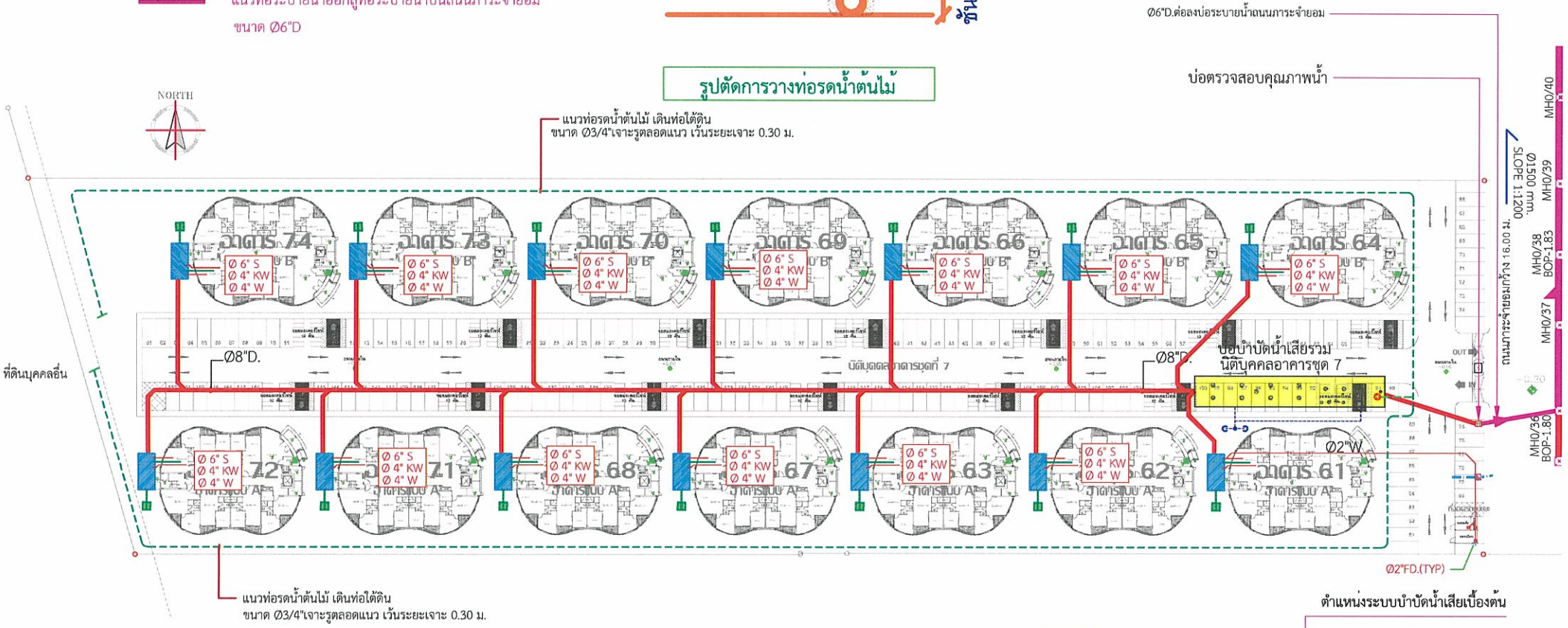

ตำแหน่งระบบบำบัดน้ำเสียเบื้องต้น

ตำแหน่งระบบบำบัด Aerosol

ตำแหน่งระบบบำบัดน้ำเสียรวม

แนวท่อน้ำ REUSE

แนววางท่อ Ø4"AEROSOL

พฤษภาคม 2558 .....

(นายทนงศักดิ์ มโนธรรมรักษา, นายวีระวิทย์ มโนธรรมรักษา)

กรรมการผู้มีอำนาจ

บริษัท เจ.เอส.พี พร็อพเพอร์ตี้ จำกัด(มหาชน)

J.S.P. PROPERTY PUBLIC COMPANY LIMITED

พฤษภาคม 2558 .....

(นายสุวิทย์ วรรณประดิษฐ)

ผู้ชำนาญการด้านสิ่งแวดล้อม

บริษัท อีโคซิสเต็ม เอ็นจิเนียริ่ง คอนซัลแตนท์ จำกัด

ภาพที่			
4(6)	ผังตำแหน่งระบบบำบัดน้ำเสียของโครงการ (นิติบุคคลอาคารชุด 7)		เดอะ ไมอามี่ บางปู

พฤษภาคม 2558

(นายทนงศักดิ์ มโนธรรมรักษา, นายวีระวิทย์ มโนธรรมรักษา)

กรรมการผู้มีอำนาจ

บริษัท เจ.เอส.พี พร็อพเพอร์ตี้ จำกัด(มหาชน)

J.S.P. PROPERTY PUBLIC COMPANY LIMITED

บริษัท เจ. เอส. พี. พร็อพเพอร์ตี้ จำกัด (มหาชน)

พฤษภาคม 2558

(นายสุวิทย์ วรรณประดิษฐ)

ผู้ชำนาญการด้านสิ่งแวดล้อม

บริษัท อีโคซิสเต็ม เอ็นจิเนียริ่ง คอนซัลแตนท์ จำกัด

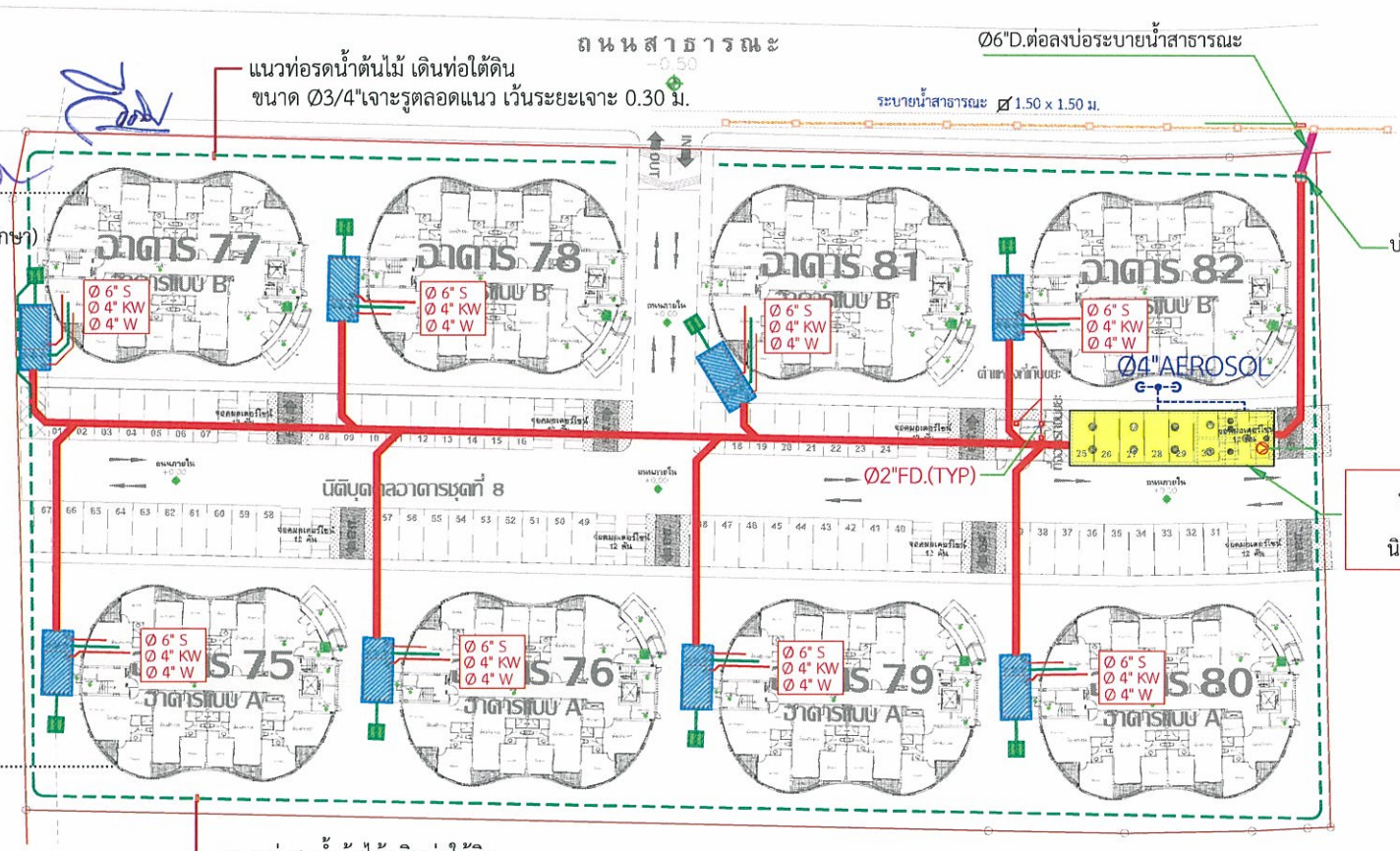

แนวท่อรวบรวมน้ำทิ้งจากระบบบำบัดน้ำเสียเบื้องต้น ไปยังระบบบำบัดน้ำเสียรวม ขนาด Ø 8" PVC

แนวท่อระบายน้ำออกสู่ท่อระบายน้ำสาธารณะ ขนาด Ø6"D

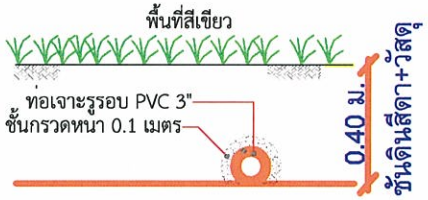

รูปตัดการวางท่อรดน้ำต้นไม้

ตำแหน่งระบบบำบัดน้ำเสียเบื้องต้น

ตำแหน่งระบบบำบัด Aerosol

ตำแหน่งระบบบำบัดน้ำเสียรวม

แนวท่อน้ำ REUSE

แนววางท่อ Ø4"AEROSOL

ภาพที่	4(7)	ผังตำแหน่งระบบบำบัดน้ำเสียของโครงการ (นิติบุคคลอาคารชุด 8) 150/163	เดอะ ไมอามี่ บางปู

แนวท่อรวบรวมน้ำทิ้งจากระบบบำบัดน้ำเสียเบื้องต้น
ไปยังระบบบำบัดน้ำเสียรวม ขนาด Ø 8" PVC

แนวท่อระบายน้ำออกสู่ท่อระบายน้ำบนถนนภาระจำยอม
ขนาด Ø6"D

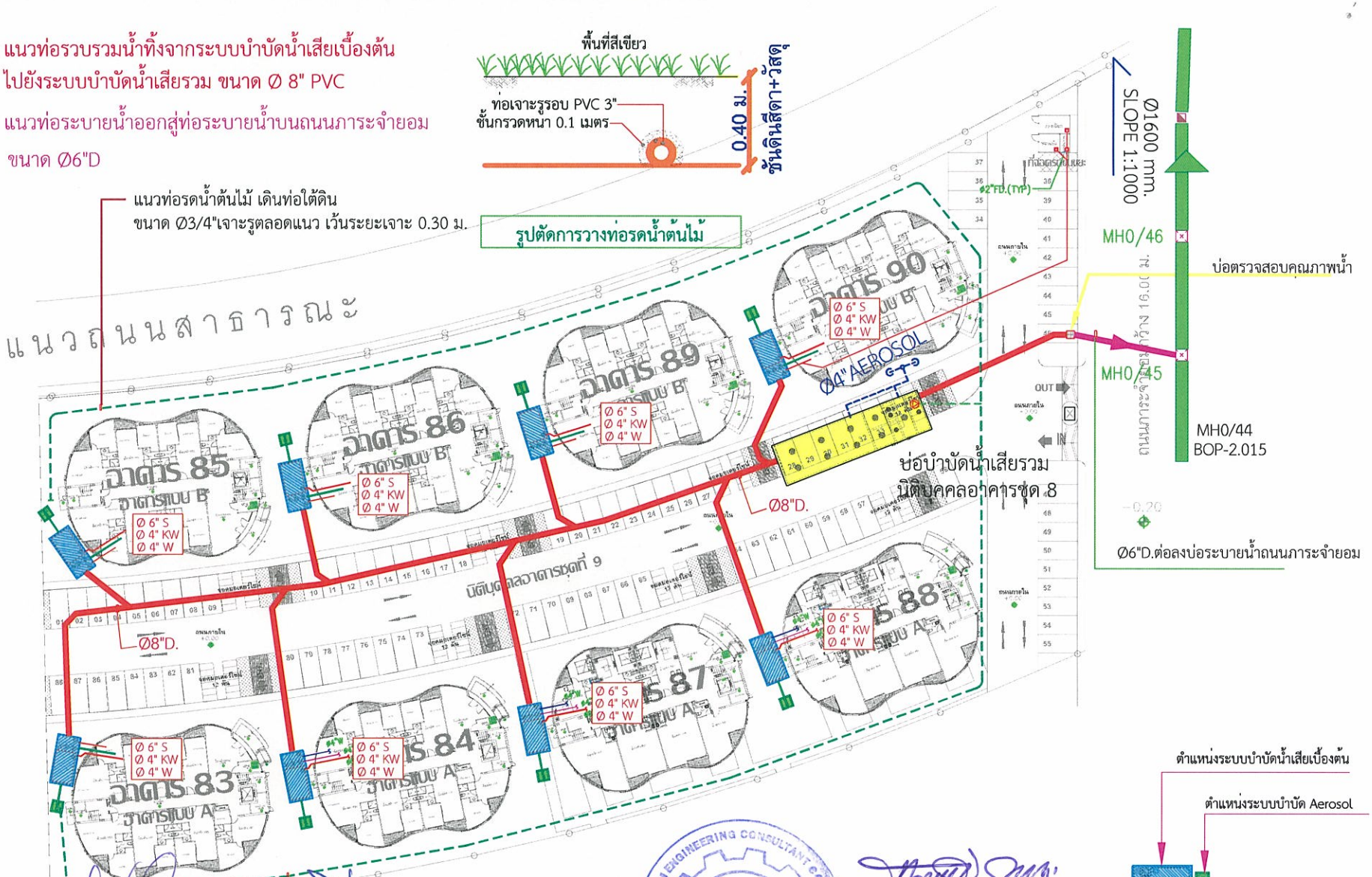

พฤษภาคม 2558 .....

(นายทนงศักดิ์ มโนธรรมรักษา, นายวีระวิทย์ มโนธรรมรักษา)

กรรมการผู้มีอำนาจ

บริษัท เจ.เอส.พี พร็อพเพอร์ตี้ จำกัด(มหาชน)

J.S.P. PROPERTY PUBLIC COMPANY LIMITED
บริษัท เจ. เอส. พี. พร็อพเพอร์ตี้ จำกัด (มหาชน)

แนวท่อรดน้ำต้นไม้ เดินท่อใต้ดิน
ขนาด Ø3/4"เจาะรูตลอดแนว เว้นระยะเจาะ 0.30 ม.

ECO SYSTEM ENGINEERING CONSULTANT CO., LTD.
บริษัท อีโคซิสเต็ม เอ็นจิเนียริ่ง คอนซัลแตนท์ จำกัด

พฤษภาคม 2558 .....

(นายสุวิทย์ วรรณประดิษฐ)

ผู้ชำนาญการด้านสิ่งแวดล้อม

บริษัท อีโคซิสเต็ม เอ็นจิเนียริ่ง คอนซัลแตนท์ จำกัด

ภาพที่			
4(8)	ผังตำแหน่งระบบบำบัดน้ำเสียของโครงการ (นิติบุคคลอาคารชุด 9)		เดอะ ไมอามี่ บางปู

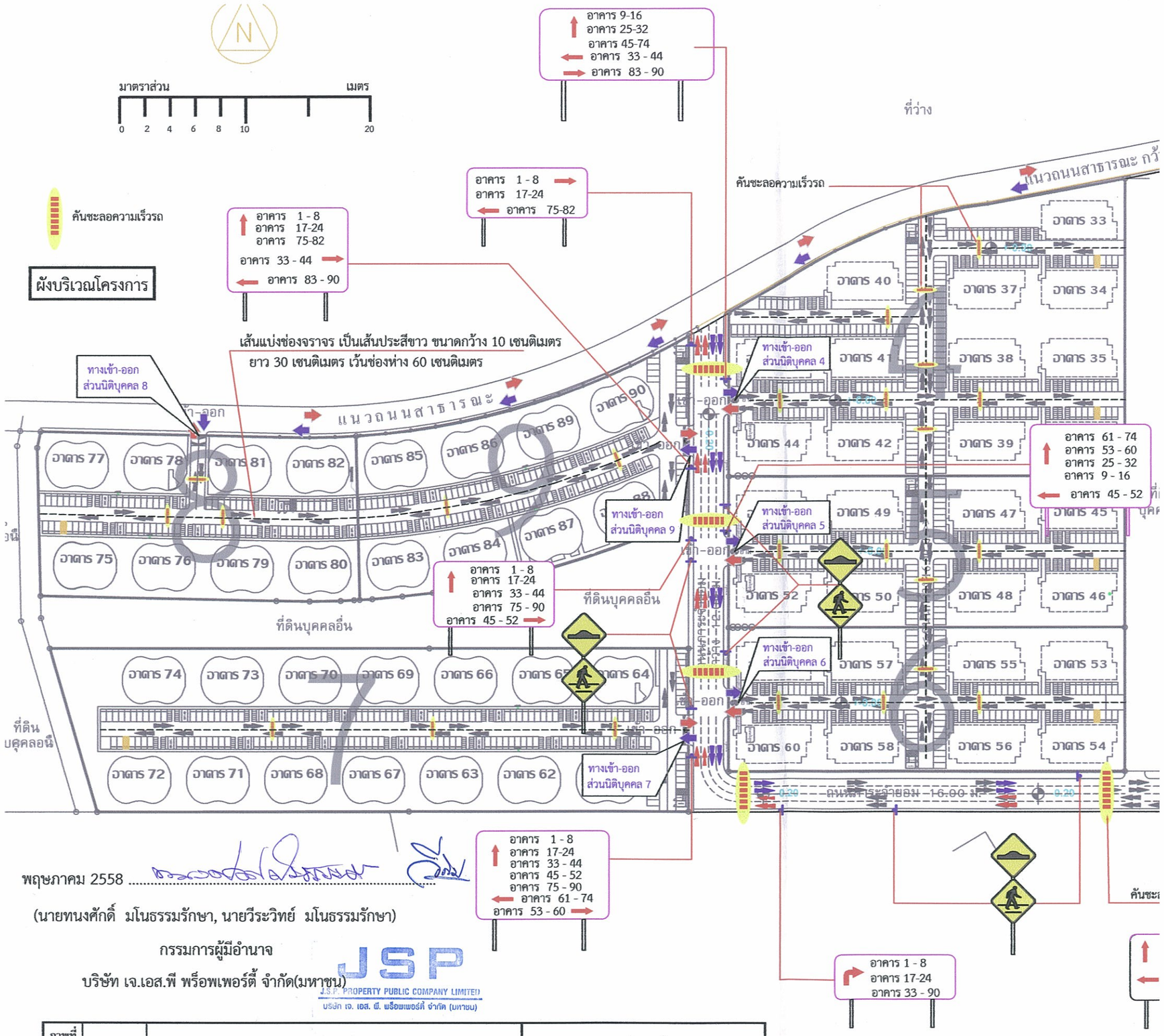

พฤษภาคม 2558 .....

(นายทนงศักดิ์ มโนธรรมรักษา, นายวีระวิทย์ มโนธรรมรักษา)

กรรมการผู้มีอำนาจ

บริษัท เจ.เอส.พี พร็อพเพอร์ตี้ จำกัด(มหาชน)

JSP
J.S.P. PROPERTY PUBLIC COMPANY LIMITED
บริษัท เจ. เอส. พี. พร็อพเพอร์ตี้ จำกัด (มหาชน)

ภาพที่	5	ผังการจราจรภายในโครงการพร้อมแบบขยายสัญลักษณ์จราจร	เดอะ ไมอามี่ บางปู

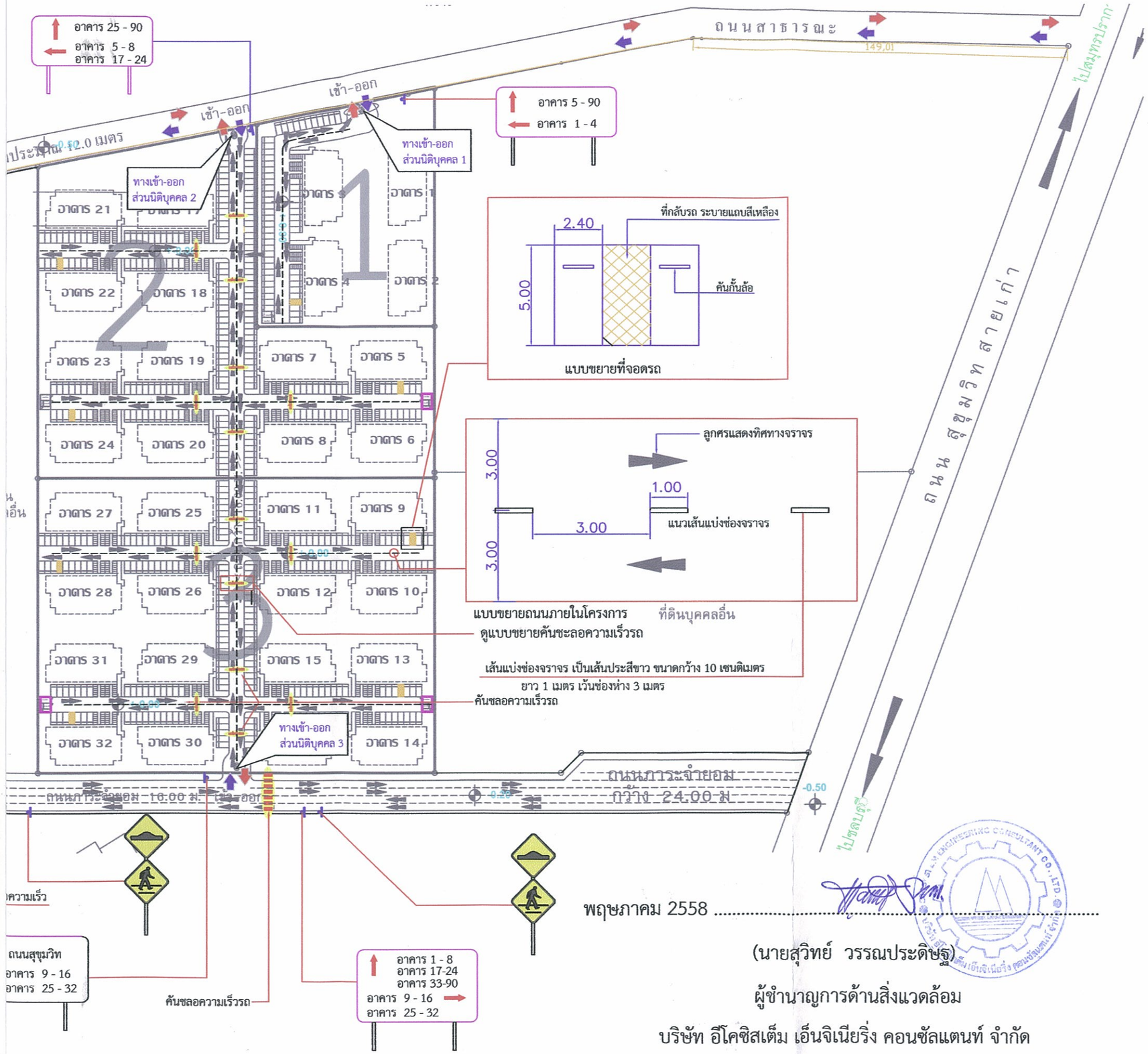

พฤษภาคม 2558 .....

(นายสุวิทย์ วรรณประดิษฐ)

ผู้ชำนาญการด้านสิ่งแวดล้อม

บริษัท อีโคซิสเต็ม เอ็นจิเนียริ่ง คอนซัลแตนท์ จำกัด

พฤษภาคม 2558 .....

(นายทนงศักดิ์ มโนธรรมรักษา, นายวีระวิทย์ มโนธรรมรักษา)

กรรมการผู้มีอำนาจ

บริษัท เจ.เอส.พี พร็อพเพอร์ตี้ จำกัด(มหาชน)

JSP

J.S.P. PROPERTY PUBLIC COMPANY LIMITED

บริษัท เจ. เอส. พี. พร็อพเพอร์ตี้ จำกัด (มหาชน)

พฤษภาคม 2558 .....

(นายสุวิทย์ วรรณประดิษฐ)

ผู้ชำนาญการด้านสิ่งแวดล้อม

บริษัท อีโคซิสเต็ม เอ็นจิเนียริ่ง คอนซัลแตนท์ จำกัด

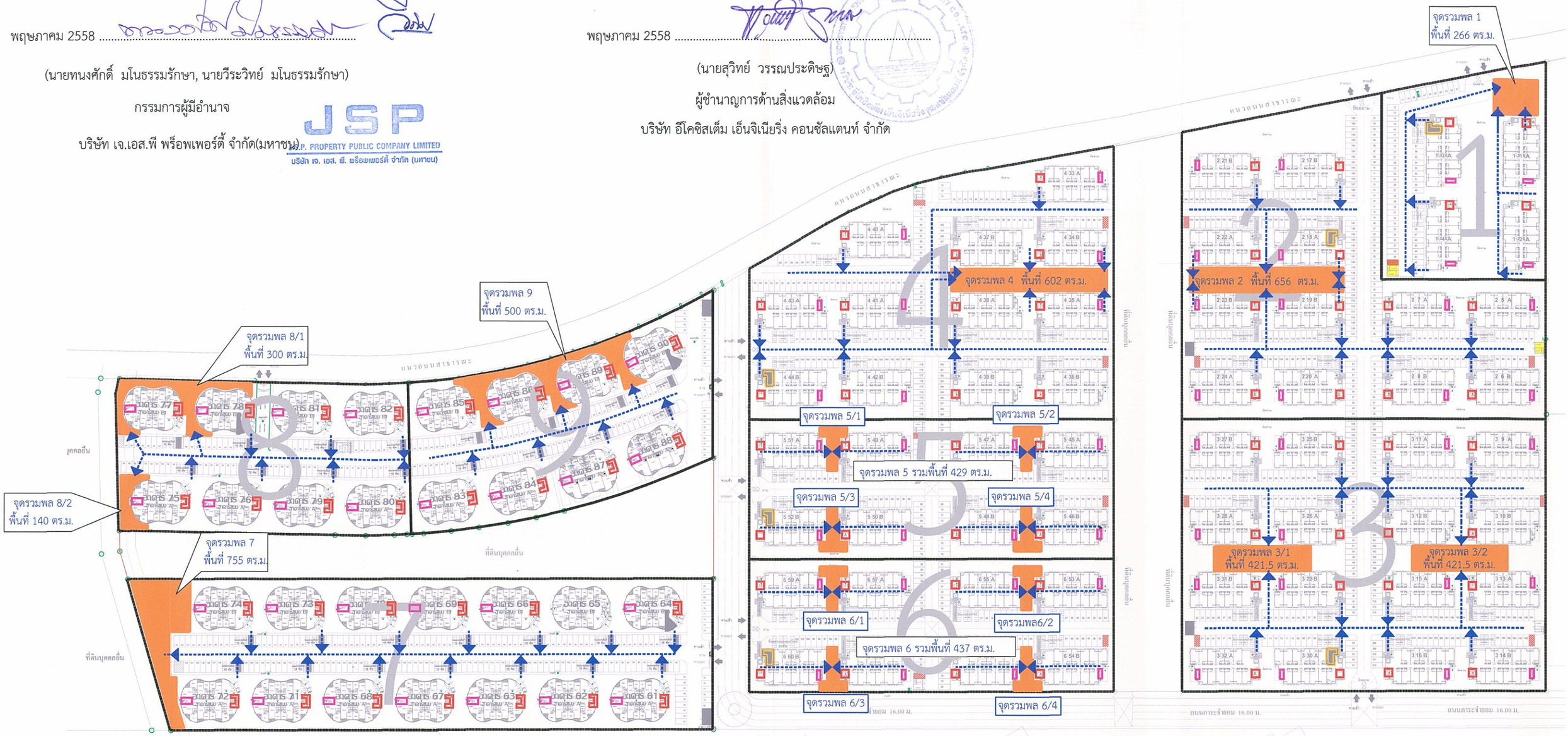

สัญลักษณ์

- ตำแหน่งบันไดหลักของโครงการ
- ตำแหน่งบันไดหนีไฟของโครงการ
- เส้นทางหนีไฟไปยังจุดรวม
- ตำแหน่งจุดรวมพล

NORTH

ผังบริเวณโครงการ

มาตราส่วน เมตร

0 50 100

ภาพที่			
6	จุดรวมพลและเส้นทางหนีไฟไปยังจุดรวมพล		เดอะ ไมอามี่ บางปู

รายการพืชพรรณรวมทั้งโครงการ

สัญลักษณ์	รายการ	ขนาด	จำนวน (ต้น)	จำนวนพื้นที่ทั้งหมด (ตารางเมตร)
	ประดู่ป่า	ขนาดϕ6"สูง 5.00 ม.	35	397.55
	สะเดาบ้าน	ขนาดϕ6"สูง 5.00 ม.	13	308.05
	กระโดน	ขนาดϕ6"สูง 5.00 ม.	1	53.05
	แคแสด	ขนาดϕ6"สูง 5.00 ม.	-	-
	คูณ	ขนาดϕ6"สูง 5.00 ม.	15	208.82
	ชงโค	ขนาดϕ6"สูง 5.00 ม.	-	-
	กัลปพฤกษ์	ขนาดϕ6"สูง 5.00 ม.	-	-
	ปีบ	ขนาดϕ6"สูง 5.00 ม.	13	205.44
	หูกระจง	ขนาดϕ6"สูง 5.00 ม.	9	265.30
	ศิลาวดี	ขนาดϕ6"สูง 5.00 ม.	-	-
	บุหงาสาหรี	ขนาดϕ6"สูง 5.00 ม.	9	81.45
	ปาล์มแวกซ์อ้อน	สูงถึงคอ 5 ม.	-	-
	ปาล์มน้ำพุ	สูงถึงคอ 5 ม.	17	183.35
	รวมพื้นที่ปลูกไม้ยืนต้น			1,703.01

ขนาดที่ดิน = 6,236.87 ตร.ม. (3.90 ไร่)

- พื้นที่สีเขียวที่ต้องการ 776.00 ตร.ม.
- พื้นที่สีเขียวที่ได้ 2,435.27 ตร.ม.

- พื้นที่สีเขียวยั่งยืนที่ต้องการ 935.53 ตร.ม.
- พื้นที่สีเขียวยั่งยืนที่ได้ 1,703.01 ตร.ม.

พฤษภาคม 2558 .....

(นายทนงศักดิ์ มโนธรรมรักษา, นายวีระวิทย์ มโนธรรมรักษา)

กรรมการผู้มีอำนาจ

บริษัท เจ.เอส.พี พร็อพเพอร์ตี้ จำกัด(มหาชน)

J.S.P. PROPERTY PUBLIC COMPANY LIMITED

บริษัท เจ. เอส. พี. พร็อพเพอร์ตี้ จำกัด (มหาชน)

พฤษภาคม 2558 .....

(นายสุวิทย์ วรรณประดิษฐ)

ผู้ชำนาญการด้านสิ่งแวดล้อม

บริษัท อีโคซิสเต็ม เอ็นจิเนียริ่ง คอนซัลแตนท์ จำกัด

ผังแสดงพื้นที่สีเขียวยั่งยืน นิติบุคคลอาคารชุดที่1

มาตราส่วน 1:500

ภาพที่ 7 ผังแสดงขนาดพื้นที่สีเขียว และไม้ยืนต้น (นิติบุคคลอาคารชุด 1)

J.S.P.

Rev.	Revision Description	Date

Architects

FORUM ARCHITECT CO.,LTD.

อภิรักษ์ เอี่ยมอรวม ว.สถ. 383

สุชาติ ชุติปภากร ว.สถ. 503

ศรีพร สิริอัมพันธ์ ส.สถ. 1994

Structure Engineers

SSK Engineering Consultant Co.,Ltd.

สุพงศ์ สิริวิธยกุล ว.ส.1209

เสรี เลียงสิมุตตมชาติ ส.ย.6337

Electrical Engineers

TEC TECHNOLOGY ASSOCIATION CO.,LTD.

ทัศนัยพล ชลิตภาคย์ วศก.385

Mechanical Engineers

วิวัฒน์ หรีรักษ์สกุล วก. 776

Sanitary Engineers

วิวัฒน์ หรีรักษ์สกุล วก. 776

วิวัฒน์ หรีรักษ์สกุล สส. 681

Landscape

ปิยะกร ปิยะเจริญไมตรี ภ-สส.333

Project Name

โครงการอาคารชุด
เดอะไมอามี บางปู

Location

ถ.สุขุมวิท ต.บางปู อ.เมืองสมุทรปราการ
จ. สมุทรปราการ

Owner

บริษัท เจ. เอส. พี. พร็อพเพอร์ตี้ จำกัด(มหาชน)

Drawing Title

ผังแสดงพื้นที่สีเขียวยั่งยืน
นิติบุคคลอาคารชุดที่1

Drawing Status :

For EIA

Cad Filename :

Drawing By.	Drawing No.
Checked By.	LA1-02
Date 20/04/2557	Scale

THIS DRAWING IS PROPERTY OF FORUM ARCHITECT CO.,LTD. AND NOT TO BE USED OR REPRODUCED WITHOUT SPECIAL PERMISSION

รายการพืชพรรณรวมทั้งโครงการ

สัญลักษณ์	รายการ	ขนาด	จำนวน (ต้น)	จำนวนพื้นที่ทั้งหมด (ตารางเมตร)
	ประดู่บ้า	ขนาดลำต้น 5.00 ม.	74	884.05
	ลมเคาบ้าน	ขนาดลำต้น 5.00 ม.	24	350.59
	กรงเงิน	ขนาดลำต้น 5.00 ม.	-	-
	แคนสด	ขนาดลำต้น 5.00 ม.	-	-
	ตูม	ขนาดลำต้น 5.00 ม.	15	327.11
	รงไล	ขนาดลำต้น 5.00 ม.	-	-
	กัลปพฤกษ์	ขนาดลำต้น 5.00 ม.	11	241.12
	ปีบ	ขนาดลำต้น 5.00 ม.	16	359.16
	พุทราจีน	ขนาดลำต้น 5.00 ม.	6	81.57
	ลีลาวดี	ขนาดลำต้น 5.00 ม.	5	43.67
	บุหงาส่าหรี	ขนาดลำต้น 5.00 ม.	17	157.51
	ปาล์มน้ำมันประดับ	สูงถึงคอ 5 ม.	5	45.54
	ปาล์มน้ำพุ	สูงถึงคอ 5 ม.	15	115.46
	คงเหลือที่ปลูกไม้ยืนต้น			2,606.81

ขนาดที่ดิน = 15,837.12 ตร.ม. (9.90 ไร่)

- พื้นที่สีเขียวที่ต้องการ 2,328.00 ตร.ม.
- พื้นที่สีเขียวที่ได้ 4,306.20 ตร.ม.

- พื้นที่สีเขียวยั่งยืนที่ต้องการ 2,375.57 ตร.ม.
- พื้นที่สีเขียวยั่งยืนที่ได้ 2,606.81 ตร.ม.

พฤษภาคม 2558 .....

(นายทนงศักดิ์ มโนธรรมรักษา, นายวีระวิทย์ มโนธรรมรักษา)

กรรมการผู้มีอำนาจ

บริษัท เจ.เอส.พี พร็อพเพอร์ตี้ จำกัด(มหาชน)

J.S.P. PROPERTY PUBLIC COMPANY LIMITED

บริษัท เจ.เอส. พี. พร็อพเพอร์ตี้ จำกัด (มหาชน)

พฤษภาคม 2558 .....

(นายสุวิทย์ วรรณประดิษฐ์)

ผู้ชำนาญการด้านสิ่งแวดล้อม

บริษัท อีโคซิสเต็ม เอ็นจิเนียริ่ง คอนซัลแตนท์ จำกัด

ผังแสดงพื้นที่สีเขียวยั่งยืน นิติบุคคลอาคารชุด2

มาตราส่วน 1:750

ภาพที่ 7(1) ผังแสดงขนาดพื้นที่สีเขียว และไม้ยืนต้น (นิติบุคคลอาคารชุด 2)

J.S.P.

Rev.	Revision Description	Date

Architects

FORUM ARCHITECT CO.,LTD.

อดิศักดิ์ เอียมธรรม ว.สถ. 383

สุชาลี ลุลีปาลกร ว.สถ. 503

พรีเดร สิริสัมพันธ์ ส.สถ. 1984

Structure Engineers

SSS Engineering Consultant Co.,Ltd.

สุชาคงส์ สิริวิชมกุล วม.1209

เสรี เกียรติยุทธราศี สย.8337

Electrical Engineers

บริษัท เทคโนโลยี แอสโซซิเอชั่น จำกัด

TECHNOLOGY ASSOCIATION CO.,LTD

พิพัฒน์ ชลิตาภรณ์ วศฟ.385

Mechanical Engineers

วิวัฒน์ พรีรักษ์สกุล วก. 776

Sanitary Engineers

วิวัฒน์ พรีรักษ์สกุล วก. 776

วิวัฒน์ พรีรักษ์สกุล วส. 681

Landscape

ปิ่นมร ชัยเจริญโมเดร์ ส.ภท.333

Project Name

โครงการอาคารชุด
เดอะไมอามี บางปู

Location

ต.ทรุมจีน ต.บางปู อ.เมืองสมุทรปราการ
จ. สมุทรปราการ

Owner

บริษัท เจ. เอส. พี. พร็อพเพอร์ตี้ จำกัด(มหาชน)

Drawing Title

ผังแสดงพื้นที่สีเขียวยั่งยืน
นิติบุคคลอาคารชุด2

Drawing Status :

For EIA

Cad Filename :

Drawing By.	Drawing No.
Checked By.	LA2-02
Date 30/04/2557	Scale

THIS DRAWING IS PROPERTY OF FORUM ARCHITECT CO.,LTD AND NOT TO BE USED OR REPRODUCED WITHOUT SPECIAL PERMISSION

รายการพืชพรรณรวมทั้งโครงการ

สัญลักษณ์	รายการ	ขนาด	จำนวน (ต้น)	จำนวนพื้นที่ทั้งหมด (ตารางเมตร)
	ประดู่ป่า	ขนาดφ6"สูง 5.00 ม.	105	1,404.79
	สะเลาบ้าน	ขนาดφ6"สูง 5.00 ม.	14	294.15
	กระโดน	ขนาดφ6"สูง 5.00 ม.	2	64.96
	แคแสด	ขนาดφ6"สูง 5.00 ม.	20	504.70
	ตูณ	ขนาดφ6"สูง 5.00 ม.	11	197.37
	ชงโค	ขนาดφ6"สูง 5.00 ม.	-	-
	กัลปพฤกษ์	ขนาดφ6"สูง 5.00 ม.	-	-
	ปีบ	ขนาดφ6"สูง 5.00 ม.	22	385.83
	ชูกระจง	ขนาดφ6"สูง 5.00 ม.	-	-
	ลีลาวดี	ขนาดφ6"สูง 5.00 ม.	-	-
	บุหงาส่าหรี	ขนาดφ6"สูง 5.00 ม.	-	-
	ปาล์มแวกซ์ซ้วน	สูงถึงคอ 5 ม.	6	55.55
	ปาล์มน้ำพุ	สูงถึงคอ 5 ม.	-	-
	รวมพื้นที่ปลูกไม้ยืนต้น			2,907.35

ขนาดที่ดิน = 18,612.40ตร.ม. (11.63 ไร่)

- พื้นที่สีเขียวที่ต้องการ 3,104.00 ตร.ม.
- พื้นที่สีเขียวที่ได้ 4,773.49 ตร.ม.

- พื้นที่สีเขียวยั่งยืนที่ต้องการ 2,791.86 ตร.ม.
- พื้นที่สีเขียวยั่งยืนที่ได้ 2,907.35 ตร.ม.

พฤษภาคม 2558 .....

(นายทนงศักดิ์ มโนธรรมรักษา, นายวีระวิทย์ มโนธรรมรักษา)
กรรมการผู้มีอำนาจ
บริษัท เจ.เอส.พี. พร็อพเพอร์ตี้ จำกัด (มหาชน)

พฤษภาคม 2558 .....

(นายสุวิทย์ วรรณประดิษฐ)
ผู้ชำนาญการด้านสิ่งแวดล้อม
บริษัท อีโคซิสเต็ม เอ็นจิเนียริ่ง คอนซัลแตนท์ จำกัด

ผังแสดงพื้นที่สีเขียวยั่งยืน นิติบุคคลอาคารชุด3

มาตราส่วน 1:750

ภาพที่ 7(2) ผังแสดงขนาดพื้นที่สีเขียว และไม้ยืนต้น (นิติบุคคลอาคารชุด 3)

J.S.P.

Rev.	Revision Description	Date

Architects
FORUM ARCHITECT CO.,LTD.
ยุทธิภัทร์ เอี่ยมอรวม ว.สถ. 303
สุขาดี ชุติปสาธร ว.สถ. 503
ศรีตร สิริรัมพันธ์ ส.สถ. 1984

Structure Engineers
S&K Engineering Consultant Co.,Ltd.
สุรพงศ์ สิริวิธยกุล ว.ย.1203
เสรี เลี่ยงชัยกุลรักษ์ ส.ย.6337

Electrical Engineers
บริษัท เทคโนโลยี แอสโซซิเอชั่น จำกัด
TECHNOLOGY ASSOCIATION CO.,LTD.
สันติ์บุตร ชลิตาภรณ์ ว.ฟก.395

Mechanical Engineers
วิวัฒน์ ศรีรักษ์สกุล ว.ก. 776

Sanitary Engineers
วิวัฒน์ ศรีรักษ์สกุล ว.ก. 776
วิรัตน์ ศรีรักษ์สกุล ส.ส. 681

Landscape
บริษัท ไอออราไลน์ จำกัด
ดินกร ยับเจริญไพศาล ภ.สถ.333

Project Name
โครงการอาคารชุด
เดอะไมอามี บางปู

Location
ต.สุขุมวิท ต.บางปู อ.เมืองสมุทรปราการ
จ.สมุทรปราการ

Owner
บริษัท เจ.เอส.พี. พร็อพเพอร์ตี้ จำกัด(มหาชน)

Drawing Title
ผังแสดงพื้นที่สีเขียวยั่งยืน
นิติบุคคลอาคารชุด3

Drawing Status : For EIA

Cad Filename :	
Drawing By.	Drawing No.
Checked By.	LA3-02
Date 20/04/2557	Scale

THIS DRAWING IS PROPERTY OF FORUM ARCHITECT CO.,LTD AND NOT TO BE SOLD OR REPRODUCED WITHOUT WRITTEN PERMISSION

รายการพืชพรรณรวมทั้งโครงการ

สัญลักษณ์	รายการ	ขนาด	จำนวน (ต้น)	จำนวนพื้นที่ทั้งหมด (ตารางเมตร)
	ประดู่บ้า	ขนาดφ6"สูง 5.00 ม.	88	1,021.32
	ละเคาบ้าน	ขนาดφ6"สูง 5.00 ม.	26	407.19
	กระโดน	ขนาดφ6"สูง 5.00 ม.	-	-
	แคแสด	ขนาดφ6"สูง 5.00 ม.	2	25.57
	คูณ	ขนาดφ6"สูง 5.00 ม.	3	51.66
	รงโค	ขนาดφ6"สูง 5.00 ม.	10	257.24
	กัลปพฤกษ์	ขนาดφ6"สูง 5.00 ม.	-	-
	ปีบ	ขนาดφ6"สูง 5.00 ม.	10	205.85
	ชูกระจง	ขนาดφ6"สูง 5.00 ม.	5	127.15
	ลีลาวดี	ขนาดφ6"สูง 5.00 ม.	12	144.16
	บุหงาส่ารหี	ขนาดφ6"สูง 5.00 ม.	-	-
	ปาล์มเข็มข้อวน	สูงถึงคอ 5 ม.	8	48.68
	ปาล์มน้ำพุ	สูงถึงคอ 5 ม.	6	60.93
	รวมพื้นที่ปลูกไม้ยืนต้น			2,349.75

ขนาดที่ดิน = 15,624.73 ตร.ม. (9.77 ไร่)

- พื้นที่สีเขียวที่ต้องการ 2,328.00 ตร.ม.
- พื้นที่สีเขียวที่ได้ 4,128.64 ตร.ม.

- พื้นที่สีเขียวยั่งยืนที่ต้องการ 2,343.71 ตร.ม.
- พื้นที่สีเขียวยั่งยืนที่ได้ 2,349.75 ตร.ม.

พฤษภาคม 2558 .....

(นายทนงศักดิ์ มโนธรรมรักษา, นายวีระวิทย์ มโนธรรมรักษา)

กรรมการผู้มีอำนาจ

บริษัท เจ.เอส.พี พร็อพเพอร์ตี้ จำกัด(มหาชน)

พฤษภาคม 2558 .....

(นายสุวิทย์ วรรณประดิษฐ)

ผู้ชำนาญการด้านสิ่งแวดล้อม

บริษัท อีโคซิสเต็ม เอ็นจิเนียริ่ง คอนซัลแตนท์ จำกัด

ผังแสดงพื้นที่สีเขียวยั่งยืน นิติบุคคลอาคารชุด4

มาตราส่วน 1:750

ภาพที่ 7(3) ผังแสดงขนาดพื้นที่สีเขียว และไม้ยืนต้น (นิติบุคคลอาคารชุด 4)

J.S.P.

Rev.	Revision Description	Date

Architects

FORUM ARCHITECT CO.,LTD.

Structure Engineers

Electrical Engineers

Mechanical Engineers

Sanitary Engineers

Landscape

Project Name

โครงการอาคารชุด
เดอะไมอามี บางปู

Location

Owner

Drawing Title

Drawing Status : For EIA

Cad Filename :

Drawing By.	Drawing No.
Checked By.	LM-02
Date 30/04/2557	Scale

รายการพืชพรรณรวมทั้งโครงการ

สัญลักษณ์	รายการ	ขนาด	จำนวน (ต้น)	จำนวนพื้นที่ทั้งหมด (ตารางเมตร)
	ประดู่ป่า	ขนาด ø6"สูง 5.00 ม.	43	399.38
	สะเดาบ้าน	ขนาด ø6"สูง 5.00 ม.	23	371.30
	กระโดน	ขนาด ø6"สูง 5.00 ม.	-	-
	แคแสด	ขนาด ø6"สูง 5.00 ม.	10	184.81
	คูณ	ขนาด ø6"สูง 5.00 ม.	18	266.32
	ชงโค	ขนาด ø6"สูง 5.00 ม.	-	-
	กัลปพฤกษ์	ขนาด ø6"สูง 5.00 ม.	-	-
	ปีบ	ขนาด ø6"สูง 5.00 ม.	9	192.77
	หูกระจง	ขนาด ø6"สูง 5.00 ม.	-	-
	สีลาวดี	ขนาด ø6"สูง 5.00 ม.	-	-
	บุหงาส่าหรี	ขนาด ø6"สูง 5.00 ม.	-	-
	ปาล์มแวกซ์อ้วน	สูงถึงคอ 5 ม.	6	25.68
	ปาล์มน้ำพุ	สูงถึงคอ 5 ม.	-	-
	รวมพื้นที่ปลูกไม้ยืนต้น			1,440.26

ขนาดที่ดิน = 9,543.22 ตร.ม. (5.96 ไร่)

- พื้นที่สีเขียวที่ต้องการ 1,552.00 ตร.ม.
- พื้นที่สีเขียวที่ได้ 2,634.21 ตร.ม.

- พื้นที่สีเขียวยั่งยืนที่ต้องการ 1,431.48 ตร.ม.
- พื้นที่สีเขียวยั่งยืนที่ได้ 1,440.26 ตร.ม.

พฤษภาคม 2558 .....

(นายทนงศักดิ์ มโนธรรมรักษา, นายวีระวิทย์ มโนธรรมรักษา)

กรรมการผู้มีอำนาจ

บริษัท เจ.เอส.พี พร็อพเพอร์ตี้ จำกัด(มหาชน)

J.S.P. PROPERTY PUBLIC COMPANY LIMITED

พฤษภาคม 2558 .....

(นายสุวิทย์ วรรณประดิษฐ)

ผู้ชำนาญการด้านสิ่งแวดล้อม

บริษัท อีโคซิสเต็ม เอ็นจิเนียริ่ง คอนซัลแตนท์ จำกัด

ECOSYSTEM ENGINEERING CONSULTANT CO., LTD.

ภาพที่ 7(4) ผังแสดงขนาดพื้นที่สีเขียว และไม้ยืนต้น (นิติบุคคลอาคารชุด 5)

ผังแสดงพื้นที่สีเขียวยั่งยืน นิติบุคคลอาคารชุด5

มาตราส่วน 1:750

J.S.P.

Rev.	Revision Description	Date

Architects

FORUM ARCHITECT CO.,LTD.

อภิรักษ์ เบ็ญจอวาม ว.สถ. 383

สุธาดี ลุลิปลาภร ว.สถ. 503

สทิพว สิริสัมพันธ์ ย.สถ. 1994

Structure Engineers

SDS Engineering Consultant Co.,Ltd.

สุรพงศ์ ศิริวิชยลุล ว.ย.1209

เดช์ เกียรติมุกขรานิ ย.ย.6337

Electrical Engineers

บริษัท เทคนิโคล แอสโซซิเอชั่น จำกัด

พัฒธุนพ ลลิตาภรณ์ ว.ท.1385

Mechanical Engineers

วิรัตน์ ศรีรักษ์สกุล ว.ท. 776

Sanitary Engineers

วิรัตน์ ศรีรักษ์สกุล ว.ท. 776

วิรัตน์ ศรีรักษ์สกุล ส.ส. 681

Landscape

ปิยะกิจ ขันธวิชัยไพบูลย์ ภ.ภ.333

Project Name

โครงการอาคารชุด
เดอะไมอามี บางปู

Location

ถ.สุขุมวิท ต.บางปู อ.เมืองสมุทรปราการ
จ. สมุทรปราการ

Owner

บริษัท เจ. เอส. พี. พร็อพเพอร์ตี้ จำกัด(มหาชน)

Drawing Title

ผังแสดงพื้นที่สีเขียวยั่งยืน
นิติบุคคลอาคารชุด5

Drawing Status : For EIA

Cad Filename :

Drawing By.	Drawing No.
Checked By.	LA5-02
Date 30/04/2557	Scale

THIS DRAWING IS PROPERTY OF FORUM ARCHITECT CO.,LTD AND NOT TO BE USED OR REPRODUCED WITHOUT WRITTEN PERMISSION

รายการพืชพรรณรวมทั้งโครงการ

สัญลักษณ์	รายการ	ขนาด	จำนวน (ต้น)	จำนวนพื้นที่ทั้งหมด (ตารางเมตร)
	ประดู่ป่า	ขนาดϕ6"สูง 5.00 ม.	78	810.04
	สะเดาบ้าน	ขนาดϕ6"สูง 5.00 ม.	8	84.90
	กระโดน	ขนาดϕ6"สูง 5.00 ม.	2	86.50
	แคแสด	ขนาดϕ6"สูง 5.00 ม.	12	202.76
	คูณ	ขนาดϕ6"สูง 5.00 ม.	-	-
	ชงโค	ขนาดϕ6"สูง 5.00 ม.	-	-
	กัลปพฤกษ์	ขนาดϕ6"สูง 5.00 ม.	-	-
	ปีบ	ขนาดϕ6"สูง 5.00 ม.	9	167.80
	หูกระจง	ขนาดϕ6"สูง 5.00 ม.	-	-
	สีลาวดี	ขนาดϕ6"สูง 5.00 ม.	-	-
	บุหงาส่านรี	ขนาดϕ6"สูง 5.00 ม.	-	-
	ปาล์มแก๊สข้อวน	สูงถึงกอ 5 ม.	6	28.00
	ปาล์มน้ำพุ	สูงถึงกอ 5 ม.	-	-
รวมพื้นที่ปลูกไม้ยืนต้น				1,380.00

ขนาดที่ดิน = 9,069.19 ตร.ม. (5.67 ไร่)

- พื้นที่สีเขียวที่ต้องการ 1,552.00 ตร.ม.
- พื้นที่สีเขียวที่ได้ 2,235.65 ตร.ม.

- พื้นที่สีเขียวยั่งยืนที่ต้องการ 1,360.38 ตร.ม.
- พื้นที่สีเขียวยั่งยืนที่ได้ 1,380.00 ตร.ม.

พฤษภาคม 2558 .....

(นายทนงศักดิ์ มโนธรรมรักษา, นายวีระวิทย์ มโนธรรมรักษา)
กรรมการผู้มีอำนาจ
บริษัท เจ.เอส.พี. พร็อพเพอร์ตี้ จำกัด(มหาชน)

พฤษภาคม 2558 .....

(นายสุวิทย์ วรรณประดิษฐ)
ผู้ชำนาญการด้านสิ่งแวดล้อม
บริษัท อีโคซิสเต็ม เอ็นจิเนียริ่ง คอนซัลแตนท์ จำกัด

J.S.P. PROPERTY PUBLIC COMPANY LIMITED
บริษัท เจ. เอส. พี. พร็อพเพอร์ตี้ จำกัด (มหาชน)

ECOSYSTEM ENGINEERING CONSULTANT CO., LTD.

ผังแสดงพื้นที่สีเขียวยั่งยืน นิติบุคคลอาคารชุด6

มาตราส่วน 1:750

ภาพที่ 7(5) ผังแสดงขนาดพื้นที่สีเขียว และไม้ยืนต้น (นิติบุคคลอาคารชุด 6)

J.S.P.

Rev.	Revision Description	Date

Architects
FORUM ARCHITECT CO.,LTD.
อธิวัฒน์ เมืองพรวม ว.สถ. 303
สุพรศิ จุติปการ ว.สถ. 503
ศรีพร สิริสิงห์นนท์ ส.สถ. 1984

Structure Engineers
EGK Engineering Consultant Co.,Ltd.
สุพงศ์ สิริวิมลชุล ว.ย.1209
เสรี เลียรธิบุตรธารศิ ส.ย.6137

Electrical Engineers
TEC TECHNOLOGY ASSOCIATION CO.,LTD.
สันญ์นุพร อดิศาภรณ์ ว.ฟ.385

Mechanical Engineers
วิวัฒน์ พริกิจน์สกุล ว.ม. 776

Sanitary Engineers
วิวัฒน์ พริกิจน์สกุล ว.ม. 776
วิวัฒน์ พริกิจน์สกุล ภส. 881

Landscape
IXORA
วิชาร์ ชัยเจริญไพศรี ภ-ก.ส.333

Project Name
โครงการอาคารชุด
เดอะไมอามี บางปู

Location
ถ.สุขุมวิท ต.บางปู อ.เมืองสมุทรปราการ
จ. สมุทรปราการ

Owner
บริษัท เจ.เอส.พี. พร็อพเพอร์ตี้ จำกัด(มหาชน)

Drawing Title
ผังแสดงพื้นที่สีเขียวยั่งยืน
นิติบุคคลอาคารชุด6

Drawing Status :
For EIA

Cad Filename :

Drawing By.	Drawing No.
Checked By.	LA6-02
Date 30/04/2557	Scale

THIS DRAWING IS PROPERTY OF FORUM ARCHITECT CO.,LTD AND NOT TO BE USED OR REPRODUCED WITHOUT WRITTEN PERMISSION

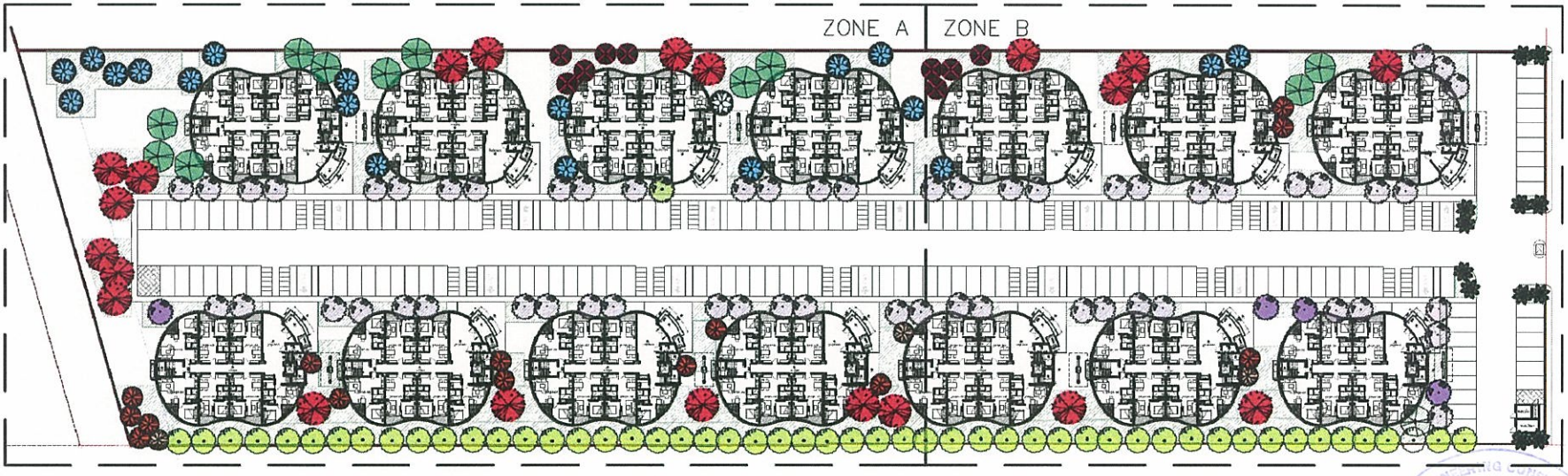

พฤษภาคม 2558 .....

(นายทนงศักดิ์ มโนธรรมรักษา, นายวีระวิทย์ มโนธรรมรักษา)

กรรมการผู้มีอำนาจ

บริษัท เจ.เอส.พี. พร็อพเพอร์ตี้ จำกัด(มหาชน)

J.S.P. PROPERTY PUBLIC COMPANY LIMITED

บริษัท เจ. เอส. พี. พร็อพเพอร์ตี้ จำกัด (มหาชน)

พฤษภาคม 2558 .....

(นายสุวิทย์ วรรณประดิษฐ)

ผู้ชำนาญการด้านสิ่งแวดล้อม

บริษัท อีโคซิสเต็ม เอ็นจิเนียริ่ง คอนซัลแตนท์ จำกัด

รายการพืชพรรณรวมทั้งโครงการ

สัญลักษณ์	รายการ	ขนาด	จำนวน (ต้น)	จำนวนพื้นที่ทั้งหมด (ตารางเมตร)
	ประดู่ป่า	ขนาดφ6"สูง 5.00 ม.	52	768.50
	สะเดาบ้าน	ขนาดφ6"สูง 5.00 ม.	12	317.85
	กระโดน	ขนาดφ6"สูง 5.00 ม.	21	768.85
	ปีบ	ขนาดφ6"สูง 5.00 ม.	20	453.10
	กัลปพฤกษ์	ขนาดφ6"สูง 5.00 ม.	9	134.60
	แคแสด	ขนาดφ6"สูง 5.00 ม.	17	267.80
	ชงโค	ขนาดφ6"สูง 5.00 ม.	62	904.80
	ปาล์มแวกซ์ข้วน	สูงถึงเศร 5 ม.	12	70.00
รวมพื้นที่ปลูกไม้ยืนต้น				3685.00

ขนาดที่ดิน = 15,975.55 ตร.ม. (9.99 ไร่)

- พื้นที่สีเขียวที่ต้องการ 1,906.00 ตร.ม.
- พื้นที่สีเขียวที่ได้ 4,921.45 ตร.ม.

- พื้นที่สีเขียวยั่งยืนที่ต้องการ 2,396.33 ตร.ม.
- พื้นที่สีเขียวยั่งยืนที่ได้ 3,685.00 ตร.ม.

ผังแสดงพื้นที่สีเขียวยั่งยืน นิติบุคคลอาคารชุดที่7

มาตราส่วน 1:750

ภาพที่ 7(6) ผังแสดงขนาดพื้นที่สีเขียว และไม้ยืนต้น (นิติบุคคลอาคารชุด 7)

J.S.P.

Rev.	Revision Description	Date

Architects

FORUM ARCHITECT CO.,LTD.

อภิรักษ์ เอียดสวาสดิ์ ว.สถ. 383

สุธาดี ชุติปการ ว.สถ. 503

ศรีพร ศิริสัมพันธ์ ส.สถ.1984

Structure Engineers

SEK Engineering Consultant Co.,Ltd.

สุรพงศ์ ศิริวรพยุล วม.1209

เสรี เกียรติสุกธรรมดี สย.6337

Electrical Engineers

TEC TECHNOLOGY ASSOCIATION CO.,LTD.

ศักดิ์สุทธิ์ ธลิตาภรณ์ วศก.385

Mechanical Engineers

วิรัตน์ ศรีรักษ์สกุล วก. 776

Sanitary Engineers

วิรัตน์ ศรีรักษ์สกุล วก. 776

วิรัตน์ ศรีรักษ์สกุล สส. 681

Landscape

ชัยเกิด ชัยเจริญไพบูลย์ ภ-ภส.333

Project Name

โครงการอาคารชุด
เดอะไมอามี บางปู

Location

อ.สุขุมวิท ต.บางปู อ.เมืองสมุทรปราการ
จ. สมุทรปราการ

Owner

บริษัท เจ. เอส. พี. พร็อพเพอร์ตี้ จำกัด(มหาชน)

Drawing Title

ผังแสดงพื้นที่สีเขียวยั่งยืน
นิติบุคคลอาคารชุดที่7

Drawing Status :

For EIA

Cad Filename :	
Drawing By.	Drawing No.
Checked By.	LA7-02
Date 16/06/2557	Scale

THIS DRAWING IS PROPERTY OF FORUM ARCHITECT CO.,LTD. MAY NOT BE USED OR REPRODUCED WITHOUT WRITTEN PERMISSION

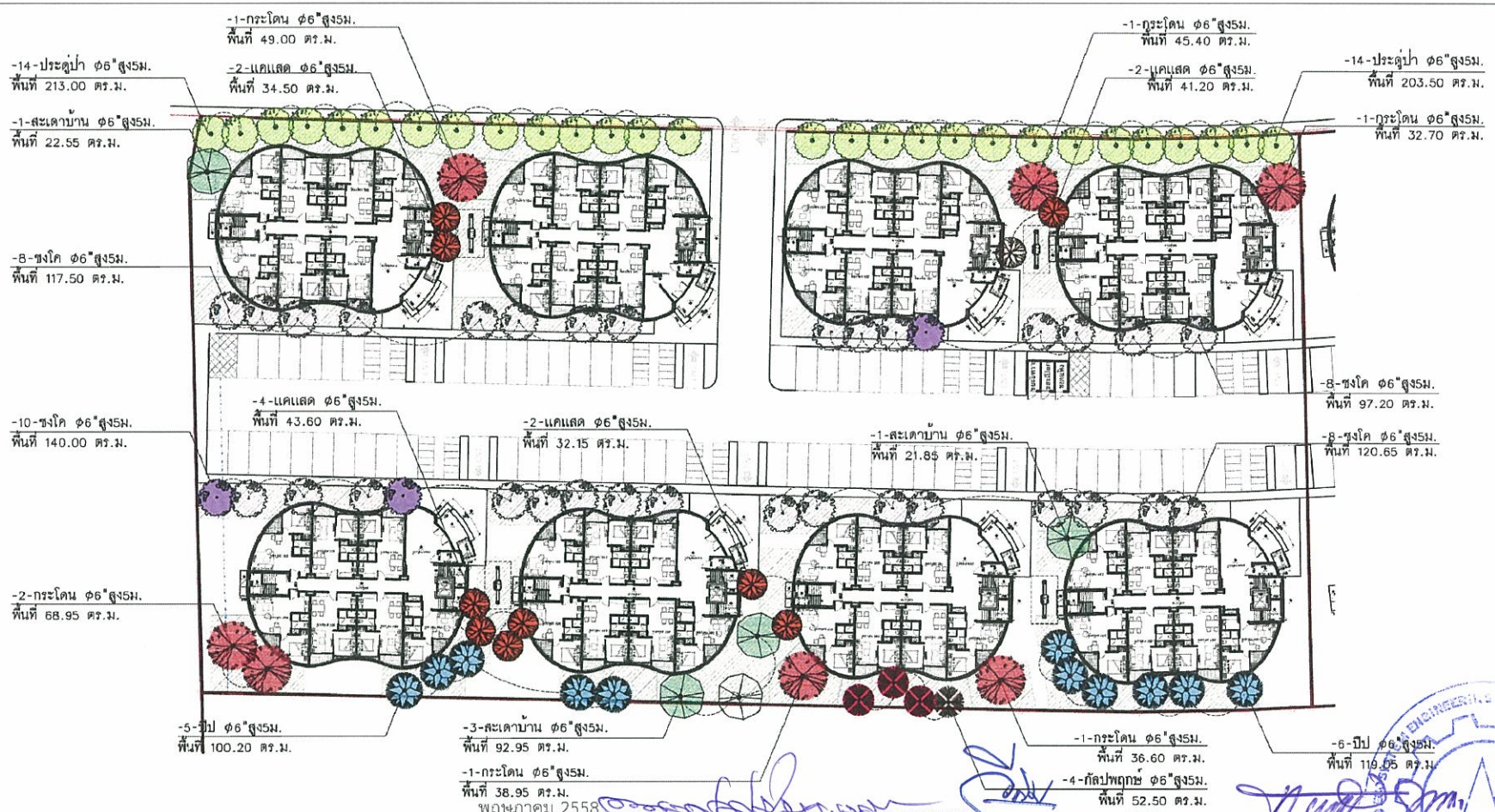

พฤษภาคม 2558 ..... พฤษภาคม 2558 .....

(นายทนงศักดิ์ มโนธรรมรักษา, นายวีระวิทย์ มโนธรรมรักษา)
กรรมการผู้มีอำนาจ
บริษัท เจ.เอส.พี พร็อพเพอร์ตี้ จำกัด(มหาชน)
J.S.P. PROPERTY PUBLIC COMPANY LIMITED
บริษัท เจ. เอส. พี. พร็อพเพอร์ตี้ จำกัด (มหาชน)

(นายสุวิทย์ วร์รณประดิษฐ์)
ผู้ชำนาญการด้านสิ่งแวดล้อม
บริษัท อีโคซิสเต็ม เอ็นจิเนียริ่ง คอนซัลแตนท์ จำกัด

รายการพืชพรรณรวมทั้งโครงการ

สัญลักษณ์	รายการ	ขนาด	จำนวน (ต้น)	จำนวนพื้นที่ทั้งหมด (ตารางเมตร)
	ประดู่ป่า	ขนาด๿6"สูง 5.00 ม.	28	416.50
	สะเดาบ้าน	ขนาด๿6"สูง 5.00 ม.	5	137.35
	กระโดน	ขนาด๿6"สูง 5.00 ม.	7	271.60
	ปีบ	ขนาด๿6"สูง 5.00 ม.	11	219.25
	กัลปพฤกษ์	ขนาด๿6"สูง 5.00 ม.	4	52.60
	แคแสด	ขนาด๿6"สูง 5.00 ม.	10	151.45
	ชงโค	ขนาด๿6"สูง 5.00 ม.	34	475.35
	ปาล์มแวักซ์อ้วน	สูงถึงคอ 5 ม.	-	-
รวมพื้นที่ปลูกไม้ยืนต้น				1,724.10

ขนาดที่ดิน = 8,302.47 ตร.ม. (5.19 ไร่)

- พื้นที่สีเขียวที่ต้องการ 1,096.00 ตร.ม.
- พื้นที่สีเขียวที่ได้ 2,250.84 ตร.ม.

- พื้นที่สีเขียวยั่งยืนที่ต้องการ 1,245.37 ตร.ม.
- พื้นที่สีเขียวยั่งยืนที่ได้ 1,724.10 ตร.ม.

ผังแสดงพื้นที่สีเขียวยั่งยืน นิติบุคคลอาคารชุดที่8
มาตราส่วน 1:500

J.S.P.

Rev.	Revision Description	Date

Architects
FORUM ARCHITECT CO.,LTD.
จอร์จิกย์ เอี่ยมสวาง ว.สถ. 303
สุชาติ ชูชีปลาทอ ว.สถ. 503
ศรีพร ศิริสัมพันธ์ ส.สถ. 1984

Structure Engineers
SSK Engineering Consultant Co.,Ltd.
สุรพงษ์ ศิริวัฒนกุล ว.ย.1209
เมรี เกียรติยุทธชาติ ส.ย.6337

Electrical Engineers
บริษัท เทคโนโลยี แอสโซซิเอท จำกัด
ศักดิ์ชูชาติ อสิสาภรณ์ ว.ฟก.385

Mechanical Engineers
วิรัตน์ หริรักษ์สกุล ว.ก. 778

Sanitary Engineers
วิรัตน์ หริรักษ์สกุล ว.ก. 778
วิรัตน์ หริรักษ์สกุล ก.ส. 481

Landscape
ผศ.ดร.ชัยยง ชัยนิรันดร์
ผศ.เจริญชัย ไมตรี ภ-ภส.333

Project Name
โครงการอาคารชุด
เดอะไมอามี บางปู

Location
ต.สุขุมวิท อ.บางปู อ.เมืองสมุทรปราการ
จ.สมุทรปราการ

Owner
บริษัท เจ.เอส. พี. พร็อพเพอร์ตี้ จำกัด(มหาชน)

Drawing Title
ผังแสดงพืชที่สีเขียว/ยั่งยืน
นิติบุคคลอาคารชุดที่8

Drawing Status : For EIA

Cad Filename :

Drawing By.	Drawing No.
Checked By.	LAB-02
Date 18/09/2557	Scale

THIS DRAWING IS PROPERTY OF FORUM ARCHITECT CO.,LTD. AND NOT TO BE USED OR REPRODUCED WITHOUT WRITTEN PERMISSION

ภาพที่ 7(7) ผังแสดงขนาดพื้นที่สีเขียว และไม้ยืนต้น (นิติบุคคลอาคารชุด 8)

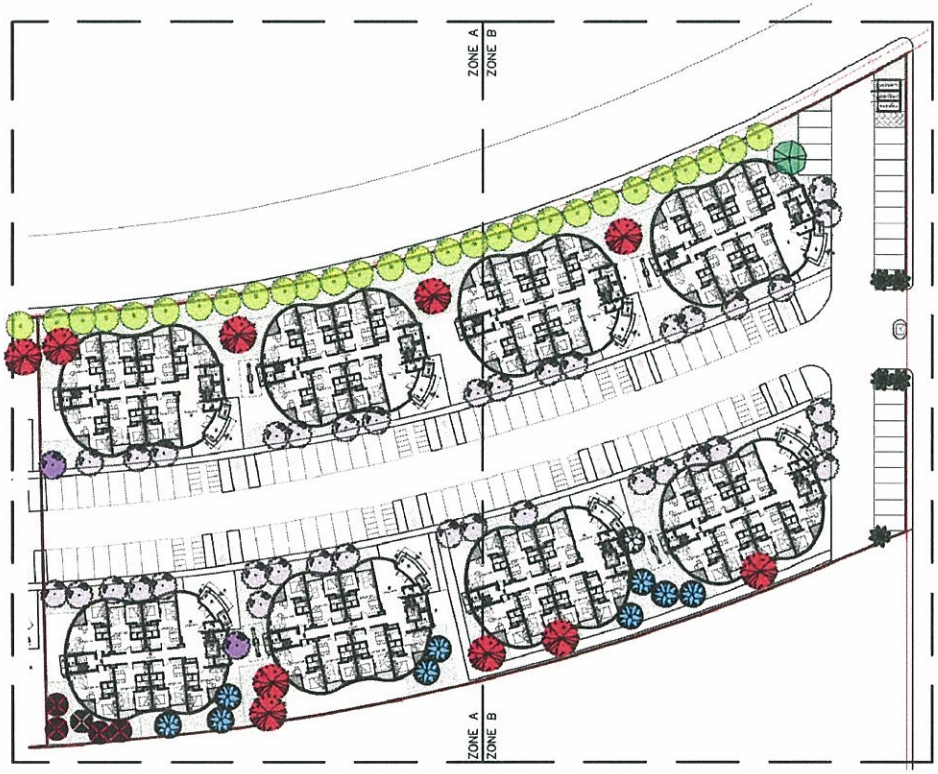

รายการพืชพรรณรวมทั้งโครงการ

สัญลักษณ์	รายการ	ขนาด	จำนวน (ต้น)	จำนวนพื้นที่ทั้งหมด (ตารางเมตร)
	ประดู่ป่า	ขนาดφ6"สูง 5.00 ม.	29	441.65
	สะเดาบ้าน	ขนาดφ6"สูง 5.00 ม.	1	21.20
	กระโดน	ขนาดφ6"สูง 5.00 ม.	9	304.20
	ปีบ	ขนาดφ6"สูง 5.00 ม.	10	254.00
	กัลปพฤกษ์	ขนาดφ6"สูง 5.00 ม.	5	80.85
	แคแสด	ขนาดφ6"สูง 5.00 ม.	-	-
	ชงโค	ขนาดφ6"สูง 5.00 ม.	39	531.00
	ปาล์มแวกซ์ซ่วน	สูงถึงคอ 5 ม.	7	45.55
รวมพื้นที่ปลูกไม้ยืนต้น				1,678.00

ขนาดที่ดิน = 8,942.37 ตร.ม. (5.59 ไร่)

- พื้นที่สีเขียวที่ต้องการ 1,096.00 ตร.ม.
- พื้นที่สีเขียวที่ได้ 2,239.54 ตร.ม.

- พื้นที่สีเขียวยั่งยืนที่ต้องการ 1,341.35 ตร.ม.
- พื้นที่สีเขียวยั่งยืนที่ได้ 1,678.00 ตร.ม.

พฤษภาคม 2558 .....

(นายทนงศักดิ์ มโนธรรมรักษา, นายวีระวิทย์ มโนธรรมรักษา)

กรรมการผู้มีอำนาจ

บริษัท เจ.เอส.พี. พร็อพเพอร์ตี้ จำกัด(มหาชน)

J.S.P. PROPERTY PUBLIC COMPANY LIMITED

บริษัท เจ. เอส. พี. พร็อพเพอร์ตี้ จำกัด (มหาชน)

พฤษภาคม 2558 .....

(นายสุวิทย์ วรรณประดิษฐ)

ผู้ชำนาญการด้านสิ่งแวดล้อม

บริษัท อีโคซิสเต็ม เอ็นจิเนียริ่ง คอนซัลแตนท์ จำกัด

ผังแสดงพื้นที่สีเขียวยั่งยืน นิติบุคคลอาคารชุดที่9

มาตราส่วน 1:750

ภาพที่ 7(8) ผังแสดงขนาดพื้นที่สีเขียว และไม้ยืนต้น (นิติบุคคลอาคารชุด 9)

J.S.P.

Rev.	Revision Description	Date

Architects

FORUM ARCHITECT CO.,LTD.

ชลิกิจ์ เอี่ยมสวรรม ว.สถ. 383

สุชาติ ชุติปภากร ว.สถ. 803

ศรีกร ศิริสัมพันธ์ ถ.สถ. 1984

Structure Engineers

T&K Engineering Consultant Co.,Ltd.

ชูชาวงศ์ สิริวิระกุล วม.1209

เสรี เกียรติบุหงการาชี ศม.6337

Electrical Engineers

TECHNOLOGY ASSOCIATION CO. LTD

พันธุ์ภูพ ชลิตาภรณ์ วศท.385

Mechanical Engineers

วิรัตน์ ศรีรักษ์สกุล วก. 776

Sanitary Engineers

วิรัตน์ ศรีรักษ์สกุล วก. 776

วิรัตน์ ศรีรักษ์สกุล สส. 681

Landscape

ORA

ณัฐกร ธัชชาวิชาไมตรี ภ-กส 333

Project Name

โครงการอาคารชุด
เดอะไมอามี บางปู

Location

ต.สุขุมวิท ต.บางปู อ.เมืองสมุทรปราการ
จ. สมุทรปราการ

Owner

บริษัท เจ. เอส. พี. พร็อพเพอร์ตี้ จำกัด(มหาชน)

Drawing Title

ผังแสดงพื้นที่สีเขียวยั่งยืน
นิติบุคคลอาคารชุดที่-9

Drawing Status :

For EIA

Cad Filename :

Drawing By.	Drawing No.
Checked By.	LA9-02
Date 16/06/2557	Scale

THIS DRAWING IS PROPERTY OF FORUM ARCHITECT CO.,LTD. AND NOT TO BE USED OR REPRODUCED WITHOUT WRITTEN PERMISSION

พฤษภาคม 2558 .....

(นายทนงศักดิ์ มโนธรรมรักษา, นายวีระวิทย์ มโนธรรมรักษา)

กรรมการผู้มีอำนาจ

บริษัท เจ.เอส.พี พร็อพเพอร์ตี้ จำกัด(มหาชน)

J.S.P PROPERTY PUBLIC COMPANY LIMITED

บริษัท เจ. เอส. พี. พร็อพเพอร์ตี้ จำกัด (มหาชน)

พฤษภาคม 2558 .....

(นายสวิทย์ วรรณประดิษฐ)

ผู้ชำนาญการด้านสิ่งแวดล้อม

บริษัท อีโคซิสเต็ม เอ็นจิเนียริ่ง คอนซัลแตนท์ จำกัด

ภาพที่			
	8	จุดตรวจวัดคุณภาพอากาศ เสียง และแรงสั่นสะเทือน	เดอะ ไมอามี บางปู